Министерство науки и высшего образования Российской Федерации

Федеральное государственное бюджетное образовательное учреждение
высшего образования «Уральский государственный горный университет»

УТВЕРЖДАЮ
Проректор по молодежной политике и
развитию образования
_____А. В. Легостев
_____ 14 ноября _____ 2024 г.

РАБОЧАЯ ПРОГРАММА ВОСПИТАНИЯ
ФГБОУ ВО «Уральский государственный горный университет»

для всех направлений подготовки и специальностей

СОГЛАСОВАНО
Председатель Объединенного совета
обучающихся ФГБОУ ВО «УГГУ»
(протокол № 25 от 15.11.2023)
_____ А. А. Кухарева

Председатель Первичной профсоюзной
организации ФГБОУ ВО «УГГУ»
(протокол № 5 от 24.10.2023)
_____ П. А.Коновалов

Председатель Совета родителей
ФГБОУ ВО «УГГУ»
(протокол № 3/1 от 04.10.2023
_____ В. А. Пивова

Составитель: начальник управления по внеучебной
и социальной работе Шехтман Д.А.

ДОКУМЕНТ ПОДПИСАН
ЭЛЕКТРОННОЙ ПОДПИСЬЮ

Сертификат: 00DF5CE2604EDF2CC0CED755A1EAD9AF7B
Владелец: Зубов Владимир Владимирович
Действителен: с 13.04.2023 до 06.07.2024

Екатеринбург

ПОЯСНИТЕЛЬНАЯ ЗАПИСКА

Наименование программы

Рабочая программа воспитания ФГБОУ ВО «Уральский государственный горный университет» (далее – УГГУ, университет).

Рабочая программа воспитания ФГБОУ ВО «Уральский государственный горный университет» представляет собой ценностно-нормативную, методологическую, методическую и технологическую основы организации воспитательной деятельности.

Рабочая программа воспитания (далее – Программа) ориентирована на организацию воспитательной деятельности субъектов образовательного и воспитательного процессов.

Воспитательная работа в университете направлена на создание благоприятных условий для личностного и профессионального развития студенческой молодёжи, формирование профессиональных и общекультурных/универсальных компетенций, таких как гражданственность, трудолюбие, ответственность, организованность, самостоятельность, инициативность, дисциплинированность.

Разработчик и координатор программы

Управление по внеучебной и социальной работе.

Нормативно-правовые основания программы

- Конституция Российской Федерации;
- Федеральный закон от 29.12.2012 №273-ФЗ «Об образовании в Российской Федерации»;
- Федеральный закон от 05.02.2018 № 15-ФЗ «О внесении изменений в отдельные законодательные акты Российской Федерации по вопросам добровольчества (волонтерства)»;
- Указ Президента Российской Федерации от 19.12. 2012 г. № 1666 «Стратегия государственной национальной политики Российской Федерации на период до 2025 года»;
- Указ Президента Российской Федерации от 24.12.2014 № 808 «Основы государственной культурной политики»;
- Указ Президента Российской Федерации от 09.05.2017 № 203 «Стратегия развития информационного общества в Российской Федерации на 2017-2030 годы»;
- Указ Президента Российской Федерации от 07.05.2018 № 204 «О национальных целях и стратегических задачах развития Российской Федерации на период до 2024 года»;
- Указ Президента Российской Федерации от 21.07.2020 № 474 «О национальных целях развития Российской Федерации на период до 2030 года»;
- Указ Президента Российской Федерации от 02.07.2021 № 400 «Стратегия национальной безопасности Российской Федерации»;
- Указ Президента Российской Федерации от 09.11.2022 № 809 «Об утверждении основ государственной политики по сохранению и укреплению традиционных российских духовно-нравственных ценностей;
- Постановление Правительства Российской Федерации от 26.12.2017 № 1642 «Об утверждении государственной программы Российской Федерации «Развитие образования»;
- Распоряжение Правительства Российской Федерации от 29.11.2014 № 2403-р «Основы государственной молодежной политики Российской Федерации на период до 2025 года»;
- Распоряжение Правительства Российской Федерации от 29.05.2015 № 996-р «Стратегия развития воспитания в Российской Федерации на период до 2025 года»;
- Распоряжение Правительства Российской Федерации от 27.12.2018 № 2950-р «Концепция развития добровольчества (волонтерства) в Российской Федерации до 2025 года»;
- Распоряжение Правительства Российской Федерации от 12.11.2020 № 2945-р «Об утверждении Плана мероприятий по реализации в 2021-2025 годах Стратегии развития воспитания в Российской Федерации на период до 2025 года»;
- Устав ФГБОУ ВО «Уральский государственный горный университет».

Сроки реализации программы - период реализации образовательной программы.

Ожидаемые результаты:

- исполнение положений Федерального закона «Об образовании в Российской Федерации» по вопросам воспитания обучающихся;
- реализация приоритетных направлений государственной молодежной политики по созданию условий для успешной социализации и эффективной самореализации обучающихся;
- привлечение к воспитательной работе в университете заинтересованных субъектов университетского сообщества;
- формирование у обучающихся духовных, социальных и профессиональных ценностей;
- обогащение личностного и социального опыта обучающихся;
- совершенствование форм и методов воспитательной работы;
- повышение степени вовлеченности обучающихся в организацию и проведение мероприятий воспитательного характера;
- совершенствование системы контроля и оценки воспитательной работы;
- расширение взаимодействия субъектов воспитательной работы с органами государственной власти и местного самоуправления, международными, всероссийскими, межрегиональными, региональными общественными объединениями, ключевыми стейкхолдерами;
- развитие традиций корпоративной культуры университета;
- повышение эффективности и качества реализуемых мероприятий;
- выпуск конкурентоспособных специалистов, обладающих высоким уровнем социально-личностных и профессиональных компетенций.

РАЗДЕЛ 1. ЦЕЛЕВОЙ

Воспитательная деятельность в университете, реализующем программы высшего и среднего профессионального образования, является одной из основных частей образовательного процесса, планируется и осуществляется в соответствии с приоритетами государственной политики в сфере воспитания.

Участниками образовательных отношений в части воспитания в университете являются:

- ректор;
- проректор по молодежной политике и развитию образования;
- начальник управления по внеучебной и социальной работе;
- заместители начальника управления по внеучебной и социальной работе;
- специалисты по социальной работе с молодежью;
- деканы факультетов;
- заведующие кафедрами;
- педагогические работники;
- академические кураторы;
- педагоги-психологи;
- члены Объединенного совета обучающихся;
- представители Совета родителей.

1.1 Цель и задачи воспитания обучающихся

Цель воспитания обучающихся ФГБОУ ВО «Уральский государственный горный университет» - развитие личности, создание условий для самоопределения и социализации на основе социокультурных, духовно-нравственных ценностей и принятых в российском обществе правил и норм поведения в интересах человека, семьи, общества и государства,

формирование у обучающихся чувства патриотизма, гражданственности, уважения к памяти защитников Отечества и подвигам Героев Отечества, закону и правопорядку, человеку труда и старшему поколению, взаимного уважения, бережного отношения к культурному наследию и традициям многонационального народа Российской Федерации, природе и окружающей среде.

Задачи воспитания:

– усвоение обучающимися знаний о нормах, духовно-нравственных ценностях, которые выработало российское общество (социально значимых знаний);

– формирование и развитие осознанного позитивного отношения к ценностям, нормам и правилам поведения, принятым в российском обществе (их освоение, принятие), современного научного мировоззрения, мотивации к труду, непрерывному личностному и профессиональному росту;

– приобретение социокультурного опыта поведения, общения, межличностных и социальных отношений, в том числе в профессионально ориентированной деятельности;

– подготовка к самостоятельной профессиональной деятельности с учетом получаемой квалификации (социально-значимый опыт) во благо своей семьи, народа, Родины и государства;

– подготовка к созданию семьи и рождению детей.

1.2 Направления воспитания

Рабочая программа воспитания УГГУ реализуется в единстве учебной и воспитательной деятельности с учётом направлений воспитания:

гражданское воспитание — формирование российской идентичности, чувства принадлежности к своей Родине, ее историческому и культурному наследию, многонациональному народу России, уважения к правам и свободам гражданина России; формирование активной гражданской позиции, правовых знаний и правовой культуры;

патриотическое воспитание — формирование чувства глубокой

привязанности к своей малой родине, родному краю, России, своему народу и многонациональному народу России, его традициям; чувства гордости за достижения России и ее культуру, желания защищать интересы своей Родины и своего народа;

духовно-нравственное воспитание — формирование устойчивых ценностно-смысловых установок, обучающихся по отношению к духовно-нравственным ценностям российского общества, к культуре народов России, готовности к сохранению, преумножению и трансляции культурных традиций и ценностей многонационального российского государства;

эстетическое воспитание — формирование эстетической культуры, эстетического отношения к миру, приобщение к лучшим образцам отечественного и мирового искусства;

физическое воспитание, формирование культуры здорового

образа жизни и эмоционального благополучия — формирование осознанного отношения к здоровому и безопасному образу жизни, потребности физического самосовершенствования, неприятия вредных привычек;

профессионально-трудовое воспитание — формирование позитивного и добросовестного отношения к труду, культуры труда и трудовых отношений, трудолюбия, профессионально значимых качеств личности, умений и навыков; мотивации к творчеству и инновационной деятельности; осознанного отношения к непрерывному образованию как условию успешной профессиональной деятельности, к профессиональной деятельности как средству реализации собственных жизненных планов;

экологическое воспитание — формирование потребности экологически целесообразного поведения в природе, понимания влияния социально-экономических процессов на состояние окружающей среды, важности рационального природопользования; приобретение опыта эколого-направленной деятельности;

ценности научного познания — воспитание стремления к познанию себя и других людей, природы и общества, к получению знаний, качественного образования с учётом личностных интересов

и общественных потребностей.

1.3 Целевые ориентиры воспитания

1.3.1 Инвариантные целевые ориентиры

Согласно «Основам государственной политики по сохранению и укреплению духовно-нравственных ценностей» (Указ Президента Российской Федерации от 09.11.2022 № 809) ключевым инструментом государственной политики в области образования, необходимым для формирования гармонично развитой личности, является воспитание в духе уважения к традиционным ценностям, таким как патриотизм, гражданственность, служение Отечеству и ответственность за его судьбу, высокие нравственные идеалы, крепкая семья, созидательный труд, приоритет духовного над материальным, гуманизм, милосердие, справедливость, коллективизм, взаимопомощь и взаимоуважение, историческая память и преемственность поколений, единство народов России.

В соответствии с Федеральным законом от 29.12.2012 № 273-ФЗ «Об образовании в Российской Федерации» воспитательная деятельность направлена на формирование у обучающихся чувства патриотизма, гражданственности, уважения к памяти защитников Отечества и подвигам Героев Отечества, закону и правопорядку, человеку труда и старшему поколению, взаимного уважения, бережного отношения к культурному наследию и традициям многонационального народа Российской Федерации, природе и окружающей среде».

Эти законодательно закрепленные требования в части формирования у обучающихся системы нравственных ценностей отражены в инвариантных целевых ориентирах воспитания выпускников университета и соотносятся с общими/универсальными компетенциями, формирование которых является результатом освоения образовательных программ в соответствии с требованиями федеральных государственных образовательных стандартов.

Инвариантные целевые ориентиры воспитания выпускников университета

Гражданское воспитание
– Осознанно выражающий свою российскую гражданскую принадлежность (идентичность) в поликультурном, многонациональном и многоконфессиональном российском обществе, в мировом сообществе. – Сознающий своё единство с народом России как источником власти и субъектом тысячелетней российской государственности, с российским государством, ответственность за его развитие в настоящем и будущем на основе исторического просвещения, российского национального исторического сознания. – Проявляющий гражданско-патриотическую позицию, готовность к защите Родины, способный аргументированно отстаивать суверенитет и достоинство народа России и российского государства, сохранять и защищать историческую правду. – Ориентированный на активное гражданское участие в социально-политических процессах на основе уважения закона и правопорядка, прав и свобод сограждан. – Осознанно и деятельно выражающий неприятие любой дискриминации по социальным, национальным, расовым, религиозным признакам, проявлений экстремизма, терроризма, коррупции, антигосударственной деятельности. – Обладающий опытом гражданской социально значимой деятельности (в студенческом самоуправлении, добровольческом движении, предпринимательской деятельности, экологических, военно-патриотических и др. объединениях, акциях, программах.
Патриотическое воспитание
– Осознающий свою национальную, этническую принадлежность, демонстрирующий приверженность к родной культуре, любовь к своему народу.

– Сознающий причастность к многонациональному народу Российской Федерации, Отечеству, общероссийскую идентичность. – Проявляющий деятельное ценностное отношение к историческому и культурному наследию своего и других народов России, их традициям, праздникам. – Проявляющий уважение к соотечественникам, проживающим за рубежом, поддерживающий их права, защиту их интересов в сохранении общероссийской идентичности.
Духовно-нравственное воспитание
– Проявляющий приверженность традиционным духовно-нравственным ценностям, культуре народов России с учётом мировоззренческого, национального, конфессионального самоопределения. – Проявляющий уважение к жизни и достоинству каждого человека, свободе мировоззренческого выбора и самоопределения, к представителям различных этнических групп, традиционных религий народов России, их национальному достоинству и религиозным чувствам с учётом соблюдения конституционных прав и свобод всех граждан. – Понимающий и деятельно выражающий понимание ценности межнационального, межрелигиозного согласия, способный вести диалог с людьми разных национальностей и вероисповеданий, находить общие цели и сотрудничать для их достижения. – Ориентированный на создание устойчивой семьи на основе российских традиционных семейных ценностей, рождение и воспитание детей и принятие родительской ответственности. – Обладающий сформированными представлениями о ценности и значении в отечественной и мировой культуре языков и литературы народов России.
Эстетическое воспитание
– Выражающий понимание ценности отечественного и мирового искусства, российского и мирового художественного наследия. – Проявляющий восприимчивость к разным видам искусства, понимание эмоционального воздействия искусства, его влияния на душевное состояние и поведение людей, умеющий критически оценивать это влияние. – Проявляющий понимание художественной культуры как средства коммуникации и самовыражения в современном обществе, значение нравственных норм, ценностей, традиций в искусстве. – Ориентированный на осознанное творческое самовыражение, реализацию творческих способностей, на эстетическое обустройство собственного быта, профессиональной среды.
Физическое воспитание, формирование культуры здоровья и эмоционального благополучия
– Понимающий и выражающий в практической деятельности понимание ценности жизни, здоровья и безопасности, значение личных усилий в сохранении и укреплении своего здоровья и здоровья других людей. – Соблюдающий правила личной и общественной безопасности, в том числе безопасного поведения в информационной среде. – Выражающий на практике установку на здоровый образ жизни (здоровое питание, соблюдение гигиены, режим занятий и отдыха, регулярную физическую активность), стремление к физическому совершенствованию. – Проявляющий сознательное и обоснованное неприятие вредных привычек (курения, употребления алкоголя, наркотиков, любых форм зависимостей), деструктивного поведения в обществе и цифровой среде, понимание их вреда для физического и психического здоровья. – Демонстрирующий навыки рефлексии своего состояния (физического, эмоционального, психологического), понимания состояния других людей. – Демонстрирующий и развивающий свою физическую подготовку, необходимую для избранной профессиональной деятельности, способности адаптироваться к стрессовым ситуациям в общении, в изменяющихся условиях (профессиональных, социальных, информационных, природных), эффективно действовать в чрезвычайных ситуациях. – Использующий средства физической культуры для сохранения и укрепления здоровья в процессе профессиональной деятельности и поддержания необходимого уровня физической подготовленности.
Профессионально-трудовое воспитание

– Понимающий профессиональные идеалы и ценности, уважающий труд, результаты труда, трудовые достижения российского народа, трудовые и профессиональные достижения своих земляков, их вклад в развитие своего поселения, края, страны. – Участвующий в социально значимой трудовой и профессиональной деятельности разного вида в семье, образовательной организации, на базе производственной практики, в своей местности. – Выражающий осознанную готовность к непрерывному образованию и самообразованию в выбранной сфере профессиональной деятельности. – Понимающий специфику профессионально-трудовой деятельности, регулирования трудовых отношений, готовый учиться и трудиться в современном высокотехнологичном мире на благо государства и общества. – Ориентированный на осознанное освоение выбранной сферы профессиональной деятельности с учётом личных жизненных планов, потребностей своей семьи, государства и общества. – Обладающий сформированными представлениями о значении и ценности выбранной профессии, проявляющий уважение к своей профессии и своему профессиональному сообществу, поддерживающий позитивный образ и престиж своей профессии в обществе.
Экологическое воспитание
– Демонстрирующий в поведении сформированность экологической культуры на основе понимания влияния социально-экономических процессов на природу, в том числе на глобальном уровне, ответственность за действия в природной среде. – Выражающий деятельное неприятие действий, приносящих вред природе, содействующий сохранению и защите окружающей среды. – Применяющий знания из общеобразовательных и профессиональных дисциплин для разумного, бережливого производства и природопользования, ресурсосбережения в быту, в профессиональной среде, общественном пространстве. – Имеющий и развивающий опыт экологически направленной, природоохранной, ресурсосберегающей деятельности, в том числе в рамках выбранной специальности, способствующий его приобретению другими людьми.
Ценности научного познания
– Деятельно выражающий познавательные интересы в разных предметных областях с учётом своих интересов, способностей, достижений, выбранного направления профессионального образования и подготовки. – Обладающий представлением о современной научной картине мира, достижениях науки и техники, аргументированно выражающий понимание значения науки и технологий для развития российского общества и обеспечения его безопасности. – Демонстрирующий навыки критического мышления, определения достоверности научной информации, в том числе в сфере профессиональной деятельности. – Умеющий выбирать способы решения задач профессиональной деятельности применительно к различным контекстам. – Использующий современные средства поиска, анализа и интерпретации информации, информационные технологии для выполнения задач профессиональной деятельности. – Развивающий и применяющий навыки наблюдения, накопления и систематизации фактов, осмысления опыта в естественнонаучной и гуманитарной областях познания, исследовательской и профессиональной деятельности.

1.3.2 Вариативные целевые ориентиры

Вариативные целевые ориентиры воспитания обучающихся университета сформулированы с учётом этнокультурных и региональных особенностей и не противоречат инвариантным целевым ориентирам.

Вариативные целевые ориентиры воспитания

Гражданское воспитание
– Осознающий себя членом общества на региональном и локальном уровнях, имеющим представление о родном крае как субъекте Российской Федерации.

– Демонстрирующий понимание значимости выбранной профессии для развития страны, проявляющий уважение к своей профессии и профессиональному сообществу. – Знающий и соблюдающий нормы профессиональной этики работника, поддерживающий благоприятный образ профессии в обществе. – Разделяющий традиционные российские ценности, проявляющий активную гражданскую позицию, готовый к защите Родины. – Знающий государственные устои и символику России, родного края, города, района и муниципальных образований. – Проявляющий нетерпимость к коррупционному поведению, умеющий принимать решения и нести за них ответственность. – Обладающий культурой межнационального общения в студенческой среде и обществе в целом. – Проявляющий уважительное отношение к национальному достоинству людей, их чувствам, религиозным убеждениям.
Патриотическое воспитание
– Понимающий свою сопричастность к прошлому, настоящему и будущему родного края, своей Родины — России, Российского государства. – Понимающий значение гражданских символов (государственная символика России, своего региона), праздников, мест почитания героев и защитников Отечества, проявляющий к ним уважение. – Изучающий и владеющий знаниями по истории родного края и своей малой родины.
Духовно-нравственное воспитание
– Уважающий духовно-нравственную культуру своей семьи, своего народа, семейные ценности с учётом национальной, религиозной принадлежности. – Сознающий ценность каждой человеческой жизни, признающий индивидуальность и достоинство каждого человека. – Умеющий оценивать поступки с позиции их соответствия нравственным нормам, осознающий ответственность за свои поступки.
Эстетическое воспитание
– Проявляющий ценностное отношение к культуре и искусству, к культуре речи и культуре поведения, к красоте и гармонии. – Обладающий знаниями о культурном наследии родного края. – Способный воспринимать и чувствовать прекрасное в быту, природе, искусстве, творчестве людей, профессиональном мастерстве. – Проявляющий стремление к самовыражению в разных видах художественной деятельности, искусстве, профессиональной деятельности.
Физическое воспитание, формирование культуры здоровья и эмоционального благополучия
– Владеющий знаниями о физической культуре и спорте, их истории, современном развитии в родном крае. – Ведущий и пропагандирующий здоровый образ жизни. – Проявляющий интерес к самообучению умениям и навыкам физкультурно-оздоровительной и спортивно-оздоровительной деятельности. – Бережно относящийся к физическому здоровью, соблюдающий основные правила здорового и безопасного для себя и других людей образа жизни, в том числе в информационной среде. – Владеющий основными навыками личной и общественной гигиены, безопасного поведения в быту, природе, обществе. – Ориентированный на физическое развитие с учётом возможностей здоровья, занятия физкультурой и спортом
Профессионально-трудовое воспитание
– Проявляющий уважение к труду, людям труда, бережное отношение к результатам труда, ответственное потребление. – Проявляющий интерес к разным профессиям. – Участвующий в различных видах трудовой деятельности.

– Владеющий комплексом знаний, умений и навыков, качеств личности, обеспечивающих возможность профессионального роста. – Обладающий основами экономической культуры и финансовой грамотности.
Экологическое воспитание
– Понимающий ценность природы, зависимость жизни людей от природы, влияние людей на природу, окружающую среду. – Выражающий готовность в своей профессиональной деятельности придерживаться экологических норм. – Содействующий сохранению окружающей среды, ресурсосбережению, эффективно действующий в чрезвычайных ситуациях. – Демонстрирующий экологическую культуру. – Проявляющий интерес к экологической обстановке в родном крае, вносящий свой вклад в ее улучшение.
Ценности научного познания
– Ориентированный на ценности непрерывного образования, в том числе и на самообразование. – Проявляющий интерес к участию в поисковой и исследовательской деятельности, техническому творчеству.

РАЗДЕЛ 2. СОДЕРЖАТЕЛЬНЫЙ

2.1 Уклад университета

Уральский государственный горный университет был учрежден 3 (16) июля 1914 года законом, утвержденным российским Императором Николаем II, как Екатеринбургский горный институт, который стал первым высшим учебным заведением на Урале.

Собранием Узаконений и Распоряжений Правительства, издаваемым при Правительствующем Сенате, от 27 января 1917 г. № 28 горный институт в городе Екатеринбурге был переименован в Уральский горный институт Императора Николая II, который приказом Главного управления учебными заведениями Народного Комиссариата тяжелой промышленности СССР от 18 декабря 1934 г. № 26/644 переименован в Свердловский горный институт, которому постановлением Совета Министров СССР от 13 января 1947 г, № 52 присвоено имя В.В. Вахрушева.

Указом Президиума Верховного Совета СССР от 12 мая 1969 года Свердловский горный институт им. В.В. Вахрушева был переименован в Свердловский ордена Трудового Красного Знамени горный институт им. В.В. Вахрушева, который распоряжением Совета Министров РСФСР от 10 июля 1991 г. № 736-р и приказом Государственного Комитета СССР по народному образованию от 22 июля 1991 г. № 346 был переименован в Уральский ордена Трудового Красного Знамени горный институт имени В.В. Вахрушева, переименованный приказом Государственного Комитета Российской Федерации по высшему образованию от 28 октября 1993 г. № 298 в Уральскую государственную горно-геологическую академию.

11 февраля 2003 года Уральская государственная горно-геологическая академия была внесена в Единый государственный реестр юридических лиц как государственное образовательное учреждение высшего профессионального образования Уральская государственная горно-геологическая академия, которое приказом Федерального агентства по образованию от 5 октября 2004 г. № 156 было переименовано в государственное образовательное учреждение высшего профессионального образования «Уральский государственный горный университет».

Приказом Министерства образования и науки Российской Федерации от 23 мая 2011 г. № 1724 государственное образовательное учреждение высшего профессионального образования «Уральский государственный горный университет» переименовано в федеральное государственное бюджетное образовательное учреждение высшего профессионального

образования «Уральский государственный горный университет», которое приказом Министерства образования и науки Российской Федерации от 29 октября 2015 г. №1261 переименовано в федеральное государственное бюджетное образовательное учреждение высшего образования «Уральский государственный горный университет».

За 106 лет своей деятельности вуз подготовил для работы на горнодобывающих и геологоразведочных предприятиях, в научно-исследовательских и проектно-конструкторских институтах отрасли более 110 000 горных инженеров, талантом и трудом которых создавался Уральский горнопромышленный комплекс.

В 2024 году УГГУ - первый вуз Урала празднует 110 лет со дня учреждения.

Университет реализует программы высшего, среднего профессионального, дополнительного и послевузовского профессионального образования в области геологии, геофизики, горного дела, экологии, экономики, информатики, автоматизации, горного машиностроения, художественного проектирования и обработки материалов.

В университете представлены все уровни высшего образования: бакалавриат, специалитет, магистратура и аспирантура.

В университете обучаются около 10 000 студентов.

Отличительной особенностью университета являются сильные связи с производством. Вуз сотрудничает более чем с 300 предприятиями – партнерами со всей России, в их числе — крупнейшие компании горнодобывающей отрасли. Подписаны договоры о совместной работе в рамках подготовки кадров с крупнейшими отраслевыми предприятиями страны и региона: Русской медной компанией, Уральской горно-металлургической компанией, Уралмашзаводом, ЕВРАЗ-холдингом и др. Ведется системная подготовка специалистов для предприятий зарубежных стран: Китая, Гвинеи, Македонии, Узбекистана, Таджикистана, Туркменистана, Монголии, Казахстана и др.

Университет славится своим сильным профессорско-преподавательским составом. На 38 кафедрах работают более 350 педагогических работников, из них более 250 кандидатов наук, порядка 60 докторов наук.

Вековая история позволила университету создать не только мощные образовательные традиции, но и научные школы. Их коллективы регулярно участвуют в масштабных государственных программах. С 1976 г. в диссертационных советах вуза защищено свыше 750 диссертаций.

В университете выпускается два журнала, внесенных Высшей аттестационной комиссией в Перечень научных журналов, публикация в которых является обязательной для защиты диссертаций.

Студенты вуза регулярно побеждают на Всероссийских олимпиадах и инженерных соревнованиях. Горняки трижды становились триумфаторами Международного чемпионата по решению инженерных кейсов «Case-In». Свыше сорока студентов УГГУ каждый год удостаиваются стипендий Президента РФ, Правительства РФ и Губернатора Свердловской области. Одним из знаковых научных мероприятий УГГУ является Уральская горнопромышленная декада. Сотни специалистов из России и зарубежных стран ежегодно приезжают в Горный университет, чтобы обсудить актуальные вопросы отрасли и найти партнеров для решения производственных задач.

В университете есть свои корпоративные знаки отличия – это герб, гимн, флаг и форменная одежда, которые используются при проведении мероприятий в масштабах университета, городского, регионального и всероссийского уровней с целью формирования корпоративного сознания у обучающихся.

Наиболее значимыми традиционными мероприятиями, событиями, составляющими основу воспитательной системы, являются День знаний, День солидарности в борьбе с терроризмом, День первокурсника, День Героев Отечества, День матери, День студента, День защитников Отечества, конкурс красоты «Мисс и Мистер Горный университет» и многие другие.

2.2 Воспитательные модули: виды, формы, содержание воспитательной деятельности

Модуль «Образовательная деятельность»

Реализация воспитательного потенциала образовательной деятельности предусматривает:

– использование воспитательных возможностей содержания учебных дисциплин и профессиональных модулей для формирования у обучающихся позитивного отношения к российским традиционным духовно-нравственным и социокультурным ценностям, подбор соответствующего тематического содержания, текстов для чтения, задач для решения, проблемных ситуаций для обсуждений и т. п., отвечающих содержанию и задачам воспитания;

– привлечение внимания обучающихся к ценностному аспекту изучаемых на аудиторных занятиях объектов, явлений, событий и т. д., инициирование обсуждений, высказываний обучающимися своего мнения, выработки личностного отношения к изучаемым событиям, явлениям;

– использование учебных материалов (образовательного контента, художественных фильмов, литературных произведений и проч.), способствующих повышению статуса и престижа рабочих профессий, прославляющих трудовые достижения, повествующих о семейных трудовых династиях;

– инициирование и поддержка исследовательской деятельности при изучении учебных дисциплин и профессиональных модулей в форме индивидуальных и групповых проектов, исследовательских работ воспитательной направленности;

– реализация курсов, дополнительных факультативных занятий исторического просвещения, патриотической, гражданской, экологической, научно-познавательной, краеведческой, историко-культурной, туристско-краеведческой, спортивно-оздоровительной, художественно-эстетической, духовно-нравственной направленности, а также курсов, направленных на формирование готовности обучающихся к вступлению в брак и осознанному родительству;

– организация и проведение экскурсий (в музеи, картинные галереи, технопарки, на предприятия и др.), экспедиций, походов.

Модуль «Кураторство»

Реализация воспитательного потенциала кураторства как особого вида педагогической деятельности, направленной в первую очередь на решение задач воспитания и социализации обучающихся, предусматривает:

– организацию социально-значимых совместных проектов, отвечающих потребностям обучающихся, дающих возможности для их самореализации, установления и укрепления доверительных отношений внутри учебной группы и между группой и куратором;

– сплочение коллектива группы через игры и тренинги на командообразование, походы, экскурсии, празднования дней рождения, тематические вечера и т. п.;

– организацию и проведение регулярных родительских собраний, информирование родителей об академических успехах и проблемах обучающихся, их положении в студенческой группе, о жизни группы в целом; помощь родителям и иным членам семьи во взаимодействии с педагогическим коллективом и администрацией;

– работа со студентами, вступившими в ранние семейные отношения, проведение консультаций по вопросам этики и психологии семейной жизни, семейного права;

– планирование, подготовку и проведение праздников, фестивалей, конкурсов, соревнований и т. д. с обучающимися.

Модуль «Наставничество»

Реализация воспитательного потенциала наставничества как универсальной технологии передачи опыта и знаний предусматривает:

– разработку программы наставничества;

– содействие осознанному выбору оптимальной образовательной траектории, в том числе для обучающихся с особыми потребностями (детей с инвалидностью и ограниченными возможностями здоровья, одаренных, обучающихся, находящихся в трудной жизненной ситуации);

– оказание психологической и профессиональной поддержки наставляемому в реализации им индивидуального маршрута и в жизненном самоопределении;

– определение инструментов оценки эффективности мероприятий по адаптации и стажировке наставляемого;

– привлечение к наставнической деятельности признанных авторитетных специалистов, имеющих большой профессиональный и жизненный опыт (работников предприятий и организаций-партнеров).

Модуль «Основные воспитательные мероприятия»

Реализация воспитательного потенциала основных воспитательных мероприятий предусматривает:

– проведение общих для всей образовательной организации праздников, ежегодных творческих (театрализованных, музыкальных, литературных и т. п.) мероприятий, связанных с общероссийскими, региональными, местными праздниками, памятными датами;

– проведение торжественных мероприятий, связанных с завершением образования, переходом на следующий курс, а также совместных мероприятий с организациями-партнерами, направленных на знакомство и приобщение к корпоративной культуре предприятия, организации;

– разработку и реализацию обучающимися социальных, социально-профессиональных проектов, в том числе с участием социальных партнёров университета;

– организацию тематических мероприятий, нацеленных на формирование уважительного отношения к противоположному полу, понимания любви как основы таких отношений и готовности к вступлению в брак (День матери, День семьи, любви и верности и т. д.);

Модуль «Организация предметно-пространственной среды»

Реализация воспитательного потенциала предметно-пространственной среды предусматривает совместную деятельность педагогов, обучающихся, других участников образовательных отношений по её созданию, поддержанию, использованию в воспитании:

– организация в доступных для обучающихся и посетителей местах музейно-выставочного пространства, содержащего экспозиции об истории и развитии университета с использованием исторических символов государства, региона, местности в разные периоды, о значимых исторических, культурных, природных, производственных объектах России, региона, местности;

– размещение карт России, регионов, муниципальных образований (современных и исторических, точных и стилизованных, географических, природных, культурологических, художественно оформленных, в том числе материалами, подготовленными обучающимися) с изображениями значимых культурных объектов своей местности, региона, России; портретов выдающихся государственных деятелей России, деятелей культуры, науки, производства, искусства, военных деятелей, героев и защитников Отечества;

– размещение, обновление художественных изображений (символических, живописных, фотографических, интерактивных) объектов природного и культурного наследия региона, местности, предметов традиционной культуры и быта;

– организацию и поддержание в университете звукового пространства позитивной духовно-нравственной, гражданско-патриотической воспитательной направленности (звонки-мелодии, музыка, информационные сообщения), исполнение гимна Российской Федерации (в начале учебной недели);

– оформление и обновление «мест новостей», стендов в помещениях общего пользования (холл первого этажа, рекреации и др.), содержащих в доступной, привлекательной форме новостную информацию позитивного профессионального, гражданско-патриотического, духовно-нравственного содержания;

– размещение материалов, отражающих ценность труда как важнейшей нравственной категории, представляющих трудовые достижения в профессиональной области, прославляющих героев и ветеранов труда, выдающихся деятелей производственной сферы, имеющей отношение к УГГУ, предметов-символов профессиональной сферы, размещение информационных справочных материалов о предприятиях профессиональной сферы, имеющих отношение к профилю университета;

– размещение, поддержание, обновление на территории университета выставочных объектов, ассоциирующихся с профессиональными направлениями обучения;

– создание и обновление книжных выставок профессиональной литературы, пространства свободного книгообмена;

– оборудование, оформление, поддержание и использование спортивных и игровых пространств, площадок, зон активного и спокойного отдыха;

– совместная с обучающимися популяризация символики УГГУ (флаг, гимн, эмблема, логотип и т. п.), используемой как повседневно, так и в торжественных ситуациях;

– разработка и обновление материалов (стендов, плакатов, инсталляций и др.), акцентирующих внимание обучающихся на важных для воспитания правилах, традициях, укладе образовательной организации, актуальных вопросах профилактики и безопасности.

Модуль «Взаимодействие с родителями (законными представителями)»

Реализация воспитательного потенциала взаимодействия с родителями (законными представителями) обучающихся предусматривает:

– организацию взаимодействия между родителями обучающихся и преподавателями, администрацией в области воспитания и профессиональной реализации студентов;

– проведение родительских собраний по вопросам воспитания, взаимоотношений обучающихся и педагогов, условий обучения и воспитания;

– привлечение родителей к подготовке и проведению мероприятий воспитательной направленности.

Модуль «Самоуправление»

Реализация воспитательного потенциала самоуправления обучающихся в университете, реализующем образовательные программы высшего и среднего профессионального образования, предусматривает:

– организацию и деятельность в университете органов самоуправления обучающихся (совет обучающихся и др.);

– представление органами самоуправления интересов обучающихся в процессе управления образовательной организацией, защита законных интересов, прав обучающихся;

– участие представителей органов самоуправления обучающихся в разработке, обсуждении и реализации рабочей программы воспитания, в анализе воспитательной деятельности;

– привлечение к деятельности студенческого самоуправления выпускников, работающих по специальности, добившихся успехов в профессиональной деятельности и личной жизни.

Модуль «Профилактика и безопасность»

Реализация воспитательного потенциала профилактической деятельности в целях формирования и поддержки безопасной и комфортной среды предусматривает:

– организацию деятельности педагогического коллектива по созданию в университете безопасной среды как условия успешной воспитательной деятельности;

– вовлечение обучающихся в проекты, программы профилактической направленности, реализуемые в УГГУ и в социокультурном окружении (антинаркотические, антиалкогольные, против курения, вовлечения в деструктивные детские и молодёжные объединения, культы, субкультуры, группы в социальных сетях; по безопасности в цифровой среде, на транспорте, на воде, безопасности дорожного движения, противопожарной безопасности, антитеррористической и антиэкстремистской безопасности, гражданской обороне и т. д.);

– сбор информации и регулярный мониторинг семей обучающихся, находящихся в сложной жизненной ситуации, профилактическая работа с неблагополучными семьями;

– организация психолого-педагогической поддержки обучающихся групп риска;

– организацию работы по развитию у обучающихся навыков саморефлексии, самоконтроля, устойчивости к негативному воздействию, групповому давлению;

– поддержку инициатив обучающихся, педагогов в сфере укрепления безопасности жизнедеятельности.

Модуль «Социальное партнёрство и участие работодателей»

Реализация воспитательного потенциала социального партнёрства университетом, реализующем образовательные программы высшего и среднего профессионального образования, в том числе во взаимодействии с предприятиями рынка труда, предусматривает:

– участие представителей организаций-партнёров, предприятий (организаций) и работодателей, в том числе в соответствии с договорами о сотрудничестве, в проведении отдельных производственных практик и мероприятий в рамках рабочей программы воспитания и календарного плана воспитательной работы (дни открытых дверей, ярмарки вакансий, государственные, региональные праздники, торжественные мероприятия и т. п.);

– участие представителей организаций-партнёров в проведении мастер-классов, аудиторных и внеаудиторных занятий, мероприятий профессиональной направленности;

– проведение на базе организаций-партнёров отдельных аудиторных и внеаудиторных занятий, презентаций, лекций, акций воспитательной направленности;

– проведение открытых дискуссионных площадок (студенческих, педагогических, родительских, совместных), куда приглашаются представители организаций-партнёров, на которых обсуждаются актуальные проблемы, касающиеся профессиональной сферы и рынка труда, жизни университета, муниципального образования, региона, страны;

– реализация социальных проектов, разрабатываемых и реализуемых обучающимися и педагогами совместно с организациями-партнёрами (профессионально-трудовой, благотворительной, экологической, патриотической, духовно-нравственной и т. д. направленности), ориентированных на воспитание обучающихся, преобразование окружающего социума, позитивное воздействие на социальное окружение.

Модуль «Профессиональное развитие, адаптация и трудоустройство»

Реализация воспитательного потенциала работы по профессиональному развитию, адаптации и трудоустройству в университете предусматривает:

– участие в конкурсах, фестивалях, олимпиадах профессионального мастерства (в т. ч. международных), работе над профессиональными проектами различного уровня (регионального, всероссийского, международного) и др.;

– циклы мероприятий, направленных на подготовку обучающихся к осознанному планированию своей карьеры, профессионального будущего (посещения центра содействия профессиональному трудоустройству выпускников, профессиональных выставок, ярмарок вакансий, дней открытых дверей на предприятиях и др.);

– экскурсии (на предприятия, в организации), дающие углублённые представления о выбранной специальности и условиях работы;

– организацию мероприятий, посвященных истории организаций/предприятий-партнёров; встреч с представителями коллективов, с работниками-стажистами, представителями трудовых династий, авторитетными специалистами, героями и ветеранами труда, представителями профессиональных династий;

– использование обучающимися интернет-ресурсов, способствующих более глубокому изучению отраслевых технологий, способов и приёмов профессиональной деятельности, профессионального инструментария, актуального состояния профессиональной области; онлайн курсов по интересующим темам и направлениям профессионального образования;

– консультирование обучающихся по вопросам построения ими профессиональной карьеры и планов на будущую жизнь с учётом индивидуальных особенностей, интересов, потребностей;

– проведение тренингов, нацеленных на формирование рефлексивной культуры, совершенствование умений в области анализа и оценки результатов деятельности.

Дополнительные модули

Модуль «Воспитание здорового образа жизни»

Реализация воспитательного потенциала работы по созданию условий для сохранения, укрепления и развития духовного, эмоционального, интеллектуального, личностного и физического здоровья обучающихся предусматривает:

– воспитание здоровой личности, формирование способности ставить цели и строить жизненные планы;

– формирование у обучающихся ответственного отношения к своему здоровью и потребности в здоровом образе жизни, физическом самосовершенствовании, занятиях спортивно-оздоровительной деятельностью, развитие культуры безопасной жизнедеятельности, профилактику наркотической и алкогольной зависимости, табакокурения и других вредных привычек;

– формирование бережного, ответственного и компетентного отношения к физическому и психологическому здоровью – как собственному, так и других людей, развитие культуры здорового питания.

Модуль «Художественно-эстетическое воспитание»

Реализация воспитательного потенциала работы по формированию культурно-эстетических взглядов, нравственных принципов обучающихся, повышению общего уровня культуры, формированию способности воспринимать и понимать произведения искусства во взаимосвязи с окружающим миром предусматривает:

– воспитание эстетического отношения к миру, включая эстетику быта, научного и технического творчества, спорта, общественных отношений;

– формирование способности к общему развитию, реализации творческого потенциала в учебной, профессиональной деятельности, самовоспитания и универсальной духовно-нравственной компетенции – «становиться лучше»;

– формирование чувства любви к Родине на основе изучения культурного наследия многонационального народа России;

– формирование художественно-эстетического мировоззрения, основанного на диалоге культур.

Модуль «Экологическое воспитание»

Реализация воспитательного потенциала работы по формированию экологической культуры, содействию сохранению окружающей среды, ресурсосбережению, воспитанию и развитию у обучающихся любви к окружающей природе предусматривает:

– развитие у обучающихся экологической культуры, бережного отношения к родной земле, природным богатствам России и мира, понимание влияния социально-экономических процессов на состояние природной и социальной среды;

– воспитание чувства ответственности за состояние природных ресурсов, формирование умений и навыков разумного природопользования, нетерпимого отношения к действиям, приносящим вред экологии; приобретение опыта эколого-направленной деятельности.

Модуль «Волонтерское движение»

Реализация воспитательного потенциала работы по формированию готовности к добровольчеству (волонтёрству) предусматривает:

– развитие навыков волонтерской деятельности через участие в подготовке и проведении социально-значимых мероприятий;

– развитие мотивации к активному и ответственному участию в общественной жизни страны, региона, университета, государственному управлению через организацию добровольческой деятельности;

– развитие способностей к сопереживанию и формированию позитивного отношения к людям, в том числе к лицам с инвалидностью и ограниченными возможностями здоровья;

– развитие компетенций сотрудничества со сверстниками, детьми младшего возраста, взрослыми в образовательной, общественно полезной, учебно-исследовательской, проектной и других видах деятельности.

РАЗДЕЛ 3. ОРГАНИЗАЦИОННЫЙ

3.1 Кадровое обеспечение

Реализация рабочей программы воспитания осуществляется квалифицированными специалистами университета, в частности Управления по внеучебной и социальной работе, которое несёт ответственность за организацию воспитательной работы в университете; Студенческого культурного центра, Студенческого спортивного клуба «Горная машина», Студенческого центра патриотического воспитания «Святогор», Волонтерского центра УГГУ, которые проводят с обучающимися мероприятия воспитательного характера; психолого-педагогической службы, кураторами, педагогом-психологом, преподавателями, функционал которых регламентируется требованиями профессиональных стандартов, должностными инструкциями и иными нормативными документами.

3.2 Нормативно-методическое обеспечение

Нормативно-методическое обеспечение воспитательной деятельности осуществляется следующим образом: воспитательная деятельность ведется в соответствии с нормативно-правовыми документами федеральных органов исполнительной власти в сфере образования, требованиями федеральных государственных образовательных стандартов, Уставом университета и локальными актами университета с учетом сложившегося опыта воспитательной деятельности, и имеющимися ресурсами в университете.

3.3 Требования к условиям работы с обучающимися с особыми образовательными потребностями

В воспитательной работе с категориями обучающихся, имеющих особые образовательные потребности: обучающиеся с инвалидностью, ограниченными возможностями здоровья, из социально уязвимых групп (воспитанники детских домов, обучающиеся из семей мигрантов, билингвы и др.), одарённые, с отклоняющимся поведением, создаются особые условия.

В системе организации воспитательной деятельности с категориями обучающихся, имеющих особые образовательные потребности, устанавливаются сотрудничество препо-

давателей, кураторов, педагогов-психологов, родителей (законных представителей) обучающихся с целью устранения нарушенных функций, развития функциональных систем обучающихся, коррекции поведения, формирования социально-значимых качеств.

При организации воспитательного пространства создаются благоприятные условия для развития социально значимых отношений обучающихся, и, прежде всего, ценностных отношений к семье, труду, своему отечеству, своей малой и большой Родине, природе, миру, знаниям, культуре, здоровью, окружающим людям, к самим.

Формирование доброжелательного отношения к обучающимся, имеющим особые образовательные потребности и их семьям со стороны всех участников образовательных отношений, а также индивидуальный подход позволяет получить им необходимые социальные навыки, знания и умения необходимые для дальнейшей профессиональной деятельности.

При организации воспитания обучающихся с особыми образовательными потребностями осуществляется ориентация на:

– налаживание эмоционально-положительного взаимодействия с окружающими для их успешной социальной адаптации и интеграции как в университете, так и в профессиональной деятельности;

– формирование доброжелательного отношения к обучающимся и их семьям со стороны всех участников образовательных отношений;

– построение воспитательной деятельности с учётом индивидуальных особенностей и возможностей каждого обучающегося;

– обеспечение психолого-педагогической поддержки семей обучающихся, содействие повышению уровня их педагогической, психологической, социальной компетентности;

– формирование личности обучающегося с особыми образовательными потребностями с использованием адекватных физическому и психическому состоянию методов воспитания;

– создание оптимальных условий совместного воспитания и обучения обучающихся с особыми образовательными потребностями и их сверстников, с использованием адекватных вспомогательных средств и педагогических приёмов, организацией совместных форм работы с педагогом-психологом и другими специалистами университета;

– личностно-ориентированный подход в организации всех видов деятельности обучающихся с особыми образовательными потребностями.

3.4 Система поощрения профессиональной успешности и проявлений активной жизненной позиции обучающихся

Поощрение профессиональной успешности и проявлений активной жизненной позиции обучающихся осуществляется следующим образом:

– выплачивается повышенная государственная академическая стипендия;

– предоставляются путевки на летний отдых и оздоровление;

– представляются кандидатуры обучающихся на стипендию Правительства Российской Федерации;

– представляются кандидатуры обучающихся на стипендию Губернатора Свердловской области;

– вручаются благодарственные письма, письма участников.

Основания для поощрения обучающихся:

– успехи в учебной деятельности;

– успехи научной деятельности;

– успехи в культурно-творческой деятельности;

– успехи в общественной деятельности;

– успехи в физкультурной деятельности;

– победы в конкурсах, олимпиадах, фестивалях, соревнованиях различного уровня;

– активное участие в культурно-массовых мероприятиях на уровне университета, округа, региона, Российской Федерации, на международном уровне;

– спортивные достижения на различных уровнях.

3.5 Анализ воспитательного процесса

Основные направления анализа воспитательного процесса:

3.5.1 Анализ условий воспитательной деятельности

Анализ воспитательной деятельности проводится по следующим позициям:

– кадровое обеспечение воспитательной деятельности (наличие специалистов, прохождение курсов повышения квалификации);

– наличие и количество студенческих объединений, клубов, предметных кружков, кружков технического творчества, спортивных секций и кружков;

– количество социальных партнеров, вовлечённых в воспитательную деятельность (предприятия, учреждения культуры, здравоохранения, правоохранительные органы, образовательные организации др.);

– участие педагогических работников университета в конкурсах, семинарах, конференциях, вебинарах по направлениям воспитательной деятельности;

– оформление предметно-пространственной среды университета.

3.5.2 Анализ состояния воспитательной деятельности

Анализ состояния воспитательной деятельности проводится по следующим позициям:

– проводимые в университете дела и реализованные проекты;

– уровень вовлеченности обучающихся в проекты и мероприятия на уровне университета, районном, городском, региональном и федеральном уровнях;

– включенность обучающихся и преподавателей в деятельность различных объединений;

– участие обучающихся в конкурсах различного уровня и направленности;

– профессионально-личностное развитие обучающихся (анализ портфолио);

– снижение негативных факторов (уменьшение числа обучающихся, состоящих на различных видах профилактического учета/контроля, снижение/отсутствие совершенных правонарушений и преступлений).

Основным способом получения информации являются: педагогическое наблюдение, анкетирование, тестирование, беседы с обучающимися и их родителями (законными представителями), педагогическими работниками, представителями студенческого совета.

Анализ проводится проректором по молодежной политике и развитию образования, начальником управления по внеучебной и социальной работе, педагогом-психологом, кураторами академических групп.

Итогом самоанализа является перечень выявленных проблем, над решением которых предстоит работать коллективу университета.

Приложение к рабочей программе воспитания

МИНОБРНАУКИ РОССИИ

ФГБОУ ВО «Уральский государственный горный университет»

УТВЕРЖДАЮ
Проректор по молодежной политике и развитию образования
_____А. В. Легостев

14.11.2024

КАЛЕНДАРНЫЙ ПЛАН ВОСПИТАТЕЛЬНОЙ РАБОТЫ
на 2024-2025 учебный год

В ходе планирования воспитательной деятельности университет учитывает воспитательный потенциал участия обучающихся в мероприятиях, проектах, конкурсах, акциях, проводимых на уровне:

Российской Федерации, в том числе:

«
Р «Большая перемена» https://bolshayaperemena.online/;
о «Лидеры России» https://лидерыроссии.рф/;
с «Мы Вместе» (волонтерство) https://onf.ru;
с отраслевые конкурсы профессионального мастерства;
и движения «Ворлдскиллс Россия»;
я движения «Абилимпикс»;

субъектов Российской Федерации, а также **отраслевые профессионально значимые события и праздники.**

№	Модуль	Курсы, группы	Сроки	Ответственные
	1. Образовательная деятельность			
1	Дисциплина «Основы российской государственности	I,II,III	01.09.2024-31.05.2025	Зубов В. В.
	2. Кураторство			
1	Воспитательное мероприятие «Час куратора»	I	01.09.2024-31.05.2025	Шехтман Д. А.
	3. Наставничество			
1	Подготовка и проведение адаптационного мероприятия «Неделя первокурсника 2024»	I	30.08.2024 - 04.09.2024	Шехтман Д. А.
	4. Основные воспитательные мероприятия			
1	Презентация студенческих общественных, спортивных, научных, творческих объединений	I	30.08.2024-04.09.2024	Шехтман Д. А.
2	Профориентационные мероприятия для студентов I курса	I	12.08.2024-17.08.2024	Коновалов П. А.
3	Спортивно-массовое мероприятие «Неделя футбола» и межнациональный футбольный турнир к Дню народного единства	I-V	01.11.2024-05.11.2024	Сухомлин С. Д.
4	Культурно-массовое мероприятие «Новогодний ректорский прием»	I-V	23.12.2024	Нижников Е. В.
5	Празднование дня Российского студенчества, Молебен святой мученице Татьяне	I-V	25.01.2025	Бачинин И. В.
6	Организация игры «Патриот»	I-V	19.02.2025-23.02.2025	Комаров А. А.
7	Праздничный концерт «День защитника отечества»	I-V	22.02.2025	Нижников Е. В.
8	Праздничный концерт «Международный женский день»	I-V	07.03.2025	Нижников Е. В.

9	Участие в первомайской демонстрации	I-V	01.05.2025	Коновалов П. А.
10	Патриотическая акция «Бессмертный полк Горного»	I-V	08.05.2025	Комаров А. А.
11	Праздничные мероприятия, посвященные 80 годовщине Победы в ВОВ	I-V	09.05.2025	Нижников Е. В.
12	Легкоатлетическая эстафета «Горняк»	I-V	17.05.2025	Сидоров С. Г.
	5. Организация предметно-пространственной среды			
13	Оформление и обновление новостных стендов	I-V	01.09.2024-30.05.2025	Пономарева Т. В.
14	Популяризация символики образовательной организации	I-V	01.09.2024-10.11.2024	Пономарева Т. В.
15	Подготовка и обновление тематических экспозиций в библиотеке университета	I-V	01.09.2024-30.05.2025	Справцева Е. А.
16	Разработка и реализация коворкинг зон для студентов	I-V	01.09.2024-30.05.2025	Коновалов П. А.
17	Оформление зданий университета, холлов, с использованием государственной символики России	I-V	10.09.2024	Комаров А. А.
	6. Взаимодействие с родителями (законными представителями)			
18	Деятельность Службы примирения университета и работа с конфликтными ситуациями	I-V	01.09.2024 – 30.05.2025	Первушина А. А.
	7. Самоуправление			
19	Обучающие мероприятия для студенческого актива УГГУ	I-V	01.09.2024-20.11.2024	Шехтман Д. А.
20	Обучающие мероприятия для активистов организационно-массовой комиссии ПСО УГГУ	I-V	14.09.2024-16.09.2024	Коновалов П. А.
21	Отчетно – выборные конференции профбюро факультетов	I-V	10.10.2024-25.10.2024	Коновалов П. А.
22	Проведение мероприятия среди студенческой молодёжи, направленного на повышение уровня медиа грамотности "Медиадиктант"	I-V	18.10.2024	Пономарева Т. В.
23	Обучающее мероприятие «ПРОФшкола Горно-механического факультета»	I-V	08.11.2024-12.11.2024	Коновалов П. А.
24	Обучающие мероприятия для активистов ФГХ	I-V	08.11.2024-12.11.2024	Коновалов П. А.
25	Интеллектуальная игра для обучающихся УГГУ «Интуиция»	I-V	10.11.2024	Коновалов П. А.

26	Интеллектуальная игра для обучающихся УГГУ «Квиз-турнир»	I-V	16.12.2024	Коновалов П. А.
27	Новогодняя студенческая елка «Елка желаний»	I-V	24.12.2024	Коновалов П. А.
28	Традиционная новогодняя лотерея среди членов профсоюза	I-V	25.12.2024	Коновалов П. А.
29	Культурно-массовое мероприятие для обучающихся УГГУ «Турнир по киберспорту»	I-V	25.12.2024	Коновалов П. А.
30	Образовательный проект «MediaLife»	I-V	10.01.2025–28.03.2025	Сухомлин С. Д.
31	Интеллектуальная онлайн игра «Что? Где? Когда?», посвященная Всероссийскому дню студента	I-V	25.01.2025	Коновалов П. А.
32	Встреча ректора университета со студенческим активом	I-V	25.01.2025	Шехтман Д. А.
33	Традиционное исполнение студенческих желаний ректором УГГУ А.В. Душиным	I-V	25.01.2025	Шехтман Д. А.
34	Образовательный проект АССК.про	I-V	15.02.2025-01.04.2025	Сухомлин С. Д.
35	Образовательный проект «GM School» для студентов и активистов УГГУ	I-V	04.04.2025-08.04.2025	Сухомлин С. Д.
36	Очный этап образовательного проекта АССК.про	I-V	01.05.2025-30.05.2025	Сухомлин С. Д.
	8. Профилактика и безопасность			
37	Подготовка к социально-психологическому тестированию (сбор сведений, проверка технических возможностей)	I-V	01.08.2024-31.08.2024	Первушина А. А.
38	Размещение информационных материалов по вопросам антитеррористической защищённости	I-V	01.09.2024-25.12.2024	Волков С. А., Пономарева Т. В.
39	Профилактика деструктивных явлений в студенческой среде (подготовка и размещение публикаций на сайте ФГХ, в сообществе «Педагог-психолог УГГУ» и подготовка информационных листов-вкладышей)	I-V	01.09.2024-25.12.2024	Первушина А.А.
40	Подготовка к социально-психологическому тестированию	I-V	01.09.2024-30.09.2024	Первушина А .А.

	(подготовка списков, генерация паролей, информационная кампания)			
41	Размещение информационных материалов об антикоррупционных мероприятиях и нормативной базе в сфере противодействия коррупции	I-V	01.09.2024-25.12.2024	Волков С. А., Пономарева Т. В.
42	Патриотическая акция, посвященная Дню солидарности в борьбе с терроризмом	I-V	03.09.2024	Старостин А. Н. Суслонов П. Е
43	Проведение социально-психологического тестирования	I-V	01.10.2024-30.10.2024	Первушина А. А.
44	Основы безопасного общения и способы защиты от негативного влияния со стороны лиц и групп деструктивной и экстремистской направленности (беседа-тренинг с обучающимися)	I-V	01.10.2024-30.10.2024	Старостин А. Н. Суслонов П. Е
45	Подготовка документации по итогам социально-психологического тестирования	I-V	01.11.2024-30.11.2024	Первушина А. А.
46	Разговор на равных (Тема: профилактика межнациональных и межконфессиональных конфликтов)	I-V	12.11.2024	Старостин А. Н.
47	Организация процедуры получения результатов социально-психологического тестирования и подготовка плана работы с лицами «группы риска»	I-V	01.12.2024-30.12.2024	Первушина А. А.
48	Профилактика деструктивных явлений в период сессии: публикация «От сессии до сессии… Продолжение»	I-V	10.01.2025	Первушина А. А.
49	Профилактика деструктивных явлений в студенческой среде: публикации информационно-просветительского, профилактического характера на психологическую тематику: «Моя свобода и/или свобода другого?» (профилактика буллинга/кибербуллинга)	I-V	01.03.2025-31.03.2025	Первушина А. А.

50	Профилактика деструктивных явлений в студенческой среде: публикации информационно-просветительского, профилактического характера на психологическую тематику: «Кому выгодно кормить наше ЭГО?» (профилактика правонарушений и экстремистских проявлений)	I-V	01.04.2025-30.04.2025	Первушина А. А.
	9. Социальное партнёрство и участие работодателей			
51	Уральский горнопромышленный форум	I-V	01.10.2024-31.10.2024	Костюк П. А.
52	Экскурсионные мероприятия (Альфа-банк)	I-V	04.12.2024	Коновалов П. А.
53	VIII Международный инженерный чемпионат Case-in	I-V	01.03.2025-31.03.2025	Костюк П. А.
54	Экскурсионные мероприятия (Екатеринбургский метрополитен)	I-V	29.03.2025	Коновалов П. А., Коренькова М. А.
55	Всероссийский фестиваль по робототехнике	I-V	01.04.2025-30.04.2025	Кухарева А. А.
56	Ярмарка студентов	I-V	20.04.2025	Коренькова М. А.
57	Уральская горнопромышленная декада	I-V	01.05.2025-30.05.2025	Валиев Н. Г. Лебзин М. С.
	10. Профессиональное развитие, адаптация и трудоустройство			
58	Профориентационные презентации для абитуриентов	I-V	01.09.2024-25.12.2024	Кухарева А. А.
59	Экскурсии по УГГУ для абитуриентов	I-V	01.09.2024-25.12.2024	Кухарева А. А.
60	Культурно-массовое мероприятие «Межвузовский Since-Slame»	I-V	02.11.2024-03.11.2024	Шехтман Д. А.
61	День памяти погибших при исполнении служебных обязанностей сотрудников органов внутренних дел	I-V	08.11.2024	Мальцев Н. В.
62	Культурно-массовое мероприятие «Экскурсия в Уральский геологический музей»	I-V	17.11.2024	Иванова Н. С.
63	Отборочный этап студенческих проектов «Проектный конвейер»	I-V	19.11.2024	Шехтман Д. А.
64	Лекция от приглашенного спикера для обучающихся о развитии личностных качеств	I-V	24.11.2024	Коновалов П. А.
65	День юриста	I-V	03.12.2024	Мальцев Н. В.

66	Тематическая выставка «Пожарное и спасательное дело в России»	I-V	09.01.2025-31.01.2025	Справцева Е. А.
67	Конкурс профессионального мастерства «Студенческий лидер УГГУ»	I-V	25.03.2025	Коновалов П. А.
68	День открытых дверей УГГУ	I-V	26.03.2025	Гензель О. В.
69	Организация и проведение мероприятия «Встреча выпускников всех поколений и День геолога»	I-V	01.04.2025-30.04.2025	Нижников Е. В.
70	Тематическая выставка «Нефтегазовая отрасль – поле для инноваций»	I-V	01.04.2025-15.04.2025	Справцева Е. А.
71	Поход студентов геологов «Тур де ФГиГ»	I-V	04.05.2025	Коновалов П. А.
72	Организация и проведение мероприятия «Торжественное вручение дипломов выпускникам УГГУ»	I-V	01.07.2025-10.07.2025	Нижников Е. В.
	11. Воспитание здорового образа жизни			
73	Проект «Уральская студенческая баскетбольная лига»	I-V	01.09.2024-25.12.2024	Сухомлин С. Д.
74	Психологическое консультирование	I-V	01.09.2024-25.06.2025	Первушина А. А.
75	Спортивно-массовое мероприятие «Турнир по Пейнтболу среди обучающихся УГГУ»	I-V	20.09.2024-24.09.2024	Сухомлин С. Д.
76	Осенний турслет	I-V	24.09.2024-26.09.2024	Комаров А. А.
77	Чемпионат УГГУ по стрельбе «Меткий стрелок»	I-V	25.10.2024-31.10.2024	Комаров А. А.
78	Спортивно-массовое мероприятие «День Рождение ССК УГГУ «Горная Машина»	I-V	07.11.2024	Сухомлин С. Д.
79	Профилактическое мероприятие «Экспресс-тестирование на ВИЧ»	I-V	18.11.2024-19.11.2024	Медянникова Н. Г.
80	Спортивно-массовое мероприятие для обучающихся УГГУ «Неделя баскетбола»	I-V	13.12.2024-20.12.2024	Сухомлин С. Д.
81	Студенческий спортивный баттл	I-V	17.12.2024	Сухомлин С. Д
82	Фестиваль зимних видов спорта, посвященный Всемирному дню снега	I-V	15.01.2025-16.01.2025	Сухомлин С. Д.
83	Внутривузовский отборочный этап чемпионата АССК России по 5-и видам спорта	I-V	15.02.2025–01.03.2025	Сухомлин С. Д.

84	Спортивно-массовое мероприятие Турнир по страйкболу среди факультетов УГГУ, посвященный 23 февраля	I-V	21.02.2025	Коновалов П. А.
85	Спортивный турнир среди женских команд факультетов УГГУ, посвященный «Международному женскому дню»	I-V	04.03.2025	Коновалов П. А.
86	Проект «От Студзачета к знаку отличия ГТО»	I-V	14.03.2025-21.03.2025	Сухомлин С. Д.
87	Ежегодная спартакиада общежитий УГГУ по баскетболу	I-V	15.03.2025	Коновалов П. А.
88	Профилактическое мероприятие для обучающихся УГГУ «Экспресс-тестирование на ВИЧ»	I-V	16.03.2025	Медянникова Н. Г.
89	Ежегодная спартакиада общежитий УГГУ по настольному теннису	I-V	16.03.2025	Коновалов П. А.
90	Ежегодная спартакиада общежитий УГГУ по стрельбе из пневматического ружья	I-V	17.03.2025	Коновалов П. А.
91	Спортивное мероприятие туристического клуба «Скалы Петра Гронского»	I-V	19.03.2025	Комаров А. А.
92	Ежегодная спартакиада общежитий УГГУ по минифутболу	I-V	22.03.2025	Коновалов П. А.
93	Ежегодная спартакиада общежитий УГГУ по волейболу	I-V	23.03.2025	Коновалов П. А.
94	Ежегодная спартакиада общежитий УГГУ по шахматам	I-V	24.03.2025	Коновалов П. А.
95	Оценка уровня информированности и отношение к проблеме эпидемии ВИЧ-инфекции среди студентов	I-V	01.04.2025-30.04.2025	Медянникова Н. Г.
96	Поход туристического клуба «Авантюрин» - «Покорение скал»	I-V	02.04.2025-03.04.2025	Комаров А. А.
97	Мероприятие, приуроченное к Всемирному дню здоровья	I-V	07.04.2025	Коновалов П. А.
98	Профилактическая акция для обучающихся УГГУ «Что выберешь ты?»	I-V	14.04.2025	Коновалов П. А.
99	Фестиваль летних уличных видов спорта «Горный X-games»	I-V	06.06.2025	Сухомлин С. Д.
	12. Художественно-эстетическое воспитание			

100	Культурно-массовое мероприятие «День знаний»	I-V	01.09.2024	Нижников Е. В
101	Участие университетской команды КВН в центральной/официальной лиге МС КВН (полуфинал)	I-V	01.09.2024 30.10.2024	Нижников Е. В
102	Участие коллектива УГГУ «ГрандMajor» в Международном фестивале по «Мажореткам»	I-V	01.10.2024-30.10.2024	Нижников Е. В.
103	Культурно-массовое мероприятие для обучающихся УГГУ «Литературный вечер»	I-V	07.10.2024	Коновалов П. А.
104	Культурно-массовое мероприятие «День культуры африканских стран»	I-V	12.10.2024	Иванова Н. С.
105	Культурно-массовое мероприятие для обучающихся УГГУ – Флешмоб, посвященный Дню первокурсника	I-V	14.10.2024-21.10.2024	Коновалов П. А.
106	Культурно-массовое мероприятие Смотр Художественной Самодеятельности для обучающихся первого курса	I-V	20.10.2024	Коновалов П. А.
107	Культурно-массовое мероприятие «День первокурсника»	I-V	21.10.2024	Нижников Е. В.
108	Международная просветительская акция «Большой этнографический диктант»	I-V	01.11.2024-30.11.2024	Старостин А. Н., Суслонов П. Е.
109	Участие университетской команды КВН в центральной/официальной лиге МС КВН (финал)	I-V	01.11.2024-30.11.2024	Нижников Е. В.
110	Фестиваль команд КВН «Уральские горы юмора»	I-V	25.11.2024	Нижников Е. В.
111	Культурно-массовое мероприятие для обучающихся УГГУ «Зимний бал 2024»	I-V	23.12.2024	Коновалов П. А.
112	Культурно-массовое мероприятие «Новый Год для детей работников УГГУ»	I-V	23.12.2024	Шехтман Д. А.
113	Культурно-массовое мероприятие «Новый год для иностранных студентов УГГУ». Конкурс рассказов о национальных новогодних традициях	I-V	24.12.2024	Иванова Н. С.
114	Конкурс красоты «Мисс и Мистер УГГУ-2025»	I-V	24.03.2025	Нижников Е. В.
115	Культурно-массовое мероприятие для обучающихся	I-V	21.04.2025	Коновалов П. А.

	УГГУ «Смотр художественной самодеятельности»			
116	Отчетный концерт студенческого культурного центра	I-V	26.05.2025	Нижников Е. В.
	13. Экологическое воспитание			
117	Экологическая акция по сбору отработанных батареек и пластиковых крышечек	I-V	01.09.2024-30.09.2024	Ершова А. А.
118	Реализация проекта «Экодворы» с Всероссийским экологическим движением «Делай!»	I-V	01.09.2024-30.12.2024	Ершова А. А.
119	Проведение субботников, совместно с Всероссийским экологическим движением «Делай!»	I-V	20.09.2024-20.10.2024	Ершова А. А.
120	Посадки саженцев деревьев с Всероссийским экологическим движением «Делай!»	I-V	20.09.2024-20.11.2024	Ершова А. А.
121	Экологические занятия в школах г. Екатеринбург	I-V	01.01.2025-30.04.2025	Ершова А. А.
122	Выезд эковолонтеров университета ИЭФ-TRIP “Источники”	I-V	17.02.2025	Коновалов П. А.
123	Проведение субботников, совместно с Всероссийским экологическим движением «Делай!»	I-V	01.04.2025-30.04.2025	Ершова А. А.
124	Выезд эковолонтеров университета ИЭФ-TRIP «Челябинская область»	I-V	11.05.2025	Коновалов П. А.
	14. Волонтерское движение			
125	Ежегодная благотворительная акция «Полезная макулатура»	I-V	01.11.2024-01.12.2024	Коновалов П. А., Ершова А. А.
126	День добровольца (волонтера) в России	I-V	05.12.2024	Ершова А. А.
127	Акция, приуроченная к национальному дню донора в России	I-V	26.04.2025	Коновалов П. А.
128	Посещение волонтерами ветеранов ВОВ и тружеников тыла, приуроченное ко «Дню Победы»	I-V	02.05.2025-11.05.2025	Ершова А. А.

МИНОБРНАУКИ РОССИИ

ФГБОУ ВО «Уральский государственный горный университет»

УТВЕРЖДАЮ
Проректор по учебно-методическому комплексу
_____ С.А. Упоров

ПРОГРАММА ГОСУДАРСТВЕННОЙ ИТОГОВОЙ АТТЕСТАЦИИ

Специальность
21.05.04 Горное дело

Специализация
Менеджмент и экономика горнопромышленного производства

квалификация выпускника: **специалист**

год набора: 2024

Автор: Мочалова Л.А., доцент, д.э.н.; Душин А.В., доцент, д.э.н.

Одобрена на заседании кафедры	Рассмотрена методической комиссией
Экономики и менеджмента	Инженерно-экономического факультета
(название кафедры)	*(название факультета)*
Зав. кафедрой _____ *(подпись)*	Председатель _____ *(подпись)*
Мочалова Л.А.	Мочалова Л.А.
(Фамилия И.О.)	*(Фамилия И.О.)*
Протокол № 2 от 04.10.2023	Протокол № 2 от 20.10.2023
(Дата)	*(Дата)*

Екатеринбург

СОДЕРЖАНИЕ

ВВЕДЕНИЕ…… 3

1 МЕТОДИЧЕСКИЕ РЕКОМЕНДАЦИИ ПО ВЫПОЛНЕНИЮ ВЫПУСКНОЙ КВАЛИФИКАЦИОННОЙ РАБОТЫ……. 3
1.1 Требования к выпускной квалификационной работе……. 3
1.2 Порядок выполнения выпускной квалификационной работы…… 24

2 КРИТЕРИИ ОЦЕНКИ РЕЗУЛЬТАТОВ ВЫПОЛНЕНИЯ И ЗАЩИТЫ ВЫПУСКНОЙ КВАЛИФИКАЦИОННОЙ РАБОТЫ…… 26

3 ОЦЕНОЧНЫЕ МАТЕРИАЛЫ…….. 28
3.1 Тематика выпускных квалификационных работ……. 28
3.2 Теоретические вопросы государственной итоговой аттестации, оценивающие сформированность универсальных компетенций…….. 29
3.3 Теоретические вопросы государственной итоговой аттестации, оценивающие сформированность общепрофессиональных компетенций…….. 30

4. ПЕРЕЧЕНЬ УЧЕБНОЙ ЛИТЕРАТУРЫ И РЕСУРСОВ СЕТИ ИНТЕРНЕТ, НЕОБХОДИМЫХ ДЛЯ ПРОВЕДЕНИЯ ГИА…… 32

5. ПЕРЕЧЕНЬ ИНФОРМАЦИОННЫХ ТЕХНОЛОГИЙ, ИСПОЛЬЗУЕМЫХ ПРИ ПРОВЕДЕНИИ ГИА, ВКЛЮЧАЯ ПЕРЕЧЕНЬ ПРОГРАММНОГО ОБЕСПЕЧЕНИЯ И ИНФОРМАЦИОННЫХ СПРАВОЧНЫХ СИСТЕМ…….……... 35

ПРИЛОЖЕНИЯ……. 37

ВВЕДЕНИЕ

Программа государственной итоговой аттестации по основной профессиональной образовательной программе по специальности 21.05.04 Горное дело, специализации «Менеджмент и экономика горнопромышленного производства» составлена в соответствии с требованиями:

- Порядка проведения государственной итоговой аттестации по образовательным программам высшего образования – программам бакалавриата, программам специалитета и программам магистратуры, утвержденного приказом Министерства образования и науки Российской Федерации от 29.06.2015 № 636 (в ред. Приказов Минобрнауки России от 09.02.2016 №86, от 28.04.2016 №502);

- Федерального государственного образовательного стандарта высшего образования - специалитет по специальности 21.05.04 Горное дело, утверждённого приказом Минобрнауки России от 12.08.2020 № 987;

- локальных нормативных актов университета, регламентирующих порядок проведения государственной итоговой аттестации.

Программа государственной итоговой аттестации включает:

1. Требования к выпускным квалификационным работам и порядку их выполнения (методические рекомендации по выполнению выпускной квалификационной работы).

2. Критерии оценки результатов выполнения и защиты выпускной квалификационной работы.

3. Оценочные материалы.

Приложения.

1.МЕТОДИЧЕСКИЕ РЕКОМЕНДАЦИИ ПО ВЫПОЛНЕНИЮ ВЫПУСКНОЙ КВАЛИФИКАЦИОННОЙ РАБОТЫ

1.1.Требования к выпускной квалификационной работе

1.1.1. Сущность выпускной квалификационной работы

Государственная итоговая аттестация представляет собой процесс итоговой проверки и оценки компетенций выпускника, полученных в результате обучения. Государственная итоговая аттестация выпускника высшего учебного заведения является обязательной и осуществляется после освоения образовательной программы в полном объеме. Цель государственной итоговой аттестации выпускников – установление уровня готовности выпускника к выполнению профессиональных задач.

Государственная итоговая аттестации выпускников, завершивших освоение основной профессиональной образовательной программы по специальности 21.05.04 Горное дело, специализации «Менеджмент и экономика горнопромышленного производства» осуществляется в форме подготовки к процедуре защиты и процедуры защиты выпускной квалификационной работы.

Трудоемкость государственной итоговой аттестации – 18 з.е.:

- выполнение, подготовка к процедуре защиты выпускной квалификационной работы – 15 з.е.;

- защита выпускной квалификационной работы – 3 з.е.

Трудоемкость государственной итоговой аттестации				
кол-во з.е.	часы			
	общая	контактная работа	СР	
15	540	33	507	Выполнение, подготовка к процедуре защиты выпускной квалификационной работы
3	108	2	106	Защита выпускной квалификационной работы

Выпускная квалификационная работа представляет собой самостоятельную и логически завершенную квалификационную работу, связанную с решением задач того вида (видов) деятельности, к которым готовится бакалавр.

1.1.2. Цели и задачи выпускной квалификационной работы

Цель выполнения выпускной квалификационной работы:

систематизация, закрепление и расширение теоретических и практических знаний по специальности 21.05.04 Горное дело, специализации «Менеджмент и экономика горнопромышленного производства» и применение этих знаний при решении конкретных научных и производственных задач;

развитие навыков ведения самостоятельной работы и применения методик исследования и экспериментирования при решении разрабатываемых в выпускной квалификационной работе проблем и вопросов;

выяснение подготовленности обучающихся для самостоятельной работы по задачам профессиональной деятельности, определенных ФГОС ВО по специальности 21.05.04 Горное дело и соответствующей ОПОП.

Выпускная квалификационная работа выполняется на материалах организаций (баз практики) с учетом проблем, требующих решения в данной организации.

Основными задачами, которые должен решить обучающийся при выполнении выпускной квалификационной работы являются:

обоснование актуальности и значимости выбранной темы работы с точки зрения теории и практики управления деятельностью предприятия, составление программы исследования;

изучение теоретических положений по проблеме, сущности экономических категорий и процессов, нормативной документации, составление литературного обзора по проблеме исследования;

обоснование необходимости и возможности применения определенных современных методик принятия управленческих решений по задачам, поставленным в работе;

сбор необходимой для проведения исследования информации с привлечением первичных и вторичных источников и использованием соответствующих методов;

проведение экономического анализа состояния объекта исследования с использованием соответствующих методов обработки информации, выявление тенденций изменения экономических показателей, и проблем, требующих решения или совершенствования;

разработка практических рекомендаций и предложений, их экономическое и организационное обоснование, необходимое и достаточное для решаемой задачи;

обобщение результатов проведенных исследований, формулирование выводов о степени достижения целей, поставленных в работе, и возможности практического применения предложенных разработок;

оформление ВКР в соответствии с нормативными требованиями.

В ходе государственной итоговой аттестации проверяется сформированность следующих компетенций:

универсальных

Категория (группа) универсальных компетенций	Код и наименование универсальной компетенции	Код и наименование индикатора достижения универсальной компетенции
Системное и критическое мышление	УК-1. Способен осуществлять поиск, критический анализ и синтез информации, применять системный подход для решения	УК-1.1. Выбирает информационные ресурсы для поиска информации в соответствии с поставленной задачей УК-1.2. Оценивает соответствие выбранного информационного ресурса критериям полноты и аутентичности

Категория (группа) универсальных компетенций	Код и наименование универсальной компетенции	Код и наименование индикатора достижения универсальной компетенции
	поставленных задач	УК-1.3. Систематизирует обнаруженную информацию, полученную из разных источников, в соответствии с требованиями и условиями задачи УК-1.4. Использует системный подход для решения поставленных задач.
Разработка и реализация проектов	УК-2. Способен определять круг задач в рамках поставленной цели и выбирать оптимальные способы их решения, исходя из действующих правовых норм, имеющихся ресурсов и ограничений	УК-2.1. Формулирует цели, задачи, обосновывает актуальность, значимость проекта при разработке его концепции в рамках выявленной проблемы; оценивает ожидаемые результаты и области их применения. УК-2.2. Предлагает процедуры и механизмы внедрения стандартов, исходя из действующих правовых норм, организации информационного обеспечения в сфере проектного управления для повышения эффективности его осуществления.
Командная работа и лидерство	УК-3. Способен осуществлять социальное взаимодействие и реализовывать свою роль в команде	УК-3.1. Взаимодействует с другими членами команды для достижения поставленной задачи УК-3.2. Выбирает стратегии поведения в команде в зависимости от условий
Коммуникация	УК-4. Способен осуществлять деловую коммуникацию в устной и письменной формах на государственном языке Российской Федерации и иностранном(ых) языке(ах)	УК-4.1. Демонстрирует умение вести обмен деловой информацией в устной и письменной формах на государственном языке. УК-4.2. Демонстрирует умение вести обмен деловой информацией в устной и письменной формах не менее чем на одном иностранном языке. УК-4.3. Использует современные информационно-коммуникативные средства для коммуникации.
Межкультурное взаимодействие	УК-5. Способен воспринимать межкультурное разнообразие общества в социально-историческом, этическом и философском контекстах	УК-5.1. Толерантно воспринимает социальные, этнические, конфессиональные и культурные различия УК-5.2. Анализирует современное состояние общества на основе знания истории. УК-5.3 Интерпретирует проблемы современности с позиций этики и философских знаний.
Самоорганизация и саморазвитие (в том числе здоровье сбережение)	УК-6. Способен управлять своим временем, выстраивать и реализовывать траекторию	УК-6.1. Эффективно планирует собственное время. УК-6.2. Планирует траекторию своего профессионального развития и предпринимает шаги по ее реализации

Категория (группа) универсальных компетенций	Код и наименование универсальной компетенции	Код и наименование индикатора достижения универсальной компетенции
	саморазвития на основе принципов образования в течение всей жизни	УК-6.3. Адекватно определяет свою самооценку, осуществляет самопрезентацию, составляет резюме
	УК-7. Способен поддерживать должный уровень физической подготовленности для обеспечения полноценной социальной и профессиональной деятельности	УК-7.1. Использует основы физической культуры для осознанного выбора здоровьесберегающих технологий с учетом внутренних и внешних условий реализации конкретной профессиональной деятельности. УК-7.2. Выполняет индивидуально подобранные комплексы оздоровительной или адаптивной физической культуры. УК-7.3. Выбирает и применяет рациональные способы и приемы сохранения физического здоровья, профилактики заболеваний, психофизического и нервно-эмоционального утомления
Безопасность жизнедеятельности	УК-8. Способен создавать и поддерживать в повседневной жизни и в профессиональной деятельности безопасные условия жизнедеятельности для сохранения природной среды, обеспечения устойчивого развития общества, в том числе при угрозе и возникновении чрезвычайных ситуаций и военных конфликтов	УК-8.1. Выявляет возможные угрозы для жизни и здоровья в повседневной и профессиональной деятельности. УК-8.2. Понимает, как создавать и поддерживать безопасные условия жизнедеятельности, том числе при возникновении чрезвычайных ситуаций и военных конфликтов. УК-8.3. Демонстрирует приемы оказания первой помощи
Инклюзивная компетентность	УК-9. Способен использовать базовые дефектологические знания в социальной и профессиональной сферах	УК-9.1. Применяет базовые дефектологические знания в социальной и профессиональной сферах УК 9.2. Применяет навыки взаимодействия в социальной и профессиональной сферах с лицами из числа инвалидов и лицами с ограниченными возможностями здоровья
Экономическая культура, в том числе финансовая грамотность	УК-10. Способен принимать обоснованные экономические решения в различных областях жизнедеятельности	УК-10.1. Понимает основные проблемы, базовые принципы и законы функционирования экономики, роль государства в экономическом развитии УК-10.2. Понимает поведение потребителей и производителей экономических благ, особенности рынков факторов производства

Категория (группа) универсальных компетенций	Код и наименование универсальной компетенции	Код и наименование индикатора достижения универсальной компетенции
		УК-10.3. Понимает цели, виды и инструменты государственной экономической политики и их влияние на субъектов экономики УК-10.4. Применяет методы личного финансового планирования, использует финансовые инструменты для управления собственным бюджетом, контролирует личные финансовые риски
Гражданская позиция	УК-11. Способен формировать нетерпимое отношение к проявлениям экстремизма, терроризма, коррупционному поведению и противодействовать им в профессиональной деятельности	УК-11.1. Знает законодательство, направленное на борьбу с экстремизмом, терроризмом, коррупцией УК-11.2 Понимает правовые нормы, обеспечивающие борьбу с экстремизмом, терроризмом, коррупцией в различных областях жизнедеятельности

общепрофессиональных

Наименование категории (группы) общепрофессиональных компетенций	Код и наименование общепрофессиональной компетенции выпускника	Код и наименование индикатора достижения общепрофессиональной компетенции
Применение фундаментальных знаний	ОПК-1. Способен применять законодательные основы в областях недропользования, обеспечения экологической и промышленной безопасности при поисках, разведке и разработке месторождений твердых полезных ископаемых, строительстве и эксплуатации подземных объектов	ОПК-1.1. Анализирует законодательные основы в областях недропользования, обеспечения экологической и промышленной безопасности ОПК-1.2. Проверяет документацию на соответствие требованиям законодательства и нормативно-правовых актов в области недропользования, экологической и промышленной безопасности
	ОПК-2. Способен применять навыки анализа горно-геологических условий при эксплуатационной разведке и добыче твердых полезных ископаемых, а также при строительстве и эксплуатации подземных объектов	ОПК-2.1. Анализирует горно-геологические условия при эксплуатационной разведке ОПК-2.2. Анализирует горно-геологические условия при добыче твердых полезных ископаемых, а также при строительстве и эксплуатации подземных объектов
	ОПК-3. Способен применять методы геолого-промышленной оценки месторождений твердых полезных ископаемых, горных отводов	ОПК-3.1. Выбирает и применяет методы геолого-промышленной оценки месторождений твердых полезных ископаемых, горных отводов ОПК-3.2. Анализирует данные геолого-промышленной оценки для определения основных параметров разработки месторождений твердых полезных ископаемых и горных отводов
	ОПК-4. Способен с естественнонаучных позиций оценивать строение, химиче-	ОПК-4.1. Исследует строение, химический и минеральный состав земной коры ОПК-4.2. Анализирует и оценивает морфо-

Наименование категории (группы) общепрофессиональных компетенций	Код и наименование общепрофессиональной компетенции выпускника	Код и наименование индикатора достижения общепрофессиональной компетенции
	ский и минеральный состав земной коры, морфологические особенности и генетические типы месторождений твердых полезных ископаемых при решении задач по рациональному и комплексному освоению георесурсного потенциала недр	логические особенности рудных тел и генетических типов месторождений твердых полезных ископаемых
	ОПК-5. Способен применять методы анализа, знания закономерностей поведения, управления свойствами горных пород и состоянием массива в процессах добычи и переработки полезных ископаемых, а также при строительстве и эксплуатации подземных объектов	ОПК-5.1. Исследует физико-механические, физико-технические свойства горных пород, породных массивов, техногенных отложений и их структурно-механические особенности ОПК-5.2. Использует нормативные документы в области определения свойств пород, породных массивов, техногенных отложений
	ОПК-6. Способен применять методы анализа и знания закономерностей поведения и управления свойствами горных пород и состоянием массива в процессах добычи и переработки твердых полезных ископаемых, а также при строительстве и эксплуатации подземных объектов	ОПК-6.1. Анализирует закономерности поведения и управления свойствами горных пород ОПК-6.2. Оценивает напряженно-деформированное состояние горного массива при добыче и переработке твердых полезных ископаемых, а также при строительстве и эксплуатации подземных объектов
	ОПК-7. Способен применять санитарно-гигиенические нормативы и правила при поисках, разведке и разработке месторождений твердых полезных ископаемых, строительстве и эксплуатации подземных объектов	ОПК-7.1. Использует гигиенические нормативы, санитарные нормы и правила при проектировании, строительстве и эксплуатации предприятий по эксплуатационной разведке, добыче и переработке твердых полезных ископаемых и подземных объектов. ОПК-7.2. Идентифицирует факторы производственной среды и трудового процесса
Техническое проектирование	ОПК-8. Способен работать с программным обеспечением общего, специального назначения и моделирования горных и геологических объектов	ОПК-8.1. Использует прикладное программное обеспечение общего назначения ОПК-8.2 Использует прикладное программное обеспечения специального назначения и моделирования горных и геологических объектов
	ОПК-9. Способен осуществлять техническое руководство горными и взрывными работами при поисках, разведке и разработке месторождений твердых полезных ископаемых, строительстве и эксплуатации подземных объектов, непосредственно управлять процессами на производ-	ОПК-9.1. Осуществляет подбор основных параметров подземных сооружений и технологических процессов при ведении горно-строительных работ ОПК-9.2. Осуществляет обоснованный выбор способа, параметров и технологии ведения взрывных работ ОПК-9.3 На основе нормативных документов, разрабатывает рабочую документацию регламентирующую порядок выполнения горных работ и

Наименование категории (группы) общепрофессиональных компетенций	Код и наименование общепрофессиональной компетенции выпускника	Код и наименование индикатора достижения общепрофессиональной компетенции
	ственных объектах, в том числе в условиях чрезвычайных ситуаций	функционирование технических систем горного производства
	ОПК-10. Способен применять основные принципы технологий эксплуатационной разведки, добычи, переработки твердых полезных ископаемых, строительства и эксплуатации подземных объектов	ОПК-10.1. Осуществляет обоснованный выбор технологии разработки месторождений полезных ископаемых, строительства и эксплуатации подземных объектов ОПК-10.2. Применяет основные принципы технологии переработки твердых полезных ископаемых ОПК-10.3. Демонстрирует понимание задач профессиональной деятельности в горном деле, целей собственной деятельности с учетом карьерных возможностей, временной перспективы развития деятельности и требований рынка труда
Техническое проектирование	ОПК-11. Способен разрабатывать и реализовывать планы мероприятий по снижению техногенной нагрузки производства на окружающую среду при эксплуатационной разведке, добыче и переработке твердых полезных ископаемых, а также при строительстве и эксплуатации подземных объектов	ОПК-11.1. Анализирует производственные процессы и их воздействие на окружающую среду ОПК-11.2. Разрабатывает планы мероприятий по снижению техногенной нагрузки производства на окружающую среду ОПК-11.3. Использует способы и методы контроля состояния окружающей среды
	ОПК-12. Способен определять пространственно-геометрическое положение объектов, осуществлять необходимые геодезические и маркшейдерские измерения, обрабатывать и интерпретировать их результаты	ОПК-12.1. Определяет пространственно-геометрическое положение объектов на земной поверхности, в подземных и открытых горных выработках, осуществляют вынос проектов в натуру и их контроль, подсчет объемов горных и строительных работ с использованием маркшейдерско-геодезических приборов и инструментов ОПК-12.2. Обрабатывает результаты маркшейдерско-геодезических измерений и осуществляет их интерпретацию ОПК-12.3. Создает и пополняет маркшейдерско-геодезическую и горно-графическую документации
	ОПК-13. Способен оперативно устранять нарушения производственных процессов, вести первичный учет выполняемых работ, анализировать оперативные и текущие показатели производства, обосновывать предложения по совершенствованию организации производства	ОПК-13.1. Осуществляет с учетом требований рыночной конъюнктуры и современных достижений науки и техники разработку мер по совершенствованию систем управления производством в целях реализации стратегии предприятия и достижения наибольшей эффективности производства и повышения качества работы ОПК-13.2. Анализирует состояние действующих систем управления производством и разрабатывает мероприятия по ликвидации выявленных недостатков и их предупреждению

Наименование категории (группы) общепрофессиональных компетенций	Код и наименование общепрофессиональной компетенции выпускника	Код и наименование индикатора достижения общепрофессиональной компетенции
		ОПК-13.3. Участвует в составлении проектов перспективных и текущих планов развития производства, в разработке рациональных организационных структур управления производством ОПК-13.4. Изучает и обобщает передовой отечественный и зарубежный опыт в области организации управления производством, разрабатывает предложения по его внедрению
Техническое проектирование	ОПК-14. Способен разрабатывать проектные инновационные решения по эксплуатационной разведке, добыче, переработке твердых полезных ископаемых, строительству и эксплуатации подземных объектов	ОПК-14.1. Принимает участие в разработке проектных инновационных решений ОПК-14.2. Обосновывает комплекс взаимосвязанных решений, обеспечивающих разработку инновационного проекта ОПК-14.3. Создает технологические линии автоматизированного проектирования разведки и эксплуатации месторождений
	ОПК-15. Способен в составе творческих коллективов и самостоятельно, контролировать соответствие проектов требованиям стандартов, техническим условиям и документам промышленной безопасности, разрабатывать, согласовывать и утверждать в установленном порядке технические и методические документы, регламентирующие порядок, качество и безопасность выполнения горных, горностроительных и взрывных работ	ОПК-15.1. Участвует в разработке и согласовании проектов с учетом требований нормативной документации и законодательных актов ОПК-15.2. Использует требования, регламентирующие порядок, качество и безопасность выполнения горных, горно-строительных и взрывных работ при разработке технических и методических документов
	ОПК-16. Способен применять навыки разработки систем по обеспечению экологической и промышленной безопасности при производстве работ по эксплуатационной разведке, добыче и переработке твердых полезных ископаемых, строительству и эксплуатации подземных объектов	ОПК-16.1. Участвует в разработке систем обеспечения экологической и промышленной безопасности с учетом требования законодательства и нормативных документов ОПК 16.2. Выполняет расчеты технических средств и систем безопасности
	ОПК-17. Способен применять методы обеспечения промышленной безопасности, в том числе в условиях чрезвычайных ситуаций, при производстве работ по эксплуатационной разведке, добыче и переработке твердых полезных ископаемых, строительству и эксплуатации подзем-	ОПК-17.1. Определяет способ применения методов обеспечения промышленной безопасности ОПК-17.2. Владеет алгоритмом применения планов мероприятий по локализации и ликвидации последствий аварий и чрезвычайных ситуаций

Наименование категории (группы) общепрофессиональных компетенций	Код и наименование общепрофессиональной компетенции выпускника	Код и наименование индикатора достижения общепрофессиональной компетенции
	ных объектов	
Исследование	ОПК-18. Способен участвовать в исследованиях объектов профессиональной деятельности и их структурных элементов	ОПК-18.1. Владеет методикой научного исследования в предметной области ОПК-18.2. Демонстрирует знание основных методов моделирования и обработки данных в научных исследованиях
	ОПК-19. Способен выполнять маркетинговые исследования, проводить экономический анализ затрат для реализации технологических процессов и производства в целом	ОПК-19.1. Понимает перспективы развития соответствующей отрасли экономики, организацию, планирование и экономику проектирования и инженерных изысканий; основы экономики, организации труда и организации производства; основы трудового законодательства ОПК-19.2. Анализирует работу цехов и участков, изыскивает возможности сокращения цикла изготовления продукции, выполнения работ (услуг), выявляет производственные резервы оптимизации времени, объемов, и разрабатывает предложения по их использованию, проводит экономический анализ затрат ОПК-19.3. Участвует в проведении маркетинговых исследований и прогнозировании развития производства ОПК-19.4. Разрабатывает мероприятия по совершенствованию трудовых процессов и операций, применению современных технических средств управления производством с необходимыми расчетами экономической эффективности их внедрения
Интеграция науки и образования	ОПК-20. Способен участвовать в разработке и реализации образовательных программ в сфере своей профессиональной деятельности, используя специальные научные знания	ОПК-20.1. Владеет методикой обобщения результатов научных исследований при разработке образовательных программ в сфере профессиональной деятельности ОПК-20.2. Демонстрирует готовность использовать законченные исследования в учебном процессе
Информационно-коммуникационные технологии для профессиональной деятельности	ОПК-21. Способен понимать принципы работы современных информационных технологий и использовать их для решения задач профессиональной деятельности	ОПК-21.1. Понимает основные принципы работы современных информационных технологий ОПК-21.2. Применяет современные информационные технологии для решения задач профессиональной деятельности

профессиональных

Задача профессиональной деятельности	Код и наименование профессиональной компетенции	Код и наименование индикатора достижения профессиональной компетенции	Основание
Использование фундаментальных знаний для решения современных прикладных инже-	ПК-1.1. Способен демонстрировать знание и понимание фундаментальных наук, а также знания в меж-	ПК-1.1.1. Выявляет естественно-научную сущность проблем, возникающих в ходе профессиональной деятельности, привлекает для их решения соответству-	Анализ опыта, требования рынка труда

Задача профессиональной деятельности	Код и наименование профессиональной компетенции	Код и наименование индикатора достижения профессиональной компетенции	Основание
нерных задач	дисциплинарных областях, позволяющие решать современные прикладные инженерные задачи	ющий физико-математический аппарат ПК-1.1.2. Использует положения, законы и методы естественных наук при решении профессиональных задач ПК-1.1.3. Использует знания в междисциплинарных областях при решении прикладных инженерных задач и эксплуатации технических средств разработки месторождений	
Организация систем управления охраной труда в горной промышленности	ПК-1.2. Способен к внедрению, обеспечению функционирования и мониторингу систем управления охраной труда в горной промышленности	ПК-1.2.1. Использует нормативное обеспечение системы управления охраной труда и подготовки работников в области охраны труда ПК-1.2.2. Принимает участие в сборе, обработке и передаче информации по вопросам условий и охраны труда, снижение уровней профессиональных рисков ПК-1.2.3. Контролирует соблюдение законодательства в области охраны труда и промышленной безопасности	Анализ опыта, требования рынка труда
Организация и управление процессами горнопромышленных производств	ПК-1.3. Способен к организации и управлению производственными процессами горнодобывающих и перерабатывающих производств	ПК-1.3.1. Использует современные методы управления производственными процессами горнодобычного производства ПК-1.3.2. Участвует в организации управления процессами горного предприятия ПК-1.3.3. Планирует производственную и финансовую деятельность горного предприятия	
Планирование и организация открытых горных работ	ПК-1.4. Способен обосновывать главные параметры карьера, вскрытие карьерного поля, системы открытой разработки, режим горных работ, технологию и механизацию открытых горных работ	ПК-1.4.1. Разрабатывает планы ведения горных работ и обосновывает потребность в ресурсах для выполнения производственной программы ПК-1.4.3. Обосновывает показатели интенсивности отработки, параметры вскрытия и систем разработки при	

Задача профессиональной деятельности	Код и наименование профессиональной компетенции	Код и наименование индикатора достижения профессиональной компетенции	Основание
		проектировании и планировании горных работ ПК-1.4.4. Участвует в формировании стратегии развития горного производства на основе комплексного использования георесурсов, включая обоснование режима горных работ, комплексной механизации и порядка отработки	
Разработка отдельных частей проектов строительства, реконструкции и перевооружения объектов открытых горных работ	ПК-1.5. Способен разрабатывать отдельные части проектов строительства, реконструкции и перевооружения объектов открытых горных работ, проектную и техническую документацию с учетом требований промышленной безопасности	ПК-1.5.1. Разрабатывает локальные проекты строительства, реконструкции и технического перевооружения объектов открытых горных работ ПК-1.5.2. Владеет современной нормативной базой, необходимой для разработки проектной и технической документации ПК-1.5.3. Использует актуальные требования промышленной безопасности при разработке проектной документации	
Планирование и организация горно-строительных работ	ПК-1.6. Способен разрабатывать технологические схемы и календарный план строительства, выбирать способы, технику и технологию горно-строительных работ, ориентируясь на инновационные разработки, обеспечивать технологическую и экологическую безопасность жизнедеятельности, составлять необхо-	ПК.1.6.1. Разрабатывает и составляет необходимую техническую и финансовую документацию, технологические схемы и календарный план строительства ПК-1.6.2. Выбирает способы, технику и технологию горно-строительных работ, ориентируясь на инновационные разработки	Анализ опыта, требования рынка труда

Задача профессиональной деятельности	Код и наименование профессиональной компетенции	Код и наименование индикатора достижения профессиональной компетенции	Основание
	димую техническую и финансовую документацию		
Технико-экономическое обоснование принимаемых и реализуемых проектных решений	ПК-1.7. Способен проводить технико-экономический анализ, комплексно обосновывать принимаемые и реализуемые проектные решения, изыскивать возможности совершенствования горно-промышленного производства	ПК-1.7.1. Проводит технико-экономический анализ, комплексно обосновывает принимаемые и реализуемые решения, изыскивает возможности совершенствования горно-строительных работ ПК-1.7.2. Содействует обеспечению подразделений предприятия необходимыми техническими данными, документами, материалами, оборудованием ПК-1.7.3. Участвует в работах по исследованию, разработке проектов и программ строительной организации	
Применение знаний экономической и управленческой теории при решении прикладных профессиональных задач	ПК-1.8. Способен решать профессиональные задачи на основе знаний экономической и управленческой теории	ПК-1.8.1. Решает профессиональные задачи на основе знаний экономической теории ПК-1.8.2. Решает профессиональные задачи на основе знаний управленческой теории	Анализ опыта, требования рынка труда
Экономический анализ деятельности организации	ПК-1.9. Способен производить расчет и анализ экономических показателей результатов деятельности организации	ПК-1.9.1. Осуществляет формирование и проверку планов финансово-экономического развития организации ПК-1.9.2. Выбирает и применяет статистические, экономико-математические методы исследования количественных и качественных показателей деятельности организации ПК-1.9.3. Проводит расчеты экономических и финансово-экономических показателей на основе типовых методик с учетом нормативных правовых актов ПК-1.9.4. Осуществляет расчет влияния внутренних и внешних факторов на экономические показатели организации ПК-1.9.5. Определяет экономическую эффективность организации труда и производства, внедрение	Анализ опыта, требования рынка труда

		инновационных технологий ПК-1.9.6. Проводит экономический анализ хозяйственной деятельности организации ПК-1.9.7. Определяет резервы повышения эффективности деятельности организации	
Планирование и прогнозирование экономической деятельности организации	ПК-1.10. Способен готовить экономические обоснования для стратегических и оперативных планов развития организации	ПК-1.10.1. Осуществляет контроль хода выполнения планов финансово-хозяйственной деятельности по организации и ее подразделениям ПК-1.10.2. Разрабатывает эконометрические и финансово-экономические модели исследуемых процессов, явлений и объектов, относящихся к сфере профессиональной деятельности; осуществляет оценку и интерпретацию полученных результатов ПК-1.10.3. Разрабатывает меры по обеспечению режима экономии, повышению рентабельности производства, конкурентоспособности выпускаемой продукции, производительности труда, снижению издержек на производство и реализацию продукции, устранению потерь и непроизводительных расходов ПК-1.10.4. Разрабатывает систему финансово-экономических показателей организации ПК-1.10.5. Составляет экономические разделы планов организации с учетом стратегического управления	*Трудовые функции* в рамках ОТФ «В. Планирование и прогнозирование экономической деятельности организации» проф. стандарта «Экономист предприятия»
Планирование и прогнозирование экономической деятельности организации	ПК-1.11. Способен осуществлять управление ключевыми экономическими показателями и бизнес-процессами	ПК-1.11.1. Разрабатывает и обосновывает финансово-экономические показатели, характеризующие деятельность хозяйствующих субъектов, и методики их расчета ПК-1.11.2. Осуществляет поиск, анализ и оценку источников информации для проведения экономических расчетов ПК-1.11.3. Проводит оценку эффективности проектов и анализирует предложения по их	*Трудовые функции* в рамках ОТФ «В. Планирование и прогнозирование экономической деятельности организации» проф. стандарта «Экономист предприятия»

		совершенствованию ПК-1.11.4. Прогнозирует динамику основных финансово-экономических показателей деятельности организации ПК-1.11.5. Разрабатывает стратегию развития и функционирования организации и ее подразделений	
Организация процессов управления производством	ПК-1.12. Способен организовывать процессы управления производством для обеспечения конкурентоспособности предприятия и получения прибыли	ПК-1.12.1. Разрабатывает предложения по рационализации структуры управления производством в соответствии с целями и стратегией организации, действующих систем, форм и методов управления производством ПК-1.12.2. Организует управление мониторингом производственных процессов; обеспечивает максимальное использование производственных мощностей, ритмичное и бесперебойное движение незавершенного производства, сдачу готовой продукции, выполнение работ (услуг), складских и погрузочно-разгрузочных операций по установленным графикам ПК-1.12.3. Руководит проведением экономических исследований производственно-хозяйственной деятельности структурного подразделения (отдела, цеха) промышленной организации в целях обоснования внедрения новых технологий, смены ассортимента продукции с учетом конъюнктуры рынка ПК-1.12.4. Разрабатывает предложения по совершенствованию управления организацией и эффективному выявлению и использованию имеющихся ресурсов для обеспечения конкурентоспособности производимой продукции, работ (услуг) и получения прибыли ПК-1.12.5. Разрабатывает	Анализ опыта, требования рынка труда

		стратегию организации с целью адаптации ее хозяйственной деятельности и системы управления к изменяющимся внешним и внутренним экономическим условиям	
Управление денежными потоками	ПК-1.13. Способен управлять денежными потоками на основе принципов бухгалтерского учета и анализа	ПК-1.13.1. Проводит контроль ведения управленческого учета ПК-1.13.2. Осуществляет ведение налогового учета, налоговое планирование ПК-1.13.3. Разрабатывает финансовую политику экономического субъекта, определяет и осуществляет меры по обеспечению ее финансовой устойчивости ПК-1.13.4. Оценивает и анализирует финансовый потенциал, ликвидность и платежеспособность, финансовую устойчивость, прибыльность и рентабельность, инвестиционную привлекательность экономического субъекта	Анализ опыта, требования рынка труда
Разработка инвестиционного проекта	ПК-1.14. Способен прогнозировать доходы и расходы инвестиционного проекта, оценивать его эффективность и устойчивость к изменяющимся параметрам внешней и внутренней среды	ПК-1.14.1. Осуществляет подготовку производственного плана и прогнозирование доходов и расходов инвестиционного проекта ПК-1.14.2. Определяет срок окупаемости и потребность в кредитных ресурсах на основе доли собственных средств акционеров проекта ПК-1.14.3. Применяет методы оценки эффективности инвестиционного проекта ПК-1.14.4. Оценивает устойчивость инвестиционного проекта к изменяющимся ключевым параметрам внешней и внутренней среды	Анализ опыта, требования рынка

При выполнении выпускной квалификационной работы обучающиеся должны *показать*, опираясь на полученные знания, умения и полученные навыки:

сформированные универсальные, общепрофессиональные и профессиональные компетенции;

способность самостоятельно решать на современном уровне задачи своей профессиональной деятельности;

навыки постановки исследовательской проблемы, ее самостоятельного обсуждения, анализа возможных вариантов ее решения;

способность грамотно излагать специальную информацию, научно аргументировать и защищать свою точку зрения;

умение самостоятельного квалифицированного библиографического поиска, изучения и анализа научной литературы по теме;

навыки использования методологических, историко-философских и конкретных знаний, полученных в процессе обучения, для решения поставленной в работе проблемы;

умение написания профессионально грамотного текста и оформления его в соответствии с требованиями, предъявляемыми к научным публикациям;

использование в работе современных технологий.

1.1.3.Общие требования к выпускной квалификационной работе

Выпускная квалификационная работа должна отвечать следующим требованиям:

- быть актуальной (иметь теоретическое обоснование актуальности изучаемой проблемы в современных условиях хозяйственной деятельности);

- носить прикладной характер;

- представлять самостоятельное исследование, демонстрирующее способность выпускника выявлять профессиональные проблемы, оценивать степень разработанности конкретной проблемы на базе обобщения и критической оценки результатов отечественных и зарубежных исследователей, проводить собственный анализ масштабности проблемы на конкретном предприятии, делать соответствующие выводы и вносить предложения;

- отражать добросовестность студента в использовании опубликованных материалов других авторов.

Общие требования к выпускной квалификационной работе – целевая направленность; четкость построения; логическая последовательность изложения материала; глубина исследования и полнота освещения вопросов; убедительность аргументаций; доказательность выводов и обоснованность рекомендаций; грамотное оформление.

Текст выпускной квалификационной работы должен демонстрировать:

– знакомство автора с литературой вопроса;

– умение выделить проблему и определить методы ее решения;

– умение последовательно изложить существо рассматриваемых вопросов, грамотно цитировать ведущих исследователей, делать ссылки на использованные источники;

– умение собирать, обобщать, анализировать нормативные документы, практические материалы, полученные в результате собственного исследования в организации;

– достоверность и конкретность изложения фактических и экспериментальных данных о работе организации;

– обоснование выводов и предложений по результатам исследования, их конкретный характер, практическую ценность для решения исследуемых проблем;

– владение соответствующим понятийным и терминологическим аппаратом;

– четкость и логичность изложения мыслей, доказательность целесообразности и эффективности предлагаемых решений;

– приемлемый уровень языковой грамотности, включая владение функциональным стилем научного изложения.

1.1.4. Выбор, согласование и утверждение темы выпускной квалификационной работы

Выбор темы квалификационной работы осуществляется обучающимся по согласованию с руководителем ВКР и специалистами организации-базы практики, где будет проходить преддипломная практика. При выборе темы ВКР необходимо исходить:

из актуальности проблемы и значимости ее для научной и практической деятельности;

потребностей развития и совершенствования деятельности конкретной организации;

интересов, склонностей в научно-исследовательской работе обучающегося, а также перспектив его будущей профессиональной деятельности;

научной специализации выпускающей кафедры и ее преподавателей;

возможности получения информации для проведения анализа и обоснования предлагаемых решений.

Примерный перечень тем выпускных квалификационных работ разрабатывается выпускающей кафедрой и доводится до сведения студентов. Студент может предложить свою тему, обосновав целесообразность ее разработки. Тема выпускной квалификационной работы может являться продолжением тем, ранее представленных студентом в рамках курсовых работ (проектов).

Для успешного выполнения выпускной квалификационной работы необходимо уже на первом этапе (выбор темы) четко сформулировать цель работы (отражающуюся в ее названии) и задачи.

После выбора темы, согласования ее с руководителем, студент подает заявление на имя заведующего кафедрой об утверждении темы выпускной квалификационной работы (**приложение А**).

Закрепление тем выпускных квалификационных работ за студентами оформляется приказом по университету. Следует иметь в виду, что **тема, утвержденная приказом ректора университета, изменению не подлежит**. Исключение могут составить лишь случаи возникновения объективных непреодолимых препятствий к ее разработке. Изменение оформляется приказом по университету на основании письменного заявления студента и представления заведующего кафедрой.

1.1.5. Структура и содержание выпускной квалификационной работы

Структурные элементы выпускной квалификационной работы **перечислены ниже в порядке их расположения и брошюровки.**

1. Титульный лист (**приложение Б).**
2. Задание на выполнение выпускной квалификационной работы (**приложение В**).
3. Содержание (**приложение Г**).
4. Введение.
5. Основная часть работы.
6. Заключение.
7. Список использованных источников (**приложение Д**).
8. Приложения.
9. Документ, подтверждающий внедрение результатов исследования в практическую деятельность (в случае, если результаты исследования нашли практическое применение) (**приложение Е**)
10. Справка на Антиплагиат (**приложение Ж**).
11. Отзыв руководителя ВКР (**приложение З**).
12. Отзыв рецензента (**приложение И).**

ТИТУЛЬНЫЙ ЛИСТ должен содержать все необходимые идентификационные признаки, в частности, название работы, указание автора работы, руководителя.

На титульном листе подписью руководителя, консультанта (при наличии) подтверждается допуск выпускной квалификационной работы к защите.

Образец оформления титульного листа приведен в приложении А.

Титульный лист учитывается в общей нумерации страниц выпускной квалификационной работы, порядковый номер на титульном листе не ставится.

СОПРОВОДИТЕЛЬНЫЕ ДОКУМЕНТЫ к выпускной квалификационной работе: 1. задание на выполнение выпускной квалификационной работы; 2. документ, подтверждающий внедрение результатов исследования в практическую деятельность; 3. справка на Антиплагиат; 4. отзыв руководителя ВКР; 5. отзыв рецензента ВКР. Эти документы в общей нумерации стра-

ниц выпускной квалификационной работы не учитываются и порядковые номера на них не ставятся.

Цель составления *задания на выполнение выпускной квалификационной работы* – уяснение замысла работы и поставленных в ней основных проблем. Оформление задания на работу предполагает составление под контролем руководителя плана будущей работы. Пример составления задания на выпускную квалификационную работу приведен в приложении В.

Наличие *содержания* (плана работы) позволяет уйти от освещения вопросов, не относящихся к теме работы, обеспечить четкость и последовательность изложения материала, избежать пробелов и повторений, рационально организовать самостоятельный труд, сэкономить время.

Содержание работы помещают после справки о внедрении (если она есть). Слово «СОДЕРЖАНИЕ» записывают в виде заголовка симметрично тексту прописными буквами. В содержании работы указывается перечень всех глав и параграфов выпускной квалификационной работы, а также номера страниц, с которых начинается каждый из них (точно по тексту). Главы в выпускной квалификационной работе должны иметь в пределах всей работы порядковые номера, обозначенные арабскими цифрами. Параграфы каждой главы должны иметь нумерацию в пределах каждой главы. Номер параграфа состоит из номера главы и непосредственно номера параграфа в данной главе, отделенного от номера главы точкой. Заголовки содержания должны точно повторять заголовки в тексте. Сокращать или давать их в другой формулировке, последовательности и соподчиненности по сравнению с заголовками в тексте нельзя.

При этом надо иметь в виду, что названия глав и параграфов не должны дублировать друг друга, а также наименование темы работы. Каждая глава должна раскрывать часть темы, каждый параграф главы – часть содержания главы.

Введение, заключение, список использованных источников включают в содержание, но не нумеруют.

Пример оформления содержания выпускной квалификационной работы приведен в приложении Г.

Страницы содержания учитываются в общей нумерации страниц выпускной квалификационной работы, порядковый номер на странице не ставится.

Выполнение выпускной квалификационной работы рекомендуется начинать с написания «ВВЕДЕНИЯ». Естественно, в процессе исследования первичный текст введения будет меняться, иногда очень существенно. Но это не отрицает необходимости на начальном этапе поставить перед собой задачи исследования, отражаемые во введении.

«ВВЕДЕНИЕ» в общем случае имеет следующую структуру:

актуальность выбранной темы,

формулировка цели и определение конкретных задач исследования (они найдут отражение в содержании работы),

выбор объекта и предмета исследования,

описание объекта исследования (горного предприятия),

информационная база исследования;

структура работы.

Во введении следует сформулировать актуальность темы исследования, т.е. причину возникновения проблемы и ее суть. Актуальность определяется как значимость, важность и приоритетность выбранной темы исследования среди других тем. Она должна подтверждаться положениями и доводами, свидетельствующими в пользу научной и практической значимости решения проблем и вопросов, исследуемых в работе. Необходимо объяснить, почему именно выбранная тема представляет интерес на современном этапе развития. Так, если, например, выбрана тема «*Управление мотивацией и стимулированием труда персонала горного предприятия*», то актуальность выбранной темы исследования может быть сформулирована следующим образом.

«*Важным элементом внутренней среды горного предприятия является персонал. Для того, что персонал эффективно работал, со стороны руководства организации необходимо*

управление процессом целенаправленного воздействия на поведение персонала, которое возможно посредством влияния на условия его жизнедеятельности, использования стимулов и мотивов, побуждающих человека к труду. Управление мотивацией и стимулированием труда любому руководителю как субъекту управления позволяет: стремиться сделать работу каждого подчиненного интересной; поощрять сотрудничество, групповую и проектную работу; предоставлять возможность работникам ощущать профессиональный и личностный рост; привлекать подчиненных к активному участию в делах организации; стремиться связать поощрение с конкретными результатами выполнения той или иной задачи. Все перечисленное позволяет в целом повысить производительность труда персонала и тем самым улучшить финансово-экономические показатели работы горного предприятия».

От доказательства актуальности следует перейти к формулировке цели исследования. Цель исследования – это образ желаемого результата, то, что намерен достичь автор работы.

Цель выпускной квалификационной работы должна соответствовать названию темы. Цель работы формулируется кратко и точно. Например, «*Цель выпускной квалификационной работы – анализ эффективности применяемых методов мотивации и стимулирования труда персонала горного предприятия и разработка предложений по их совершенствованию*».

Конкретизация цели осуществляется в задачах исследования.

«*Исходя из поставленной цели, были поставлены следующие задачи выпускной квалификационной работы:*

– *изучение теоретических основ мотивации работников горного предприятия;*

– *анализ системы мотивации и стимулирования труда на горном предприятии;*

– *разработка предложений по совершенствованию методов мотивации и стимулирования труда на горном предприятии».*

Формулировки задач необходимо делать очень тщательно, так как описание их решения должно составить содержание последующих глав (параграфов) выпускной квалификационной работы.

Объект исследования – это процесс или явление, порождающее проблемную ситуацию и избранное для исследования. Выделение объекта происходит на основе анализа проблемы исследования.

Предмет исследования – это та часть объекта, которая и будет исследована. Предмет должен характеризовать тему выпускной квалификационной работы и включать в себя свойства и стороны объекта, которые следует рассмотреть в заявленной теме, установив пределы рассмотрения данного вопроса. Объект и предмет исследования соотносятся как общее и часть общего.

Объект и предмет исследования можно сформулировать так: «*Объект исследования – ООО «Березовский рудник»*.

Далее дается характеристика методов исследования. Методы исследования – основные приемы и способы, которые использовались при проведении исследования (диалектический метод, исторический метод, статистический и др.). В процессе обработки полученных данных практически всегда используются такие взаимосвязанные научные методы исследования, как анализ и синтез. Анализ – логический прием разделения целого на отдельные элементы и изучение каждого в отдельности и во взаимосвязи с целым. Синтез – объединение результатов для формирования (проектирования) целого.

После того, как сформулированы цель, задачи, объект и предмет, методы исследования, следует указать информационную базу и структуру работы:

«*Информационная база выпускной квалификационной работы включает: труды ведущих отечественных и зарубежных авторов в области теории менеджмента, управления человеческими ресурсами и теории мотивации, и нормативные правовые акты, тематические материалы периодических изданий, статистическая отчетность Росстата, отчетные данные предприятий, а также результаты собственных исследований автора*.

Выпускная квалификационная работа состоит из введения, трех разделов основного текста, заключения, списка использованных источников, приложений. Содержание работы

изложено на 85 страницах машинописного текста, включает 4 таблицы и 5 рисунков. Библиографический список состоит из 35 источников».

Введение должно быть 2-3 страницы компьютерного набора.

Страницы введения учитываются в общей нумерации страниц работы, номер страницы проставляется.

ОСНОВНАЯ ЧАСТЬ ВЫПУСКНОЙ КВАЛИФИКАЦИОННОЙ РАБОТЫ

В основной части работы излагается суть исследования (анализ изучаемого объекта), показывается понимание сущности избранной темы, знание используемых источников, умение сопоставлять различные точки зрения. Важно не механическое их сопоставление или бездоказательная критика отдельных авторов, а стремление к тому, чтобы отстаиваемые или разделяемые студентом суждения были подкреплены теоретическими положениями, фактами и конкретными примерами.

Если в работе критически рассматривается точка зрения какого-либо автора, при изложении его мысли следует приводить цитаты, только при этом условии критика может быть объективной. В качестве довода, подтверждающего ту или иную мысль, могут приводиться выводы, полученные специалистами по данной проблеме. В этих случаях допускается передача чужого мнения в форме свободного изложения, либо цитирование специальных мест из опубликованных работ с обязательной ссылкой на источники.

Выпускная квалификационная работа должна содержать 4 раздела, каждая из которых может делиться на несколько параграфов. Все разделы должны быть логически связаны между собой.

Теоретический раздел. В данном разделе студент должен показать умение систематизировать существующие разработки и теории по экономической/управленческой проблеме, критически их осмысливать, выделять существенное, оценивать опыт других исследователей, определять главное в изученности темы с позиций современных подходов, аргументировать собственное мнение. При изложении спорных вопросов необходимо приводить мнения различных авторов. Объем раздела –15-20 страниц.

Технический раздел. Структура данного раздела зависит от типа горного предприятия. Например, если объектом исследования является карьер, то содержание следующее: 1. Геолого-промышленная характеристика месторождения; 2. Горные работы; 3. Карьерный транспорт; 4. Охрана недр и окружающей среды; 5. Промышленная безопасность. Охрана труда; 6. Генеральный план; 7. Вспомогательное карьерное хозяйство; 8. Карьерный водоотлив; 9. Электроснабжение карьера. Объем раздела –15-20 страниц.

Аналитический раздел. В этом разделе дается краткая характеристика объекта исследования как имущественного комплекса и юридического лица, анализируется финансово-экономическая информация, применяемые системы менеджмента, приводятся расчеты отдельных показателей, используемых в качестве характеристик объекта, обосновываются конкретные направления и пути решения поставленных управленческих задач. Объем раздела – 20-25 страниц.

Рекомендательный раздел. В данной главе рассматриваются конкретные мероприятия, методы и способы решения проблемы, выявленной во втором разделе. В зависимости от избранной темы раздел посвящается совершенствованию методики анализа, планирования, организации деятельности предприятия или разработке конкретных предложений, позволяющих решить выявленные проблемы. Предложения и рекомендации выпускник должен обосновать расчетами экономической эффективности. Объем раздела – 15-20 страниц**.**

Текст работы излагается самостоятельно (не допускается дословное переписывание использованной литературы), последовательно, грамотно и аккуратно, при написании работы необходимо употреблять профессиональные термины, избегать сложных грамматических оборотов. Студент должен показать не только знание материала, но и умение разбираться в нем, творчески использовать основные положения источников. Материал, используемый из других источников, должен быть переработан, органически увязан с избранной студентом темой и изложен своими словами с приведением ссылок на источники информации.

Содержание выпускной квалификационной работы должно демонстрировать:

знакомство автора с учебной и научной литературой по теме выпускной квалификационной работы;

умение обобщать материал литературных источников, анализировать текущий уровень разработанности рассматриваемой темы, выделять проблемы и определить пути их решения, последовательно изложить существо рассматриваемых вопросов, делать самостоятельные выводы;

владение понятийным и терминологическим аппаратом.

В тексте выпускной квалификационной работы следует избегать использования личных местоимений, заменяя их безличными формами (вместо «я считаю» - «автор считает», «мы полагаем»).

Рекомендуется использование вводных и соединительных слов – *таким образом, из этого следует, в связи* и т.д. – для подчеркивания причинно-следственных связей и выражения личного отношения к излагаемому материалу.

Все страницы основной части выпускной квалификационной работы участвуют в общей нумерации страниц, номера страниц проставляются.

«ЗАКЛЮЧЕНИЕ» выполняет роль концовки, обусловленной логикой проведенного исследования. Оно содержит изложение полученных итогов и их соотношение с общей целью и конкретными задачами, поставленными и сформулированными во введении. Именно здесь содержится «выводное» знание, полученное в результате исследования. В заключении указывается вытекающая из конечных результатов теоретическая и практическая ценность, значимость. Заключительная часть предполагает обобщенную итоговую оценку проделанной работы.

Объем заключения – 3-4 страницы.

Нумерация страниц, на которых приводится текст заключения, должна продолжать общую нумерацию страниц основного текста.

СПИСОК ИСПОЛЬЗОВАННЫХ ИСТОЧНИКОВ является составной частью работы и отражает степень изученности рассматриваемой проблемы. При этом в данный список включаются, как правило, те источники, на которые в работе имеются библиографические ссылки. Использованные источники должны содержать их полное описание по требованиям стандартов.

Порядок оформления списка использованных источников представлен в приложении Д.

Нумерация страниц, на которых приводится текст списка использованных источников, должна продолжать общую нумерацию страниц основного текста.

ПРИЛОЖЕНИЯ содержат вспомогательный материал, который при включении в основную часть работы загромождает текст.

К вспомогательному материалу относятся таблицы цифровых данных, инструкции, методики, иллюстрации вспомогательного характера, заполненные формы документов, выдержки из локальных нормативных актов и др.

Нумерация страниц, на которых даются приложения, должна продолжать общую нумерацию страниц основного текста.

Объем выпускной квалификационной работы должен составлять – 80-100 страниц компьютерного набора (без приложений).

При выполнении выпускной квалификационной работы студент должен продемонстрировать навыки работы на персональном компьютере (например, статистическая обработка материалов, выполнение графических построений, проведения математических расчетов, использование программного обеспечения для решения конкретных задач, поставленных в работе).

1.1.6. Руководство выпускной квалификационной работой

Общее руководство и контроль за ходом выполнения ВКР осуществляет выпускающая кафедра в лице руководителя. Руководитель ВКР:

помогает студенту с выбором темы и разработкой плана работы;

оформляет задание на выполнение выпускной квалификационной работы;

оказывает студенту помощь в разработке календарного графика на весь период выполнения выпускной квалификационной работы;

рекомендует студенту необходимую литературу, нормативные правовые акты по теме;

систематически контролирует ход работы и информирует кафедру о состоянии дел;

дает подробный отзыв на законченную работу.

Проверяя работу, руководитель не должен превращаться в корректора или редактора, хотя замечания в этой части он тоже высказывает. Руководитель ВКР выявляет полноту, глубину и всесторонность рассмотрения поставленных в плане вопросов, последовательность изложения материала, достаточность использования литературы, аргументированность выводов, степень их обоснованности и самостоятельности. В случае обнаружения плагиата, ошибочных решений и научных положений по тем или иным вопросам, неполноты или поверхностности исследования, противоречивости, излишнего отклонения от темы и других недостатков руководитель предлагает выпускнику устранить их, рекомендует пути и сроки их устранения.

Руководитель ВКР помогает выпускнику на всех этапах его работы, но эта помощь не должна выливаться в соавторство. Отношения руководителя со студентом строятся на основе научного сотрудничества молодого исследователя и опытного старшего коллеги, исполняющего наставнические функции.

1.2. Порядок выполнения выпускной квалификационной работы

1.2.1. Основные этапы выполнения выпускной квалификационной работы

На основании выданного обучающемуся задания составляется календарный план-график на весь период разработки темы с указанием сроков окончания и представления законченной работы. Соблюдение установленных сроков и последовательности выполнения выпускной квалификационной работы направлено на оптимизацию процесса достижения поставленных целей.

Рекомендуется следующая последовательность этапов выполнения выпускной квалификационной работы:

выбор темы работы, её утверждение, составление программы исследования–*за месяц до начала государственной итоговой аттестации*;

подбор научной литературы, нормативной документации и ознакомление с ними, составление литературного обзора по проблеме исследования;

сбор и обобщение аналитических материалов, анализ;

написание основной части работы и представление её руководителю, доработка по замечаниям руководителя;

написание введения и заключения, подготовка списка использованных источников, приложений, представление работы руководителю;

прохождение нормоконтроля, исправление замечаний по оформлению работы;

проверка в системе Антиплагиат;

размещение работы на портфолио;

подготовка к защите выпускной квалификационной работы: подготовка презентационных материалов, оформление документов на выпускную квалификационную работу.

1.2.2. Подготовка к защите выпускной квалификационной работы

Законченная ВКР, подписанная студентом, передается руководителю для проверки соответствия оформления работы предъявляемым требованиям и составления письменного отзыва руководителя. В отзыве руководителя ВКР указываются сведения об актуальности темы работы, достоинства и недостатки работы, оценка полученных результатов с точки зрения достоверности, практическая ценность работы, оценка подготовленности студента, инициативности и самостоятельности при решении задач выпускной квалификационной работы, умение студента

работать с литературными источниками, нормативными правовыми актами и способность ясно и четко излагать материал, соблюдение правил и качества оформления работы. Особое внимание уделяется оценке выпускника по личностным характеристикам (ответственность, дисциплинированность, самостоятельность, активность, творчество, инициативность и т.д.), проявленным способностям к исследовательской деятельности, достигнутым результатам в формировании компетенций выпускника данной программы, мотивируется возможность или невозможность представления выпускной квалификационной работы на защиту в государственной экзаменационной комиссии.

Решение руководителя ВКР является основанием для допуска кафедрой ВКР к защите. Допуск работы к защите производится заведующим выпускающей кафедры.

Текст ВКР должен быть проверен на объем заимствований в системе «Антиплагиат», отчет печатается. После этого ВКР размещается на портфолио.

Перед защитой студентом представляются в ГЭК следующие документы:

1) ВКР, подписанная на титульном листе выпускником, руководителем, нормоконтролёром(Приложение А);

2) задание на выполнение работы с отметками сроков окончательной подготовки работы, подписанное руководителем и заключением кафедры о допуске к защите;

3) отзыв руководителя ВКР;

4) отзыв рецензента;

5) отчет о проверке в системе «Антиплагиат».

Готовясь к защите работы, студент:

составляет тезисы выступления, содержащего наиболее важные и интересные результаты исследования. При этом следует помнить о том, что выпускнику для доклада отводится ограниченное время;

оформляет наглядные пособия, демонстрационный материал к докладу, продумывает ответы на замечания рецензента.

Работу над тезисами доклада следует начинать сразу же после представления работы на кафедру и продолжить после ознакомления с отзывом руководителя. На вопросы и замечания отзыва целесообразно подготовить письменные ответы.

Доклад на защите выпускной квалификационной работы, как правило, не должен превышать 7-10 мин. Следует помнить, что студент не просто излагает, а защищает положения своей работы.

1.2.3. Защита выпускной квалификационной работы

Защита выпускной квалификационной работы проводится на открытом заседании ГЭК.

Порядок защиты:

1. Председатель ГЭК объявляет фамилию, имя и отечество выпускника, название работы с указанием места ее выполнения.

2. Студент делает доклад продолжительностью, как правило, не более 7 минут. В докладе студент должен кратко сформулировать актуальность, цель и задачи работы, изложить основные результаты, выводы и рекомендации, конкретные предложения, обосновать возможность их реализации, эффективность. При этом необходимо уточнить личный вклад в разработку проблемы.

Студент может пользоваться заранее подготовленным тезисами доклада, но рекомендуется излагать основное содержание своей выпускной квалификационной работы свободно, не читая письменного текста. При чтении утрачивается эмоциональность изложения, монотонное чтение текста не привлекает внимания и утомляет слушателей. Свободный рассказ по теме свидетельствует об уровне подготовки и глубине специальных знаний по проблеме выпускной квалификационной работы. Все это существенно влияет на итоговую оценку работы.

Все принципиальные положения выпускной квалификационной работы для большей наглядности могут быть представлены на демонстрационном материале. К демонстрационным

материалам относится информация из выпускной квалификационной работы (таблицы, диаграммы, схемы, иллюстрации и пр.), оформленная в виде презентаций или ксерокопий для каждого члена ГЭК. Во время доклада необходимо ссылаться на эти материалы.

3. После окончания доклада члены ГЭК задают выпускнику вопросы, касающиеся устного выступления и имеющие непосредственное отношение к теме работы, а также теоретические вопросы.

4. Зачитывается внешняя рецензия на выпускную квалификационную работу.

5. Выступает руководитель выпускной квалификационной работы. В случае его отсутствия секретарь ГЭК зачитывает отзыв руководителя.

6. Председатель ГЭК предоставляет слово для выступления желающим, затем - выпускнику для ответа на замечания рецензента и всех, выступивших при обсуждении работы, после чего объявляет об окончании защиты.

После окончания открытой защиты проводится закрытое заседание ГЭК, на котором определяются итоговые оценки по четырехбалльной системе («отлично», «хорошо», «удовлетворительно», «неудовлетворительно»). После закрытого обсуждения председатель объявляет решение ГЭК. Протокол заседания ГЭК ведется секретарем. В него вносятся все заданные вопросы, особые мнения, решение комиссии об оценке и присвоении выпускнику квалификации «специалист» по специальности «Горное дело».

2. КРИТЕРИИ ОЦЕНКИ РЕЗУЛЬТАТОВ ВЫПОЛНЕНИЯ И ЗАЩИТЫ ВЫПУСКНОЙ КВАЛИФИКАЦИОННОЙ РАБОТЫ

Оценка выпускной квалификационной работы производится по четырем группам критериев:

Система оценивания по оценочным средствам государственной итоговой аттестации

Оценочное средство	Максимальная стоимость в баллах	Критерии начисления баллов
Выпускная квалификационная работа	0-80 баллов	Качество выполненной работы, ее научно-теоретический уровень, степень самостоятельности и логичность изложения материала, правильность оформления и результат ее защиты
Отзыв руководителя ВКР	0-15 баллов	Ответственность, дисциплинированность, стремление к достижению высоких результатов самостоятельность, добросовестность в выполнении ВКР, контактность
Отзыв рецензента ВКР	0-5 баллов	Степень соответствия выпускной квалификационной работы заданию; теоретическая и практическая значимость исследования. Оценка самостоятельности работы студента при выполнении ВКР. Уровень сформированности универсальных, общепрофесиональных и профессиональных компетенций (высокий, средний, низкий).
Ответы на вопросы (проверка компетенций)	0-5 баллов	Полнота и правильность ответа
Итого	105 баллов	

Оценка по итогам государственной итоговой аттестации определяется простым суммированием баллов:

Критерии оценки	*Количество баллов*
Критерии содержания ВКР	
обоснованность выбора и актуальность темы исследования	0-5
обоснование теоретической значимости исследования	0-5
уровень теоретической проработки проблемы, осмысления теоретических вопросов и обобщения собранного материала	0-5
умение представить литературный обзор проблемы исследования	0-4
умение правильно применить необходимые для решения проблемы нормативные правовые акты (документы) в объяснении конкретной ситуации деятельности организации	0-3
обоснование практической значимости исследования	0-5
умение логически верно, аргументировано и ясно излагать материалы исследования в ВКР	0-5
обоснованность и четкость сформулированных выводов	0-5
адекватность использования методов исследования	0-5
умение использовать компьютерные технологии в режиме пользователя для решения профессиональных задач	0-5
Критерии оформления ВКР	
владение научным стилем изложения, орфографическая и пунктуационная грамотность	0-4
соответствие формы представления работы требованиям, предъявляемым к оформлению данных работ	0-4
Критерии процедуры защиты	
качество устного доклада: соответствие доклада содержанию работы, логичность, точность формулировок, обоснованность выводов, культура речи	0-5
владение профессиональной терминологией и навыками профессиональной аргументации	0-5
презентационные навыки: структура и последовательность изложения материала, соблюдение временных требований, использование презентационного оборудования и/или демонстрационного материала, грамотность оформления иллюстрационных материалов, выразительность использования, контакт с аудиторией	0-5
поведение при защите: коммуникационные характеристики (культура) докладчика (речь, манера говорить, отстаивать свою точку зрения, привлекать внимание к важным моментам в докладе или ответах на вопросы)	0-5
качество ответов на вопросы членов ГЭК: логичность, глубина, правильность и полнота ответов	0-5
Отзыв руководителя ВКР	
ответственное отношение к работе, дисциплинированность, стремление к достижению высоких результатов, самостоятельность, добросовестность в выполнении работы, соблюдение сроков представления материалов, контактность	0-5
владеет навыками самостоятельного получения новых знаний, использования современных технологий	0-5
умение систематизировать и обобщать информацию из разных источников	0-5
Отзыв рецензента ВКР	
теоретическая значимость исследования; анализ представленных методик исследования; практическая значимость исследования; степень полноты обзора состояния проблемы и корректность постановки задачи; уровень и корректность использования в работе методов исследования; степень комплекс-	0-5

Критерии оценки	*Количество баллов*
ности работы, применение в ней знаний социально-гуманитарных дисциплин, естественно-математических, общепрофессиональных и специальных дисциплин; ясность, четкость, последовательность и обоснованность изложения.	
Ответы на вопросы (проверка компетенций)	
качество ответов на теоретические вопросы членов ГЭК: правильность и полнота ответов	0-5
Итого баллов	105

Правила оценивания результатов защиты ВКР

95-105 баллов(90-100%) – оценка «отлично»;
74-94 баллов (70-89%) – оценка «хорошо»;
53-73 баллов (50-69%) – оценка «удовлетворительно;
0-52 баллов (0-49%) – оценка «неудовлетворительно».

3.ОЦЕНОЧНЫЕ МАТЕРИАЛЫ

Оценочными средствами результатов обучения на этапе государственной итоговой аттестации являются: выпускная квалификационная работа (в которой выпускнику предлагается по поставленной научно-практической проблеме сформулировать самостоятельно цель и задачи исследования, разработать программу исследования, собрать информацию, проанализировать ее, провести необходимые расчеты, построить модели, предложить варианты решения проблемы и обосновать показатели оценки результативности) и ее защита по установленной процедуре (доклад, презентация/демонстрационный материал, ответы на вопросы государственной экзаменационной комиссии), позволяющей сделать вывод о сформированности компетенций; теоретические вопросы.

3.1.Тематика выпускных квалификационных работ

1. Формирование системы оценки экономических результатов деятельности горного предприятия
2. Экономическое обоснование проекта по созданию малого предприятия в сфере недропользования
3. Экономическое обоснование мероприятий по повышению рыночной капитализации предприятия минерально-сырьевого комплекса
4. Оценка эффективности управления организационными изменениями горного предприятия
5. Методические подходы к оценке эффективности разработки месторождения полезного ископаемого
6. Подходы к обоснованию организационно-экономических инструментов развития экологического предпринимательства в сфере недропользования
7. Методические основы экономического обоснования проекта по повышению производительности труда на предприятии минерально-сырьевого комплекса
8. Повышение конкурентоспособности горных предприятий
9. Сравнительная оценка методик, обосновывающих комплексное освоение месторождений полезных ископаемых
10. Выбор и обоснование проектных решений при сравнении вариантов инвестирования в сырьевых компаниях

11. Экономическая оценка альтернатив при принятии управленческих решений по повышению эффективности деятельности горных предприятий

12. Сравнительная характеристика и выбор моделей оценки вероятности банкротства предприятия минерально-сырьевого комплекса

13. Методический инструментарий оценки риска хозяйственной деятельности при аудите горнодобывающего предприятия

14. Экономическое обоснование проекта по разработке и внедрению стратегии развития предприятия минерально-сырьевого комплекса

15. Комплексная оценка экономической эффективности производственно-хозяйственной деятельности горного предприятия

16. Экономическая эффективность переработки отходов недропользования

17. Методический инструментарий формирования системы платности при недропользовании

18. Эколого-экономическая реструктуризация горнодобывающего предприятия

19. Разработка антикризисной стратегии горного предприятия

20. Разработка стратегии развития горного предприятия

21. Разработка системы сбалансированных показателей и стратегической карты развития горного предприятия

22. Организация управления качеством и сертификацией продукции на горном предприятии

23. Управление инновационными процессами (проектами) на горном предприятии

24. Совершенствование информационного обеспечения системы управления горным предприятием

25. Разработка системы управления маркетингом горного предприятия

26. Разработка системы ценообразования продукции горного предприятия

27. Организация рекламной деятельности горного предприятия

28. Разработка эффективной системы управления персоналом на горном предприятии

29. Повышение конкурентных преимуществ горного предприятия за счет улучшения использования её кадрового потенциала

30. Управление мотивацией и стимулированием труда персонала горного предприятия

31. Формирование и развитие социальной ответственности горного бизнеса

32. Внедрение экологического менеджмента на горном предприятии

33. Совершенствование организации управленческого труда на горном предприятии

34. Диверсификация как способ повышения эффективности управления горного предприятия

35. Совершенствование системы управления затратами горного предприятия

36. Формирование системы управления бизнес-процессами горного предприятия

37. Совершенствование системы оценки деятельности персонала горного предприятия

38. Совершенствование системы управления запасами на горном предприятии

39. Совершенствование системы управления оборотными средствами горного предприятия

40. Совершенствование системы управления продажами на горном предприятии

41. Разработка бизнес-плана по созданию нового горного предприятия

42. Совершенствование финансовой политики горного предприятия

3.2.Теоретические вопросы государственной итоговой аттестации, оценивающие сформированность универсальных компетенций

1. Назовите основные понятия, категории философского знания.
2. Назовите основные проблемы философского знания.
3. Зачем специалисту по горному делу необходимо осуществлять поиск, критический анализ и синтез информации, применять системный подход для решения поставленных задач?

4. Назовите этапы жизненного цикла, последовательность действий и процессов реализации проектов.

5. Охарактеризуйте аспекты корпоративной и социальной ответственности и основы формирования стратегии организации.

6. Как осуществляется отбор и анализ альтернативных вариантов проектных решений?

7. Охарактеризуйте способы межличностной коммуникации в рамках коллективной работы.

8. Охарактеризуйте способы профессиональной коммуникации в рамках коллективной работы.

9. Зачем специалисту по горному делу необходимо знать способы межличностной и профессиональной коммуникации в рамках коллективной работы?

10. Назовите основные принципы и подходы к формированию эффективных команд.

11. Какие Вы знаете технологии управления конфликтами?

12. Охарактеризуйте основы построения коммуникаций между людьми в группах.

13. Перечислите известные Вам правила речевого этикета в соответствии с ситуациями межличностного и межкультурного общения в социально-бытовой сфере.

14. Перечислите известные Вам правила речевого этикета в соответствии с ситуациями межличностного и межкультурного общения в академической сфере.

15. Перечислите известные Вам правила речевого этикета в соответствии с ситуациями межличностного и межкультурного общения в деловой сфере.

16. Зачем специалисту по горному делу необходимо знать правила речевого этикета в соответствии с ситуациями межличностного и межкультурного общения в социально-бытовой, академической и деловой сферах?

17. Назовите основные факты, явления, процессы, характеризующие целостность исторического процесса.

18. Назовите основные понятия, теории, гипотезы, характеризующие целостность исторического процесса.

19. Зачем специалисту по горному делу необходимо знать понятия, теории, гипотезы, характеризующие целостность исторического процесса?

20. Каков смысл понятия «персональный менеджмент»?

21. Охарактеризуйте предмет и объект выбранного направления профессиональной подготовки.

22. В чём заключаются особенности выбранного профиля профессиональной подготовки?

23. Охарактеризуйте роль физической культуры в общекультурном развитии человека.

24. Охарактеризуйте роль физической культуры в профессиональном развитии человека.

25. Охарактеризуйте роль физической культуры в социальном развитии человека.

26. Опишите приемы оказания первой медицинской помощи.

27. Опишите методы и средства защиты в условиях чрезвычайных ситуаций.

28. Зачем специалисту по горному делу необходимо знать приемы оказания первой медицинской помощи, методы и средства защиты в условиях чрезвычайных ситуаций?

29. Охарактеризуйте правила создания и поддержки безопасных условий жизнедеятельности, том числе при возникновении чрезвычайных ситуаций и военных конфликтов.

30. Какими базовыми дефектологическими знаниями в социальной и профессиональной сферах должен обладать бакалавр в области менеджмента?

31. Какие навыки взаимодействия в социальной и профессиональной сферах полезны при общении с лицами из числа инвалидов и лицами с ограниченными возможностями здоровья?

32. Перечислите базовые микроэкономические понятия.

33. Перечислите базовые макроэкономические понятия.

34. Сформулируйте основные законы развития экономики.

35. Что понимается под правовыми нормами в различных сферах деятельности?

36. Что понимается под локальными нормативными актами в различных сферах деятельности?

37. Перечислите известные Вам нормативные акты, обеспечивающие борьбу

38. с коррупцией в различных областях жизнедеятельности.

39. Какова социальная значимость антикоррупционного законодательства?

3.3.Теоретические вопросы государственной итоговой аттестации, оценивающие сформированность общепрофессиональных компетенций

1. В каких нормативно-правовых актах содержатся требования в области недропользования, экологической и промышленной безопасности?

2. На какие горно-геологические условия необходимо обращать внимание при эксплуатационной разведке?

3. На какие горно-геологические условия необходимо обращать внимание при добыче твердых полезных ископаемых, а также при строительстве и эксплуатации подземных объектов?

4. Назовите известные Вам методы геолого-промышленной оценки месторождений твердых полезных ископаемых, горных отводов

5. Какие данные геолого-промышленной оценки необходимы для определения основных параметров разработки месторождений твердых полезных ископаемых и горных отводов?

6. Исследует строение, химический и минеральный состав земной коры

7. Каким образом оцениваются морфологические особенности рудных тел и генетических типов месторождений твердых полезных ископаемых?

8. Какие Вы знаете физико-механические, физико-технические свойства горных пород, породных массивов, техногенных отложений и их структурно-механические особенности?

9. Назовите известные Вам нормативные документы в области определения свойств пород, породных массивов, техногенных отложений.

10. Каким образом можно проанализировать закономерности поведения и управления свойствами горных пород?

11. Как оценивается напряженно-деформированное состояние горного массива при добыче и переработке твердых полезных ископаемых, а также при строительстве и эксплуатации подземных объектов?

12. В каких нормативно-правовых актах содержатся гигиенические нормативы, санитарные нормы и правила при проектировании, строительстве и эксплуатации предприятий по эксплуатационной разведке, добыче и переработке твердых полезных ископаемых и подземных объектов?

13. Каким образом можно идентифицировать факторы производственной среды и трудового процесса?

14. Перечислите известное Вам прикладное программное обеспечение общего назначения.

15. Перечислите известное Вам прикладное программное обеспечения специального назначения и моделирования горных и геологических объектов.

16. Каким образом осуществляется подбор основных параметров подземных сооружений и технологических процессов при ведении горно-строительных работ?

17. Каким образом осуществляется обоснованный выбор способа, параметров и технологии ведения взрывных работ?

18. На основе каких нормативных документов можно разработать рабочую документацию, регламентирующую порядок выполнения горных работ и функционирование технических систем горного производства?

19. На основании каких критериев можно осуществить обоснованный выбор технологии разработки месторождений полезных ископаемых, строительства и эксплуатации подземных объектов?

20. Назовите основные принципы технологии переработки твердых полезных ископаемых.

21. Назовите задачи профессиональной деятельности в горном деле, которые Вам предстоит выполнять после получения квалификации «специалист» по специальности «Горное дело».

22. Охарактеризуйте цели собственной деятельности с учетом карьерных возможностей, временной перспективы развития деятельности и требований рынка труда.

23. Какое воздействие на окружающую среду оказывают производственные процессы в горном деле?

24. Что содержат планы мероприятий по снижению техногенной нагрузки производства на окружающую среду?

25. Какие Вы знаете способы и методы контроля состояния окружающей среды?

26. Как определяется пространственно-геометрическое положение объектов на земной поверхности?

27. Как определяется пространственно-геометрическое положение объектов в подземных и открытых горных выработках?

28. Как осуществляют вынос проектов в натуру и их контроль?

29. Как производится подсчет объемов горных и строительных работ с использованием маркшейдерско-геодезических приборов и инструментов?

30. Кто обрабатывает и использует результаты маркшейдерско-геодезических измерений и осуществляет их интерпретацию?

31. Кто создает и пополняет маркшейдерско-геодезическую и горно-графическую документации?

32. Сотрудники каких должностей осуществляют с учетом требований рыночной конъюнктуры и современных достижений науки и техники разработку мер по совершенствованию систем управления производством в целях реализации стратегии предприятия и достижения наибольшей эффективности производства и повышения качества работы?

33. Для чего необходимо анализировать состояние действующих систем управления производством и разрабатывать мероприятия по ликвидации выявленных недостатков и их предупреждению?

34. В чем заключаются особенности составления проектов перспективных и текущих планов развития производства?

35. Какие Вы знаете организационные структуры управления производством?

36. На основании каких трудов Вы изучали передовой отечественный и зарубежный опыт в области организации управления производством и разрабатывали предложения по его внедрению?

37. В чем заключаются особенности разработки проектных инновационных решений?

38. Что включается в комплекс взаимосвязанных решений, обеспечивающих разработку инновационного проекта?

39. Кто создает технологические линии автоматизированного проектирования разведки и эксплуатации месторождений?

40. Охарактеризуйте процедуру разработки и согласования проектов с учетом требований нормативной документации и законодательных актов.

41. В каких нормативно-правовых актах содержатся требования, регламентирующие порядок, качество и безопасность выполнения горных, горно-строительных и взрывных работ при разработке технических и методических документов?

42. Кто на горном предприятии осуществляет разработку систем обеспечения экологической и промышленной безопасности с учетом требования законодательства и нормативных документов?

43. Охарактеризуйте известные Вам способы применения методов обеспечения промышленной безопасности.

44. Опишите алгоритм применения планов мероприятий по локализации и ликвидации последствий аварий и чрезвычайных ситуаций.

45. Какие научные исследования актуальны в области горного дела?

46. Какие Вы знаете основные методы моделирования и обработки данных в научных исследованиях?

47. Каковы перспективы развития экономики горнопромышленного производства?

48. В чем заключается организация, планирование и экономика проектирования и инженерных изысканий?

49. На основании каких научных и учебных трудов Вы изучали основы экономики?

50. На основании каких научных и учебных трудов Вы изучали организацию труда и организацию производства?

51. В каких нормативных документах Вы изучали основы трудового законодательства?

52. Каким образом анализируется работа цехов и участков?

53. Каким образом изыскиваются возможности сокращения цикла изготовления продукции, выполнения работ (услуг)?

54. В чем могут заключаться производственные резервы оптимизации времени, объемов?

55. Кто на горном предприятии разрабатывает предложения по их использованию, проводит экономический анализ затрат?

56. В чем заключаются особенности проведения маркетинговых исследований и прогнозирования развития производства?

57. Назовите примеры мероприятий по совершенствованию трудовых процессов и операций, применению современных технических средств управления производством с необходимыми расчетами экономической эффективности их внедрения.

58. Что содержится в методике обобщения результатов научных исследований при разработке образовательных программ в сфере профессиональной деятельности?

59. Назовите основные принципы работы современных информационных технологий.

60. Назовите известные Вам современные информационные технологии для решения задач профессиональной деятельности.

4 ПЕРЕЧЕНЬ УЧЕБНОЙ ЛИТЕРАТУРЫ И РЕСУРСОВ СЕТИ «ИНТЕРНЕТ», НЕОБХОДИМЫХ ДЛЯ ПРОВЕДЕНИЯ ГИА

4.1 Учебная литература

№ п/п	Наименование	Кол-во экз.
1.	Аренс, В.Ж. Основы методологии горной науки: учебное пособие / В.Ж. Аренс. - М. : Московский государственный горный университет, 2003. - 226 с. - [Электронный ресурс]. - https://e.lanbook.com/book/3220	Электронный ресурс
2.	Бирман Г. Капиталовложения: Экономический анализ инвестиционных проектов [Текст]: учебник / пер. с англ. Е. А. Ананькиной, под ред. Л. П. Белых, 2003. - 631 с.	10
3.	Ефимов, О. Н. Экономика предприятия : учебное пособие / О. Н. Ефимов. — Саратов : Вузовское образование, 2014. — 732 c. — Текст : электронный // Цифровой образовательный ресурс IPR SMART : [сайт]. — URL: https://www.iprbookshop.ru/23085.html — Режим доступа: для авторизир. пользователей	Электронный ресурс
4.	Карданская, Н. Л. Управленческие решения : учебник для студентов вузов, обучающихся по экономическим специальностям и направлениям / Н. Л. Карданская. — 3-е изд. — Москва : ЮНИТИ-ДАНА, 2017. — 439 c. — ISBN 978-5-238-01574-3. — Текст : электронный // Цифровой образовательный ресурс IPR SMART : [сайт]. — URL: https://www.iprbookshop.ru/71206.html — Режим доступа: для авторизир. пользователей	Электронный ресурс
5.	Коваленко, С. П. Управление проектами : практическое пособие / С. П. Коваленко. — Минск : ТетраСистемс, Тетралит, 2013. — 192 c. — ISBN 978-985-7067-26-8. — Текст : электронный // Цифровой образовательный ресурс IPR SMART : [сайт]. — URL: https://www.iprbookshop.ru/28269.html — Режим доступа: для авторизир. пользователей	Электронный ресурс
6.	Комлев С. Г. Основы обогащения полезных ископаемых: учеб. пособ. / С.Г. Комлев; Уральский гос. горный ун-т. – 3-е изд., испр. – Екатеринбург: Изд-во	40

№ п/п	Наименование	Кол-во экз.
	УГГУ, 2007. – 121 с.	
7.	Косова, Л. Н. Управление инновационными проектами и бизнес-процессами: учебное пособие / Л. Н. Косова, Ю. А. Косова. — Москва : Российский государственный университет правосудия, 2022. — 83 с. — ISBN 978-5-93916-997-4. — Текст : электронный // Цифровой образовательный ресурс IPR SMART : [сайт]. — URL: https://www.iprbookshop.ru/122919.html — Режим доступа: для авторизир. пользователей	Электронный ресурс
8.	Курс экономической теории: учебник / под ред. М. Н. Чепурина, Е. А. Киселёвой. – 6-е изд., испр., доп. и перераб. – Киров: АСА, 2009. – 848 с.	75
9.	Любушин, Н. П. Экономический анализ : учебник для студентов вузов, обучающихся по специальностям «Бухгалтерский учет, анализ и аудит» и «Финансы и кредит» / Н. П. Любушин. — 3-е изд. — Москва : ЮНИТИ-ДАНА, 2017. — 575 с. — ISBN 978-5-238-01745-7. — Текст : электронный // Цифровой образовательный ресурс IPR SMART : [сайт]. — URL: https://www.iprbookshop.ru/71233.html — Режим доступа: для авторизир. пользователей	Электронный ресурс
10.	Ополченова, Е. В. Современный стратегический анализ : учебное пособие / Е. В. Ополченова. — Москва : Российская международная академия туризма, Университетская книга, 2016. — 112 с. — ISBN 978-5-98699-187-0. — Текст : электронный // Цифровой образовательный ресурс IPR SMART : [сайт]. — URL: https://www.iprbookshop.ru/51871.html — Режим доступа: для авторизир. пользователей	Электронный ресурс
11.	Половов, Б. Д. Основы горного дела : учебник / Б. Д. Половов, Н. Г. Валиев, К. В. Кокарев. — Саратов : Ай Пи Эр Медиа, 2019. — 1063 с. — ISBN 978-5-4486-0744-8. — Текст : электронный // Цифровой образовательный ресурс IPR SMART : [сайт]. — URL: https://www.iprbookshop.ru/81246.html	Электронный ресурс
12.	Проектирование карьеров: учебник / К. Н. Трубецкой, Г. Л. Краснянский, В. В. Хронин. - 2-е изд., перераб. и доп. Москва: Издательство Академии горных наук. Том 1. - 2001. - 519 с.: ил. - ISBN 5-7892-0074-5. - ISBN 5-7892-0073-7	17
13.	Профессиональная подготовка кадров на производстве / В.В. Кожевников. В.Ф. Петров, В.А. Козлов, В.С. Квагинидзе. - М.: Московский государственный горный университет. 2003.-263 с. - [Электронный ресурс]. https://e.lanbook.com/book/3531 .	Электронный ресурс
14.	Пупенцова С.В. Модели и инструменты в экономической оценке инвестиций [Электронный ресурс]/ Пупенцова С.В.— Электрон.текстовые данные.— СПб.: Санкт-Петербургский политехнический университет Петра Великого, 2014.— 187 с.— Режим доступа: http://www.iprbookshop.ru/43955 .— ЭБС «IPRbooks», по паролю	Электронный ресурс
15.	Пучков. Л.А. Система подготовки горных инженеров России. Стратегический подход в определении прогноза развития / Л.А. Пучков, В.Л. Петров. - 1Y1.: Московский государственный горный университет, 2008. - 44 с. - [Электронный ресурс]. - https://e.lanbook.com/book/3209	Электронный ресурс
16.	Романова М. В. Управление проектами [Текст]: учебное пособие. М., 2010. - 256 с.	20
17.	Савицкая Г.В. Комплексный анализ хозяйственной деятельности предприятия [Текст]:учебник/ Г.В. Савицкая. -7-е изд., перераб. и доп.- М.:Инфра-М,2016.– 608 с.	37
18.	Савицкая Г. В. Экономический анализ: учебник. - 14-е изд., перераб. и доп. – М.: ИНФРА-М, 2017. - 649 с.	30
19.	Современный стратегический анализ : учебное пособие / Е. Ю. Кузнецова, П. П. Крылатков, Т. А. Минеева, О. О. Подоляк ; под редакцией Е. Ю. Кузнецова. — Екатеринбург : Уральский федеральный университет, ЭБС АСВ, 2016. — 132 с. — ISBN 978-5-7996-1832-2. — Текст : электронный // Цифровой образовательный ресурс IPR SMART : [сайт]. — URL:	Электронный ресурс

№ п/п	Наименование	Кол-во экз.
	https://www.iprbookshop.ru/68473.html — Режим доступа: для авторизир. пользователей	
20.	Стёпочкина, Е. А. Экономическая оценка инвестиций : учебное пособие / Е. А. Стёпочкина. — Саратов : Вузовское образование, 2015. — 194 c. — Текст : электронный // Цифровой образовательный ресурс IPR SMART : [сайт]. — URL: https://www.iprbookshop.ru/29291.html — Режим доступа: для авторизир. пользователей	Электронный ресурс
21.	Технологические процессы открытых горных работ: учебник / Ю. И. Анистратов, К. Ю. Анистратов. – 3-е изд., перераб. и доп. – Москва: НТЦ «Горное дело», 2008. – 448 с.: ил. – (Высшее образование). – Библиогр.: с. 446-447	38
22.	Трубецкой, К. Н. Основы горного дела : учебник для вузов / К. Н. Трубецкой, Ю. П. Галченко ; под редакцией К. Н. Трубецкого. — Москва : Академический проект, 2020. — 263 c. — ISBN 978-5-8291-3017-6. — Текст : электронный // Цифровой образовательный ресурс IPR SMART : [сайт]. — URL: https://www.iprbookshop.ru/110093.html	Электронный ресурс
23.	Холодняков Г.А. Открытые горные работы [Электронный ресурс]: учебник/ Холодняков Г.А., Фомин С.И., Лигоцкий Д.Н.— Электрон. текстовые данные.— Санкт-Петербург: Национальный минерально-сырьевой университет «Горный», 2015.— 200 c.— ISBN 978-5-94211-747-4. — Текст : электронный // Цифровой образовательный ресурс IPR SMART : [сайт]. — URL: https://www.iprbookshop.ru/71701.html	Электронный ресурс
24.	Хохряков В. С. Открытая разработка месторождений полезных ископаемых: учебник для техникумов. – 5-е изд., перераб. и доп. – М.: Недра, 1991. – 335 с.	128
25.	Чайников, В. В. Экономика предприятия (организации) : учебное пособие / В. В. Чайников, Д. Г. Лапин. — Москва : Российский новый университет, 2010. — 480 c. — ISBN 978-5-89789-051-4. — Текст : электронный // Цифровой образовательный ресурс IPR SMART : [сайт]. — URL: https://www.iprbookshop.ru/21343.html — Режим доступа: для авторизир. пользователей	Электронный ресурс
26.	Чернегов, Ю. А. Повышение эффективности использования минерального сырья. Грани проблемы / Ю. А. Чернегов. — Москва : Энергия, Институт энергетической стратегии, 2009. — 125 c. — ISBN 978-5-98420-039-4. — Текст : электронный // Цифровой образовательный ресурс IPR SMART : [сайт]. — URL: https://www.iprbookshop.ru/4280.html — Режим доступа: для авторизир. пользователей	Электронный ресурс
27.	Экономика горного предприятия: учебник / под ред. В. Е. Стровского, С. В. Макаровой, В. Г. Жукова. Екатеринбург: Изд-во УГГУ, 2018. 340 с.	77
28.	Экономическая оценка инвестиций [Текст]: учебник для студентов вузов / под ред. проф. М. И. Римера, 2011. - 425 с.	11
29.	Экономическая теория (микроэкономика и макроэкономика) : учебное пособие / Е. В. Абонеева, И. В. Грузков, Н. А. Довготько [и др.] ; под редакцией О. Н. Кусакина. — Ставрополь : Ставропольский государственный аграрный университет, АГРУС, 2012. — 427 c. — ISBN 978-5-9596-0846-0. — Текст : электронный // Цифровой образовательный ресурс IPR SMART : [сайт]. — URL: https://www.iprbookshop.ru/47391.html	Электронный ресурс
30.	Экономический анализ : учебник для вузов / Л. Т. Гиляровская, Г. В. Корнякова, Н. С. Пласкова [и др.] ; под редакцией Л. Т. Гиляровской. — 2-е изд. — Москва : ЮНИТИ-ДАНА, 2017. — 615 c. — ISBN 5-238-00383-8. — Текст : электронный // Цифровой образовательный ресурс IPR SMART : [сайт]. — URL: https://www.iprbookshop.ru/81599.html — Режим доступа: для авторизир. пользователей	Электронный ресурс
31.	Юрак, В. В. Экономические и правовые основы недропользования : учебник для бакалавров / В. В. Юрак, Л. А. Мочалова, А. Н. Иванов. — Москва : Ай	Электронный ресурс

№ п/п	Наименование	Кол-во экз.
	Пи Ар Медиа, 2022. — 181 с. — ISBN 978-5-4497-1772-6. — Текст : электронный // Цифровой образовательный ресурс IPR SMART : [сайт]. — URL: https://www.iprbookshop.ru/123284.html — Режим доступа: для авторизир. гользователей	

4.2 Ресурсы сети «Интернет»

1. http://www.intuit.ru/
2. http://www.edu.ru/

5 ПЕРЕЧЕНЬ ИНФОРМАЦИОННЫХ ТЕХНОЛОГИЙ, ИСПОЛЬЗУЕМЫХ ПРИ ПРОВЕДЕНИИ ГИА, ВКЛЮЧАЯ ПЕРЕЧЕНЬ ПРОГРАММНОГО ОБЕСПЕЧЕНИЯ И ИНФОРМАЦИОННЫХ СПРАВОЧНЫХ СИСТЕМ

Программное обеспечение

Microsoft Office Professional 2010
Microsoft Windows 8 Professional
ABBYY Fine Reader 12 Professional
Антивирус Kaspersky Endpoint Security для бизнеса
Программа Антиплагиат
ONLYOFFICE Desktop Editors - свободный офисный пакет, www.onlyoffice.com
Яндекс.Диск – свободный облачный сервис, https://disk.yandex.ru/

Информационные справочные системы

ИПС «Консультант Плюс»

Официальная статистика (раздел официального сайта Федеральной службы государственной статистики): http://www.gks.ru/wps/wcm/connect/rosstat_main/rosstat/ru/statistics/accounts/#

Интерфакс - Центр раскрытия корпоративной информации (сервер раскрытия информации) https://www.e-disclosure.ru/

Современные профессиональные базы данных

Scopus: база данных рефератов и цитирования https://www.scopus.com/customer/profile/display.uri

E-library: электронная научная библиотека: https://elibrary.ru

ПРИЛОЖЕНИЕ А

Форма заявления на утверждение темы выпускной квалификационной работы

Зав. кафедрой ЭМ Мочаловой Л.А.
от студента гр. _____
_____
_____
(фамилия, имя, отчество полностью)

ЗАЯВЛЕНИЕ
на утверждение темы выпускной квалификационной работы

Прошу утвердить тему выпускной квалификационной работы (из числа предложенных университетом):
_____
_____
_____
_____

Прошу утвердить самостоятельно определенную тему выпускной квалификационной работы:
_____
_____
_____
_____

Место прохождения преддипломной практики:
_____
_____

Руководитель ВКР
_____
(Ф.И.О., ученая степень, ученое звание, должность)

Дата _____ Подпись студента _____

Решение зав. кафедрой
«УТВЕРЖДАЮ»

_____

ПРИЛОЖЕНИЕ Б

Пример оформления титульного листа выпускной квалификационной работы

МИНОБРНАУКИ РОССИИ
ФЕДЕРАЛЬНОЕ ГОСУДАРСТВЕННОЕ БЮДЖЕТНОЕ ОБРАЗОВАТЕЛЬНОЕ
УЧРЕЖДЕНИЕ ВЫСШЕГО ОБРАЗОВАНИЯ
УРАЛЬСКИЙ ГОСУДАРСТВЕННЫЙ ГОРНЫЙ УНИВЕРСИТЕТ

ВЫПУСКНАЯ КВАЛИФИКАЦИОННАЯ РАБОТА
(СПЕЦИАЛИТЕТ)

на тему:

УПРАВЛЕНИЕ МОТИВАЦИЕЙ И СТИМУЛИРОВАНИЕМ ТРУДА ПЕРСОНАЛА ГОРНОГО ПРЕДПРИЯТИЯ

Специальность:
21.05.04 ГОРНОЕ ДЕЛО
Специализация:
МЕНЕДЖМЕНТ И ЭКОНОМИКА ГОРНОПРОМЫШЛЕННОГО ПРОИЗВОДСТВА
Квалификация:
СПЕЦИАЛИСТ
Кафедра:
ЭКОНОМИКИ И МЕНЕДЖМЕНТА

*Студент:*_____(*подпись*)
Тимонин Владимир Владимирович
Группа: МЭГП-22

*Руководитель:*_____(*подпись*)
кандидат экономических наук, доцент
Баранов Анатолий Васильевич

Нормоконтролёр: _____(*подпись*)
Чухарева Елизавета Владимировна

_____*(подпись)*

Допустить к защите:

Зав. кафедрой:
Мочалова Людмила Анатольевна, доктор экономических наук, доцент

Екатеринбург
20__

ПРИЛОЖЕНИЕ В

Пример оформления задания на выполнение выпускной квалификационной работы

МИНОБРНАУКИ РОССИИ
ФЕДЕРАЛЬНОЕ ГОСУДАРСТВЕННОЕ БЮДЖЕТНОЕ ОБРАЗОВАТЕЛЬНОЕ УЧРЕЖДЕНИЕ ВЫСШЕГО ОБРАЗОВАНИЯ
УРАЛЬСКИЙ ГОСУДАРСТВЕННЫЙ ГОРНЫЙ УНИВЕРСИТЕТ

Кафедра экономики и менеджмента

УТВЕРЖДАЮ
Зав. кафедрой ЭМ

_____ Л.А. Мочалова
«___»_____20__ г.

ЗАДАНИЕ
НА ВЫПОЛНЕНИЕ ВЫПУСКНОЙ КВАЛИФИКАЦИОННОЙ РАБОТЫ

для присвоения квалификации «специалист»
по специальности 21.05.04 – «Горное дело»,
специализации «Менеджмент и экономика горнопромышленного производства»

Студенту *Тимонину Владимиру Владимировичу*
(фамилия, имя, отчество полностью)

Тема выпускной квалификационной работы:

Управление мотивацией и стимулированием труда персонала в организации

Руководитель работы: *Баранов Анатолий Васильевич, кандидат экономических наук, доцент*
(фамилия, имя, отчество, ученая степень, ученое звание)

Консультанты по разделам:

Фамилия И.О. консультанта	Должность, ученая степень, ученое звание	Разделы работы

Срок сдачи студентом законченной выпускной квалификационной работы:
«___»_____ 20___ г.

Исходные данные для выполнения выпускной квалификационной работы:

данные предприятия (лицензии на право пользования недрами, технические проекты разработки месторождений, планы развития горных работ, описание производственного процесса, перечень готовой продукции, годовые отчеты, бухгалтерский баланс), литература по данной проблеме и т.п.

Содержание выпускной квалификационной работы
(основные разделы и решаемые задачи):

1. Теоретические основы мотивации и работников организации. Сущность и современные методы мотивации персонала
2. Характеристика месторождения полезных ископаемых. Система разработки месторождения. Горное оборудование. Требования охраны труда и техники безопасности. Охрана окружающей среды.
3. Краткая характеристика предприятия. Анализ системы мотивации персонала в организации. Анализ эффективности основных направлений и прикладных инструментов мотивации и стимулирования персонала, применяемых в организации.
4. Совершенствование системы мотивации и стимулирование персонала в организации. Разработка мероприятий по совершенствованию системы мотивации и стимулирования персонала. Оценка затрат на реализацию разработанных рекомендаций по совершенствованию процесса управления

Демонстрационный материал:

1. Система разработки месторождения
2. Динамика выручки и полной себестоимости продаж 2016-2017 гг., тыс. руб.
3. Анализ рентабельности деятельности предприятия
4. Схема организационной структуры управления ООО «Березовский рудник»
5. Основные финансовые результаты деятельности предприятия
6. График безубыточности. Критический объем производства
7. Мероприятия по совершенствованию деятельности предприятия

Дата выдачи задания «___»_____20 __ г.

Руководитель ВКР _____
(подпись)

Студент _____
(подпись)

ПРИЛОЖЕНИЕ Г

Пример структуры и оформления содержания выпускной квалификационной работы

СОДЕРЖАНИЕ

ВВЕДЕНИЕ……..……..... 3
1. ТЕОРЕТИЧЕСКИЕ ОСНОВЫ МОТИВАЦИИ И РАБОТНИКОВ ОРГАНИЗАЦИИ…… 5
1.1. Понятие и сущность мотивации……... 5
1.2. Краткий обзор классических теорий мотивации персонала……. 8
1.3. Сущность и современные методы мотивации персонала……. 17
2. ТЕХНИЧЕСКИЕ АСПЕКТЫ ВЕДЕНИЯ ГОРНЫХ РАБОТ В ООО «БЕРЕЗОВСКИЙ РУДНИК»……..… 25
2.1. Характеристика месторождения полезных ископаемых ……. 25
2.2. Система разработки месторождения…….. 30
2.3. Горное оборудование …….…. 35
2.4. Требования охраны труда и техники безопасности 40
2.5. Охрана окружающей среды 43
3. АНАЛИЗ СИСТЕМЫ МОТИВАЦИИ ПЕРСОНАЛА В ООО «БЕРЕЗОВСКИЙ РУДНИК»……...…… 50
2.1. Краткая характеристика предприятия……. 50
2.2. Анализ кадрового состава предприятия…….. 54
2.3. Анализ эффективности основных направлений и прикладных инструментов мотивации и стимулирования персонала, применяемых в ООО «Березовский рудник»……. 60
4. СОВЕРШЕНСТВОВАНИЕ СИСТЕМЫ МОТИВАЦИИ И СТИМУЛИРОВАНИЕ ПЕРСОНАЛА В ООО «БЕРЕЗОВСКИЙ РУДНИК»……... 74
3.1. Разработка мероприятий по совершенствованию системы мотивации и стимулирования персонала……... 74
3.2. Оценка затрат на реализацию разработанных рекомендаций по совершенствованию процесса управления…… 85
ЗАКЛЮЧЕНИЕ…….. 98
СПИСОК ИСПОЛЬЗОВАННОЙ ЛИТЕРАТУРЫ……..... 100
ПРИЛОЖЕНИЯ……. 104

ПРИЛОЖЕНИЕ Д

Примеры библиографических описаний, применяемых при оформлении списка использованных источников

1. Конституция Российской Федерации. [Электронный ресурс]: Доступ из справочно-правовой системы «Консультант Плюс» - Режим доступа: http://www.consultant.ru
2. Трудовой кодекс Российской Федерации. [Электронный ресурс]: Федеральный закон от 30.12.2001 г. № 197-ФЗ (в ред. от 05.10.2015). Доступ из справочно-правовой системы «Консультант Плюс» - Режим доступа: http://www.consultant.ru
3. Илышев А. М., Илышева Н. Н., Селевич Т. С. Стратегический конкурентный анализ в транзитивной экономике России. М: Финансы и статистика, 2010. - 480 с.
4. Харрингтон Х. Д., Харрингтон Д. С. Бенчмаркинг в лучшем виде! 20 шагов к успеху. СПб.: Питер, 2004. - 176 с.
5. Мосичкин Н. В. Организация системы управленческого учета в малом промышленном бизнесе: автореф. дис. канд. экон. наук. Санкт-Петербург, 2004. - 19 с.
6. Коркина Т. А., Костарев А. С. и др. Развитие предприятий угольной отрасли на основе изменения организационно-технологических укладов // Сборник статей II Международной научно-практической конференции «Открытые горные работы в XXI в.»: в 2 т. Т. 2. Отдельная статья горного информационно-аналитического бюллетеня (научно-технического журнала). М.: Горная книга, 2015. Спецвыпуск № 45-2. С. 181-189.
7. Вихров А. А. Принципы разработки классификаторов затрат // Управление корпоративными финансами. 2015. № 3. 33-38 с.
8. Тиматов Д. С. Резервы снижения себестоимости продукции // Научный журнал КубГау. 2013. № 24. 35-39 с.
9. Усик Н. И. Анализ и диагностика финансово-хозяйственной деятельности предприятий: учеб.пособие. Санкт-Петербург: СПбГУНиПТ, 2012. 110 с.
10. Экономика организации (предприятия): учебник / под ред. Н. А. Сафронова. 2-е изд., перераб. и доп. М.: Экономистъ, 2014. - 618 с.
11. Нехороших Н. В. Методы управленческого учета на малых предприятиях // Вологдинские чтения. 2008. № 71. [Электронный ресурс]. Режим доступа: http://cyberleninka.ru/article/n/metody-upravlencheskogo-ucheta-na-malyh-predpriyatiyah (дата обращения: 15.02.2018)
12. Чайников В. В. Экономика предприятия (организации) [Электронный ресурс]: учебное пособие / В. В. Чайников, Д. Г. Лапин. — Электрон.текстовые данные. - М.: Российский новый университет, 2010. - 480 с. — 978-5-89789-051-4. — Режим доступа: http://www.iprbookshop.ru/21343.html (дата обращения: 15.02.2018).

ПРИЛОЖЕНИЕ Е

Пример оформления документа, подтверждающего использование результатов выпускной квалификационной работы

СПРАВКА
об использовании результатов выпускной квалификационной работы
на тему: «*Формирование системы управления экономическими результатами деятельности предприятия минерально-сырьевого комплекса***»**

Выводы и предложения, представленные в исследовании Тимонина В.В., нашли применение в практической деятельности ОАО «Севуралбокситруда», в частности, в работе планово-экономической службы.

Рекомендации автора по формированию системы управления экономическими результатами деятельности предприятия минерально-сырьевого комплекса взяты за основу при разработке перспективных направлений развития ОАО «Севуралбокситруда».

Управляющий директор
ОАО «Севуралбокситруда» _____ В. П. Неустроев
(подпись)

М.П.

Пример справки о результатах проверки выпускной квалификационной работы на Антиплагиат

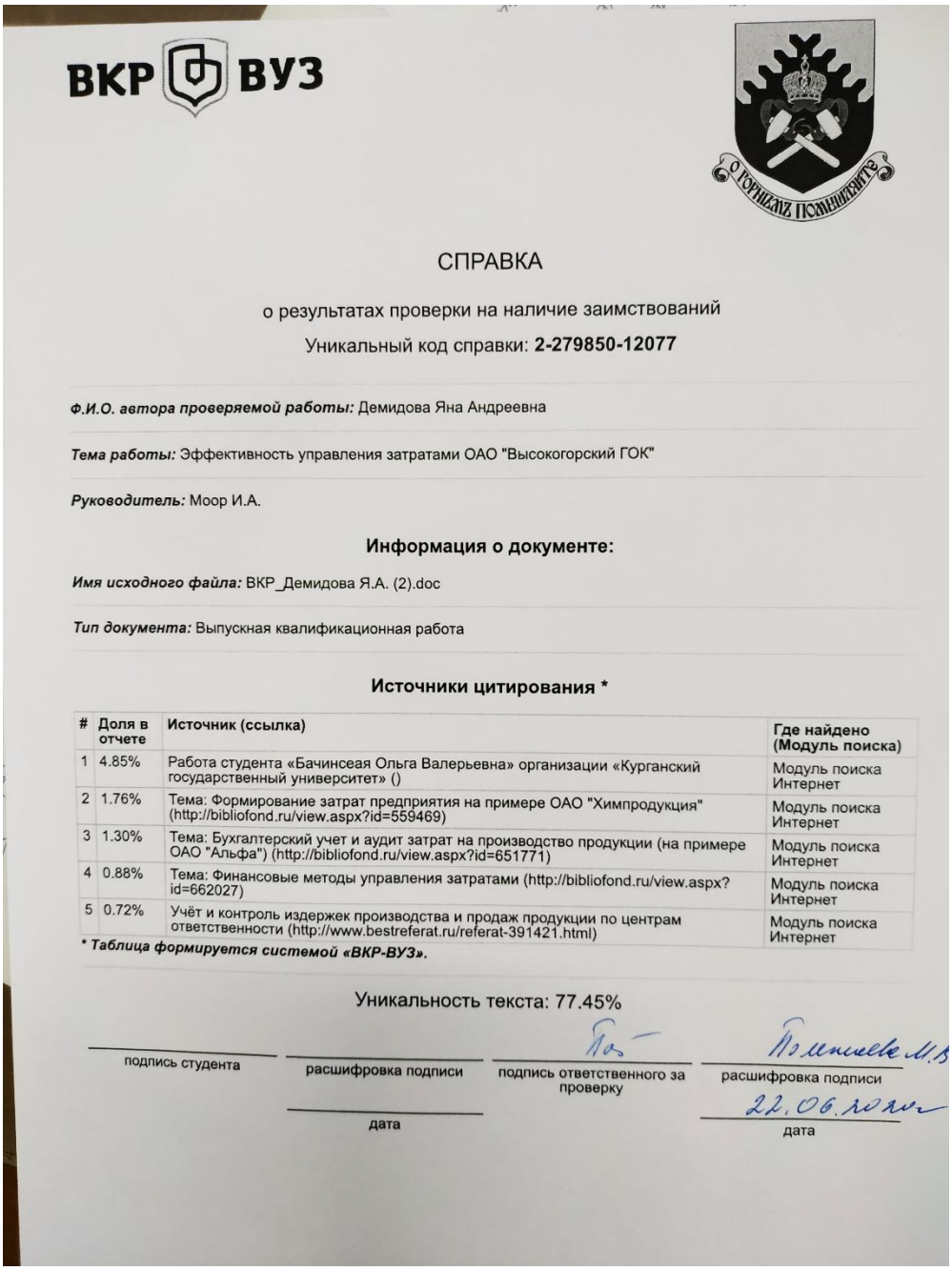

ВКР ВУЗ

СПРАВКА

о результатах проверки на наличие заимствований

Уникальный код справки: **2-279850-12077**

Ф.И.О. автора проверяемой работы: Демидова Яна Андреевна

Тема работы: Эффективность управления затратами ОАО "Высокогорский ГОК"

Руководитель: Моор И.А.

Информация о документе:

Имя исходного файла: ВКР_Демидова Я.А. (2).doc

Тип документа: Выпускная квалификационная работа

Источники цитирования *

#	Доля в отчете	Источник (ссылка)	Где найдено (Модуль поиска)
1	4.85%	Работа студента «Бачинсеая Ольга Валерьевна» организации «Курганский государственный университет» ()	Модуль поиска Интернет
2	1.76%	Тема: Формирование затрат предприятия на примере ОАО "Химпродукция" (http://bibliofond.ru/view.aspx?id=559469)	Модуль поиска Интернет
3	1.30%	Тема: Бухгалтерский учет и аудит затрат на производство продукции (на примере ОАО "Альфа") (http://bibliofond.ru/view.aspx?id=651771)	Модуль поиска Интернет
4	0.88%	Тема: Финансовые методы управления затратами (http://bibliofond.ru/view.aspx?id=662027)	Модуль поиска Интернет
5	0.72%	Учёт и контроль издержек производства и продаж продукции по центрам ответственности (http://www.bestreferat.ru/referat-391421.html)	Модуль поиска Интернет

**** Таблица формируется системой «ВКР-ВУЗ».***

Уникальность текста: 77.45%

подпись студента | расшифровка подписи | дата | подпись ответственного за проверку | расшифровка подписи | дата

22.06.2020

ПРИЛОЖЕНИЕ 3

Форма отзыва руководителя выпускной квалификационной работы

ОТЗЫВ
на выпускную квалификационную работу специалиста на тему:

_____

_____

Студента (Ф.И.О.) _____
Группа _____**, форма обучения** _____

Актуальность темы

Степень достижения целей ВКР

Общая характеристика теоретической части работы (глубина разработки проблемы, логика изложения)

Общая характеристика практической части работы (наличие элементов практической новизны, наличие и значимость практических предложений и рекомендаций)

Степень владения профессиональными знаниями, умениями и навыками

Замечания к ВКР

Выполнение графика подготовки работы _____

_____

Рекомендации о допуске к защите

Руководитель ВКР (Ф.И.О.) _____
Должность _____**Уч. степень** _____**Уч. звание** _____
Подпись _____ «_____»_____20___г.
С отзывом ознакомлен: _____ «_____»_____20___г.
(подпись студента)

ПРИЛОЖЕНИЕ И

Форма отзыва рецензента о выпускной квалификационной работе

ОТЗЫВ РЕЦЕНЗЕНТА О ВЫПУСКНОЙ КВАЛИФИКАЦИОННОЙ РАБОТЕ

Ф. И.О. выпускника	*Тимонин Владимир Владимирович*
Специальность	21.05.04 Горное дело
Специализация	*Менеджмент и экономика горнопромышленного производства*
Форма обучения	Очная
Тема рецензируемой работы	*Формирование системы оценки экономических результатов деятельности предприятия минерально-сырьевого комплекса*
Рецензент место работы, должность	Пшанов К.Ш., доцент, к.э.н., доцент кафедры экономики и менеджмента ФГБОУ ВО РГППУ

Заключение о степени соответствия выпускной квалификационной работы заданию
_____
_____

Оценка теоретической части ВКР (теоретическая значимость исследования)
_____
_____
_____

Оценка аналитической части ВКР (анализ представленных методик исследования)
_____
_____
_____

Оценка проектно-экономической части ВКР (практическая значимость исследования)
_____
_____
_____

Оценка качества (логичности, четкости и грамотности) изложения материала
_____
_____
_____

Оценка уровня (*высокий, средний, низкий*) сформированности компетенций, предусмотренных федеральным государственным образовательным стандартом:
ВКР демонстрирует _____ уровень сформированности универсальных компетенций,_____ уровень сформированности общепрофессиональных компетенций,
_____ уровень сформированности профессиональных компетенций.
Замечания и рекомендации по ВКР_____
_____
_____

Общая оценка ВКР_____
_____

Рецензент: _____ К.Ш. Пшанов «____» _____ 20__ г.
(подпись)

М.П.

С отзывом ознакомлен: _____ «____»_____20__ г.
(подпись студента)

МИНОБРНАУКИ РОССИИ

ФГБОУ ВО «Уральский государственный горный университет»

УТВЕРЖДАЮ
Проректор по учебно-методическому комплексу _____ С.А. Упоров

МЕТОДИЧЕСКИЕ УКАЗАНИЯ ПО ОРГАНИЗАЦИИ САМОСТОЯТЕЛЬНОЙ РАБОТЫ И ЗАДАНИЯ ДЛЯ ОБУЧАЮЩИХСЯ

УПРАВЛЕНЧЕСКИЙ УЧЕТ И АНАЛИЗ ГОРНОПРОМЫШЛЕННОГО ПРОИЗВОДСТВА

Направление подготовки
21.05.04 Горное дело

Направленность (профиль):
Менеджмент и экономика горнопромышленного производства

квалификация выпускника: **горный инженер (специалист)**

Автор: Перегон И.В.

Одобрена на заседании кафедры

Экономики и менеджмента
(название кафедры)

Зав. кафедрой _____
(подпись)

Мочалова Л.А.
(Фамилия И.О.)

Протокол № 2 от 04.10.2023
(Дата)

Рассмотрена методической комиссией

Инженерно-экономического факультета
(название факультета)

Председатель _____
(подпись)

Мочалова Л.А.
(Фамилия И.О.)

Протокол № 2 от 20.10.2023
(Дата)

Екатеринбург

СОДЕРЖАНИЕ

ВВЕДЕНИЕ……3

ВОПРОСЫ ДЛЯ САМОПРОВЕРКИ……..…….6

ОСНОВНЫЕ КАТЕГОРИИ ДИСЦИПЛИНЫ…….8

САМООРГАНИЗАЦИЯ РАБОТЫ С ЛИТЕРАТУРОЙ……..…13

ПОДГОТОВКА ДОКЛАДА С ПРЕЗЕНТАЦИЕЙ…….……17

ПОГГОТОВКА ДИСКУССИИ…….22

ПОДГОТОВКА К ПРАКТИКО-ОРИЕНТИРОВАННЫМ ЗАДАНИЯМ……24

ПОДГОТОВКА К ТЕСТИРОВАНИЮ……...…….26

ПОДГОТОВКА К ПРОМЕЖУТОЧНОЙ АТТЕСТАЦИИ……..26

ВВЕДЕНИЕ

Самостоятельная работа в высшем учебном заведении - это часть учебного процесса, метод обучения, прием учебно-познавательной деятельности, комплексная целевая стандартизованная учебная деятельность с запланированными видом, типом, формами контроля.

Самостоятельная работа представляет собой плановую деятельность обучающихся по поручению и под методическим руководством преподавателя.

Целью самостоятельной работы студентов является закрепление тех знаний, которые они получили на аудиторных занятиях, а также способствование развитию у студентов творческих навыков, инициативы, умению организовать свое время.

Самостоятельная работа реализует следующие задачи:

- предполагает освоение курса дисциплины;
- помогает освоению навыков учебной и научной работы;
- способствует осознанию ответственности процесса познания;
- способствует углублению и пополнению знаний студентов, освоению ими навыков и умений;
- формирует интерес к познавательным действиям, освоению методов и приемов познавательного процесса,
- создает условия для творческой и научной деятельности обучающихся;
- способствует развитию у студентов таких личных качеств, как целеустремленность, заинтересованность, исследование нового.

Самостоятельная работа обучающегося выполняет следующие функции:

- развивающую (повышение культуры умственного труда, приобщение к творческим видам деятельности, обогащение интеллектуальных способностей студентов);
- информационно-обучающую (учебная деятельность студентов на аудиторных занятиях, неподкрепленная самостоятельной работой, становится мало результативной);
- ориентирующую и стимулирующую (процессу обучения придается ускорение и мотивация);
- воспитательную (формируются и развиваются профессиональные качества бакалавра и гражданина);
- исследовательскую (новый уровень профессионально-творческого мышления).

Организация самостоятельной работы студентов должна опираться на определенные требования, а, именно:

- сложность осваиваемых знании должна соответствовать уровню развития студентов;
- стандартизация заданий в соответствии с логической системой курса дисциплины;
- объем задания должен соответствовать уровню студента;
- задания должны быть адаптированными к уровню студентов.

Содержание самостоятельной работы студентов представляет собой, с одной стороны, совокупность теоретических и практических учебных заданий, которые должен выполнить студент в процессе обучения, объект его деятельности; с другой стороны - это способ деятельности студента по выполнению соответствующего теоретического или практического учебного задания.

Свое внешнее выражение содержание самостоятельной работы студентов находит во всех организационных формах аудиторной и внеаудиторной деятельности, в ходе самостоятельного выполнения различных заданий.

Функциональное предназначение самостоятельной работы студентов в процессе лекций, практических занятий по овладению специальными знаниями заключается в самостоятельном прочтении, просмотре, прослушивании, наблюдении, конспектировании, осмыслении, запоминании и воспроизведении определенной информации. Цель и планирование самостоятельной работы студента определяет преподаватель. Вся информация осуществляется на основе ее воспроизведения.

Так как самостоятельная работа тесно связана с учебным процессом, ее необходимо рассматривать в двух аспектах:

1. аудиторная самостоятельная работа - лекционные, практические занятия;

2. внеаудиторная самостоятельная работа – дополнение лекционных материалов, подготовка к практическим занятиям, подготовка к участию в деловых играх и дискуссиях, выполнение письменных домашних заданий, Контрольных работ (рефератов и т.п.) и курсовых работ (проектов), докладов и др.

Основные формы организации самостоятельной работы студентов определяются следующими параметрами:

- содержание учебной дисциплины;
- уровень образования и степень подготовленности студентов;
- необходимость упорядочения нагрузки студентов при самостоятельной работе.

Таким образом, самостоятельная работа студентов является важнейшей составной частью процесса обучения.

Методические указания по организации самостоятельной работы и задания для обучающихся по дисциплине «*Управленческий учет и анализ горнопромышленного производства*» обращают внимание студента на главное, существенное в изучаемой дисциплине, помогают выработать умение анализировать явления и факты, связывать теоретические положения с практикой, а также облегчают подготовку к выполнению *контрольной работы* и сдаче *экзамена*.

Настоящие методические указания позволят студентам самостоятельно овладеть фундаментальными знаниями, профессиональными умениями и навыками деятельности по профилю подготовки, опытом творческой и исследовательской деятельности, и направлены на формирование компетенций, предусмотренных учебным планом поданному профилю.

Видами самостоятельной работы обучающихся по дисциплине «*Управленческий учет и анализ горнопромышленного производства*» являются:

- повторение материала лекций;
- самостоятельное изучение тем курса (в т.ч. рассмотрение основных категорий дисциплины, работа с литературой);
- ответы на вопросы для самопроверки (самоконтроля);
- подготовка к практическим (семинарским) занятиям (в т.ч. подготовка доклада с презентацией, дискуссии, подготовка к выполнению практико-ориентированного задания);
- подготовка к тестированию;
- подготовка контрольной работы (реферата);
- подготовка к экзамену.

В методических указаниях представлены материалы для самостоятельной работы и рекомендации по организации отдельных её видов.

ВОПРОСЫ ДЛЯ САМОПРОВЕРКИ

Раздел 1. Финансовый (бухгалтерский) учет

Тема 1. Основы теории и практики финансового (бухгалтерского) учета в организации

1. Этапы развития бухгалтерского учета в России
2. Сравнительная характеристика методов и методик бухгалтерского учета в России и за рубежом
3. Бухгалтерский баланс. Его виды и строение.
4. Счета бухгалтерского учета, их строение и назначение.
5. Инвентаризация, порядок ее проведения и отражение ее результатов в бухгалтерском учете.
6. Учетные регистры бухгалтерского учета.
7. Журнально-ордерная форма бухгалтерского учета
8. Мемориально-ордерная форма бухгалтерского учета
9. Отчетность предприятий.
10. Организация бухгалтерского учета на предприятии.
11. Основные нормативно-законодательные акты регулирования бухгалтерского учета.
12. Учет процессов снабжения производства.
13. Учет основных средств и нематериальных активов.
14. Учет процесса производства.
15. Учет кредитов и займов.
16. Учет финансовых вложений.
17. Учет процесса реализации.
18. Учет процесса распределения.
19. Содержание и порядок предоставления бухгалтерской отчетности внешним и внутренним пользователям.

Тема 2. Сущность, задачи и организация управленческого учета

1. Управленческий учет как часть информационной системы предприятия.
2. Отличительные особенности бухгалтерского и управленческого учета.
3. Суть и назначение контроллинга.
4. Организация управленческого учета на предприятиях, в частности, на предприятиях минерально-сырьевого комплекса.
5. Типовые методики ведения управленческого учета на предприятиях.
6. Центры ответственности на предприятиях минерально-сырьевой базы.

Тема 3. Учет затрат на производство продукции по статьям калькуляции и калькулирование себестоимости готовой продукции.

1. Учет и контроль затрат по видам, местам возникновения, центрам ответственности на предприятиях.

2.Методы управленческого учета, применяемые на предприятиях для учета затрат на производство продукции (работ, услуг) и калькулирование себестоимости производства продукции.

3. Виды затрат предприятия.

4. Порядок включения затрат в себестоимость продукции, в том числе: материальных затрат, трудовых затрат, расходов по организации производства и управлению, потерь от брака и других непроизводственных расходов.

5. Особенности учета затрат и калькулирования себестоимости продукции и услуг цехов вспомогательных производств.

6. Методы учета затрат на производство и калькулирования себестоимости готовой продукции (по полной и ограниченной себестоимости).

Тема 4. Использование данных управленческого учета для анализа и принятия управленческих решений

1. Основные концепции снижения себестоимости продукции и увеличения прибыли на предприятиях.

2. Анализ динамики затрат производства продукции, как основа принятия управленческих решений.

3. Анализ взаимосвязи показателей «затраты-объем-прибыль» или CVP – анализ.

4. Методы расчета критической точки объема продаж (порога рентабельности, безубыточности**).**

Тема 5. Теоретические основы финансового анализа

1. Финансовый анализ как специальная отрасль экономических знаний и вид практической деятельности.
2. Предмет, цель и задачи финансового анализа.
3. Хозяйственные процессы как предметная область проведения финансового анализа.
4. Принципы финансового анализа.
5. Классификация видов финансового анализа.
6. Информационное обеспечение финансового анализа на предприятиях.
7. Организация проведения анализа хозяйственной деятельности на предприятии.
8. Бухгалтерский учет и финансовая отчетность как информационная база анализа хозяйственной деятельности.
9. Пользователи аналитической информации.
10. Сущность и методика факторного анализа.
11. Классификация и систематизация факторов в анализе хозяйственной деятельности.

Тема 6. Анализ и диагностика финансовых результатов хозяйственной деятельности организации и, в частности, предприятий горнопромышленного производства

1. Система формирования экономических показателей как база комплексного анализа предприятий.
2. Структура, содержание и оценка статей бухгалтерского баланса предприятия.
3. Методика проведения экспресс-анализа финансового состояния предприятия.
4. Оценка финансовой независимости предприятия.
5. Анализ чистых активов предприятия.
6. Анализ денежных потоков предприятий.
7. Анализ эффективности использования оборотных активов предприятием.
8. Анализ эффективности привлечения заемного капитала предприятием.
9. Анализ состояния дебиторской и кредиторской задолженности предприятия.
10. Методика рейтингового анализа и оценка кредитоспособности предприятия.
11. Показатели финансового результата, их формирование и взаимосвязь.
12. Анализ бухгалтерской прибыли.
13. Факторный анализ прибыли от реализации продукции.
14. Анализ финансовых результатов, полученных предприятиям от прочей деятельности.
15. Анализ чистой прибыли и направлений ее использования.
16. Анализ рентабельности.

ОСНОВНЫЕ КАТЕГОРИИ ДИСЦИПЛИНЫ

Тема 1. Основы теории и практики финансового (бухгалтерского) учета в организации

Актив баланса.
Активно-пассивные счета.
Активные счета.
Амортизируемые активы.
Аналитический учет.
Аналитические счета.
Бухгалтерский учет.

Бухгалтерская запись (проводка).
Бухгалтерская отчетность.
Бухгалтерский баланс.
Двойная запись.
Документация.
Документооборот.
Забалансовые счета.
Инвентаризация.
Капитал.
Оборот по счету.
Обязательства.
Оправдательный документ.
Отчетная дата.
Пассив баланса.
Пассивные счета.
Первичный документ.
План счетов бухгалтерского учета.
Синтетические счета.
Систематическая запись.
Статья бухгалтерского баланса.
Субсчет.
Учетная политика.
Вспомогательные материалы.
Готовая продукция.
Дебиторы.
Денежные средства.
Добавочный капитал.
Долгосрочные активы.
Долгосрочные финансовые вложения.
Долгосрочные обязательства.
Доходы будущих периодов.
Заём.
Затраты на оплату труда.
Затраты на производство.
Краткосрочные обязательства.
Кредиторская задолженность.
Лимит кассы.
Непокрытый убыток.
Нераспределенная прибыль.
Подотчетные лица.
Прибыль.
Расчетный счет.
Сальдо.
Средства в расчетах.

Товары.
Убытки.
Финансовый учет.

Тема 2. Сущность задачи и организация управленческого учета

Контролинг.
Центр затрат, центр стоимости.
Центр доходов.
Центр инвестиций.
Центр ответственности.
Центр прибыли.
Управленческий учет.

Тема 3. Учет затрат на производство продукции по статьям калькуляции и калькулирование себестоимости готовой продукции

База распределения косвенных расходов.
Бесполуфабрикатный вариант учета затрат на производство.
Бюджет.
Бюджетирование.
Вмененная стоимость.
Директ-костинг.
Затраты альтернативные.
Затраты дифференциальные.
Затраты контролируемые.
Затраты косвенные.
Затраты на производство.
Затраты неконтролируемые.
Затраты невозвратные.
Затраты необратимые.
Затраты нерелевантные.
Затраты непроизводственные.
Затраты переменные.
Затраты постоянные.
Затраты производственные.
Затраты прямые.
Затраты релевантные.
Затраты условно-переменные.
Издержки производства.
Калькулирование.
Калькуляция себестоимости.
Калькуляция себестоимости позаказная.
Калькуляция себестоимости полная.
Калькуляция себестоимости попроцессная.

Калькуляция себестоимости по фактическим затратам.
Классификация затрат на производство.
Косвенные затраты.
Маржинальные затраты.
Место возникновения затрат.
Накладные расходы.
Нормативная себестоимость.
Нормативный метод учета затрат.
Носитель затрат.
Общепроизводственные расходы.
Общехозяйственные расходы.
Одноэлементные производственные расходы.
Основное производство.
Позаказный метод калькуляции.
Полуфабрикатный вариант учета затрат на производство.
Производственная себестоимость.
Попроцессный метод калькулирования.
Расходы условно-постоянные.
Себестоимость продукции (работы, услуги).
Система учета затрат.
Стандарт-кост.
Статья калькуляции.

Тема 4. Использование данных управленческого учета для анализа и принятия управленческих решений

АВС-костинг.
Анализ безубыточности.
Анализ «выгоды — затраты».
Анализ затрат.
Анализ отклонений.
Валовая прибыль.
Валовая продукция.
Инкрементная маржа.
Информационная система управления (ИСУ).
Критическая точка.
Маржинальная прибыль.
Маржинальный анализ.
Управленческое решение.

Тема 5. Теоретические основы финансового анализа

Абсолютный прирост показателя.
Агрегирование.
Аддитивная модель в факторном анализе.
Анализ относительных показателей (коэффициентов).
Базисные показатели.

Вертикальный (структурный) анализ.
Выборка.
Горизонтальный (временной) анализ.
Группировка информации.
Детерминированный факторный анализ.
Динамика экономических показателей.
Дисперсионный анализ.
Интегральный метод факторного анализа.
Информационная база.
Информационное обеспечение системы управления предприятием.
Качественные экономические показатели.
Количественные экономические показатели.
Корреляционно-регрессионный анализ.
Косвенные факторы.
Кратная модель в факторном анализе.
Методы элиминирования в факторном анализе.
Модель.
Мультипликативная модель в факторном анализе.
Показатель.
Потенциал предприятия финансовый.
Темп прироста.
Факторный анализ.
Факторы.
Финансовый анализ.
Цепные индексы.

Тема 6. Анализ и диагностика финансовых результатов хозяйственной деятельности организации и, в частности, предприятий горнопромышленного производства

Актив.
Активная часть основных средств.
Активы внеоборотные.
Анализ оборотных активов.
Активы чистые.
Анализ.
Валюта баланса.
Денежный поток.
Дебиторская задолженность.
Капитал.
Капитал заемный.
Капитал собственный.
Кредиторская задолженность.
Кредитоспособность организации.

Левердж операционный.
Левердж финансовый.
Ликвидность.
Ликвидность предприятия.
Пассив баланса.
Платежеспособность.
Пользователь финансовой отчетности.
Рейтинговый анализ.
Риск финансовый.
Финансовая независимость предприятия.
Экспресс-анализ финансового состояния.
Норма прибыли.
Прибыль бухгалтерская.
Прибыль маржинальная.
Прибыль операционная.
Прибыль чистая.
Прибыль экономическая.
Рентабельность.
Финансовый результат.

САМООРГАНИЗАЦИЯ РАБОТЫ С ЛИТЕРАТУРОЙ

Самостоятельное изучение тем курса осуществляется на основе списка рекомендуемой литературы к дисциплине. При работе с книгой необходимо научиться правильно ее читать, вести записи. Самостоятельная работа с учебными и научными изданиями профессиональной и общекультурной тематики – это важнейшее условие формирования научного способа познания.

Основные приемы работы с литературой можно свести к следующим:

• составить перечень книг, с которыми следует познакомиться;

• перечень должен быть систематизированным (что необходимо для семинаров, что для экзаменов, что пригодится для написания курсовых и выпускных квалификационных работ (ВКР), а что выходит за рамками официальной учебной деятельности, и расширяет общую культуру);

• обязательно выписывать все выходные данные по каждой книге (при написании курсовых и выпускных квалификационных работ это позволит экономить время);

• определить, какие книги (или какие главы книг) следует прочитать более внимательно, а какие – просто просмотреть;

• при составлении перечней литературы следует посоветоваться с преподавателями и руководителями ВКР, которые помогут сориентироваться, на что стоит обратить большее внимание, а на что вообще не стоит тратить время;

• все прочитанные монографии, учебники и научные статьи следует конспектировать, но это не означает, что надо конспектировать «все подряд»:

можно выписывать кратко основные идеи автора и иногда приводить наиболее яркие и показательные цитаты (с указанием страниц);

• если книга – собственная, то допускается делать на полях книги краткие пометки или же в конце книги, на пустых страницах просто сделать свой «предметный указатель», где отмечаются наиболее интересные мысли и обязательно указываются страницы в тексте автора;

• следует выработать способность «воспринимать» сложные тексты; для этого лучший прием – научиться «читать медленно», когда понятно каждое прочитанное слово (а если слово незнакомое, то либо с помощью словаря, либо с помощью преподавателя обязательно его узнать). Таким образом, чтение текста является частью познавательной деятельности. Ее цель – извлечение из текста необходимой информации.

От того, насколько осознанна читающим собственная внутренняя установка при обращении к печатному слову (найти нужные сведения, усвоить информацию полностью или частично, критически проанализировать материал и т.п.) во многом зависит эффективность осуществляемого действия. Грамотная работа с книгой, особенно если речь идет о научной литературе, предполагает соблюдение ряда правил, для овладения которыми необходимо настойчиво учиться. Это серьёзный, кропотливый труд. Прежде всего, при такой работе невозможен формальный, поверхностный подход. Не механическое заучивание, не простое накопление цитат, выдержек, а сознательное усвоение прочитанного, осмысление его, стремление дойти до сути – вот главное правило. Другое правило – соблюдение при работе над книгой определенной последовательности. Вначале следует ознакомиться с оглавлением, содержанием предисловия или введения. Это дает общую ориентировку, представление о структуре и вопросах, которые рассматриваются в книге.

Следующий этап – чтение. Первый раз целесообразно прочитать книгу с начала до конца, чтобы получить о ней цельное представление. При повторном чтении происходит постепенное глубокое осмысление каждой главы, критического материала и позитивного изложения; выделение основных идей, системы аргументов, наиболее ярких примеров и т.д. Непременным правилом чтения должно быть выяснение незнакомых слов, терминов, выражений, неизвестных имен, названий. Студентам с этой целью рекомендуется заводить специальные тетради или блокноты. Важная роль в связи с этим принадлежит библиографической подготовке студентов. Она включает в себя умение активно, быстро пользоваться научным аппаратом книги, справочными изданиями, каталогами, умение вести поиск необходимой информации, обрабатывать и систематизировать ее.

Выделяют четыре основные установки в чтении текста:

- информационно-поисковая (задача – найти, выделить искомую информацию);

- усваивающая (усилия читателя направлены на то, чтобы как можно полнее осознать и запомнить, как сами сведения, излагаемые автором, так и всю логику его рассуждений);

- аналитико-критическая (читатель стремится критически осмыслить материал, проанализировав его, определив свое отношение к нему);

- творческая (создает у читателя готовность в том или ином виде – как отправной пункт для своих рассуждений, как образ для действия по аналогии и т.п. – использовать суждения автора, ход его мыслей, результат наблюдения, разработанную методику, дополнить их, подвергнуть новой проверке).

С наличием различных установок обращения к тексту связано существование и нескольких видов чтения:

- библиографическое – просматривание карточек каталога, рекомендательных списков, сводных списков журналов и статей за год и т.п.;

- просмотровое – используется для поиска материалов, содержащих нужную информацию, обычно к нему прибегают сразу после работы со списками литературы и каталогами, в результате такого просмотра читатель устанавливает, какие из источников будут использованы в дальнейшей работе;

- ознакомительное – подразумевает сплошное, достаточно подробное прочтение отобранных статей, глав, отдельных страниц; цель – познакомиться с характером информации, узнать, какие вопросы вынесены автором на рассмотрение, провести сортировку материала;

- изучающее – предполагает доскональное освоение материала; в ходе такого чтения проявляется доверие читателя к автору, готовность принять изложенную информацию, реализуется установка на предельно полное понимание материала;

- аналитико-критическое и творческое чтение – два вида чтения близкие между собой тем, что участвуют в решении исследовательских задач.

Первый из них предполагает направленный критический анализ, как самой информации, так и способов ее получения и подачи автором; второе – поиск тех суждений, фактов, по которым, или, в связи с которыми, читатель считает нужным высказать собственные мысли.

Из всех рассмотренных видов чтения основным для студентов является изучающее – именно оно позволяет в работе с учебной и научной литературой накапливать знания в различных областях. Вот почему именно этот вид чтения в рамках образовательной деятельности должен быть освоен в первую очередь. Кроме того, при овладении данным видом чтения формируются основные приемы, повышающие эффективность работы с текстом. Научная методика работы с литературой предусматривает также ведение записи прочитанного. Это позволяет привести в систему знания, полученные при чтении, сосредоточить внимание на главных положениях, зафиксировать, закрепить их в памяти, а при необходимости вновь обратиться к ним.

Основные виды систематизированной записи прочитанного:

Аннотирование – предельно краткое связное описание просмотренной или прочитанной книги (статьи), ее содержания, источников, характера и назначения.

Планирование – краткая логическая организация текста, раскрывающая содержание и структуру изучаемого материала.

Тезирование – лаконичное воспроизведение основных утверждений автора без привлечения фактического материала.

Цитирование – дословное выписывание из текста выдержек, извлечений, наиболее существенно отражающих ту или иную мысль автора.

Конспектирование – краткое и последовательное изложение содержания прочитанного. Конспект – сложный способ изложения содержания книги или статьи в логической последовательности. Конспект аккумулирует в себе предыдущие виды записи, позволяет всесторонне охватить содержание книги, статьи. Поэтому умение составлять план, тезисы, делать выписки и другие записи определяет и технологию составления конспекта.

Как правильно составлять конспект? Внимательно прочитайте текст. Уточните в справочной литературе непонятные слова. При записи не забудьте вынести справочные данные на поля конспекта. Выделите главное, составьте план, представляющий собой перечень заголовков, подзаголовков, вопросов, последовательно раскрываемых затем в конспекте. Это первый элемент конспекта. Вторым элементом конспекта являются тезисы. Тезис - это кратко сформулированное положение. Для лучшего усвоения и запоминания материала следует записывать тезисы своими словами. Тезисы, выдвигаемые в конспекте, нужно доказывать. Поэтому третий элемент конспекта - основные доводы, доказывающие истинность рассматриваемого тезиса. В конспекте могут быть положения и примеры. Законспектируйте материал, четко следуя пунктам плана. При конспектировании старайтесь выразить мысль своими словами. Записи следует вести четко, ясно. Грамотно записывайте цитаты. Цитируя, учитывайте лаконичность, значимость мысли. При оформлении конспекта необходимо стремиться к емкости каждого предложения. Мысли автора книги следует излагать кратко, заботясь о стиле и выразительности написанного. Число дополнительных элементов конспекта должно быть логически обоснованным, записи должны распределяться в определенной последовательности, отвечающей логической структуре произведения. Для уточнения и дополнения необходимо оставлять поля.

Конспектирование - наиболее сложный этап работы. Овладение навыками конспектирования требует от студента целеустремленности, повседневной самостоятельной работы. Конспект ускоряет повторение материала, экономит время при повторном, после определенного перерыва, обращении к уже знакомой работе. Учитывая индивидуальные особенности каждого студента, можно дать лишь некоторые, наиболее оправдавшие себя общие правила, с которыми преподаватель и обязан познакомить студентов:

1. Главное в конспекте не объем, а содержание. В нем должны быть отражены основные принципиальные положения источника, то новое, что

внес его автор, основные методологические положения работы. Умение излагать мысли автора сжато, кратко и собственными словами приходит с опытом и знаниями. Но их накоплению помогает соблюдение одного важного правила – не торопиться записывать при первом же чтении, вносить в конспект лишь то, что стало ясным.

2. Форма ведения конспекта может быть самой разнообразной, она может изменяться, совершенствоваться. Но начинаться конспект всегда должен с указания полного наименования работы, фамилии автора, года и места издания; цитаты берутся в кавычки с обязательной ссылкой на страницу книги.

3. Конспект не должен быть «слепым», безликим, состоящим из сплошного текста. Особо важные места, яркие примеры выделяются цветным подчеркиванием, взятием в рамочку, оттенением, пометками на полях специальными знаками, чтобы можно было быстро найти нужное положение. Дополнительные материалы из других источников можно давать на полях, где записываются свои суждения, мысли, появившиеся уже после составления конспекта.

ПОДГОТОВКА ДОКЛАДА С ПРЕЗЕНТАЦИЕЙ

Одной из форм текущего контроля является доклад с презентацией, который представляет собой продукт самостоятельной работы студента.

Доклад с презентацией - это публичное выступление по представлению полученных результатов решения определенной учебно-практической, учебно-исследовательской или научной темы.

Как правило, в основу доклада ложится анализ литературы по проблеме. Он должен носить характер краткого, но в то же время глубоко аргументированного устного сообщения. В нем студент должен, по возможности, полно осветить различные точки зрения на проблему, выразить собственное мнение, сделать критический анализ теоретического и практического материала.

Подготовка доклада с презентацией является обязательной для обучающихся, если доклад презентацией указан в перечне форм текущего контроля успеваемости в рабочей программе дисциплины.

Доклад должен быть рассчитан на 7-10 минут.

Презентация (от англ. «presentation» - представление) - это набор цветных слайдов на определенную тему, который хранится в файле специального формата с расширением PP.

Целью презентации - донести до целевой аудитории полноценную информацию об объекте презентации, изложенной в докладе, в удобной форме.

Перечень примерных тем докладов с презентацией представлен в рабочей программе дисциплины, он выдается обучающимся заблаговременно вме-

сте с методическими указаниями по подготовке. Темы могут распределяться студентами самостоятельно (по желанию), а также закрепляться преподавателем дисциплины.

При подготовке доклада с презентацией обучающийся должен продемонстрировать умение самостоятельного изучения отдельных вопросов, структурирования основных положений рассматриваемых проблем, публичного выступления, позиционирования себя перед коллективом, навыки работы с библиографическими источниками и оформления научных текстов.

В ходе подготовки к докладу с презентацией обучающемуся необходимо:

- выбрать тему и определить цель выступления.

Для этого, остановитесь на теме, которая вызывает у Вас больший интерес; определите цель выступления; подумайте, достаточно ли вы знаете по выбранной теме или проблеме и сможете ли найти необходимый материал;

- осуществить сбор материала к выступлению.

Начинайте подготовку к докладу заранее; обращайтесь к справочникам, энциклопедиям, научной литературе по данной проблеме; записывайте необходимую информацию на отдельных листах или тетради;

- организовать работу с литературой.

При подборе литературы по интересующей теме определить конкретную цель поиска: что известно по данной теме? что хотелось бы узнать? для чего нужна эта информация? как ее можно использовать в практической работе?

- во время изучения литературы следует: записывать вопросы, которые возникают по мере ознакомления с источником, а также ключевые слова, мысли, суждения; представлять наглядные примеры из практики;

- обработать материал.

Учитывайте подготовку и интересы слушателей; излагайте правдивую информацию; все мысли должны быть взаимосвязаны между собой.

При подготовке доклада с презентацией особо необходимо обратить внимание на следующее:

- подготовка доклада начинается с изучения источников, рекомендованных к соответствующему разделу дисциплины, а также специальной литературы для докладчика, список которой можно получить у преподавателя;

- важно также ознакомиться с имеющимися по данной теме монографиями, учебными пособиями, научными информационными статьями, опубликованными в периодической печати.

Относительно небольшой объем текста доклада, лимит времени, отведенного для публичного выступления, обусловливает потребность в тщательном отборе материала, умелом выделении главных положений в содержании доклада, использовании наиболее доказательных фактов и убедительных примеров, исключении повторений и многословия.

Решить эти задачи помогает составление развернутого плана.

План доклада должен содержать следующие главные компоненты: краткое вступление, вопросы и их основные тезисы, заключение, список литературы.

После составления плана можно приступить к написанию текста. Во вступлении важно показать актуальность проблемы, ее практическую значимость. При изложении вопросов темы раскрываются ее основные положения. Материал содержания вопросов полезно располагать в таком порядке: тезис; доказательство тезиса; вывод и т. д.

Тезис - это главное основополагающее утверждение. Он обосновывается путем привлечения необходимых цитат, цифрового материала, ссылок на статьи. При изложении содержания вопросов особое внимание должно быть обращено на раскрытие причинно-следственных связей, логическую последовательность тезисов, а также на формулирование окончательных выводов. Выводы должны быть краткими, точными, достаточно аргументированными всем содержанием доклада.

В процессе подготовки доклада студент может получить консультацию у преподавателя, а в случае необходимости уточнить отдельные положения.

Выступление

При подготовке к докладу перед аудиторией необходимо выбрать способ выступления:

- устное изложение с опорой на конспект (опорой могут также служить заранее подготовленные слайды);
- чтение подготовленного текста.

Чтение заранее написанного текста значительно уменьшает влияние выступления на аудиторию. Запоминание написанного текста заметно сковывает выступающего и привязывает к заранее составленному плану, не давая возможности откликаться на реакцию аудитории.

Короткие фразы легче воспринимаются на слух, чем длинные.

Необходимо избегать сложных предложений, причастных и деепричастных оборотов. Излагая сложный вопрос, нужно постараться передать информацию по частям.

Слова в речи надо произносить четко и понятно, не надо говорить слишком быстро или, наоборот, растягивать слова. Надо произнести четко особенно ударную гласную, что оказывает наибольшее влияние на разборчивость речи.

Пауза в устной речи выполняет ту же роль, что знаки препинания в письменной. После сложных выводов или длинных предложений необходимо сделать паузу, чтобы слушатели могли вдуматься в сказанное или правильно понять сделанные выводы. Если выступающий хочет, чтобы его понимали, то не следует говорить без паузы дольше, чем пять с половиной секунд.

Особое место в выступлении занимает обращение к аудитории. Известно, что обращение к собеседнику по имени создает более доверительный контекст деловой беседы. При публичном выступлении также можно использо-

вать подобные приемы. Так, косвенными обращениями могут служить такие выражения, как «Как Вам известно», «Уверен, что Вас это не оставит равнодушными». Выступающий показывает, что слушатели интересны ему, а это самый простой путь достижения взаимопонимания.

Во время выступления важно постоянно контролировать реакцию слушателей. Внимательность и наблюдательность в сочетании с опытом позволяют оратору уловить настроение публики. Возможно, рассмотрение некоторых вопросов придется сократить или вовсе отказаться от них.

После выступления нужно быть готовым к ответам на возникшие у аудитории вопросы.

Стоит обратить внимание на вербальные и невербальные составляющие общения. Небрежность в жестах недопустима. Жесты могут быть приглашающими, отрицающими, вопросительными, они могут подчеркнуть нюансы выступления.

Презентация

Презентация наглядно сопровождает выступление.

Этапы работы над презентацией могут быть следующими:

- осмыслите тему, выделите вопросы, которые должны быть освещены в рамках данной темы;
- составьте тезисы собранного материала. Подумайте, какая часть информации может быть подкреплена или полностью заменена изображениями, какую информацию можно представить в виде схем;
- подберите иллюстративный материал к презентации: фотографии, рисунки, фрагменты художественных и документальных фильмов, материалы кинохроники, разработайте необходимые схемы;
- подготовленный материал систематизируйте и «упакуйте» в отдельные блоки, которые будут состоять из собственно текста (небольшого по объему), схем, графиков, таблиц и т.д.;
- создайте слайды презентации в соответствии с необходимыми требованиями;
- просмотрите презентацию, оцените ее наглядность, доступность, соответствие языковым нормам.

Требования к оформлению презентации

Компьютерную презентацию, сопровождающую выступление докладчика, удобнее всего подготовить в программе MS Power Point.

Презентация как документ представляет собой последовательность сменяющих друг друга слайдов. Чаще всего демонстрация презентации проецируется на большом экране, реже – раздается собравшимся как печатный материал.

Количество слайдов должно быть пропорционально содержанию и продолжительности выступления (например, для 5-минутного выступления рекомендуется использовать не более 10 слайдов).

На первом слайде обязательно представляется тема выступления и сведения об авторах.

Следующие слайды можно подготовить, используя две различные стратегии их подготовки:

1-я стратегия: на слайды выносится опорный конспект выступления и ключевые слова с тем, чтобы пользоваться ими как планом для выступления. В этом случае к слайдам предъявляются следующие требования:

- объем текста на слайде – не больше 7 строк;
- маркированный/нумерованный список содержит не более 7 элементов;
- отсутствуют знаки пунктуации в конце строк в маркированных и нумерованных списках;
- значимая информация выделяется с помощью цвета, кегля, эффектов анимации.

Особо внимательно необходимо проверить текст на отсутствие ошибок и опечаток. Основная ошибка при выборе данной стратегии состоит в том, что выступающие заменяют свою речь чтением текста со слайдов.

2-я стратегия: на слайды помещается фактический материал (таблицы, графики, фотографии и пр.), который является уместным и достаточным средством наглядности, помогает в раскрытии стержневой идеи выступления. В этом случае к слайдам предъявляются следующие требования:

- выбранные средства визуализации информации (таблицы, схемы, графики и т. д.) соответствуют содержанию;
- использованы иллюстрации хорошего качества (высокого разрешения), с четким изображением (как правило, никто из присутствующих не заинтересован вчитываться в текст на ваших слайдах и всматриваться в мелкие иллюстрации).

Максимальное количество графической информации на одном слайде – 2 рисунка (фотографии, схемы и т.д.) с текстовыми комментариями (не более 2 строк к каждому). Наиболее важная информация должна располагаться в центре экрана.

Обычный слайд, без эффектов анимации, должен демонстрироваться на экране не менее 10 - 15 секунд. За меньшее время аудитория не успеет осознать содержание слайда.

Слайд с анимацией в среднем должен находиться на экране не меньше 40 – 60секунд (без учета времени на случайно возникшее обсуждение). В связи с этим лучше настроить презентацию не на автоматический показ, а на смену слайдов самим докладчиком.

Особо тщательно необходимо отнестись к оформлению презентации. Для всех слайдов презентации по возможности необходимо использовать один и тот же шаблон оформления, кегль – для заголовков - не меньше 24 пунктов, для информации - не менее 18.

В презентациях не принято ставить переносы в словах.

Наилучшей цветовой гаммой для презентации являются контрастные цвета фона и текста (белый фон – черный текст; темно-синий фон – светло-желтый текст и т. д.).

Лучше не смешивать разные типы шрифтов в одной презентации.

Рекомендуется не злоупотреблять прописными буквами (они читаются хуже).

Подготовка к дискуссии

Современная практика предлагает широкий круг типов практических занятий. Среди них особое место занимает *дискуссия,* где в диалоге хорошо усваивается новая информация, видны убеждения студента, обсуждаются противоречия (явные и скрытые) и недостатки. Для обсуждения берутся конкретные актуальные вопросы, с которыми студенты предварительно ознакомлены. Дискуссия является одной из наиболее эффективных технологий группового взаимодействия, обладающей особыми возможностями в обучении, развитии и воспитании будущего специалиста.

Дискуссия (от лат. discussio - рассмотрение, исследование) - способ организации совместной деятельности с целью интенсификации процесса принятия решений в группе посредством обсуждения какого-либо вопроса или проблемы.

Дискуссия обеспечивает активное включение студентов в поиск истины; создает условия для открытого выражения ими своих мыслей, позиций, отношений к обсуждаемой теме и обладает особой возможностью воздействия на установки ее участников в процессе группового взаимодействия. Дискуссию можно рассматривать как *метод интерактивного обучения* и как особую технологию, включающую в себя другие методы и приемы обучения: «мозговой штурм», «анализ ситуаций» и т.д.

Обучающий эффект дискуссии определяется предоставляемой участнику возможностью получить разнообразную информацию от собеседников, продемонстрировать и повысить свою компетентность, проверить и уточнить свои представления и взгляды на обсуждаемую проблему, применить имеющиеся знания в процессе совместного решения учебных и профессиональных задач.

Развивающая функция дискуссии связана со стимулированием творчества обучающихся, развитием их способности к анализу информации и аргументированному, логически выстроенному доказательству своих идей и взглядов, с повышением коммуникативной активности студентов, их эмоциональной включенности в учебный процесс.

Влияние дискуссии на личностное становление студента обусловливается ее целостно - ориентирующей направленностью, созданием благоприятных условий для проявления индивидуальности, самоопределения в существующих точках зрения на определенную проблему, выбора своей позиции; для формирования умения взаимодействовать с другими, слушать и слышать окружающих, уважать чужие убеждения, принимать оппонента, находить точки соприкосновения, соотносить и согласовывать свою позицию с позициями других участников обсуждения.

Безусловно, наличие оппонентов, противоположных точек зрения всегда обостряет дискуссию, повышает ее продуктивность, позволяет создавать с их помощью конструктивный конфликт для более эффективного решения обсуждаемых проблем.

Существует несколько видов дискуссий, использование того или иного типа дискуссии зависит от характера обсуждаемой проблемы и целей дискуссии.

Дискуссия - диалог чаще всего применяется для совместного обсуждения учебных и производственных проблем, решение которых может быть достигнуто путем взаимодополнения, группового взаимодействия по принципу «индивидуальных вкладов» или на основе согласования различных точек зрения, достижения консенсуса.

Дискуссия - спор используется для всестороннего рассмотрения сложных проблем, не имеющих однозначного решения даже в науке, социальной, политической жизни, производственной практике и т.д. Она построена на принципе «позиционного противостояния» и ее цель - не столько решить проблему, сколько побудить участников дискуссии задуматься над проблемой, уточнить и определить свою позицию; научить аргументировано отстаивать свою точку зрения и в то же время осознать право других иметь свой взгляд на эту проблему, быть индивидуальностью.

Условия эффективного проведения дискуссии:

- информированность и подготовленность студентов к дискуссии,

- свободное владение материалом, привлечение различных источников для аргументации отстаиваемых положений;

- правильное употребление понятий, используемых в дискуссии, их единообразное понимание;

- корректность поведения, недопустимость высказываний, задевающих личность оппонента; установление регламента выступления участников;

- полная включенность группы в дискуссию, участие каждого студента в ней.

Подготовка студентов к дискуссии

Тема дискуссии объявляется студентам заранее, поэтому следует ознакомиться с указанной литературой, необходимыми справочными материалами, продумать свою позицию, четко сформулировать аргументацию, выписать цитаты, мнения специалистов.

Семинары-дискуссии проводятся с целью выявления мнения студентов по актуальным и проблемным вопросам.

ПОДГОТОВКА К ПРАКТИКО-ОРИЕНТИРОВАННЫМ ЗАДАНИЯМ

Практико-ориентированные задания выступают средством формирования у студентов системы интегрированных умений и навыков, необходимых для освоения профессиональных компетенций. Это могут быть ситуации, требующие применения умений и навыков, специфичных для соответствующего профиля обучения (знания содержания предмета), ситуации, требующие организации деятельности, выбора её оптимальной структуры личностно-ориентированных ситуаций (нахождение нестандартного способа решения).

Кроме этого, они выступают средством формирования у студентов умений определять, разрабатывать и применять оптимальные методы решения профессиональных задач. Они строятся на основе ситуаций, возникающих на различных уровнях осуществления практики и формулируются в виде производственных поручений (заданий).

Под практико-ориентированными задания понимают задачи из окружающей действительности, связанные с формированием практических навыков, необходимых в повседневной жизни, в том числе с использованием элементов производственных процессов.

Цель практико-ориентированных заданий – приобретение умений и навыков практической деятельности по изучаемой дисциплине.

Задачи практико-ориентированных заданий:

- закрепление, углубление, расширение и детализация знаний студентов при решении конкретных задач;
- развитие познавательных способностей, самостоятельности мышления, творческой активности;
- овладение новыми методами и методиками изучения конкретной учебной дисциплины;
- обучение приемам решения практических задач;
- выработка способности логического осмысления полученных знаний для выполнения заданий;
- обеспечение рационального сочетания коллективной и индивидуальной форм обучения.

Важными отличительными особенностями практико-ориентированных задания от стандартных задач (предметных, межпредметных, прикладных) являются:

- значимость (познавательная, профессиональная, общекультурная, социальная) получаемого результата, что обеспечивает познавательную мотивацию обучающегося;

- условие задания сформулировано как сюжет, ситуация или проблема, для разрешения которой необходимо использовать знания из разных разделов основного предмета, из другого предмета или из жизни, на которые нет явного указания в тексте задания;

- информация и данные в задании могут быть представлены в различной форме (рисунок, таблица, схема, диаграмма, график и т.д.), что потребует распознавания объектов;

- указание (явное или неявное) области применения результата, полученного при решении задания.

Кроме выделенных четырех характеристик, практико-ориентированные задания имеют следующие:

1. по структуре эти задания – нестандартные, т.е. в структуре задания не все его компоненты полностью определены;

2. наличие избыточных, недостающих или противоречивых данных в условии задания, что приводит к объемной формулировке условия;

3. наличие нескольких способов решения (различная степень рациональности), причем данные способы могут быть неизвестны учащимся, и их потребуется сконструировать.

При выполнении практико-ориентированных заданий следует руководствоваться следующими общими рекомендациями:

- для выполнения практико-ориентированного задания необходимо внимательно прочитать задание, повторить лекционный материал по соответствующей теме, изучить рекомендуемую литературу, в т.ч. дополнительную;

- выполнение практико-ориентированного задания включает постановку задачи, выбор способа решения задания, разработку алгоритма практических действий, программы, рекомендаций, сценария и т. п.;

- если практико-ориентированное задание выдается по вариантам, то получить номер варианта исходных данных у преподавателя; если нет вариантов, то нужно подобрать исходные данные самостоятельно, используя различные источники информации;

- для выполнения практико-ориентированного задания может использоваться метод малых групп. Работа в малых группах предполагает решение определенных образовательных задач в рамках небольших групп с последующим обсуждением полученных результатов. Этот метод развивает навыки сотрудничества, достижения компромиссного решения, аналитические способности.

ПОДГОТОВКА К ТЕСТИРОВАНИЮ

Тесты – это вопросы или задания, предусматривающие конкретный, краткий, четкий ответна имеющиеся эталоны ответов. При самостоятельной подготовке к тестированию студенту необходимо:

1. готовясь к тестированию, проработать информационный материал по дисциплине; проконсультироваться с преподавателем по вопросу выбора учебной литературы;

2. четко выяснить все условия тестирования заранее. Студент должен знать, сколько тестов ему будет предложено, сколько времени отводится на тестирование, какова система оценки результатов и т. д.;

3. приступая к работе с тестами, внимательно и до конца нужно прочитать вопрос и предлагаемые варианты ответов; выбрать правильные (их может быть несколько); на отдельном листке ответов вписать цифру вопроса и буквы, соответствующие правильным ответам;

- в процессе решения желательно применять несколько подходов в решении задания. Это позволяет максимально гибко оперировать методами решения, находя каждый раз оптимальный вариант;

- не нужно тратить слишком много времени на трудный вопрос, нужно переходить к другим тестовым заданиям; к трудному вопросу можно обратиться в конце;

- обязательно необходимо оставить время для проверки ответов, чтобы избежать механических ошибок.

ПОДГОТОВКА К ПРОМЕЖУТОЧНОЙ АТТЕСТАЦИИ

При подготовке к *экзамену* по дисциплине «*Управленческий учет и анализ горнопромышленного производства*» обучающемуся рекомендуется:

1. повторить пройденный материал и ответить на вопросы, используя конспект и материалы лекций. Если по каким-либо вопросам у студента недостаточно информации в лекционных материалах, то необходимо получить информацию из раздаточных материалов и/или учебников (литературы), рекомендованных для изучения дисциплины «*Управленческий учет и анализ горнопромышленного производства*».

Целесообразно также дополнить конспект лекций наиболее существенными и важными тезисами для рассматриваемого вопроса;

2. при изучении основных и дополнительных источников информации в рамках выполнения заданий на *экзамене* особое внимание необходимо уделять схемам, рисункам, графикам и другим иллюстрациям, так как подобные графические материалы, как правило, в наглядной форме отражают главное содержание изучаемого вопроса;

3. при изучении основных и дополнительных источников информации в рамках выполнения заданий на *экзамене* (в случаях, когда отсутствует иллюстративный материал) особое внимание необходимо обращать на наличие в тексте словосочетаний вида «во-первых», «во-вторых» и т.д., а также дефисов и перечислений (цифровых или буквенных), так как эти признаки, как правило, позволяют структурировать ответ на предложенное задание.

Подобную текстовую структуризацию материала слушатель может трансформировать в рисунки, схемы и т. п. для более краткого, наглядного и удобного восприятия (иллюстрации целесообразно отразить в конспекте лекций – это позволит оперативно и быстро найти, в случае необходимости, соответствующую информацию);

4. следует также обращать внимание при изучении материала для подготовки к *экзамену* на словосочетания вида «таким образом», «подводя итог сказанному» и т.п., так как это признаки выражения главных мыслей и выводов по изучаемому вопросу (пункту, разделу). В отдельных случаях выводы по теме (разделу, главе) позволяют полностью построить (восстановить, воссоздать) ответ на поставленный вопрос (задание), так как содержат в себе основные мысли и тезисы для ответа.

МИНОБРНАУКИ РОССИИ

ФГБОУ ВО «Уральский государственный горный университет»

УТВЕРЖДАЮ
Проректор по учебно-методическому комплексу
_____С.А. Упоров

МЕТОДИЧЕСКИЕ РЕКОМЕНДАЦИИ И ЗАДАНИЯ К КОНТРОЛЬНОЙ РАБОТЕ

УПРАВЛЕНЧЕСКИЙ УЧЕТ И АНАЛИЗ ГОРНОПРОМЫШЛЕННОГО ПРОИЗВОДСТВА

Направление подготовки
21.05.04 Горное дело

Направленность (профиль):
Менеджмент и экономика горнопромышленного производства

квалификация выпускника: **горный инженер (специалист)**

Автор: Перегон И.В.

Одобрена на заседании кафедры	Рассмотрена методической комиссией
Экономики и менеджмента	Инженерно-экономического факультета
(название кафедры)	*(название факультета)*
Зав. кафедрой _____	Председатель _____
(подпись)	*(подпись)*
Мочалова Л.А.	Мочалова Л.А.
(Фамилия И.О.)	*(Фамилия И.О.)*
Протокол № 2 от 04.10.2023	Протокол № 2 от 20.10.2023
(Дата)	*(Дата)*

Екатеринбург

ВВЕДЕНИЕ

Данные методические рекомендации необходимы для студентов специалитета по направлению подготовки 21.05.04 – «Горное дело» при организации самостоятельной работы по дисциплине «Управленческий учет и анализ горнопромышленного производства» в рамках подготовки и защиты контрольной работы.

В методических рекомендациях содержатся особенности организации подготовки контрольной работы в виде реферата, требования к его оформлению, а также порядок защиты и критерии оценки.

ОРГАНИЗАЦИЯ ПОДГОТОВКИ КОНТРОЛЬНОЙ РАБОТЫ (РЕФЕРАТА)

Общая характеристика реферата

Написание реферата практикуется в учебном процессе в целях приобретения студентом необходимой профессиональной подготовки, развития умения и навыков самостоятельного научного поиска: изучения литературы по выбранной теме, анализа различных источников и точек зрения, обобщения материала, выделения главного, формулирования выводов и т. п. С помощью реферата студент может глубже постигать наиболее сложные проблемы дисциплины, учится лаконично излагать свои мысли, правильно оформлять работу, докладывать результаты своего труда.

В «Толковом словаре русского языка» дается следующее определение: «**реферат** – краткое изложение содержания книги, статьи, исследования, а также доклад с таким изложением».

Различают два вида реферата:

- *репродуктивный* – воспроизводит содержание первичного текста в форме реферата-конспекта или реферата-резюме. В реферате-конспекте содержится фактическая информация в обобщённом виде, иллюстрированный материал, различные сведения о методах исследования, результатах исследования и возможностях их применения. В реферате-резюме содержатся только основные положения данной темы;
- *продуктивный* – содержит творческое или критическое осмысление реферируемого источника и оформляются в форме реферата-доклада или реферата-обзора. В реферате-докладе, наряду с анализом информации первоисточника, дается объективная оценка проблемы, и он имеет развёрнутый характер. Реферат-обзор составляется на основе нескольких источников и в нем сопоставляются различные точки зрения по исследуемой проблеме.

Студент для изложения материала должен выбрать продуктивный вид реферата.

Выбор темы реферата

Студенту предоставляется право выбора темы реферата из рекомендованного преподавателем дисциплины списка. Выбор темы должен быть осознанным и обоснованным с точки зрения познавательных интересов автора, а также полноты освещения темы в имеющейся научной литературе.

Если интересующая тема отсутствует в рекомендованном списке, то по согласованию с преподавателем студенту предоставляется право самостоятельно предложить тему реферата, раскрывающую содержание изучаемой дисциплины. Тема не должна быть слишком общей и глобальной, так как небольшой объем работы (до 20-25 страниц без учёта приложений) не позволит раскрыть ее.

Начинать знакомство с избранной темой лучше всего с чтения обобщающих работ по данной проблеме, постепенно переходя к узкоспециальной литературе. При этом

следует сразу же составлять библиографические выходные данные используемых источников (автор, название, место и год издания, издательство, страницы).

На основе анализа прочитанного и просмотренного материала по данной теме следует составить тезисы по основным смысловым блокам, с пометками, собственными суждениями и оценками. Предварительно подобранный в литературных источниках материал может превышать необходимый объем реферата.

Формулирование цели и составление плана реферата

Выбрав тему реферата и изучив литературу, необходимо сформулировать цель работы и составить план реферата.

Цель – это осознаваемый образ предвосхищаемого результата. Возможно, формулировка цели в ходе работы будет меняться, но изначально следует ее обозначить, чтобы ориентироваться на нее в ходе исследования. Формулирование цели реферата рекомендуется осуществлять при помощи глаголов: исследовать, изучить, проанализировать, систематизировать, осветить, изложить (представления, сведения), создать, рассмотреть, обобщить и т. д.

Определяясь с целью дальнейшей работы, параллельно необходимо думать над составлением плана, при этом четко соотносить цель и план работы. Правильно построенный план помогает систематизировать материал и обеспечить последовательность его изложения.

Наиболее традиционной является следующая **структура реферата**:

Титульный лист.

Оглавление (план, содержание).

Введение.

1. (полное наименование главы).
   1.1. (полное название параграфа, пункта);
   1.2. (полное название параграфа, пункта).
2. (полное наименование главы).
   2.1. (полное название параграфа, пункта);
   2.2. (полное название параграфа, пункта).

Заключение (выводы).

} Основная часть

Библиография (список использованной литературы).

Приложения (по усмотрению автора).

Титульный лист оформляется в соответствии с Приложением.

Оглавление (план, содержание) включает названия всех глав и параграфов (пунктов плана) реферата и номера страниц, указывающие их начало в тексте реферата.

Введение. В этой части реферата обосновывается актуальность выбранной темы, формулируются цель и задачи работы, указываются используемые материалы и дается их краткая характеристика с точки зрения полноты освещения избранной темы. Объем введения не должен превышать 1-1,5 страницы.

Основная часть реферата может быть представлена двумя или тремя главами, которые могут включать 2-3 параграфа (пункта).

Здесь достаточно полно и логично излагаются главные положения в используемых источниках, раскрываются все пункты плана с сохранением связи между ними и последовательности перехода от одного к другому.

Автор должен следить за тем, чтобы изложение материала точно соответствовало цели и названию главы (параграфа). Материал в реферате рекомендуется излагать своими словами, не допуская дословного переписывания из литературных источников. В тексте обязательны ссылки на первоисточники, т. е. на тех авторов, у которых взят данный материал в виде мысли, идеи, вывода, числовых данных, таблиц, графиков, иллюстраций и пр.

Работа должна быть написана грамотным литературным языком. Сокращение слов в тексте не допускается, кроме общеизвестных сокращений и аббревиатуры. Каждый раздел рекомендуется заканчивать кратким выводом.

Заключение (выводы). В этой части обобщается изложенный в основной части материал, формулируются общие выводы, указывается, что нового лично для себя вынес автор реферата из работы над ним. Выводы делаются с учетом опубликованных в литературе различных точек зрения по проблеме, рассматриваемой в реферате, сопоставления их и личного мнения автора реферата. Заключение по объему не должно превышать 1,5-2 страниц.

Библиография (список использованной литературы) – здесь указывается реально использованная для написания реферата литература, периодические издания и электронные источники информации. Список составляется согласно правилам библиографического описания.

Приложения могут включать графики, таблицы, расчеты.

ТРЕБОВАНИЯ К ОФОРМЛЕНИЮ РЕФЕРАТА

Общие требования к оформлению реферата

Рефераты, как правило, требуют изучения и анализа значительного объема статистического материала, формул, графиков и т. п. В силу этого особое значение приобретает правильное оформление результатов проделанной работы.

Текст реферата должен быть подготовлен в печатном виде. Исправления и помарки не допускаются. Текст работы оформляется на листах формата А4, на одной стороне листа, с полями: левое – 25 мм, верхнее – 20 мм, правое – 15 мм и нижнее – 25 мм. При компьютерном наборе шрифт должен быть таким: тип шрифта Times New Roman, кегль 14, междустрочный интервал 1,5.

Рекомендуемый объем реферата – не менее 20 страниц. Титульный лист реферата оформляется студентом по образцу, данному в приложении 1.

Текст реферата должен быть разбит на разделы: главы, параграфы и т. д. Очередной раздел нужно начинать с нового листа.

Все страницы реферата должны быть пронумерованы. Номер страницы ставится снизу страницы, по центру. Первой страницей является титульный лист, но на ней номер страницы не ставится.

Таблицы

Таблицы по содержанию делятся на аналитические и неаналитические. Аналитические таблицы являются результатом обработки и анализа цифровых показателей. Как правило, после таких таблиц делается обобщение, которое вводится в текст словами: «таблица позволяет сделать вывод о том, что…», «таблица позволяет заключить, что…» и т. п.

В неаналитических таблицах обычно помещаются необработанные статистические данные, необходимые лишь для информации и констатации фактов.

Таблицы размещают после первого упоминания о них в тексте таким образом, чтобы их можно было читать без поворота работы или с поворотом по часовой стрелке.

Каждая таблица должна иметь нумерационный и тематический заголовок. Тематический заголовок располагается по центру таблицы, после нумерационного, размещённого в правой стороне листа и включающего надпись «Таблица» с указанием арабскими цифрами номера таблицы. Нумерация таблиц сквозная в пределах каждой главы. Номер таблицы состоит из двух цифр: первая указывает на номер главы, вторая – на номер таблицы в главе по порядку (например: «Таблица 2.2» – это значит, что представленная таблица вторая во второй главе).

Цифры в графах таблиц должны проставляться так, чтобы разряды чисел во всей графе были расположены один под другим. В одной графе количество десятичных знаков должно быть одинаковым. Если данные отсутствуют, то в графах ставят знак тире. Округление числовых значений величин до первого, второго и т. д. десятичного знака для различных значений одного и того же наименования показателя должно быть одинаковым.

Таблицу с большим количеством строк допускается переносить на другую страницу, при этом заголовок таблицы помещают только над ее первой частью, а над переносимой частью пишут «Продолжение таблицы» или «Окончание таблицы». Если в работе несколько таблиц, то после слов «Продолжение» или «Окончание» указывают номер таблицы, а само слово «таблица» пишут сокращенно, например: «Продолжение табл. 1.1», «Окончание табл. 1.1».

На все таблицы в тексте реферата должны быть даны ссылки с указанием их порядкового номера, например: «…в табл. 2.2».

Формулы

Формулы – это комбинации математических знаков, выражающие какие-либо предложения.

Формулы, приводимые в реферате, должны быть наглядными, а обозначения, применяемые в них, соответствовать стандартам.

Пояснения значений символов и числовых коэффициентов следует приводить непосредственно под формулой, в той последовательности, в какой они даны в формуле. Значение каждого символа и числового коэффициента дается с новой строки. Первую строку объяснения начинают со слова «где» без двоеточия после него.

Формулы и уравнения следует выделять из текста свободными строками. Если уравнение не умещается в одну строку, оно должно быть перенесено после знака равенства (=) или после знака (+), минус (–), умножения (х) и деления (:).

Формулы нумеруют арабскими цифрами в пределах всей курсовой работы (реферата) или главы. В пределах реферата используют нумерацию формул одинарную, в пределах главы – двойную. Номер указывают с правой стороны листа на уровне формулы в круглых скобках.

В тексте ссылки на формулы приводятся с указанием их порядковых номеров, например: «…в формуле (2.2)» (второй формуле второй главы).

Иллюстрации

Иллюстрации позволяют наглядно представить явление или предмет такими, какими мы их зрительно воспринимаем, но без лишних деталей и подробностей.

Основными видами иллюстраций являются схемы, диаграммы и графики.

Схема – это изображение, передающее обычно с помощью условных обозначений и без соблюдения масштаба основную идею какого-либо устройства, предмета, сооружения или процесса и показывающее взаимосвязь их главных элементов.

Диаграмма – один из способов изображения зависимости между величинами. Наибольшее распространение получили линейные, столбиковые и секторные диаграммы.

Для построения линейных диаграмм используется координатное поле. По горизонтальной оси в изображенном масштабе откладывается время или факториальные признаки, на вертикальной – показатели на определенный момент (период) времени или размеры результативного независимого признака. Вершины ординат соединяются отрезками – в результате получается ломаная линия.

На столбиковых диаграммах данные изображаются в виде прямоугольников (столбиков) одинаковой ширины, расположенных вертикально или горизонтально. Длина (высота) прямоугольников пропорциональна изображенным ими величинам.

Секторная диаграмма представляет собой круг, разделенный на секторы, величины которых пропорциональны величинам частей изображаемого явления.

График – это результат обработки числовых данных. Он представляет собой условные изображения величин и их соотношений через геометрические фигуры, точки и линии.

Количество иллюстраций в работе должно быть достаточным для пояснения излагаемого текста.

Иллюстрации обозначаются словом «Рис.» и располагаются после первой ссылки на них в тексте так, чтобы их было удобно рассматривать без поворота работы или с поворотом по часовой стрелке. Иллюстрации должны иметь номер и наименование, расположенные по центру, под ней. Иллюстрации нумеруются в пределах главы арабскими цифрами, например: «Рис. 1.1» (первый рисунок первой главы). Ссылки на иллюстрации в тексте реферата приводят с указанием их порядкового номера, например: «…на рис. 1.1».

При необходимости иллюстрации снабжаются поясняющими данными (подрисуночный текст).

Приложения

Приложение – это часть основного текста, которая имеет дополнительное (обычно справочное) значение, но, тем не менее, необходима для более полного освещения темы. По форме они могут представлять собой текст, таблицы, графики, карты. В приложении помещают вспомогательные материалы по рассматриваемой теме: инструкции, методики, положения, результаты промежуточных расчетов, типовые проекты, имеющие значительный объем, затрудняющий чтение и целостное восприятие текста. В этом случае в тексте приводятся основные выводы (результаты) и делается ссылка на приложение, содержащее соответствующую информацию. Каждое приложение должно начинаться с новой страницы. В правом верхнем углу листа пишут слово «Приложение» и указывают номер приложения. Если в реферате больше одного приложения, их нумеруют последовательно арабскими цифрами, например: «Приложение 1», «Приложение 2» и т. д.

Каждое приложение должно иметь заголовок, который помещают ниже слова «Приложение» над текстом приложения, по центру.

При ссылке на приложение в тексте реферата пишут сокращенно строчными буквами «прил.» и указывают номер приложения, например: «…в прил. 1».

Приложения оформляются как продолжение текстовой части реферата со сквозной нумерацией листов. Число страниц в приложении не лимитируется и не включается в общий объем страниц реферата.

Библиографический список

Библиографический список должен содержать перечень и описание только тех источников, которые были использованы при написании реферата.

В библиографическом списке должны быть представлены монографические издания отечественных и зарубежных авторов, материалы профессиональной периодической печати (экономических журналов, газет и еженедельников), законодательные и др. нормативно-правовые акты. При составлении списка необходимо обратить внимание на достижение оптимального соотношения между монографическими изданиями, характеризующими глубину теоретической подготовки автора, и периодикой, демонстрирующей владение современными экономическими данными.

Наиболее распространенным способом расположения наименований литературных источников является алфавитный. Работы одного автора перечисляются в алфавитном порядке их названий. Исследования на иностранных языках помещаются в порядке латинского алфавита после исследований на русском языке.

Ниже приводятся примеры библиографических описаний использованных источников.

Статья одного, двух или трех авторов из журнала

Зотова Л. А., Еременко О. В. Инновации как объект государственного регулирования // Экономист. 2010. № 7. С. 17–19.

Статья из журнала, написанная более чем тремя авторами

Валютный курс и экономический рост / С. Ф. Алексашенко, А. А. Клепач, О. Ю. Осипова [и др.] // Вопросы экономики. 2010. № 8. С. 18–22.

Книга, написанная одним, двумя или тремя авторами

Налоги и налогообложение : учебник для прикладного бакалавриата / А. А. Агапова [и др.] ; под ред.: Л. Я. Маршавиной, Л. А. Чайковской ; Российский экономический университет им. Г. В. Плеханова. - Москва : Юрайт, 2017. - 504 с. : табл., схемы. - (Бакалавр. Прикладной курс). -

Книга, написанная более чем тремя авторами

Бухгалтерский цчет: учебник / А. С. Бакаев [и др.]. М.: Бухгалтерский учет, 2002. 719 с.

Сборники

Актуальные проблемы экономики и управления: сборник научных статей. Екатеринбург: УГГУ, 2010. Вып. 9. 146 с.

Статья из сборника

Данилов А. Г. Система ценообразования промышленного предприятия // Актуальные проблемы экономики и управления: сб. научных статей. Екатеринбург: УГГУ, 2010. Вып. 9. С. 107–113.

Статья из газеты

Крашаков А. С. Будет ли обвал рубля // Аргументы и факты. 2011. № 9. С. 3.

Библиографические ссылки

Библиографические ссылки требуется приводить при цитировании, заимствовании материалов из других источников, упоминании или анализе работ того или иного автора, а также при необходимости адресовать читателя к трудам, в которых рассматривался данный вопрос.

Ссылки должны быть за текстовыми, с указанием номера соответствующего источника (на который автор ссылается в работе) в соответствии с библиографическим списком и соответствующей страницы.

Пример оформления за текстовой ссылки

Ссылка в тексте: «Под трансакцией понимается обмен какими-либо благами, услугами или информацией между двумя агентами» [10, С. 176].

В списке использованных источников:

10. *Сухарев О. С*. Институциональная экономика: учебник и практикум для бакалавриата и магистратуры /О.С. Сухарев. М.: Издательство Юрайт, 2016. 501 с.

ОРГАНИЗАЦИЯ ЗАЩИТЫ РЕФЕРАТА

Необходимо заранее подготовить тезисы выступления (план-конспект).

Порядок защиты реферата.

1.Краткое сообщение, характеризующее цель и задачи работы, ее актуальность, полученные результаты, вывод и предложения.

2.Ответы студента на вопросы преподавателя.

3.Отзыв руководителя-консультанта о ходе выполнения работы.

Советы студенту:

- Готовясь к защите реферата, вы должны вспомнить материал максимально подробно, и это должно найти отражение в схеме вашего ответа. Но тут же необходимо

выделить главное, что наиболее важно для понимания материала в целом, иначе вы сможете проговорить все 15-20 минут и не раскрыть существа вопроса. Особенно строго следует отбирать примеры и иллюстрации.

- Вступление должно быть очень кратким – 1-2 фразы (если вы хотите подчеркнуть при этом важность и сложность данного вопроса, то не говорите, что он сложен и важен, а покажите его сложность и важность).
- Целесообразнее вначале показать свою схему раскрытия вопроса, а уж потом ее детализировать.
- Рассказывать будет легче, если вы представите себе, что объясняете материал очень способному и хорошо подготовленному человеку, который не знает именно этого раздела, и что при этом вам обязательно нужно доказать важность данного раздела и заинтересовать в его освоении.
- Строго следите за точностью своих выражений и правильностью употребления терминов.
- Не пытайтесь рассказать побольше за счет ускорения темпа, но и не мямлите.
- Не демонстрируйте излишнего волнения и не напрашивайтесь на сочувствие.
- Будьте особенно внимательны ко всем вопросам преподавателя, к малейшим его замечаниям. И уж ни в коем случае его не перебивайте!
- Не бойтесь дополнительных вопросов – чаще всего преподаватель использует их как один из способов помочь вам или сэкономить время. Если вас прервали, а при оценке ставят в вину пропуск важной части материала, не возмущайтесь, а покажите план своего ответа, где эта часть стоит несколько позже того, на чем вы были прерваны.
- Прежде чем отвечать на дополнительный вопрос, необходимо сначала правильно его понять. Для этого нужно хотя бы немного подумать, иногда переспросить, уточнить: правильно ли вы поняли поставленный вопрос. И при ответе следует соблюдать тот же принцип экономности мышления, а не высказывать без разбора все, что вы можете сказать.
- Будьте доброжелательны и тактичны, даже если к ответу вы не готовы (это вина не преподавателя, а ваша).

ТЕМЫ КОНТРОЛЬНОЙ РАБОТЫ № 1 (РЕФЕРАТА)

Этапы развития бухгалтерского учета в России.

2.Сравнительная характеристика методов и методик бухгалтерского учета в России и за рубежом.

3.Бухгалтерский баланс. Его виды и строение.

4.Счета бухгалтерского учета, их строение и назначение.

5.Инвентаризация, порядок ее проведения и отражение ее результатов в бухгалтерском учете.

6.Учетные регистры бухгалтерского учета.

7.Журнально-ордерная форма бухгалтерского учета

8.Мемориально-ордерная форма бухгалтерского учета

9.Отчетность предприятий.

10.Нормативно-правовое регулирование финансового (бухгалтерского) учета в РФ.

11.Организация бухгалтерского учета на предприятии.

12.Учет процессов снабжения производства

13.Учет процесса производства.

14.Учет процесса реализации.

15.Учет процесса распределения.

16.Учет финансовых результатов.

17.Учет капитала организации.

18.Международные стандарты финансового (бухгалтерского) учета.
19.Принципы формирования учетной политики организации.
20.Состав, содержание и порядок предоставления бухгалтерской (финансовой) отчетности.
21.Учет и контроль затрат по видам, местам возникновения и центрам ответственности.
22.Классификация затрат на производство и реализацию продукции.
23.Нормативное регулирование производственных затрат в бухгалтерском и управленческом учете.
24.Методы учета затрат на производство и калькулирования себестоимости готовой продукции.
25.Пути снижения затрат и увеличения прибыли.
26.Управленческий учет как часть информационной системы предприятия и его организация на предприятиях горнопромышленного производства.
27.Принятие управленческих решений на основе данных управленческого учета.
28.Финансовый анализ как специальная отрасль экономических знаний и вид практической деятельности.
29.Информационное обеспечение финансового анализа и организация его проведения на предприятии
30.Система формирования экономических показателей как база комплексного анализа.
31.Сущность и методика факторного анализа.
32.Классификация и систематизация факторов в анализе хозяйственнойдеятельности.
33.Современные потребности менеджмента на предприятиях горной промышленности в результатах процедур финансового анализа.
34.Система финансовых показателей для анализа финансового состояния организации по данным финансовой отчетности.
35.Факторный анализ различных видов прибыли и рентабельности.

МЕТОДИКА ОЦЕНКИ КОНТРОЛЬНОЙ РАБОТЫ (РЕФЕРАТА)

Проверяемые компетенции: ОПК-19

З*нать*:
- основные задачи и принципы организации управленческого учета;
- различные системы управленческого учета и распределения затрат;
- методы управленческого анализа;
- основные задачи и принципы финансового анализа;
- методы финансового анализа;
- методику анализа и диагностики результатов хозяйственной деятельности организации.

У*меть:*
- применять основные принципы управленческого учета на практике;
- оценивать эффективность использования различных систем учета и распределения затрат;
- анализировать данные управленческого учета;
- анализировать финансовую отчетность.

В*ладеть:*
- навыками организации управленческого учета;
- навыками управления затратами;
- навыками принятия решений на основе данных управленческого учета;
- приемами принятия обоснованных инвестиционных, кредитных, финансовых решений.

Проверяемые компетенции: ПК-14

Знать:

-основные принципы финансового (бухгалтерского) учета;
- основные стандарты и метод финансового (бухгалтерского) учета;
- порядок составления финансовой (бухгалтерской) отчетности;
- методы обработки отчетной информации.

Уметь:

- применять основные стандарт и методические приемы финансового (бухгалтерского) учета на практике;
- составлять финансовую (бухгалтерскую) отчетность;
- управлять денежными потоками организации на основе принципов финансового (бухгалтерского) учета.

В*ладеть:*

- методикой формирования учетной политики;
- методами формирования финансовой (бухгалтерской) отчетности организации;
- навыками обработки финансовой (бухгалтерской) отчетности

Критерии оценивания:

достижение поставленной цели и задач исследования (новизна и актуальность поставленных в реферате проблем, правильность формулирования цели, определения задач исследования, правильность выбора методов решения задач и реализации цели; соответствие выводов решаемым задачам, поставленной цели, убедительность выводов);

уровень эрудированности автора по изученной теме (знание автором состояния изучаемой проблематики, цитирование источников, степень использования в работе результатов исследований);

личные заслуги автора реферата (новые знания, которые получены помимо основной образовательной программы, новизна материала и рассмотренной проблемы, научное значение исследуемого вопроса);

культура письменного изложения материала (логичность подачи материала, грамотность автора);

культура оформления материалов работы (соответствие реферата всем стандартным требованиям);

знания и умения на уровне требований стандарта данной дисциплины: знание фактического материала, усвоение общих понятий и идей;

степень обоснованности аргументов и обобщений (полнота, глубина, всестороннее раскрытие темы, корректность аргументации и системы доказательств, характер и достоверность примеров, иллюстративного материала, наличие знаний интегрированного характера, способность к обобщению);

качество и ценность полученных результатов (степень завершенности реферативного исследования, спорность или однозначность выводов);

использование профессиональной терминологии;

использование литературных источников.

Правила оценивания:

Каждый показатель оценивается в 1 балл

Критерии оценки:

9-10 баллов (90-100%) - оценка «отлично»
7-8 баллов (70-89%) - оценка «хорошо»
5-6 баллов (50-69%) - оценка «удовлетворительно»
0-4 балла (0-49%) - оценка «неудовлетворительно»

Приложение

Образец оформления титульного листа контрольной работы (реферата)

МИНОБРНАУКИ РОССИИ
Федеральное государственное бюджетное образовательное учреждение
высшего образования
«Уральский государственный горный университет»

Инженерно-экономический факультет

Кафедра экономики и менеджмента

КОНТРОЛЬНАЯ РАБОТА (РЕФЕРАТ)

по дисциплине
«**Управленческий учет и анализ горнопромышленного производства**»

на тему:

Этапы развития бухгалтерского учета в России

Руководитель:
Перегон И.В.
Студент гр. МЭП-24
Ковалева Ольга Алексеевна

Екатеринбург – 20…

МИНОБРНАУКИ РОССИИ

ФГБОУ ВО «Уральский государственный горный университет»

УТВЕРЖДАЮ
Проректор по учебно-методическому комплексу
_____С. А. Упоров

МЕТОДИЧЕСКИЕ МАТЕРИАЛЫ

Б1.В.02 ЭЛЕКТРИФИКАЦИЯ ГОРНЫХ ПРЕДПРИЯТИЙ

Специальность
21.05.04 Горное дело

Профиль (направленность)
Менеджмент и экономика горнопромышленного производства

Автор: Стариков В. С., канд. техн. наук, доцент

Екатеринбург

СОДЕРЖАНИЕ

1. Введение……2
2. Тематический план дисциплины…….....4
3. Вопросы по дисциплине…… 5
4. Учебно-методическое обеспечение дисциплины……7
4.1. Основная литература…….7
4.2. Дополнительная литература…….7

1. ВВЕДЕНИЕ

Дисциплина «Электрификация горных предприятий» является одной из специальных дисциплин подготовки дипломированных специалистов специальности 21.05.04 – «Горное дело».

Современные карьеры и разрезы являются крупными потребителями электрической энергии. Основные технологические машины и различные виды транспорта на горных предприятиях электрифицированы и оборудованы электрическими приводами. В связи с этим в дисциплине изучаются вопросы производства, передачи, преобразования и распределения электрической энергии, безопасного и рационального использования электроэнергии на горных предприятиях.

Основными целями и задачами дисциплины является вооружение обучаемых теоретическими знаниями и практическими навыками, необходимыми:

- в практической работе по эксплуатации электрифицированных горных машин;
- для технически грамотной эксплуатации электрооборудования открытых горных работ;
- для безопасного и рационального использования электроэнергии на горных предприятиях.

Методические указания по самостоятельной работе студентов (СРС) определяют виды, требования к выполнению и отчётности, рекомендации по выполнению СРС.

Целью методических рекомендаций является повышение эффективности процесса обучения по основной образовательной программе путём правильной организации и выполнения самостоятельной работы.

Самостоятельная работа есть планируемая учебная, учебно-исследовательская, научно-исследовательская деятельность студентов, осуществляемая, в основном, во внеаудиторное время по заданию и при методическом руководстве преподавателя, но без его непосредственного участия. В настоящих методических указаниях предметом является самостоятельная учебная работа.

Основными видами самостоятельной учебной работы являются:

самовоспроизводящая – самостоятельное прочтение, просмотр, конспектирование учебной литературы и информации Интернет-ресурсов, прослушивание лекций, аудио- и видеоматериалов, заучивание, пересказ, запоминание, повторение учебного материала и др.;

поисковая – подготовка сообщений, докладов, выступлений на семинарских и практических занятиях, подбор литературы по дисциплинарным проблемам и литературы по теме рефератов, контрольных и курсовых работ и др.;

творческая – написание рефератов, выполнение курсового проекта, подготовка выпускной работы (проекта), выполнение специальных заданий и др.

Самостоятельная учебная работа включает в себя:

- подготовку к аудиторным занятиям (лекциям, практическим, семинарским, лабораторным работам и др.) и выполнение соответствующих заданий;
- самостоятельную работу над отдельными темами учебных дисциплин в соответствии с учебно-тематическими планами;
- написание рефератов, докладов, эссе;
- подготовку ко всем видам практики и выполнение предусмотренных ими заданий;
- выполнение письменных контрольных и курсовых работ;
- подготовку ко всем видам контрольных испытаний, в том числе к коллоквиумам, экзаменам и зачётам, тестированию и интернет-тестированию, государственным экзаменам;
- подготовку к итоговой государственной аттестации, в том числе выполнение выпускной квалификационной работы (проекта) или магистерской диссертации;
- другие виды учебной деятельности, организуемой и осуществляемой вузом, факультетом или кафедрой.

Виды заданий для выполнения самостоятельной работы: сообщение или доклад на семинарском занятии, реферат, расчётно-графическая работа, курсовая работа и курсовой проект, выпускная квалификационная работа, магистерская диссертация. Темы заданий для выполнения учебной самостоятельной работы студентов указывает преподаватель.

Методические рекомендации к планированию и выполнению самостоятельной учебной работы

Приступая к изучению учебной дисциплины, следует ознакомиться с рабочей учебной программой или тематическим планом дисциплины (табл. 1), перечнем обязательной и дополнительной учебной, научной и методической литературы (раздел 4.1), получить в библиотеке рекомендованные учебники и учебно-методические пособия, завести новую тетрадь для конспектирования лекций и работы с первоисточниками.

Вопросы для экзамена, указанные в настоящих методических указаниях (раздел 3), могут быть использованы студентом для углублённого изучения содержания дисциплины. Студент имеет право выбирать дополнительно интересующие его темы для самостоятельной работы.

Студентам должны самостоятельно выполнять индивидуальные письменные задания и упражнения, предлагаемые при подготовке к учебным занятиям.

Серьёзная организованная работа по подготовке к семинарским занятиям, написанию письменных работ значительно облегчит подготовку к экзаменам и зачётам. При подготовке к зачёту, экзамену студент должен повторить, как правило, ранее изученный материал. В этот период играют большую роль подготовленные заранее записи и конспекты.

Контрольная работа (КР) предназначена для выработки умения дать лаконичный аргументированный полный ответ на вопрос изучаемого курса, снабжённый выводами. Как правило, она выполняется студентами, обучающимися по заочной форме обучения. Написание её требует самостоятельности и ответственного отношения, способности работать с литературой по проблеме, знаний истории и теории вопроса, основных теоретических положений. Успешное выполнение контрольной работы учитывается при выставлении экза-

менационной оценки. Объем работы не должен превышать 8-10 страниц печатного или рукописного текста, и содержать титульный лист, основную часть работы, список использованной литературы.

Расчётно-графическая работа (РГР) содержит задание на выполнение законченного инженерного расчёта по выбору или проверке узлов, или составных частей электротехнических систем в составе электротехнического комплекса.

Термин *реферат* (Р) имеет два смысла, во-первых, это краткое изложение содержания документа или его части, научной работы, включающее основные фактические сведения и выводы, необходимые для первоначального ознакомления с источниками и определения целесообразности обращения к ним и, во-вторых, это вид самостоятельной работы студента, под которым понимается краткое изложение в письменном виде или в форме публичного доклада содержания книги, учения, научного исследования и т.п., другими словами, это доклад на определенную тему, освещающий её вопросы на основе обзора литературы и других источников.

Рефераты в как вид самостоятельной работы студента оцениваются по следующим основным критериями: актуальность содержания, теоретический уровень, глубина и полнота анализа фактов, явлений, проблем, относящихся к теме; информационная насыщенность, новизна, оригинальность изложения вопросов; простота и доходчивость изложения; структурная организованность, логичность, грамматическая правильность и стилистическая выразительность; убедительность, аргументированность, практическая значимость и теоретическая обоснованность предложений и выводов.

Для выполнения самостоятельной работы других видов – курсовой работы и проекта, выпускной квалификационной работы, имеются соответствующие методические указания.

2.ТЕМАТИЧЕСКИЙ ПЛАН ДИСЦИПЛИНЫ

Для студентов очной формы обучения:

№	*Тема, раздел*	*Контактная работа обучающихся с преподавателем*			*В т. ч.. в форме практической подготовки*	*Самостоятельная работа*
		лекции	*практ. занятия и др. формы*	*лаборат. работы*		
1.	Основы электробезопасности на горных предприятиях	6	-	4	-	10
2.	Электрическое освещение открытых горных работ	-	2	-	-	6
3.	Электрические нагрузки карьеров и приисков	4	2	-	-	8
4.	Электрические сети карьеров и приисков	4	2	-	-	10
5.	Электрооборудование электрических подстанций карьеров и приисков	-	2	4	-	8
6.	Основные энергетические показатели электрохозяйства карьеров и приисков	2	-	-	-	7
7.	**Подготовка к экзамену**	**-**	**-**	**-**	**-**	**27**
	ИТОГО	**16**	**8**	**8**	**-**	**49+27=76**

Для студентов заочной формы обучения:

№	Тема, раздел	Контактная работа обучающихся с преподавателем			В т. ч.. в форме практической подготовки	Самостоятельная работа
		лекции	практич. занятия и др. формы	лаборат. работы		
1.	Основы электробезопасности на горных предприятиях	4	2	-	-	18
2.	Электрическое освещение открытых горных работ	-	-	-	-	10
3.	Электрические нагрузки карьеров и приисков	1	-	-	-	16
4.	Электрические сети карьеров и приисков	2	-	-	-	18
5.	Электрооборудование электрических подстанций карьеров и приисков		2	-	-	16
6.	Основные энергетические показатели электрохозяйства карьеров и приисков	1	-	-	-	9
7.	**Подготовка к экзамену**	-	-	-	-	9
	ИТОГО	**8**	**4**	-	-	**87+9=96**

3. ВОПРОСЫ ПО ДИСЦИПЛИНЕ

1. Производство электроэнергии. Типы электростанций, их основные показатели.
2. Энергетическая система России. Структура, преимущества объединённой энергосистемы.
3. Номинальные напряжения источников и электроприемников.
4. Основные требования к системам электроснабжения горных предприятий.
5. Типовые схемы внешнего электроснабжения горных предприятий. Способы резервирования источников питания и электрических сетей.
6. Типовые схемы внутреннего электроснабжения карьеров и разрезов.
7. Особенности использования электроэнергии на предприятиях с открытыми горными работами.
8. Классификация производственных помещений в отношении опасности поражения электрическим током.
9. Действие электрического тока на человека. Ощутимый ток. Неотпускающий ток. Фибрилляционный ток.
10. Виды поражений электрическим током.
11. Факторы, определяющие опасность поражения электрическим током.
12. Общие требования ПУЭ к безопасному устройству электроустановок. Меры защиты от прямого прикосновения.
13. Общие требования ПУЭ к безопасному устройству электроустановок. Меры защиты при косвенном прикосновении.
14. Режимы нейтрали электрических сетей. Понятия и определения.
15. Анализ безопасности в электрических сетях с изолированной нейтралью. Достоинства и недостатки электрических сетей с изолированной нейтралью.
16. Компенсация ёмкостной составляющей токов утечки в сетях напряжением ниже 1000 В.
17. Анализ безопасности в электрических сетях с глухозаземленной нейтралью. Достоинства и недостатки электрических сетей с глухозаземленной нейтралью.
18. Защитное отключение. Назначение, область применения, требования ПБ к устройствам защитного отключения и к их эксплуатации.

19. Контроль изоляции в сетях напряжением до 1000 В. Достоинства и недостатки схем контроля.
20. Реле утечки УАКИ-380. Упрощённая схема. Работа реле утечки.
21. Защитное заземление электроустановок: назначение, область применения, принцип действия, требования ПБ к заземлению электроустановок карьеров.
22. Проверка состояния и измерение сопротивления заземляющих устройств электроустановок карьеров.
23. Устройство сети заземления электроустановок на открытых горных работах.
24. Расчёт заземляющих устройств. Цель и порядок расчёта.
25. Организационные мероприятия, обеспечивающие безопасность работ в электроустановках напряжением до и выше 1000 В.
26. Технические мероприятия, обеспечивающие безопасность работ в электроустановках напряжением до и выше 1000 В.
27. Освобождение пострадавшего от токоведущих частей электроустановок.
28. Первая доврачебная помощь пострадавшему от электрического тока.
29. Основные светотехнические характеристики источников света.
30. Рудничные осветительные приборы. Люминесцентные лампы. Стартерная схема зажигания люминесцентных ламп.
31. Рудничные осветительные приборы. Дуговая ртутная лампа типа ДРЛ. Схема зажигания лампы ДРЛ.
32. Дуговая ксеноновая лампа типа ДКсТ. Схема зажигания лампы ДКсТ-20000.
33. Характеристики потребителей электрической энергии. Установленная, присоединённая, потребляемая мощности. Коэффициент спроса.
34. Графики электрических нагрузок, их основные показатели.
35. Расчёт электрических нагрузок. Методы расчёта. Определение расчётных электрических нагрузок методом коэффициента спроса.
36. Картограмма электрических нагрузок. Определение месторасположения символического центра электрических нагрузок.
37. Выбор силовых трансформаторов ГПП и ПКТП.
38. Электрооборудование трансформаторных подстанций (силовые трансформаторы, выключатели, разъединители, отделители и короткозамыкатели, предохранители, измерительные трансформаторы, ограничители перенапряжений и пр.).
39. Аппаратура управления и защиты напряжением до 1000 В (автоматический фидерный выключатель; магнитные пускатели; предохранители; тепловые реле и т.п.)
40. Выбор электрических аппаратов распределительных устройств напряжением до и выше 1000 В.
41. Устройство воздушных и кабельных линий электропередачи.
42. Расчёт электрических сетей: выбор сечений проводов воздушных ЛЭП, выбор марки и сечения проводников кабельных ЛЭП.
43. Коэффициент мощности электроустановок: понятие, последствия низкого коэффициента мощности, способы повышения (естественные и искусственные).
44. Тарификация электроэнергии. Виды тарифов для промышленных предприятий. Скидки и надбавки к тарифам.
45. Удельный расход электроэнергии. Понятие, виды удельных норм.
46. Электровооружённость труда.

4. УЧЕБНО-МЕТОДИЧЕСКОЕ ОБЕСПЕЧЕНИЕ ДИСЦИПЛИНЫ

4.1. Основная литература

1. Чеботаев Н. И. Электрооборудование и электроснабжение открытых горных работ: Учебник для вузов. – М.: Изд-во «Горная книга», 2006. – 474 с.

4.2. Дополнительная литература

2. Электрификация горного производства: Учебник для вузов: В 2 т. / Под ред. Л. А. Пучкова и Г. Г. Пивняка. – М.: Изд-во Московского государственного горного университета, 2007. – Т.1. – 511 с.

3. Чеботаев Н. И. Электрификация горного производства. Часть 1. Безопасность при эксплуатации электротехнических устройств горного производства: Учебное пособие для вузов. – М.: Издательство МГГУ, 2006. – 138 с.

4. Электропривод и электрификация приисков: Учебник для вузов / Г. А. Багаутинов, Ю. А. Марков, А. П. Маругин, В. С. Стариков. – М.: Недра, 1989. – 303 с.

5. Стариков В. С. Электроснабжение карьера: Учебно-методическое пособие по выполнению раздела выпускной квалификационной работы инженера (ВКРИ) для студентов специальности 21.05.04–«Горное дело» специализации «Открытые горные работы» (ОГР). – 2-е изд., испр. и доп. – Екатеринбург, Изд-во УГГУ, 2020. – 35 с.

6.Бекетов В. Ф. Методические разработки по лабораторным работам по электрооборудованию для студентов неэлектрических специальностей. Часть 2. Екатеринбург: Изд-во УГГА, 2000.

МИНИСТЕРСТВО НАУКИ И ВЫСШЕГО ОБРАЗОВАНИЯ РОССИЙСКОЙ ФЕДЕРАЦИИ
ФГБОУ ВО «Уральский государственный горный университет»

УТВЕРЖДАЮ
Проректор по учебно-методическому комплексу
_____ С.А.Упоров

МЕТОДИЧЕСКИЕ УКАЗАНИЯ ПО ОРГАНИЗАЦИИ САМОСТОЯТЕЛЬНОЙ РАБОТЫ И ЗАДАНИЯ ДЛЯ ОБУЧАЮЩИХСЯ

Б1.В.03 ГОРНЫЕ МАШИНЫ И ОБОРУДОВАНИЕ

Специальность
21.05.04 Горное дело

Направленность (профиль)
Менеджмент и экономика горнопромышленного производства

Форма обучения: **очная, заочная**

Год набора: **2024**

Автор: Гаврилова Л. А., доцент, к.т.н.

Одобрены на заседании кафедры
Горных машин и комплексов
(название кафедры)
Зав. кафедрой _____
(подпись)
Лагунова Ю.А.
(Фамилия И.О.)
Протокол №1 от 06.09.2023
(Дата)

Рассмотрены методической комиссией
Инженерно-экономического факультета
(название факультета)
Председатель _____
(подпись)
Мочалова Л.А.
(Фамилия И.О.)
Протокол № 2 от 20.10.2023
(Дата)

Екатеринбург

СОДЕРЖАНИЕ

	Введение	3
1	Методические рекомендации по решению практико-ориентированных заданий	5
2	Требования к написанию и оформлению реферата	8
3	Методические рекомендации к опросу	10
4	Методические рекомендации по подготовке к практическим занятиям	11
5	Работа с источником	12
6	Методические рекомендации по подготовке к сдаче экзаменов и зачетов	13
	Заключение	16
	Список использованных источников	17

ВВЕДЕНИЕ

Самостоятельная работа студентов может рассматриваться как организационная форма обучения - система педагогических условий, обеспечивающих управление учебной деятельностью студентов по освоению знаний и умений в области учебной и научной деятельности без посторонней помощи.

Самостоятельная работа студентов проводится с целью:

- систематизации и закрепления полученных теоретических знаний и практических умений студентов;
- углубления и расширения теоретических знаний;
- формирования умений использовать нормативную, правовую, справочную документацию и специальную литературу;
- развития познавательных способностей и активности студентов: творческой инициативы, самостоятельности, ответственности и организованности;
- формирования самостоятельности мышления, способностей к саморазвитию, самосовершенствованию и самореализации;
- формирования практических (общеучебных и профессиональных) умений и навыков;
- развития исследовательских умений;
- получения навыков эффективной самостоятельной профессиональной (практической и научно-теоретической) деятельности.

В учебном процессе выделяют два вида самостоятельной работы:

- аудиторная;
- внеаудиторная.

Аудиторная самостоятельная работа по дисциплине выполняется на учебных занятиях под непосредственным руководством преподавателя и по его заданию.

Внеаудиторная самостоятельная работа - планируемая учебная, учебно-исследовательская, научно-исследовательская работа студентов, выполняемая во внеаудиторное время по заданию и при методическом руководстве преподавателя, но без его непосредственного участия.

Самостоятельная работа, не предусмотренная образовательной программой, учебным планом и учебно-методическими материалами, раскрывающими и конкретизирующими их содержание, осуществляется студентами инициативно, с целью реализации собственных учебных и научных интересов.

Для более эффективного выполнения самостоятельной работы по дисциплине преподаватель рекомендует студентам источники и учебно-методические пособия для работы, характеризует наиболее рациональную методику самостоятельной работы, демонстрирует ранее выполненные студентами работы и т. п.

Подразумевается несколько категорий видов самостоятельной работы студентов, значительная часть которых нашла отражения в данных методических рекомендациях:

- работа с источниками литературы и официальными документами (*использование библиотечно-информационной системы*);
- выполнение заданий для самостоятельной работы в рамках учебных дисциплин (*домашние задания, решения практико-ориентированных заданий*);
- реализация элементов научно-педагогической практики (*разработка методических материалов, тестов)*
- реализация элементов научно-исследовательской практики (*подготовка текстов докладов, рефератов*).

Особенностью организации самостоятельной работы студентов является необходимость не только подготовиться к сдаче экзамена, но и собрать, обобщить, систематизировать, проанализировать информацию по темам дисциплины.

Технология организации самостоятельной работы студентов включает использование информационных и материально-технических ресурсов образовательного учреждения.

Самостоятельная работа может осуществляться индивидуально или группами студентов online и на занятиях в зависимости от цели, объема, конкретной тематики самостоятельной работы, уровня сложности, уровня умений студентов.

В качестве форм и методов контроля внеаудиторной самостоятельной работы студентов могут быть использованы обмен информационными файлами, семинарские занятия, тестирование, опрос, доклад, реферат, самоотчеты, контрольные работы, защита творческих работ и электронных презентаций и др.

Контроль результатов внеаудиторной самостоятельной работы студентов осуществляется в пределах времени, отведенного на обязательные учебные занятия по дисциплине.

1. Методические рекомендации по решению практико-ориентированных заданий

Практико-ориентированные задания - метод анализа ситуаций. Суть его заключается в том, что студентам предлагают осмыслить реальную жизненную ситуацию, описание которой одновременно отражает не только какую-либо практическую проблему, но и актуализирует определенный комплекс знаний, который необходимо усвоить при разрешении данной проблемы. При этом сама проблема не имеет однозначных решений.

Использование метода практико-ориентированного задания как образовательной технологии профессионально-ориентированного обучения представляет собой сложный процесс, плохо поддающийся алгоритмизации[1]. Формально можно выделить следующие этапы:

- ознакомление студентов с текстом;
- анализ практико-ориентированного задания;
- организация обсуждения практико-ориентированного задания, дискуссии, презентации;
- оценивание участников дискуссии;
- подведение итогов дискуссии.

Ознакомление студентов с текстом практико-ориентированного задания и последующий анализ практико-ориентированного задания чаще всего осуществляются за несколько дней до его обсуждения и реализуются как самостоятельная работа студентов; при этом время, отводимое на подготовку, определяется видом практико-ориентированного задания, его объемом и сложностью.

Общая схема работы с практико-ориентированное заданием на данном этапе может быть представлена следующим образом: в первую очередь следует выявить ключевые проблемы практико-ориентированного задания и понять, какие именно из представленных данных важны для решения; войти в ситуационный контекст практико-ориентированного задания, определить, кто его главные действующие лица, отобрать факты и понятия, необходимые для анализа, понять, какие трудности могут возникнуть при решении задачи; следующим этапом является выбор метода исследования.

Знакомство с небольшими практико-ориентированного заданиями и их обсуждение может быть организовано непосредственно на занятиях. Принципиально важным в этом случае является то, чтобы часть теоретического курса, на которой базируется практико-ориентированное задание, была бы прочитана и проработана студентами.

Максимальная польза из работы над практико-ориентированного заданиями будет извлечена в том случае, если аспиранты при предварительном знакомстве с ними будут придерживаться систематического подхода к их анализу, основные шаги которого представлены ниже:

1. Выпишите из соответствующих разделов учебной дисциплины ключевые идеи, для того, чтобы освежить в памяти теоретические концепции и подходы, которые Вам предстоит использовать при анализе практико-ориентированного задания.
2. Бегло прочтите практико-ориентированное задание, чтобы составить о нем общее представление.
3. Внимательно прочтите вопросы к практико-ориентированное задание и убедитесь в том, что Вы хорошо поняли, что Вас просят сделать.
4. Вновь прочтите текст практико-ориентированного задания, внимательно фиксируя все факторы или проблемы, имеющие отношение к поставленным вопросам.
5. Прикиньте, какие идеи и концепции соотносятся с проблемами, которые Вам предлагается рассмотреть при работе с практико-ориентированное заданием.

---

[1] Долгоруков А. Метод case-study как современная технология профессионально -ориентированного обучения [Электронный ресурс]. Режим доступа: //http://evolkov.net/case/case.study.html/

Организация обсуждения практико-ориентированного задания предполагает формулирование перед студентами вопросов, включение их в дискуссию. Вопросы обычно подготавливают заранее и предлагают студентам вместе с текстом практико-ориентированного задания. При разборе учебной ситуации преподаватель может занимать активную или пассивную позицию, иногда он «дирижирует» разбором, а иногда ограничивается подведением итогов дискуссии.

Организация обсуждения практико-ориентированных заданий обычно основывается на двух методах. Первый из них носит название традиционного Гарвардского метода - открытая дискуссия. Альтернативным методом является метод, связанный с индивидуальным или групповым опросом, в ходе которого аспиранты делают формальную устную оценку ситуации и предлагают анализ представленного практико-ориентированного задания, свои решения и рекомендации, т.е. делают презентацию. Этот метод позволяет некоторым студентам минимизировать их учебные усилия, поскольку каждый аспирант опрашивается один- два раза за занятие. Метод развивает у студентов коммуникативные навыки, учит их четко выражать свои мысли. Однако, этот метод менее динамичен, чем Гарвардский метод. В открытой дискуссии организация и контроль участников более сложен.

Дискуссия занимает центральное место в методе. Ее целесообразно использовать в том случае, когда аспиранты обладают значительной степенью зрелости и самостоятельности мышления, умеют аргументировать, доказывать и обосновывать свою точку зрения. Важнейшей характеристикой дискуссии является уровень ее компетентности, который складывается из компетентности ее участников. Неподготовленность студентов к дискуссии делает ее формальной, превращает в процесс вытаскивания ими информации у преподавателя, а не самостоятельное ее добывание.

Особое место в организации дискуссии при обсуждении и анализе практико-ориентированного задания принадлежит использованию метода генерации идей, получившего название «мозговой атаки» или «мозгового штурма».

Метод «мозговой атаки» или «мозгового штурма» был предложен в 30-х годах прошлого столетия А. Осборном как групповой метод решения проблем. К концу XX столетия этот метод приобрел особую популярность в практике управления и обучения не только как самостоятельный метод, но и как использование в процессе деятельности с целью усиления ее продуктивности. В процессе обучения «мозговая атака» выступает в качестве важнейшего средства развития творческой активности студентов. «Мозговая атака» включает в себя три фазы.

Первая фаза представляет собой вхождение в психологическую раскованность, отказ от стереотипности, страха показаться смешным и неудачником; достигается созданием благоприятной психологической обстановки и взаимного доверия, когда идеи теряют авторство, становятся общими. Основная задача этой фазы - успокоиться и расковаться.

Вторая фаза - это собственно атака; задача этой фазы - породить поток, лавину идей. «Мозговая атака» в этой фазе осуществляется по следующим принципам:

- есть идея, - говорю, нет идеи, - не молчу;
- поощряется самое необузданное ассоциирование, чем более дикой покажется идея, тем лучше;
- количество предложенных идей должно быть как можно большим;
- высказанные идеи разрешается заимствовать и как угодно комбинировать, а также видоизменять и улучшать;
- исключается критика, можно высказывать любые мысли без боязни, что их признают плохими, критикующих лишают слова;
- не имеют никакого значения социальные статусы участников; это абсолютная демократия и одновременно авторитаризм сумасшедшей идеи;
- все идеи записываются в протокольный список идей;

• время высказываний - не более 1-2 минут.

Третья фаза представляет собой творческий анализ идей с целью поиска конструктивного решения проблемы по следующим правилам:

- анализировать все идеи без дискриминации какой-либо из них;
- найти место идее в системе и найти систему под идею;
- не умножать сущностей без надобности;
- не должна нарушаться красота и изящество полученного результата;
- должно быть принципиально новое видение;
- ищи «жемчужину в навозе».

В методе мозговая атака применяется при возникновении у группы реальных затруднений в осмыслении ситуации, является средством повышения активности студентов. В этом смысле мозговая атака представляется не как инструмент поиска новых решений, хотя и такая ее роль не исключена, а как своеобразное «подталкивание» к познавательной активности.

Презентация, или представление результатов анализа практико-ориентированного задания, выступает очень важным аспектом метода ***case-study***. Умение публично представить интеллектуальный продукт, хорошо его рекламировать, показать его достоинства и возможные направления эффективного использования, а также выстоять под шквалом критики, является очень ценным интегральным качеством современного специалиста. Презентация оттачивает многие глубинные качества личности: волю, убежденность, целенаправленность, достоинство и т.п.; она вырабатывает навыки публичного общения, формирования своего собственного имиджа.

Публичная (устная) презентация предполагает представление решений практико-ориентированного задания группе, она максимально вырабатывает навыки публичной деятельности и участия в дискуссии. Устная презентация обладает свойством кратковременного воздействия на студентов и, поэтому, трудна для восприятия и запоминания. Степень подготовленности выступающего проявляется в спровоцированной им дискуссии: для этого необязательно делать все заявления очевидными и неопровержимыми. Такая подача материала при анализе практико-ориентированного задания может послужить началом дискуссии. При устной презентации необходимо учитывать эмоциональный настрой выступающего: отношение и эмоции говорящего вносят существенный вклад в сообщение. Одним из преимуществ публичной (устной) презентации является ее гибкость. Оратор может откликаться на изменения окружающей обстановки, адаптировать свой стиль и материал, чувствуя настроение аудитории.

Непубличная презентация менее эффектна, но обучающая роль ее весьма велика. Чаще всего непубличная презентация выступает в виде подготовки отчета по выполнению задания, при этом стимулируются такие качества, как умение подготовить текст, точно и аккуратно составить отчет, не допустить ошибки в расчетах и т.д. Подготовка письменного анализа практико-ориентированного задания аналогична подготовке устного, с той разницей, что письменные отчеты-презентации обычно более структурированы и детализированы. Основное правило письменного анализа практико-ориентированного задания заключается в том, чтобы избегать простого повторения информации из текста, информация должна быть представлена в переработанном виде. Самым важным при этом является собственный анализ представленного материала, его соответствующая интерпретация и сделанные предложения. Письменный отчет - презентация может сдаваться по истечении некоторого времени после устной презентации, что позволяет студентам более тщательно проанализировать всю информацию, полученную в ходе дискуссии.

Как письменная, так и устная презентация результатов анализа практико-ориентированного задания может быть групповая и индивидуальная. Отчет может быть индивидуальным или групповым в зависимости от сложности и объема задания.

Индивидуальная презентация формирует ответственность, собранность, волю; групповая - аналитические способности, умение обобщать материал, системно видеть проект.

Оценивание участников дискуссии является важнейшей проблемой обучения посредством метода практико-ориентированного задания. При этом выделяются следующие требования к оцениванию:

- объективность - создание условий, в которых бы максимально точно выявлялись знания обучаемых, предъявление к ним единых требований, справедливое отношение к каждому;
- обоснованность оценок - их аргументация;
- систематичность - важнейший психологический фактор, организующий и дисциплинирующий студентов, формирующий настойчивость и устремленность в достижении цели;
- всесторонность и оптимальность.

Оценивание участников дискуссии предполагает оценивание не столько набора определенных знаний, сколько умения студентов анализировать конкретную ситуацию, принимать решение, логически мыслить.

Следует отметить, что оценивается содержательная активность студента в дискуссии или публичной (устной) презентации, которая включает в себя следующие составляющие:

- выступление, которое характеризует попытку серьезного предварительного
- анализа (правильность предложений, подготовленность, аргументированность и т.д.);
- обращение внимания на определенный круг вопросов, которые требуют углубленного обсуждения;
- владение категориальным аппаратом, стремление давать определения, выявлять содержание понятий;
- демонстрация умения логически мыслить, если точки зрения, высказанные раньше, подытоживаются и приводят к логическим выводам;
- предложение альтернатив, которые раньше оставались без внимания;
- предложение определенного плана действий или плана воплощения решения;
- определение существенных элементов, которые должны учитываться при анализе практико-ориентированного задания;
- заметное участие в обработке количественных данных, проведении расчетов;
- подведение итогов обсуждения.

При оценивании анализа практико-ориентированного задания, данного студентами при непубличной (письменной) презентации учитывается:

- формулировка и анализ большинства проблем, имеющихся в практико-ориентированное задание;
- формулировка собственных выводов на основании информации о практико-ориентированное задание, которые отличаются от выводов других студентов;
- демонстрация адекватных аналитических методов для обработки информации;
- соответствие приведенных в итоге анализа аргументов ранее выявленным проблемам, сделанным выводам, оценкам и использованным аналитическим методам

2. Требования к написанию и оформлению реферата

Реферат – один из видов монологической речи, публичное, развёрнутое, официальное, сообщение по определённому вопросу, основанное на привлечении документальных данных.

На студенческом семинаре (конференции) всегда подводится итог, делаются выводы, принимается решение или соответствующее заключение. Преподаватель (жюри) выставляет оценку за выполнение реферата и его предъявление, поскольку в учебном заведении данная форма мероприятия является обучающей. Оценки полезно обсуждать со студентами: это помогает им понять уровень их собственных работ. С лучшими сообщениями, сделанными на семинарах, студенты могут выступать впоследствии на студенческих конференциях. Поэтому каждому студенту необходимо обязательно предварительно готовить реферат и учиться выступать публично.

Непосредственная польза выступления студентов на семинаре (конференции) состоит в следующем.

1. Выступление позволяет осуществлять поиск возможных ошибок в постановке работы, методике исследования, обобщении полученных результатов, их интерпретации. Получается, что студенты помогают друг другу улучшить работу. Что может быть ценнее?
2. Выступление дает возможность учиться излагать содержание работы в короткое время, схватывать суть вопросов и толково объяснять существо. Следовательно, учиться делать доклад полезно для работы в любой области знаний.
3. На семинаре (конференции) докладчику принято задавать вопросы. Студентам следует знать, что в научной среде не принято осуждать коллег за заданные в процессе обсуждения вопросы. Однако вопросы должны быть заданы по существу проблемы, исключать переход на личностные отношения. Публичное выступление позволяет студентам учиться корректно, лаконично и по существу отвечать на вопросы, демонстрировать свои знания.

Требования к подготовке реферата

Обычно от реферата требуется, чтобы он был:

- точен в части фактического материала и содержал обоснованные выводы;
- составлен с учетом точки зрения адресата;
- посвящен проблемам, непосредственно относящимся к определенной теме;
- разделен на части, логично построенные;
- достаточно обширен, чтобы исчерпать заявленную тему реферата, но не настолько, чтобы утомлять адресата;
- интересно написан и легко читался (слушался);
- понятен, нагляден и привлекателен по оформлению.

Как правило, реферат содержит две части: текст и иллюстрации. Представление рисунков, таблиц, графиков должно быть сделано с помощью компьютера. Компьютер - идеальный помощник при подготовке выступления на семинаре (конференции). Каждая из частей доклада важна. Хорошо подготовленному тексту всегда сопутствует хорошая презентация. Если автор не нашёл времени хорошо подготовить текст, то у него плохо подготовлены и иллюстрации. Это неписаное правило.

Реферат строится по определённой схеме. Только хорошая система изложения даёт возможность логично, взаимосвязано, кратко и убедительно изложить результат.

3. Методические указания по подготовке к опросу

Самостоятельная работа обучающихся включает подготовку к устному или письменному опросу на семинарских занятиях. Для этого обучающийся изучает лекции, основную и дополнительную литературу, публикации, информацию из Интернет-ресурсов. Темы и вопросы к семинарским занятиям, вопросы для самоконтроля приведены в методических указаниях по разделам и доводятся до обучающихся заранее.

Письменный опрос

В соответствии с технологической картой письменный опрос является одной из форм текущего контроля успеваемости студента по данной дисциплине. При подготовке к письменному опросу студент должен внимательно изучает лекции, основную и дополнительную литературу, публикации, информацию из Интернет-ресурсов. Темы и вопросы к семинарским занятиям, вопросы для самоконтроля приведены в методических указаниях по разделам и доводятся до обучающихся заранее.

При изучении материала студент должен убедиться, что хорошо понимает основную терминологию темы, умеет ее использовать в нужном контексте. Желательно составить краткий конспект ответа на предполагаемые вопросы письменной работы, чтобы убедиться в том, что студент владеет материалом и может аргументировано, логично и грамотно письменно изложить ответ на вопрос. Следует обратить особое внимание на написание профессиональных терминов, чтобы избегать грамматических ошибок в работе. При изучении новой для студента терминологии рекомендуется изготовить карточки, которые содержат новый термин и его расшифровку, что значительно облегчит работу над материалом.

Устный опрос

Целью устного собеседования являются обобщение и закрепление изученного курса. Студентам предлагаются для освещения сквозные концептуальные проблемы. При подготовке следует использовать лекционный материал и учебную литературу. Для более глубокого постижения курса и более основательной подготовки рекомендуется познакомиться с указанной дополнительной литературой. Готовясь к семинару, студент должен, прежде всего, ознакомиться с общим планом семинарского занятия. Следует внимательно прочесть свой конспект лекции по изучаемой теме и рекомендуемую к теме семинара литературу. С незнакомыми терминами и понятиями следует ознакомиться в предлагаемом глоссарии, словаре или энциклопедии [2].

Критерии качества устного ответа.

1. Правильность ответа по содержанию.
2. Полнота и глубина ответа.
3. Сознательность ответа (учитывается понимание излагаемого материала).
4. Логика изложения материала (учитывается умение строить целостный, последовательный рассказ, грамотно пользоваться профессиональной терминологией).
5. Рациональность использованных приемов и способов решения поставленной учебной задачи (учитывается умение использовать наиболее прогрессивные и эффективные способы достижения цели).
6. Своевременность и эффективность использования наглядных пособий и технических средств при ответе (учитывается грамотно и с пользой применять наглядность и демонстрационный опыт при устном ответе).
7. Использование дополнительного материала (приветствуется, но не обязательно для всех студентов).
8. Рациональность использования времени, отведенного на задание (не одобряется затянутость выполнения задания, устного ответа во времени, с учетом индивидуальных особенностей студентов)[3].

Ответ на каждый вопрос из плана семинарского занятия должен быть содержательным и аргументированным. Для этого следует использовать документы, монографическую, учебную и справочную литературу.

Для успешной подготовки к устному опросу, студент должен законспектировать рекомендуемую литературу, внимательно осмыслить лекционный материал и сделать выводы. В среднем, подготовка к устному опросу по одному семинарскому занятию занимает от 2 до 4 часов в зависимости от сложности темы и особенностей организации обучающимся своей самостоятельной работы.

4. Методические рекомендации по подготовке к практическим занятиям

---

[2] Методические рекомендации для студентов [Электронный ресурс]: Режим доступа: http://lesgaft.spb.ru/sites/default/files/u57/metod.rekomendacii_dlya_studentov_21.pdf

[3]Методические рекомендации для студентов [Электронный ресурс]: http://priab.ru/images/metod_agro/Metod_Inostran_yazyk_35.03.04_Agro_15.01.2016.pdf

На практических занятиях необходимо стремиться к самостоятельному решению задач, находя для этого более эффективные методы. При этом студентам надо приучить себя доводить решения задач до конечного «идеального» ответа. Это очень важно для будущих специалистов. Практические занятия вырабатывают навыки самостоятельной творческой работы, развивают мыслительные способности.

Практическое занятие – активная форма учебного процесса, дополняющая теоретический курс или лекционную часть учебной дисциплины и призванная помощь обучающимся освоиться в «пространстве» (тематике) дисциплины, самостоятельно прооперировать теоретическими знаниями на конкретном учебном материале.

Продолжительность одного практического занятия – от 2 до 4 академических часов. Общая доля практических занятий в учебном времени на дисциплину – от 10 до 20 процентов (при условии, что все активные формы займут в учебном времени на дисциплину от 40 до 60 процентов).

Для практического занятия в качестве темы выбирается обычно такая учебная задача, которая предполагает не существенные эвристические и аналитические напряжения и продвижения, а потребность обучающегося «потрогать» материал, опознать в конкретном то общее, о чем говорилось в лекции. Например, при рассмотрении вопросов оплаты труда, мотивации труда и проблем безработицы в России имеет смысл провести практические занятия со следующими сюжетами заданий: «Расчет заработной платы работников предприятия». «Разработка механизма мотивации труда на предприятии N». «В чем причины и особенности безработицы в России?». Последняя тема предполагает уже некоторую аналитическую составляющую. Основная задача первой из этих тем - самим посчитать заработную плату для различных групп работников на примере заданных параметров для конкретного предприятия, т. е. сделать расчеты «как на практике»; второй – дать собственный вариант мотивационной политики для предприятия, учитывая особенности данного объекта, отрасли и т.д.; третьей – опираясь на теоретические знания в области проблем занятости и безработицы, а также статистические материалы, сделать авторские выводы о видах безработицы, характерных для России, и их причинах, а также предложить меры по минимизации безработицы.

Перед проведением занятия должен быть подготовлен специальный материал – тот объект, которым обучающиеся станут оперировать, активизируя свои теоретические (общие) знания и тем самым, приобретая навыки выработки уверенных суждений и осуществления конкретных действий.

Дополнительный материал для практического занятия лучше получить у преподавателя заранее, чтобы у студентов была возможность просмотреть его и подготовить вопросы.

Условия должны быть такими, чтобы каждый мог работать самостоятельно от начала до конца. В аудитории должны быть «под рукой» необходимые справочники и тексты законов и нормативных актов по тематике занятия. Чтобы сделать практическое занятие максимально эффективным, надо заранее подготовить и изучить материал по наиболее интересным и практически важным темам.

Особенности практического занятия с использованием компьютера

Для того чтобы повысить эффективность проведения практического занятия, может использоваться компьютер по следующим направлениям:

- поиск информации в Интернете по поставленной проблеме: в этом случае преподаватель представляет обучающимся перечень рекомендуемых для посещения Интернет-сайтов;
- использование прикладных обучающих программ;
- выполнение заданий с использованием обучающимися заранее установленных преподавателем программ;
- использование программного обеспечения при проведении занятий, связанных с моделированием социально-экономических процессов.

5. Работа с источником

Чтение источника (книги, статьи, отчета и т.п.) рекомендуется осуществлять в два этапа:

I этап — ознакомительное чтение;

II этап — основное чтение с записями.

Первый этап – это предварительное ознакомление с источником (книгой, отчетом, статьей и т.д.).

Ознакомление должно дать ответ – представляет ли источник интерес, и если да, то в чем, какими методами его можно обработать.

Второй этап – основное чтение источника и записи. Запись – наиболее эффективный путь усвоения информации. Это связано с тем, что она представляет (должна представлять) творческий процесс анализа содержания источника, определение наиболее существенного в информации, содержащейся в источнике, и отбор самого важного для того, чтобы дать эту информацию в сжатом ("свернутом") виде.

Важными факторами при проработке литературы (особенно нового текста) являются настойчивость и систематичность. Последовательное, систематическое, аналитическое чтение облегчает усвоение прорабатываемого материала.

При записи используется не только зрительная, но и двигательная память. Формы

Критерии оценки для работы с источником

Оценка
Результат освоения
5 -если представлена интересная актуальная информация, сопровождаемая презентацией;
4 - если информация представлена актуальная, но презентация не вполне презентабельна;
3 -если информация не вполне актуальна, презентация отсутствует;
2 - если информация не актуальна, не представлена презентация.

Составление опорных конспектов

Примерный порядок составления опорного конспекта

1. Первичное ознакомление с материалом изучаемой темы по тексту учебника, картам, дополнительной литературе.
2.Выделение главного в изучаемом материале, составление обычных кратких записей.
3. Подбор к данному тексту опорных сигналов в виде отдельных слов, определённых знаков, графиков, рисунков.
4. Продумывание схематического способа кодирования знаний, использование различного шрифта и т.д.
5. Составление опорного конспекта.

Критерии оценивания при составлении опорного конспекта

Оценка «5» - конспект составлен по плану, соблюдается логичность, последовательность изложения материала, качественное внешнее оформление, объем - 4 тетрадные страницы;
Оценка «4» - конспект выполнен по плану, но некоторые вопросы раскрыты не полностью, есть небольшие недочеты в работе, объем – 4 тетрадные страницы;
Оценка «3» - при выполнении конспекта наблюдается отклонение от плана, нарушена логичность, отсутствует внутренняя логика изложения, удовлетворительное внешнее оформление, объем менее 4 страниц;
Оценка «2» - тема не раскрыта, неудовлетворительное внешнее оформление, объем менее 2 страниц.

6. Методические рекомендации по подготовке к сдаче экзаменов и зачетов

Экзамен - одна из важнейших частей учебного процесса, имеющая огромное значение.

Во-первых, готовясь к экзамену, студент приводит в систему знания, полученные на лекциях, семинарах, практических и лабораторных занятиях, разбирается в том, что осталось непонятным, и тогда изучаемая им дисциплина может быть воспринята в полном объеме с присущей ей строгостью и логичностью, ее практической направленностью. А это чрезвычайно важно для будущего специалиста.

Во-вторых, каждый хочет быть волевым и сообразительным., выдержанным и целеустремленным, иметь хорошую память, научиться быстро находить наиболее рациональное решение в трудных ситуациях. Очевидно, что все эти качества не только украшают человека, но и делают его наиболее действенным членом коллектива. Подготовка и сдача экзамена помогают студенту глубже усвоить изучаемые дисциплины, приобрести навыки и качества, необходимые хорошему специалисту.

Конечно, успех на экзамене во многом обусловлен тем, насколько систематически и глубоко работал студент в течение семестра. Совершенно очевидно, что серьезно продумать и усвоить содержание изучаемых дисциплин за несколько дней подготовки к экзамену просто невозможно даже для очень способного студента. И, кроме того, хорошо известно, что быстро выученные на память разделы учебной дисциплины так же быстро забываются после сдачи экзамена.

При подготовке к экзамену студенты не только повторяют и дорабатывают материал дисциплины, которую они изучали в течение семестра, они обобщают полученные знания, осмысливают методологию предмета, его систему, выделяют в нем основное и главное, воспроизводят общую картину с тем, чтобы яснее понять связь между отдельными элементами дисциплины. Вся эта обобщающая работа проходит в условиях напряжения воли и сознания, при значительном отвлечении от повседневной жизни, т. е. в условиях, благоприятствующих пониманию и запоминанию.

Подготовка к экзаменам состоит в приведении в порядок своих знаний. Даже самые способные студенты не в состоянии в короткий период зачетно-экзаменационной сессии усвоить материал целого семестра, если они над ним не работали в свое время. Для тех, кто мало занимался в семестре, экзамены принесут мало пользы: что быстро пройдено, то быстро и забудется. И хотя в некоторых случаях студент может «проскочить» через экзаменационный барьер, в его подготовке останется серьезный пробел, трудно восполняемый впоследствии.

Определив назначение и роль экзаменов в процессе обучения, попытаемся на этой основе пояснить, как лучше готовиться к ним.

Экзаменам, как правило, предшествует защита курсовых работ (проектов) и сдача зачетов. К экзаменам допускаются только студенты, защитившие все курсовые работы проекты) и сдавшие все зачеты. В вузе сдача зачетов организована так, что при систематической работе в течение семестра, своевременной и успешной сдаче всех текущих работ, предусмотренных графиком учебного процесса, большая часть зачетов не вызывает повышенной трудности у студента. Студенты, работавшие в семестре по плану, подходят к экзаменационной сессии без напряжения, без излишней затраты сил в последнюю, «зачетную» неделю.

Подготовку к экзамену следует начинать с первого дня изучения дисциплины. Как правило, на лекциях подчеркиваются наиболее важные и трудные вопросы или разделы дисциплины, требующие внимательного изучения и обдумывания. Нужно эти вопросы выделить и обязательно постараться разобраться в них, не дожидаясь экзамена, проработать их, готовясь к семинарам, практическим или лабораторным занятиям, попробовать самостоятельно решить несколько типовых задач. И если, несмотря на это, часть материала осталась неусвоенной, ни в коем случае нельзя успокаиваться, надеясь на то, что это не попадется на экзамене. Факты говорят об обратном; если те или другие вопросы учебной дисциплины не вошли в экзаменационный билет, преподаватель может их задать (и часто задает) в виде дополнительных вопросов.

Точно такое же отношение должно быть выработано к вопросам и задачам, перечисленным в программе учебной дисциплины, выдаваемой студентам в начале семестра. Обычно эти же вопросы и аналогичные задачи содержатся в экзаменационных билетах. Не следует оставлять без внимания ни одного раздела дисциплины: если не удалось в чем-то разобраться самому, нужно обратиться к товарищам; если и это не помогло выяснить какой-либо вопрос до конца, нужно обязательно задать этот вопрос преподавателю на предэкзаменационной консультации. Чрезвычайно важно приучить себя к умению самостоятельно мыслить, учиться

думать, понимать суть дела. Очень полезно после проработки каждого раздела восстановить в памяти содержание изученного материала. кратко записав это на листе бумаги. создать карту памяти (умственную карту), изобразить необходимые схемы и чертежи (логико-графические схемы), например, отобразить последовательность вывода теоремы или формулы. Если этого не сделать, то большая часть материала останется не понятой, а лишь формально заученной, и при первом же вопросе экзаменатора студент убедится в том, насколько поверхностно он усвоил материал.

В период экзаменационной сессии происходит резкое изменение режима работы, отсутствует посещение занятий по расписанию. При всяком изменении режима работы очень важно скорее приспособиться к новым условиям. Поэтому нужно сразу выбрать такой режим работы, который сохранился бы в течение всей сессии, т. е. почти на месяц. Необходимо составить для себя новый распорядок дня, чередуя занятия с отдыхом. Для того чтобы сократить потерю времени на включение в работу, рабочие периоды целесообразно делать длительными, разделив день примерно на три части: с утра до обеда, с обеда до ужина и от ужина до сна.

Каждый рабочий период дня надо заканчивать отдыхом. Наилучший отдых в период экзаменационной сессии - прогулка, кратковременная пробежка или какой-либо неутомительный физический труд.

При подготовке к экзаменам основное направление дают программа учебной дисциплины и студенческий конспект, которые указывают, что наиболее важно знать и уметь делать. Основной материал должен прорабатываться по учебнику (если такой имеется) и учебным пособиям, так как конспекта далеко недостаточно для изучения дисциплины, Учебник должен быть изучен в течение семестра, а перед экзаменом сосредоточьте внимание на основных, наиболее сложных разделах. Подготовку по каждому разделу следует заканчивать восстановлением по памяти его краткого содержания в логической последовательности.

За один - два дня до экзамена назначается консультация. Если ее правильно использовать, она принесет большую пользу. Во время консультации студент имеет полную возможность получить ответ на нее ни ясные ему вопросы. А для этого он должен проработать до консультации все темы дисциплины. Кроме того, преподаватель будет отвечать на вопросы других студентов, что будет для вас повторением и закреплением знаний. И еще очень важное обстоятельство: преподаватель на консультации, как правило, обращает внимание на те вопросы, по которым на предыдущих экзаменах ответы были неудовлетворительными, а также фиксирует внимание на наиболее трудных темах дисциплины. Некоторые студенты не приходят на консультации либо потому, что считают, что у них нет вопросов к преподавателю, либо полагают, что у них и так мало времени и лучше самому прочитать материал в конспекте или и учебнике. Это глубокое заблуждение. Никакая другая работа не сможет принести столь значительного эффекта накануне экзамена, как консультация преподавателя.

Но консультация не может возместить отсутствия длительной работы в течение семестра и помочь за несколько часов освоить материал, требующийся к экзамену. На консультации студент получает ответы на трудные или оставшиеся неясными вопросы и, следовательно, дорабатывается материал. Консультации рекомендуется посещать, подготовив к ним все вопросы, вызывающие сомнения. Если студент придет на консультацию, не проработав всего материала, польза от такой консультации будет невелика.

Очень важным условием для правильного режима работы в период экзаменационной сессии является нормальным сон. Подготовка к экзамену не должна идти в ущерб сну, иначе в день экзамена не будет чувства свежести и бодрости, необходимых для хороших ответов. Вечер накануне экзамена рекомендуем закончить небольшой прогулкой.

Итак, *основные советы* для подготовки к сдаче зачетов и экзаменов состоят в следующем:

- лучшая подготовка к зачетам и экзаменам - равномерная работа в течение всего семестра;
- используйте программы учебных дисциплин - это организует вашу подготовку к зачетам и экзаменам;
- учитывайте, что для полноценного изучения учебной дисциплины необходимо время;
- составляйте планы работы во времени;
- работайте равномерно и ритмично;
- курсовые работы (проекты) желательно защищать за одну - две недели до начала зачетно-экзаменационной сессии;

- все зачеты необходимо сдавать до начала экзаменационной сессии;
- помните, что конспект не заменяет учебник и учебные пособия, а помогает выбрать из него основные вопросы и ответы;
- при подготовке наибольшее внимание и время уделяйте трудным и непонятным вопросам учебной дисциплины;
- грамотно используйте консультации;
- соблюдайте правильный режим труда и отдыха во время сессии, это сохранит работоспособность и даст хорошие результаты;
- учитесь владеть собой на зачете и экзамене;
- учитесь точно и кратко передавать свои мысли, поясняя их, если нужно, логико-графическими схемами.

ЗАКЛЮЧЕНИЕ

Методические указания по выполнению самостоятельной работы обучающихся являются неотъемлемой частью процесса обучения в вузе. Правильная организация самостоятельной работы позволяет обучающимся развивать умения и навыки в усвоении и систематизации приобретаемых знаний, обеспечивает высокий уровень успеваемости в период обучения, способствует формированию навыков совершенствования профессионального мастерства.

Также внеаудиторное время включает в себя подготовку к аудиторным занятиям и изучение отдельных тем, расширяющих и углубляющих представления обучающихся по разделам изучаемой дисциплины.

Таким образом, обучающийся используя методические указания может в достаточном объеме усвоить и успешно реализовать конкретные знания, умения, навыки и получить опыт при выполнении следующих условий:

1) систематическая самостоятельная работа по закреплению полученных знаний и навыков;

2) добросовестное выполнение заданий;

3) выяснение и уточнение отдельных предпосылок, умозаключений и выводов, содержащихся в учебном курсе;

4) сопоставление точек зрения различных авторов по затрагиваемым в учебном курсе проблемам; выявление неточностей и некорректного изложения материала в периодической и специальной литературе;

5) периодическое ознакомление с последними теоретическими и практическими достижениями в области управления персоналом;

6) проведение собственных научных и практических исследований по одной или нескольким актуальным проблемам для *HR*;

7) подготовка научных статей для опубликования в периодической печати, выступление на научно-практических конференциях, участие в работе студенческих научных обществ, круглых столах и диспутах по проблемам управления персоналом.

СПИСОК ЛИТЕРАТУРЫ

1. Брандес М. П. Немецкий язык. Переводческое реферирование: практикум. М.: КДУ, 2008. – 368 с.

2. Долгоруков А. Метод case-study как современная технология профессионально - ориентированного обучения [Электронный ресурс]. Режим доступа: //http://evolkov.net/case/case.study.html/

3. Методические рекомендации по написанию реферата. [Электронный ресурс]. Режим доступа: http://www.hse.spb.ru/edu/recommendations/method-referat-2005.phtml

4. Фролова Н. А. Реферирование и аннотирование текстов по специальности (на материале немецкого языка): Учеб. пособие / ВолгГТУ, Волгоград, 2006. - С.5.

МИНОБРНАУКИ РОССИИ

ФГБОУ ВО «Уральский государственный горный университет»

УТВЕРЖДАЮ
Проректор по учебно-методическому комплексу _____ С.А. Упоров

МЕТОДИЧЕСКИЕ РЕКОМЕНДАЦИИ И ЗАДАНИЯ К КОНТРОЛЬНОЙ РАБОТЕ

ЭКОНОМИЧЕСКАЯ ТЕОРИЯ

Специальность
21.05.04 Горное дело

Профиль (направленность)
Менеджмент и экономика горнопромышленного производства

квалификация выпускника: **горный инженер (специалист)**

Авторы: Мочалова Л.А., доцент, д.э.н.; Комарова О.Г.

Одобрены на заседании кафедры	Рассмотрены методической комиссией
Экономики и менеджмента	Инженерно-экономического факультета
(название кафедры)	*(название факультета)*
Зав. кафедрой _____	Председатель _____
(подпись)	*(подпись)*
Мочалова Л.А.	Мочалова Л.А.
(Фамилия И.О.)	*(Фамилия И.О.)*
Протокол № 2 от 04.10.2023	Протокол № 2 от 20.10.2023
(Дата)	*(Дата)*

Екатеринбург

ВВЕДЕНИЕ

Данные методические рекомендации необходимы для студентов бакалавриата по направлению подготовки 21.05.04 – «Горное дело» при организации самостоятельной работы по дисциплине «Экономическая теория» в рамках подготовки и защиты контрольных работ.

В методических рекомендациях содержатся особенности организации подготовки контрольной работы, требования к его оформлению, а также порядок защиты и критерии оценки.

КОНТРОЛЬНАЯ РАБОТА (творческое задание)

Организация выполнения контрольной работы

Выполнение контрольной работы в виде творческого задания практикуется в учебном процессе в целях приобретения студентом необходимой профессиональной подготовки, развития умения и навыков самостоятельного научного поиска: изучения литературы по выбранной теме, анализа различных источников и точек зрения, обобщения материала, выделения главного, формулирования выводов, а также принятия нестандартного решения и аргументации собственной точки зрения.

Творческое задание предполагает творческое осмысление нескольких источников литературы и сопоставление различных точек зрения по исследуемой проблеме, предложение собственного нестандартного решения и его аргументацию.

Студенту предоставляется право выбора темы творческого задания из списка рекомендуемых тем. Выбор темы должен быть осознанным и обоснованным: он должен учитывать познавательные интересы автора, а также полноту освещения темы в имеющейся научной литературе. Если интересующая тема отсутствует в рекомендательном списке, то по согласованию с преподавателем студенту предоставляется право самостоятельно предложить тему задания, раскрывающую содержание изучаемой дисциплины. Тема не должна быть слишком общей и глобальной, так как небольшой объем работы (до 15-20 страниц) не позволит раскрыть ее.

Примерная тематика творческого задания

1. Какова роль экономической теории в жизни общества?
2. Каковы перспективы развития экономической науки?
3. Долго ли будет существовать современная экономическая система?
4. Национальные модели рыночной экономики: какая лучше?
5. Рыночная экономика с человеческим лицом: возможна ли?
6. Каково дальнейшее развитие товарно-денежных отношений?
7. В чем должна заключаться роль государства в рыночной экономике?
8. Необходимо ли развитие малого бизнеса в России?
9. Нужна ли интеграция России в систему международных экономических связей?
10. Развиваются ли рынки природных ресурсов в России?
11. Теневая экономика: плюсы и минусы для экономики.
12. Пенсионная реформа в России: как происходит и к чему приведет?
13. Национальный доход России: анализ и пути увеличения.
14. Инфляция: хорошо или плохо?
15. Дефляция: хорошо или плохо?
16. Возможен ли экономический рост в России?
17. Какой должна быть государственная политика занятости в условиях рыночной экономики?

18. Возможно ли нецикличное развитие экономики?
19. Какой должна быть стабилизационная политика государства?
20. Наличные или безналичные деньги: что лучше?
21. Развиваются ли новые технологические уклады в России?
22. Идеальная экономика страны: какая она?

Требования к оформлению контрольной работы (творческого задания)

Текст контрольной работы должен быть подготовлен в печатном виде. Текст работы оформляется на листах формата А4, на одной стороне листа, с полями: левое – 25 мм, верхнее – 20 мм, правое – 15 мм и нижнее – 25 мм. При компьютерном наборе шрифт должен быть таким: тип шрифта Times New Roman, кегль 14, междустрочный интервал 1,5.

Рекомендуемый объем работы – 15-20 страниц. Титульный лист работы оформляется студентом по образцу, данному в приложении 1.

Все страницы работы должны быть пронумерованы. Номер страницы ставится снизу страницы, по центру. Первой страницей является титульный лист, но на ней номер страницы не ставится.

В конце работы должен быть представлен список использованной литературы. В нем могут быть представлены изученные студентом при подготовке работы монографические издания отечественных и зарубежных авторов, материалы профессиональной периодической печати (экономических журналов, газет и еженедельников), законодательные и др. нормативно-правовые акты.

Порядок защиты контрольной работы (творческого задания)

1.Краткое сообщение, характеризующее цель и задачи работы, ее актуальность, полученные результаты, вывод и предложения.

2.Ответы студента на вопросы преподавателя.

3.Отзыв руководителя-консультанта о ходе выполнения работы.

Советы студенту:

- Готовясь к защите работы, вы должны вспомнить материал максимально подробно, и это должно найти отражение в схеме вашего ответа. Но тут же необходимо выделить главное, что наиболее важно для понимания материала в целом, иначе вы сможете проговорить все 15-20 минут и не раскрыть существа вопроса. Особенно строго следует отбирать примеры и иллюстрации.
- Вступление должно быть очень кратким – 1-2 фразы (если вы хотите подчеркнуть при этом важность и сложность данного вопроса, то не говорите, что он сложен и важен, а покажите его сложность и важность).
- Целесообразнее вначале показать свою схему раскрытия вопроса, а уж потом ее детализировать.
- Рассказывать будет легче, если вы представите себе, что объясняете материал очень способному и хорошо подготовленному человеку, который не знает именно этого раздела, и что при этом вам обязательно нужно доказать важность данного раздела и заинтересовать в его освоении.
- Строго следите за точностью своих выражений и правильностью употребления терминов.
- Не пытайтесь рассказать побольше за счет ускорения темпа, но и не мямлите.
- Не демонстрируйте излишнего волнения и не напрашивайтесь на сочувствие.
- Будьте особенно внимательны ко всем вопросам преподавателя, к малейшим его замечаниям. И уж ни в коем случае его не перебивайте!
- Будьте доброжелательны и тактичны, даже если к ответу вы не готовы (это вина не преподавателя, а ваша).

Методика оценки творческого задания

Проверяемая компетенция: ПК-1.8 (знать: базовые микро- и макроэкономические понятия; основные законы развития экономики; *уметь:* использовать базовые экономические знания для получения необходимой информации; использовать экономический инструментарий для анализа внешней и внутренней среды бизнеса (организации); *владеть:* навыками анализа поведения различных субъектов экономики.).

Критерии оценивания:

достижение поставленной цели и задач исследования

уровень эрудированности автора по изученной теме

личные заслуги обучающегося

культура письменного изложения материала

культура оформления материалов работы

знания и умения на уровне требований стандарта данной дисциплины: знание фактического материала, усвоение общих понятий и идей

степень обоснованности аргументов и обобщений

качество и ценность полученных результатов

использование профессиональной терминологии

Приложение

Образец оформления титульного листа контрольной работы (творческого задания)

МИНОБРНАУКИ РОССИИ
Федеральное государственное бюджетное образовательное учреждение
высшего образования
«Уральский государственный горный университет»

Инженерно-экономический факультет

Кафедра экономики и менеджмента

КОНТРОЛЬНАЯ РАБОТА (ТВОРЧЕСКОЕ ЗАДАНИЕ)

по дисциплине
«Экономическая теория»

на тему:

ИДЕАЛЬНАЯ ЭКОНОМИКА СТРАНЫ: КАКАЯ ОНА?

Руководитель:
доц., д. э. н. Мочалова Л.А.
Студент гр. М-21
Артёмова Елена Юрьевна

Екатеринбург – 2023

МИНОБРНАУКИ РОССИИ

ФГБОУ ВО «Уральский государственный горный университет»

УТВЕРЖДАЮ
Проректор по учебно-методическому комплексу _____ С.А. Упоров

МЕТОДИЧЕСКИЕ УКАЗАНИЯ ПО ОРГАНИЗАЦИИ САМОСТОЯТЕЛЬНОЙ РАБОТЫ И ЗАДАНИЯ ДЛЯ ОБУЧАЮЩИХСЯ

ЭКОНОМИЧЕСКАЯ ТЕОРИЯ

Специальность
21.05.04 Горное дело

Профиль (направленность)
Менеджмент и экономика горнопромышленного производства

квалификация выпускника: **горный инженер (специалист)**

Авторы: Мочалова Л.А., доцент, д.э.н.; Комарова О.Г.

Одобрены на заседании кафедры

Экономики и менеджмента
(название кафедры)

Зав. кафедрой _____ *(подпись)*

Мочалова Л.А.
(Фамилия И.О.)

Протокол № 2 от 04.10.2023

Рассмотрены методической комиссией

Инженерно-экономического факультета
(название факультета)

Председатель _____ *(подпись)*

Мочалова Л.А.
(Фамилия И.О.)

Протокол № 2 от 20.10.2023

Екатеринбург

СОДЕРЖАНИЕ

ВВЕДЕНИЕ…….3

ВОПРОСЫ ДЛЯ САМОПРОВЕРКИ……..……...…….5

ОСНОВНЫЕ КАТЕГОРИИ ДИСЦИПЛИНЫ……14

САМООРГАНИЗАЦИЯ РАБОТЫ С ЛИТЕРАТУРОЙ……..…...21

ПОДГОТОВКА ДОКЛАДА С ПРЕЗЕНТАЦИЕЙ…….……24

ПОДГОТОВКА К ПРАКТИКО-ОРИЕНТИРОВАННЫМ ЗАДАНИЯМ……28

ПРАКТИКО-ОРИЕНТИРОВАННЫЕ ЗАДАНИЯ……30

ПОДГОТОВКА К ТЕСТИРОВАНИЮ……...……60

ТЕСТОВЫЕ ЗАДАНИЯ……...61

ПОДГОТОВКА К ПРОМЕЖУТОЧНОЙ АТТЕСТАЦИИ……72

ВВЕДЕНИЕ

Самостоятельная работа в высшем учебном заведении - это часть учебного процесса, метод обучения, прием учебно-познавательной деятельности, комплексная целевая стандартизованная учебная деятельность с запланированными видом, типом, формами контроля.

Самостоятельная работа представляет собой плановую деятельность обучающихся по поручению и под методическим руководством преподавателя.

Целью самостоятельной работы студентов является закрепление тех знаний, которые они получили на аудиторных занятиях, а также способствование развитию у студентов творческих навыков, инициативы, умению организовать свое время.

Самостоятельная работа реализует следующие задачи:

- предполагает освоение курса дисциплины;
- помогает освоению навыков учебной и научной работы;
- способствует осознанию ответственности процесса познания;
- способствует углублению и пополнению знаний студентов, освоению ими навыков и умений;
- формирует интерес к познавательным действиям, освоению методов и приемов познавательного процесса,
- создает условия для творческой и научной деятельности обучающихся;
- способствует развитию у студентов таких личных качеств, как целеустремленность, заинтересованность, исследование нового.

Самостоятельная работа обучающегося выполняет следующие функции:

- развивающую (повышение культуры умственного труда, приобщение к творческим видам деятельности, обогащение интеллектуальных способностей студентов);
- информационно-обучающую (учебная деятельность студентов на аудиторных занятиях, неподкрепленная самостоятельной работой, становится мало результативной);
- ориентирующую и стимулирующую (процессу обучения придается ускорение и мотивация);
- воспитательную (формируются и развиваются профессиональные качества бакалавра и гражданина);
- исследовательскую (новый уровень профессионально-творческого мышления).

Организация самостоятельной работы студентов должна опираться на определенные требования, а, именно:

- сложность осваиваемых знаний должна соответствовать уровню развития студентов;
- стандартизация заданий в соответствии с логической системой курса дисциплины;
- объем задания должен соответствовать уровню студента;
- задания должны быть адаптированными к уровню студентов.

Содержание самостоятельной работы студентов представляет собой, с одной стороны, совокупность теоретических и практических учебных заданий, которые должен выполнить студент в процессе обучения, объект его деятельности; с другой стороны – это способ деятельности студента по выполнению соответствующего теоретического или практического учебного задания.

Свое внешнее выражение содержание самостоятельной работы студентов находит во всех организационных формах аудиторной и внеаудиторной деятельности, в ходе самостоятельного выполнения различных заданий.

Функциональное предназначение самостоятельной работы студентов в процессе лекций, практических занятий по овладению специальными знаниями заключается в самостоятельном прочтении, просмотре, прослушивании, наблюдении, конспектировании, осмыслении, запоминании и воспроизведении определенной информации. Цель и планиро-

вание самостоятельной работы студента определяет преподаватель. Вся информация осуществляется на основе ее воспроизведения.

Так как самостоятельная работа тесно связана с учебным процессом, ее необходимо рассматривать в двух аспектах:

1. аудиторная самостоятельная работа – лекционные, практические занятия;

2. внеаудиторная самостоятельная работа – дополнение лекционных материалов, подготовка к практическим занятиям, подготовка к участию в деловых играх и дискуссиях, выполнение письменных домашних заданий, Контрольных работ (рефератов и т.п.) и курсовых работ (проектов), докладов и др.

Основные формы организации самостоятельной работы студентов определяются следующими параметрами:

- содержание учебной дисциплины;
- уровень образования и степень подготовленности студентов;
- необходимость упорядочения нагрузки студентов при самостоятельной работе.

Таким образом, самостоятельная работа студентов является важнейшей составной частью процесса обучения.

Методические указания по организации самостоятельной работы и задания для обучающихся по дисциплине «*Экономическая теория*» обращают внимание студента на главное, существенное в изучаемой дисциплине, помогают выработать умение анализировать явления и факты, связывать теоретические положения с практикой, а также облегчают подготовку к выполнению *контрольной работы (творческого задания),* сдаче *экзамена*.

Настоящие методические указания позволят студентам самостоятельно овладеть фундаментальными знаниями, профессиональными умениями и навыками деятельности по профилю подготовки, опытом творческой и исследовательской деятельности, и направлены на формирование компетенций, предусмотренных учебным планом поданному профилю.

Видами самостоятельной работы обучающихся по дисциплине «*Экономическая теория*» являются:

- повторение материала лекций;
- самостоятельное изучение тем курса (в т.ч. рассмотрение основных категорий дисциплины, работа с литературой);
- ответы на вопросы для самопроверки (самоконтроля);
- подготовка к практическим (семинарским) занятиям (в т.ч. подготовка доклада с презентацией, подготовка к выполнению практико-ориентированного задания);
- подготовка к тестированию;
- подготовка контрольной работы;
- подготовка к экзамену.

В методических указаниях представлены материалы для самостоятельной работы и рекомендации по организации отдельных её видов.

ВОПРОСЫ ДЛЯ САМОПРОВЕРКИ

Раздел 1. ОБЩАЯ ЭКОНОМИЧЕСКАЯ ТЕОРИЯ

1.1. Экономическая теория как наука. Проблема экономического выбора

1. Дайте определение понятию «экономика».
2. Что изучает экономическая теория? Охарактеризуйте различные подходы к предмету экономической теории.
3. Назовите основные отличия между макро- и микроэкономикой. В чем проявляется их взаимосвязь?
6. Перечислите и охарактеризуйте функции экономической теории.
7. Какова взаимосвязь между экономическими фактами, теорией и государственной экономической политикой?
8. Охарактеризуйте методы экономической теории.
9. Дайте определение экономическим категориям и законам. Какое значение они имеют с точки зрения познания экономической действительности? Претерпевают ли они изменения в историческом аспекте?
10. В чем заключается сущность меркантилисткой концепции? Каковы основные цели, рекомендации, положения школы?
11. Что такое физиократизм, каковы его основные идеи?
12. В чем заключается сущность концепции А. Смита об «экономическом человеке» и «невидимой руке»?
13. В чем заключаются характерные особенности классической политической экономии, раскройте ее роль и значение.
14. Каковы исторические предпосылки возникновения марксизма?
15. Что такое маржинальная революция и каковы основные положения маржиналистов?
16. Обрисуйте основные особенности институционального направления в экономической науке.
17. В чем отличие концепции, выдвинутой Дж. М. Кейнсом, от неоклассической теории?
18. Что такое чикагский монетаризм? Охарактеризуйте его основные положения.
19. Охарактеризуйте понятие «потребность». На какие группы делятся потребности экономических субъектов?
20. Что такое «благо»? Охарактеризуйте виды благ, приведите примеры.
21. Кто такие экономические субъекты (агенты)? Охарактеризуйте их функции в экономическом кругообороте.
22. Изобразите простую модель экономического кругооборота. Назовите факторы, которые не учитываются в данной модели.
23. Каково предназначение экономических ресурсов?
24. Какие вы знаете факторы производства?
25. Сформулируйте сущность основной проблемы экономической теории.
26. Почему кривая производственных возможностей имеет выпуклый вид по отношению к началу координат? Что означала бы прямая, а не выпуклая линия производственных возможностей?
27. Какой вид хозяйствования является эффективным, а какой неэффективным? Приведите конкретные примеры.
28. Дайте определение понятию «экономические интересы». Охарактеризуйте проблему упорядочения личных, коллективных и общественных интересов.

1.2. Сущность и типы экономических систем. Отношения собственности

1. Дайте определение понятию «экономическая система».

2. Охарактеризуйте способы координации выбора, реализуемого экономическими субъектами, которые осуществляют деятельность в определенной экономической системе.

3. Что собой представляют издержки эксплуатации экономической системы? Назовите их виды. Проведите аналогию между данными издержками в экономике и трением в физике.

4. Назовите основные элементы экономической системы с точки зрения формационного подхода, объясните их экономическую сущность и охарактеризуйте взаимосвязи между ними.

5. Что следует понимать под термином «воспроизводство»? Охарактеризуйте виды воспроизводства.

6. Объясните значимость каждой стадии воспроизводственного цикла: производства, распределения, обмена и потребления. В чем проявляется диалектическая связь производства и потребления?

7. Дайте определение понятию «собственность». Охарактеризуйте объективную и субъективную стороны отношений собственности.

8. Имеется ли разница между содержанием терминов «право собственности» и «отношения собственности»?

9. Чем различаются владение, распоряжение, пользование объектом собственности? Кто является полным собственником, а кто – частичным?

10. Назовите достоинства и недостатки частной и государственной форм собственности. Охарактеризуйте их разновидности.

11. Назовите основные критерии отличия традиционной, административно-командной и рыночной экономики. Каким образом в каждой из перечисленных экономических систем происходит решение трех основных вопросов экономики: ЧТО, КАК и ДЛЯ КОГО производить?

12. Что следует понимать под такой системой хозяйства как смешанная экономика? Охарактеризуйте известные вам национальные модели смешанной экономики (например, американскую, шведскую, японскую, южнокорейскую, российскую).

13. Что такое переходная экономика?

14. Охарактеризуйте типы переходной экономики.

15. Каковы цели и задачи переходной экономики в России в 90-е годы XX в.?

16. Каковы достоинства и недостатки административно-командной системы?

1.3. Общая характеристика рыночной системы хозяйствования

1. Дайте определение рынку. Назовите основополагающие предпосылки и условия его формирования и развития.

2. Что собой представляет процесс разделения труда? Назовите его виды и формы проявления. С чем связано то, что с расширением и углублением разделения труда одновременно развертывается процесс его обобществления?

3. Охарактеризуйте сущность общественного разделения труда и специализации, которые являются важнейшими условиями возникновения рынка.

4. Что собой представляет товарное производство?

5. Чем отличаются друг от друга понятия «благо» и «товар»? Как можно объяснить то, что не всякое благо, имеющее потребительскую ценность, является товаром?

6. Что собой представляет меновая стоимость товара? Охарактеризуйте подходы к ее определению.

7. Чем отличаются друг от друга формы простого товарного обмена и товарного обращения?

8. Почему для развития рынка важна экономическая обособленность, или хозяйственная автономия, рыночных субъектов?

9. Каким образом свободный обмен экономическими ресурсами способствует повышению эффективности рыночной экономики?

10. Охарактеризуйте основные элементы рынка (цена, спрос, предложение, конкуренция).

11. Что означает понятие «невидимая рука рынка»?

12. Назовите различные виды рынка в соответствии с различными классификационными признаками.

13. Охарактеризуйте достоинства рыночной экономики по сравнению с другими экономическими системами.

14. Назовите проблемы, которые рынок не может решить? Каковы причины его несостоятельности?

15. Необходимо ли вмешательство государства в рыночную экономику? Если да, то в чем оно должно заключаться?

16. Что собой представляет инфраструктура рынка? Каково ее предназначение? Назовите элементы инфраструктуры современного рынка.

17. Охарактеризуйте направления и задачи преобразования административно-командной системы в рыночную.

18. Объясните экономическую роль приватизации в переходной экономике.

19. Назовите цели, способы и этапы приватизации в России.

Раздел 2. МИКРОЭКОНОМИКА

2.1. Спрос и предложение. Формирование рыночной цены

1. Дайте определение понятиям «спрос» и «объем спроса».
2. Используя термин «платежеспособный спрос», поясните, чем отличаются друг от друга такие экономические категории, как «производитель» и «продавец», «потребитель» и «покупатель».
3. Сформулируйте закон спроса и назовите исключения из него.
4. Перечислите неценовые факторы, влияющие на объем спроса.
5. Чем отличается движение по кривой и сдвиг кривой спроса?
6. Дайте определение понятиям «предложение» и «объем предложения».
7. Сформулируйте закон предложения. Поясните, почему кривая предложения является восходящей.
8. Назовите неценовые факторы, влияющие на объем предложения.
9. Охарактеризуйте подходы Л. Вальраса и А. Маршалла к установлению рыночного равновесия. Объясните различия между ними.
10. Что означает двойное и множественное рыночное равновесие?
11. Назовите случаи отсутствия рыночного равновесия в статичной модели.
12. В чём заключается отличие между статичной и динамической моделями рыночного равновесия?

2.2. Теория потребительского поведения

1. Сформулируйте три объяснения закона спроса.
2. Дайте определение понятию «полезность». В каких единицах измеряется полезность?
3. Что вы понимаете под термином «предельная полезность»?
4. Какова динамика предельной полезности по мере увеличения количества потребляемого блага?
5. Может ли предельная полезность принимать отрицательное значение?
6. Чем, по-вашему, объясняется сходство кривой предельной полезности и кривой рыночного спроса (обе имеют отрицательный наклон)? Может ли кривая спроса иметь положительный наклон?

7. На основании различия понятий «общая» и «предельная полезность» объясните «парадокс Смита»: почему вода, столь полезная для человека, стоит так дешево, а алмаз, чья польза намного меньше для удовлетворения жизненных потребностей, стоит так дорого?

8. Объясните следующее утверждение. «Не потому дорог бензин, что высоки затраты на добычу нефти, а, наоборот, из-за высокой ценности для автомобилистов бензина будут высоки и затраты на добычу нефти».

9. Охарактеризуйте закон убывающей предельной полезности. Как может быть использован данный закон при объяснении потребительского поведения?

10. Сформулируйте правило максимизации общей полезности.

11. Охарактеризуйте смысл эффектов дохода и замещения. В каком случае они объясняют действие закона спроса.

12. Что собой представляют товары Гиффена?

13. Какие эффекты взаимного влияния потребителей Вы знаете?

14. Что собой представляет излишек потребителя? Каких видов он бывает и как рассчитывается?

2.3. Производство экономических благ. Выручка, издержки и прибыль предприятия

1. Охарактеризуйте сущность деятельности предприятия.

2. Назовите виды предприятий в соответствии с различными классификационными признаками.

3. Почему, по Вашему мнению, предприятия объединяются? Какие формы объединения предприятий Вы знаете?

4. Каково предназначение производственной функции? Претерпевает ли она изменение при совершенствовании технологии производства?

5. Свяжите между собой понятия «масштаб производства» и «предельная производительность фактора». Что такое постоянная, возрастающая и убывающая отдача от масштаба?

6. Сформулируйте правило использования факторов производства.

7. Что собой представляет изокванта? Назовите и поясните свойства изокванты. Каких видов она бывает?

8. Какие издержки производства являются внешними (явными), а какие - внутренними (неявными)? Приведите примеры.

9. Охарактеризуйте различия между следующими понятиями: «бухгалтерская прибыль», «экономическая прибыль», «нормальная прибыль».

10. Если предприятие имеет нулевой объем производства, то будет ли оно иметь определенные затраты; если да, то какие?

11. На чем основано деление издержек производства на постоянные и переменные?

12. Объясните, почему равенство предельного дохода и предельных издержек является условием максимальной прибыли (минимальных убытков).

13. Объясните экономический смысл излишка производителя. Каких видов он бывает и как рассчитывается?

2.4. Поведения предприятия в условиях различных рыночных структур

1. Что следует понимать под рыночной структурой? Какие типы рыночных структур Вы знаете? В чем заключаются их особенности?

2. Что собой представляет модель предприятия? С какой целью она используется?

3. Назовите основные черты такой рыночной структуры, как совершенная (чистая) конкуренция.

4. Ответьте, почему предприятие, функционирующее в условиях совершенной конкуренции, называют «ценополучателем»?

5. Какую форму имеет кривая спроса на продукцию конкурентного предприятия?

6. Чем определяется угол наклона кривой общей выручки конкурентного предприятия? При каких условиях линия будет более крутой или более пологой (пунктирные линии)?

7. Может ли конкурентное предприятие влиять на величину своей общей выручки? Если да, то таким образом? Если нет, то почему?

8. Охарактеризуйте сущность чистой монополии. Есть ли реальные возможности существования данной рыночной структуры?

9. Зачем предприятие-монополист прибегает к снижению цен, ведь оно должно быть заинтересовано в максимально высокой цене?

10. Какие бывают входные барьеры для вступления в отрасль?

11. Почему в условиях чистой монополии кривая спроса и кривая предельного дохода не совпадают?

12. Что такое ценовая дискриминация? Назовите ее виды.

13. Назовите типичные черты олигополистического рынка. Приведите конкретные примеры олигополий.

14. Охарактеризуйте модели ценового поведения олигополистов.

15. На чем основана рыночная власть у предприятий – монополистических конкурентов: ведь их объемы производства и продаж, как правило, очень малы?

16. Охарактеризуйте ситуации равновесия монополистического конкурента в краткосрочном и долгосрочном периодах.

17. Дайте понятие дифференциации продукции. Назовите ее формы.

18. В чем проявляется влияние монополизма (несовершенной конкуренции) на интересы потребителей и интересы общества в целом?

19. Назовите основные направления антимонопольной политики государства.

2.5. Рынки факторов производства

1. Отметьте особенности рынков факторов производства по сравнению с рынками готовой продукции?

2. Кем и чем определяются спрос и предложение природных ресурсов на рынке?

3. В чем заключаются особенности труда по сравнению с другими факторами производства?

4. От чего зависит эластичность спроса на труд?

5. Почему формы кривых предложения одного работника и рыночного предложения труда неодинаковы?

6. Объясните экономическую сущность заработной платы. Что такое ставка заработной платы? Какие факторы лежат в основе дифференциации ставок заработной платы?

7. В чем главное отличие капитала от прочих факторов производства?

8. В чем разница между физическим и финансовым капиталом?

9. Объясните сущность амортизации. Почему амортизационные отчисления относятся к экономическим издержкам?

10. Назовите три сегмента рынка капиталов. Что является ценой на данных сегментах рынка? Кто обеспечивает на них спрос и предложение?

11. Почему при принятии инвестиционных решений необходимо учитывать рыночную ставку процента? Объясните сущность процедуры дисконтирования при инвестировании.

12. В чем заключается специфика рынка природных ресурсов?

13. Объясните сущность экономической ренты.

14. Каковы причины возникновения дифференциальной ренты? Как определяется цена природного ресурса?

15. Охарактеризуйте сущность предпринимательства.

16. В чем заключаются особенности различных видов предпринимательства?

17. Какими специфическими чертами обладает предпринимательство как фактор производства, которые выделяют его из всего комплекса факторов производства?

18. Зависят ли способности к предпринимательству от следующих факторов: а) образования; б) национальности; в) климата, в условиях которого живет человек; г) наследственности; д) социально-общественного устройства страны?

19. Какие функции по отношению к предпринимательству выполняет прибыль? Охарактеризуйте факторы экономической прибыли.

20. Предпринимательство связано с риском. Ответьте, с чем конкретно связан этот риск и какие существуют способы по его снижению.

21. Что такое юридическое лицо? Каковы признаки предприятия как юридического лица?

22. В чем заключается смысл существования предприятия в соответствии с технологическим и институциональным подходами?

23. Назовите достоинства и недостатки следующих форм предпринимательства: а) индивидуального предприятия; б) партнерства (хозяйственного товарищества); в) корпорации (хозяйственного общества). Можно ли назвать одну из данных форм наиболее оптимальной для ведения бизнеса?

24. Выделите основные особенности организационно-правовых форм предпринимательской деятельности в России.

14. Чем отличаются цели создания коммерческих и некоммерческих организаций?

15. Объясните роль малых, средних и крупных предприятий в экономике. Каково распределение функций между ними с точки зрения развития экономики?

16. Опишите порядок создания и регистрации нового предприятия в России? Какие трудности в данном случае могут возникнуть? Какие ресурсы необходимы?

17. Охарактеризуйте понятие «банкротство». Какова процедура банкротства предприятий в России? Что такое санация? Что включают в себя мероприятия по санации предприятия?

18. Дайте определение терминам «управление» и «менеджмент».

19. Назовите функции, уровни и основные элементы менеджмента на предприятии. Объясните смысл следующих понятий: диверсификация производства, концентрация производства, централизация производства?

Раздел 3. МАКРОЭКОНОМИКА

3.1. Национальная экономика: цели и результаты развития

1. Дайте определение макроэкономики. В чем специфика объекта её изучения?

2. Как можно объяснить возникновение макроэкономики в 1930-х гг. XX века? Какое событие в это время вызвало к ней особый интерес?

3. Назовите основные макроэкономические цели. С помощью каких инструментов макроэкономической политики они достижимы?

4. Что такое макроэкономическая модель? Насколько детально макроэкономическая модель должна отражать реальность?

5. Объясните сущность следующих терминов: эндогенные переменные, экзогенные переменные; переменные потока, переменные запаса.

6. Опишите секторальную структуру национальной экономики.

7. Что собой представляют модели закрытой и открытой экономики?

8. Назовите основные формы результатов функционирования национальной экономики. В чем заключаются их особенности?

9. Дайте определение понятию «национальное богатство». Что является источником его возникновения?

10. Назовите основные макроэкономические показатели системы национальных счетов. Покажите взаимосвязь между ними.

11. Кто такие «резиденты» и «нерезиденты» страны?

12. Охарактеризуйте методы расчета валового внутреннего продукта.Почему при его расчете учитывается стоимость только конечной продукции?

13. Объясните смысл показателя «национальный доход» и опишите методику его расчета.

14. Поясните отличие личного дохода от личного располагаемого дохода.

15. В чем заключается проблема полноты учета всего совокупного общественного продукта в составе валового внутреннего продукта. Каким образом она решается?

16. Что собой представляет теневая (ненаблюдаемая) экономика и как можно учесть ее продукцию при расчете совокупного общественного продукта?

17. В чем различие между номинальным и реальным ВВП?

18. Какие индексы цен вы знаете? Опишите методику их расчета.

19. Охарактеризуйте отраслевую структуру национальной экономики.

20. Что собой представляет межотраслевой баланс? Каким образом и с какой целью он составляется?

3.2. Макроэкономическое равновесие. Потребление, сбережения и инвестиции

1.Что собой представляет макроэкономическое равновесие? Охарактеризуйте ситуацию частичного и общего макроэкономического равновесия.

2. Охарактеризуйте взгляды кейнсианцев и классиков к проблеме обеспечения стабильности макроэкономического равновесия.

3.Каковы подходы кейнсианской и классической школ к анализу экономики в краткосрочном и долгосрочном периодах? Дайте определение понятию «гистерезис».

4.Дайте определение совокупному спросу. Назовите его составляющие элементы. Какие факторы вызывают динамику совокупного спроса?

5.Дайте определение совокупному предложению. Какие факторы вызывают динамику совокупного предложения?

6.В чем заключается особенность синтетической кривой предложения?

7.Какие причины могут привести к смещению кривой совокупного предложения?

8. Ситуацию макроэкономического равновесия можно графически проиллюстрировать при помощи следующих моделей: 1) «кейнсианский крест»; 2) модель *AD-AS*. В чем вы видите сходства и различия двух указанных моделей?

9.Согласны ли вы со следующим высказыванием: «Политика, направленная на стимулирование совокупного спроса, всегда ведет к инфляции»?

10. Чем определяется наклон кривой потребления и кривой сбережений?

11. Что такое предельная склонность к потреблению и предельная склонность к сбережению? Как объяснить то, что их сумма равна единице?

12. Что собой представляют инвестиции? Назовите факторы, влияющие на инвестиции.

13. Какая из составных частей совокупных расходов (абстрагируемся от государственных расходов и чистого экспорта) отличается большей нестабильностью – потребительские расходы или инвестиционные расходы? Аргументируйте свой ответ.

14. В чем вы видите разницу между планируемыми и фактическими инвестициями? Почему вообще возникает это расхождение?

15. Что такое инфляционный и дефляционный разрыв?

16. Что означает выражение «автономные инвестиции»? От чего независимы такого рода инвестиции?

17. Объясните действие эффекта мультипликатора автономных расходов. Ответьте, почему увеличение любого из компонентов автономных расходов вызывает рост совокупного дохода на величину, большую, чем сам прирост расходов.

18. Каким образом мультипликатор автономных расходов связан с предельной склонностью к потреблению?

19. Каким образом проявляет себя эффект мультипликатора на различных участках кривой совокупного предложения: а) при ситуации, далекой от состояния полной занятости; б) при состоянии, приближающемся к ситуации полной занятости; в) при состоянии полной занятости?

20. В чем заключается «парадокс бережливости»? Почему он проявляет себя лишь в условиях экономики с неполной занятостью?

3.3. Макроэкономическая динамика и стабилизационная политика

1. Что включает в себя понятие «макроэкономическая динамика»?
2. В чем проявляются циклические колебания экономики? С помощью каких показателей можно охарактеризовать экономическую конъюнктуру?
3. В чем отличие экономического цикла от тренда? Изобразите их графически.
4. Охарактеризуйте фазы экономического цикла.
5. Какие вы знаете виды экономических циклов в зависимости от продолжительности? Противоречат ли они друг другу?
6. Охарактеризуйте факторы экономических циклов и соответствующие методологические подходы к их рассмотрению.
7. Приведите примеры нововведений, в различной степени влияющих на экономическую конъюнктуру.
8. Что такое инфляция? Чем отличается инфляция от обычного повышения цен?
9. В чем проявляется подавленная инфляция? В чем вы видите смысл эпитета «подавленная»? Как можно объяснить причины «брежневской» стабильности цен; что стало результатом этого?
10. Каковы проявления открытой инфляции? С помощью каких показателей ее можно измерить и проанализировать?
11. Назовите основные причины инфляции.
12. В чем принципиальное различие между инфляцией спроса и инфляцией издержек? Как бы вы изобразили графически инфляцию спроса и инфляцию издержек с помощью кривых совокупного спроса и совокупного предложения?
13. В чем вы видите различия между умеренной, галопирующей и гиперинфляцией? Каковы критерии их разграничения? Каков критерий гиперинфляции по Кейгену?
14. Что собой представляют инфляционные ожидания? В чем различие концепций адаптивных и рациональных инфляционных ожиданий?
15. Что демонстрирует кривая Филлипса? Как выглядит данная кривая в краткосрочном и долгосрочном периодах?
16. Каковы социально-экономические последствия инфляции?
17. Назовите методы борьбы с инфляцией в соответствии со стадиями инфляционного процесса.
18. Что понимается под экономическим ростом?
19. Назовите основные факторы экономического роста.
20. Чем определяются экстенсивный и интенсивный типы развития экономики различных стран?
21. Назовите показатели экономического роста.
22. В чем суть модели экономического роста Харрода-Домара? Что такое гарантированный и естественный темп прироста?
23. В чем заключается ограниченность модели Харрода-Домара? Каким образом в модели Солоу преодолена ограниченность модели Харрода-Домара?
24. В чем суть золотого правила накопления?
25. Каким образом увеличение темпа роста населения влияет на равновесный экономический рост?

26. Как научно-технический прогресс влияет на равновесный экономический рост? Перечислите виды нейтрального научно-технического прогресса и прокомментируйте их.

27. Назовите меры государства, способствующие росту экономики.

28. Назовите и охарактеризуйте типы безработицы. Какие из них преобладают, по вашему мнению, в современной России?

29. Означает ли понятие «полная занятость» абсолютное отсутствие безработных?

30. Что собой представляет естественный уровень безработицы? Какова тенденция его движения в современных условиях; чем она вызвана?

31. Каковы положительные и отрицательные последствия безработицы?

32. Сформулируйте закон Оукена и сделайте из него основные выводы.

ОСНОВНЫЕ КАТЕГОРИИ ДИСЦИПЛИНЫ

Раздел 1. ОБЩАЯ ЭКОНОМИЧЕСКАЯ ТЕОРИЯ

ЭКОНОМИЧЕСКАЯ ТЕОРИЯ – это наука, изучающая и формирующая теоретические представления об экономических процессах и явлениях, о функционировании хозяйства, об экономических отношениях, которые основаны, с одной стороны, на логике и историческом опыте, а с другой – на теоретических концепциях и взглядах ученых-экономистов.

ПРИКЛАДНАЯ ЭКОНОМИКА является *точной* наукой. Она ставит перед собой практические задачи управления хозяйственной деятельностью. Ей свойственны расчеты с использованием реальной информации, конкретных показателей экономической деятельности. Прикладная экономика приближена к микроэкономике.

МИКРОЭКОНОМИКА (приставка «микро-» означает «малый») изучает экономическое поведение индивидуумов, отдельных домохозяйств, предприятий и отраслей.

МАКРОЭКОНОМИКА (приставка «макро-» означает «большой») занимается изучением законов функционирования национальной экономики в целом, а также входящих в нее так называемых агрегатов – домохозяйств, предприятий, правительственного сектора – и связей между ними. Под агрегатами понимается совокупность отдельных экономических единиц (например, домохозяйств), которые в процессе экономического анализа рассматриваются как единое целое.

ПОЗИТИВНАЯ ЭКОНОМИКА ищет объективные, или научные, объяснения функционирования экономики; она имеет дело с тем, что было, есть или может быть.

НОРМАТИВНАЯ ЭКОНОМИКА предлагает рецепты действий, основанные на субъективных оценочных суждениях; она имеет дело с тем, что должно быть.

ЭКОНОМИЧЕСКАЯ ПОЛИТИКА представляет собой комплекс мер, направленных на регулирование поведения экономических агентов (потребителей и производителей) или последствий их деятельности с целью достижения поставленных экономических целей (экономической свободы, экономического роста, полной занятости, стабилизации цен, справедливого налогообложения и др.), в достижении которых заинтересованы все макроэкономические субъекты. При реализации экономической политики государство использует административные (прямые) и экономические (косвенные) методы воздействия, эффективность которых зависит от степени учета основных принципов экономической теории и результатов ее исследований.

МЕРКАНТИЛИЗМ (от итал. слова «мерканте» – купец, торговец) – направление экономической мысли, представители которого источник богатства видели во внешней торговле (за счет активного торгового баланса).

ФИЗИОКРАТИЗМ (от греч. слова «физиократия» – власть природы) – это теоретическая школа, которая получила развитие одновременно с меркантилизмом. Представители физиократизма центральную роль в экономике отводили сельскохозяйственному производству, выражали интересы крупного капиталистического фермерства, критиковали меркантилизм.

КЛАССИЧЕСКАЯ ПОЛИТИЧЕСКАЯ ЭКОНОМИЯ (от лат. слова «классикус» – образцовый) – экономическое течение, ориентированное на решение проблем свободного предпринимательства.

ПОЛИТИЧЕСКАЯ ЭКОНОМИЯ МАРКСИЗМА возникла в XIX в. в Германии. Основоположником экономического научного направления является Карл Маркс (основной труд – «Капитал»). Продолжил и развил идеи Маркса Фридрих Энгельс.

МАРЖИНАЛИЗМ (от фр. слова «мёжинал» – предельный, дополнительный) – направление экономической теории, которое широко использует в анализе экономических процессов и законов предельные величины. В качестве самостоятельного течения экономической мысли маржинализм оформился во второй половине XIX в. Маржинальная революю-

ция заключается в переходе от концепции классической экономической школы к неоклассической теории.

КЕЙНСИАНСТВО – учение, получившее развитие с середины 30-х гг. XX в.

ЧИКАГСКИЙ МОНЕТАРИЗМ – экономическая теория, основанная на определяющей роли денежной массы, находящейся в обращении, на состояние экономики в целом, а также на осуществлении политики стабилизации экономики, ее функционирования и развития.

РЕСУРСЫ – это совокупность всех материальных и нематериальных благ, используемых при создании экономических благ. Все ресурсы условно делят на два класса: свободные (неэкономические) и экономические.

СВОБОДНЫЕ (НЕЭКОНОМИЧЕСКИЕ) РЕСУРСЫ – ресурсы, находящиеся в неограниченном количестве и, как следствие, имеющие нулевую цену на рынке.

ЭКОНОМИЧЕСКИЕ РЕСУРСЫ – ресурсы, находящиеся в ограниченном количестве и, как следствие, имеющие определённую цену на рынке.

ФАКТОРЫ ПРОИЗВОДСТВА – экономические ресурсы, вовлеченные в производство.

ПОТРЕБНОСТЬ – это состояние неудовлетворенности или нужды человека в чём-либо. Именно потребности выступают внутренним побудительным фактором активной деятельности человека.

БЛАГО – это средство, непосредственно удовлетворяющее потребности. Количество потребностей наряду с редкостью (ограниченностью) блага определяет его ценность. Ценность блага есть то, что за него можно получить. Стоимость блага есть то, что за него надо отдать.

ЭКОНОМИЧЕСКИЕ СУБЪЕКТЫ (АГЕНТЫ) – это участники экономических отношений, возникающих в процессе производства, распределения, обмена и потребления экономических благ.

ЭКОНОМИЧЕСКИЙ КРУГООБОРОТ – это движение экономических благ и ресурсов между экономическими субъектами, которое сопровождается денежными потоками (доходами и расходами).

АЛЬТЕРНАТИВНАЯ СТОИМОСТЬ БЛАГА – это определённая жертва для собственника блага, которая выражается в количестве другого блага, от производства которого следует отказаться, чтобы произвести определенное количество данного блага.

ПРОИЗВОДСТВО представляет собой процесс взаимодействия средств производства и людей с целью получения необходимых экономических благ. В зависимости от вида удовлетворяемых создаваемым экономическим благом потребностей различают материальное и нематериальное производство.

РАСПРЕДЕЛЕНИЕ предполагает определенным образом осуществляемое разделение созданного экономического блага между участниками процесса производства. В качестве известных способов распределения созданного блага выступают следующие: поровну, по потребностям, по затратам, по результатам труда, по вложенному капиталу.

ОБМЕН обеспечивает выход созданного экономического блага на рынок, связывая процессы производства и потребления. Он способствует перемещению в пространстве различных экономических благ таким образом, чтобы полнее удовлетворялись потребности экономических субъектов.

ПОТРЕБЛЕНИЕ представляет собой процесс использования экономического блага по назначению. Это конечная цель производства, его предпосылка и условие, а также собственно «производство» рабочей силы. В зависимости от функционального назначения потребляемого блага различают личное и производственное потребление.

СОБСТВЕННОСТЬ выражает объективно складывающиеся экономические отношения между людьми в процессе производства, распределения, обмена и потребления по поводу присвоения средств производства и произведенных благ.

ПРАВО СОБСТВЕННОСТИ – определенная совокупность правомочий, принадлежащих лицу-правообладателю.

ФОРМА СОБСТВЕННОСТИ – это вид собственности, характеризуемый по признаку субъекта собственности.

ЧАСТНАЯ СОБСТВЕННОСТЬ выступает в качестве собственности одного или группы членов общества.

ГОСУДАРСТВЕННАЯ СОБСТВЕННОСТЬ выступает в качестве собственности всех членов общества. В зависимости от уровня органов власти и управления, которые распоряжаются объектом собственности, выделяют следующие ее формы: федеральную, субфедеральную (региональную), местную (муниципальную).

РАЗДЕЛЕНИЕ ТРУДА – это исторический процесс обособления различных видов трудовой деятельности в самостоятельные или взаимосвязанные производства.

ТОВАРНОЕ ПРОИЗВОДСТВО – это такая общественная форма производства, при которой блага производятся не для собственного потребления, а для удовлетворения потребностей других экономических субъектов.

РЫНОЧНАЯ СИСТЕМА ХОЗЯЙСТВОВАНИЯ – это система взаимосвязей между экономическими субъектами, основанная на действии механизма саморегуляции, равноправии прав частных собственников, меновых отношениях и платности всех экономических благ.

ПРИВАТИЗАЦИЯ – передача государственной собственности в частные руки. Она способствует устранению фактической монополии государственной собственности, обеспечению многообразия и равноправия различных форм собственности.

Раздел 2. МИКРОЭКОНОМИКА

СПРОС (D) – обобщающий термин, описывающий поведение фактических и потенциальных покупателей товара.

ЭЛАСТИЧНОСТЬ СПРОСА ПО ЦЕНЕ ($E^D{}_P$) показывает, на сколько процентов изменится объем спроса на товар при изменении его цены на один процент при условии, что прочие факторы останутся неизменными.

ПЕРЕКРЕСТНАЯ ЭЛАСТИЧНОСТЬ СПРОСА ($E^{DA}{}_{PB}$) показывает, на сколько процентов изменится объем спроса на товар А при изменении цены товара В на один процент при условии, что прочие факторы останутся неизменными.

ЭЛАСТИЧНОСТЬ СПРОСА ПО ДОХОДУ ($E^D{}_I$) показывает, на сколько процентов изменится объем спроса на товар при изменении величины доходов покупателей на один процент при условии, что прочие факторы останутся неизменными.

ПРЕДЛОЖЕНИЕ (S) – обобщающий термин, описывающий поведение фактических и потенциальных продавцов товара.

ЭЛАСТИЧНОСТЬ ПРЕДЛОЖЕНИЯ ПО ЦЕНЕ ($E^S{}_P$) показывает, на сколько процентов изменится объем предложения товара при изменении его цены на один процент при условии, что прочие факторы останутся неизменными.

ПЕРЕКРЕСТНАЯ ЭЛАСТИЧНОСТЬ ПРЕДЛОЖЕНИЯ ($E^{SA}{}_{PB}$) показывает, на сколько процентов изменится объем предложения товара A при изменении цены товара B на один процент при условии, что прочие факторы останутся неизменными.

ПОЛЕЗНОСТЬ (U) – это удовлетворение, получаемое людьми от потребления благ. Это понятие сугубо индивидуальное.

КРИВАЯ БЕЗРАЗЛИЧИЯ – это кривая, демонстрирующая все возможные наборы двух благ (A и B), дающие потребителю равный объем удовлетворения (т. е. они для него абсолютно равноценны).

БЮДЖЕТНАЯ ЛИНИЯ – это линия, показывающая различные наборы двух благ (*A* и *B*), которые могут быть приобретены при данной величине дохода (бюджета) и ценах благ.

ИЗЛИШЕК ПОТРЕБИТЕЛЯ (рента потребителя) – это разница между той суммой денег, которую потребитель согласен уплатить за покупаемое экономическое благо, и той суммой, которую он действительно платит.

ПРЕДПРИЯТИЕ – это самостоятельно хозяйствующий субъект, созданный в порядке, установленном действующим законодательством, и осуществляющий производство продукции, выполнение работ и оказание услуг в целях удовлетворения общественных потребностей и получения прибыли.

ПРОИЗВОДСТВО – процесс преобразования ресурсов в блага, прямо или косвенно служащих удовлетворению человеческих потребностей.

ТЕХНОЛОГИЯ – это определенная устойчивая комбинация факторов производства.

ИЗОКВАНТА – это кривая, демонстрирующая все возможные сочетания двух факторов производства, обеспечивающие один и тот же объем выпуска экономического блага (*Q*).

ИЗОКОСТА – это линия, показывающая различные сочетания двух факторов производства, которые обеспечивают определенную сумму общих затрат, ограниченных бюджетом производителя.

ИЗДЕРЖКИ ПРОИЗВОДСТВА – это совокупность затрат, связанных с использованием факторов для производства экономического блага.

ИЗЛИШЕК ПРОИЗВОДИТЕЛЯ (рента производителя) – это разница между той суммой денежных средств, которую он получает от реализации определенного количества экономического блага, и той суммой, на которую он согласен.

РЫНОЧНАЯ СТРУКТУРА – характеристика рынка с точки зрения его воздействия на положение и поведение производителей, а также влияния производителей на его состояние.

МОДЕЛЬ ПОВЕДЕНИЯ ПРЕДПРИЯТИЯ В УСЛОВИЯХ СОВЕРШЕННОЙ (ЧИСТОЙ) КОНКУРЕНЦИИ – модель поведения предприятия в условиях идеальных конкурентных отношений, когда предприятий много, у всех из них равные возможности и отсутствует возможность влияния на рынок и цену продукции.

МОДЕЛЬ ПОВЕДЕНИЯ ПРЕДПРИЯТИЯ В УСЛОВИЯХ ЧИСТОЙ МОНОПОЛИИ – модель поведения предприятия, когда одно предприятие становится единственным производителем продукции, у которой нет близких заменителей; оно может влиять на рынок и цену продукции. Это чисто теоретическая модель. В качестве сфер деятельности, где она может наблюдаться, являются те, которые относятся к естественным монополиям.

ЦЕНОВАЯ ДИСКРИМИНАЦИЯ («ценовое разделение») – это продажа одной и той же продукции разным потребителям (группам потребителей) по разным ценам, при этом различия в ценах не обусловлены различиями в издержках производства. Смысл проведения данной ценовой политики состоит в стремлении монополиста присвоить себе излишек потребителя.

МОДЕЛЬ ПОВЕДЕНИЯ ПРЕДПРИЯТИЯ В УСЛОВИЯХ ОЛИГО-ПОЛИИ – модель поведения предприятия в условиях рыночной ситуации, когда на рынке функционирует несколько производителей продукции, которые обладают определенной властью над ценой (их власть ограничена количеством производителей, поделивших рынок между собой). Эта модель характерна для сфер деятельности, которые требуют значительных капиталовложений: металлургия, электротехника, химическая промышленность, машиностроение, топливная энергетика.

МОДЕЛЬ ПОВЕДЕНИЯ ПРЕДПРИЯТИЯ В УСЛОВИЯХ МОНОПОЛИСТИЧЕСКОЙ КОНКУРЕНЦИИ – модель поведения предприятия в рыночной ситуации, которая характеризуется наличием множества производителей, производящих дифференцированную продукцию.

РЫНОК ТРУДА – это сфера взаимоотношений между продавцами и покупателями трудовых услуг, т. е. между теми, кто желает работать (в их число входят занятые и безработные), и теми, кто нанимает работников для производства товаров и услуг.

ЗАРАБОТНАЯ ПЛАТА – это доход от предоставления трудовых услуг.

СТАВКА ЗАРАБОТНОЙ ПЛАТЫ – цена, выплачиваемая за использование единицы труда в течение определенного периода: часа, дня и т. д.

КАПИТАЛ в широком смысле – ценность, приносящая приток дохода; самовозрастающая стоимость. Это производственные фонды предприятий, земля, ценные бумаги, банковские депозиты, человеческий капитал (накопленные профессиональные знания).

ССУДНЫЙ ПРОЦЕНТ – цена, уплачиваемая собственнику капитала за его использование в течение определенного периода времени.

ИНВЕСТИРОВАНИЕ – процесс создания или пополнения запаса капитала.

ДИСКОНТИРОВАНИЕ – процедура определения сегодняшней стоимости будущей суммы денег.

ЭКОНОМИЧЕСКАЯ РЕНТА – доход, получаемый собственником ресурса, предложение которого строго ограничено.

ПРИРОДНАЯ РЕНТА – доход от использования природного ресурса, предложение которого строго ограничено.

ОБЩАЯ РЕНТА – доход, который получает собственник природного ресурса. Она включает абсолютную ренту и при возможности дифференцированную.

АБСОЛЮТНАЯ РЕНТА – доход, который получают все собственники природного ресурса независимо от его качества.

ДИФФЕРЕНЦИАЛЬНАЯ РЕНТА – дополнительный доход от использования природного ресурса, образуемый благодаря лучшим характеристикам (сверхприбыль).

ПРЕДПРИНИМАТЕЛЬСТВО – сфера деятельности, предполагающая наличие способности организовывать производство, объединять факторы производства для создания продукции, создавать что-то новое, рисковать, нести ответственность за свою деятельность.

ПРИБЫЛЬ – это вознаграждение за такой человеческий ресурс, как предпринимательские способности.

УПРАВЛЕНИЕ – это сознательное воздействие на объекты и процессы, а также на участие в них людей, осуществляемое с целью придания определенной направленности хозяйственной деятельности и получения желаемых результатов.

МЕНЕДЖМЕНТ – это определенная философия, основанная на интуиции и профессионализме организаторов деятельности или процесса, умении добиваться поставленных целей при использовании труда, интеллекта, мотивов поведения других людей.

Раздел 3. МАКРОЭКОНОМИКА

МАКРОЭКОНОМИКА – это комплекс знаний, взглядов, идей, объясняющих поведение экономики страны как единого целого и основных ее совокупных величин.

НАЦИОНАЛЬНАЯ ЭКОНОМИКА представляет собой совокупность всех экономических явлений и процессов, происходящих в стране на основе действующих в ней имущественных отношений и организационных форм.

НАЦИОНАЛЬНОЕ БОГАТСТВО – это многолетний результат функционирования национальной экономики, отражающий её экономический потенциал и представляющий всю совокупность благ и ресурсов, которыми она располагает на данный момент времени.

СИСТЕМА НАЦИОНАЛЬНЫХ СЧЕТОВ (СНС) – это система взаимосвязанных показателей совокупного выпуска и совокупного дохода страны, характеризующих результаты функционирования экономики, ориентированной на рыночные отношения.

ВАЛОВОЙ ВНУТРЕННИЙ ПРОДУКТ (ВВП) (англ. GIP – Gross Internal Product) – это суммарная рыночная стоимость всех конечных товаров и услуг, произведенных в тече-

ние года внутри страны предприятиями-резидентами и предприятиями-нерезидентами с использованием национальных и зарубежных факторов производства.

ВАЛОВОЙ НАЦИОНАЛЬНЫЙ ПРОДУКТ (ВНП) (англ. GNP – Gross National Product) – это суммарная рыночная стоимость всех конечных товаров и услуг, произведенных в течение года предприятиями-резидентами внутри страны и за ее пределами с использованием национальных факторов производства.

ЧИСТЫЙ НАЦИОНАЛЬНЫЙ ПРОДУКТ (ЧНП) (англ. NNP – Net National Product) – созданный валовой национальный продукт за вычетом той части инвестиций, которая пошла на обновление устаревших и изношенных основных фондов.

НАЦИОНАЛЬНЫЙ ДОХОД (НД) (англ. NI – National Income) – это совокупный доход, заработанный резидентами страны за вклад собственных факторов производства в процесс создания валового национального продукта.

ЛИЧНЫЙ ДОХОД (ЛД) (англ. PI – Personal Income) – это совокупный доход, заработанный или полученный домохозяйствами за год.

ЛИЧНЫЙ РАСПОЛАГАЕМЫЙ ДОХОД (ЛРД) (англ. DI – Domestic Income) – это доход, используемый домашними хозяйствами на потребление (осуществление текущих расходов по приобретению товаров и услуг) и сбережения (накопление богатства).

ЧИСТОЕ ЭКОНОМИЧЕСКОЕ БЛАГОСОСТОЯНИЕ (ЧЭБ) – это интегральный результат функционирования внутренней экономики в определённом году, демонстрирующий благосостояние страны в целом. ЧЭБ применяется в дополнение к показателю ВВП, который не даёт точной картины экономического благосостояния.

ТЕНЕВАЯ (НЕНАБЛЮДАЕМАЯ ЭКОНОМИКА) включает в себя сферы производства, распределения, обмена и потребления товарно-материальных ценностей, денег, услуг, которые не контролируются обществом и органами государственного управления.

МЕЖОТРАСЛЕВОЙ БАЛАНС (МОБ) является одним из важных разделов современной СНС, он отражает процессы, происходящие на нынешнем этапе развития экономики, позволяет производить системный счет основных показателей СНС и анализ взаимосвязей между отраслями экономики, выявлять главные экономические пропорции, изучать структурные сдвиги и особенности ценообразования в экономике и т. д.

МАКРОЭКОНОМИЧЕСКОЕ РАВНОВЕСИЕ – это равновесие национальной экономики, характеризуемое сбалансированностью и пропорциональностью экономических явлений и процессов. Макроэкономическое равновесие необходимо для обеспечения стабильности развития экономики страны и достижения макроэкономических целей.

СОВОКУПНЫЙ СПРОС (AD) – это суммарные планируемые (желаемые) расходы экономических субъектов на конечные товары и услуги, предлагаемые на рынке благ, при каждом возможном уровне цен.

СОВОКУПНОЕ ПРЕДЛОЖЕНИЕ (AS) – реальный объем национального производства при каждом возможном уровне цен.

ПОТРЕБЛЕНИЕ (C) – это сумма денег, которая тратится домохозяйствами на приобретение потребительских благ.

СБЕРЕЖЕНИЯ (S) – это та часть личного располагаемого дохода, которая отложена для будущего потребления.

ИНВЕСТИЦИИ (I) – это расходы, связанные с обновлением и увеличением производственных мощностей и прочих капитальных активов.

ЗАНЯТОСТЬ – это обеспеченность населения рабочими местами.

БЕЗРАБОТИЦА – это социально-экономическое явление, при котором часть трудоспособного населения не занята в общественном производстве по причине превышения предложения рабочей силы над спросом на нее.

ЕСТЕСТВЕННАЯ БЕЗРАБОТИЦА (U`) – безработица, существующая при полной занятости, которой соответствует потенциальный ВВП. Естественная безработица способствует созданию резерва рабочей силы, поддержанию конкуренции между работниками и тем самым повышению производительности труда.

МАКРОЭКОНОМИЧЕСКАЯ ДИНАМИКА – нестабильное развитие национальной экономики.

ЭКОНОМИЧЕСКИЕ ЦИКЛЫ – это периодические взлеты и падения деловой активности, проявляющиеся во всевозможных формах несоответствия совокупного спроса и предложения.

СТАБИЛИЗАЦИОННАЯ (АНТИЦИКЛИЧЕСКАЯ) ПОЛИТИКА – комплекс мероприятий, способствующих сглаживанию негативных последствий макроэкономической динамики.

ИНФЛЯЦИЯ – это переполнение экономики страны избыточной денежной массой при отсутствии адекватного увеличения товарной массы, которое приводит к повышению общего уровня цен, обесценению денежной единицы, снижению ее покупательной способности.

ИНФЛЯЦИЯ ИЗДЕРЖЕК – инфляция, которая вызвана факторами, лежащими на стороне совокупного предложения.

ИНФЛЯЦИОННЫЕ ОЖИДАНИЯ – это оценка экономическими субъектами изменения темпов инфляции в будущем периоде. Они выражаются в показателе под названием «ожидаемый темп инфляции (πe)».

АНТИИНФЛЯЦИОННАЯ ПОЛИТИКА – макроэкономическая политика, направленная на обеспечение стабилизации общего уровня цен, предупреждения или смягчения инфляционной напряженности.

ЭКОНОМИЧЕСКИЙ РОСТ – долговременное устойчивое увеличение масштабов экономики, выражающееся в поступательном росте реального ВВП и улучшении других показателей деловой активности.

САМООРГАНИЗАЦИЯ РАБОТЫ С ЛИТЕРАТУРОЙ

Самостоятельное изучение тем курса осуществляется на основе списка рекомендуемой литературы к дисциплине. При работе с книгой необходимо научиться правильно ее читать, вести записи. Самостоятельная работа с учебными и научными изданиями профессиональной и общекультурной тематики – это важнейшее условие формирования научного способа познания.

Основные приемы работы с литературой можно свести к следующим:

• составить перечень книг, с которыми следует познакомиться;

• перечень должен быть систематизированным (что необходимо для семинаров, что для экзаменов, что пригодится для написания курсовых и выпускных квалификационных работ (ВКР), а что выходит за рамками официальной учебной деятельности, и расширяет общую культуру);

• обязательно выписывать все выходные данные по каждой книге (при написании курсовых и выпускных квалификационных работ это позволит экономить время);

• определить, какие книги (или какие главы книг) следует прочитать более внимательно, а какие – просто просмотреть;

• при составлении перечней литературы следует посоветоваться с преподавателями и руководителями ВКР, которые помогут сориентироваться, на что стоит обратить большее внимание, а на что вообще не стоит тратить время;

• все прочитанные монографии, учебники и научные статьи следует конспектировать, но это не означает, что надо конспектировать «все подряд»: можно выписывать кратко основные идеи автора и иногда приводить наиболее яркие и показательные цитаты (с указанием страниц);

• если книга – собственная, то допускается делать на полях книги краткие пометки или же в конце книги, на пустых страницах просто сделать свой «предметный указатель», где отмечаются наиболее интересные мысли и обязательно указываются страницы в тексте автора;

• следует выработать способность «воспринимать» сложные тексты; для этого лучший прием – научиться «читать медленно», когда понятно каждое прочитанное слово (а если слово незнакомое, то либо с помощью словаря, либо с помощью преподавателя обязательно его узнать). Таким образом, чтение текста является частью познавательной деятельности. Ее цель – извлечение из текста необходимой информации.

От того, насколько осознанна читающим собственная внутренняя установка при обращении к печатному слову (найти нужные сведения, усвоить информацию полностью или частично, критически проанализировать материал и т.п.) во многом зависит эффективность осуществляемого действия. Грамотная работа с книгой, особенно если речь идет о научной литературе, предполагает соблюдение ряда правил, для овладения которыми необходимо настойчиво учиться. Это серьёзный, кропотливый труд. Прежде всего, при такой работе невозможен формальный, поверхностный подход. Не механическое заучивание, не простое накопление цитат, выдержек, а сознательное усвоение прочитанного, осмысление его, стремление дойти до сути – вот главное правило. Другое правило – соблюдение при работе над книгой определенной последовательности. Вначале следует ознакомиться с оглавлением, содержанием предисловия или введения. Это дает общую ориентировку, представление о структуре и вопросах, которые рассматриваются в книге.

Следующий этап – чтение. Первый раз целесообразно прочитать книгу с начала до конца, чтобы получить о ней цельное представление. При повторном чтении происходит постепенное глубокое осмысление каждой главы, критического материала и позитивного изложения; выделение основных идей, системы аргументов, наиболее ярких примеров и т.д. Непременным правилом чтения должно быть выяснение незнакомых слов, терминов, выражений, неизвестных имен, названий. Студентам с этой целью рекомендуется заводить

специальные тетради или блокноты. Важная роль в связи с этим принадлежит библиографической подготовке студентов. Она включает в себя умение активно, быстро пользоваться научным аппаратом книги, справочными изданиями, каталогами, умение вести поиск необходимой информации, обрабатывать и систематизировать ее.

Выделяют четыре основные установки в чтении текста:

- информационно-поисковая (задача – найти, выделить искомую информацию);
- усваивающая (усилия читателя направлены на то, чтобы как можно полнее осознать и запомнить, как сами сведения, излагаемые автором, так и всю логику его рассуждений);
- аналитико-критическая (читатель стремится критически осмыслить материал, проанализировав его, определив свое отношение к нему);
- творческая (создает у читателя готовность в том или ином виде – как отправной пункт для своих рассуждений, как образ для действия по аналогии и т.п. – использовать суждения автора, ход его мыслей, результат наблюдения, разработанную методику, дополнить их, подвергнуть новой проверке).

С наличием различных установок обращения к тексту связано существование и нескольких видов чтения:

- библиографическое – просматривание карточек каталога, рекомендательных списков, сводных списков журналов и статей за год и т.п.;
- просмотровое – используется для поиска материалов, содержащих нужную информацию, обычно к нему прибегают сразу после работы со списками литературы и каталогами, в результате такого просмотра читатель устанавливает, какие из источников будут использованы в дальнейшей работе;
- ознакомительное – подразумевает сплошное, достаточно подробное прочтение отобранных статей, глав, отдельных страниц; цель – познакомиться с характером информации, узнать, какие вопросы вынесены автором на рассмотрение, провести сортировку материала;
- изучающее – предполагает доскональное освоение материала; в ходе такого чтения проявляется доверие читателя к автору, готовность принять изложенную информацию, реализуется установка на предельно полное понимание материала;
- аналитико-критическое и творческое чтение – два вида чтения близкие между собой тем, что участвуют в решении исследовательских задач.

Первый из них предполагает направленный критический анализ, как самой информации, так и способов ее получения и подачи автором; второе – поиск тех суждений, фактов, по которым, или, в связи с которыми, читатель считает нужным высказать собственные мысли.

Из всех рассмотренных видов чтения основным для студентов является изучающее – именно оно позволяет в работе с учебной и научной литературой накапливать знания в различных областях. Вот почему именно этот вид чтения в рамках образовательной деятельности должен быть освоен в первую очередь. Кроме того, при овладении данным видом чтения формируются основные приемы, повышающие эффективность работы с текстом. Научная методика работы с литературой предусматривает также ведение записи прочитанного. Это позволяет привести в систему знания, полученные при чтении, сосредоточить внимание на главных положениях, зафиксировать, закрепить их в памяти, а при необходимости вновь обратиться к ним.

Основные виды систематизированной записи прочитанного:

Аннотирование – предельно краткое связное описание просмотренной или прочитанной книги (статьи), ее содержания, источников, характера и назначения.

Планирование – краткая логическая организация текста, раскрывающая содержание и структуру изучаемого материала.

Тезирование – лаконичное воспроизведение основных утверждений автора без привлечения фактического материала.

Цитирование – дословное выписывание из текста выдержек, извлечений, наиболее существенно отражающих ту или иную мысль автора.

Конспектирование – краткое и последовательное изложение содержания прочитанного. Конспект – сложный способ изложения содержания книги или статьи в логической последовательности. Конспект аккумулирует в себе предыдущие виды записи, позволяет всесторонне охватить содержание книги, статьи. Поэтому умение составлять план, тезисы, делать выписки и другие записи определяет и технологию составления конспекта.

Как правильно составлять конспект? Внимательно прочитайте текст. Уточните в справочной литературе непонятные слова. При записи не забудьте вынести справочные данные на поля конспекта. Выделите главное, составьте план, представляющий собой перечень заголовков, подзаголовков, вопросов, последовательно раскрываемых затем в конспекте. Это первый элемент конспекта. Вторым элементом конспекта являются тезисы. Тезис - это кратко сформулированное положение. Для лучшего усвоения и запоминания материала следует записывать тезисы своими словами. Тезисы, выдвигаемые в конспекте, нужно доказывать. Поэтому третий элемент конспекта - основные доводы, доказывающие истинность рассматриваемого тезиса. В конспекте могут быть положения и примеры. Законспектируйте материал, четко следуя пунктам плана. При конспектировании старайтесь выразить мысль своими словами. Записи следует вести четко, ясно. Грамотно записывайте цитаты. Цитируя, учитывайте лаконичность, значимость мысли. При оформлении конспекта необходимо стремиться к емкости каждого предложения. Мысли автора книги следует излагать кратко, заботясь о стиле и выразительности написанного. Число дополнительных элементов конспекта должно быть логически обоснованным, записи должны распределяться в определенной последовательности, отвечающей логической структуре произведения. Для уточнения и дополнения необходимо оставлять поля.

Конспектирование - наиболее сложный этап работы. Овладение навыками конспектирования требует от студента целеустремленности, повседневной самостоятельной работы. Конспект ускоряет повторение материала, экономит время при повторном, после определенного перерыва, обращении к уже знакомой работе. Учитывая индивидуальные особенности каждого студента, можно дать лишь некоторые, наиболее оправдавшие себя общие правила, с которыми преподаватель и обязан познакомить студентов:

1. Главное в конспекте не объем, а содержание. В нем должны быть отражены основные принципиальные положения источника, то новое, что внес его автор, основные методологические положения работы. Умение излагать мысли автора сжато, кратко и собственными словами приходит с опытом и знаниями. Но их накоплению помогает соблюдение одного важного правила – не торопиться записывать при первом же чтении, вносить в конспект лишь то, что стало ясным.

2. Форма ведения конспекта может быть самой разнообразной, она может изменяться, совершенствоваться. Но начинаться конспект всегда должен с указания полного наименования работы, фамилии автора, года и места издания; цитаты берутся в кавычки с обязательной ссылкой на страницу книги.

3. Конспект не должен быть «слепым», безликим, состоящим из сплошного текста. Особо важные места, яркие примеры выделяются цветным подчеркиванием, взятием в рамочку, оттенением, пометками на полях специальными знаками, чтобы можно было быстро найти нужное положение. Дополнительные материалы из других источников можно давать на полях, где записываются свои суждения, мысли, появившиеся уже после составления конспекта.

ПОДГОТОВКА ДОКЛАДА С ПРЕЗЕНТАЦИЕЙ

Одной из форм текущего контроля является доклад с презентацией, который представляет собой продукт самостоятельной работы студента.

Доклад с презентацией - это публичное выступление по представлению полученных результатов решения определенной учебно-практической, учебно-исследовательской или научной темы.

Как правило, в основу доклада ложится анализ литературы по проблеме. Он должен носить характер краткого, но в то же время глубоко аргументированного устного сообщения. В нем студент должен, по возможности, полно осветить различные точки зрения на проблему, выразить собственное мнение, сделать критический анализ теоретического и практического материала.

Подготовка доклада с презентацией является обязательной для обучающихся, если доклад презентацией указан в перечне форм текущего контроля успеваемости в рабочей программе дисциплины.

Доклад должен быть рассчитан на 7-10 минут.

Презентация (от англ. «presentation» - представление) - это набор цветных слайдов на определенную тему, который хранится в файле специального формата с расширением PP.

Целью презентации - донести до целевой аудитории полноценную информацию об объекте презентации, изложенной в докладе, в удобной форме.

Перечень примерных тем докладов с презентацией представлен в рабочей программе дисциплины, он выдается обучающимся заблаговременно вместе с методическими указаниями по подготовке. Темы могут распределяться студентами самостоятельно (по желанию), а также закрепляться преподавателем дисциплины.

При подготовке доклада с презентацией обучающийся должен продемонстрировать умение самостоятельного изучения отдельных вопросов, структурирования основных положений рассматриваемых проблем, публичного выступления, позиционирования себя перед коллективом, навыки работы с библиографическими источниками и оформления научных текстов.

В ходе подготовки к докладу с презентацией обучающемуся необходимо:

- выбрать тему и определить цель выступления.

Для этого, остановитесь на теме, которая вызывает у Вас больший интерес; определите цель выступления; подумайте, достаточно ли вы знаете по выбранной теме или проблеме и сможете ли найти необходимый материал;

- осуществить сбор материала к выступлению.

Начинайте подготовку к докладу заранее; обращайтесь к справочникам, энциклопедиям, научной литературе по данной проблеме; записывайте необходимую информацию на отдельных листах или тетради;

- организовать работу с литературой.

При подборе литературы по интересующей теме определить конкретную цель поиска: что известно по данной теме? что хотелось бы узнать? для чего нужна эта информация? как ее можно использовать в практической работе?

- во время изучения литературы следует: записывать вопросы, которые возникают по мере ознакомления с источником, а также ключевые слова, мысли, суждения; представлять наглядные примеры из практики;

- обработать материал.

Учитывайте подготовку и интересы слушателей; излагайте правдивую информацию; все мысли должны быть взаимосвязаны между собой.

При подготовке доклада с презентацией особо необходимо обратить внимание на следующее:

- подготовка доклада начинается с изучения источников, рекомендованных к соответствующему разделу дисциплины, а также специальной литературы для докладчика, список которой можно получить у преподавателя;

- важно также ознакомиться с имеющимися по данной теме монографиями, учебными пособиями, научными информационными статьями, опубликованными в периодической печати.

Относительно небольшой объем текста доклада, лимит времени, отведенного для публичного выступления, обусловливает потребность в тщательном отборе материала, умелом выделении главных положений в содержании доклада, использовании наиболее доказательных фактов и убедительных примеров, исключении повторений и многословия.

Решить эти задачи помогает составление развернутого плана.

План доклада должен содержать следующие главные компоненты: краткое вступление, вопросы и их основные тезисы, заключение, список литературы.

После составления плана можно приступить к написанию текста. Во вступлении важно показать актуальность проблемы, ее практическую значимость. При изложении вопросов темы раскрываются ее основные положения. Материал содержания вопросов полезно располагать в таком порядке: тезис; доказательство тезиса; вывод и т. д.

Тезис - это главное основополагающее утверждение. Он обосновывается путем привлечения необходимых цитат, цифрового материала, ссылок на статьи. При изложении содержания вопросов особое внимание должно быть обращено на раскрытие причинно-следственных связей, логическую последовательность тезисов, а также на формулирование окончательных выводов. Выводы должны быть краткими, точными, достаточно аргументированными всем содержанием доклада.

В процессе подготовки доклада студент может получить консультацию у преподавателя, а в случае необходимости уточнить отдельные положения.

Выступление

При подготовке к докладу перед аудиторией необходимо выбрать способ выступления:

- устное изложение с опорой на конспект (опорой могут также служить заранее подготовленные слайды);
- чтение подготовленного текста.

Чтение заранее написанного текста значительно уменьшает влияние выступления на аудиторию. Запоминание написанного текста заметно сковывает выступающего и привязывает к заранее составленному плану, не давая возможности откликаться на реакцию аудитории.

Короткие фразы легче воспринимаются на слух, чем длинные.

Необходимо избегать сложных предложений, причастных и деепричастных оборотов. Излагая сложный вопрос, нужно постараться передать информацию по частям.

Слова в речи надо произносить четко и понятно, не надо говорить слишком быстро или, наоборот, растягивать слова. Надо произнести четко особенно ударную гласную, что оказывает наибольшее влияние на разборчивость речи.

Пауза в устной речи выполняет ту же роль, что знаки препинания в письменной. После сложных выводов или длинных предложений необходимо сделать паузу, чтобы слушатели могли вдуматься в сказанное или правильно понять сделанные выводы. Если выступающий хочет, чтобы его понимали, то не следует говорить без паузы дольше, чем пять с половиной секунд.

Особое место в выступлении занимает обращение к аудитории. Известно, что обращение к собеседнику по имени создает более доверительный контекст деловой беседы. При публичном выступлении также можно использовать подобные приемы. Так, косвенными обращениями могут служить такие выражения, как «Как Вам известно», «Уверен, что Вас

это не оставит равнодушными». Выступающий показывает, что слушатели интересны ему, а это самый простой путь достижения взаимопонимания.

Во время выступления важно постоянно контролировать реакцию слушателей. Внимательность и наблюдательность в сочетании с опытом позволяют оратору уловить настроение публики. Возможно, рассмотрение некоторых вопросов придется сократить или вовсе отказаться от них.

После выступления нужно быть готовым к ответам на возникшие у аудитории вопросы.

Стоит обратить внимание на вербальные и невербальные составляющие общения. Небрежность в жестах недопустима. Жесты могут быть приглашающими, отрицающими, вопросительными, они могут подчеркнуть нюансы выступления.

Презентация

Презентация наглядно сопровождает выступление.

Этапы работы над презентацией могут быть следующими:

- осмыслите тему, выделите вопросы, которые должны быть освещены в рамках данной темы;
- составьте тезисы собранного материала. Подумайте, какая часть информации может быть подкреплена или полностью заменена изображениями, какую информацию можно представить в виде схем;
- подберите иллюстративный материал к презентации: фотографии, рисунки, фрагменты художественных и документальных фильмов, материалы кинохроники, разработайте необходимые схемы;
- подготовленный материал систематизируйте и «упакуйте» в отдельные блоки, которые будут состоять из собственно текста (небольшого по объему), схем, графиков, таблиц и т.д.;
- создайте слайды презентации в соответствии с необходимыми требованиями;
- просмотрите презентацию, оцените ее наглядность, доступность, соответствие языковым нормам.

Требования к оформлению презентации

Компьютерную презентацию, сопровождающую выступление докладчика, удобнее всего подготовить в программе MS Power Point.

Презентация как документ представляет собой последовательность сменяющих друг друга слайдов. Чаще всего демонстрация презентации проецируется на большом экране, реже – раздается собравшимся как печатный материал.

Количество слайдов должно быть пропорционально содержанию и продолжительности выступления (например, для 5-минутного выступления рекомендуется использовать не более 10 слайдов).

На первом слайде обязательно представляется тема выступления и сведения об авторах.

Следующие слайды можно подготовить, используя две различные стратегии их подготовки:

1-я стратегия: на слайды выносится опорный конспект выступления и ключевые слова с тем, чтобы пользоваться ими как планом для выступления. В этом случае к слайдам предъявляются следующие требования:

- объем текста на слайде – не больше 7 строк;
- маркированный/нумерованный список содержит не более 7 элементов;
- отсутствуют знаки пунктуации в конце строк в маркированных и нумерованных списках;
- значимая информация выделяется с помощью цвета, кегля, эффектов анимации.

Особо внимательно необходимо проверить текст на отсутствие ошибок и опечаток. Основная ошибка при выборе данной стратегии состоит в том, что выступающие заменяют свою речь чтением текста со слайдов.

2-я стратегия: на слайды помещается фактический материал (таблицы, графики, фотографии и пр.), который является уместным и достаточным средством наглядности, помогает в раскрытии стержневой идеи выступления. В этом случае к слайдам предъявляются следующие требования:

- выбранные средства визуализации информации (таблицы, схемы, графики и т. д.) соответствуют содержанию;
- использованы иллюстрации хорошего качества (высокого разрешения), с четким изображением (как правило, никто из присутствующих не заинтересован вчитываться в текст на ваших слайдах и всматриваться в мелкие иллюстрации).

Максимальное количество графической информации на одном слайде – 2 рисунка (фотографии, схемы и т.д.) с текстовыми комментариями (не более 2 строк к каждому). Наиболее важная информация должна располагаться в центре экрана.

Обычный слайд, без эффектов анимации, должен демонстрироваться на экране не менее 10 - 15 секунд. За меньшее время аудитория не успеет осознать содержание слайда.

Слайд с анимацией в среднем должен находиться на экране не меньше 40 – 60секунд (без учета времени на случайно возникшее обсуждение). В связи с этим лучше настроить презентацию не на автоматический показ, а на смену слайдов самим докладчиком.

Особо тщательно необходимо отнестись к оформлению презентации. Для всех слайдов презентации по возможности необходимо использовать один и тот же шаблон оформления, кегль – для заголовков - не меньше 24 пунктов, для информации - не менее 18.

В презентациях не принято ставить переносы в словах.

Наилучшей цветовой гаммой для презентации являются контрастные цвета фона и текста (белый фон – черный текст; темно-синий фон – светло-желтый текст и т. д.).

Лучше не смешивать разные типы шрифтов в одной презентации.

Рекомендуется не злоупотреблять прописными буквами (они читаются хуже).

ПОДГОТОВКА К ПРАКТИКО-ОРИЕНТИРОВАННЫМ ЗАДАНИЯМ

Практико-ориентированные задания выступают средством формирования у студентов системы интегрированных умений и навыков, необходимых для освоения профессиональных компетенций. Это могут быть ситуации, требующие применения умений и навыков, специфичных для соответствующего профиля обучения (знания содержания предмета), ситуации, требующие организации деятельности, выбора её оптимальной структуры личностно-ориентированных ситуаций (нахождение нестандартного способа решения).

Кроме этого, они выступают средством формирования у студентов умений определять, разрабатывать и применять оптимальные методы решения профессиональных задач. Они строятся на основе ситуаций, возникающих на различных уровнях осуществления практики и формулируются в виде производственных поручений (заданий).

Под практико-ориентированными задания понимают задачи из окружающей действительности, связанные с формированием практических навыков, необходимых в повседневной жизни, в том числе с использованием элементов производственных процессов.

Цель практико-ориентированных заданий – приобретение умений и навыков практической деятельности по изучаемой дисциплине.

Задачи практико-ориентированных заданий:

- закрепление, углубление, расширение и детализация знаний студентов при решении конкретных задач;
- развитие познавательных способностей, самостоятельности мышления, творческой активности;
- овладение новыми методами и методиками изучения конкретной учебной дисциплины;
- обучение приемам решения практических задач;
- выработка способности логического осмысления полученных знаний для выполнения заданий;
- обеспечение рационального сочетания коллективной и индивидуальной форм обучения.

Важными отличительными особенностями практико-ориентированных задания от стандартных задач (предметных, межпредметных, прикладных) являются:

- значимость (познавательная, профессиональная, общекультурная, социальная) получаемого результата, что обеспечивает познавательную мотивацию обучающегося;
- условие задания сформулировано как сюжет, ситуация или проблема, для разрешения которой необходимо использовать знания из разных разделов основного предмета, из другого предмета или из жизни, на которые нет явного указания в тексте задания;
- информация и данные в задании могут быть представлены в различной форме (рисунок, таблица, схема, диаграмма, график и т.д.), что потребует распознавания объектов;
- указание (явное или неявное) области применения результата, полученного при решении задания.

Кроме выделенных четырех характеристик, практико-ориентированные задания имеют следующие:

1. по структуре эти задания – нестандартные, т.е. в структуре задания не все его компоненты полностью определены;
2. наличие избыточных, недостающих или противоречивых данных в условии задания, что приводит к объемной формулировке условия;
3. наличие нескольких способов решения (различная степень рациональности), причем данные способы могут быть неизвестны учащимся, и их потребуется сконструировать.

При выполнении практико-ориентированных заданий следует руководствоваться следующими общими рекомендациями:

- для выполнения практико-ориентированного задания необходимо внимательно прочитать задание, повторить лекционный материал по соответствующей теме, изучить рекомендуемую литературу, в т.ч. дополнительную;

- выполнение практико-ориентированного задания включает постановку задачи, выбор способа решения задания, разработку алгоритма практических действий, программы, рекомендаций, сценария и т. п.;

- если практико-ориентированное задание выдается по вариантам, то получить номер варианта исходных данных у преподавателя; если нет вариантов, то нужно подобрать исходные данные самостоятельно, используя различные источники информации;

- для выполнения практико-ориентированного задания может использоваться метод малых групп. Работа в малых группах предполагает решение определенных образовательных задач в рамках небольших групп с последующим обсуждением полученных результатов. Этот метод развивает навыки сотрудничества, достижения компромиссного решения, аналитические способности.

ПРАКТИКО-ОРИЕНТИРОВАННЫЕ ЗАДАНИЯ

Раздел 2. МИКРОЭКОНОМИКА

Тема 2.1. Спрос и предложение. Формирование рыночной цены

Спрос и эластичность спроса

1. Известно, что товар X приобретается всего двумя потребителями, и при этом спрос первого потребителя описывается функцией $Qd_1 = 90 - P$, а спрос второго – функцией $Qd_2 = 240 - 2P$. Чему будет равна цена при величине рыночного спроса 42?

2. Как изменится спрос на товар, если изменится цена на товар-субститут: а) спрос на уголь (при росте цены на нефть); б) спрос на чай (при росте цены на кофе); в) спрос на мясо кур (при снижении цены на мясо говядины). В каком направлении сдвинется кривая спроса на эти товары, т. е. уголь, чай, мясо кур?

3. Как изменится спрос на товар, если изменится цена на товар-комплемент: а) спрос на ягоды (при росте цены на сахар); б) спрос на фотоаппараты (при росте цены на фотопленку); в) спрос на энергоемкие марки автомобилей (при росте цены на бензин). В каком направлении сдвинется кривая спроса на эти товары, т. е. ягоды, фотоаппараты, автомобили?

4. По цене $P_1 = 100$ руб. было продано 100 000 т картофеля, а когда цену повысили до $P_2 = 120$ руб., то – 80 000 т. Определите коэффициент эластичности спроса на картофель по цене.

5. В результате повышения цены товара с 5 до 7 ден. ед. объем спроса на него сократился с 9 до 7 млн шт. Определите коэффициент эластичности спроса на товар по цене.

6. При повышении цены на товар с 20000 до 40000 руб. за 1 шт. объем спроса на него сократился со 100 до 50 шт. в день. Определите, чему в этом случае будут равны коэффициент эластичности спроса на товар по цене и изменение общей выручки продавца.

7. Коэффициент эластичности спроса на данный товар по цене равен 0,8, по доходу – 0,4. В предстоящем периоде доходы населения увеличатся на 10 %, цена товара снизится на 5 %. На сколько процентов изменится объем спроса на данный товар?

8. Коэффициент эластичности спроса на данный товар по цене равен – 0,5, а по доходу + 0,9. В предстоящем периоде доходы населения увеличатся на 4 %, а цена товара уменьшится на 3 %. Как изменится объем спроса на данный товар?

9. Коэффициент перекрестной эластичности спроса на товар X по цене товара Y равна +1,5. Что вы можете сказать об этих двух товарах? О чем свидетельствует величина коэффициента эластичности?

Предложение и эластичность предложения

10. На рынке товара три производителя, предложение которых задано следующими уравнениями: $Qs_1 = 2P - 10$; $Qs_2 = 3P$; $Qs_3 = P + 5$. Определите и исследуйте эластичность во всех трех случаях.

11. На рынке товара все производители имеют одинаковые индивидуальные функции предложения $Qs = 2P - 10$. Рассчитайте коэффициент эластичности предложения товара по цене, если $P = 45$ руб. и число производителей на рынке равно: а) 20; б) 50; в) 100.

Микроэкономическое равновесие

12. Предположим, что общий объем спроса и предложения пшеницы в месяц характеризуется данными, представленными в таблице.

Таблица

P, $/т	Qd, тыс. т	Qs, тыс. т
3,4	85	72
3,7	80	73

4,0	75	75
4,3	70	77
4,6	65	79
4,9	60	81

А. Какова будет равновесная цена пшеницы? Каков равновесный объем? Покажите графически.

Б. Допустим, правительством установлен потолок цены 3,7 $ за 1 т. Какие последствия влечет данная цена? Покажите графически.

В. Допустим, правительством установлен пол цены 4,6 $ за 1 т. Какие последствия влечет данная цена? Покажите графически.

13. Функция спроса на товар А: Qd = 8 – 2P, а функция предложения: Qs = – 7 + 3P. Определите равновесную цену товара и равновесный объем продаж. Что произойдет, если правительство установит цену на уровне 5 руб.?

14. На рынке соевых бобов функции спроса и предложения следующие: Qd = 100 – 10P; Qs = 20 + 5P, где Qd – величина спроса, кг; Qs – величина предложения, кг; P – цена, долл. Каков будет результат при назначении правительством нижнего уровня цены в 7 долл.?

15. Спрос и предложение на рынке некоторого продукта описываются уравнениями: Qd = 25 – 0,2P и Qs = 4P – 80, где Qd – объем спроса (тыс. шт.); Qs – объем предложения (тыс. шт.), P – цена, ден. ед. Государство вмешалось и установило минимальную цену на товар в размере 30 ден. ед. за 1 тыс. шт.

Задание 1. Выберите из предложенных ниже вариантов один правильный ответ и вставьте в предложение.

Примером рынка с таким участием государства может служить рынок _____ .

Варианты: крепких спиртных напитков; товаров первой необходимости; пшеницы в сверхурожайный год; горюче-смазочных материалов.

Задание 2. Выберите из предложенных ниже вариантов два правильных ответа и вставьте в предложение.

Установление минимальной цены имеет целью помочь _____ и приведет к ситуации _____ товара на рынке.

Варианты: дефицита, потребителям, товаропроизводителям, излишка.

Задание 3. Решите задачу.

До вмешательства государства рынок характеризовался как равновесный с объемом продаж _____ тыс. шт.

16. Рынок цемента характеризуется следующими функциями спроса и предложения: Qd = 12 – P; Qs = – 3 + 2P. Определите: 1) какая сумма налога будет собрана с продажи цемента, если государство установит 50 % налога с оборота (выручки); 2) насколько возрастет объем продажи цемента при отмене налога?

Примеры решения типовых задач

1. Товар *X* приобретается потребителями, принадлежащими к двум разным группам. Численность первой группы 100 чел., а второй – 200 чел. Спрос типичного потребителя, принадлежащего к первой группе, описывается функцией $Qd_1 = 50 – P$, ко второй – $Qd_2 = 60 – 2P$. Чему равна величина рыночного спроса при значении цены 22?

Решение. Рыночный спрос определяется как сумма индивидуальных спросов всех потребителей на рынке данного товара. Поэтому для определения величины рыночного спроса необходимо суммировать обе функции, учитывая количество потребителей в каждой группе: $100 (50 – P) + 200 (60 – 2P) = 5000 – – 100P + 12000 – 400P = 17000 – 500P$. Подставив вместо P значение цены, равное 22, определяем величину спроса, которая составит 96.

2. Является ли предложение товара эластичным, если известно следующее:

Таблица

Рыночные данные

Цена, руб.	1500	1700
Объем предложения, шт.	30000	34000

Решение. Определяем коэффициент эластичности предложения по цене товара с использованием следующей формулы:

$$Es = \frac{\Delta P}{\Delta Q} \cdot \frac{P_1 + P_2}{(Q_1 + Q_2)}.$$

Получаем, что

$$Es = \frac{(34000 - 30000)}{(17000 - 15000)} \cdot \frac{(1500 + 1700)}{(30000 + 34000)} = \frac{4000}{200} \cdot \frac{3200}{64000} = 1.$$

Таким образом, мы имеем дело с предложением единичной эластичности по цене.

3. Функция спроса на товар $Qd = 2500 - 200P$, а предложения – $Qs = 1000 + 100P$. Определите равновесную цену и равновесный объем товара. Что произойдет в случае, если правительство зафиксирует цену товара на уровне 3 руб.?

Решение. В условиях рыночного равновесия объем спроса и объем предложения равны. Поэтому мы можем приравнять обе функции: $Qd = Qs$, т. е. $2500 - 200P = 1000 + 100P$. Решив это уравнение, найдем равновесную цену: $P^* = 5$ руб. Подставив значение цены в любую из функций, определим равновесный объем товара: $Q^* = 1500$ ед.

Если правительство зафиксирует цену товара на уровне 3 руб., объем спроса (Qd) будет равен 1900 ед., а объем предложения (Qs) – 1300 ед. Иначе говоря, на рынке образуется товарный дефицит, равный разнице между объемом спроса и объемом предложения: $Qs - Qd = 1300 - 1900 = -600$ ед.

4. Допустим, функциями спроса и предложения холодильников «Север» являются соответственно $Qd = 400 - P$ и $Qs = 2P - 260$, где Qd – величина спроса на холодильники, тыс. шт.; Qs – величина предложения холодильников, тыс. шт.; P – цена, ден. ед. Определите, к чему приведет введение налога с оборота (выручки) в размере 12,5 % от цены.

Решение. До введения налога равновесная цена товара на рынке составляла 220 ден. ед., а *равновесное* количество – 180 тыс. шт. (пояснения в предыдущей задаче). После введения налога в распоряжении производителя остается 7/8 цены, что уменьшает предложение: $Qs = 2(7/8)P - 260$. Поэтому новая цена равновесия равна 240 ден. ед., а объем продаж – 160 тыс. шт. При этом общая выручка уменьшается с 39,6 до 38,4 млн ден. ед., а выручка, оставшаяся в распоряжении производителя, – с 39,6 до 33,6 млн ден. ед.

Тема 2.2. Теория потребительского поведения

Количественная теория полезности

1. Если некто потребляет 8 единиц товара при совокупной полезности 38 ютилей и 9 единиц при совокупной полезности 45 ютилей, чему равна предельная полезность (в ютилях) 9-й потребленной единицы?

2. Заполните пустые ячейки таблицы и постройте кривые общей и предельной полезности товара.

Таблица

Полезность товара

Номер единицы товара	Общая полезность	Предельная полезность
1	?	20
2	37	?
3	51	?
4	?	11
5	71	9

3. Цена товара *A* составляет 3 руб., цена товара *B* – 1,5 руб. Потребитель максимизирует удовлетворение от покупки товаров *A* и *B*. При этом он оценивает предельную полезность товара *B* в 60 единиц. Как потребитель оценивает предельную полезность товара *A*?

4. В таблице предельная полезность каждого продукта для потребителя считается независимой от количества другого продукта. Цена продукта *X* составляет 2 долл., а цена продукта *Y* – 1 долл.

А. Изобразите кривые предельной и общей полезности блага *X*.

Б. Ответьте, сколько единиц каждого продукта купит потребитель при доходе в 12 долл.?

Таблица

Предельная полезность продуктов

Продукт *X*		Продукт *Y*	
номер единицы	предельная полезность	номер единицы	предельная полезность
1	40	1	22
2	35	2	20
3	30	3	18
4	25	4	16
5	20	5	14
6	15	6	12
7	10	7	10
8	5	8	8

Сравнительная теория полезности

5. На рисунке представлена карта кривых безразличия.

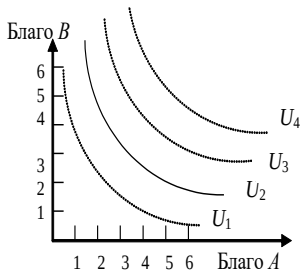

Рис. Карта кривых безразличия

А. Каков экономический смысл кривой безразличия?

Б. Что означает форма и положение кривой U_2, т. е. ее отрицательный наклон и выпуклость по отношению к началу координат?

В. Что означают кривые безразличия, расположенные выше и ниже U_2?

Г. Могут ли пересекаться кривые безразличия?

6. Допустим, некий потребитель считает, что ему одинаково полезно еженедельно выпивать как 8 стаканов молока и 3 стакана кефира, так и 6 стаканов молока и 4 стакана кефира. Чему в этом случае равна предельная норма замещения кефира молоком?

7. На рисунке представлены кривая безразличия и бюджетная линия.

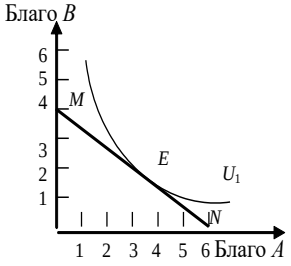

А. Каков экономический смысл бюджетной линии *MN*? Чем определяется ее наклон? Если благо *B* подешевеет, как изменится наклон *MN*?

Б. Каковы возможности потребления в каждой точке на бюджетной линии?

В. Что означает для потребителя касание кривой безразличия U_1 и *MN* в точке *E*?

Г. Возможно ли касание U_1 линией *MN* в другой точке? Какие условия должны при этом измениться?

Д. Как можно выразить условия потребительского равновесия с помощью уравнения?

Рис. Касание кривой безразличия бюджетной линии

8. Потребитель имеет доход 3000 руб. На рисунке показаны две бюджетные линии и соответствующие им кривые безразличия.

А. Определите цену товара *Y*.

Б. Определите координаты двух точек линии спроса данного потребителя на товар *X*.

В. Напишите уравнения обеих бюджетных линий.

Г. Каков был бы доход потребителя, если бы цена товара *Y* равнялась 100 руб.?

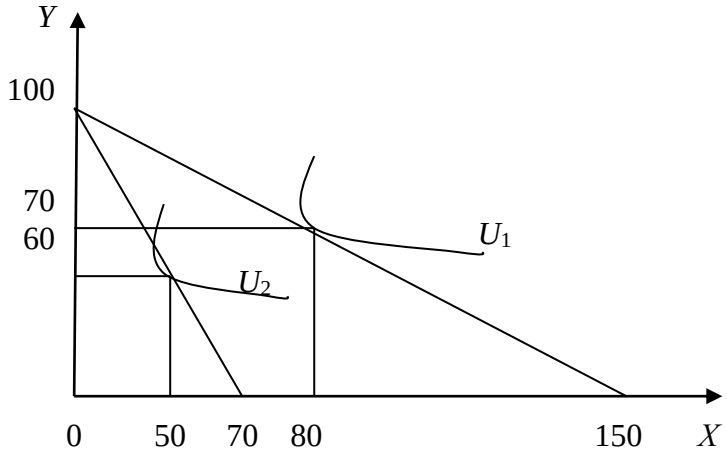

Рис. Ситуации равновесия потребителя

Эффекты спроса

9. На рис. 8 представлена кривая спроса.

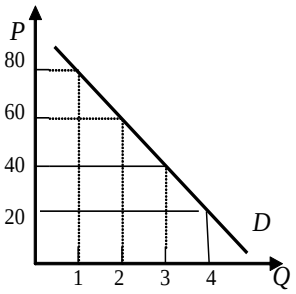

А. Какова рыночная цена первой, второй и третьей единиц блага при объеме рыночного спроса в 4 единицы блага?

Б. По какой максимальной цене потребитель оценивает каждую дополнительную единицу блага?

В. Сформулируйте понятие «излишек потребителя» и определите его величину при покупке 2, 3 и 4 единиц блага.

Рис. Кривая спроса

10. Функция спроса на товар задана уравнением $Qd = 50 - 2P$, а функция предложения уравнением $Qs = 5 + 3P$. Определите величину излишка потребителя.

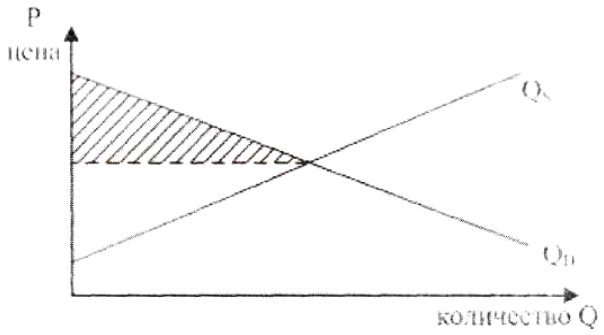

Рис. 9. Излишек потребителя

Примеры решения типовых задач

1. Используя данные рисунке, определите излишек потребителя при покупке трёх единиц блага.

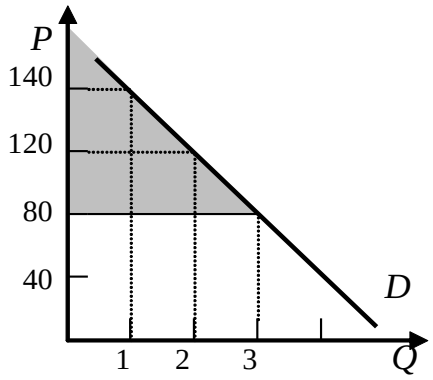

Рис. Излишек потребителя

Решение. На рисунке излишек потребителя – это окрашенная область, ограниченная сверху кривой спроса, а снизу – линией рыночной цены. Чем ниже цена, тем больше величина излишка потребителя.

При покупке трех единиц товара излишек потребителя составит:

$$(140 + 120 + 80) – (80 + 80 + 80) = 100 \text{ ден. ед.}$$

Примеры решения типовых задач

2. Представим гипотетическую ситуацию. Вы пришли в магазин за покупками, имея определенное количество денег (350 руб.). В магазине имеется два интересующих вас блага: благо *A* и благо *B*, цены которых соответственно равны 50 и 100 руб.

Таблица

Информация по предпочтениям покупателя

Номер единицы блага	Благо *A*		Благо *B*	
	MU_A	MU_A/P_A	MU_B	MU_B/P_B
1	5		9	
2	4		6	
3	3		5	
4	2		3	
5	1		1	
6	0,5		0,8	

Решение. Рассчитаем отношение предельной полезности к цене для каждого из благ.

Таблица

Отношение предельной полезности к цене для каждого из благ

Номер единицы блага	Благо A (P_A = 50 руб.)		Благо B (P_B = 100 руб.)	
	MU_A	MU_A/P_A	MU_B	MU_B/P_B
1	5	0,1	9	0,09
2	4	0,08	6	0,06
3	3	0,06	5	0,05
4	2	0,04	3	0,03
5	1	0,02	1	0,01
6	0,5	0,01	0,8	0,008

Второй закон Г. Госсена гласит, что при максимизации общей полезности отношения предельных полезностей к цене для каждого из благ должны быть равны. Из табл. 9 видно, что данное условие соблюдается при комбинациях: 1) 3A + 2B; 2) 6A + 5B.

Проверим достаточность располагаемых средств для приобретения каждой из этих комбинаций:

1) необходимый бюджет = 3 · 50 + 2 · 100 = 350;
2) необходимый бюджет = 6 · 50 + 5 · 100 = 800.

Таким образом, при комбинации 3A + 2B общая полезность от покупки и потребления двух благ окажется максимальной.

3. На перемене студент решает выпить сок и/или съесть 1–2 порции салата. Проанализируйте его бюджетные возможности, если стакан сока стоит 50 руб., порция салата – 100 руб., а денежные средства, которые он готов потратить на еду, ограничиваются 200 руб.

Решение. Если студент потратит все деньги на сок, то он сможет приобрести 4 стакана (200 : 50 = 4), если же он все деньги потратит на салаты, то сможет максимум купить 2 порции (200 : 2 = 2).

Отложим на графике полученные точки и соединим их прямой, получим бюджетную линию. Совокупность потребительских наборов, лежащих левее и ниже данной прямой, будет являть собой бюджетную область рассматриваемого потребителя.

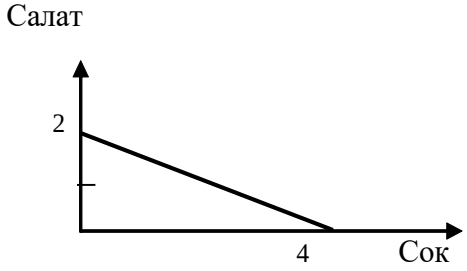

Рис. Бюджетная линия

Тема 2.3. Производство экономических благ. Выручка, издержки и прибыль предприятия

1. Если производственная функция определяется уравнением Q = 100 + + 12K + 10L, то какой вид имеют уравнения предельного продукта капитала и предельного продукта труда?

2. Заполните пустые ячейки табл. 10. На основе имеющихся данных изобразите кривые TP_L, MP_L, AP_L. Объясните действие закона убывающей отдачи.

Таблица

Общие, предельные и средние продукты труда

K	L	TP_L	MP_L	AP_L
10	0	0		
10	1	15		
10	2	40		
10	3	63		
10	4	76		
10	5	85		
10	6	90		
10	7	91		
10	8	88		

3. Заполните пропуски в таблице

Таблица

Общие, предельные и средние продукты труда

Объем применения переменного ресурса	Общий выпуск продукции	Предельный продукт	Средний продукт
3	9	-	?
4	?	30	?
5	140	?	?
6	?	?	25

4. Фирма использует в производстве товара капитал (K) и труд (L), при этом $MP_K = 8$, а $MP_L = 20$. Цены единиц факторов производства: $P_K = 4$, $P_L = 10$. Является ли оптимальным использование ресурсов фирмой с точки зрения минимизации издержек?

5. В производстве некоего вида товара требуется два фактора: труд и земля. В каких из нижеперечисленных случаев достигается минимизация издержек?

Таблица

Предельные продукты и цены факторов производства

Случай	Предельный продукт земли	Цена земли	Предельный продукт труда	Цена труда
1	6	2	9	3
2	16	8	15	5
3	9	2	8	2
4	20	5	16	4

6. Предположим, что конкурирующая фирма использует 2 фактора в производственном процессе: труд и капитал. Предельный продукт труда составляет 10 ед. продукции, а предельный продукт капитала – 25 ед. Чему будет равна цена ед. капитала, если цена труда равна 5 ден. ед. и предприятие максимизирует прибыль?

7. Предположим, что производительность труда и капитала равны значениям, указанным в табл. 13. Цена единицы продукции, производимой с помощью этих факторов производства, равна 1$. Цена единицы труда составляет 2$, цена единицы капитала – 3$. Определите, каково соотношение труда и капитала, обеспечивающее предприятию: а) минимальные издержки; б) максимальную прибыль?

Таблица

Цены и предельные продукты капитала и труда

K	MP_K	MRP_K	MRP_K/P_K	L	MP_L	MRP_L	MRP_L/P_L
1	24			1	22		
2	21			2	18		
3	18			3	16		
4	15			4	14		
5	9			5	12		
6	6			6	8		
7	3			7	2		
8	1			8	1		

8. Заполните пустые ячейки табл. 14.

Таблица 14

Определение предельного продукта труда в денежном выражении

Единицы труда	Совокупный продукт	Предельный продукт	Цена, руб.	Совокупный доход	Предельный продукт в денежной форме, руб.
1	10		5		
2	19		5		
3	27		5		
4	34		5		
5	40		5		
6	45		5		
7	49		5		
8	52		5		
9	54		5		
10	55		5		

9. В нижеприведенных примерах MRP_L и MRP_K – величины предельных продуктов в денежном выражении труда и капитала, а P_L и P_K – цены на них. Определите, соответствуют ли в каждом случае условия для достижения предприятием максимальной прибыли. Если нет, то укажите, какие ресурсы следует использовать в большем или меньшем количестве.

А. $MRP_L = 8\$$; $P_L = 4\$$; $MRP_K = 8\$$; $P_K = 4\$$.

Б. $MRP_L = 10\$$; $P_L = 12\$$; $MRP_K = 14\$$; $P_K = 9\$$.

В. $MRP_L = 6\$$; $P_L = 6\$$; $MRP_K = 12\$$; $P_K = 12\$$.

Г. $MRP_L = 12\$$; $P_L = 26\$$; $MRP_K = 16\$$; $P_K = 19\$$.

10. Дана производственная функция: $Q = 7x_1 + 4x_2 - 3$. Цена выпускаемой продукции равна 5. Найдите: а) предельный продукт факторов x_1 и x_2; б) предельный доход факторов x_1 и x_2; в) предельную норму технологического замещения фактора x_1 фактором x_2.

11. Что собой представляет изокванта? Назовите и поясните свойства изокванты. Каких видов она бывает? Постойте изокванту по следующим данным: $3x_1 + 5x_2 = 15$.

12. Объем производства увеличивается. Проследите, как изменяются общие, постоянные, переменные и др. издержки. Что вы понимаете под этими издержками? Заполните таблицу, показав, как рассчитываются все виды издержек.

Таблица

Определение различных видов издержек производства

Выпуск продукции (в шт.) *Q*	Общие издержки *TC*	Общие постоянные издержки *TFC*	Общие переменные издержки *TVC*	Средние общие издержки *ATC*	Средние постоянные издержки *AFC*	Средние переменные издержки *AVC*	Предельные издержки *MC*
0	20						
1	30						
2	50						
3	80						
4	120						
5	170						

13. Заполните пустые ячейки таблицы

Таблица

Определение различных видов издержек производства

Q	*FC*	*VC*	*TC*	*AFC*	*AVC*	*ATC*	*MC*
0	60	0					
1	60	45					
2	60	85					
3	60	120					
4	60	150					
5	60	185					
6	60	225					
7	60	270					
8	60	325					
9	60	390					
10	60	465					

А. Изобразите кривые *FC, VC, TC*. Объясните, каким образом закон убывающей отдачи воздействует на форму кривых *VC* и *TC*.

Б. Изобразите кривые *AFC, AVC, ATC, MC*. Объясните, почему кривая *MC* пересекает кривые *ATC* и *AVC* в точках их минимума?

14. В краткосрочном периоде фирма производит 500 ед. продукции. Средние переменные издержки – 20 руб., средние постоянные издержки – 5 руб. Чему будут равны общие издержки?

15. В краткосрочном периоде фирма производит 500 ед. продукции. Средние переменные издержки составляют 2 долл., средние постоянные издержки – 0,5 долл. Чему будут равны общие издержки?

Примеры решения типовых задач

1. Заполните пропуски в таблице, отражающей зависимость результативности производства от объема используемого труда.

Таблица

Зависимость результативности производства от объема используемого труда

Объем труда, *L*	Объем выпуска, *Q*	Предельный продукт труда, MP_L	Средний продукт труда, AP_L
1	?	?	1000
2	?	1000	?

3	2790	?	?
4	?	610	?
5	?	?	770

Решение. Предельный продукт труда, или предельная производительность труда – это количество экономического блага, произведенное при использовании дополнительной единицы труда. Его величина определяется по формуле $MP_L = \Delta Q / \Delta L$.

Если известен MP_L, то $\Delta Q = MP_L \cdot \Delta L$, а $Q_1 = Q_0 + \Delta Q$.

Средний продукт, или средняя производительность, труда – это количество экономического блага, приходящееся на единицу труда. Его величина определяется по формуле $AP_L = Q / L$.

Если известен AP_L, то $Q = AP_L \cdot L$.

Сделаем необходимые расчёты и заполним пропуски в табл.

Таблица

Зависимость результативности производства от объема используемого труда

Количество труда, L	Объем выпуска, Q	Предельный продукт труда, MP_L	Средний продукт труда, AP_L
1	1000	-	1000
2	2000	1000	1000
3	2790	790	930
4	3400	610	850
5	3850	450	770

2. Производственные функции фирм A и B заданы соответствующими уравнениями: $Q_A = 7K^2 + 8L^2 - 5KL$ и $Q_B = 2KL^2 + 400$, где K – количество единиц оборудования; L – количество труда рассматриваемых фирм. У какой фирмы предельная производительность труда выше, если на обоих производствах используется 5 ед. оборудования и 10 ед. труда?

Решение. Предельная производительность труда по фирме A:

$MP_L = Q_A`(L) = 16L - 5K$. При $L = 10$ ед., $K = 5$ ед.: $MP_L = 16 \cdot 10 - 5 \cdot 5 = 185$.

Предельная производительность труда по фирме B:

$MP_L = Q_B`(L) = 4\,K\,L$. При $L = 10$ ед., $K = 5$ ед.: $MP_L = 4 \cdot 5 \cdot 10 = 200$.

Таким образом, у фирмы B предельная производительность труда выше.

Задача 3. Вы создали собственную фирму. По окончании года, по расчетам бухгалтера, прибыль составила 8 млн руб. Насколько прибыльным оказался ваш бизнес, с вашей точки зрения, принимая во внимание тот факт, что вам пришлось оставить работу, которая приносила ежегодный доход в 3 млн руб. Кроме того, для создания фирмы вы вложили собственные денежные средства в размере 10 млн руб. Ставка процента составляет 20 % годовых. Будете ли вы иметь экономическую прибыль и чему она будет равна?

Решение. Экономическая прибыль = бухгалтерская прибыль – внутренние (неявные) издержки.

Внутренние (неявные) издержки = $3 + 10 \cdot 0{,}2 = 5$ млн руб.

Экономическая прибыль = $8 - 5 = 3$ млн руб.

Задача 4. Задана зависимость валовых издержек предприятия (TC) от выпуска продукции (Q).

Таблица

Зависимость валовых издержек предприятия от выпуска продукции

Выпуск продукции	0	1	2	3	4	5	6
Валовые издержки	60	100	130	155	190	245	335

Рассчитайте: постоянные (*FC*), переменные (*VC*), предельные (*MC*), средние общие (*ATC*), средние постоянные (*AFC*), средние переменные (*AVC*) издержки.

Решение. Постоянные издержки (*FC*) – это издержки, величина которых не изменяется при изменении объема производства. *FC* = *TC* при *Q* = 0.

Переменные издержки (*VC*) – это издержки, величина которых изменяется при изменении объема производства. *VC* = *TC* – *FC*.

Средние издержки (*ATC*) – это издержки на производство единицы экономического блага. *ATC* = *TC*/*Q*.

Средние постоянные издержки: *AFC* = *FC*/*Q*.

Средние переменные издержки: *AVC* = *VC*/*Q*.

Предельные издержки (*MC*) – это издержки, связанные с производством дополнительной единицы продукции. *MC* = Δ*TC*/Δ*Q*.

Сделаем необходимые расчёты и запишем все данные в табл.

Таблица

Определение издержек производства

Q	*TC*	*FC*	*VC*	*MC*	*ATC*	*AFC*	*AVC*
0	60	60	0	–	–	–	–
1	100	60	40	40	100,0	60	40,0
2	130	60	70	30	65,0	30	35,0
3	155	60	95	25	51,7	20	31,7
4	190	60	130	45	47,5	15	32,5
5	245	60	185	55	49,0	12	37,0
6	335	60	275	90	55,8	10	45,8

Задача 5. Предприятие находится в условиях совершенной конкуренции. Цена продукции, создаваемой фирмой, установилась на уровне 10 руб. Зависимость валовых издержек от выпуска продукции представлена в таблице. Какой объем производства выберет предприятие, максимизирующее прибыль?

Таблица

Зависимость валовых издержек от выпуска продукции

Выпуск продукции	10	11	12	13	14	15
Валовые издержки	80	86	93	102	112	125

Решение. Конкурентное предприятие постоянно старается пребывать в состоянии равновесия, которому соответствует оптимальный объем производства, обеспечивающий максимальную экономическую прибыль или минимальные убытки. Экономическая прибыль (убытки) = *TR* – *TC*. Если *TR* > *TC*, то главной целью предприятия является максимизация экономической прибыли, если *TR* < *TC*, то минимизация убытков.

Условием равновесия предприятия является равенство предельных издержек и предельного дохода, т. е. *MC* = *MR*. В условиях совершенной конкуренции *MR* = *P*. Поэтому для решения задачи будем учитывать условие: *P* = *MR*.

Определим предельные издержки по формуле *MC* = Δ*TC*/Δ*Q*, где *Q* – объем выпуска, *TC* – валовые издержки. Запишем полученные данные в таблице

Таблица

Зависимость предельных издержек от выпуска продукции

Выпуск продукции	10	11	12	13	14	15
Предельные издержки	–	6	7	9	10	12

Таким образом, объем производства, который выберет предприятие, максимизирующее прибыль, равен 14 ед., так как при данном объеме достигается равенство цены продукции и предельных издержек.

Тема 2.4. Поведение предприятия в условиях различных рыночных структур

Предприятие в условиях совершенной конкуренции

1. Предприятие находится в условиях совершенной конкуренции. Цена установилась на уровне 10 руб. Зависимость общих затрат от выпуска продукции представлена в таблице

Таблица

Зависимость общих затрат от выпуска продукции

Q	*TC*
10	80
11	86
12	93
13	102
14	113
15	125

Какой объем производства выберет это предприятие, если оно максимизирует прибыль?

2. Заполните пустые ячейки таблицы. Определите:

а) какой объем производства обеспечивает конкурентному предприятию максимальную экономическую прибыль;

б) не обнаруживает ли динамика экономических показателей развития данного предприятия действие закона убывающей отдачи;

в) при каком соотношении *MR* и *MC* данное предприятие примет решение о прекращении наращивания объемов производства.

Таблица

Определение оптимального объема производства

Q	*P*	*TR*	*TC*	*TR – TC*	*MR*	*MC*
0	40		50			
1	40		100			
2	40		128			
3	40		148			
4	40		162			
5	40		180			
6	40		200			
7	40		222			
8	40		260			
9	40		305			
10	40		360			
11	40		425			

3. Кривая долгосрочных средних общих издержек фирмы (*LATC*), функционирующей в некоторой отрасли, имеет следующий вид:

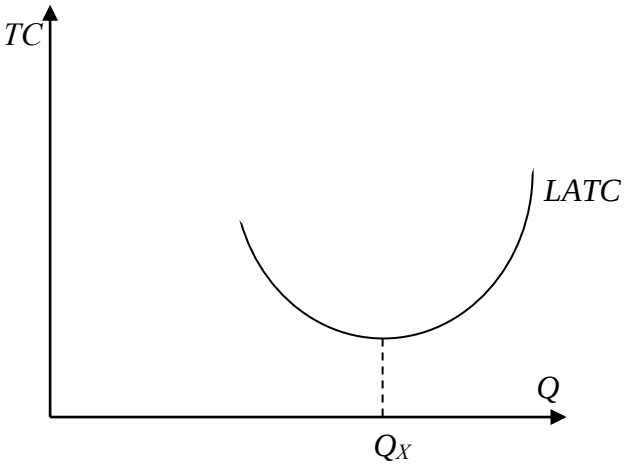

Рис. Кривая долгосрочных средних общих издержек фирмы

и задана функцией $LATC = Q^2 - 4Q + 14$, где Q – количество продукции. Каждая единица продукции в краткосрочном периоде реализуется по цене 20 ден. ед.

Задание 1. Выберите из предложенных ниже вариантов один правильный ответ и вставьте в предложение.

Фирмы, работающие на таком рынке, функционируют в условиях _____ .

Варианты: совершенной конкуренции; монополистической конкуренции; олигополии; монополии.

Задание 2. Выберите из предложенных ниже вариантов не менее двух правильных ответов и вставьте в предложение.

Форма кривой долгосрочных средневаловых издержек определяется _____ и до точки Q_X иллюстрирует действие_____ .

Варианты: эффекта масштаба производства; отрицательного эффекта масштаба производства; закона убывающей отдачи; положительного эффекта масштаба производства.

Задание 3. Решите задачу.

Цена в долгосрочном периоде установится на уровне _____ ден. ед.

4. Фирма, функционирующая на рынке совершенной конкуренции, выпекает 4 млн буханок хлеба в месяц. Если средние переменные издержки составляют 2,5 руб., а средние постоянные издержки – 0,5 руб., то какую прибыль фирма получит за месяц при цене 3,5 руб. за буханку?

Предприятие в условиях несовершенной конкуренции

5. Функция спроса монополиста имеет вид $P = 40 - 4Q$, а функция совокупных издержек $TC = 5Q^2 + 4Q + 750$. Определите объем производства (в тыс. ед.) фирмы в условиях краткосрочного равновесия.

6. Спрос на продукцию монополизированной отрасли описывается функцией $Q = 200 - P$, а восходящий отрезок кривой предельных издержек выражен функцией $MC = 5Q - 10$. При какой цене монополист обеспечит себе максимальную экономическую прибыль?

7. Функция рыночного спроса имеет вид $P = 42 - Q$, а функция совокупных издержек фирмы $TC = Q^2 + 2Q + 35$. Определите оптимальный объем производства и цену в условиях совершенной конкуренции и чистой монополии.

8. Предприятие-монополист, у которого постоянные издержки равны 7500 тыс. руб., запланировало на следующий год следующие показатели:

Таблица

Показатели предприятия-монополиста

P, руб./шт.	400	375	350	325	300
Q, тыс. шт.	40	50	70	95	105
TC, тыс. руб.	17500	19700	22800	26000	28000

Определите наиболее выгодные для предприятия *P* и *Q* с помощью двух методов: сопоставление *TR* и *TC*, сопоставление *MR* и *MC*. Дайте графическую иллюстрацию полученным результатам.

9. Функция спроса на продукцию монополиста имеет вид $P = 14 – 5Q$, а функция совокупных издержек – $TC = 2Q^2 + 80$. Определите коэффициент рыночной власти данной фирмы.

10. Среди участников отраслевого рынка представлены 4 компании, которые занимают следующие доли: 10, 20, 32 и 38 %. Определите индекс концентрации данной отрасли.

Примеры решения типовых задач

1. Если общие издержки производства описаны в таблице, то какой объем производства выберет фирма в условиях совершенной конкуренции при сложившейся цене одной ед. в 60 руб. и размере постоянных издержек 60 руб.?

Таблица

Зависимость общих затрат от выпуска продукции

Q	1	2	3	4	5	6
TC	100	130	170	222	281	351

Решение. Заполним таблицу данными о предельных издержках, рассчитав их по формуле $MC = \Delta TC / \Delta Q$.

Таблица

Зависимость общих и предельных затрат от выпуска продукции

Q	1	2	3	4	5	6
TC	100	130	170	222	281	351
MC	40	30	40	52	59	70

Фирма – совершенный конкурент – выберет такой объем производства, при котором предельные издержки не превышают цену (равны или чуть ниже ее уровня). Отсюда находим объем производства: он равен 5 ед. Выручка составит 300 руб. = 5 ед. · 60 руб., а затраты 281 руб. Отсюда прибыль равна 19 руб.

2. На рынке в условиях совершенной конкуренции действуют 10 фирм, общие издержки которых описываются одинаковой функцией $TC = Q^2 – – 10Q + 35$. Рыночный спрос задан функцией $Q = 110 – P$. Найти равновесную цену (P^*) и объем производства (Q^*) для каждой из этих фирм.

Решение. Определим предельные издержки как первую производную общих издержек: $MC = 2Q – 10$. Учитывая, что $MC = P$, рассчитаем индивидуальное предложение каждой из фирм: $P = 2Q – 10$; $Q = 0{,}5P + 5$. Рыночное предложение: $Q = 10\ (0{,}5P + 5) = 5P + 50$. Условием равновесия является равенство спроса и предложения: $110 – P = 5P + 50$; $P^* = 10$; $Q^* = 100$; объем производства отдельной фирмы $Q = 100/10 = 10$.

3. Функция спроса монополиста имеет вид $P = 50 – 10Q$, а функция совокупных издержек $TC = 5Q^2 + 20Q + 5$. Определите объем производства, обеспечивающий фирме максимальную прибыль.

Решение. Поскольку условием максимизации прибыли является равенство предельных издержек и предельных доходов, определим их величину и приравняем друг к другу.

Предельные издержки выводятся из функции совокупных издержек: $MC = TC`(Q) = 10Q + 20$.

Предельные доходы выводятся из функции совокупных доходов и функции спроса: $TR = P \cdot Q = (50 – 10Q)\ Q = 50Q – 10Q^2$; $MR = TR`(Q) = 50 – \quad –20Q$.

Приравняем полученные функции предельных издержек и предельных доходов и определим величину оптимального объема производства: $10Q + 20 = = 50 – 20Q$; $30Q = 30$; $Q^* = 1$ тыс. ед.

Оптимальная цена выводится из функции спроса:

$$P = 50 – 10Q = 50 – 10 \cdot 1; P^* = 40 \text{ руб.}$$

4. Функция спроса монополиста имеет вид $P = 5000 – 17Q$, функция совокупных издержек – $TC = 75000 + 200Q – 17Q^2 + Q^3$. Определить: объем производства, обеспечивающий фирме максимальную прибыль; оптимальную рыночную цену; величину совокупной прибыли.

Решение. Условием максимизации прибыли является $MC = MR$. Найдем MC и MR из данных уравнений:

1. $TR = PQ = (5000 – 17Q)\ Q = 5000Q – 17Q^2$.

$MR = (TR)' = dTR/dQ = 5000 – 34Q$.

2. $MC = (TC)' = dTC/dQ = 200 – 34Q + 3Q^2$.

3. $MC = MR$; $200 – 34Q + 3Q^2 = 5000 – 34Q$; $3Q^2 = 4800$; $Q^* = 40$.

Оптимальный объем производства равен 40. Оптимальная рыночная цена находится путем подстановки оптимального объема производства (Q^*) в функцию спроса: $P = 5000 – 17Q$; $P = 5000 – 17 \cdot 40 = 4320$ руб.

Совокупная прибыль может быть найдена как разница между TC и TR при $Q^* = 40$. Прибыль = $TR – TC$ = 52000 руб.

2. На рынке кондитерских изделий России конкурируют российские и зарубежные производители. Доля рынка представлена в таблице.

Таблица

Российские и зарубежные производители на рынке кондитерских изделий России

Компания	Доля рынка по стоимости, в %
Nestle	25,2
Объединенные кондитеры, в т. ч.	18,0
кондитерский концерн «Бабаевский»	8,4
фабрика «Красный октябрь»	6,0
фабрика «Рот Фронт»	3,6
Kraft Foods	12,9
Mars	11,2

Среди участников рынка шоколадной продукции важное место занимает кондитерский холдинг «Объединенные кондитеры», созданный в 2005 году. Индекс концентрации крупнейших иностранных корпораций, производящих кондитерские изделия, на российском рынке составляет более _____ %. (Ответ запишите с точностью до десятых).

Решение. Степень концентрации (индекс) рассчитывается как сумма рыночных долей крупнейших продавцов, действующих на рынке данного товара: $I = \sum S_i$, где S – рыночная доля производства (продаж) каждого предприятия отрасли. Из табл. 29 видно, что *Nestle, Kraft Foods, Mars* производят более 10 % каждая. Их суммарная доля составит: $I = 25{,}2 + 12{,}9 + 11{,}2 = 49{,}3$.

Раздел 3. МАКРОЭКОНОМИКА

Тема 3.1. Национальная экономика: цели и результаты развития

Система национальных счетов и её показатели

1. При производстве автомобилей на сумму 3,5 млн руб. фирма использовала полуфабрикаты на сумму 1 млн руб., выплатила рабочим заработную плату в размере 2 млн руб. Кроме того, она зачислила в амортизационный фонд 300 тыс. руб. Чему равна добавленная стоимость?

2. Производство одного трикотажного изделия проходит несколько этапов и на каждом этапе имеет свою стоимость: 1) овцеводческая ферма – 50 ден. ед.; 2) шерстеперерабатывающая фабрика – 100 ден. ед.; 3) трикотажное ателье – 200 ден. ед.; 4) предприятие оптовой торговли – 250 ден. ед.; 5) предприятие розничной торговли – 350 ден. ед. Найдите: стоимость конечного продукта, суммарную добавленную стоимость, величину исключаемого повторного счёта при расчёте ВВП.

3. Предположим, что продажные цены материалов и продукции для производства шерстяного костюма составили: шерсть – 60 ден. ед., шерстяная ткань – 100 ден. ед., костюм (цена производителя) – 125 ден. ед., костюм (оптовая цена) – 175 ден. ед., костюм (розничная цена) – 250 ден. ед. Найдите: стоимость конечного продукта, суммарную добавленную стоимость, величину исключаемого повторного счёта при расчёте ВВП.

4. На основании имеющихся статей расходов и доходов страны определите валовой национальный продукт по расходам, чистый национальный продукт, национальный доход, личный доход.

Показатели	Значения, млрд руб.
1. Государственные закупки товаров и услуг	70
2. Конечное потребление населения	220
3. Доходы от собственности	30
4. Чистый экспорт	34
5. Амортизационные отчисления	25
6. Дивиденды	10
7. Заработная плата наемных работников	200
8. Косвенные налоги на бизнес	15
9. Чистые внутренние инвестиции	28
10. Трансфертные выплаты	10
11. Налоги на доходы корпораций	28
12. Проценты на вложенный капитал	12
13. Прибыли корпораций	60
14. Рента	15

5. Определите личный располагаемый доход при наличии следующих данных (в ден. ед.): национальный доход – 3000, взносы на социальные нужды – 400, налоги на прибыль корпораций – 140, нераспределенная прибыль – 60, трансфертные платежи – 180, дивиденды – 40, подоходный налог – 20, налог на имущество физических лиц – 15.

6. Определите ВВП исходя из следующих данных (в ден. ед.): личные потребительские расходы – 300, зарплата наемных работников – 220, амортизация – 20, чистый экспорт – 15, прибыли корпораций – 55, госзакупки товаров и услуг – 60, чистые инвестиции – 28.

7. Определите чистый валовой продукт исходя из следующих данных (в ден. ед.): зарплата наемных работников – 300, арендная плата – 10, процент – 20, доход от собственности – 200, прибыль корпораций – 70, косвенные налоги – 16, амортизация – 13.

8. Известны следующие данные (в ден. ед.): ВНП – 5000, потребительские расходы – 3200, государственные расходы – 900, экспорт – 350, чистый экспорт – 80, амортизация – 150, косвенные налоги – 150. Найти: валовые инвестиции, величину импорта, чистый национальный продукт, национальный доход.

9. Известны следующие данные (в ден. ед.): государственные закупки – 57, личные потребительские расходы – 1810, экспорт – 367, импорт – 338, валовые инвестиции – 437, амортизация – 307, зарплата – 1442, рента – 33, процент на капитал – 201, косвенные налоги – 275, чистый факторный доход – 25. Найти валовой национальный продукт (ВНП).

10. Определите чистый национальный продукт (ЧНП) исходя из следующих данных: личные потребительские расходы – 255, зарплата наемных работников – 230, амортизация – 22, чистый экспорт – 5, прибыли корпораций – 56, госзакупки товаров и услуг – 70, чистые инвестиции – 38, трансферты – 15, чистый факторный доход – 3.

11. Известны следующие данные (в ден. ед.): государственные расходы – 70; потребительские расходы – 200; экспорт – 40; импорт – 30; валовые инвестиции – 100; амортизация – 30; зарплата – 170; рента – 50; процент на капитал – 80; косвенные налоги – 40; чистый факторный доход – 10. Найти чистый национальный продукт (ЧНП).

12. ВВП страны равен 4000 ден. ед., потребление – 2500, инвестиции – 400, государственные расходы – 1200, экспорт – 200. Чему равна величина импорта?

13. ВВП страны равен 5000 ден. ед., потребительские расходы – 3200, государственные расходы – 900, чистый экспорт – 80. Рассчитайте величину валовых инвестиций.

Индексы цен

14. Если номинальный ВВП страны за 2010 год составил 5 млрд ден. ед., а дефлятор ВВП в 2010 году равен 1,05, то реальный ВВП составил _____ млрд ден. ед.

15. Если номинальный ВВП страны за 2010 год равен 64 млрд ден. ед., а темп инфляции в 2010 году – 28 %, то реальный ВВП составил _____ млрд ден. ед.

16. В 1990 году номинальный ВВП составил 300 млрд долл. Через год дефлятор ВВП увеличился в 1,2 раза, а реальный ВВП вырос на 10 %. Определите номинальный ВВП в 1991 году, если 1990 год – базовый.

17. Предположим, что номинальный ВВП увеличился с 500 до 600 млрд долл., а дефлятор ВВП – со 125 до 150 %. Чему равна величина реального ВВП?

18. Допустим, что в экономике производится и потребляется три товара. Определите индекс потребительских цен в 2006 году, если 2005 год – базисный.

Товар	2005 год		2006 год	
	объем выпуска	цена	объем выпуска	цена
А	1500	4	1200	8
Б	1200	6	0	10
В	1200	10	1500	6

19. В экономике производятся только три товара: груши, гитары и гетры. Рассчитайте реальный ВВП и дефлятор ВВП в 2003 году, приняв за базовый 2002 год.

Товар	2002 год		2003 год	
	объем выпуска	цена	объем выпуска	цена
Груши	3	20	3	25
Гитары	35	6	40	5
Гетры	14	10	15	8

20. В стране производится только два товара: чай и кофе. Подсчитайте индекс Фишера 2003 года, приняв за базовый 2002 год.

Товар	2002 год		2003 год	
	объем выпуска	цена	объем выпуска	цена
Чай	1100	9	1000	6
Кофе	1200	4	1500	10

21. Рассчитайте дефлятор ВВП, если были произведены огурцы, помидоры и кабачки в количестве 100, 75 и 50 т соответственно и проданы по цене 100, 150 и 75 ден. ед. за 1 кг. В предыдущем году цены были: 60, 90 и 80 ден. ед. за 1 кг соответственно.

Межотраслевой баланс

22. Пусть по экономике страны, которая состоит только из трех отраслей, для отчетного года построен межотраслевой баланс и рассчитаны коэффициенты прямых затрат. Определить конечный спрос на продукцию трех отраслей.

Отрасль экономики	Коэффициенты прямых затрат продукции *i-й* отрасли на единицу продукции *j*-й отрасли (a_{ij})			Конечный спрос (y_{ij})	Выпуск (x_{ij})
	отрасль 1	отрасль 2	отрасль 3		
1	a_{11}=0,250	a_{12}=0,400	a_{13}=0,083	y_1= ?	x_1 =140
2	a_{21}=0,140	a_{22}=0,120	a_{23}=0,100	y_2= ?	x_2 =110
3	a_{31}=0,800	a_{32}=0,600	a_{33}=0,133	y_3= ?	x_3=420

23. Пусть по экономике страны, которая состоит только из двух отраслей, для отчетного года построен межотраслевой баланс и рассчитаны коэффициенты прямых затрат. Определить конечный спрос на продукцию двух отраслей.

Отрасль экономики	Коэффициенты прямых затрат продукции *i-й* отрасли на единицу продукции *j*-й отрасли (a_{ij})		Конечный спрос (y_{ij})	Выпуск (x_{ij})
	отрасль 1	отрасль 2		
1	a_{11}=0,2	a_{12}=0,3	y_1= ?	x_1 =476
2	a_{21}=0,5	a_{22}=0,5	y_2= ?	x_2 = 836

24. В экономике, состоящей из трех отраслей, технология производства характеризуется коэффициентами прямых затрат a_{ij}, представленными в таблице. При полном использовании производственных мощностей отрасль I может произвести 717,51; отрасль II – 1338,98; отрасль III – 1389,83 ед. продукции. Каков должен быть спрос на конечную продукцию этих отраслей, чтобы их производственные мощности использовались полностью?

Отрасль	I	II	III
I	0,1	0,2	0,2
II	0,3	0,2	0,4
III	0,3	0,4	0,1

Примеры решения типовых задач

1. Предположим, что имеется четырехстадийное производство, конечный продукт которого –1 кг хлеба: 1-я стадия – агропитомник продает агрофирме выращенные семена пшеницы и удобрения для производства зерна за 10 ден. ед.; 2-я стадия – агрофирма производит зерно, затрачивая при этом 60 ден. ед., и продает его за 70 ден. ед.; 3-я стадия – мельница покупает у агрофирмы зерно, производит муку, затратив 30 ден. ед., ипродает ее пекарне за 100 ден. ед.; 4-я стадия – пекарня выпекает хлеб, прибавив к стоимости муки 50 ден. ед., и продает его магазину за 150 ден. ед. Магазин, в свою очередь, продает 1 кг хлеба населению за 170 ден. ед. Найдите: стоимость конечного продукта, суммарную добавленную стоимость, величину исключаемого повторного счёта при расчёте ВВП.

Решение. В качестве конечного продукта в данном случае выступает 1 кг хлеба, который приобретают потребители и используют его по назначению – употребляют в пищу. Его стоимость – 170 ден. ед.

Суммарная добавленная стоимость равна стоимости конечного продукта. Порядок её формирования представлен ниже.

Стадия производства и реализации продукции	Стоимость продукции или сырья, ден. ед.	Добавленная стоимость, ден. ед.

1. Выращивание семян пшеницы и производство удобрений	10	10 – 0 = 10
2. Производство зерна	70	70 – 10 = 60
3. Помол муки	100	100 – 70 = 30
4. Выпекание хлеба и оптовая продажа	150	150 – 100 = 50
5. Розничная продажа	170	170 – 150 = 20
Всего	500	170

Величина исключаемого повторного счёта при расчёте ВВП равна сумме стоимостей промежуточной продукции – продукции, по отношению к которой цикл производства не завершён или она подлежит перепродаже: 10 + 70 + 100 + + 150 = 330 ден. ед.

2. Дано (в млрд руб.): личные потребительские расходы – 245; трансфертные платежи – 12; арендная плата – 14; амортизация – 27; взносы на социальные нужды – 20; проценты – 13; доход от собственности – 31; дивиденды – 16; чистый экспорт – 3; заработная плата наемных работников – 221; косвенные налоги на бизнес – 18; индивидуальные налоги – 26; нераспределенная прибыль корпораций – 21; прибыль корпораций – 56; налог на прибыль корпораций – 13; чистые инвестиции – 33; государственные закупки товаров и услуг – 72; чистый факторный доход – 4. Необходимо рассчитать: ВВП (по расходам и по доходам), ВНП, ЧНП, НД, ЛД, ЛРД.

Решение. Вначале рассчитаем ВВП с использованием метода по расходам по следующей формуле:

$$GIP = C + I_g + G + X_n,$$

где*C* – личные потребительские расходы (потребление), ден. ед.;

I_g – валовые инвестиции в экономику (инвестиции-брутто), ден. ед.; $I_g = I_n + I_r$;

I_n – чистые инвестиции (инвестиции-нетто), ден. ед.;

I_r– инвестиции замещения (направляются на обновление устаревших и изношенных основных фондов; финансируются за счёт амортизационных отчислений: $I_r = D$), ден. ед.;

D– амортизационные отчисления (амортизация), ден. ед.;

G– государственныезакупки товаров и услуг и др., ден. ед.;

X_n – чистый экспорт, ден. ед.; $X_n = X – Z$;

X – экспорт, ден. ед.;

Z – импорт, ден. ед.

Итак, *GIP* =245 + (33 + 27) + 72 + 3 = 380 млрд руб.

Рассчитаем ВВП с использованием метода по доходам по следующей формуле:

$$GIP = W + R + r + P + D + T_{\text{ind}},$$

где *W*– заработная плата наемных работников и надбавки к ней, ден. ед.;

R– рентные доходы, получаемые домохозяйствами в результате сдачи в аренду имущества (арендная плата), ден. ед.;

r– процент на ссудный капитал, ден. ед.;

P – доходы от собственности и прибыль корпораций, ден. ед.;

D– амортизационные отчисления, ден. ед.;

T_{ind} – косвенные налоги (налог на добавленную стоимость, акцизы, таможенные пошлины), ден. ед.

GIP =221 + 14 + 13 + (31 + 56) + 27 + 18 = 380 млрд руб.

Валовой национальный продукт (ВНП) определяется по формуле

$$GNP = GIP + NFP,$$

где *NFP* – чистый факторный доход, ден. ед.

GNP = 380 + 4 = 384 млрд руб.

Чистый национальный продукт (ЧНП) определяется по формуле

$$NNP = GNP – D,$$

NNP =384 – 27 = 357 млрд руб.

Национальный доход (НД) определяется по формуле

$$NI = NNP - T_{ind},$$

NI = 357 – 18 = 339 млрдруб.

Личный доход (ЛД, *PI*) рассчитывается следующим образом:

ЛД = национальный доход – взносы на социальные нужды – налог на прибыль корпораций – нераспределенная прибыль корпораций + дивиденды + трансфертные платежи.

PI = 339 – 20 – 13 – 21 + 16 + 12 = 313 млрд руб.

Личный располагаемый доход (ЛРД, *DI*) рассчитывается следующим образом:

ЛРД = ЛД – индивидуальные налоги (подоходный налог с физических лиц, налог на имущество физических лиц).

DI =313 – 26 = 287 млрд руб.

3. Допустим, что в экономике производится и потребляется три товара. Определите индекс Фишера в 2006 году, если 2005 год – базисный.

Товар	2005 год		2006 год	
	объем выпуска	цена	объем выпуска	цена
А	2000	10	1100	11
Б	1500	2	1200	10
В	1200	10	1500	6

Решение. Индекс Фишера – индекс, представляющий собой среднегеометрическое значение из индексов Ласпейреса и Пааше: $I_F = \sqrt{I_L \cdot I_P}$.

Индекс Ласпейреса – индекс, где в качестве весов представлен неизменный набор благ (потребительская корзина), определяется по формуле

$$I_L = \sum(p^i_1 \cdot q^i_0)/\sum(p^i_0 \cdot q^i_0),$$

гдеq^i_0 – количество блага *i*-го вида в базисном году;

p^i_0– цена блага *i*-го вида в базисном году;

p^i_1– цена блага *i*-го вида в текущем году.

I_L = (11 · 2000 + 10 · 1500 + 6 · 1200) / (10 · 2000 + 2 · 1500 + 10 х х 1200) = 1,263, или 126,3 %.

Индекс Пааше – индекс цен, где в качестве весов берутся количества благ, созданных в текущем году (изменяющийся набор благ), определяется по формуле

$$I_P=\sum(p^i_1 \cdot q^i_1)/\sum(p^i_0 \cdot q^i_1),$$

где q^i_1–количество блага *i*-го вида в текущем году.

I_P = (11 · 1100 + 10 · 1200 + 6 · 1500) / (10 · 1100 + 2 · 1200 + 10 хх1500) = 1,165,или 116,5 %.

$I_F = \sqrt{1{,}263 \cdot 1{,}165} = 1{,}213$, или 121,3 %.

4. Пусть по экономике страны, которая состоит только из двух отраслей, для отчетного года построен межотраслевой баланс и рассчитаны коэффициенты прямых затрат. Определить конечный спрос на продукцию двух отраслей.

Отрасль экономики	Коэффициенты прямых затрат продукции *i*-й отрасли на единицу продукции *j*-й отрасли (a_{ij})		Конечный спрос (y_i)	Выпуск (x_i)
	отрасль 1	отрасль 2		
1	a_{11}=0,2	a_{12}=0,3	y_1= ?	x_1 =440
2	a_{21}=0,5	a_{22}=0,5	y_2= ?	x_2 =840

Решение. Межотраслевой баланс, построенный с использованием модели «затраты – выпуск», характеризуется следующей системой уравнений:

$$\begin{cases} x_1 = a_{11} \cdot x_1 + a_{12} \cdot x_2 + y_1 \\ x_2 = a_{21} \cdot x_1 + a_{22} \cdot x_2 + y_2, \end{cases}$$

гдеx_i – количество продукции i-й отрасли, ед.;
y_i – количество конечной продукции i-й отрасли, ед.

Отсюда$y_1 = x_1 - a_{11} \cdot x_1 - a_{12} \cdot x_2$,

$y_2 = x_2 - a_{21} \cdot x_1 - a_{22} \cdot x_2$.

Итак, $y_1 = 440 - 0{,}2 \cdot 440 - 0{,}3 \cdot 840 = 100$ ед.;

$y_2 = 840 - 0{,}5 \cdot 440 - 0{,}5 \cdot 840 = 200$ ед.

Тема 3.2. Макроэкономическое равновесие. Потребление, сбережения и инвестиции

Модель AD-AS

1. В классической интерпретации модели *AD-AS* потенциальный ВВП равен 1200. В базисном году прямая совокупного спроса описывалась функцией: $Y = 1800 - 3P$, в текущем году: $Y = 1500 - 3P$, где P – уровень цен, %. На сколько изменился уровень цен в текущем году по сравнению с базисным при учёте эффекта храповика.

2. В кейнсианской интерпретации модели *AD-AS* уровень цен зафиксирован на уровне 130 %. В базисном году прямая совокупного спроса описывалась функцией: $Y = 1400 - 2P$, в текущем году: $Y = 1600 - 2P$. Как поменялся фактический ВВП в текущем году по сравнению с базисным? Решите задачу аналитическим и графическим методами.

3. Совокупное предложение характеризуется данными, представленными ниже.

Уровень цен	250	225	200	175	150	125	125	125
Реальный ВВП	2000	2000	1900	1700	1400	1000	500	0

Совокупный спрос представлен тремя вариантами.

Уровень цен		250	225	200	175	150	125	100
Реальный ВВП	I	1400	1500	1600	1700	1800	1900	2000
	II	1900	2000	2100	2200	2300	2400	2500
	III	400	500	600	700	800	900	1000

Постройте график совокупного предложения и графики совокупного спроса, соответствующие трем вариантам. Определите равновесный объем ВВП и равновесный уровень цен для каждого из трех вариантов. Дайте их характеристику.

Модель Кейнса

4. Если при увеличении личного располагаемого дохода с 400 до 800 млн руб. сбережения домохозяйств увеличились с 40 до 160 млн руб., то на сколько процентов увеличилась средняя склонность к сбережению?

5. Линейные уравнения для графиков потребления и сбережения имеют следующую общую форму: $C = a + b \cdot Y$, $S = -a + (1 - b)\,Y$.

А. Постройте графики потребления и сбережений, используя данные таблицы:

Y, ден. ед.	0	100	200	300	400
C, ден. ед.	80	140	200	260	320

Б. Составьте уравнение потребления и сбережений. Определите равновесный уровень национального дохода для условий односекторной экономики.

В. Предположим, что объем сбережений при данном уровне Y падает на 20 ден. ед., а величины b, $(1 – b)$ остаются неизменными. Составьте уравнение потребления и сбережений с новыми числовыми значениями и найдите фактор, который мог бы вызвать это изменение.Определите новый равновесный уровень национального дохода.

Г. Определите мультипликатор личных потребительских расходов.

6. Функция потребления имеет вид: $C = 100 + 0{,}8Y$.

а) рассчитайте потребительские расходы (потребление) и сбережения при данных значениях дохода:

Доход	Потребление	Сбережение
600		
800		
1000		
1200		
1400		

б) постройте графики потребления и сбережений;

в) определите предельную склонность к потреблению и предельную склонность к сбережению;

г) определите равновесный уровень национального дохода;

д) рассчитайте мультипликатор личных потребительских расходов.

7. Увеличение национального дохода на 10 млрд долл. произошло в результате первоначальных инвестиций некой величины. Если *MPS* равна 0,2, то каков был размер этих первоначальных инвестиций?

8. В базовом году ВВП составил 2400 ден. ед., в текущем году – 2200 ден. ед. Снижение ВВП связано с уменьшением инвестиций на 40 ден. ед. при неизменности прочих компонентов совокупных расходов. Чему равна предельная склонность к сбережению?

9. Если функция сбережений описывается формулой: $S = – 30 + + 0{,}1Y$, а автономные инвестиции равны 125 ден. ед., то каков будет равновесный уровень национального дохода в условиях двухсекторной экономики?

10. В экономике страны функция инвестиций определяется уравнением: $I = 40 + 0{,}4Y$, а функция сбережений – уравнением: $S = – 20 + 0{,}6Y$. Определите равновесный уровень национального дохода.

11. Инвестиционный спрос в стране описывается функцией: $I = 1000 – 5000r$, где rизмеряется в дол. ед. Функция потребления имеет вид: $C = 100 + 0{,}7Y$. Процентная ставка равна 10 %. Найти: а) объем инвестиций; б) равновесный уровень национального дохода.

12. Если реальный ВВП увеличился с 466 до 490 млрд ден. ед., расходы домашних хозяйств возросли на 10 млрд ден. ед. и инвестиционные расходы возросли на 6 млрд ден. ед., то чему равна величина мультипликатора инвестиционных расходов.

13. Реальный национальный доход изменился с 600 до 760 млрд. ден. ед., предельная склонность к потреблению равна 0,7, потребительские расходы базового периода равны 360 млрд ден. ед. Чему равна средняя склонность к потреблению отчетного года?

14. Если предельная склонность к сбережению равна 0,3, средняя склонность к сбережению в базовом периоде – 0,4, потребительские расходы изменились с 400 до 472 млрд. ден. ед., то чему равен реальный национальный доход в текущем периоде?

15. Если мультипликатор равен 5, то чему равна предельная склонность к потреблению?

16. Если уравнение потребления имеет вид $C = 200 + 0{,}8Y$, то при увеличении автономных инвестиций на 30 млрд ден. ед. равновесный ВВП увеличится на _____ млрд ден. ед.

17. Функция потребления задана формулой: $C = 100 + 0{,}2Y$. Определите величину равновесного национального дохода для односекторной экономики страны.

18. Если функция сбережений описывается формулой: $S = -40 + +0{,}2Y$, а инвестиции равны 100 ден. ед., то какова будет величина равновесного национального дохода в условиях двухсекторной экономики страны?

19. Сбережения в экономике описываются следующей функцией: $S = -90 + 0{,}4Y$, $I = 40$. Чему равен совокупный доход в условиях равновесия двухсекторной экономики?

20. Потребление в экономике описывается следующей функцией: $C = 90 + 0{,}8Y$, инвестиции равны 60 ден. ед. Чему равен совокупный доход в условиях равновесия двухсекторной экономики?

21. Инвестиционный спрос в стране описывается функцией: $I = 530 - 20r$, где r – процентная ставка, %. Функция потребления имеет вид: $C = 30 + 0{,}7Y$. Реальная процентная ставка равна 10 %. Найти величину равновесного национального дохода.

22. Функция сбережения задана формулой: $S = -80 + 0{,}2Y$. Инвестиции равны 90 ден. ед, государственные закупки товаров и услуг – 40, экспорт – 30, импорт – 20. Определите величину равновесного национального дохода для односекторной, двухсекторной, трехсекторной и четырехсекторной экономики страны; покажите графически.

23. Заполните таблицу и сделайте соответствующие выводы.

Y	C	S	ΔY	ΔC	ΔS	MPC	MPS
1000		0					
1100		10					
1200		30					
1300		60					
1400		110					

Примеры решения типовых задач

1. В классической интерпретации модели *AD-AS* потенциальный ВВП равен 2000 ден. ед. В базовом году прямая совокупного спроса описывалась функцией: $Y = 2200 - 2P$, в текущем году: $Y = 2400 - 2P$, где P – уровень цен, %. Как поменялся уровень цен в текущем году по сравнению с базисным? Решите задачу аналитическим и графическим методами.

Решение. В классической интерпретации модели *AD-AS*кривая совокупного предложения выглядит как вертикальная прямая, проводимая на уровне потенциального ВВП ($Y` = 2000$ ден. ед.). В данной ситуации увеличение совокупного спроса приводит к росту цен.

Находим уровень цен в базовом году, приравнивая совокупный спрос и совокупное предложение ($AD = AS$): $2000 = 2200 - 2P$, $P = 100$ %. Подобным образом определяем уровень цен в текущем году: $2000 = 2400 - 2P$, $P = 200$ %. Таким образом, уровень цен вырос на 100 %, или в 2 раза.

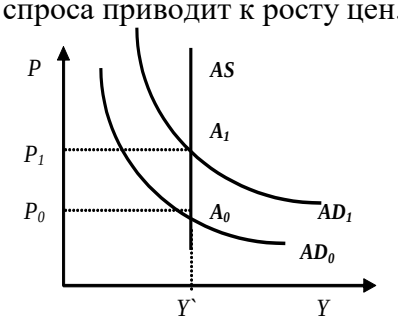

2. В кейнсианской интерпретации модели *AD-AS* уровень цен зафиксирован на уровне 150 %. В базовом году прямая совокупного спроса описывалась функцией: $Y = 2100 - 2P$, в текущем году: $Y = 2200 - 2P$, где P – уровень цен, %. Как поменялся реальный ВВП в текущем году по сравнению с базисным? Решите задачу аналитическим и графическим методами.

Решение. В кейнсианской интерпретации модели *AD-AS*кривая совокупного предложения выглядит как горизонтальная прямая, проводимая на уровне фиксированного индекса цен ($P` = 150$ %). В данной ситуации изменение совокупного спроса не влияет на уровень цен, но приводит к изменению реального ВВП.

Находим реальный ВВП в базовом году, подставляя в уравнение совокупного спроса фиксированное значение индекса цен: $Y = 2100 – 2 \times 150 = 1800$ ден. ед. Подобным образом определяем реальный ВВП в текущем году: $Y = 2200 – 2 \cdot 150 = 1900$ ден. ед. Таким образом, реальный ВВП вырос на 100 ден. ед.

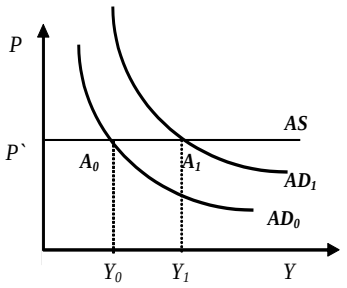

3. Доход домохозяйства после уплаты налогов возрос по сравнению с прошлым годом с 200 до 220 млрд ден. ед., при этом потребление увеличилось на 15 млрд ден. ед. Определите предельную склонность к сбережению и предельную склонность к потреблению.

Решение. Предельная склонность к потреблению (*MPC*) – это часть прироста дохода, которая потребляется. *MPC*определяется по следующей формуле:

$$MPC = \Delta C / \Delta Y,$$

где ΔC – прирост потребления, ден. ед.;

ΔY – прирост дохода, ден. ед.

Предельная склонность к сбережению (*MPS*) – это часть прироста дохода, которая сберегается. *MPS* определяется по следующей формуле:

$$MPS = \Delta S / \Delta Y,$$

где ΔS – прирост сбережений, ден. ед.

Так как $C + S = Y$, то$\Delta C + \Delta S = \Delta Y$, $\Delta C / \Delta Y + \Delta S / \Delta Y = 1$, $MPC + MPS$=1.Отсюда, $MPS = 1 – MPC$.

Используя выше представленные формулы, рассчитаем необходимые показатели: $MPC = 15 / (220 – 200) = 0{,}75$; $MPS = 1 – 0{,}75 = 0{,}25$.

4. Каков должен быть прирост инвестиций при $MPS = 0{,}5$, чтобы обеспечить прирост дохода в 4000 ден. единиц? В 2000 ден. единиц?

Решение. Инвестиционный мультипликатор указывает на то, что если происходит приращение общей суммы инвестиций (осуществляются автономные инвестиции), то национальный доход увеличивается на сумму (ΔY), в m раз большую, чем сам прирост инвестиций (ΔI): $m = \Delta Y / \Delta I$.

По формуле $m = 1 / MPS$ находим значение инвестиционного мультипликатора: $m = 1/0{,}5 = 2$. Таким образом, для того чтобы получить прирост дохода в 4000 ден. ед., необходим прирост инвестиций в 2000 ден. ед. ($2000 \cdot 2 = 4000$), в 2000 ден. ед. – прирост инвестиций должен составить 1000 ден. ед. ($1000 \cdot 2 = 2000$).

5. Предельная склонность к сбережению составляет 0,25, автономное потребление – 100 ден. ед. Инвестиции равны 50 ден. ед, государственные закупки товаров и услуг – 200, экспорт – 140, импорт – 70. Определите величину равновесного национального дохода для односекторной, двухсекторной, трехсекторной и четырехсекторной экономики страны.

Решение. Условие равновесия национальной экономики: $Y = E$. Левая часть уравнения представляет собой национальный доход (Y), или совокупное предложение, правая часть иллюстрирует планируемые совокупные расходы (E), или совокупный спрос.

Условие равновесия односекторной экономики: $Y=C$. Учитывая типовую функцию потребления: $C = a + b \cdot Y$,где a–автономное потребление, $b = MPC$, и то, что $MPC = 1 – MPS$, получаем: $C = 100 + 0{,}75Y$. Находим величину равновесного национального дохода для односекторной экономики: $Y=100 + 0{,}75Y$, Y^*_1=400ден. ед.

Условие равновесия двухсекторной экономики: $Y=C + I$. Находим величину равновесного национального дохода: $Y=100 + 0{,}75Y + 50$, Y^*_2= 600 ден. ед.

Условие равновесия трехсекторной экономики: $Y=C + I + G$. Находим величину равновесного национального дохода: $Y=100 + 0{,}75Y + 50 + 200$, Y^*_3=1400ден. ед.

Условие равновесия четырехсекторной экономики: $Y=C + I + G + X_n$. Находим величину равновесного национального дохода: $Y=100 + + 0{,}75Y + 50 + 200 + (140 – 70)$, $Y^*_4=1680$ ден. ед.

6. Заполните таблицу и сделайте соответствующие выводы.

Y	*C*	*S*	*ΔY*	*ΔC*	*ΔS*	*MPC*	*MPS*
4000	3110						
5000	4000						
6000	4850						
7000	5600						
8000	6200						
9000	6730						

Решение. Используя следующие формулы: $S = Y– C$, $MPC = \Delta C / \Delta Y$, $MPS = \Delta S / \Delta Y$, заполним пустые ячейки таблицы.

Y	*C*	*S*	*ΔY*	*ΔC*	*ΔS*	*MPC*	*MPS*
4000	3110	890	–	–	–	–	–
5000	4000	1000	1000	890	110	0,89	0,11
6000	4850	1150	1000	850	150	0,85	0,15
7000	5600	1400	1000	750	250	0,75	0,25
8000	6200	1800	1000	600	400	0,60	0,40
9000	6730	2270	1000	530	470	0,53	0,47

Динамика *MPC* и *MPS* подтверждает действие основного психологического закона Кейнса: при росте личного располагаемого дохода абсолютно увеличиваются потребление и сбережения, но при этом относительная доля потребления уменьшается, а относительная доля сбережений увеличивается.

Тема 3.3. Макроэкономическая динамика и стабилизационная политика

Темп инфляции

1. Имеются следующие данные о динамике уровня цен в стране: $ИПЦ_{1998}$ = 120 %, $ИПЦ_{1999}$ = 122 %, $ИПЦ_{2000}$ = 128 %, $ИПЦ_{2001}$ = 136 %, $ИПЦ_{2002}$ = 140 %. Проследите динамику уровня инфляции за представленный период.

2. В условную потребительскую корзину входят следующие продукты питания: 3 кг хлеба, 2 л молока, 1 кг колбасы. Цены продуктов питания представлены ниже.

Продукт	Цена базисного периода, ден. ед.	Цена текущего периода, ден. ед.
1 кг хлеба	5	6
1 л молока	7	9
1 кг колбасы	8	10

Индекс цен базисного периода – 110 %. Рассчитать темп инфляции за рассматриваемый период.

3. В условную потребительскую корзину входят следующие товары: еда (5 ед.), жилье (3 ед.), развлечения (4 ед.). Цены базового периода: 1 ед. еды – 14 долл.; 1 ед. жилья – 10 долл.; 1 ед. развлечения – 5 долл. Цены текущего периода: 1 ед. еды – 30 долл.; 1 ед. жилья – 20 долл.; 1 ед. развлечения – 6 долл. Индекс цен базового периода – 100 %. Рассчитать темп инфляции в текущем периоде.

4. Предположим, что индекс потребительских цен учитывает только два товара: еду и жилье. Доля продуктов питания – 0,33, а жилья – 0,67. Цены на продукты питания выросли на 20 %, а на жилье снизились на 2 %. Каков темп инфляции за год?

5. Инфляционным налогом называют часть доходов, сгорающих в огне инфляции. Инженер подрядился сделать работу в течение месяца за 2000 руб. Определите «инфляци-

онный налог», или сколько потеряет инженер, потому что не получил плату вперед, при инфляции, равной 50% в месяц.

6. На основании следующих данных рассчитайте инфляционный налог: темп инфляции составляет 40 % в год, наличность – 5 млн. руб., депозиты – 15 млн руб. Номинальная процентная ставка – 30 %.

7. Как изменится темп инфляции в стране, если при фактическом уровне безработицы 7 %, ожидаемом темпе инфляции 9,5 % и коэффициенте эластичности инфляции по уровню безработицы 0,8 естественный уровень безработицы снизился с 6 до 5 %? Что при этом произойдёт с кривой Филлипса?

Уровень безработицы

8. Определите статус лиц, перечисленных ниже, с точки зрения их отношения к одной из трех категорий: безработные, занятые, нерабочая сила.

А. Работник, уволенный с предприятия по сокращению штатов и ищущий новую работу.

Б. Работник, переведенный администрацией на режим неполного рабочего дня.

В. Шахтер, который по состоянию здоровья больше не может работать.

Г. Уволенный рабочий, который в течение длительного времени не мог найти работу и прекратил поиски.

Д. Домашняя хозяйка, которая занимается только своей семьей.

Е. Домашняя хозяйка, которая часть времени работает секретарем на телефоне.

9. Каков трудовой статус у каждого из перечисленных людей (безработный, занятый, нерабочая сила)?

А. Молодой человек, занятый поиском своей первой работы после окончания учебного заведения.

Б. Мужчина, работающий неполный рабочий день и желающий перейти на условия полного рабочего дня, но не имеющий времени заняться поиском работы.

В. Автослесарь, уволенный с предприятия 2 года назад и желающий найти новую работу, но расставшийся с надеждой ее найти.

10. В некоторой экономике численность занятых – 90 млн чел., численность безработных – 10 млн чел. 1) рассчитайте уровень безработицы;2) предположим, что через некоторое время в связи с падением производства из 90 млн чел., имевших работу, 0,5 млн чел. увольняют, и они пополняют армию безработных. Одновременно 1 млн чел. из числа официально зарегистрированных безработных, отчаявшись, бросают поиски работы. Определите, каков теперь стал уровень безработицы.

11. Имеется следующая информация. Численность занятых 85 млн чел., безработных – 15 млн чел. 1) рассчитайте уровень безработицы; 2) месяц спустя из 85 млн чел., имевших работу, были уволены 0,5 чел.; 1 млн чел. из числа официально зарегистрированных безработных прекратили поиски работы. Определите, каковы теперь: а) численность занятых, б) количество безработных и в) уровень безработицы.

12. Безработица на начало года составляла 28 тыс. чел. Через биржу труда на конец года нашли работу 40,7 тыс. человек, что лишь на 35 % удовлетворило спрос на рабочую силу. Как изменился уровень безработицы на конец года, если численность рабочей силы равна 720 тыс. чел.?

13. Определите естественный и циклический уровни безработицы в стране, если население страны составляет 120 млн чел., экономически активное население – 100млн чел., временно безработные – 5 млн чел., безработные по причине увольнения в результате перестройки экономики – 10 млн чел., безработные по причине экономического спада – 20 млн чел.

14. Норма естественной безработицы в Лапуте составляет 8 %. Количество детей и нетрудоспособных равно 80 млн чел. Определите, каково население Лапуты, если размер

фрикционной безработицы составляет 3 млн чел, структурной – 2 млн чел., циклической – 4 млн чел.

Закон Оукена

15. Вычислите абсолютные потери продукции, связанные с безработицей, если фактический уровень безработицы равен 6 %, естественный уровень безработицы – 3 %, фактический объем ВВП – 300 млрд руб., коэффициент Оукена –2,7.

16. Уровень фактической безработицы составляет 12 %, коэффициент Оукена равен 2, естественная норма безработицы – 8 %, уровень равновесного дохода в условиях полной занятости составляет 300 ед. Определите фактически произведенный ВВП.

17. Предположим, что уровень безработицы в стране составляет 8%, а ВВП равен 4000 млрд долл. Оцените величину потенциального ВВП, если естественный уровень безработицы равен 6%, а параметр Оукена –2,5.

18. Имеются условные данные: фактический ВНП в *n*-м году составил 1000 млрд. ден. ед. Естественный уровень безработицы составил 7 %. Рассчитайте объем потенциального ВВП в *n*-м году.

Показатели экономического роста

8. Заполните пустые ячейки таблицы.

Показатели	1-й год	2-й год	3-й год	4-й год	5-й год
Номинальный ВВП, трлн руб.	500	622	600	880	980
Индекс цен (дефлятор)	1,2	1,3	0,9	1,4	1,1
Реальный ВВП, трлн руб.					
Темп роста номинального ВВП, %					
Темп роста реального ВВП, %					
Темп прироста номинального ВВП, %					
Темп прироста реального ВВП, %					

Примеры решения типовых задач

1. Рассчитайте темп инфляции для каждого года, если базовым годом считать каждый предыдущий, и сделайте вывод о виде наблюдаемой инфляции.

Годы	Индекс цен, %
1	100
2	114
3	125
4	129

Решение. При расчёте темпа инфляции используем формулу

$$\pi = ((P_1 - P_0) / P_0) \cdot 100\ \%,$$

где P_1 и P_0 – индексы (уровни) цен текущего и базисного периодов соответственно, %.

В качестве базисного периода рассматриваем предыдущий год. Получаем результаты, представленные в таблице.

Годы	Индекс цен, %	Темп инфляции, %
1	100	–
2	114	14,00
3	125	9,65
4	129	3,20

В зависимости от темпов инфляции, она делится: на умеренную (ползучую) – до 10 % в год; галопирующую – от 10 до 200 % в год; гиперинфляцию – свыше 200 % в год. В данном случае наблюдается умеренная инфляция.

2. Объем депозитов в 3 раза превышает объем наличности при денежной массе, равной 5000 млрд руб. Рассчитайте величину инфляционного налога, если темп инфляции равен 20 % в год, а номинальная ставка процента 18 % годовых.

Решение. Денежная масса, равная 5000 млрд. рублей, состоит из наличности(C)и депозитов(D), что, исходя из условий задачи, соответствует 1250 + 3750. Расчет инфляционного налога ведется по формуле

$$IT = \pi \cdot C + (\pi - i) \cdot D,$$

где IT – сумма инфляционного налога, ден. ед.;

π– темп инфляции, дол. ед.;

i– номинальная ставка процента, дол. ед.

Подставив в данную формулу исходные данные, получим

$IT = 0{,}2 \cdot 1250 + (0{,}2 - 0{,}18) \cdot 3750 = 325.$

Таким образом, величина инфляционного налога составляет 325 млрд руб.

3. Реальный ВВП страны в 2005 г. составил 150 ден. ед., в 2006 г. – 160 ден. ед. Определить темпы роста и прироста ВВП.

Решение.

Темп роста ВВП = $(Y_1 / Y_0) \cdot 100$ %,

где Y_1 – объем реального ВВП в отчетном периоде, ден. ед.;

Y_0 – объем реального ВВП в базисном периоде, ден. ед.

Темп роста ВВП = $(160 / 150) \cdot 100$ % = 106 %.

Темп прироста ВВП = $((Y_1 - Y_0) / Y_0) \cdot 100$ %.

Темп прироста ВВП =$((160 - 150) / 150) \cdot 100$ % = 6 %.

4. Население страны составляет 1 млн чел. Трудоспособное население – 800 тыс. чел., занятое – 500 тыс. чел., безработное – 50 тыс. чел. Из всех безработных 10 тыс. чел. охвачено фрикционной безработицей, 20 тыс. чел. – структурной. Определить уровень фактической, естественной и циклической безработицы.

Решение. Население страны делится на экономически активное население (рабочую силу, L) и на экономически неактивное население (нерабочую силу, H). В то же время экономически активное население (L) делится на занятое (E) и безработное (U): $L = E + U$.

Уровень фактической безработицы рассчитывается по формуле

$$u = (U / L) \cdot 100\ \% = (U / (E + U)) \cdot 100\ \%.$$

$u = (50 / (500 + 50)) \cdot 100\ \% = 9{,}09\ \%.$

Уровень естественной безработицы рассчитывается по формуле

$$u` = (U` / L) \cdot 100\ \%,$$

где $U`$– количество безработных, охваченных естественной безработицей, к которой относится фрикционная и структурная; $U` = U_{фр} + U_{стр}$;

$U` = 10 + 20 = 30$ тыс. чел.; $u` = (30/550) \cdot 100\ \% = 5{,}45\ \%.$

Учитывая то, что уровень фактической безработицы складывается из естественной и циклической, получаем формулу для расчёта уровня циклической (конъюнктурной) безработицы: $u_к = u - u`$.

Значит, $u_к = 9{,}09 - 5{,}45 = 3{,}64$ %.

5. Вычислите абсолютные потери продукции, связанные с безработицей, если фактический уровень безработицы составляет 9,5 %, естественный уровень безработицы – 6 %, фактический ВВП равен 3300 млрд руб., коэффициент Оукена –2,5.

Решение. Используем закон Оукена, который заключается в следующем: при росте циклической безработицы на 1 пункт конъюнктурный разрыв увеличивается на γ пунктов, где γ – параметр Оукена, равный 2,5–3. Закон Оукена может быть выражен в виде уравнения:

$$\frac{Y - Y`}{Y`} \cdot 100\ \% = -\gamma \cdot (u - u`),$$

где Y – фактический ВВП, ден. ед.;

$Y`$ – потенциальный ВВП, ден. ед.;

u – фактический уровень безработицы, %;

$u`$ – естественный уровень безработицы, %.

Подставляя в уравнение имеющиеся данные, определим потенциальный ВВП:

$$\frac{3300 - Y`}{Y`} \cdot 100\ \% = -2{,}5 \cdot (9{,}5 - 6).$$

Потенциальный ВВП ($Y`$) равен 3616 млрд руб. Отсюда абсолютные потери продукции составляют 316 млрд руб. (3616 – 3300).

ПОДГОТОВКА К ТЕСТИРОВАНИЮ

Тесты – это вопросы или задания, предусматривающие конкретный, краткий, четкий ответна имеющиеся эталоны ответов. При самостоятельной подготовке к тестированию студенту необходимо:

1. готовясь к тестированию, проработать информационный материал по дисциплине; проконсультироваться с преподавателем по вопросу выбора учебной литературы;

2. четко выяснить все условия тестирования заранее. Студент должен знать, сколько тестов ему будет предложено, сколько времени отводится на тестирование, какова система оценки результатов и т. д.;

3. приступая к работе с тестами, внимательно и до конца нужно прочитать вопрос и предлагаемые варианты ответов; выбрать правильные (их может быть несколько); на отдельном листке ответов вписать цифру вопроса и буквы, соответствующие правильным ответам;

- в процессе решения желательно применять несколько подходов в решении задания. Это позволяет максимально гибко оперировать методами решения, находя каждый раз оптимальный вариант;

- не нужно тратить слишком много времени на трудный вопрос, нужно переходить к другим тестовым заданиям; к трудному вопросу можно обратиться в конце;

- обязательно необходимо оставить время для проверки ответов, чтобы избежать механических ошибок.

ТЕСТОВЫЕ ЗАДАНИЯ

Раздел 1. ОБЩАЯ ЭКОНОМИЧЕСКАЯ ТЕОРИЯ

Тема 1.2. Сущность и типы экономических систем. Отношения собственности

1. Правильная последовательность фаз (стадий) общественного производства такова:

а) производство, распределение, обмен, потребление;

б) производство, обмен, распределение, потребление;

в) распределение, производство, обмен, потребление;

г) распределение, потребление, производство, обмен.

2. Воспроизводство, которое связано с привлечением дополнительных экономических ресурсов, называется:

а) простым;

б) сокращающимся;

в) интенсивным;

г) экстенсивным.

3. Непрерывное возобновление процесса создания благ и услуг в увеличивающихся размерах называется:

а) расширенным воспроизводством;

б) воспроизводством;

в) производством;

г) простым воспроизводством.

4. Из приведенных ниже комбинаций включает различные факторы производства только следующая:

а) нефть, нефтяник, владелец нефтяной компании, газ;

б) работник конвейера, конвейер, автомобиль;

в) поле, трактор, фермер-предприниматель, доярка;

г) банкир, компьютер, деньги.

5. Капитал как фактор производства – это:

а) оборудование, орудия труда, машины, сырье, с помощью которых производятся товары;

б) накопления и сбережения физических и юридических лиц;

в) деньги и ценные бумаги;

г) денежные средства, используемые в расчетах между покупателем и продавцом.

6. Что вы понимаете под экономической категорией «собственность»:

а) обладание материальными или духовными благами;

б) юридически закрепленное право владеть, распоряжаться, использовать принадлежащие людям материальные или духовные блага;

в) отношения между людьми по поводу присвоения материальных и духовных благ;

г) комплекс прав владельца блага.

7. «Пучок прав собственности» предполагает:

а) право на исключение из доступа к ресурсам других агентов;

б) право на получение ресурса;

в) право на получение дохода от ресурса;

г) право на передачу всех предыдущих полномочий.

8. Владение – это:
а) право производительно или лично потреблять вещь;
б) право физического обладания вещью;
в) право определения способа использования вещи.

9. Общественная собственность НЕ может выступать в форме:
а) акционерной;
б) коллективной;
в) государственной;
г) общенародной.

10. В какой из вариантов включены основные вопросы, решаемые любой экономической системой:
а) что производится, как производится, для кого производится;
б) что потребляется, как производится, кто производит;
в) что потребляется, как потребляется, кем потребляется;
г) что производится, как потребляется, кем производится?

11. Главным критерием дифференциации экономических систем является:
а) характер распределяемых доходов;
б) основная форма собственности;
в) предпосылки для экономического роста;
г) состояние рыночного обмена.

12. Стихийный способ координации деятельности экономических агентов характерен:
а) для рыночной экономики;
б) плановой экономики;
в) традиционной экономики;
г) любой экономической системы.

13. Одно из преимуществ административно-командной экономики состоит в следующем:
а) возможности быстрой концентрации ресурсов в государственном секторе;
б) свободном выборе хозяйствующими субъектами видов деятельности;
в) возможности полного удовлетворения потребностей общества;
г) формировании цен на основе взаимодействия спроса и предложения.

14. Когда экономические проблемы решаются частично рынком, частично государством, то экономика:
а) административно-командная;
б) рыночная;
в) натуральная;
г) смешанная.

15. К трансакционным издержкам НЕ относятся:
а) издержки, связанные с поиском информации;
б) издержки, связанные с оплатой сырья и материалов;
в) издержки оппортунистического поведения;
г) издержки, связанные со спецификацией и защитой прав собственности.

Тема 1.3. Общая характеристика рыночной системы хозяйствования

1. Какой из ниже перечисленных элементов является наиболее важным для рыночной экономики:

а) эффективные профсоюзы;

б) продуманное государственное регулирование;

в) ответственные действия предпринимателей;

г) активная конкуренция на рынке.

2. К характеристике рыночной экономики НЕ относится:

а) централизованное планирование;

б) предпринимательская деятельность;

в) частная собственность;

г) конкуренция.

3. Проблема «как производить» в рыночной экономике решается:

а) через стремление производителей к получению прибыли и, следовательно, к минимизации издержек производства;

б) на основе широкого использования в экономике средств производства;

в) на основе динамики и объема потребительского спроса, которые определяются через цены на конечные продукты;

г) на основе специализации, которая используется при применении разных технологических способов производства;

д) нет верного ответа.

4. Фиаско рынка проявляется в …

а) отсутствии стимулов к производству товаров и услуг коллективного пользования;

б) неспособности уравновешивать экономические интересы продавцов и покупателей;

в) отсутствии механизмов «вымывания» неконкурентоспособных предприятий;

г) неспособности информировать фирмы об объемах и структуре производства.

5. К функциям рынка не относится …

а) социальная;

б) ценообразующая;

в) стимулирующая;

г) посредническая.

6. Рынок не обеспечивает:

а) удовлетворения потребностей всех членов общества;

б) экономического стимулирования эффективности производства;

в) установления ценностных эквивалентов для обмена;

г) согласования производства и потребления по структуре.

7. Роль государства в экономике в период развития капитализма свободной конкуренции определялась взглядами …

а) классической политэкономии;

б) монетаризма;

в) институционализма;

г) кейнсианства.

8. Натуральной форме общественного хозяйства НЕ присущи отношения:

а) обмена;
б) распределения;
в) потребления;
г) производства.

9. Товарное производство непременно предполагает:
а) обособленность товаропроизводителей;
б) господство государственной собственности;
в) преобладание ручного труда;
г) непосредственную связь производства и потребления.

10. Главным критерием при разделении рынка на легальный и нелегальный является:
а) степень конкурентности рынков;
б) экономическое назначение объектов рыночных отношений;
в) уровень насыщенности рынков;
г) степень соответствия законодательству;
д) территориальный (географический) признак.

11. Рыночная инфраструктура НЕ включает:
а) товарные биржи;
б) фондовые биржи;
в) бюджет государства;
г) банки и кредитные организации;
д) биржи труда.

12. Классический рынок характеризуется…
а) неограниченным числом участников и свободной конкуренцией между ними;
б) отсутствием самостоятельности в коммерческой деятельности;
в) монополизмом производителя;
г) государственным регулированием.

13. Решение проблемы внешних эффектов, предложенное Р. Коузом, предполагает, кроме всего прочего, что величина _____ издержек незначительна, или они отсутствуют.
а) трансакционных;
б) социальных;
в) внешних;
г) предельных.

14. Международный пример решения проблемы загрязнения окружающей среды как проблемы внешних эффектов под названием «Киотский протокол» предусматривает…
а) создание рынка прав на загрязнение;
б) введение платы за выбросы;
в) введение корректирующих налогов;
г) запрет на применение отходных технологий.

15. Общественные блага характеризуются _____ в потреблении.
а) неисключаемостью и неконкурентностью;
б) неисключаемостью и конкурентностью;
в) неконкурентностью и исключаемостью;
г) исключаемостью и конкурентностью.

Тема 2.2. Теория потребительского поведения

1. Условная единица полезности, введенная сторонниками количественного подхода для измерения удовлетворения от потребления блага, называется:

а) ютиль;

б) экю;

в) тратта;

г) сеньораж.

2. Под предельной полезностью понимается:

а) способность товаров и услуг удовлетворять человеческие потребности;

б) субъективная оценка благ людьми;

в) добавочная полезность или удовлетворение, извлекаемое потребителем из одной дополнительной единицы конкретного продукта;

г) объективное свойство экономических благ;

д) нижний предел цены.

3. Закон уменьшающейся предельной полезности констатирует, что:

а) предельная полезность товара *X* падает по мере приобретения дополнительных единиц других товаров;

б) общая полезность товара *X* повышается при потреблении последующих единиц этого товара;

в) общая полезность максимизируется, когда выполняется условие *MUx/Px = MUy/Py*;

г) приобретение каждой дополнительной единицы товара *X* приносит все меньше удовлетворения покупателю.

4. Теория потребительского поведения предполагает, что потребитель стремится максимизировать:

а) разницу между общей и предельной полезностью;

б) общую полезность;

в) предельную полезность;

г) каждую из перечисленных величин.

5. Общая полезность блага максимальна, если предельная полезность его дополнительной единицы:

а) увеличивается;

б) уменьшается;

в) является величиной положительной;

г) является величиной отрицательной;

д) равна 0.

6. Чтобы максимизировать полезность, потребитель должен так распределить доход, чтобы:

а) предельная полезность каждого потребленного товара была одинаковой;

б) общая полезность каждого товара в расчете на единицу товара была одинаковой;

в) предельная полезность каждого товара, полученная в расчете на 1 руб. была одинаковой;

г) приобретать максимальное количество товаров, не являющихся заменителями.

7. Кривая безразличия:

а) представляет совокупность набора товаров, для приобретения которой используется весь доход потребителя;

б) отражает объективные рыночные характеристики, касающиеся величины дохода и цен;

в) меняет свой наклон, если изменяется доход потребителя;

г) введена в экономический анализ Вальрасом;

д) это линия, каждая точка которой представляет комбинацию товаров, дающую потребителю равный объем удовлетворения потребности.

8. Предельная норма замещения:

а) всегда положительна;

б) представляет собой отношение предельных полезностей товаров-заменителей;

в) показывает, от какого количества одного блага потребитель должен отказаться для приобретения единицы другого блага так, чтобы уровень общей полезности не изменился;

г) характеризует наклон бюджетной линии.

9. Бюджетная линия:

а) характеризует предельную полезность товара;

б) показывает общую полезность;

в) при изменении цен товаров не меняет своего наклона;

г) представляет все доступные комбинации товаров при заданных ценах и величине дохода потребителя;

д) определяет субъективную информацию потребителя о его предпочтениях.

10. Потребительское равновесие на карте безразличия – это:

а) любое пересечение бюджетной линии и кривой безразличия;

б) любая точка на самой высокой из кривых безразличия;

в) та точка, в которой наклон бюджетной линии равен наклону касательной к ней кривой безразличия;

г) любая точка, расположенная на бюджетной линии;

д) любая точка, расположенная на пространстве, ограниченном бюджетной линией.

11. Эффект дохода гласит, что…

а) при постоянном доходе снижение цены увеличивает покупательную способность;

б) при постоянном доходе снижение цены вызовет уменьшение покупательной способности;

в) в определенных ситуациях закон спроса нарушается, а кривая спроса получает положительный наклон;

г) с ростом дохода потребитель начинает приобретать только «престижные» товары.

12. Эффект замещения – это…

а) изменение объема и структуры потребления вследствие изменения относительной цены и перемещения из одной точки кривой безразличия в другую;

б) изменение объема и структуры потребления вследствие перемещения на более высокую или низкую кривую безразличия;

в) вытеснение из потребления низкокачественных товаров более качественными и дорогостоящими;

г) демонстрационное потребление с положительной зависимостью между ценой и количеством спроса на товар.

13. Под эффектом Веблена понимается…

а) демонстрационное потребление, т. е. увеличение потребительского спроса, связанное с тем, что товар имеет более высокую цену;

б) спонтанный спрос, управляемый сиюминутным желанием;

в) изменение спроса группы людей из-за того, что другие люди потребляют данный товар;

г) изменение спроса на товар, обусловленное качествами, присущими самому товару.

14. Ситуация, когда снижение цены приводит к уменьшению спроса, а увеличение цены – повышению спроса на некачественный или низший товар, который занимает значительное место в структуре потребления, называется эффектом …

а) Гиффена;

б) Веблена;

в) сноба;

г) дохода.

15. Излишек потребителя – это сумма денег:

а) которая не нужна потребителю;

б) которую государство забирает у потребителя при помощи налогов;

в) которую выигрывает потребитель из-за разницы между ценой, которую он готов уплатить, и рыночной ценой;

г) которую потребитель желает отдать тем фирмам-производителям, у которых наиболее высококачественная продукция.

Раздел 3. МАКРОЭКОНОМИКА

Тема 3.1. Национальная экономика: цели и результаты развития

1. Специфическим методом макроэкономики является:

а) метод индукции;

б) агрегирование;

в) метод синтеза;

г) метод научной абстракции;

д) метод функционального анализа.

2. Функцией предпринимательского сектора в рамках модели экономики страны является:

а) предложение факторов производства;

б) потребление экономических благ;

в) предложение общественных экономических благ;

г) предложение денег;

д) предложение частных экономических благ.

3. В модели кругооборота экономики страны в качестве доходов государственного сектора выступают:

а) трансферты;

б) факторные доходы;

в) налоги и сборы;

г) сбережения;

д) инвестиции.

4. Национальное богатство в широком понимании:

а) стоимость имущества, которым владеет страна: лесов, рек, полей, фабрик, заводов, имущества ее граждан;

б) стоимость всех факторов производства;

в) совокупность всех ценностей, которыми располагает страна на каждом этапе развития.

5. Повторный счет при расчете ВВП устраняется путем исключения из его величины:

а) стоимости конечной продукции;

б) стоимости промежуточной продукции;

в) добавленной стоимости;

г) государственных субсидий;

д) косвенных налогов.

6. Какие из нижеперечисленных доходов вы включили бы в ВВП?

а) зарплату репетитора на дому;

б) продажу старого холодильника;

в) доход владельца автозаправочной станции;

г) денежный перевод внуку от бабушки, живущей в другом городе.

7. Для расширения производственного потенциала страны необходимо, чтобы:

а) ВНП превышал ЧНП на величину амортизации;

б) НД превышал объем потребительских расходов населения и государства;

в) инвестиции превышали величину амортизации;

г) ЧНП превышал НД.

8. При расчете стоимости потребительской корзины базового года учитываются: (два ответа)

а) цены произведенных товаров и услуг базового года;

б) цены произведенных товаров и услуг текущего года;

в) объемы производства товаров и услуг базового года;

г) объемы производства товаров и услуг текущего года.

9. Если объем номинального ВВП и уровень цен повысились, то:

а) реальный ВВП не изменился;

б) реальный ВВП увеличился, но в меньшей степени, чем цены;

в) реальный ВВП сократился;

г) эта информация не позволяет определить динамику реального ВВП.

10. К третичному сектору экономики относится следующий вид экономической деятельности:

а) образование;

б) лесное хозяйство;

в) обрабатывающее производство;

г) добыча полезных ископаемых;

д) производство и распределение электроэнергии, газа и воды.

11. Межотраслевые пропорции отражают количественные соотношения между:

а) различными отраслями национальной экономики;

б) отдельными производствами отрасли;

в) накоплением и потреблением;

г) национальными отраслями производства различных стран.

12. Законная, но официально не зарегистрированная деятельность – это:

а) криминальная экономическая деятельность;

б) скрытая (квази-легальная) экономическая деятельность;

в) нелегальная экономическая деятельность;

г) неформальная экономическая деятельность.

Тема 3.2. Макроэкономическое равновесие. Потребление, сбережения и инвестиции

1. Согласно кейнсианской модели для повышения совокупного спроса при нарушении макроэкономического равновесия, применяются…

а) отвлечение потенциальных расходов;

б) инъекции;

в) повышение учетной ставки;

г) изъятия в виде сбережений.

2. Какое из перечисленных утверждений о кривой AD является ошибочным?

а) отрицательная зависимость между уровнем цен и объёмом выпуска выводится из уравнения количественной теории денег при условии фиксированного предложения денег и скорости их обращения;

б) кривая AD имеет положительный наклон;

в) когда Центральный банк увеличивает предложение денег, изменения в экономике могут быть описаны движением от одной точки на стационарной кривой AD до другой;

г) при движении вдоль кривой AD предполагается, что предложение денег остаётся постоянным;

д) каждая точка на кривой AD представляет собой объём товаров и услуг, который потребители могут приобрести при данном уровне цен.

3. Нарушение равновесия в результате увеличения совокупного спроса на кейнсианском отрезке совокупного предложения приведет к росту:

а) объема производства и росту цен;

б) объема производства и снижению цен;

в) объема производства при неизменных ценах;

г) цен при неизменном объеме производства.

4. Воздействие отрицательного шока совокупного предложения отражается:

а) сдвигом кривой AS влево – вверх;

б) сдвигом кривой AS вправо – вниз;

в) движением вдоль кривой AS;

г) изменением наклона кривой AS.

5. Отношение объема потребления к объему дохода является формальным выражением…

а) акселератора;

б) предельной склонности к потреблению;

в) мультипликатора инвестиций;

г) средней склонности к потреблению.

6. Валовые инвестиции – это…

а) затраты на средства производства, предназначенные на возмещение стоимости потребленного основного капитала и его прирост;

б) затраты на средства производства;

в) затраты на средства производства, предназначенные на возмещение стоимости потребленного основного капитала;

г) затраты на повышение уровня квалификации наемных работников.

7. Эффект мультипликатора при ситуации неполной занятости:

а) действует не в полную силу;

б) проявляется максимально;

в) отсутствует;

г) действует, но не всегда.

8. Потребительские расходы: C = 100 +0,8Y; национальный доход Y = 1000; объем сбережений:

а) 200;

б) 800;

в) 400;

г) 100.

Тема 3.3. Макроэкономическая динамика и стабилизационная политика

1. Согласно монетаристской концепции обратная зависимость между инфляцией и безработицей существует…

а) в краткосрочном периоде;

б) в долгосрочном периоде;

в) как в краткосрочном, так и в долгосрочном периоде;

г) только в странах с переходной экономикой.

2. Если для удвоения цен необходимо 10 лет, среднегодовой темп инфляции:

а) 17 %;

б) 10 %;

в) 3 %;

г) 7 %.

3. Инфляция, сопровождаемая всеобщим государственным контролем, называется ...

а) подавленная;

б) открытая;

в) ожидаемая;

г) сбалансированная.

4. Ярко выраженная антиинфляционная политика предполагает:

а) повышение уровня налогообложения и сокращение государственных расходов;

б) рост налогов и более высокий уровень государственных расходов;

в) снижение налогов и более высокий уровень государственных расходов;

г) постоянство уровня и государственных расходов, и налоговых поступлений.

5. Если индекс цен в базовом году составил 182,5 %, в текущем – 232,5 %, то темп инфляции в текущем году равен:

а) 50 %;

б) 127 %;

в) 1,27;

г) 27,4 %.

6. Если в стране за текущий год реальная заработная плата увеличилась на 8 % при уровне инфляции 3 %, то номинальная оплата труда:

а) повысилась на 5 %;
б) повысилась на 11 %;
в) снизилась на 3 %;
г) повысилась на 3,67 %.

7. К среднесрочным экономическим циклам относят циклы:

а) Кондратьева;
б) Митчелла;
в) Китчина;
г) Жуглара.

8. Величина реального ВНП в (t-1)-й год составила 15932,3 млрд. руб., в t-й год 16802,8. Чему будут равны темп роста и темп прироста?

а) 105,76% и 5,76%;
б) 105,96% и 5,96%;
в) 104,58% и 4,58%;
г) 105,46% и 5,46%;
д) 103,89% и 3,89%.

9. К интенсивным факторам экономического развития НЕ относятся:

а) использование достижений НТП;
б) увеличение количества используемых ресурсов;
в) повышение квалификации работников;
г) рост производительности труда;
д) повышение фондоотдачи и снижение материалоемкости.

ПОДГОТОВКА К ПРОМЕЖУТОЧНОЙ АТТЕСТАЦИИ

При подготовке к *экзамену* по дисциплине «*Экономическая теория*» обучающемуся рекомендуется:

1. повторить пройденный материал и ответить на вопросы, используя конспект и материалы лекций. Если по каким-либо вопросам у студента недостаточно информации в лекционных материалах, то необходимо получить информацию из раздаточных материалов и/или учебников (литературы), рекомендованных для изучения дисциплины «*Экономическая теория*».

Целесообразно также дополнить конспект лекций наиболее существенными и важными тезисами для рассматриваемого вопроса;

2. при изучении основных и дополнительных источников информации в рамках выполнения заданий на *экзамене* особое внимание необходимо уделять схемам, рисункам, графикам и другим иллюстрациям, так как подобные графические материалы, как правило, в наглядной форме отражают главное содержание изучаемого вопроса;

3. при изучении основных и дополнительных источников информации в рамках выполнения заданий на *экзамене* (в случаях, когда отсутствует иллюстративный материал) особое внимание необходимо обращать на наличие в тексте словосочетаний вида «во-первых», «во-вторых» и т.д., а также дефисов и перечислений (цифровых или буквенных), так как эти признаки, как правило, позволяют структурировать ответ на предложенное задание.

Подобную текстовую структуризацию материала слушатель может трансформировать в рисунки, схемы и т. п. для более краткого, наглядного и удобного восприятия (иллюстрации целесообразно отразить в конспекте лекций – это позволит оперативно и быстро найти, в случае необходимости, соответствующую информацию);

4. следует также обращать внимание при изучении материала для подготовки к *экзамене* на словосочетания вида «таким образом», «подводя итог сказанному» и т.п., так как это признаки выражения главных мыслей и выводов по изучаемому вопросу (пункту, разделу). В отдельных случаях выводы по теме (разделу, главе) позволяют полностью построить (восстановить, воссоздать) ответ на поставленный вопрос (задание), так как содержат в себе основные мысли и тезисы для ответа.

МИНОБРНАУКИ РОССИИ

ФГБОУ ВО «Уральский государственный горный университет»

УТВЕРЖДАЮ

Проректор по учебно-методическому комплексу _____ С.А. Упоров

МЕТОДИЧЕСКИЕ РЕКОМЕНДАЦИИ ПО ВЫПОЛНЕНИЮ КУРСОВОЙ РАБОТЫ

ЭКОНОМИКА ГОРНОПРОМЫШЛЕННОГО ПРОИЗВОДСТВА

Специальность
21.05.04 Горное дело

Профиль (направленность)
Менеджмент и экономика горнопромышленного производства

квалификация выпускника: **горный инженер (специалист)**

Авторы: Дроздова И.В., доцент, к.э.н., Перегон И.В. ст. преподаватель

Одобрена на заседании кафедры	Рассмотрена методической комиссией
Экономики и менеджмента	Инженерно-экономического факультета
(название кафедры)	*(название факультета)*
Зав. кафедрой _____	Председатель _____
(подпись)	*(подпись)*
Мочалова Л.А.	Мочалова Л.А.
(Фамилия И.О.)	*(Фамилия И.О.)*
Протокол № 2 от 04.10.2023	Протокол № 2 от 20.10.2023
(Дата)	*(Дата)*

Екатеринбург

СОДЕРЖАНИЕ

ВВЕДЕНИЕ…….. 4
1. КОНЪЮНКТУРА РЫНКА МИНЕРАЛЬНОГО СЫРЬЯ И ОБЩАЯ ХАРАКТЕРИСТИКА ПРОЕКТНЫХ РЕШЕНИЙ…… 6
1.1 Потребность в готовой продукции и мощность проектируемого предприятия…… 6
1.2. Общая характеристика проектных решений…… 9
2. ОПРЕДЕЛЕНИЕ ОБЪЁМА ИНВЕСТИЦИЙ ПО ВАРИАНТАМ ПРОЕКТНЫХ РЕШЕНИЙ…… 10
2.1. Подготовка территории строительства…… 10
2.2. Объекты основного производственного назначения……. 10
3. ОСНОВНОЙ И ОБОРОТНЫЙ КАПИТАЛ (ИМУЩЕСТВО) ПРЕДПРИЯТИЯ…….. 15
3.1. Основной капитал горного предприятия…….. 15
3.2. Оборотный капитал горного предприятия …….. 17
3.3. Укрупненный расчет общей суммы инвестиций на строительство горного предприятия (в основной и оборотный капитал)…….. 18
3.4. Источники финансирования проекта…… 20
4. ПРОИЗВОДСТВЕННАЯ И ОРГАНИЗАЦИОННАЯ СТРУКТУРА УПРАВЛЕНИЯ ПРЕДПРИЯТИЯ……..... 21
4.1. Производственная структура и структура управления предприятия (карьера)… 21
5. РАСЧЁТ ТЕКУЩИХ ЭКСПЛУАТАЦИОННЫХ ИЗДЕРЖЕК……. 22
5.1. Определение эксплуатационных затрат по основным и вспомогательным производственным процессам по видам затрат (по вскрыше и полезному ископаемому)…… 22
5.2. Определение себестоимости вскрыши и полезного ископаемого……. 40
5.3. Расчет себестоимости по видам товарной продукции…….. 41
5.4. Расчет себестоимости по рассматриваемым вариантам проектных решений и годам расчетного периода…… 42
5.5. Расчет себестоимости товарной продукции…… 43
6. КОММЕРЧЕСКАЯ (ФИНАНСОВО-ЭКОНОМИЧЕСКАЯ) ОЦЕНКА ЭФФЕКТИВНОСТИ ИНВЕСТИЦИЙ…… 44
6.1. Отчёт о прибыли …….. 44
6.2. Отчет о движении денежных потоков……. 46
6.3. Оценка экономической эффективности инвестиций…….. 48
7. АНАЛИЗ, ВЫБОР И ОБОСНОВАНИЕ ВАРИАНТОВ ПРОЕКТНЫХ РЕШЕНИЙ… 55
8. ТРЕБОВАНИЯ К ОФОРМЛЕНИЮ КУРСОВОЙ РАБОТЫ…….. 56
8.1. Общие требования к оформлению курсовой работы……. 56
9. ОРГАНИЗАЦИЯ ЗАЩИТЫ КУРСОВОЙ РАБОТЫ…….. 63
9.1. Подготовка к защите и порядок защиты курсовой работы 63

9.2. Критерии оценки курсовой работы…… 64
10. ПЕРЕЧЕНЬ УЧЕБНО-МЕТОДИЧЕСКОГО ОБЕСПЕЧЕНИЯ ДЛЯ САМОСТОЯТЕЛЬНОЙ РАБОТЫ ОБУЧАЮЩИХСЯ ПО ДИСЦИПЛИНЕ …….. 67
ПРИЛОЖЕНИЕ 1…… 69
ПРИЛОЖЕНИЕ 2…… 85
ПРИЛОЖЕНИЕ 3…… 87
ПРИЛОЖЕНИЕ 4…… 88

ВВЕДЕНИЕ

Целью данной работы является развитие навыков разработки экономического обоснования проектных решений для открытых горных работ.

Для выполнения курсовой работы по дисциплине «Экономика горнопромышленного производства» необходимо по исходным данным индивидуального задания выполнить расчет инвестиционных и текущих (эксплуатационных) затрат, связанных с открытой разработкой месторождения полезных ископаемых и выполнить оценку экономической эффективности инвестиций. Курсовая работа выполняется по предлагаемой методике по одному проектному варианту в соответствии с вариантом индивидуального задания.

1. КОНЪЮНКТУРА РЫНКА МИНЕРАЛЬНОГО СЫРЬЯ И ОБЩАЯ ХАРАКТЕРИСТИКА ПРОЕКТНЫХ РЕШЕНИЙ

1.1 . Потребность в готовой продукции и мощность проектируемого предприятия

Целью выполнения этого раздела является описание рынка минерального сырья, вид которого предусмотрен в задании на курсовое (дипломное) проектирование, анализ основных тенденций его изменения, обоснование текущего и перспективного спроса. Этот раздел представляется при выполнении курсовой работы и экономической части ВКР. Варианты индивидуальных заданий представлены в Приложении 1.

1.1.1. Конъюнктура рынка минерального сырья

Для получения экономического эффекта в результате деятельности предприятия специалистам необходимо изучать конъюнктуру рынка.

Конъюнктура рынка представляет собой экономическую ситуацию, которая складывается на рынке. Она характеризуется уровнями спроса и предложения, рыночной активностью, ценами, объемами продаж, движением процентных ставок, валютного курса, заработной платы, дивидендов, динамикой производства и потребления.

Изучение конъюнктуры мирового рынка включает в себя изучение условий продажи на мировых товарных рынках, уровень спроса, предложения, цен на этих рынках, тенденции их изменения.

Различают благоприятную, вялую и устойчивую конъюнктуру.

Благоприятная (повышательная) конъюнктура представляет собой такую ситуацию на рынке, которая характеризуется наличием активного, достаточно устойчивого спроса на рыночные товары и услуги, превышением спроса над предложением, повышательной тенденцией динамики цен на наиболее представительные товары.

Вялая конъюнктура характеризуется низким уровнем спроса и деловой активности, небольшим количеством сделок, тенденцией к снижению цен на определенные виды товаров и услуг.

Устойчивая конъюнктура - ситуация на рынке, характеризуемая стабильным уровнем сделок купли-продажи, установившимися ценами.

Если предприятие реализует свою продукцию на бирже, специалисты говорят о конъюнктуре биржевой. Она представляет собой такую ситуацию на рынке, которая характеризуется представленными на бирже товарами, предло-

жением, спросом, ценами на товары, тенденциями их изменения, деловой активностью.

Таким образом, можно сказать, что конъюнктура рынка - форма проявления на рынке факторов и условий производства в их постоянном развитии и взаимодействии, в определенном соотношении спроса и предложения, динамике цен.

Результат взаимодействия рассмотренных факторов как положение на рынке можно представить в виде следующих параметров рынка: объем рынка, потенциал рынка, объем сбыта продукции и доля рынка, потенциал сбыта продукции.

1. *Объем рынка* — фактический объем сбыта продукции на этом рынке всех его участников в денежном и натуральном выражении.

2. *Потенциал рынка* — объем возможных продаж определенного товара на рынке, его вместимость.

3. *Объем сбыта продукции* — фактический объем сбыта продукции предприятия на данном рынке в денежном или натуральном выражении.

Процентное соотношение объема сбыта продукции предприятия к объему рынка носит название - доля рынка.

4. *Потенциал сбыта продукции* — доля в рыночном потенциале, которую предприятие предполагает получить.

Данные по параметрам рынка сводят в таблицу и постоянно обновляют.

Специалисты опираются на параметры рынка не только при анализе конъюнктуры рынка, но и при анализе деятельности предприятия и разработке стратегии.

В этой части раздела необходимо дать общую характеристику рынка минерального сырья (в соответствии с заданием курсовой работы и ли ВКР). В связи с чем, необходимо:

- определить показатели спроса в расчете на потенциальных потребителей; выявить факторы, влияющие на формирование спроса;

- дать характеристику полезному ископаемому как товарной продукции; представить ее потребительские свойства, требования к качеству, конкурентные преимущества и т.д.

- сделать обзор рынка соответствующего сырья по уровню конкуренции; провести сравнительный анализ конкурентов;

- проанализировать рыночные цены на аналогичное минеральное сырье, по возможности выявить тенденции их изменения.

1.1.2. Факторы рынка минерального сырья

Роль минерального сырья в экономике обусловлена рядом *факторов*.

1. К их числу, прежде всего, следует отнести неравномерность распределения месторождений полезных ископаемых, как на территории отдельной страны, так и по планете в целом. Месторождения концентрируются в определенных зонах, где на различных этапах геологической истории существовали условия, благоприятные для их формирования. Для каждого вида полезных ископаемых таких крупных зон их концентрации – рудных поясов, нефтегазоносных, угленосных, соленосных бассейнов и провинций - на Земле всего несколько. Имеются также зоны меньшей концентрации, число которых также ограничено. Важно уточнить, что эти зоны располагаются на территориях далеко не всех стран. В первом приближении можно отметить, что чем больше территория государства, тем большая вероятность нахождения на ней различных месторождений. Однако имеются и небольшие по площади страны, которые богаты отдельными видами полезных ископаемых.

2. Второй важной особенностью минерального сырья как товара является то, что *качество добытого сырья почти полностью независимо от технического уровня производства*. Конечно, по мере повышения уровня переработки (повышения степени передела) такая независимость в той или иной степени ослабевает, однако остаются отдельные виды сырья, для которых первичные природные свойства, т.е. принадлежность к конкретному месторождению, остаются определяющими их уникальность и соответствующие товарные характеристики.

Наиболее ярким примером могут служить драгоценные и поделочные камни. Уникальные физические свойства – цвет, текстура, блеск, игра света – делают невозможным достижение при переработке одинаковых характеристик качества сырья из различных месторождений. Эта особенность минерального сырья делает отдельные предприятия и страны монопольными обладателями некоторых его видов вне зависимости от уровня развития их производительных сил. При этом необходимо заметить, что именно уровень развития производительных сил в других отраслях определяет качество товара и, соответственно, лидерство на мировом рынке.

3. *Различия в затратах на добычу и переработку сырья* разных месторождений. В этой особенности минерального сырья как товара сочетаются факторы фундаментального и конъюнктурного характера. К первым относятся горно-геологические и физико-географические условия месторождений, качество сырья, которые предопределяют различные затраты на освоение месторождений и переработку сырья. Природные условия изначально ставят в неравные условия производителей аналогичных видов сырья. Другая группа факторов

обусловлена техническим уровнем развития предприятия, специфичностью применяемых технологий и структуры затрат. Эта группа факторов подвержена изменениям во времени, что позволяет отнести их к факторам конъюнктурным.

В сочетании с природными факторами, конъюнктурные обуславливают различия в издержках добычи сырья и производства полуфабрикатов, а это определяет широкий диапазон уровня прибыльности предприятий.

4. Необходимо отметить еще один фактор, который является следствием природных и технических причин. Это *зависимость оптимального объема производства не столько от потребности, сколько от рационального выбора технологии и системы отработки*, которые отражают индивидуальные особенности месторождения. Большинство, например, перерабатывающих производств изначально проектируется в расчете на заданный выпуск продукции, что диктует выбор технологии, которая дает минимум затрат при фиксированном объеме продукции. В добывающем производстве важной экономической задачей является обеспечение отработки конкретного месторождения с минимальными затратами в течение всего срока работы предприятия. На уровень затрат большое влияние оказывают масштабы производства, которые и определяют выбор технологии. В результате нередко складывается следующая ситуация – предприятия добывают сырья больше, чем его может быть использовано внутри страны. Поэтому в некоторых государствах эта особенность горного производства способствует реализации минерального сырья за рубежом, причем, даже если первоначально цель его экспорта не ставилась.

5. *Благоприятная рыночная конъюнктура для экспортно-импортных операций* минерального сырья.

6. *Неспособность некоторых стран осуществлять освоение собственной минерально-сырьевой базы* без иностранной экономической и технической помощи.

7. *Потребность в финансовых средствах для развития* и отсутствие других источников их поступления, кроме как за счет продажи минерального сырья.

8. *Краткосрочные возрастания потребления*, связанные с осуществлением крупных хозяйственных или военных программ.

9. *Разная степень геологической изученности и подготовленности месторождений* к эксплуатации.

10. *Экологические причины*, ограничивающие развитие добычи и переработки сырья в некоторых странах.

Страны, которые являются участниками процесса торговли минеральным сырьем, решают разные задачи, что отражается на структуре их экономики, влияет на характер воспроизводственных процессов, порождает специфические

для каждой страны проблемы. Взаимодействие экспортеров и импортеров сырья накладывает отпечаток на международные отношения, являясь причиной возникновения конфликтов, создания экономических и военно-политических союзов. Стремление к поддержанию и расширению экспорта вызывает дополнительные потребности в производстве сырья внутри страны, в развитии минерально-сырьевой базы. Импорт сырья следует рассматривать как источник удовлетворения потребностей и стимулирование развития несырьевых отраслей.

С учетом вышесказанного, в этой части раздела необходимо отметить основные факторы, влияющие на конъюнктуру рынка соответствующего минерального сырья.

1.2. Общая характеристика проектных решений

Этот раздел выполняется в экономической части ВКР при решении задачи обоснования и выбора варианта инженерного решения, предусмотренного заданием на дипломирование и темой специальной части. В связи с этим, рассматриваются следующие вопросы:

- дается общая характеристика действующего или проектируемого предприятия;
- описание технологии производства и её характеристика;
- условия достижения проектной мощности;
- потребность в ресурсах и объёмы производства продукции;
- возможности комплексной переработки сырья и пустых пород.
- приводится сравнительная характеристика рассматриваемых вариантов проектных решений: по производственной мощности (по сырой руде, горной массе, концентрату, попутным компонентам), по размещению производственных объектов предприятия (отвалов, транспортных коммуникаций и т. д.), по способам вскрытия и механизации горных работ, по отдельным технологическим процессам, их обоснование по экономическим, экологическим факторам и горно-геологическим условиям эксплуатации месторождения и т.д.

Результатом выполнения этой части раздела является обоснование технико-экономических критериев выбора лучшего варианта проектного решения.

2. ОПРЕДЕЛЕНИЕ ОБЪЁМА ИНВЕСТИЦИЙ ПО ВАРИАНТАМ ПРОЕКТНЫХ РЕШЕНИЙ

2.1. Подготовка территории строительства

Целью данной части является определение объемов инвестиций, необходимых для реализации рассматриваемых проектных решений. Рассчитываются сметы в соответствии с рассматриваемыми вариантами. Расчёт размера инвестиций имеет следующую структуру:

2.1.1. Оформление горного отвода, к которому относится приобретение:

- получение лицензии: права на пользование землёй, права на пользование недрами;
- лицензии на определенные виды деятельности.

2.1.2. Организационные расходы, включая регистрацию предприятия.

2.1.3. Затраты по компенсации потерь от изъятия сельскохозяйственных земель в размере, установленном законодательством для конкретной территории. из расчёта на 1 га.

2.1.4. Затраты на возмещение убытков землепользователей – вырубка лесных угодий, плодово-ягодных и защитных насаждений, незавершённого производства и т. д.

2.1.5. Затраты, связанные со сносом зданий и сооружений (компенсациями), числящихся в основных фондах муниципальных, частных и акционерных предприятий и организаций, – в размере стоимости работ по разборке и балансовой стоимости объекта с учётом износа.

2.1.6. Затраты на выполнение работ по инженерной подготовке территории строительства (очистка территории, снятие почвенно-растительного слоя, его транспортировка и складирование и т. д.).

2.2. Объекты основного производственного назначения

В состав объектов основного производственного назначения включаютс:

1) *карьер*: горно-капитальные работы (капитальные траншеи и т. д.), горное оборудование (буровые станки, экскаваторы и т. д.), дренажные работы, осушение (шахты, скважины и т. д.), производственные сооружения (автомобильные дороги в карьере, ж. д. пути в карьере);

2) *технологический транспорт*: ж. д. подвижной состав, ж. д. депо; автомобильный подвижной состав, гараж;

3) *дробильно-конвейерный комплекс:* дробилки, конвейерный транспорт, перегрузочные пункты и т. д.

Расчёты должны выполняться в следующем порядке:

2.2.1. Определение объёмов горно-капитальных работ (проходки дренажных траншей, вскрывающих и капитальных выработок и т. д.).

2.2.2. Определение количества оборудования, необходимого для проведения горно-капитальных работ.

2.2.3. Расчёт сметы на приобретение и монтаж технологического оборудования.

2.2.4. Определение стоимости производства работ (себестоимости) по процессам или принимается по предприятиям-аналогам.

2.2.5. Определение общих затрат.

Затраты на строительство предприятия (карьера) рассчитываются по объектам и видам работ на основе укрупненных технико-экономических показателей, принимаемых по данным практики на конкретном горном предприятии.

Потребный парк оборудования определяется в технологической части дипломного проекта. Затраты на приобретение и монтаж определяются в расчёте на принятый парк.

Затраты на проходку траншей, снятие почвенного слоя и т. д. рассчитываются на основе стоимости производства единицы работ (руб./ куб. м) или стоимости 1 машино/смены оборудования соответствующей марки и его сменной производительности или нормы выработки.

Результаты расчётов сводятся в следующие таблицы:

1) локальная смета по виду работ (табл. 1);

2) локальная смета на приобретение и монтаж оборудования (табл. 2);

3) объектная смета (табл. 3);

4) сводная смета (табл. 4).

Таблица 1

Локальная смета по … (вид работ)

Наименование работ и их краткая характеристика (механизация)	Единица измерения	Объём работ	Стоимость единицы, руб.	Общая стоимость производства работ, тыс. руб.
1	2	3	4	5
Всего по виду работ:				

Пояснения к таблице 1

1. Локальная смета составляется по каждому виду работ.

2. Единицы измерения принимаются по каждому виду работ в зависимости от принятой системы учёта затрат и нормирования работ (куб. м, маш.-см. и др.).

3. Объём работ определяется расчётным путём на основе исходных данных, полученных в технологической части проекта.

4. Стоимость единицы работ принимается по существующим расценкам, действующим на предприятиях-аналогах, по данным практики.

5. Общая стоимость производства работ определяется как произведение гр. 3 · гр. 4.

Таблица 2

Смета на приобретение и монтаж технологического оборудования

Тип (марка) оборудования	Кол-во оборудования, ед.	Отпускная цена единицы оборудования, тыс. руб.	Общая стоимость оборудования, тыс. руб.	Монтаж, тыс. руб.	Всего, тыс. руб.
1	2	3	4	5	6
СБШ-250 МН	6				
ЭКГ-10	8				
БелАЗ-7548	40				
ДЭТ-250	6				
Итого					Σ
Неучтенное оборуд. 10%Σ					Σ
Итого по подразделениям:					С неучт.
Транспортно-заготовительные расходы:					
Итого:					∑

Пояснения к таблице 2

В форму, приведенную в табл. 2, можно включить все приобретаемое оборудование, выделив при этом процессы, на которых оно применяется.

1. Типы (марки) оборудования и их количество принимаются по данным технологической части проекта (действующего предприятия).

2. Отпускные цены на оборудование принимаются по данным практики, по справочным ценам, или прайс-листам. Все данные должны соответствовать моменту выполнения проекта и корректируются коэффициентами, учитывающими уровень инфляции.

3. Общая стоимость определяется как произведение (гр. 2 · гр. 3).

4. Затраты на монтаж оборудования принимаются в размере 10 % от гр. 4.

5. Транспортно-заготовительные расходы принимаются в размере 7 - 10 % от итого по подразделениям.

Таблица 3

Сводная смета на строительство предприятия

Наименование разделов	Общая сметная стоимость, тыс. руб.	В % к итогу
1	2	3
Раздел 1: **Подготовка территории строительства**		
Раздел 2: Объекты производственного назначения *Карьер*: горно-капитальные работы, горное оборудование, (осушение, автомобильные пути в карьере, ж. д. пути в карьере и т. д.) *Технологический транспорт*: - железнодорожный (подвижной состав, депо) - автомобильный (подвижной состав, гараж) - дробильно-конвейерный комплекс (крупное дробление, конвейерный транспорт, перегрузочные пункты и т. д.) Итого по разделу 2:		
Раздел 3: **Объекты подсобного и обслуживающего назначения** (балки, АБК, мастерские, др.)		
Раздел 4: **Объекты энергетического хозяйства** (ЛЭП, подстанции и т. д.)		
Раздел 5: **Объекты транспортного хозяйства** (автодороги и т. д.)		
Раздел 6: **Канализация**		
Раздел 7: **Озеленение и благоустройство территории** Итого по разделам 1 – 7:		
Раздел 8: **Временные здания и сооружения** Итого по разделам 1 – 8:		
Раздел 9: **Внеобъемные затраты** (зимнее удорожание работ, проектно-изыскательские работы, содержание дирекции, подготовка и набор кадров) Итого по разделу 9: **Резерв на непредвиденные работы и затраты** Итого 1 – 9 с учётом резерва: **Возвратные суммы**: (стоимость временных зданий, стоимость ПИ, добытого при производстве ГКР, стоимость демонтируемого и реализуемого оборудования) Итого возвратных сумм:		
Всего инвестиций на строительство:		

Пояснения к таблице 3

1. Показатели по разделам 1 – 2 сводятся в таблицу по данным локальных смет.

2. Разделы 3 – 7 рассчитываются в случае, если есть соответствующие требования в задании на проектирование. Сметная стоимость по этим разделам принимается по данным практики или по предприятиям-аналогам, исходя из стоимости единицы работ и объёмов работ.

3. Стоимость временных зданий и сооружений принимается в размере 2 % от итого по разделам 1 - 7.

4. Внеобъёмные затраты принимаются в размере 20 % от итого по разделам 1 – 8.

5. Резерв на непредвиденные работы и затраты принимается в размере 5 - 10 % от итого по разделам 1 – 9.

6. Стоимость полезного ископаемого, попутно добытого при производстве горно-капитальных работ, определяется по ценам на товарную продукцию, действующим на момент выполнения проекта.

Таблица 4

Распределение инвестиций по годам строительства предприятия

Направление вложения инвестиций	Год строительства				Всего
	…	…	…	…	
Подготовка территории строительства Объекты производственного назначения Технологический транспорт *Итого:* Возвратные суммы, в т. ч. стоимость полезного ископаемого при производстве горно-капитальных работ					
Всего:					

Далее производится анализ инвестиций по рассматриваемым вариантам проектных решений. Он производится на основе удельных значений инвестиций, т. е. инвестиций, приходящихся на 1 т полезного ископаемого, 1 т (куб. м) горной массы или на 1 руб. товарной продукции. Данные сводятся в табл. 5.

Таблица 5

Удельные инвестиции по вариантам проектных решений

Наименование показателей	Единицы измерения	Варианты	
		I	**II**

Удельные инвестиции: - на тонну полезного ископаемого (руды) - на тонну (куб. м) горной массы - на 1 рубль товарной продукции	 руб./ т руб./ т, руб./ куб. м руб./ руб.		

3. ОСНОВНОЙ И ОБОРОТНЫЙ КАПИТАЛ (ИМУЩЕСТВО) ПРЕДПРИЯТИЯ

3.1. Основной капитал горного предприятия

Под имуществом предприятия понимаются все активы, находящиеся в его собственности (на балансе): основные производственные (непроизводственные) фонды, нематериальные активы, краткосрочные вложения и оборотные средства.

Для определения стоимости основных фондов и долгосрочных вложений из общей стоимости капитального строительства предприятия исключаются возвратные суммы (стоимость временных зданий и сооружений, попутная добыча и т. д.). Затраты на подготовку эксплуатационных кадров, на непромышленные объекты, стоимость объектов смежных фирм и организаций, построенных за счёт инвестиций, приведённых в сводной смете, стоимость ГПР и горных выработок, которые проходятся за счёт инвестиций только для освоения пусковой мощности при новом строительстве, а в последующий период будут полностью самортизированы.

Стоимость основных производственных фондов предприятия приводится в табл. 6 - 7 с учётом погашения их стоимости, по группам (здания, сооружения, рабочие машины и оборудование).

Таблица 6

Промышленные здания и сооружения (инвестиционные затраты)

Наименование объектов (зданий и сооружений)	Краткая характеристика объектов	Един. измерения	Кол-во единиц	Сметная стоимость единицы, тыс. руб.	Общая стоимость, тыс. руб.	Норма амортизационных отчислений, %	Сумма амортизационных отчислений, тыс. руб.
1	2	3	4	5	6	7	8
А. Здания и сооружения, погашаемые за период существования предприятия							
1. Подготовка территории строительства (объекты строительства, относящиеся к этому этапу работ)							
2. Горно-капитальные работы: (сооружения: горно-капитальная траншея, нагорная траншея и т. д.)							

Окончание табл. 6

1	2	3	4	5	6	7	8
3. Здания и сооружения общекарьерного назначения: (здание диспетчерского пункта, склады ВМ, насосная станция, тяговая подстанция, дренажная шахта и скважина, транспортные коммуникации (ж. д. пути и автодороги) в карьере, на промплощадке и на отвалы и т. д.							
Итого по А:							
Б. Здания и сооружения, погашаемые по нормам амортизации							
1. Здание АБК 2. Здание электроподстанции 3. И т. д.							
Итого по Б:							
Всего по (А+Б):							

Таблица 7

Инвестиционные затраты на приобретение и монтаж оборудования

Наименование процесса и перечень оборудования	Кол-во единиц оборудования, шт.	Общая сметная стоимость, тыс. руб.	Норма амортизации, %	Сумма амортизационных отчислений, тыс. руб.
I. ***Осушение и дренаж***: 1. Насосы 2. … II. ***Подготовка горной массы к выемке***: 1. Буровые станки 2. Зарядные машины 3. … ***III. Выемочно-погрузочные работы*** 1. Экскаваторы 2. Бульдозеры 3. … ***IV. Транспортирование*** 1. Автосамосвалы 2. Электровозы и т. д. 3. … ***V. Отвальные работы*** 1. Экскаваторы 2. Бульдозеры ***VI. Электроснабжение карьера*** 1. Трансформаторы и т. д. 2. … Итого с I – VI: ***Прочие процессы и оборудование***				
Всего по I – VII:				

Пояснение к таблице 7

1. Данные для табл. 7 принимаются согласно расчётам, приведённым в локальных сметах на приобретение и монтаж оборудования (см. табл. 2, 4).

2. Данные по технологическому транспорту приводятся в таблице, если транспортный цех (участок) входит в структуру карьера, а не является самостоятельным подразделением предприятия или сторонней организацией, услуги которых будут относиться на себестоимость производства.

3. Общая сметная стоимость на оборудование прочих процессов принимается в размере 10 % от итого по I - VI.

Данные для представления в табл. 7 принимаются согласно сводной смете на строительство предприятия (см. табл. 4) и группируются с учётом погашения их стоимости.

Общая стоимость основных производственных фондов (основного капитала) должна соответствовать размеру инвестиций на строительство горного предприятия за вычетом возвратных сумм.

3.2. Оборотный капитал горного предприятия

Общий размер оборотного капитала определяется по формуле

$$О = О_1 + О_2,$$

где О – оборотные средства предприятия; $О_1$ – расходы будущих периодов; $О_2$ – прочие оборотные средства.

С целью упрощения расчётов в проектах можно принимать величину расходов будущих периодов, равную стоимости непогашенной вскрыши. Расчёт объёмов погашаемой вскрыши должен быть увязан с расчётом поэтапного коэффициента погашения затрат на ГПР, относимых на себестоимость полезного ископаемого.

Коэффициент погашения вскрыши (затрат на ГПР) определяется по формуле

$$К_{пог.} = V_{гпр} / (Q_{п.и.} \cdot T_{р.п.}),$$

где $К_{пог.}$ – коэффициент погашения вскрыши (ГПР); $V_{гпр}$ – общий объём вскрыши за расчётный период; $Q_{п.и.}$ – годовая производительность карьера по руде в течение расчётного периода, тыс. т; $T_{р.п.}$ – расчётный период, лет.

Стоимость погашения ГПР может быть определена по формуле

$$С_{гпр.} = С_{вскр.} \cdot К_{пог.} \cdot Q_{п.и.},$$

где $С_{гпр.}$ - стоимость погашения ГПР, относимая на себестоимость полезного ископаемого, тыс. руб.; $С_{вскр.}$ - себестоимость вскрышных работ, руб./т.

Для карьеров строительных материалов, карьеров малой мощности (до 100 - 500 куб. м), а также при небольших объёмах вскрышных работ может быть принято решение об отнесении всех затрат, связанных с производством вскрышных работ, на текущую себестоимость полезного ископаемого.

Размер прочих оборотных средств принимается равным 25 % от годовых эксплуатационных расходов предприятия при применении БВР и 20 % в случае их отсутствия.

3.3. Укрупненный расчет общей суммы инвестиций на строительство горного предприятия (в основной и оборотный капитал)

Для выполнения курсовой работы основные статьи сводной сметы на строительство горного предприятия и определение общей суммы инвестиций рекомендуется рассчитывать в соответствии с данными индивидуального задания, выданного студенту руководителем. Результаты расчетов сводятся в таблицу 8. Пояснения к ним приводятся ниже.

Таблица 8

Общий объем инвестиций на строительство горного предприятия (в основной и оборотный капитал)

Наименование разделов	Общая сметная стоимость, тыс. руб.
Раздел 1: **Подготовка территории строительства**	110000
Раздел 2: Объекты производственного назначения ***Карьер***: ***горно-капитальные работы,*** ***горное оборудование,*** (осушение, автомобильные пути в карьере, ж. д. пути в карьере и т. д.) ***Технологический транспорт***: - железнодорожный (подвижной состав, депо) - автомобильный (подвижной состав, гараж) - дробильно-конвейерный комплекс (крупное дробление, конвейерный транспорт, перегрузочные пункты и т. д.) Итого по разделу 2:	5500000 ∑ по табл.2
Раздел 3: **Объекты подсобного и обслуживающего назначения** (балки, АБК, мастерские, др.)	
Раздел 4: **Объекты энергетического хозяйства** (ЛЭП, подстанции и т. д.)	

Окончание табл. 8

Раздел 5: **Объекты транспортного хозяйства** (автодороги и т. д.)	
Раздел 6: **Канализация**	
Раздел 7: **Озеленение и благоустройство территории** Итого по разделам 1 – 7:	
Раздел 8: **Временные здания и сооружения** Итого по разделам 1 – 8:	
Раздел 9: **Внеобъемные затраты** (зимнее удорожание работ, проектно-изыскательские работы, содержание дирекции, подготовка и набор кадров) Итого по разделу 9: **Резерв на непредвиденные работы и затраты:** **Инвестиции на строительство (основной капитал)** (Итого 1 – 9 с учётом резерва)**:**	
Нематериальные активы	
Итого внеоборотных активов	
Оборотный капитал	
Итого инвестиций в основной и оборотный капитал	∑И

Пояснение к таблице 8

1. *Подготовка территории строительства* принимается 2% от стоимости горно-капитальных работ ($S_{гкр}$):

$$S_{гкр}=C_{вскр}\cdot V_{гкр} = 250\times22000 = 5500000 \text{ тыс. руб.}$$

$$0{,}02\times5500000=110000 \text{ тыс.руб.}$$

где $C_{вскр}$ – себестоимость вскрыши, руб./м.куб.; $V_{гкр}$ – объем горно-капитальных работ, тыс. м.куб.

2. *Горно-капитальные работы* определяются по стоимости ГКР ($S_{гкр}$).

3. *Горное оборудование* - определяется по сметной стоимости, определяемой в соответствии с принятой механизацией по основным процессам, включая карьерный транспорт (см. табл. 2).

4. *Объекты подсобного и обслуживающего назначения* принять в размере 1,5% от суммы по разделу 2.

5. *Объекты энергетического хозяйства* принимаются в размере 1-2% от суммы по разделу 2.

6. *Объекты транспортного хозяйства* принимаются в размере 1,5 - 2% от стоимости горно-капитальных работ ($S_{гкр}$).

7. *Канализация* принимается в размере 0,5% от стоимости горно-капитальных работ ($S_{гкр}$).

8. *Озеленение и благоустройство территории* принимается в размере 1-2% от раздела 1.

9. *Временные здания и сооружения* принимаются в размере 2% от «Итого по разделам 1 – 7».

10. *Внеобъемные затраты* принимаются в размере 20% от «Итого по разделам 1 – 8».

11. *Резерв на непредвиденные работы и затраты* принимается в размере 5-10% от «Итого по разделам 1 – 9».

12. *Инвестиции на строительство* (основной капитал) определяются как «Итого 1 – 9 с учётом резерва».

13. *Нематериальные активы* – стоимость лицензий, прав на пользования земельными участками, на геологоразведочные работы, на добычу полезных ископаемых и т.д. определяется в размере 0,5% от *инвестиций на строительство*.

14. *Итого внеоборотных активов* определяется как сумма инвестиций на строительство и нематериальных активов.

15. *Оборотный капитал* принимается в размере 10% от «*Итого внеоборотных активов».*

16. *Итого инвестиций в основной и оборотный капитал* определяется как сумма «*Итого внеоборотных активов» и* оборотного капитала.

3.4. Источники финансирования проекта

Источники финансирования принято подразделять на собственные и заёмные (привлечённые). К *собственным* источникам относится уставный фонд предприятия (собственные средства, вклады учредителей), к *заёмным* – банковский кредит, ссуды других предприятий и коммерческих структур, финансирование за счёт средств бюджета (местного, федерального) и др. В случае использования заёмных средств необходимо указать условия предоставления кредитов (ссуд) – срок и процентную ставку.

Распределение инвестиций по источникам финансирования для данного проекта представляется в табл. 9.

Таблица 9

Источники финансирования проекта

Источники финансирования	Сумма, тыс. руб.	Структура, %
1. **Собственные средства** (акционерный капитал, вклады учредителей и т. д.)		50
2. **Заёмные средства** (банковский кредит, ссуды других предприятий или коммерческих организаций)		50
Итого:	∑И	100

Источники финансирования проекта определяются самостоятельно студентом.

4. ПРОИЗВОДСТВЕННАЯ И ОРГАНИЗАЦИОННАЯ СТРУКТУРА УПРАВЛЕНИЯ ПРЕДПРИЯТИЯ

4.1. Производственная структура и структура управления предприятия (карьера)

Целью выполнения этого раздела является разработка производственной, организационной структуры управления предприятия.

Под *производственной структурой* предприятия понимается состав образующих его цехов, участков и служб, формы их взаимосвязи в процессе производства продукции. Основным элементом производственной структуры предприятия являются рабочие места, которые могут быть объединены в производственные участки и цеха. Производственные цеха, как правило, создаются на крупных или средних производственных предприятиях.

Для представления структуры управления предприятия можно использовать структуру горного предприятия, на котором студент проходил практику или на примере предприятий - аналогов соответствующей отрасли.

В данном разделе определяется годовой (календарный), месячный, суточный, сменный режим работы предприятия, его отдельных структурных подразделений.

Вспомогательные и обслуживающие подразделения (например, ремонтно-механический цех, энергоцех и т. д.) могут в производственную структуру цеха не включаться, являясь самостоятельными производственными подразделениями или предприятиями. Производственная и организационная структуры горного предприятия представляются в виде соответствующих схем. Примеры представления производственной и организационной структуры управления предприятия приведены в Приложении 2.

В соответствии с выбранной структурой предприятия определяется потребность в трудовых ресурсах, численность соответствующих категорий персонала.

5. РАСЧЁТ ТЕКУЩИХ ЭКСПЛУАТАЦИОННЫХ ИЗДЕРЖЕК

5.1. Определение эксплуатационных затрат по основным и вспомогательным производственным процессам по видам затрат (по вскрыше и полезному ископаемому)

Целью выполнения этого раздела является детальный расчет эксплуатационных издержек предприятия по элементам и видам затрат, определяющих себестоимость производства и товарной продукции.

Расчет себестоимости полезного ископаемого (продукции горного предприятия) производится по производственным процессам в следующем порядке:

1. Определение эксплуатационных затрат по основным и вспомогательным производственным процессам по видам затрат (по вскрыше и полезному ископаемому).

2. Расчёт себестоимости полезного ископаемого и вскрыши.

3. Расчёт себестоимости по видам товарной продукции (в случае комплексного использования сырья).

4. Расчёт эксплуатационных затрат по вариантам проектных решений (в экономической части дипломного проекта).

5. Расчёт себестоимости товарной продукции.

5.1.1. Расчёт штата и фонда заработной платы рабочих

Штат рабочих и расходы предприятия на оплату труда рабочих рассчитываются на год работы карьера (с проектной производственной мощностью) по основным и вспомогательным подразделениям. Расчеты выполняются по профессиям рабочих основных и вспомогательных специальностей, с учётом их квалификации, по действующим на момент проведения расчётов тарифным ставкам.

Расчет численности рабочих начинается с разработки проектного баланса рабочего времени на одного рабочего, приведенного в табл. 9.

Таблица 9

Баланс рабочего времени

Статьи баланса	Непрерывное производство	Периодическое производство
1. Календарное число дней в году		
2. Выходные дни		
3. Праздничные дни		
4. Номинальный фонд рабочего времени (гр. 1 - гр. 2 - гр. 3)		
5. Невыходов, всего в том числе по причинам: - отпуск - дни нетрудоспособности - выполнение обществ. и государ. обязанностей - прочие неявки с разрешения администрации		
6. Полезный фонд рабочего времени: - дни (гр. 4 - гр. 5) - часы		
7. Коэффициент списочного состава	$Ксп = \frac{гр.1}{гр.6}$	$Ксп = \frac{гр.4}{гр.6}$

Размер заработной платы может определяться исходя из уровня оплаты труда на предприятии-аналоге на момент сбора исходных данных (на отчетный год).

Результаты расчетов штата и фонда заработной платы рабочих основных и вспомогательных профессий по каждому производственному процессу представляются в табл. 10.

Расчет штата служащих, специалистов и руководителей производится на основе принятой организационной структуры и штатного расписания (для действующих предприятий). Должностные оклады ИТР и специалистов принимаются по данным практики.

Расчеты могут выполняться двумя способами: раздельно по производственным процессам (подразделениям предприятия) либо параллельно по видам затрат.

Результаты расчета штата и фонда заработной платы руководителей, специалистов и ИТР представляются в виде таблицы (табл. 11).

Таблица 10

Расчет штата и фонда заработной платы основного персонала

Профессия рабочих	Годовой объем работ	Расчет штата рабочих						Расчет фонда зарплаты						
		количество рабочего оборудования	норма обслуживания	количество рабочих смен в сутки	явочный штат	коэффициент списочного состава	списочный штат	тарифная ставка	сдельная расценка	тарифный заработок	сдельный заработок	доплаты		фонд основной зарплаты
												премии	прочие доплаты	
1	2	3	4	5	6	7	8	9	10	11	12	13	14	15
Итого основной заработной платы Дополнительная заработная плата (15 - 18 % от основной) Итого основной и дополнительной заработной платы Всего с учетом районного коэффициента														

Пояснения к таблице 10

1. Явочный штат определяется для рабочих основных профессий по нормам обслуживания, а вспомогательных рабочих – расстановкой по рабочим местам и определяет численность рабочих, которые должны ежедневно выходить на работу.

2. Списочный штат определяется путем умножения явочного штата на коэффициент списочного состава.

3. Тарифный заработок повременщиков определяется путем умножения явочного штата на планируемое число дней работы и на тарифную ставку.

4. Сдельный заработок определяется умножением сдельной расценки на годовой объем работ.

5. Размер планируемых премиальных доплат принимается в соответствии с применяемыми на предприятии положениями о премировании или в размере 10 – 15 % от сдельного или тарифного заработка.

6. Прочие доплаты принимаются в размере 10 % от суммы сдельного или тарифного заработка с учетом премиальных доплат.

Таблица 11

Расчет штата и заработной платы ИТР

Занимаемая должность	Количество персонала	Оклад в месяц, тыс. руб.	Фонд основной заработной платы, тыс. руб.							Фонд дополнительной заработной платы	Всего годовой фонд заработной платы
			сумма окладов работников за месяц, тыс. руб.	доплаты					фонд зарплаты с учетом район. коэффициента		
				за работу в ночные смены	за работу в праздничные дни	за вредность	премии	итого			
1	2	3	4	5	6	7	8	9	10	11	12
Всего:											

Пояснение к таблице 11

1. Сумма годовой заработной платы по окладам определяется из расчета 11 рабочих месяцев для руководителей и специалистов, для служащих – 11,3 месяца.

2. Доплаты за работу ночные смены, в праздничные дни рассчитываются для цехового персонала.

3. За вредность доплата определяется в размере 10 - 20 % к окладу.

4. Фонд дополнительной заработной платы определятся как 10 % от фонда основной заработной платы с учетом районного коэффициента.

5. Премии берутся по данным предприятия.

5.1.2. Расчёт стоимости вспомогательных материалов

К ним относятся материалы:

1) участвующие в производственном процессе в течение одного технологического цикла (взрывчатые вещества, средства взрывания, ГСМ и т. д.);

2) специальные приспособления, инструменты, малоценные и быстроизнашивающиеся предметы (долота, зубья ковша, инструменты, спецодежда и т. д.);

3) материалы, погашаемые в сметно-нормативном порядке (кабели, канаты, лента конвейерная, буровые штанги, рукояти и т. д.).

Расчет стоимости годового расхода материалов производится по каждому подразделению карьера (технологическому процессу) прямым счетом на основе

норм расходов, взятых по проектируемому предприятию (аналогу) или укрупненно на основе общей потребности в тех или видах материалов.

Цены на материалы принимаются по данным практики или по действующим прейскурантам (Приложение).

Расчёт расхода и стоимости материалов ведётся по форме табл. 12.

Таблица 12

Расчёт расхода и стоимости материалов

Наименование процессов, подразделений карьера, материалов	Расход на принятую единицу объёма	Годовой объём работ, ед. изм.	Общий расход на весь объём, ед.	Цена за единицу, руб.	Общая стоимость, руб.
1	2	3	4	5	6
1. *Взрывные работы* (взрывной цех): 1.1. Взрывчатые вещества 1.2. Средства взрывания (10 % от ВВ) и т. д. Итого:					
2. *Буровые работы* (участок бурения): 2.1. Долота 2.2. Штанги 2.3. Канат стальной 2.4. ГСМ и т. д. Итого:					
3. *Экскавация горной массы* (участок экскавации): 3.1. Ковш 3.2. Рукоять 3.3. Зубья 3.4. Канат стальной 3.5. ГСМ и т. д. Итого:					
4. *Подготовка горной массы к транспортированию:* 4.1. *Передвижная дробильная установка в карьере:* 4.1.1. Сталь листовая 4.1.2. Сталь футеровочная 4.1.3. Сетка для грохотов 4.2. *Склады и перегрузочные пункты:* 4.2.1. Сталь листовая 4.2.2. Сталь футеровачная 4.2.3. Питатели и т. д. Итого:					

Окончание таблицы 12

1	2	3	4	5	6
5. *Транспортирование полезного ископаемого и вскрыши*: 5.1. *Конвейерный транспорт*: 5.1.1. Лента конвейерная и т.д. 5.2. *Автомобильный транспорт*: 5.2.1. Топливо 5.2.2. ГСМ 5.2.3. Авторезина 5.3. *Железнодорожный транспорт*: 5.3.1. Топливо 5.3.2. Смазочные материалы Итого:					
6. *Отвальный участок (цех):* При экскаваторном отвалообразовании: 6.1. Ковш 6.2. Рукоять 6.3. Зубья 6.4. Канат стальной 6.5. Смазочные материалы и т. д. Итого:					
Всего по процессам:					
Неучтённые материалы					
Услуги снабженческих и сбытовых организаций					
Всего:					
Транспортные расходы					
Итого франко-приобъектная площадка					
Заготовительно-складские расходы					
Общая стоимость материалов, тыс. руб.					

Пояснения к таблице 12

1. В качестве расчётной единицы, на которую определяются нормативы, принимаются 1 т, 1 п. м., 1000 т и т. д. Расход материалов на принятую единицу принимается по нормативам, используемым на горных предприятиях, по данным практики. Цены за единицу принимаются по данным практики (см. Приложение 3).

2. Общий расход на заданный объём определяется как произведение гр. 2 на гр. 3.

3. Общая стоимость (гр. 5) определяется как произведение гр. 4 на гр. 5

4. Неучтённые материалы принимаются в размере 3,5 % от предыдущей суммы учтённых материалов.

5. Оплата услуг снабженческих и сбытовых организаций 3 % от стоимости учтённых материалов.

6. Транспортные расходы определяются в % от «Всего», включающего неучтённые

материалы, снабженческо-сбытовые расходы при транспортировке на расстояния:

- свыше 5 тыс. км – 15 %;
- от 3 до 5 тыс. км – 12 %;
- от 2 до 3 тыс. км – 10 %;
- от 1 до 2 тыс. км – 8 %;
- менее 1 тыс. км – 5 %.

7. Заготовительно-складские расходы начисляются на сметную стоимость материалов, полуфабрикатов и изделий франко-приобъектная площадка в следующих размерах:

1) от стоимости вспомогательных, строительных, санитарно-технических и электромеханических материалов – 2,1 %;

2) от стоимости стальных конструкций – 0,9 %.

5.1.3. Расчёт затрат на транспорт

В случае если транспортный цех (участок) не входит в структуру карьера, эксплуатационные расходы на материалы не рассчитываются отдельно, а учитываются в составе стоимости услуг сторонних организаций по данным предприятий-аналогов.

К транспортным расходам относится стоимость перевозки полезных ископаемых и вскрыши (технологический транспорт), а также работы хозяйственного транспорта. Технологический транспорт обеспечивает перевозку полезного ископаемого и вскрыши внутри предприятия. Транспортировка руды и вскрыши может производиться транспортными средствами, принадлежащими карьеру, другим подразделениям горного предприятия и другим предприятиям.

Расчет затрат на технологический транспорт производится по видам грузопотоков, в том числе: вскрыши, полезного ископаемого, а также с использованием усреднительных складов и перегрузочных пунктов (табл. 13).

Таблица 13

Расчет затрат на технологический и общекарьерный транспорт

Наименование, характеристика грузопотоков и транспорта по процессам	Ед. изм.	Годовые объёмы	Дальность транспортировки, км	Стоимость транспортировки, руб. за т · км	Сумма, тыс. руб.
1	2	3	4	5	6
Вскрыша: 1. Автотранспорт: карьер – автоотвал 2. Ж/д транспорт: карьер – ж/д отвал Итого на вскрыше:					

Окончание табл. 13

1	2	3	4	5	6
Полезное ископаемое (руда): 1. Автотранспорт: - гор. №… - перегрузочный пункт - гор №… - перегрузочный пункт 2. Ж/д транспорт: - гор №… - ДОФ - гор №… - усреднительный склад Итого по руде:					
Экскавация: - Т-330 (зачистка подошвы уступа, забоя) - К-700 - Т-100 - БелАЗ-540 (орошение забоев)					
Бурение: - Т-330 - К-700					
Отвалообразование: - Т-330					
Общекарьерные нужды: - дежурная машина (ЗИЛ-130) - а/м Volvo и т. д					
Всего расходы на транспорт:					

Пояснения к таблице 13

1. Расчеты могут производиться (при необходимости) по горизонтам, бортам карьера или отдельным участкам залежи (например, в случае расконсервации борта или реконструкции карьера).

2. Стоимость транспортировки 1 т · км принимается по предприятию-аналогу. Сумма находится как произведение гр.3 · гр.4 · гр.5.

5.1.4. Расчёт затрат на электроэнергию

При выполнении расчетов по действующему предприятию (реконструкция или поддержание мощности, модернизация технологического процесса или выбор основного технологического оборудования) определение стоимости электроэнергии может производиться за ее расход (т. е. без учета платы за максимум нагрузки).

При выполнении проекта нового карьера расчет стоимости расхода электроэнергии производится по двухставочному тарифу: за заявленную мощность

в часы максимума нагрузки и за потребление активной электроэнергии.

Расчет затрат на электроэнергию производится по каждому технологическому процессу (по каждому подразделению или группе энергопотребителей) карьера.

Расчеты выполняются на основе данных раздела "Электроснабжение карьера".

1. *Плата за заявленную мощность в часы максимума нагрузки* находится в целом по карьеру по формуле

$$P_{\text{мах}} = c \cdot \text{К}_{\text{см}} \cdot P_{\text{т}},$$

где $\text{К}_{\text{см}}$ - коэффициент совмещения максимума активной нагрузки всех потребителей (0,8 - 1,0) по группе или подразделению; при количестве потребителей от 1 до 10 $\text{К}_{\text{см}}$ = 1,0 - 0,85, при количестве 11 - 20 - $\text{К}_{\text{см}}$ = 0,84 - 0,75; $P_{\text{т}}$ - суммарный максимум активной нагрузки в целом по карьеру (кВт), находится в разделе "Электроснабжение карьера". Он может приниматься для экскаваторов равным номинальной мощности сетевого двигателя, для буровых станков - мощности двигателя вращателя и компрессора; c - тариф платы за электроэнергию – руб./ кВт · ч максимальной нагрузки.

2. *Плата за заявленную мощность* относится на общецеховые расходы (на карьер в целом).

Определение платы за расход электроэнергии производится по группам электропотребителей (по подразделениям или технологическим процессам) карьера *двумя способами определения расхода электроэнергии*:

I способ - на основе данных предприятия-аналога по формуле:

$$P = a \cdot V,$$

где a - удельный расход электроэнергии на одну тонну по основным технологическим процессам (экскавации горной массы, на бурение 1 п. м. скважины, 1 куб. м отвалообразования на предприятии-аналоге; V - годовой объем работ соответственно по экскавации, бурению и отвалообразованию).

Аналогично может находиться расход электроэнергии по другим технологическим процессам (транспортировке горной массы, осушении карьерного поля и т. д.).

Расход электроэнергии на освещение карьера и прочих потребителей (ремонтных мастерских, АБК и т. д.) может приниматься на уровне 3 - 5 % от общего расхода. Результаты расчетов заносятся в табл. 14.

Таблица 14

Расчет платы за электроэнергию по группам электропотребителей карьера

Группы электропотребителей, наименование технологических процессов	Объём работ по технологическим процессам	Удельный расход электроэнергии (по данным предприятия – аналога), кВт/ед. работ	Годовой расход электроэнергии, кВт · ч	Плата за электроэнергию, тыс. руб.
1. Бурение (участок буровых работ)				
2. Экскавация (участок экскавации)				
3. Транспортирование полезного ископаемого*				
4. Циклично-поточная система* (в т. ч. самоходная дробильная установка, конвейерный подъёмник)				
5. Транспортирование вскрыши*				
6. Отвалообразование				
7. Освещение и прочие потребители электроэнергии				
Итого по карьеру:				
Плата за заявленную мощность:				
Всего:				

II способ

$$P = P_{ном} \cdot К_и \cdot К_о \cdot T / КПД ,$$

где $К_и$ - коэффициент использования мощности двигателя, принимается на уровне 0,4 - 1,0 (для экскаваторов может быть принят равным 0,4 - 0,5, для бурстанков - 0,9 - 1,0); $P_{ном}$ - суммарная номинальная мощность по группе электропотребителей; $К_о$ - коэффициент одновременности работы потребителей электроэнергии (0,5 - 0,8); T - число часов работы потребителей в год; КПД = 0,8.

После расчёта расхода электроэнергии (I или II способом) определяется плата за электроэнергию как произведение расхода электроэнергии по группам электропотребителей на установленный тариф платы за один кВт · час. Стоимость 1 кВт · ч принимается по данным предприятия-аналога или установленная по данному району:

$$С_э = P \cdot b,$$

где b – тариф платы за 1 кВт · ч.

Результаты расчётов приводятся по табл. 15.

* Присутствует только в случае, если эти подразделения входят в состав карьера.

Таблица 15

Расчёт платы за электроэнергию по группам электропотребителей карьера

Группы электропотребителей и их наименование	Номинальная мощность 1-го потребителя, кВт	Число потребителей	Суммарная номинальная мощность, кВт · ч	Годовой расход электроэнергии, кВт · ч	Плата за электроэнергию, тыс. руб.
1	2	3	4	5	6
Буровые работы (участок бурения): 1. СБШ-250МН-32 2. … Итого:					
Экскавация (участок экскавации): 1. ЭКГ-8И 2. … Итого:					
Транспортирование полезного ископаемого*: 1. Самоходная дробильная установка СДА-1000 2. Конвейерный подъёмник 3. … Итого:					
Транспортирование вскрыши: 1. Ж. д. цех 2. … Итого:					
Отвалообразование (участок отвальных работ): 1. Экскаватор ЭКГ-8И 2. … Итого:					
Освещение карьера: 1. Осветительные установки 2. … Итого:					
Всего по карьеру:					
Плата за заявленную мощность:					
Итого по карьеру:					

* Присутствует только в случае, если эти подразделения входят в состав карьера.

5.1.5. Амортизационные отчисления

Рассчитываются в разделе "Основные и оборотные средства".

5.1.6. Прочие затраты включают в себя:

Страховые взносы на обязательное пенсионное страхование, состоящие из отчислений от ФОТ: в ПФ - 22 %, в фонд ОМС - 5,1 %, в фонд ФСС – 2,9 %. Общий размер отчислений – 30,0 %; отчислений по страхованию от несчастных случаев и травматизма (размер отчислений устанавливается в зависимости от класса риска и отраслевой принадлежности предприятия). Размер отчисления на страхование от несчастных случаев, травматизма и профзаболеваний принимается в зависимости от класса риска предприятия, принимается в пределах от 0,2-10,7%.

Отчислений в ремонтный фонд (затраты на все виды ремонтов). К ним относятся расходы на работы, связанные:

1) с ремонтом технологического оборудования;
2) ремонтом зданий и сооружений карьера;
3) ремонтом транспортных коммуникаций: автомобильных и железных дорог.

Расчет производится на основе норм, принятых на предприятиях (по данным практики).

В случае отсутствия норм расхода материалов на ремонтные работы *годовые затраты на ремонт основных фондов* могут приниматься из расчета 50 % от годовой суммы амортизационных отчислений.

Охрана труда. Отчисления составляют 5 % от ФОТ.

Износ по нематериальным активам

К нематериальным активам относятся затраты горного предприятия в нематериальные объекты, используемые в течение долгосрочного периода в хозяйственной деятельности и приносящие доход (см. п. п. 1.1.1 - 1.1.5 Строительство горного предприятия).

Износ нематериальных активов относится на общекарьерные расходы ежемесячно по нормам, рассчитанным предприятием исходя из первоначальной стоимости ($С_{н.а.}$) и срока их полезного использования (но не более срока деятельности предприятия и 20 лет), $Т_{п.и}$.

$$И_{н.а.} = С_{н.а}/Т_{п.и} ,$$

где $И_{н.а}$ - годовая сумма износа нематериальных активов.

Локальная смета затрат по процессам (на годовой объем) составляется на основе рассчитанных эксплуатационных затрат по основным и вспомогательным процессам (подразделения карьера): бурению. Взрыванию, экскавации,

транспортировке полезного ископаемого и вскрыши, осушению, дроблению в карьере и т. д. (табл. 16).

Таблица 16

Смета затрат по процессу… (наименование процесса, годовой объем)

Наименование видов затрат (статей калькуляции)	Годовая сумма затрат, тыс. руб. (по горной массе)	Затраты на единицу работ, руб.	Затраты на полезное ископаемое, тыс. руб.	Затраты на вскрышу, тыс. руб.
1. Затраты на оплату труда				
2. Материалы				
3. Энергетические затраты				
4. Амортизация				
5. Прочие затраты				
Итого:				

В случае, если одно подразделение выполняет работы и по руде и вскрыше (например при отсутствии раздельного учета затрат по руде и вскрыше на экскавации и бурении), его годовые затраты подразделяются пропорционально их объемам.

Распределение затрат на полезное ископаемое и вскрышу производится пропорционально их удельному весу в соответствующем объеме работ и для основных процессов (экскавации, бурения и взрывания) определяется по формуле

$$З_{пи} = З_о \cdot V_{пи}/V_о,$$

где $З_{пи}$ – сумма затрат, относимая на себестоимость полезного ископаемого; $З_о$ - общая сумма затрат; $V_{пи}$ - объем добычи, взрывания или обуривания полезного ископаемого; $V_о$ - общий объем по горной массе (как сумма полезного ископаемого и вскрыши).

Аналогично, или как остаток после вычета затрат на полезное ископаемого, находится сумма затрат, относимая на вскрышу. При этом затраты на транспортировку и складирование пустых пород в отвалах полностью относятся на вскрышу. Затраты, связанные с дроблением руды в карьере, ее транспортировкой, содержанием внутрикарьерных путей и их переукладкой, а также с содержанием ремонтного участка, и общецеховые расходы, относятся на себестоимость полезного ископаемого.

Таблица 17

Себестоимость полезного ископаемого и вскрыши по производственным процессам

Объем по полезному ископаемому .... тыс. т.
Объем по вскрыше .... тыс. куб. м.

Производственные процессы	Ед. изм.	Годовые объёмы работ, тыс. ед.	Годовая сумма затрат, тыс. руб.	Затраты на добычу ПИ, тыс. руб.	Затраты на вскрышу, тыс. руб.
1	2	3	4	5	6
1. Бурение					
2. Взрывание					
3. Экскавация					
4. Транспортирование					
5. Отвалообразование					
6. Вспомогательные процессы					
7. Общецеховые расходы					
Итого:					
8. Себестоимость 1 куб. м вскрыши					
9. Себестоимость 1 т ПИ					

Пояснения к таблице 17

1. Затраты из табл. 16 по каждому процессу сводятся в п. 1 - п. 7;

2. Общецеховые расходы включают в себя элемент «Прочие затраты» по всем процессам, включая заработную плату управленческого (участкового, цехового) персонала (см. табл. 11).

Таблица 18

Себестоимость полезного ископаемого, годовой объем по полезному ископаемому, тыс. т

Наименование статей затрат	Годовая сумма затрат, тыс. руб.	Затраты на единицу, руб./т	Структура затрат, %
1	2	3	4
1. Заработная плата (основная и дополнительная) 1.1. СВ на ОПС			
2. Материальные затраты (вспомогательные материалы)			
3. Энергия на технологические нужды			
4. Амортизационные отчисления			
5. Транспортировка ПИ			
6. Погашение ГПР			
7. Общекарьерные (общецеховые) расходы			
8. Карьерная (цеховая) себестоимость (1+2+3+4+5+6+7)			
9. Прочие производственные затраты: 9.1. Налог на добычу 9.2. Отчисления на рекультивацию 9.3. Плата за воду			

Окончание табл. 18

1	2	3	4
9.4. Платежи за предельно допустимые выбросы, сбросы, размещение отходов 9.5. Земельный налог 9.6. Платежи по обязат. страхованию имущества 9.7. Плата за краткосрочный кредит			
10. Производственная себестоимость (8+9)			
11. Общепроизводственные расходы			
12. Внепроизводственные расходы			
13. Полная себестоимость п.и. (11+12)			100 %

Пояснения к таблице 18

1. *Погашение ГПР*. Расчет стоимости погашаемых горно-подготовительных работ (вскрыши) производится через коэффициент вскрыши, рассчитанный в разделе "Основные и оборотные средства (см. табл. 10) по формуле

$$П_{гпр} = Q_{пи.} \cdot К_{пог} \cdot С_{гпр.}$$

2. *Общецеховые расходы* включают в себя расходы, приведенные в табл. 18.1.

Таблица 18.1

Смета цеховых расходов

Наименование затрат	Сумма затрат, тыс. руб.
1. Основная и дополнительная заработная плата цехового персонала	
2. СВ на ОПС	
3. Амортизация зданий и сооружений цехового назначения	
4. Содержание зданий и сооружений	
5. Расходы на все виды ремонтов	
6. Расходы на охрану труда	
7. Прочие расходы цеха	
Итого цеховых расходов:	

Пояснения к таблице 18.1

1. Расчёт гр. 1 принимается по табл. 11, приведённой ранее.

Гр. 2 включает страховые взносы на обязательное пенсионное страхование, состоящие из отчислений от ФОТ: в ПФ - 22 %, в фонд ОМС - 5,1 %, в фонд ФСС – 2,9 % (СВ на ОПС, общая сумма 30,0 % от гр. 1) и страховой тариф на страхование от несчастных случаев и травматизма.

2. Гр. 3 определяется на базе стоимости объектов цехового назначения (зданий, сооружений) и действующих норм амортизации на эти объекты.

3. Гр. 4 принимается в размере 2 - 3 % от сметной (балансовой стоимости) зданий и сооружений.

5. Ремонт зданий и сооружений – 20 % от гр. 3.

6. Гр. 6 принимается в размере 5 % от ФОТ персонала или по нормам расхода в денежном выражении на одного трудящегося в год, принятым по данным практики.

7. Прочие цеховые расходы принимаются в размере 5 % от сумм расходов с гр. 1 по гр. 6.

3. *Налог на добычу* рассчитывается исходя из стоимости реализованной товарной продукции по установленной Правительством РФ ставке. Сумма отчислений определяется по формуле

$$O_i = V_i \cdot S_i ,$$

где O_i – сумма отчислений, тыс. руб.; V_i - годовой объем работ по i-му виду полезного ископаемого; S_i - ставка отчислений на воспроизводство минерально-сырьевой базы.

4. *Отчисления на рекультивацию*. Рекультивация горного отвода является обязательным условием получения разрешения на производство горных работ. В работе необходимо оценивать объемы рекультивационных работ связанных:

а) непосредственно с производством горных работ (карьером);

б) с размещением пустых пород в отвалах (временных и постоянных);

в) с нарушением почвенно-растительного слоя при проходке прочих горных выработок, сооружений и т. д. (например, системы осушения карьерного поля).

Технология и объемы производства работ по рекультивации этих объектов рассматриваются в разделе "Охрана окружающей среды". Экономическая оценка производится на основе данных, полученных в этом разделе. Затраты на ее производство, в зависимости от способа рекультивации (горнотехнической, биологической), рассчитываются укрупнённо на весь период эксплуатации месторождения и приводятся по объектам в табл. 18.2.

Удельные затраты на 1 га принимаются по предприятиям-аналогам или расчетным путем.

Таблица 18.2

Расчет стоимости работ по рекультивации

Наименование объектов	Способ рекультивации	Площадь земель, га	Затраты на 1 га, руб.	Общая стоимость, тыс. руб.
1. Территория карьера				
2. Отвал				
Итого:				

Весь комплекс работ производится специальным подразделением предприятия или специализированной сторонней организацией. Вопросы, связанные с технологией

проведения рекультивации и организацией этих работ, решаются в разделе «Охрана окружающей среды» дипломного проекта, если это предусмотрено заданием.

Учитывая неравномерный характер проведения этих работ во времени, для устранения связанного с этим удорожания продукции (когда эти рекультивационные работы достигнут максимальных объемов), целесообразно формирование соответствующего резерва на предприятии, формирующегося путем постоянных равномерных отчислений на себестоимость продукции. Сумма отчислений за весь срок отработки месторождения должна составить общую сумму затрат на рекультивацию. Таким образом, текущие отчисления на рекультивацию могут быть определены по формуле

$$О_{рек} = У_{пи} \cdot Н_{рек}, \quad \text{причем} \quad Н_{рек} = Z_{рек}/З_{пи},$$

где $Н_{рек}$ - норматив отчислений на рекультивацию; $З_{пи}$ - запасы полезного ископаемого; $Z_{рек}$ - общая сумма затрат на рекультивацию; $У_{пи}$ - годовые погашаемые запасы полезного ископаемого (т. е. годовые объемы добычи полезного ископаемого с учетом потерь и разубоживания); $О_{рек}$ - сумма годовых отчислений на рекультивацию. Рекультивация горного и промышленного отводов производится как в период эксплуатации месторождения, так и после его доработки.

5. *Плата за воду* рассчитывается на основе данных о количестве потребляемой чистой воды на производственные нужды из открытых водных источников или подземных вод. Если проектом не предусматривается забор воды на технологические нужды из открытых водных источников или подземных вод, расчет платы может не производиться.

Объем потребляемой воды зависит от объемов производства предприятия и находится в разделе "Охрана окружающей среды".

Плата за воду ($P_в$) рассчитывается как произведение количества потребляемой воды (W) на норматив платы за воду ($Н_в$), устанавливаемый местными органами власти исходя из эколого-экономических особенностей района и гидрогеологии конкретного водного источника

$$P_в = W \cdot Н_в .$$

6. *Платежи за предельно допустимые выбросы (сбросы) загрязняющих веществ* различаются трех видов:

- за выбросы в атмосферу загрязняющих веществ;
- за сброс загрязняющих веществ в поверхностные и подземные водные объекты;
- за размещение отходов;
- другие виды вредного воздействия.

Расчеты выполняются на основе данных раздела "Охрана окружающей среды" в порядке, принятом местными органами власти. Результаты заносятся в табл. 18.3.

Размеры ставок платежей принимаются согласно Положению о порядке и условиях взимания платежей за право пользование недрами.

Таблица 18.3

Расчет платы за экологические выбросы, сбросы и размещение отходов производства

Виды воздействия на окружающую среду	Утверждённый норматив платы	Размер платы на расчётный год	
		объём загрязнений	размер платы (гр. 2 · гр. 3)
1. Выбросы в атмосферу: Итого:			
2. Сброс в водные объекты: Итого:			
3. Размещение отходов Итого: Прочие:			
Всего:			

Сумма платежей ($П_н$) определяется как произведение стоимости товарной продукции ($ТП_i$) *i*-го вида на норматив ($Н_i$)

$$П_н = ТП_i \cdot Н_i .$$

7. *Налог на землю осуществляется* в форме разового, а также последующих регулярных платежей с момента начала ее использования и до момента возвращения используемой территории (участков земли) местным органам власти, являющихся ее собственником. Причем, если первые включаются в объем инвестиций на строительство карьера (см. «Строительство»), то регулярные платежи относятся на себестоимость продукции горного предприятия.

Сумма платы зависит от размера изымаемых земель (площади), качества земель (например, сельскохозяйственного назначения), характера их использования.

Сумма платежей ($П_з$) определяется как произведение площади изымаемых земель $S_З$, коэффициента ($К_{сп}$), зависящего от способа их использования, коэффициента характеризующего качество земель ($К_к$) и ставки платы за землю $Н_з$

$$П_з = S_з \cdot К_{сп} \cdot К_к \cdot Н_з$$

Плата за землю рассчитывается по видам земель и способам их использования. Результаты расчетов представляются в табл. 18.4.

Таблица 18.4

Расчёт земельного налога

Наименование объектов	Характеристика площадей	Площадь земель, га	Норматив платы за 1 га, руб.	Общий размер платы, тыс. руб.
1	2	3	4	5
Территория карьера				
Отвал (автомобильный)				
Отвал (ж. д.) и т. д.				
Итого:				

8. *Платежи по обязательному страхованию имущества* составляют 0,15 % от среднегодовой стоимости основных фондов.

9. *Размер платы за краткосрочный кредит* определяется ставками банковского кредита и финансовыми возможностями горного предприятия в конкретный год отработки месторождения. Плата за кредит по годам принимается самостоятельно исходя из принципа общей минимизации издержек предприятия.

Задолженность предприятия по заемным средствам (долгосрочный кредит) на любой расчетный год $З_д$ (t) рассчитывается по формуле сложных процентов:

$$З_д\ (t) = К_о(1 + r)^t\ ,$$

где $К_о$ - размер кредитных средств, тыс. руб.; r – ставка за кредит; t – расчётный год.

10. *К общепроизводственным расходам* относят административно-управленческие расходы по предприятию в целом (2 – 3 % от производственной себестоимости).

11. *К внепроизводственным расходам* относят затраты, связанные с погрузкой продукции в ж. д. вагоны и доставкой ее по путям предприятия от эстакады или бункера фабрики до станции примыкания или линии МПС, с реализацией продукции, маркетинговой деятельностью предприятия и т. д. Внепроизводственные расходы могут приниматься на уровне 3 - 5 % от производственной себестоимости.

12. *Полная себестоимость* определяется как сумма производственной себестоимости и внепроизводственных расходов.

5.2. Определение себестоимости вскрыши и полезного ископаемого

5.2.1. Определение себестоимости вскрыши

Себестоимость вскрыши включает частично затраты на экскавацию горной массы, взрывание, бурение, а также полностью на транспортировку вскрыши и отвалообразование. При этом годовая сумма затрат на вскрышу берется из табл. 16 (строка "Итого"). Расчеты представляются в табл. 19.

Таблица 19

Себестоимость товарной продукции

Виды продукции предприятия, их характеристика	Ед. изм.	Объём производства, тыс. ед.	Сумма годовых эксплуатационных затрат, тыс. руб.	Себестоимость единицы продукции, руб./ед.
Основная: … Итого:				
Попутная: … Итого:				
Всего:				

Затраты на транспортировку полезного ископаемого и вскрыши показываются отдельно.

5.2.2. Определение себестоимости полезного ископаемого

Рассчитывается карьерная, производственная и полная себестоимость полезного ископаемого и представляется по процессам (табл. 20).

Таблица 20

Товарная продукция горного предприятия

Виды продукции и их качественные характеристики	Ед. изм.	Объёмы производства, т, м. куб.	Цена за единицу, руб.	Объем товарной продукции (объем продаж), тыс. руб.
Основная: … Итого:				
Попутная: … Итого:				
Всего:				

5.3. Расчет себестоимости по видам товарной продукции

В случае производства предприятием нескольких видов продукции сумма текущих издержек (себестоимость) может распределяться следующими способами:

1) прямой счет издержек, относимых на тот или иной вид продукции (если имеется непосредственная связь между производственными процессами (расходами) и конкретной продукцией);

2) распределение издержек, исходя из обеспечения одинаковой рентабельности (к затратам)

$$С_i = (С_{т.п.} / ТП)ТП_1,$$

где C_i - себестоимость i-го вида товарной продукции, руб.; $С_{т.п.}$ - общая себестоимость товарной продукции, руб.; ТП - стоимость всей выпускаемой предприятием товарной продукции, руб.,

$$ТП = \sum_{i=1}^{n} ТП_i ,$$

где $ТП_i$ - стоимость товарной продукции i-го вида, определенной как произведение объема ее производства (в натуральном измерении) на отпускную цену, руб.; n – количество видов выпускаемой продукции.

$$ТП_i = Q_i \cdot Ц_i,$$

где Q_i - объем производства по товарной продукции 1-го вида; $Ц_i$ - цена 1-го вида товарной продукции.

Тогда себестоимость 1 т (куб. м) товарной продукции i-го вида ($С_i$) может быть рассчитана как:

$$С_i = С_i / Q_i .$$

3) распределение издержек пропорционально объемам продукции:

$$С_i = (С_{т.п.}/О_{т.п.})Q_i,$$

где $Q_{т.п.}$ - общий объем товарной продукции.

Результаты расчетов заносятся в табл. 19.

5.4. Расчет себестоимости по рассматриваемым вариантам проектных решений и годам расчетного периода

Себестоимость добычи полезного ископаемого рассчитывается по рассматриваемым проектным вариантам или годам расчетного периода. Результаты расчетов заносятся в таблицу в разрезе элементов затрат (зарплата, материалы, амортизация и т. д.) или производственных процессов (осушение, буровзрывные работы, экскавация, транспортировка и т. д.). Представление затрат должно в наибольшей степени отражать происходящие в течение расчетного периода изменения структуры издержек. Обязательным является вынесение налогов, входящих в себестоимость добычи (платы за загрязнение, за воду и т. д.).

Расчет изменения себестоимости добычи по вариантам и годам производится на основе *факторного анализа* и выполняется в следующем порядке:

1. Выявляется группа горно-геологических факторов, изменение которых

будет приводить к изменению издержек по вариантам (годам) эксплуатации месторождения. Например, дальность транспортировки вскрыши или полезного ископаемого, изменение притока грунтовых вод, изменение объемов по руде и вскрыше и многие другие.

2. Определяется форма их влияния на себестоимость и удельный вес в общих издержках. Например, увеличение дальности транспортирования, вероятно, приведет к увеличению расхода топлива, парка подвижного состава и т. д.; увеличение притока грунтовых вод, связанное с изменение глубины карьера, может привести к увеличению издержек на осушение карьерного поля и т. д. Оцениваются абсолютные значения в стоимостном выражении изменения выявленных факторов. Изменение себестоимости определится как произведение себестоимости за предшествующий период, удельного веса затрат, представляющих тот или иной фактор и величины относительного его изменения. Значение себестоимости находится как сумма издержек в предшествующий изменению период и величины ее изменения:

$$C_{t+1} = C_t + \Delta C_{t+1},$$

где C_{t+1} - себестоимости в последующий период; C_t - себестоимости в предшествующий период; ΔC_{t+1} - изменение себестоимости в последующий период.

5.5. Расчет себестоимости товарной продукции

5.5.1. В этом разделе определяются *виды и объемы товарной продукции*, производимой в расчетном периоде (в случае их варьирования они могут представляться по годам или периодам стабильных объемов), и их потенциальные потребители.

5.5.2. Цены на продукцию, их обоснование и расчет

Цены на продукцию могут приниматься: по аналогии с действующими предприятиями данного или других районов РФ; исходя из обеспечения необходимого уровня рентабельности производства (к затратам) или нормы прибыли. Во втором случае они рассчитываются следующим образом:

$$Ц_i = C_i(1 + 0{,}01H_р),$$

где $H_р$ - норматив рентабельности затрат в %, условно может быть принят на уровне 30 - 50 %.

Результаты расчетов сводятся в табл. 20.

6. КОММЕРЧЕСКАЯ (ФИНАНСОВО-ЭКОНОМИЧЕСКАЯ) ОЦЕНКА ЭФФЕКТИВНОСТИ ИНВЕСТИЦИЙ

6.1. Отчёт о прибыли

Целью выполнения этого раздела является финансово-экономический анализ вариантов инвестиционных (проектных) решений и выбор наилучшего из них с учетом влияния факторов, предполагаемых в задании.

Финансово-экономическая оценка эффективности инвестиций включает в себя:

1. Отчёт о прибыли
2. Отчёт о движении денежных потоков
3. Расчёт чистого дисконтированного дохода.

Отчёт о прибыли необходим для оценки эффективности текущей хозяйственной деятельности. Он представляет собой анализ соотношения доходов предприятия с расходами, понесёнными за один и тот же период. Результаты расчётов представляются в виде табл. 21.

Таблица 21

Отчёт о прибыли

Наименование показателей	Интервал планирования		
	1	2	3
1. Выручка от реализации (объём продаж)			
2. Прямые (переменные) издержки			
3. Маржинальная прибыль			
4. Операционные издержки			
5. Прибыль от операций			
6. Выплаты по кредиту			
7. Торгово-административные издержки			
8. Внереализационные доходы (расходы)			
9. Балансовая прибыль			
10. Налог на имущество предприятия			
11. Налогооблагаемая прибыль			
12. Налог на прибыль			
13. Чистая прибыль			
14. То же, нарастающим итогом			

Пояснения к таблице 21

1. Все издержки показываются в таблице со знаком «-», доходы – со знаком «+».

2. Выручка от реализации в стоимостном выражении определяется:

$$В_р = Ц_{ед} \cdot Q_г,$$

где $Ц_{ед}$ – цена единицы товарной продукции, руб./т; $Q_г$ – годовой объём производства товарной продукции, т.

3. К прямым (переменным) затратам относятся те затраты, стоимость которых изменяется в зависимости от изменения (роста или снижения) объёма производства. К ним относятся: материальные затраты (стоимость вспомогательных материалов, энергии на технологические нужды, топлива), сдельная заработная плата производственного персонала, отчисления на социальные нужды от ФОТ сдельщиков, погашение затрат на ГПР (см. табл. 18).

4. Маржинальная прибыль – разность между выручкой от реализации и прямыми (переменными) затратами.

5. Операционные издержки включают в себя: заработную плату рабочих-повременщиков, цеховые расходы, прочие производственные, общепроизводственные расходы (см. табл. 18).

6. Прибыль от операций – разность маржинальной прибыли и операционных издержек.

7. Торгово-административные издержки включают в себя внепроизводственные расходы (табл. 18).

8. Балансовая прибыль – разность между прибылью от операций и торгово-административными издержками и выплатами по кредиту.

9. Налог на имущество определяется в размере 2 % от среднегодовой стоимости основного капитала.

10. Налогооблагаемая прибыль - разность балансовой прибыли и суммы налогов (на имущество и местных).

11. Налог на прибыль принимается в размере 20 % от налогооблагаемой прибыли.

12. Чистая прибыль – разность налогооблагаемой прибыли и налога на прибыль.

Далее рекомендуется определить ***точку безубыточности,*** характеризующую минимальный объём продаж, при котором выручка от реализации продукции будет равна издержкам производства. Этот объём может быть определён аналитическим или графическим способом.

Аналитически точка безубыточности определяется по формуле

$$Т_б = С_{пост} / (Ц_{ед} - С_{пер}),$$

где $Т_б$ – точка безубыточности, ед. продукции; $Ц_{ед}$ - цена единицы товарной продукции, руб.; $С_{пост}$ - постоянные издержки на весь объём производства, руб.; $С_{пер}$. - переменные издержки на единицу продукции, руб.

Для расчёта точки безубыточности можно принять за постоянные издержки сумму операционных и торгово-административных издержек, осталь-

ные (прямые) - к переменным.

Графическое определение точки безубыточности представлено на рис. 1.

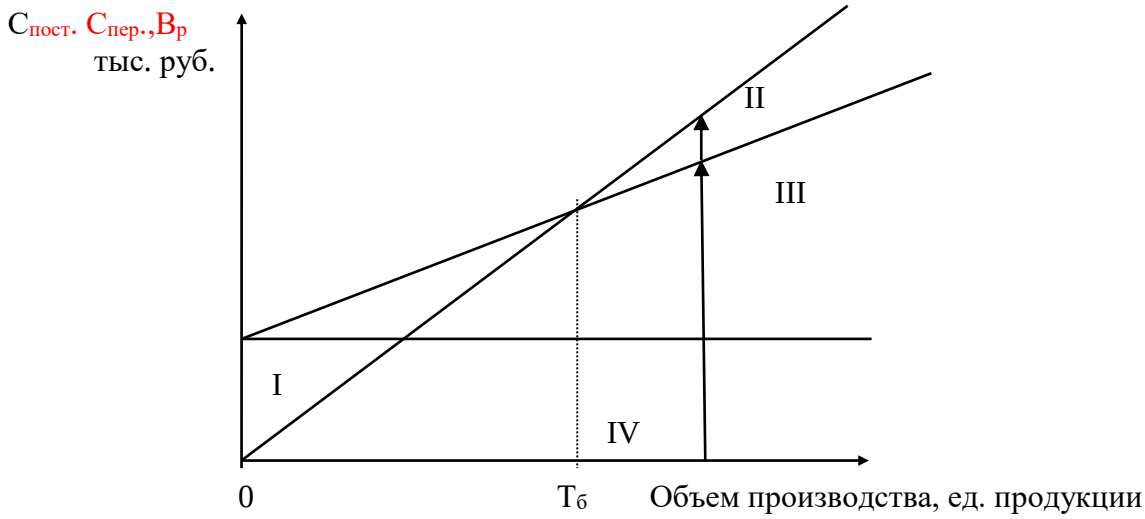

Рис. 1. Графическое определение точки безубыточности:
I - область убытков; II - область прибыли; III - область переменных затрат;
IV - область фиксированных (постоянных) затрат

На основе полученного значения точки безубыточности определяется *запас финансовой прочности* проекта ($З_{фп}$)

$$З_{фп} = (В_р - Т_б)/В_р ,$$

где $В_р$- выручка от реализации.

6.2. Отчёт о движении денежных потоков

Отчёт о движении денежных потоков представляет информацию, характеризующую операции, связанные, во-первых, с образованием источников финансовых ресурсов, а во-вторых, с использованием этих ресурсов в течение расчетного периода. На каждом шаге (t) расчетного периода значение ***денежного потока ф(t)*** характеризуется:

- ***притоком*** – равным размеру денежных поступлений (или результатов в стоимостном выражении) на этом шаге;
- ***оттоком*** – равным платежам на этом шаге;
- ***сальдо*** (активным балансом, эффектом, кэш-фло) - равным разности между притоком и оттоком.

Денежный поток $\phi(t)$ обычно состоит из потоков от отдельных видов деятельности:

- денежного потока от инвестиционной деятельности $\boldsymbol{\phi^{и}(t)}$;
- денежного потока от операционной деятельности $\boldsymbol{\phi^{о}(t)}$;
- денежного потока от финансовой деятельности $\boldsymbol{\phi^{ф}(t)}$.

Отчёт о формировании денежных потоков представляется в виде табл. 22.

Таблица 22

Отчёт о формировании денежных потоков

Наименование показателей	Интервалы планирования		
	1	2	3
1	2	3	4
Операционная деятельность			
1. Выручка (объём продаж) без НДС			
2. Амортизационные отчисления			
3. Итого *приток от операционной деятельности*			
4. Прямые (переменные) издержки			
5. Операционные (постоянные) издержки без амортизации и торгово-административные издержки			
6. Налоги, относимые на финансовые результаты (на имущество, прибыль)			
7. Итого *отток от операционной деятельности*			
8. Сальдо *потока от операционной деятельности («Кэш-фло»)* $\boldsymbol{\phi^{о}(t)}$ (гр. 8 = гр. 3 - гр. 7)			
Инвестиционная деятельность			
9. Ликвидационная стоимость			
10. **Итого** приток от инвестиционной деятельности			
11. Инвестиции в основные и оборотные активы			
12. **Итого** *отток от инвестиционной деятельности*			
13. *Сальдо потока от инвестиционной деятельности («Кэш-фло»)* $\boldsymbol{\phi^{и}(t)}$ (гр. 13 = гр. 10 - гр. 12)			
Финансовая деятельность			
14. Собственный капитал (акционерный)			
15. Заёмный капитал (кредит)			
16. **Итого** *приток от финансовой деятельности*			
17. Выплаты по кредиту			
18. **Итого** *отток от финансовой деятельности*			
19. *Сальдо потока от финансовой деятельности («Кэш-фло»)* $\boldsymbol{\phi^{ф}(t)}$ (гр. 19 = гр. 16 - 18)			
20.Суммарное сальдо («Кэш-фло») от 3-х потоков: $\boldsymbol{\phi^{о}(t) + \phi^{и}(t) + \phi^{ф}(t)}$ - гр. 20 = гр. 8 + гр. 13 + гр. 19			

Примечание к табл. 22

Показатели, относящиеся к притокам, приводятся со знаком «+», к оттокам – со знаком «-».

6.3. Оценка экономической эффективности инвестиций

Экономическая эффективность инвестиционного проекта оценивается в течение расчётного периода (от начала осуществления до его прекращения).

Оценка экономической эффективности может производиться двумя методами: *простым* методом (без учёта фактора времени) и с помощью метода *дисконтирования*.

Простой метод оценки эффективности инвестиций включает в себя определение следующих показателей:

- простую норму прибыли (ПНП);
- срок окупаемости без учета фактора времени ($Т_{ок}$).

Если ежегодная величина дохода (в виде прибыли и амортизации) равномерно распределена по годам, то расчёт производится следующим образом:

1. *Простая норма прибыли* рассчитывается как отношение чистой прибыли (ЧП) и амортизационных отчислений (А) за год к общему объёму инвестиций (ИЗ):

$$ПНП = (ЧП + А)/ИЗ.$$

Простая норма прибыли заключается в оценке того, какая часть инвестиционных затрат возмещается в виде прибыли в течение одного интервала планирования (% / в год).

2. *Срок окупаемости* - продолжительность периода, в течение которого сумма инвестиций будет возмещена за счет ежегодно формируемого дохода. Весь объём генерируемых проектом денежных средств, к которым относится сумма прибыли и амортизация, засчитывается как возврат на первоначально инвестированный капитал. Он определяется по формуле

$$Т_{ок} = ИЗ/(ЧП + А).$$

Метод дисконтирования (метод приведения чистых доходов к настоящему моменту времени) основан на определении следующих показателей:

- нормы дисконта (E),%
- коэффициентов дисконтирования $Kt(E)$;
- чистого дохода (ЧД);
- чистого дисконтированного дохода (ЧДД);
- внутренней нормы доходности (ВНД);
- индекса доходности дисконтированных инвестиций (ИДД).

- срок окупаемости с учётом фактора времени (дисконтированный).

3. *Норма* дисконта (*E*), выражаемая в процентах (долях единиц) в год, является основным экономическим нормативом, используемым при оценке инвестиционных проектов, показывает минимальную норму доходности. В условиях рынка критерием эффективности инвестиционного проекта является уровень прибыли, полученной на вложенный капитал. При этом под прибыльностью, рентабельностью или доходностью следует понимать не просто прирост капитала, а такой темп увеличения последнего, который:

- полностью компенсирует общее инфляционное изменение покупательной способности денег в течение рассматриваемого периода;
- обеспечит минимальный гарантированный уровень доходности;
- покроет риск инвестора, связанный с осуществлением проекта.

На практике *E* приближённо может быть принята на уровне процентной ставки по долгосрочным банковским кредитам и быть определена по формуле:

$$E = N - I,$$

где *N* - номинальная ставка банковского процента (в случае финансирования за счет заемных средств); или ставка по депозитным вкладам (в случае финансирования за счет собственных средств); *I* - темп инфляции (все значения за один и тот же период времени, %).

4. *Коэффициент дисконтирования (приведения) Kt(E)* определяется по формуле

$$Kt(E) = 1/(1 + E)^{t-1}.$$

5. *Чистый доход* (ЧД, Net Value, NV) – накопленный эффект (накопленное сальдо денежного потока) за расчётный период

$$\text{ЧД} = \Sigma \phi(t).$$

6. Чистый дисконтированный доход (ЧДД, интегральный эффект, Net Present Value, NPV) – накопленный дисконтированный эффект за расчётный период, определяется по формуле

$$\text{ЧДД} = \Sigma \phi(t) \cdot Kt(E).$$

ЧД и ЧДД характеризуют превышение суммарных денежных поступлений над суммарными затратами для данного проекта соответственно без учёта и с учётом фактора времени. Для признания проекта эффективным с точки зрения инвестора необходимо, чтобы:

1) ЧДД проекта был положительным;

2) при сравнении альтернативных проектов предпочтение отдаётся проекту с большим значением ЧДД.

7. *Внутренняя норма доходности* (ВНД, Internal Rate of Return, IRR) – такое положительное число Ев, что при норме дисконта $E = E_в$ ЧДД проекта обращается в «0», при всех больших значения $E_в$ – ЧДД отрицателен, при всех меньших – ЧДД положителен: ЧДД = $\Sigma \phi(t) \cdot Kt(E_в) = 0$. Определяется методом подбора.

8. *Индекс доходности дисконтированных инвестиций* (ИДД) – характеризует “отдачу проекта ”на вложенные средства. Определяется по формуле

ИДД =1 + ЧДД/К,

где К – суммарные дисконтированные инвестиционные издержки.

9. *Срок окупаемости с учётом фактора времени* **-** продолжительность периода от начального момента до “момента окупаемости” с учётом дисконтирования. *Моментом окупаемости* с учётом дисконтирования называется наиболее ранний момент времени в расчётном периоде, после которого текущий ЧДД становится и в дальнейшем остаётся неотрицательным.

Порядок расчёта показателей эффективности инвестиционного проекта приведён в табл. 23.

Таблица 23

Расчёт показателей оценки экономической эффективности

Наименование показателя	Интервал планирования		
	1	2	3
1	2	3	4
1. Сальдо потока от операционной деятельности $\phi^o(t)$			
2. Сальдо потока от инвестиционной деятельности $\phi^u(t)$			
3. Выплаты по кредиту			
4. Сальдо суммарного потока ***($\phi^o(t) + \phi^u(t)$* + гр. 3*)***			
5. Сальдо накопленного потока (гр. 4 нарастающим итогом, последнее значение будет соответствовать **ЧД**)			
6. Коэффициент дисконтирования ***Kt(E),*** при E =...%			
7. Дисконтированное сальдо суммарного потока (гр. 4 · гр. 6)			
8. Сальдо накопленного дисконтированного потока (показатели гр. 7 нарастающим итогом, последнее значение будет соответствовать **ЧДД** (NPV))			
9. Инвестиционные издержки (табл. 11, гр. 7)			
10. Дисконтированные инвестиционные издержки (гр. 9 · гр. 6)			

Пояснения к табл. 23

1. Положительное значение ЧДД (NPV)>0 будет являться подтверждением целесообразности инвестирования.

2. Если ЧДД (NPV) = 0, то это будет соответствовать тому, что вложенные средства (инвестиции) равны доходу, полученному от их использования.

3. Если ЧДД (NPV) <0, то это будет соответствовать тому, что инвестиции нецелесообразны, так как общая сумма издержек (включая инвестиции) будет превышать доход от вложенных средств.

4. Срок окупаемости с учётом фактора времени определяется по данным гр. 8 и на основании этих показателей рекомендуется построить финансовый профиль инвестиционного проекта (см. рис. 7.1).

5. Для расчёта ИДД необходимо определить абсолютное значение суммы дисконтированных инвестиционных издержек (сумма показателей гр.10 по абсолютному значению).

6. По результатам расчетов строится финансовый профиль инвестиционного проекта.

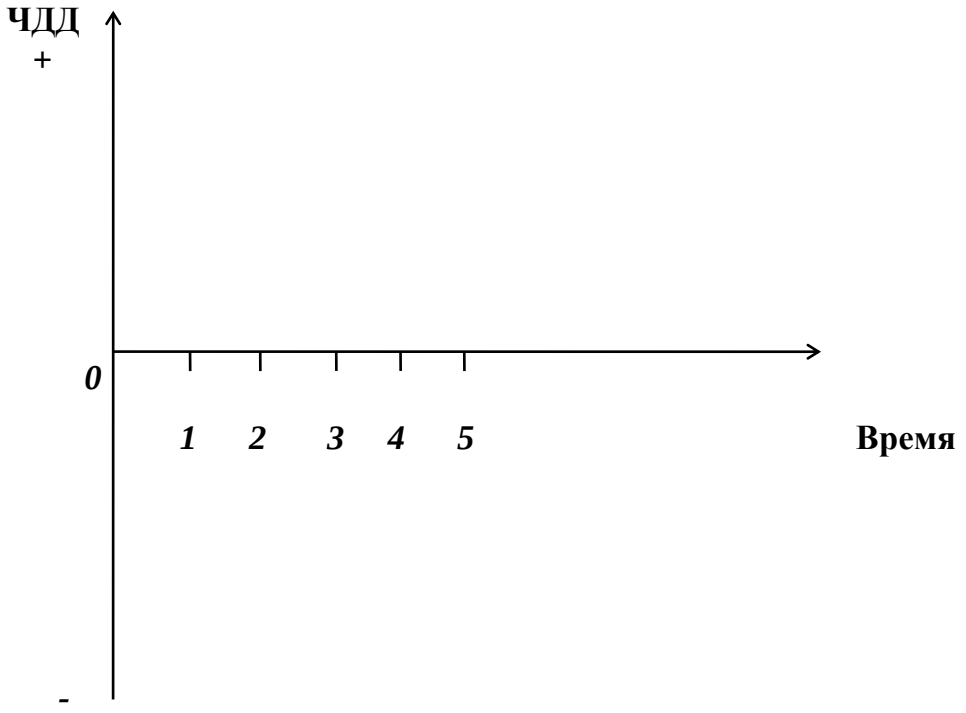

Рис. 2. Финансовый профиль инвестиционного проекта

На основании произведённых расчётов даётся анализ полученных показателей и делается вывод о целесообразности инвестиций**.**

Основные технико-экономические показатели по вариантам проектных решений. Технико-экономические показатели приводятся в табл. 24.

Таблица 24

Сводные технико-экономические показатели проектных решений

Наименование показателей	Ед. изм.	Варианты проектных решений	
		I	II
1	2	3	4
1. Характеристика проекта (новое строительство, реконструкция, расширение, поддержание мощности)			
2. Запасы полезного ископаемого: - геологические - балансовые (А+В+С1+С2) - забалансовые эксплуатационные (в контуре карьера)			
3. Характеристика полезного ископаемого			
4. Размеры карьера по поверхности на расчетный год: - длина - ширина			
5. Глубина карьера: - на расчетный год - на конец отработки месторождения			
6. Объем горно-капитальных работ			
7. Продолжительность строительства до достижения проектной мощности			
8. Годовая продолжительность карьера в расчетном году: - по руде - по вскрыше - по горной массе			
9. Общий срок эксплуатации карьера с учетом развития и затухания работ			
10. Режим работы карьера: - количество дней работы в году - число смен в сутки - продолжительность смены			
11. Буровзрывные работы: - буровые работы по типам (инвентарный парк) - годовая производительность бурстанка - выход горной массы с 1 п. м скважины - удельный расход ВВ - себестоимость бурения 1п. м - себестоимость взрывания			
12. Экскавация: - типы и количество экскаваторов - годовая производительность экскаватора на погрузке - количество перегрузочных пунктов - оборудование перегрузочных пунктов - себестоимость экскавации			
13. Отвалообразование: - типы и количество оборудования - годовая производительность - себестоимость отвалообразования			

Окончание табл. 24

1	2	3	4
14. Рудничный транспорт: - вид транспорта - тип и количество оборудования (подвижного состава) - годовые объемы транспортировки - себестоимость транспортировки по видам транспорта			
15. Показатели генплана Отводимая площадь, в т. ч. занято: - карьером - отвалом - промплощадкой - прочими объектами			
16. Стоимость 1 га отводимых земель Общая сумма затрат, связанных с отводом земель			
17. Среднесписочная численность работников			
18. Годовая производительность труда на 1 работающего: - по горной массе - товарной продукции Среднегодовая зарплата одного работающего			
19. Инвестиции (капитальные вложения) всего Удельные капитальные вложения: - на 1 т горной массы - 1 руб. товарной продукции			
20. Основные производственные фонды Нормируемые оборотные средства			
21. Себестоимость в расчетном периоде: - 1 куб. м вскрыши - 1 т. руды - цена товарной продукции			
22. Годовая стоимость товарной продукции Балансовая прибыль предприятия Прибыль, остающаяся в распоряжении предприятия			
23. Срок окупаемости капитальных вложений			

7. АНАЛИЗ, ВЫБОР И ОБОСНОВАНИЕ ВАРИАНТОВ ПРОЕКТНЫХ РЕШЕНИЙ

В этом разделе производится окончательный выбор и обоснование наиболее предпочтительного варианта проектного решения. Выбор производится при сравнении значений основных принятых критериев и ограничений по рассматриваемым вариантам (табл. 25).

Таблица 25

Сравнение вариантов проектных решений

Критерии сравнения и ограничения	Варианты проектных решений	
	I	II
1. Технологические показатели, характеризующие варианты (глубина карьера, производственная мощность, направление горных работ и др.)		
2. Требования охраны окружающей среды		
3. Размеры пылевых и газовых выбросов: - площадь размещения пустых пород - объемы сброса сточных и дренажных вод		
4. Экономические и социальные ограничения и требования (согласно техническому заданию)		
5. Размер инвестиций - ограничения по сроку кредитования		
6. Экономические критерии: - размер приведенной прибыли: - сумма прибыли на капитал (рентабельность инвестиций) - срок окупаемости инвестиций		
7.Чистая дисконтированная стоимость инвестиций (NPV)		

Пояснение к таблице 25

1. Размер приведённой прибыли определяется на конец расчётного периода по формуле

$$П_{пр} = \sum_{1}^{t=Tp} П_t(1+r)^t ,$$

где $П_{пр}$ - приведённая прибыль на конец расчётного периода; $П_t$ - прибыль, полученная предприятием в t-м году эксплуатации месторождения; r - норма прибыли на вложенный капитал, принимаемая на уровне 10 - 20 %; $T_р$ - год окончания расчётного периода.

2. Сумма прибыли, на вложенный капитал (инвестиции) за расчётный период (рентабельность инвестиций) определяется по формуле

$$Р = П_t/И,$$

где $П_t$ – чистая прибыль на расчётный год; И - размер инвестиций в строительство (реконструкцию, на поддержание мощности и др.).

Все остальные показатели для сравнительного анализа принимаются из расчётов, выполненных в предыдущих разделах.

Анализ рассматриваемых вариантов производится с точки зрения удовлетворения условиям охраны окружающей среды, требований заказчика (технического задания или задания на выполнение дипломного проекта), экономической целесообразности. Анализируется вероятное изменение приоритетности вариантов в случае изменения тех или иных экономических, экологических или иных условий (непредвиденное обострение экологической ситуации, изменения цен на сырье, материалы, товарную продукцию, расширение рынка сбыта продукции и увеличение производительности карьера и т. д.). Выявляются благоприятные и неблагоприятные факторы, влияющие на предпочтительность рассматриваемых проектных решений.

В заключении приводятся основные выводы по выполненной работе, содержащие заключение о целесообразности принятия решения относительно строительства, реконструкции, поддержания производственной мощности горного предприятия. Выводы должны отражать как технологическую оценку рассмотренных вариантов (в плане использования той или иной технологии ведения горных работ) и оценку экономической целесообразности, так и экологические, а в отдельных случаях и социальные аспекты разработки месторождения.

8. ТРЕБОВАНИЯ К ОФОРМЛЕНИЮ КУРСОВОЙ РАБОТЫ

8.1. Общие требования к оформлению курсовой работы

Курсовая работа по дисциплине «Экономика и менеджмент горного производства» требует изучения и анализа значительного объема статистического материала, формул, графиков и т. п. В силу этого особое значение приобретает правильное оформление результатов проделанной работы.

Текст курсовой работы должен быть подготовлен в печатном виде. Исправления и помарки не допускаются. Текст работы оформляется на листах формата А4, на одной стороне листа, с полями: левое – 25 мм, верхнее – 20 мм, правое – 15 мм и нижнее – 25 мм. При компьютерном наборе шрифт должен быть таким: тип шрифта Times New Roman, кегль 14, междустрочный интервал 1,5. Абзац (красная строка) – 1,25 см.

Заголовки разделов, введения, заключения, списка использованной литературы набираются прописным полужирным шрифтом. Не допускаются подчеркивание заголовка и переносы в словах заголовков. После заголовка, располагаемого посередине строки, точка не ставится.

Расстояние между заголовком и следующим за ней текстом, а также между главой и параграфом составляет 2 интервала.

Рекомендуемый объем курсовой работы (без учета приложений) – не менее 40. Титульный лист курсовой работы оформляется по образцу, данному в приложении.

Текст курсовой работы должен быть разбит на разделы: главы, параграфы и т. д. Очередной раздел нужно начинать с нового листа.

Все страницы курсовой работы должны быть пронумерованы. Номер страницы ставится снизу страницы, по центру. Первой страницей является титульный лист, но на ней номер страницы не ставится.

8.2. Таблицы

Таблицы по содержанию делятся на аналитические и неаналитические. Аналитические таблицы являются результатом обработки и анализа цифровых

показателей. Как правило, после таких таблиц делается обобщение, которое вводится в текст словами: «таблица позволяет сделать вывод о том, что…», «таблица позволяет заключить, что…» и т. п.

В неаналитических таблицах обычно помещаются необработанные статистические данные, необходимые лишь для информации и констатации фактов.

Таблицы размещают после первого упоминания о них в тексте таким образом, чтобы их можно было читать без поворота работы или с поворотом по часовой стрелке.

Каждая таблица должна иметь нумерационный и тематический заголовок. Тематический заголовок располагается по центру таблицы, после нумерационного, размещённого в правой стороне листа и включающего надпись «Таблица» с указанием арабскими цифрами номера таблицы. Нумерация таблиц сквозная в пределах каждой главы. Номер таблицы состоит из двух цифр: первая указывает на номер главы, вторая – на номер таблицы в главе по порядку (например: «Таблица 2.2» – это значит, что представленная таблица вторая во второй главе).

Цифры в графах таблиц должны проставляться так, чтобы разряды чисел во всей графе были расположены один под другим. В одной графе количество десятичных знаков должно быть одинаковым. Если данные отсутствуют, то в графах ставят знак тире. Округление числовых значений величин до первого, второго и т. д. десятичного знака для различных значений одного и того же наименования показателя должно быть одинаковым.

Таблицу с большим количеством строк допускается переносить на другую страницу, при этом заголовок таблицы помещают только над ее первой частью, а над переносимой частью пишут «Продолжение таблицы» или «Окончание таблицы». Если в работе несколько таблиц, то после слов «Продолжение» или «Окончание» указывают номер таблицы, а само слово «таблица» пишут сокращенно, например: «Продолжение табл. 1.1», «Окончание табл. 1.1».

На все таблицы в тексте курсовой работы должны быть даны ссылки с указанием их порядкового номера, например: «…в табл. 2.2».

8.3. Формулы

Формулы – это комбинации математических знаков, выражающие какие-либо предложения.

Формулы, приводимые в курсовой работе, должны быть наглядными, а обозначения, применяемые в них, соответствовать стандартам.

Пояснения значений символов и числовых коэффициентов следует приводить непосредственно под формулой, в той последовательности, в какой они даны в формуле. Значение каждого символа и числового коэффициента дается с новой строки. Первую строку объяснения начинают со слова «где» без двоеточия после него.

Формулы и уравнения следует выделять из текста свободными строками. Если уравнение не умещается в одну строку, оно должно быть перенесено после знака равенства (=) или после знака (+), минус (–), умножения (х) и деления (:).

Формулы нумеруют арабскими цифрами в пределах всей курсовой работы или главы. Номер указывают с правой стороны листа на уровне формулы в круглых скобках.

В тексте ссылки на формулы приводятся с указанием их порядковых номеров, например: «…в формуле (2.2)» (второй формуле второй главы).

8.4. Иллюстрации

Иллюстрации позволяют наглядно представить явление или предмет такими, какими мы их зрительно воспринимаем, но без лишних деталей и подробностей.

Основными видами иллюстраций являются схемы, диаграммы и графики.

Схема – это изображение, передающее обычно с помощью условных обозначений и без соблюдения масштаба основную идею какого-либо устройства, предмета, сооружения или процесса и показывающее взаимосвязь их главных элементов.

Диаграмма – один из способов изображения зависимости между величинами. Наибольшее распространение получили линейные, столбиковые и секторные диаграммы.

Для построения линейных диаграмм используется координатное поле. По горизонтальной оси в изображенном масштабе откладывается время или факториальные признаки, на вертикальной – показатели на определенный момент (период) времени или размеры результативного независимого признака. Вершины ординат соединяются отрезками – в результате получается ломаная линия.

На столбиковых диаграммах данные изображаются в виде прямоугольников (столбиков) одинаковой ширины, расположенных вертикально или горизонтально. Длина (высота) прямоугольников пропорциональна изображенным ими величинам.

Секторная диаграмма представляет собой круг, разделенный на секторы, величины которых пропорциональны величинам частей изображаемого явления.

График – это результат обработки числовых данных. Он представляет собой условные изображения величин и их соотношений через геометрические фигуры, точки и линии.

Количество иллюстраций в работе должно быть достаточным для пояснения излагаемого текста.

Иллюстрации обозначаются словом «Рис.» и располагаются после первой ссылки на них в тексте так, чтобы их было удобно рассматривать без поворота работы или с поворотом по часовой стрелке. Иллюстрации должны иметь номер и наименование, расположенные по центру, под ней. Иллюстрации нумеруются в пределах главы арабскими цифрами, например: «Рис. 1.1» (первый рисунок первой главы). Ссылки на иллюстрации в тексте курсовой работы приводят с указанием их порядкового номера, например: «…на рис. 1.1».

При необходимости иллюстрации снабжаются поясняющими данными (подрисуночный текст).

8.5. Приложения

Приложение – это часть основного текста, которая имеет дополнительное (обычно справочное) значение, но, тем не менее, необходима для более полного освещения темы. По форме они могут представлять собой текст, таблицы, графики, карты. В приложении помещают вспомогательные материалы по рас-

сматриваемой теме: инструкции, методики, положения, результаты промежуточных расчетов, типовые проекты, имеющие значительный объем, затрудняющий чтение и целостное восприятие текста. В этом случае в тексте приводятся основные выводы (результаты) и делается ссылка на приложение, содержащее соответствующую информацию. Каждое приложение должно начинаться с новой страницы. В правом верхнем углу листа пишут слово «Приложение» и указывают номер приложения. Если в курсовой работе больше одного приложения, их нумеруют последовательно арабскими цифрами, например: «Приложение 1», «Приложение 2» и т. д.

Каждое приложение должно иметь заголовок, который помещают ниже слова «Приложение» над текстом приложения, по центру.

При ссылке на приложение в тексте курсовой работы пишут сокращенно строчными буквами «прил.» и указывают номер приложения, например: «…в прил. 1».

Приложения оформляются как продолжение текстовой части курсовой работы со сквозной нумерацией листов. Число страниц в приложении не лимитируется и не включается в общий объем страниц курсовой работы.

8.6. Список использованной литературы

Список использованной литературы должен содержать перечень и описание только тех источников, которые были использованы при написании курсовой работы.

В списке должны быть представлены монографические издания отечественных и зарубежных авторов, материалы профессиональной периодической печати (экономических журналов, газет и еженедельников), законодательные и др. нормативно-правовые акты. При составлении списка необходимо обратить внимание на достижение оптимального соотношения между монографическими изданиями, характеризующими глубину теоретической подготовки автора, и периодикой, демонстрирующей владение современными экономическими данными.

Наиболее распространенным способом расположения наименований литературных источников является алфавитный. Работы одного автора перечисляются в алфавитном порядке их названий. Исследования на иностранных языках помещаются в порядке латинского алфавита после исследований на русском языке.

Ниже приводятся примеры библиографических описаний использованных источников.

Статья одного, двух или трех авторов из журнала

Зотова Л. А., Еременко О. В. Инновации как объект государственного регулирования // Экономист. 2010. № 7. С. 17–19.

Статья из журнала, написанная более чем тремя авторами

Валютный курс и экономический рост / С. Ф. Алексашенко, А. А. Клепач, О. Ю. Осипова [и др.] // Вопросы экономики. 2010. № 8. С. 18–22.

Книга, написанная одним, двумя или тремя авторами

Иохин В. Я. Экономическая теория: учебник. М.: Юристъ, 2015. 178 с.

Книга, написанная более чем тремя авторами

Экономическая теория: учебник / В. Д. Камаев [и др.]. М.: ВЛАДОС, 2011. 143 с.

Сборники

Актуальные проблемы экономики и управления: сборник научных статей. Екатеринбург: УГГУ, 2010. Вып. 9. 146 с.

Статья из сборника

Данилов А. Г. Система ценообразования промышленного предприятия // Актуальные проблемы экономики и управления: сб. научных статей. Екатеринбург: УГГУ, 2010. Вып. 9. С. 107–113.

Статья из газеты

Крашаков А. С. Будет ли обвал рубля // Аргументы и факты. 2011. № 9. С. 3.

8.7. Библиографические ссылки

Библиографические ссылки требуется приводить при цитировании, заимствовании материалов из других источников, упоминании или анализе работ того или иного автора, а также при необходимости адресовать читателя к трудам, в которых рассматривался данный вопрос.

Ссылки должны быть затекстовыми, с указанием номера соответствующего источника (на который автор ссылается в работе) в соответствии с библиографическим списком и соответствующей страницы.

Пример оформления затекстовой ссылки

Ссылка в тексте: «При оценке стоимости земли необходимо учесть все возможности ее производственного использования» [17, С. 191].

В списке использованных источников:

17. *Борисов Е. Ф.* Основы экономики. М.: Юристъ, 2008. 308 с.

9. ОРГАНИЗАЦИЯ ЗАЩИТЫ КУРСОВОЙ РАБОТЫ

9.1. Подготовка к защите и порядок защиты курсовой работы

Необходимо заранее подготовить тезисы выступления (план-конспект).

Порядок защиты курсовой работы.

1. Краткое сообщение, характеризующее цель и задачи работы, ее актуальность, полученные результаты, вывод и предложения.
2. Ответы студента на вопросы преподавателя.
3. Отзыв руководителя-консультанта о ходе выполнения работы.

Рекомендации студенту:

- Готовясь к защите курсовой работы, вы должны вспомнить материал максимально подробно, и это должно найти отражение в схеме вашего ответа. Но тут же необходимо выделить главное, что наиболее важно для понимания материала в целом, иначе вы сможете проговорить все 15-20 минут и не раскрыть существа вопроса. Особенно строго следует отбирать примеры и иллюстрации.
- Вступление должно быть очень кратким – 1-2 фразы (если вы хотите подчеркнуть при этом важность и сложность данного вопроса, то не говорите, что он сложен и важен, а покажите его сложность и важность).
- Целесообразнее вначале показать свою схему раскрытия вопроса, а уж потом ее детализировать.
- Рассказывать будет легче, если вы представите себе, что объясняете материал очень способному и хорошо подготовленному человеку, который не знает именно этого раздела, и что при этом вам обязательно нужно доказать важность данного раздела и заинтересовать в его освоении.
- Строго следите за точностью своих выражений и правильностью употребления терминов.
- Не пытайтесь рассказать побольше за счет ускорения темпа, но и не мямлите.
- Не демонстрируйте излишнего волнения и не напрашивайтесь на сочувствие.

- Будьте особенно внимательны ко всем вопросам преподавателя, к малейшим его замечаниям. И уж ни в коем случае его не перебивайте!
- Не бойтесь дополнительных вопросов – чаще всего преподаватель использует их как один из способов помочь вам или сэкономить время. Если вас прервали, а при оценке ставят в вину пропуск важной части материала, не возмущайтесь, а покажите план своего ответа, где эта часть стоит несколько позже того, на чем вы были прерваны.
- Прежде чем отвечать на дополнительный вопрос, необходимо сначала правильно его понять. Для этого нужно хотя бы немного подумать, иногда переспросить, уточнить: правильно ли вы поняли поставленный вопрос. И при ответе следует соблюдать тот же принцип экономности мышления, а не высказывать без разбора все, что вы можете сказать.
- Будьте доброжелательны и тактичны, даже если к ответу вы не готовы (это вина не преподавателя, а ваша).

9.2. Критерии оценки курсовой работы

Подготовленная и оформленная в соответствии с требованиями курсовая работа оценивается преподавателем по следующим критериям:

теоретический уровень работы;

аналитический уровень работы;

правильность выполненных расчетов;

самостоятельность выполнения работы;

культура письменного изложения материала (логичность подачи материала, грамотность автора);

культура оформления материалов работы (соответствие работы всем стандартным требованиям);

использование литературных источников (достаточное количество, наличие в списке учебников и научных публикаций по теме, современность источников);

умение ориентироваться в материале и отвечать на вопросы по работе;

умение подготовить презентацию к работе (содержательность, логичность и правильное оформление презентации).

Объективность оценки работы преподавателем заключается в определении ее положительных и отрицательных сторон, по совокупности которых он окончательно оценивает представленную работу. При положительном заключении работа допускается к защите, о чем делается запись на титульном листе работы. При отрицательной оценке работа возвращается на доработку с последующим представлением на повторную проверку с приложением замечаний, сделанных преподавателем.

Внимание

1. Не допускается сдача скачанных из сети Internet курсовых работ, поскольку, во-первых, это будет рассматриваться как попытка обмана преподавателя, во-вторых, это приводит к формализации получения знаний, в-третьих, в мировой практике ведется борьба с плагиатом при сдаче работ вплоть до отчисления студентов от обучения. В подобном случае курсовая работа не принимается к защите и вместо него выдается новая тема.

2. Студент, не подготовивший и не защитивший курсовую работу, не может быть допущен к экзамену по дисциплине «*Экономика и менеджмент горного производства*».

10. ПЕРЕЧЕНЬ УЧЕБНО-МЕТОДИЧЕСКОГО ОБЕСПЕЧЕНИЯ ДЛЯ САМОСТОЯТЕЛЬНОЙ РАБОТЫ ОБУЧАЮЩИХСЯ ПО ДИСЦИПЛИНЕ

10. 1 Основная литература

№ п/п	Наименование	Кол-во экз.
1	Коршунов В.В. Экономика организации: Учебник и практикум / Коршунов В.В. – М.- Юрайт, 2016, - 408с.	10
2	Экономика горного предприятия: учебник / под ред. В. Е. Стровского, С.В. Макаровой, В.Г. Жукова. Ек-г: Изд-во УГГУ, 2018. - 340 с.	90
3	Бухалков М. И. Производственный менеджмент. Организация производства: учебник для студентов высших учебных заведений, обучающихся по направлению подготовки 38.03.02 "Менеджмент" / М. И. Бухалков. - 2-е изд. - Москва: ИНФРА-М, 2018. - 395 с.	20
4	Астахов А. С. Экономика и менеджмент горного производства: учебное пособие для вузов : в 2 книгах / А. С. Астахов, Г. Л. Краснянский. - Москва : Издательство Академии горных наук. Книга 1. - 2002. - 367 с.	25
5	Девлет-Гельды Г.К. Расчет, анализ и оценка затрат предприятия [Электронный ресурс]: методические указания к выполнению домашнего задания по дисциплине «Финансы субъектов экономической деятельности»/ Девлет-Гельды Г.К.— Электрон. текстовые данные.— М.: Московский государственный технический университет имени Н.Э. Баумана, 2014.— 20 с.— Режим доступа: http://www.iprbookshop.ru/31627.— ЭБС «IPRbooks», по паролю;	Эл. ресурс
6	Экономика предприятия [Электронный ресурс]: учебное пособие/ Е.М. Белый [и др.].— Электрон. текстовые данные.— М.: Русайнс, 2015.— 172 с.— Режим доступа: http://www.iprbookshop.ru/49005.— ЭБС «IPRbooks», по паролю;	Эл. ресурс

10.2. Дополнительная литература

№ п/п	Наименование	Кол-во экз.
1	Экономические, экологические и социальные проблемы горной промышленности Урала: сборник научных статей / Уральский государственный горный университет; под ред. Н. В. Гревцева, И. А. Коха. - Екатеринбург: УГГУ, 2017. - 155 с.	2
2	Ганицкий В. И. Менеджмент горного производства : учеб. пособие для вузов / Всеволод Иванович Ганицкий В. И., Владимир Иванович Велесевич В. И. - Москва : Изд-во МГГУ, 2004. - 357 с.	61
3	Макроэкономическое планирование и прогнозирование: учебно-методическое пособие / В. К. Крутиков [и др.] ; Институт управления, бизнеса и технологий, Среднерусский научный центр Санкт-Петербургского отделения Международной академии наук высшей школы. - Калуга : Эйдос, 2014. - 113 с.	20

4	Модернизация учета управления затрат при комплексном использовании минерального сырья/ под ред. Ф.Д.Лиричкина, А.Г.Воробьева, : Ин-т экон. проблем им.Г.П.Лузина КНЦ РАН, Геотехмин – 2-е из.испр. и доп. – Москва: Руда и металлы, 2013 - 180 с.	2
5	Чайников В.В. Экономика предприятия (организации) [Электронный ресурс]: учебное пособие / В.В. Чайников, Д.Г. Лапин. — Электрон. текстовые данные. — М.: Российский новый университет, 2010. — 480 c. — 978-5-89789-051-4. — Режим доступа: http://www.iprbookshop.ru/21343.html	Эл. ресурс
6	Ефимов О.Н. Экономика предприятия [Электронный ресурс]: учебное пособие / О.Н. Ефимов. — Электрон. текстовые данные. — Саратов: Вузовское образование, 2014. — 732 c. — 2227-8397. — Режим доступа: http://www.iprbookshop.ru/23085.html	Эл. ресурс

10.3. Нормативные правовые акты

1. Гражданский кодекс Российской Федерации (часть первая**)** от 30.11.1994 N 51-ФЗ (ред. от 03.08.2018) (с изм. и доп., вступ. в силу с 01.09.2018);
2. Налоговый кодекс Российской Федерации (часть первая) от 31.07.1998 N 146-ФЗ (ред. от 03.08.2018) (с изм. и доп., вступ. в силу с 03.09.2018);
3. Федеральный закон "О несостоятельности (банкротстве)" от 26.10.2002 N 127-ФЗ (последняя редакция).

9.4. Интернет-ресурсы

1. Росстат – http://www.gks.ru;
2. http://www.mechel.ru;
3. http://www.leading-industry.ru;
4. http://www.e-disclosure.ru/portal/company.aspx?id=3339
5. http://www.e-disclosure.ru/portal/company.aspx?id=564
6. http://www.e-disclosure.ru/portal/company.aspx?id=2665
7. http://www.e-disclosure.ru/portal/company.aspx?id=23443
8. http://www.e-disclosure.ru/portal/company.aspx?id=5767
9. http://www.e-disclosure.ru/portal/company.aspx?id=24462
10. Информационно-правовой портал «Консультант плюс» http/://www/consultant.ru
11. Официальный сайт Министерства экономического развития РФ http://economy.gov.ru/minec/main
12. Горнопромышленный портал России: информационно-аналитический http://www.miningexpo.ru/news
13. Официальные сайты предприятий

Приложение 1

ВАРИАНТЫ ИСХОДНЫХ ДАННЫХ

Вариант №1

Годовой объем по пи	млн.т/год	5,5 (производство – со 2 года)
Годовой объем вскрыши	млн. м.куб/год	7
Объем горно-капитальных (строительных) работ	млн. м.куб.	22
Объемный вес пи	т/м.куб	2,5
Средний коэффициент вскрыши	м.куб./т	1,4
Срок строительства	лет	3,5
Вид пи		Медная руда
Себестоимость вскрыши	руб/м.куб	250
Расчетный период	лет	15
Режим работы предприятия:		
Годовой	дн	350
Продолжительность рабочей недели	дн	7
Число смен в сутки	смен	3
Продолжительность смены	час	8
Механизация по процессам:	оборудование	количество
БВР	СБШ-250 МН	6
Выемочно-погрузочные работы	ЭКГ-10	8
Транспортирование	БелАЗ-7548	40
Вспомогательные работы	ДЭТ-250	6

Вариант № 2

Годовой объем по пи	млн.т/год	3,2 (производство – с 3 года)
Годовой объем вскрыши	млн. м.куб/год	5
Объем горно-капитальных (строительных) работ	млн. м.куб.	20
Объемный вес пи	т/м.куб	2,4
Средний коэффициент вскрыши	м.куб./т	1,66
Срок строительства	лет	3
Вид пи		Железная руда
Себестоимость вскрыши	руб/м.куб	156,0
Расчетный период	лет	16
Режим работы предприятия:		
Годовой		345
Продолжительность рабочей недели	дн	7
Число смен в сутки	смен	3
Продолжительность смены	час	8
Механизация по процессам:	оборудование	количество
БВР	СБШ-250 МН	4
Выемочно-погрузочные работы	ЭКГ-10	6
Транспортирование	БелАЗ-7548	30
Вспомогательные работы	ДЭТ-250	5

Вариант №3

Годовой объем по пи	млн.т/год	2,7(производство – со 2 года)
Годовой объем вскрыши	млн. м.куб/год	5
Объем горно-капитальных (строительных) работ	млн. м.куб.	19,5
Объемный вес пи	т/м.куб	2,4
Средний коэффициент вскрыши	м.куб./т	1,5
Срок строительства	лет	3,5
Вид пи		медная руда
Себестоимость вскрыши	руб/м.куб	242,0
Расчетный период	лет	10
Режим работы предприятия:		
Годовой	дн	340
Продолжительность рабочей недели	дн	7
Число смен в сутки	смен	3
Продолжительность смены	час	8
Механизация по процессам:	оборудование	количество
БВР	СБШ-250 МН	2
Выемочно-погрузочные работы	ЭКГ-10	3
Транспортирование	БелАЗ-7548	16
Вспомогательные работы	ДЭТ-250	3

Вариант № 4

Годовой объем по пи	млн.т/год	2,8 (производство – с 3 года)
Годовой объем вскрыши	млн. м.куб/год	6
Объем горно-капитальных (строительных) работ	млн. м.куб.	18
Объемный вес пи	т/м.куб	2,7
Средний коэффициент вскрыши	м.куб./т	1,6
Срок строительства	лет	4
Вид пи		Медная руда
Себестоимость вскрыши	руб/м.куб	260,0
Расчетный период	лет	14
Режим работы предприятия:		
Годовой	дн	350
Продолжительность рабочей недели	дн	7
Число смен в сутки	смен	2
Продолжительность смены	час	12
Механизация по процессам:	оборудование	количество
БВР	СБШ-250 МН	3
Выемочно-погрузочные работы	ЭКГ-10	4
Транспортирование	БелАЗ-7548	20
Вспомогательные работы	ДЭТ-250	4

Вариант №5

Годовой объем по пи	млн.т/год	3,2 (производство – со 2 года)
Годовой объем вскрыши	млн. м.куб/год	7
Объем горно-капитальных (строительных) работ	млн. м.куб	16,5
Объемный вес пи	т/м.куб	1,0
Средний коэффициент вскрыши	м.куб./т	2,0
Срок строительства	лет	3
Вид пи		уголь
Себестоимость вскрыши	руб/м.куб	327,0
Расчетный период	лет	16
Режим работы предприятия:		
Годовой	дн	355
Продолжительность рабочей недели	дн	7
Число смен в сутки	смен	2
Продолжительность смены	час	12
Механизация по процессам:	оборудование	количество
БВР	СБШ-250 МН	5
Выемочно-погрузочные работы	ЭКГ-10	6
Транспортирование	БелАЗ-7549	30
Вспомогательные работы	Т-330	6

Вариант № 6

Годовой объем по пи	млн.т/год	4,2 (производство – с 3 года)
Годовой объем вскрыши	млн. м.куб/год	7,6
Объем горно-капитальных (строительных) работ	млн. м.куб.	22,4
Объемный вес пи	т/м.куб	1,0
Средний коэффициент вскрыши	м.куб./т	2,0
Срок строительства	лет	4
Вид пи		уголь
Себестоимость вскрыши	руб/м.куб	295,0
Расчетный период	лет	15
Режим работы предприятия:		
Годовой	дн	350
Продолжительность рабочей недели	дн	7
Число смен в сутки	смен	3
Продолжительность смены	час	8
Механизация по процессам:	оборудование	количество
БВР	СБШ-250 МН	3
Выемочно-погрузочные работы	ЭКГ-12	4
Транспортирование	БелАЗ-7519	19
Вспомогательные работы	Т-330	4

Вариант №7

Годовой объем по пи	млн.т/год	1,8 (производство – со 2 года)
Годовой объем вскрыши	млн. м.куб/год	3
Объем горно-капитальных (строительных) работ	млн. м.куб.	11,0
Объемный вес пи	т/м.куб	1,0
Средний коэффициент вскрыши	м.куб./т	2,0
Срок строительства	лет	2,5
Вид пи		уголь
Себестоимость вскрыши	руб/м.куб	268,0
Расчетный период	лет	12
Режим работы предприятия:		
Годовой	дн	340
Продолжительность рабочей недели	дн	7
Число смен в сутки	смен	3
Продолжительность смены	час	8
Механизация по процессам:	оборудование	количество
БВР	2СБШ-220 Н	4
Выемочно-погрузочные работы	ЭКГ-5А	5
Транспортирование	БелАЗ-7548	22
Вспомогательные работы	ДЭТ-250	4

Вариант № 8

Годовой объем по пи	млн.т/год	1,6 (производство – со 2 года)
Годовой объем вскрыши	млн. м.куб/год	2,8
Объем горно-капитальных (строительных) работ	млн. м.куб.	5,7
Объемный вес пи	т/м.куб	1,0
Средний коэффициент вскрыши	м.куб./т	2,3
Срок строительства	лет	2,9
Вид пи		Уголь
Себестоимость вскрыши	руб/м.куб	250,5
Расчетный период	лет	10
Режим работы предприятия:		
Годовой	дн	355
Продолжительность рабочей недели	дн	7
Число смен в сутки	смен	2
Продолжительность смены	час	12
Механизация по процессам:	оборудование	количество
БВР	2СБШ-200 Н	3
Выемочно-погрузочные работы	ЭКГ-5А	5
Транспортирование	БелАЗ-7540	27
Вспомогательные работы	ДЭТ-250	3

Вариант №9

Годовой объем по пи	млн.т/год	7,4 (производство – с 3 года)
Годовой объем вскрыши	млн. м.куб/год	6,6
Объем горно-капитальных (строительных) работ	млн. м.куб.	14
Объемный вес пи	т/м.куб	2,5
Средний коэффициент вскрыши	м.куб./т	0,8
Срок строительства	лет	3,8
Вид пи		бокситы
Себестоимость вскрыши	руб/м.куб	270,0
Расчетный период	лет	13
Режим работы предприятия:		
Годовой	дн	350
Продолжительность рабочей недели	дн	7
Число смен в сутки	смен	2
Продолжительность смены	час	12
Механизация по процессам:	оборудование	количество
БВР	СБШ-250 МН	4
Выемочно-погрузочные работы	ЭКГ-12	4
Транспортирование	БелАЗ-7519	20
Вспомогательные работы	Т-330	5

Вариант № 10

Годовой объем по пи	млн.т/год	6,3 (производство – со 2 года)
Годовой объем вскрыши	млн. м.куб/год	10,2
Объем горно-капитальных (строительных) работ	млн. м.куб/год	18
Объемный вес пи	т/м.куб	1,0
Средний коэффициент вскрыши	м.куб./т	2,0
Срок строительства	лет	2,7
Вид пи		Уголь
Себестоимость вскрыши	руб/м.куб	370,0
Расчетный период	лет	12
Режим работы предприятия:		
Годовой	дн	355
Продолжительность рабочей недели	дн	7
Число смен в сутки	смен	3
Продолжительность смены	час	8
Механизация по процессам:	оборудование	количество
БВР	СБШ-250 МН	5
Выемочно-погрузочные работы	ЭКГ-12	6
Транспортирование	БелАЗ-7513	30
Вспомогательные работы	Т-330	6

Вариант №11

Годовой объем по пи	млн.т/год	2,5 (производство – с 3 года)
Годовой объем вскрыши	млн. м.куб/год	4,8
Объем горно-капитальных (строительных) работ	млн. м.куб/год	19
Объемный вес пи	т/м.куб	1,0
Средний коэффициент вскрыши	м.куб./т	2,0
Срок строительства	лет	3,9
Вид пи		Уголь
Себестоимость вскрыши	руб/м.куб	288,0
Расчетный период	лет	15
Режим работы предприятия:		
Годовой		350
Продолжительность рабочей недели	дн	7
Число смен в сутки	смен	2
Продолжительность смены	час	12
Механизация по процессам:	оборудование	количество
БВР	2СБШ-200 Н	6
Выемочно-погрузочные работы	ЭКГ-5А	8
Транспортирование	БелАЗ-7540	40
Вспомогательные работы	Т-170	10

Вариант № 12

Годовой объем по пи	млн.т/год	1,68 (производство – со 2 года)
Годовой объем вскрыши	млн. м.куб/год	5,2
Объем горно-капитальных (строительных) работ	млн. м.куб.	8
Объемный вес пи	т/м.куб	1,0
Средний коэффициент вскрыши	м.куб./т	2,0
Срок строительства	лет	2,9
Вид пи		Уголь
Себестоимость вскрыши	руб/м.куб	292,0
Расчетный период	лет	12
Режим работы предприятия:		
Годовой	дн	345
Продолжительность рабочей недели	дн	7
Число смен в сутки	смен	3
Продолжительность смены	час	8
Механизация по процессам:	оборудование	количество
БВР	2СБШ-200Н	4
Выемочно-погрузочные работы	ЭКГ-5А	6
Транспортирование	БелАЗ-7540	32
Вспомогательные работы	Т-170	7

Вариант №13

Годовой объем по пи	млн.т/год	7,2 (производство – с 3 года)
Годовой объем вскрыши	млн. м.куб/год	13,5
Объем горно-капитальных (строительных) работ	млн. м.куб.	31
Объемный вес пи	т/м.куб	1,0
Средний коэффициент вскрыши	м.куб./т	2,0
Срок строительства	лет	3,5
Вид пи		уголь
Себестоимость вскрыши	руб/м.куб	255,0
Расчетный период	лет	14
Режим работы предприятия:		
Годовой	дн	350
Продолжительность рабочей недели	дн	7
Число смен в сутки	смен	3
Продолжительность смены	час	8
Механизация по процессам:	оборудование	количество
БВР	СБШ-250 МН	4
Выемочно-погрузочные работы	ЭКГ-15	5
Транспортирование	БелАЗ-7513	27
Вспомогательные работы	Т-330	7

Вариант № 14

Годовой объем по пи	млн.т/год	8,6 (производство – со 2 года)
Годовой объем вскрыши	млн. м.куб/год	10,4
Объем горно-капитальных (строительных) работ	млн. м.куб.	22
Объемный вес пи	т/м.куб	2,6
Средний коэффициент вскрыши	м.куб./т	1,25
Срок строительства	лет	3,5
Вид пи		бокситы
Себестоимость вскрыши	руб/м.куб	372,5
Расчетный период	лет	15
Режим работы предприятия:		
Годовой	дн	345
Продолжительность рабочей недели	дн	7
Число смен в сутки	смен	2
Продолжительность смены	час	12
Механизация по процессам:	оборудование	количество
БВР	СБШ-250 МН	6
Выемочно-погрузочные работы	ЭКГ-15	6
Транспортирование	БелАЗ-7513	30
Вспомогательные работы	Т-330	8

Вариант №15

Годовой объем по пи	млн.т/год	6,7 (производство – с 3 года)
Годовой объем вскрыши	млн. м.куб/год	12,4
Объем горно-капитальных (строительных) работ	млн. м.куб.	29,0
Объемный вес пи	т/м.куб	2,7
Средний коэффициент вскрыши	м.куб./т	1,6
Срок строительства	лет	3,5
Вид пи		Железная руда
Себестоимость вскрыши	руб/м.куб	377,0
Расчетный период	лет	14
Режим работы предприятия:		
Годовой	дн	355
Продолжительность рабочей недели	дн	7
Число смен в сутки	смен	3
Продолжительность смены	час	8
Механизация по процессам:	оборудование	количество
БВР	СБШ-250 МН	6
Выемочно-погрузочные работы	ЭКГ-12	7
Транспортирование	БелАЗ-7519	35
Вспомогательные работы	Т-330	9

Вариант № 16

Годовой объем по пи	млн.т/год	2,9 (производство – со 2 года)
Годовой объем вскрыши	млн. м.куб/год	4,6
Объем горно-капитальных (строительных) работ	млн. м.куб.	8,5
Объемный вес пи	т/м.куб	2,6
Средний коэффициент вскрыши	м.куб./т	1,48
Срок строительства	лет	3
Вид пи		бокситы
Себестоимость вскрыши	руб/м.куб	364,5
Расчетный период	лет	13
Режим работы предприятия:		
Годовой	дн	350
Продолжительность рабочей недели	дн	7
Число смен в сутки	смен	3
Продолжительность смены	час	8
Механизация по процессам:	оборудование	количество
БВР	СБШ-250 МН	5
Выемочно-погрузочные работы	ЭКГ-5А	6
Транспортирование	БелАЗ-7555	27
Вспомогательные работы	ДЭТ-250	6

Вариант №17

Годовой объем по пи	млн.т/год	3,4 (производство – с 3 года)
Годовой объем вскрыши	млн. м.куб/год	4,1
Объем горно-капитальных (строительных) работ	млн. м.куб.	7,9
Объемный вес пи	т/м.куб	2,7
Средний коэффициент вскрыши	м.куб./т	0,7
Срок строительства	лет	3,5
Вид пи		Медная руда
Себестоимость вскрыши	руб/м.куб	368,5
Расчетный период	лет	11
Режим работы предприятия:		
Годовой	дн	345
Продолжительность рабочей недели	дн	7
Число смен в сутки	смен	2
Продолжительность смены	час	12
Механизация по процессам:	оборудование	количество
БВР	2СБШ-200 Н	4
Выемочно-погрузочные работы	ЭКГ-5А	4
Транспортирование	БелАЗ-7555	20
Вспомогательные работы	ДЭТ-250	7

Вариант № 18

Годовой объем по пи	млн.т/год	6,6 (производство – с 3 года)
Годовой объем вскрыши	млн. м.куб/год	10
Объем горно-капитальных (строительных) работ	млн. м.куб.	34
Объемный вес пи	т/м.куб	1,0
Средний коэффициент вскрыши	м.куб./т	1,85
Срок строительства	лет	3,5
Вид пи		уголь
Себестоимость вскрыши	руб/м.куб	357,0
Расчетный период	лет	15
Режим работы предприятия:		
Годовой	дн	350
Продолжительность рабочей недели	дн	7
Число смен в сутки	смен	3
Продолжительность смены	час	8
Механизация по процессам:	оборудование	количество
БВР	СБШ-250 МН	5
Выемочно-погрузочные работы	ЭКГ-12	6
Транспортирование	БелАЗ-7513	32
Вспомогательные работы	Т-330	7

Вариант №19

Годовой объем по пи	млн.т/год	4,8 (производство – с 3 года)
Годовой объем вскрыши	млн. м.куб/год	4,0
Объем горно-капитальных (строительных) работ	млн. м.куб.	10
Объемный вес пи	т/м.куб	1,0
Средний коэффициент вскрыши	м.куб./т	0,66
Срок строительства	лет	4
Вид пи		уголь
Себестоимость вскрыши	руб/м.куб	394,8
Расчетный период	лет	12
Режим работы предприятия:		
Годовой	дн	355
Продолжительность рабочей недели	дн	7
Число смен в сутки	смен	2
Продолжительность смены	час	12
Механизация по процессам:	оборудование	количество
БВР	2СБШ-200 Н	
Выемочно-погрузочные работы	ЭКГ-10	
Транспортирование	БелАЗ-7555	
Вспомогательные работы	ДЭТ-250	

Вариант № 20

Годовой объем по пи	млн.т/год	6,3 (производство – с 4 года)
Годовой объем вскрыши	млн. м.куб/год	18
Объем горно-капитальных (строительных) работ	млн. м.куб.	60
Объемный вес пи	т/м.куб	1,0
Средний коэффициент вскрыши	м.куб./т	3,3
Срок строительства	лет	5
Вид пи		уголь
Себестоимость вскрыши	руб/м.куб	338,5
Расчетный период	лет	15
Режим работы предприятия:		
Годовой	дн	355
Продолжительность рабочей недели	дн	7
Число смен в сутки	смен	3
Продолжительность смены	час	8
Механизация по процессам:	оборудование	количество
БВР	СБШ-250 МН	6
Выемочно-погрузочные работы	ЭКГ-15	8
Транспортирование	БелАЗ-7513	40
Вспомогательные работы	Т-330	10

Вариант №21

Годовой объем по пи	млн.т/год	5,6 (производство – с 3 года)
Годовой объем вскрыши	млн. м.куб/год	11
Объем горно-капитальных (строительных) работ	млн. м.куб.	44
Объемный вес пи	т/м.куб	1,0
Средний коэффициент вскрыши	м.куб./т	1,85
Срок строительства	лет	3,5
Вид пи		уголь
Себестоимость вскрыши	руб/м.куб	347,0
Расчетный период	лет	15
Режим работы предприятия:		
Годовой		350
Продолжительность рабочей недели	дн	7
Число смен в сутки	смен	3
Продолжительность смены	час	8
Механизация по процессам:	оборудование	количество
БВР	СБШ-250 МН	5
Выемочно-погрузочные работы	ЭКГ-12	6
Транспортирование	БелАЗ-7513	32
Вспомогательные работы	Т-330	7

Вариант № 22

Годовой объем по пи	млн.т/год	6,8 (производство – с 3 года)
Годовой объем вскрыши	млн. м.куб/год	9
Объем горно-капитальных (строительных) работ	млн. м.куб.	29,8
Объемный вес пи	т/м.куб	1,0
Средний коэффициент вскрыши	м.куб./т	1,85
Срок строительства	лет	3,5
Вид пи		уголь
Себестоимость вскрыши	руб/м.куб	317,0
Расчетный период	лет	15
Режим работы предприятия:		
Годовой		350
Продолжительность рабочей недели	дн	7
Число смен в сутки	смен	3
Продолжительность смены	час	8
Механизация по процессам:	оборудование	количество
БВР	СБШ-250 МН	5
Выемочно-погрузочные работы	ЭКГ-12	6
Транспортирование	БелАЗ-7513	32
Вспомогательные работы	Т-330	7

Вариант №23

Годовой объем по пи	млн.т/год	6,9(производство – с 3 года)
Годовой объем вскрыши	млн. м.куб/год	12
Объем горно-капитальных (строительных) работ	млн. м.куб.	32
Объемный вес пи	т/м.куб	1,0
Средний коэффициент вскрыши	м.куб./т	1,85
Срок строительства	лет	3,5
Вид пи		уголь
Себестоимость вскрыши	руб/м.куб	387,0
Расчетный период	лет	13
Режим работы предприятия:		
Годовой		350
Продолжительность рабочей недели	дн	7
Число смен в сутки	смен	3
Продолжительность смены	час	8
Механизация по процессам:	оборудование	количество
БВР	СБШ-250 МН	5
Выемочно-погрузочные работы	ЭКГ-15	6
Транспортирование	БелАЗ-7513	32
Вспомогательные работы	Т-330	7

Вариант № 24

Годовой объем по пи	млн.т/год	3,4 (производство – с 3 года)
Годовой объем вскрыши	млн. м.куб/год	4,1
Объем горно-капитальных (строительных) работ	млн. м.куб.	7,9
Объемный вес пи	т/м.куб	2,7
Средний коэффициент вскрыши	м.куб./т	0,7
Срок строительства	лет	3,5
Вид пи		Железная руда
Себестоимость вскрыши	руб/м.куб	338,5
Расчетный период	лет	11
Режим работы предприятия:		
Годовой		345
Продолжительность рабочей недели	дн	7
Число смен в сутки	смен	2
Продолжительность смены	час	12
Механизация по процессам:	оборудование	количество
БВР	СБШ-250 МН	4
Выемочно-погрузочные работы	ЭКГ-15	4
Транспортирование	БелАЗ-7513	20
Вспомогательные работы	Т-330	7

Вариант №25

Годовой объем по пи	млн.т/год	3 (производство – со 2 года)
Годовой объем вскрыши	млн. м.куб/год	6
Объем горно-капитальных (строительных) работ	млн. м.куб.	18
Объемный вес пи	т/м.куб	1,0
Средний коэффициент вскрыши	м.куб./т	2,0
Срок строительства	лет	3
Вид пи		уголь
Себестоимость вскрыши	руб/м.куб	57,0
Расчетный период	лет	15
Режим работы предприятия:		
Годовой	дн	355
Продолжительность рабочей недели	дн	7
Число смен в сутки	смен	2
Продолжительность смены	час	12
Механизация по процессам:	оборудование	количество
БВР	СБШ-250 МН	5
Выемочно-погрузочные работы	ЭКГ-10	6
Транспортирование	БелАЗ-7549	30
Вспомогательные работы	Т-330	6

Вариант № 26

Годовой объем по пи	млн.т/год	4 (производство – с 3 года)
Годовой объем вскрыши	млн. м.куб/год	8
Объем горно-капитальных (строительных) работ	млн. м.куб.	30
Объемный вес пи	т/м.куб	1,0
Средний коэффициент вскрыши	м.куб./т	2,0
Срок строительства	лет	4
Вид пи		уголь
Себестоимость вскрыши	руб/м.куб	65,0
Расчетный период	лет	14
Режим работы предприятия:		
Годовой	дн	350
Продолжительность рабочей недели	дн	7
Число смен в сутки	смен	3
Продолжительность смены	час	8
Механизация по процессам:	оборудование	количество
БВР	СБШ-250 МН	3
Выемочно-погрузочные работы	ЭКГ-12	4
Транспортирование	БелАЗ-7519	19
Вспомогательные работы	Т-330	4

Вариант №27

Годовой объем по пи	млн.т/год	1,5 (производство – со 2 года)
Годовой объем вскрыши	млн. м.куб/год	3
Объем горно-капитальных (строительных) работ	млн. м.куб.	9
Объемный вес пи	т/м.куб	1,0
Средний коэффициент вскрыши	м.куб./т	2,0
Срок строительства	лет	3
Вид пи		уголь
Себестоимость вскрыши	руб/м.куб	67,0
Расчетный период	лет	12
Режим работы предприятия:		
Годовой	дн	340
Продолжительность рабочей недели	дн	7
Число смен в сутки	смен	3
Продолжительность смены	час	8
Механизация по процессам:	оборудование	количество
БВР	2СБШ-220 Н	4
Выемочно-погрузочные работы	ЭКГ-5А	5
Транспортирование	БелАЗ-7548	22
Вспомогательные работы	ДЭТ-250	4

Вариант № 28

Годовой объем по пи	млн.т/год	1,2 (производство – со 2 года)
Годовой объем вскрыши	млн. м.куб/год	2,8
Объем горно-капитальных (строительных) работ	млн. м.куб.	5
Объемный вес пи	т/м.куб	1,0
Средний коэффициент вскрыши	м.куб./т	2,3
Срок строительства	лет	2,9
Вид пи		Уголь
Себестоимость вскрыши	руб/м.куб	50,5
Расчетный период	лет	10
Режим работы предприятия:		
Годовой	дн	355
Продолжительность рабочей недели	дн	7
Число смен в сутки	смен	2
Продолжительность смены	час	12
Механизация по процессам:	оборудование	количество
БВР	2СБШ-200 Н	3
Выемочно-погрузочные работы	ЭКГ-5А	5
Транспортирование	БелАЗ-7540	27
Вспомогательные работы	ДЭТ-250	3

Вариант №29

Годовой объем по пи	млн.т/год	7 (производство – с 3 года)
Годовой объем вскрыши	млн. м.куб/год	5,6
Объем горно-капитальных (строительных) работ	млн. м.куб	15
Объемный вес пи	т/м.куб	2,5
Средний коэффициент вскрыши	м.куб./т	0,8
Срок строительства	лет	3,8
Вид пи		Железная руда
Себестоимость вскрыши	руб/м.куб	65,0
Расчетный период	лет	14
Режим работы предприятия:		
Годовой	дн	350
Продолжительность рабочей недели	дн	7
Число смен в сутки	смен	2
Продолжительность смены	час	12
Механизация по процессам:	оборудование	количество
БВР	СБШ-250 МН	4
Выемочно-погрузочные работы	ЭКГ-12	4
Транспортирование	БелАЗ-7519	20
Вспомогательные работы	Т-330	5

Вариант № 30

Годовой объем по пи	млн.т/год	6 (производство – со 2 года)
Годовой объем вскрыши	млн. м.куб/год	12
Объем горно-капитальных (строительных) работ	млн. м.куб	20
Объемный вес пи	т/м.куб	1,0
Средний коэффициент вскрыши	м.куб./т	2,0
Срок строительства	лет	2,7
Вид пи		Уголь
Себестоимость вскрыши	руб/м.куб	70,0
Расчетный период	лет	12
Режим работы предприятия:		
Годовой	дн	355
Продолжительность рабочей недели	дн	7
Число смен в сутки	смен	3
Продолжительность смены	час	8
Механизация по процессам:	оборудование	количество
БВР	СБШ-250 МН	5
Выемочно-погрузочные работы	ЭКГ-12	6
Транспортирование	БелАЗ-7513	30
Вспомогательные работы	Т-330	6

Вариант №31

Годовой объем по пи	млн.т/год	2,5 (производство – с 3 года)
Годовой объем вскрыши	млн. м.куб/год	5,0
Объем горно-капитальных (строительных) работ	млн. м.куб	15
Объемный вес пи	т/м.куб	1,0
Средний коэффициент вскрыши	м.куб./т	2,0
Срок строительства	лет	3,9
Вид пи		Уголь
Себестоимость вскрыши	руб/м.куб	68,0
Расчетный период	лет	15
Режим работы предприятия:		
Годовой		350
Продолжительность рабочей недели	дн	7
Число смен в сутки	смен	2
Продолжительность смены	час	12
Механизация по процессам:	оборудование	количество
БВР	2СБШ-200 Н	6
Выемочно-погрузочные работы	ЭКГ-5А	8
Транспортирование	БелАЗ-7540	40
Вспомогательные работы	Т-170	10

Вариант № 32

Годовой объем по пи	млн.т/год	1,6 (производство – со 2 года)
Годовой объем вскрыши	млн. м.куб/год	3,2
Объем горно-капитальных (строительных) работ	млн. м.куб	6
Объемный вес пи	т/м.куб	1,0
Средний коэффициент вскрыши	м.куб./т	2,0
Срок строительства	лет	2,9
Вид пи		Уголь
Себестоимость вскрыши	руб/м.куб	62,0
Расчетный период	лет	12
Режим работы предприятия:		
Годовой	дн	345
Продолжительность рабочей недели	дн	7
Число смен в сутки	смен	3
Продолжительность смены	час	8
Механизация по процессам:	оборудование	количество
БВР	2СБШ-200Н	4
Выемочно-погрузочные работы	ЭКГ-5А	6
Транспортирование	БелАЗ-7540	32
Вспомогательные работы	Т-170	7

Приложение 2

Примеры представления организационной структуры управления горного предприятия

Рис. 1. Производственная (организационная) структура горного предприятия

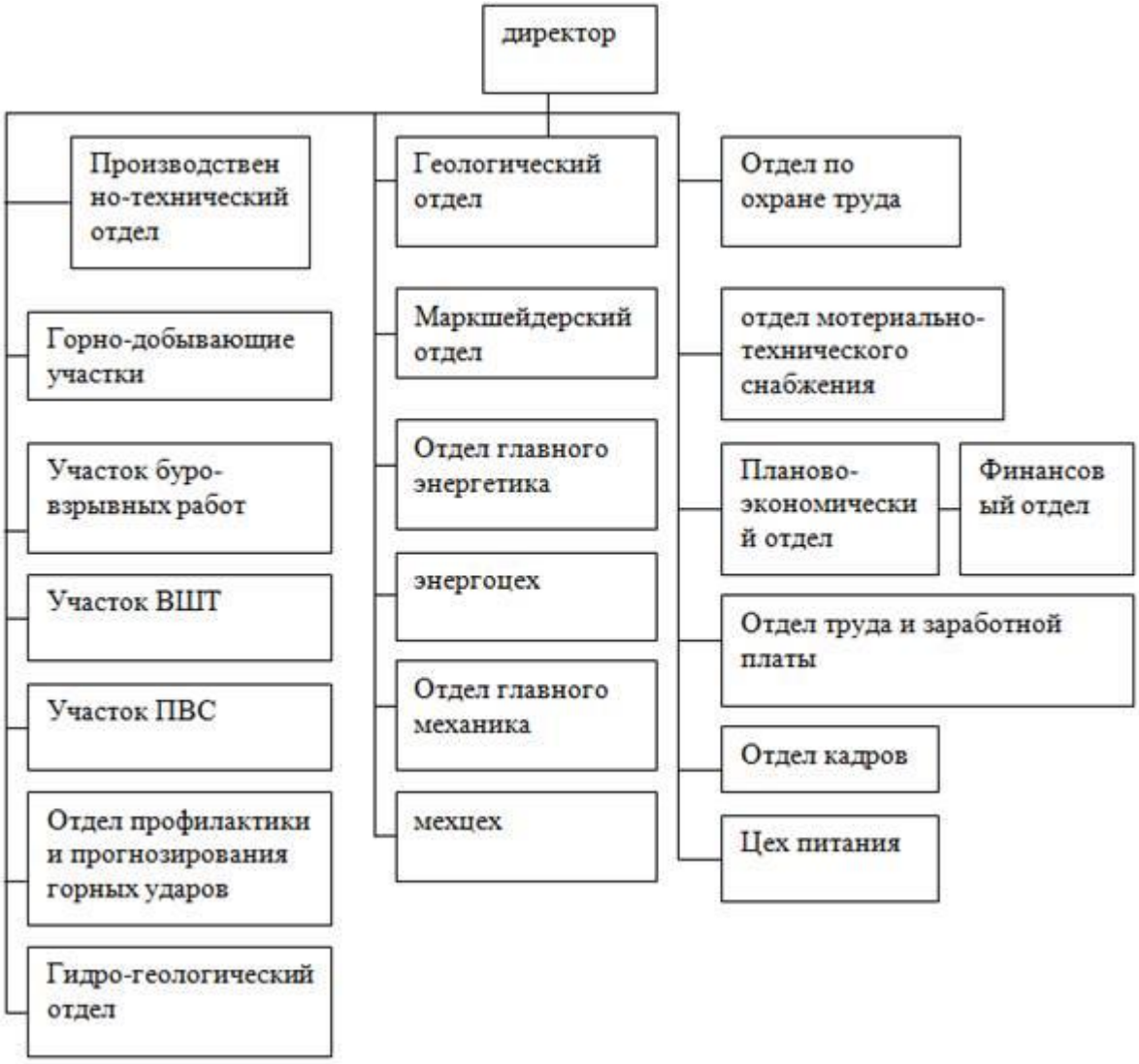

Рис.2. Организационная структура управления горного предприятия

Приложение 3

Примерные нормы расхода и цены материальных ресурсов

Наименование материалов, ед. изм. расхода	Норма расхода на принятую единицу объема*	Ориентировочная цена**, руб./ед.
БВР		
Долота, шт./ 1м^3	0,0068	20000
Бур. штанги, п.м./ 1м^3	0,002	10000
Коронки, шт./ 1м^3	0,05	120
ВВ, кг/1м.^{3}	0,7	200
Средства инициирования , руб.	10% от стоимости ВВ	
Зап. Части для ремонта бурового оборудования, руб.	0,8% от стоимости оборудования на 1000час. Работы	
Выемочно-погрузочные работы (экскавация)		
Зубья ковша, шт./ 1м^3	0,0002	2000-10000
Звено гус. цепи, шт./ 1м^3	0,0001	от 3000
Кабель, м /10 тыс. м^3	1,0	от 50000
Канаты, м /10 тыс. м^3	1,0	от 8500
Рукоять, шт./ 10000м^3	0,001	от 100000
ГСМ, кг/на ед.техники	600,0	120
Зап. части для ремонта оборудования (экскаваторы, бульдозеры)	7% от стоимости оборудования	
Диз. топливо для бульдозеров, кг/ маш.- час	15,0-20,0	от 100
Транспортирование		
Авторезина, шт./ на 1000 т.км	0,1	от …
Топливо, кг/ маш.-час	40,0	от 120
Зап. части для ремонта	7% от стоимости	

* Норма расхода на принятую единицу объема принимаются по данным предприятий или по техническим характеристикам соответствующего оборудования; единицы измерения норм и объемов работ могут быть другими.

** Цены на применяемые материальные ресурсы, тарифы должны быть скорректированы в соответствии с удорожанием, условиями использования, доставки и т.д.

Приложение 4

Образец оформления титульного листа курсовой работы

МИНОБРНАУКИ РОССИИ
Федеральное государственное бюджетное образовательное учреждение
высшего образования
«Уральский государственный горный университет»

Инженерно-экономический факультет

Кафедра экономики и менеджмента

КУРСОВАЯ РАБОТА

по дисциплине
«Экономика горнопромышленного производства»

на тему:
«ОЦЕНКА ЭКОНОМИЧЕСКОЙ ЭФФЕКТИВНОСТИ ИНВЕСТИЦИОННОГО ПРОЕКТА»

вариант № 2

Преподаватель:
доц., к. э. н. Дроздова И.В.
Студент гр. МЭГП-23
Иванов И. И.

Екатеринбург – 2023

МИНОБРНАУКИ РОССИИ

ФГБОУ ВО «Уральский государственный горный университет»

УТВЕРЖДАЮ
Проректор по учебно-методическому комплексу
_____ С.А. Упоров

МЕТОДИЧЕСКИЕ УКАЗАНИЯ ПО ОРГАНИЗАЦИИ САМОСТОЯТЕЛЬНОЙ РАБОТЫ И ЗАДАНИЯ ДЛЯ ОБУЧАЮЩИХСЯ

ЭКОНОМИКА ГОРНОПРОМЫШЛЕННОГО ПРОИЗВОДСТВА

Специальность
21.05.04 Горное дело

Профиль (направленность)
Менеджмент и экономика горнопромышленного производства

квалификация выпускника: **горный инженер (специалист)**

Автор: Дроздова И.В., доцент, к.э.н.

Одобрены на заседании кафедры

Экономики и менеджмента
(название кафедры)

Зав. кафедрой _____
(подпись)

Мочалова Л.А.
(Фамилия И.О.)

Протокол № 2 от 04.10.2023
(Дата)

Рассмотрены методической комиссией

Инженерно-экономического факультета
(название факультета)

Председатель _____
(подпись)

Мочалова Л.А.
(Фамилия И.О.)

Протокол № 2 от 20.10.2023
(Дата)

Екатеринбург

СОДЕРЖАНИЕ

ВВЕДЕНИЕ……..……...3

ВОПРОСЫ ДЛЯ САМОПРОВЕРКИ…….……..…….……...6

ОСНОВНЫЕ КАТЕГОРИИ ДИСЦИПЛИНЫ…….....9

САМООРГАНИЗАЦИЯ РАБОТЫ С ЛИТЕРАТУРОЙ…….……11

ПОДГОТОВКА К ДОКЛАДУ С ПРЕЗЕНТАЦИЕЙ……..15

ПОДГОТОВКА К ПРАКТИКО-ОРИЕНТИРОВАННЫМ ЗАДАНИЯМ.....20

ПОДГОТОВКА К ДИСКУССИИ…….....22

ПОДГОТОВКА К ПРОМЕЖУТОЧНОЙ АТТЕСТАЦИИ……24

ВВЕДЕНИЕ

Самостоятельная работа в высшем учебном заведении – это часть учебного процесса, метод обучения, прием учебно-познавательной деятельности, комплексная целевая стандартизованная учебная деятельность с запланированными видом, типом, формами контроля.

Самостоятельная работа представляет собой плановую деятельность обучающихся по поручению и под методическим руководством преподавателя.

Целью самостоятельной работы студентов является закрепление тех знаний, которые они получили на аудиторных занятиях, а также способствование развитию у студентов творческих навыков, инициативы, умению организовать свое время.

Самостоятельная работа реализует следующие задачи:

- предполагает освоение курса дисциплины;
- помогает освоению навыков учебной и научной работы;
- способствует осознанию ответственности процесса познания;
- способствует углублению и пополнению знаний студентов, освоению ими навыков и умений;
- формирует интерес к познавательным действиям, освоению методов и приемов познавательного процесса,
- создает условия для творческой и научной деятельности обучающихся;
- способствует развитию у студентов таких личных качеств, как целеустремленность, заинтересованность, исследование нового.

Самостоятельная работа обучающегося выполняет следующие функции:

- развивающую (повышение культуры умственного труда, приобщение к творческим видам деятельности, обогащение интеллектуальных способностей студентов);
- информационно-обучающую (учебная деятельность студентов на аудиторных занятиях, неподкрепленная самостоятельной работой, становится мало результативной);
- ориентирующую и стимулирующую (процессу обучения придается ускорение и мотивация);
- воспитательную (формируются и развиваются профессиональные качества бакалавра и гражданина);
- исследовательскую (новый уровень профессионально-творческого мышления).

Организация самостоятельной работы студентов должна опираться на определенные требования, а, именно:

- сложность осваиваемых знаний должна соответствовать уровню развития студентов;
- стандартизация заданий в соответствии с логической системой курса дисциплины;

- объем задания должен соответствовать уровню студента;

- задания должны быть адаптированными к уровню студентов.

Содержание самостоятельной работы студентов представляет собой, с одной стороны, совокупность теоретических и практических учебных заданий, которые должен выполнить студент в процессе обучения, объект его деятельности; с другой стороны – это способ деятельности студента по выполнению соответствующего теоретического или практического учебного задания.

Свое внешнее выражение содержание самостоятельной работы студентов находит во всех организационных формах аудиторной и внеаудиторной деятельности, в ходе самостоятельного выполнения различных заданий.

Функциональное предназначение самостоятельной работы студентов в процессе практических занятий по овладению специальными знаниями заключается в самостоятельном прочтении, просмотре, прослушивании, наблюдении, конспектировании, осмыслении, запоминании и воспроизведении определенной информации. Цель и планирование самостоятельной работы студента определяет преподаватель. Вся информация осуществляется на основе ее воспроизведения.

Так как самостоятельная работа тесно связана с учебным процессом, ее необходимо рассматривать в двух аспектах:

1. аудиторная самостоятельная работа – практические занятия;

2. внеаудиторная самостоятельная работа – подготовка к практическим занятиям, подготовка к устному опросу, участию в дискуссиях, решению практико-ориентированных задач и др.

Основные формы организации самостоятельной работы студентов определяются следующими параметрами:

- содержание учебной дисциплины;

- уровень образования и степень подготовленности студентов;

- необходимость упорядочения нагрузки студентов при самостоятельной работе.

Таким образом, самостоятельная работа студентов является важнейшей составной частью процесса обучения.

Методические указания по организации самостоятельной работы и задания для обучающихся по дисциплине «*Экономика горнопромышленного производства*» обращаю внимание студента на главное, существенное в изучаемой дисциплине, помогают выработать умение анализировать явления и факты, связывать теоретические положения с практикой, а также облегчают подготовку к защите *курсовой работы* и к сдаче *экзамена*.

Настоящие методические указания позволят студентам самостоятельно овладеть фундаментальными знаниями, профессиональными умениями и навыками деятельности по профилю подготовки, опытом творческой и исследовательской деятельности, и направлены на формирование компетенций, предусмотренных учебным планом поданному профилю.

Видами самостоятельной работы обучающихся по дисциплине «*Экономика горнопромышленного производства*» являются:

- самостоятельное изучение тем курса (в т. ч. рассмотрение основных категорий дисциплины, работа с литературой);
- подготовка к практическим занятиям (в т. ч. ответы на вопросы для самопроверки (самоконтроля), ответы на тестовые задания);
- выполнение самостоятельного письменного домашнего задания (практико-ориентированного задания);
- выполнение курсовой работы;
- подготовка к *экзамену*.

В методических указаниях представлены материалы для самостоятельной работы и рекомендации по организации отдельных её видов.

ВОПРОСЫ ДЛЯ САМОПРОВЕРКИ

Тема 1. Специфика действия рыночного механизма в горной промышленности

- Что собой представляет промышленный комплекс России?
- Назовите современные тенденции в развитии промышленности.
- Охарактеризуйте особенности горнодобывающих отраслей?
- Каково положение горнодобывающих отраслей в структуре национальной экономики?
- В чем заключаются особенности формирования конъюнктуры рынков минерального сырья?

Тема 2. Предприятие - самостоятельный хозяйствующий субъект рынка

- Назовите субъекты и объекты хозяйствования в условиях рынка.
- Каковы основные проблемы и задачи экономики организации?
- Что собой представляет предприятие как субъект хозяйственной деятельности?
- Назовите признаки коммерческих и некоммерческих организаций.
- Какие организационно-правовые формы предприятий предусмотрены законодательством.
- Перечислите признаки предприятия в условиях рынка.
- Дайте определение предпринимательской деятельности
- Назовите виды предпринимательской деятельности и их признаки.
- Каковы особенности и условия эффективности производственного, коммерческого и финансового предпринимательства?
- Назовите закономерности и принципы размещения предприятий.
- В чем заключается отраслевая специализация предприятий?
- Что собой представляет организация как система?

Тема 3. Ресурсы горных предприятий

- Дайте определение внеоборотным активам предприятия.
- Каковы экономическая сущность, состав и принципы классификации основных производственных фондов предприятия?
- Что понимается под амортизацией основных фондов?
- В чем отличие и каков порядок начисления амортизации при линейном и нелинейном методах?
- Назовите основные показатели оценки эффективности использования основных фондов и приведите порядок их расчета.
- Что собой представляет лизинг и в чем его отличие от традиционной аренды?

- Какова экономическая сущность нематериальных активов?
- Приведите принципы классификации нематериальных активов.
- Как отражается использование нематериальных активов в хозяйственной деятельности предприятий?
- Какова экономическая сущность оборотного капитала?
- В чем выражается производственная и расчетная функция оборотных активов?
- Что собой представляет процесс нормирования оборотных активов?
- Назовите основные показатели оборачиваемости оборотного капитала и приведите порядок их расчета.
- Какова экономическая сущность ускорения оборачиваемости?
- Назовите основные источники финансирования оборотных средств.
- Каковы основные принципы классификации персонала предприятия?
- Как определяется явочный и списочный штат персонала?
- Назовите методы расчета и анализа производительности труда.
- Перечислите состав средств предприятия, направленных на потребление.

Тема 4. Формирование основных результатов финансово-хозяйственной деятельности горных предприятий

- В чем сущность понятий «стоимость», «издержки»?
- Что такое себестоимость продукции, какова ее экономическая сущность, и в чем выражаются проблемы ее формирования и снижения?
- Назовите основные принципы классификации затрат на производство и реализацию продукции.
- Что понимается под калькуляцией себестоимости, какие модели и методы калькулирования применяются в хозяйственной практике?
- Чем характеризуются и как определяются виды продукции предприятия: валовая, товарная, реализованная.
- Что включает в себя смета затрат, каковы ее элементы?
- Назовите пути снижения себестоимости и методы расчета экономии и резервов.
- Как определяются точка безубыточности и запас финансовой прочности для обоснования выбора оптимальных показателей производства и реализации продукции?
- Дайте определение цены как экономической категории.
- Перечислите принципы классификации цен по видам.
- Что относится к внутренним и внешним ценообразующим факторам?

- Какова сущность прибыль как основного результата финансовой деятельности предприятия?
- Назовите основные виды прибыли.
- Каковы особенности налогообложения прибыли?
- Приведите порядок расчета чистой прибыли.
- Какие направления распределения прибыли возможны?
- Как определяются показатели рентабельности производства, продукции, активов и продаж и каковы пути их повышения?

Тема 5. Экономическое обоснование инженерных решений

- Какова экономическая сущность инвестиций?
- Назовите виды инвестиций и приведите принципы их классификация.
- Какова сущность понятия и содержание инвестиционного проекта?
- Что понимается под технико-экономическим обоснованием проекта, каково его назначение?
- Назовите основные разделы ТЭО проекта, их структуру и содержание.
- Каковы принципы оценки коммерческой эффективности инвестиционных проектов?
- Приветите порядок расчета основных показателей оценки эффективности инвестиционных проектов.

ОСНОВНЫЕ КАТЕГОРИИ ДИСЦИПЛИНЫ

Тема 1. Специфика действия рыночного механизма в горной промышленности

1. Промышленный комплекс России.
2. Отрасли промышленности.
3. Горнодобывающие отрасли.
4. Структура национальной экономики.
5. Формирование конъюнктуры рынков минерального сырья
6. Закономерности и принципы размещения предприятий.

Тема 2. Предприятие - самостоятельный хозяйствующий субъект рынка

1. Субъекты и объекты хозяйствования в условиях рынка.
2. Проблемы и задачи экономики организации.
3. Предприятие как субъект хозяйственной деятельности
4. Коммерческие и некоммерческие организации
5. Организационно-правовые формы предприятий.
6. Предпринимательская деятельность
7. Виды предпринимательской деятельности
8. Отраслевая специализация предприятий
9. Организация как система

Тема 3. Ресурсы горных предприятий

1. Внеоборотные активы
2. Классификация основных производственных фондов
3. Амортизация основных фондов
4. Методы начисления амортизации
5. Показатели оценки эффективности использования основных фондов
6. Лизинг
7. Нематериальные активы
8. Принципы классификации нематериальных активов
9. Экономическая сущность оборотного капитала
10. Производственная и расчетная функции оборотных активов
11. Нормирование оборотных активов
12. Показатели оборачиваемости оборотного капитала
13. Сущность ускорения оборачиваемости
14. Источники финансирования оборотных средств
15. Принципы классификации персонала предприятия
16. Явочный и списочный штат персонала
17. Методы расчета и анализа производительности труда.
18. Состав средств предприятия, направленных на потребление

Тема 4. Формирование основных результатов финансово-хозяйственной деятельности горных предприятий

1. Сущность понятий «стоимость», «издержки»
2. Себестоимость продукции,
3. Принципы классификации затрат на производство и реализацию продукции.
4. Калькуляцией себестоимости
5. Виды продукции предприятия: валовая, товарная, реализованная.
6. Смета затрат, ее элементы
7. Пути снижения себестоимости
8. Точка безубыточности
9. Запас финансовой прочности
10. Цена как экономической категории.
11. Сущность прибыли как основного результата финансовой деятельности предприятия
12. Основные виды прибыли
13. Порядок расчета чистой прибыли
14. Показатели рентабельности производства, продукции, активов и продаж и каковы пути их повышения.

Тема 5. Экономическое обоснование инженерных решений

1. Инвестиции
2. Виды инвестиций
3. Понятие и содержание инвестиционного проекта
4. Технико-экономическое обоснование проекта
5. Основные разделы ТЭО проекта, их структура и содержание.
6. Принципы оценки коммерческой эффективности инвестиционных проектов
7. Показатели сравнительной оценки эффективности инвестиционных проектов.
8. Денежный поток ИП
9. Дисконтирование денежных потоков
10. Чистый дисконтированный доход
11. Индекс доходности
12. Срок окупаемости
13. Внутренняя норма доходности проекта

САМООРГАНИЗАЦИЯ РАБОТЫ С ЛИТЕРАТУРОЙ

Самостоятельное изучение тем курса осуществляется на основе списка рекомендуемой литературы к дисциплине. При работе с книгой необходимо научиться правильно ее читать, вести записи. Самостоятельная работа с учебными и научными изданиями профессиональной и общекультурной тематики – это важнейшее условие формирования научного способа познания.

Основные приемы работы с литературой можно свести к следующим:

• составить перечень книг, с которыми следует познакомиться;

• перечень должен быть систематизированным (что необходимо для семинаров, что для экзаменов, что пригодится для написания курсовых и выпускных квалификационных работ (ВКР), а что выходит за рамками официальной учебной деятельности, и расширяет общую культуру);

• обязательно выписывать все выходные данные по каждой книге (при написании курсовых и выпускных квалификационных работ это позволит экономить время);

• определить, какие книги (или какие главы книг) следует прочитать более внимательно, а какие – просто просмотреть;

• при составлении перечней литературы следует посоветоваться с преподавателями и руководителями ВКР, которые помогут сориентироваться, на что стоит обратить большее внимание, а на что вообще не стоит тратить время;

• все прочитанные монографии, учебники и научные статьи следует конспектировать, но это не означает, что надо конспектировать «все подряд»: можно выписывать кратко основные идеи автора и иногда приводить наиболее яркие и показательные цитаты (с указанием страниц);

• если книга – собственная, то допускается делать на полях книги краткие пометки или же в конце книги, на пустых страницах просто сделать свой «предметный указатель», где отмечаются наиболее интересные мысли и обязательно указываются страницы в тексте автора;

• следует выработать способность «воспринимать» сложные тексты; для этого лучший прием – научиться «читать медленно», когда понятно каждое прочитанное слово (а если слово незнакомое, то либо с помощью словаря, либо с помощью преподавателя обязательно его узнать). Таким образом, чтение текста является частью познавательной деятельности. Ее цель – извлечение из текста необходимой информации.

От того, насколько осознанна читающим собственная внутренняя установка при обращении к печатному слову (найти нужные сведения, усвоить информацию полностью или частично, критически проанализировать материал и т.п.) во многом зависит эффективность осуществляемого действия. Грамотная работа с книгой, особенно если речь идет о научной литературе, предполагает соблюдение ряда правил, для овладения которыми необходимо настойчиво учиться. Это серьёзный, кропотливый труд. Прежде всего, при такой работе невозможен формальный,

поверхностный подход. Не механическое заучивание, не простое накопление цитат, выдержек, а сознательное усвоение прочитанного, осмысление его, стремление дойти до сути – вот главное правило. Другое правило – соблюдение при работе над книгой определенной последовательности. Вначале следует ознакомиться с оглавлением, содержанием предисловия или введения. Это дает общую ориентировку, представление о структуре и вопросах, которые рассматриваются в книге.

Следующий этап – чтение. Первый раз целесообразно прочитать книгу с начала до конца, чтобы получить о ней цельное представление. При повторном чтении происходит постепенное глубокое осмысление каждой главы, критического материала и позитивного изложения; выделение основных идей, системы аргументов, наиболее ярких примеров и т.д. Непременным правилом чтения должно быть выяснение незнакомых слов, терминов, выражений, неизвестных имен, названий. Студентам с этой целью рекомендуется заводить специальные тетради или блокноты. Важная роль в связи с этим принадлежит библиографической подготовке студентов. Она включает в себя умение активно, быстро пользоваться научным аппаратом книги, справочными изданиями, каталогами, умение вести поиск необходимой информации, обрабатывать и систематизировать ее.

Выделяют четыре основные установки в чтении текста:

- информационно-поисковая (задача – найти, выделить искомую информацию);
- усваивающая (усилия читателя направлены на то, чтобы как можно полнее осознать и запомнить, как сами сведения, излагаемые автором, так и всю логику его рассуждений);
- аналитико-критическая (читатель стремится критически осмыслить материал, проанализировав его, определив свое отношение к нему);
- творческая (создает у читателя готовность в том или ином виде – как отправной пункт для своих рассуждений, как образ для действия по аналогии и т.п. – использовать суждения автора, ход его мыслей, результат наблюдения, разработанную методику, дополнить их, подвергнуть новой проверке).

С наличием различных установок обращения к тексту связано существование и нескольких видов чтения:

- библиографическое – просматривание карточек каталога, рекомендательных списков, сводных списков журналов и статей за год и т.п.;
- просмотровое – используется для поиска материалов, содержащих нужную информацию, обычно к нему прибегают сразу после работы со списками литературы и каталогами, в результате такого просмотра читатель устанавливает, какие из источников будут использованы в дальнейшей работе;
- ознакомительное – подразумевает сплошное, достаточно подробное прочтение отобранных статей, глав, отдельных страниц; цель –

познакомиться с характером информации, узнать, какие вопросы вынесены автором на рассмотрение, провести сортировку материала;

- изучающее – предполагает доскональное освоение материала; в ходе такого чтения проявляется доверие читателя к автору, готовность принять изложенную информацию, реализуется установка на предельно полное понимание материала;

- аналитико-критическое и творческое чтение – два вида чтения близкие между собой тем, что участвуют в решении исследовательских задач.

Первый из них предполагает направленный критический анализ, как самой информации, так и способов ее получения и подачи автором; второе – поиск тех суждений, фактов, по которым, или, в связи с которыми, читатель считает нужным высказать собственные мысли.

Из всех рассмотренных видов чтения основным для студентов является изучающее – именно оно позволяет в работе с учебной и научной литературой накапливать знания в различных областях. Вот почему именно этот вид чтения в рамках образовательной деятельности должен быть освоен в первую очередь. Кроме того, при овладении данным видом чтения формируются основные приемы, повышающие эффективность работы с текстом. Научная методика работы с литературой предусматривает также ведение записи прочитанного. Это позволяет привести в систему знания, полученные при чтении, сосредоточить внимание на главных положениях, зафиксировать, закрепить их в памяти, а при необходимости вновь обратиться к ним.

Основные виды систематизированной записи прочитанного:

Аннотирование – предельно краткое связное описание просмотренной или прочитанной книги (статьи), ее содержания, источников, характера и назначения.

Планирование – краткая логическая организация текста, раскрывающая содержание и структуру изучаемого материала.

Тезирование – лаконичное воспроизведение основных утверждений автора без привлечения фактического материала.

Цитирование – дословное выписывание из текста выдержек, извлечений, наиболее существенно отражающих ту или иную мысль автора.

Конспектирование – краткое и последовательное изложение содержания прочитанного. Конспект – сложный способ изложения содержания книги или статьи в логической последовательности. Конспект аккумулирует в себе предыдущие виды записи, позволяет всесторонне охватить содержание книги, статьи. Поэтому умение составлять план, тезисы, делать выписки и другие записи определяет и технологию составления конспекта.

Как правильно составлять конспект? Внимательно прочитайте текст. Уточните в справочной литературе непонятные слова. При записи не забудьте вынести справочные данные на поля конспекта. Выделите главное,

составьте план, представляющий собой перечень заголовков, подзаголовков, вопросов, последовательно раскрываемых затем в конспекте. Это первый элемент конспекта. Вторым элементом конспекта являются тезисы. Тезис - это кратко сформулированное положение. Для лучшего усвоения и запоминания материала следует записывать тезисы своими словами. Тезисы, выдвигаемые в конспекте, нужно доказывать. Поэтому третий элемент конспекта - основные доводы, доказывающие истинность рассматриваемого тезиса. В конспекте могут быть положения и примеры. Законспектируйте материал, четко следуя пунктам плана. При конспектировании старайтесь выразить мысль своими словами. Записи следует вести четко, ясно. Грамотно записывайте цитаты. Цитируя, учитывайте лаконичность, значимость мысли. При оформлении конспекта необходимо стремиться к емкости каждого предложения. Мысли автора книги следует излагать кратко, заботясь о стиле и выразительности написанного. Число дополнительных элементов конспекта должно быть логически обоснованным, записи должны распределяться в определенной последовательности, отвечающей логической структуре произведения. Для уточнения и дополнения необходимо оставлять поля.

Конспектирование - наиболее сложный этап работы. Овладение навыками конспектирования требует от студента целеустремленности, повседневной самостоятельной работы. Конспект ускоряет повторение материала, экономит время при повторном, после определенного перерыва, обращении к уже знакомой работе. Учитывая индивидуальные особенности каждого студента, можно дать лишь некоторые, наиболее оправдавшие себя общие правила, с которыми преподаватель и обязан познакомить студентов:

1. Главное в конспекте не объем, а содержание. В нем должны быть отражены основные принципиальные положения источника, то новое, что внес его автор, основные методологические положения работы. Умение излагать мысли автора сжато, кратко и собственными словами приходит с опытом и знаниями. Но их накоплению помогает соблюдение одного важного правила – не торопиться записывать при первом же чтении, вносить в конспект лишь то, что стало ясным.

2. Форма ведения конспекта может быть самой разнообразной, она может изменяться, совершенствоваться. Но начинаться конспект всегда должен с указания полного наименования работы, фамилии автора, года и места издания; цитаты берутся в кавычки с обязательной ссылкой на страницу книги.

3. Конспект не должен быть «слепым», безликим, состоящим из сплошного текста. Особо важные места, яркие примеры выделяются цветным подчеркиванием, взятием в рамочку, оттенением, пометками на полях специальными знаками, чтобы можно было быстро найти нужное положение. Дополнительные материалы из других источников можно давать на полях, где записываются свои суждения, мысли, появившиеся уже после составления конспекта.

ПОДГОТОВКА ДОКЛАДА С ПРЕЗЕНТАЦИЕЙ

Одной из форм текущего контроля является доклад с презентацией, который представляет собой продукт самостоятельной работы студента.

Доклад с презентацией - это публичное выступление по представлению полученных результатов решения определенной учебно-практической, учебно-исследовательской или научной темы.

Как правило, в основу доклада ложится анализ литературы по проблеме. Он должен носить характер краткого, но в то же время глубоко аргументированного устного сообщения. В нем студент должен, по возможности, полно осветить различные точки зрения на проблему, выразить собственное мнение, сделать критический анализ теоретического и практического материала.

Подготовка доклада с презентацией является обязательной для обучающихся, если доклад презентацией указан в перечне форм текущего контроля успеваемости в рабочей программе дисциплины.

Доклад должен быть рассчитан на 7-10 минут.

Презентация (от англ. «presentation» - представление) - это набор цветных слайдов на определенную тему, который хранится в файле специального формата с расширением PP.

Целью презентации - донести до целевой аудитории полноценную информацию об объекте презентации, изложенной в докладе, в удобной форме.

Перечень примерных тем докладов с презентацией представлен в рабочей программе дисциплины, он выдается обучающимся заблаговременно вместе с методическими указаниями по подготовке. Темы могут распределяться студентами самостоятельно (по желанию), а также закрепляться преподавателем дисциплины.

При подготовке доклада с презентацией обучающийся должен продемонстрировать умение самостоятельного изучения отдельных вопросов, структурирования основных положений рассматриваемых проблем, публичного выступления, позиционирования себя перед коллективом, навыки работы с библиографическими источниками и оформления научных текстов.

В ходе подготовки к докладу с презентацией обучающемуся необходимо:

- выбрать тему и определить цель выступления.

Для этого, остановитесь на теме, которая вызывает у Вас больший интерес; определите цель выступления; подумайте, достаточно ли вы знаете по выбранной теме или проблеме и сможете ли найти необходимый материал;

- осуществить сбор материала к выступлению.

Начинайте подготовку к докладу заранее; обращайтесь к справочникам, энциклопедиям, научной литературе по данной проблеме; записывайте необходимую информацию на отдельных листах или тетради;

- организовать работу с литературой.

При подборе литературы по интересующей теме определить конкретную цель поиска: что известно по данной теме? что хотелось бы узнать? для чего нужна эта информация? как ее можно использовать в практической работе?

- во время изучения литературы следует: записывать вопросы, которые возникают по мере ознакомления с источником, а также ключевые слова, мысли, суждения; представлять наглядные примеры из практики;
- обработать материал.

Учитывайте подготовку и интересы слушателей; излагайте правдивую информацию; все мысли должны быть взаимосвязаны между собой.

При подготовке доклада с презентацией особо необходимо обратить внимание на следующее:

- подготовка доклада начинается с изучения источников, рекомендованных к соответствующему разделу дисциплины, а также специальной литературы для докладчика, список которой можно получить у преподавателя;
- важно также ознакомиться с имеющимися по данной теме монографиями, учебными пособиями, научными информационными статьями, опубликованными в периодической печати.

Относительно небольшой объем текста доклада, лимит времени, отведенного для публичного выступления, обусловливает потребность в тщательном отборе материала, умелом выделении главных положений в содержании доклада, использовании наиболее доказательных фактов и убедительных примеров, исключении повторений и многословия.

Решить эти задачи помогает составление развернутого плана.

План доклада должен содержать следующие главные компоненты: краткое вступление, вопросы и их основные тезисы, заключение, список литературы.

После составления плана можно приступить к написанию текста. Во вступлении важно показать актуальность проблемы, ее практическую значимость. При изложении вопросов темы раскрываются ее основные положения. Материал содержания вопросов полезно располагать в таком порядке: тезис; доказательство тезиса; вывод и т. д.

Тезис - это главное основополагающее утверждение. Он обосновывается путем привлечения необходимых цитат, цифрового материала, ссылок на статьи. При изложении содержания вопросов особое внимание должно быть обращено на раскрытие причинно-следственных связей, логическую последовательность тезисов, а также на формулирование окончательных выводов. Выводы должны быть краткими, точными, достаточно аргументированными всем содержанием доклада.

В процессе подготовки доклада студент может получить консультацию у преподавателя, а в случае необходимости уточнить отдельные положения.

Выступление

При подготовке к докладу перед аудиторией необходимо выбрать способ выступления:

- устное изложение с опорой на конспект (опорой могут также служить заранее подготовленные слайды);
- чтение подготовленного текста.

Чтение заранее написанного текста значительно уменьшает влияние выступления на аудиторию. Запоминание написанного текста заметно сковывает выступающего и привязывает к заранее составленному плану, не давая возможности откликаться на реакцию аудитории.

Короткие фразы легче воспринимаются на слух, чем длинные.

Необходимо избегать сложных предложений, причастных и деепричастных оборотов. Излагая сложный вопрос, нужно постараться передать информацию по частям.

Слова в речи надо произносить четко и понятно, не надо говорить слишком быстро или, наоборот, растягивать слова. Надо произнести четко особенно ударную гласную, что оказывает наибольшее влияние на разборчивость речи.

Пауза в устной речи выполняет ту же роль, что знаки препинания в письменной. После сложных выводов или длинных предложений необходимо сделать паузу, чтобы слушатели могли вдуматься в сказанное или правильно понять сделанные выводы. Если выступающий хочет, чтобы его понимали, то не следует говорить без паузы дольше, чем пять с половиной секунд.

Особое место в выступлении занимает обращение к аудитории. Известно, что обращение к собеседнику по имени создает более доверительный контекст деловой беседы. При публичном выступлении также можно использовать подобные приемы. Так, косвенными обращениями могут служить такие выражения, как «Как Вам известно», «Уверен, что Вас это не оставит равнодушными». Выступающий показывает, что слушатели интересны ему, а это самый простой путь достижения взаимопонимания.

Во время выступления важно постоянно контролировать реакцию слушателей. Внимательность и наблюдательность в сочетании с опытом позволяют оратору уловить настроение публики. Возможно, рассмотрение некоторых вопросов придется сократить или вовсе отказаться от них.

После выступления нужно быть готовым к ответам на возникшие у аудитории вопросы.

Стоит обратить внимание на вербальные и невербальные составляющие общения. Небрежность в жестах недопустима. Жесты могут быть приглашающими, отрицающими, вопросительными, они могут подчеркнуть нюансы выступления.

Презентация

Презентация наглядно сопровождает выступление.

Этапы работы над презентацией могут быть следующими:

- осмыслите тему, выделите вопросы, которые должны быть освещены в рамках данной темы;
- составьте тезисы собранного материала. Подумайте, какая часть информации может быть подкреплена или полностью заменена изображениями, какую информацию можно представить в виде схем;
- подберите иллюстративный материал к презентации: фотографии, рисунки, фрагменты художественных и документальных фильмов, материалы кинохроники, разработайте необходимые схемы;
- подготовленный материал систематизируйте и «упакуйте» в отдельные блоки, которые будут состоять из собственно текста (небольшого по объему), схем, графиков, таблиц и т.д.;
- создайте слайды презентации в соответствии с необходимыми требованиями;
- просмотрите презентацию, оцените ее наглядность, доступность, соответствие языковым нормам.

Требования к оформлению презентации

Компьютерную презентацию, сопровождающую выступление докладчика, удобнее всего подготовить в программе MS PowerPoint.

Презентация как документ представляет собой последовательность сменяющих друг друга слайдов. Чаще всего демонстрация презентации проецируется на большом экране, реже – раздается собравшимся как печатный материал.

Количество слайдов должно быть пропорционально содержанию и продолжительности выступления (например, для 5-минутного выступления рекомендуется использовать не более 10 слайдов).

На первом слайде обязательно представляется тема выступления и сведения об авторах.

Следующие слайды можно подготовить, используя две различные стратегии их подготовки:

1-я стратегия: на слайды выносится опорный конспект выступления и ключевые слова с тем, чтобы пользоваться ими как планом для выступления. В этом случае к слайдам предъявляются следующие требования:

- объем текста на слайде – не больше 7 строк;
- маркированный/нумерованный список содержит не более 7 элементов;
- отсутствуют знаки пунктуации в конце строк в маркированных и нумерованных списках;
- значимая информация выделяется с помощью цвета, кегля, эффектов анимации.

Особо внимательно необходимо проверить текст на отсутствие ошибок и опечаток. Основная ошибка при выборе данной стратегии состоит в том, что выступающие заменяют свою речь чтением текста со слайдов.

2-я стратегия: на слайды помещается фактический материал (таблицы, графики, фотографии и пр.), который является уместным и достаточным средством наглядности, помогает в раскрытии стержневой идеи выступления. В этом случае к слайдам предъявляются следующие требования:

- выбранные средства визуализации информации (таблицы, схемы, графики и т. д.) соответствуют содержанию;
- использованы иллюстрации хорошего качества (высокого разрешения), с четким изображением (как правило, никто из присутствующих не заинтересован вчитываться в текст на ваших слайдах и всматриваться в мелкие иллюстрации).

Максимальное количество графической информации на одном слайде – 2 рисунка (фотографии, схемы и т.д.) с текстовыми комментариями (не более 2 строк к каждому). Наиболее важная информация должна располагаться в центре экрана.

Обычный слайд, без эффектов анимации, должен демонстрироваться на экране не менее 10 - 15 секунд. За меньшее время аудитория не успеет осознать содержание слайда.

Слайд с анимацией в среднем должен находиться на экране не меньше 40 – 60 секунд (без учета времени на случайно возникшее обсуждение). В связи с этим лучше настроить презентацию не на автоматический показ, а на смену слайдов самим докладчиком.

Особо тщательно необходимо отнестись к оформлению презентации. Для всех слайдов презентации по возможности необходимо использовать один и тот же шаблон оформления, кегль – для заголовков - не меньше 24 пунктов, для информации - не менее 18.

В презентациях не принято ставить переносы в словах.

Наилучшей цветовой гаммой для презентации являются контрастные цвета фона и текста (белый фон – черный текст; темно-синий фон – светло-желтый текст и т. д.).

Лучше не смешивать разные типы шрифтов в одной презентации.

Рекомендуется не злоупотреблять прописными буквами (они читаются хуже).

ПОДГОТОВКА К ПРАКТИКО-ОРИЕНТИРОВАННЫМ ЗАДАНИЯМ

Практико-ориентированные задания выступают средством формирования у студентов системы интегрированных умений и навыков, необходимых для освоения профессиональных компетенций. Это могут быть ситуации, требующие применения умений и навыков, специфичных для соответствующего профиля обучения (знания содержания предмета), ситуации, требующие организации деятельности, выбора её оптимальной структуры личностно-ориентированных ситуаций (нахождение нестандартного способа решения).

Кроме этого, они выступают средством формирования у студентов умений определять, разрабатывать и применять оптимальные методы решения профессиональных задач. Они строятся на основе ситуаций, возникающих на различных уровнях осуществления практики и формулируются в виде производственных поручений (заданий).

Под практико-ориентированными задания понимают задачи из окружающей действительности, связанные с формированием практических навыков, необходимых в повседневной жизни, в том числе с использованием элементов производственных процессов.

Цель практико-ориентированных заданий – приобретение умений и навыков практической деятельности по изучаемой дисциплине.

Задачи практико-ориентированных заданий:

- закрепление, углубление, расширение и детализация знаний студентов при решении конкретных задач;
- развитие познавательных способностей, самостоятельности мышления, творческой активности;
- овладение новыми методами и методиками изучения конкретной учебной дисциплины;
- обучение приемам решения практических задач;
- выработка способности логического осмысления полученных знаний для выполнения заданий;
- обеспечение рационального сочетания коллективной и индивидуальной форм обучения.

Важными отличительными особенностями практико-ориентированных задания от стандартных задач (предметных, межпредметных, прикладных) являются:

- значимость (познавательная, профессиональная, общекультурная, социальная) получаемого результата, что обеспечивает познавательную мотивацию обучающегося;
- условие задания сформулировано как сюжет, ситуация или проблема, для разрешения которой необходимо использовать знания из разных разделов основного предмета, из другого предмета или из жизни, на которые нет явного указания в тексте задания;

- информация и данные в задании могут быть представлены в различной форме (рисунок, таблица, схема, диаграмма, график и т.д.), что потребует распознавания объектов;

- указание (явное или неявное) области применения результата, полученного при решении задания.

Кроме выделенных четырех характеристик, практико-ориентированные задания имеют следующие:

1. по структуре эти задания – нестандартные, т.е. в структуре задания не все его компоненты полностью определены;

2. наличие избыточных, недостающих или противоречивых данных в условии задания, что приводит к объемной формулировке условия;

3. наличие нескольких способов решения (различная степень рациональности), причем данные способы могут быть неизвестны учащимся, и их потребуется сконструировать.

При выполнении практико-ориентированных заданий следует руководствоваться следующими общими рекомендациями:

- для выполнения практико-ориентированного задания необходимо внимательно прочитать задание, повторить лекционный материал по соответствующей теме, изучить рекомендуемую литературу, в т.ч. дополнительную;

- выполнение практико-ориентированного задания включает постановку задачи, выбор способа решения задания, разработку алгоритма практических действий, программы, рекомендаций, сценария и т. п.;

- если практико-ориентированное задание выдается по вариантам, то получить номер варианта исходных данных у преподавателя; если нет вариантов, то нужно подобрать исходные данные самостоятельно, используя различные источники информации;

- для выполнения практико-ориентированного задания может использоваться метод малых групп. Работа в малых группах предполагает решение определенных образовательных задач в рамках небольших групп с последующим обсуждением полученных результатов. Этот метод развивает навыки сотрудничества, достижения компромиссного решения, аналитические способности.

ПОДГОТОВКА К ДИСКУССИИ

Современная практика предлагает широкий круг типов практических занятий. Среди них особое место занимает *дискуссия,* где в диалоге хорошо усваивается новая информация, видны убеждения студента, обсуждаются противоречия (явные и скрытые) и недостатки. Для обсуждения берутся конкретные актуальные вопросы, с которыми студенты предварительно ознакомлены. Дискуссия является одной из наиболее эффективных технологий группового взаимодействия, обладающей особыми возможностями в обучении, развитии и воспитании будущего специалиста.

Дискуссия (от лат. discussio - рассмотрение, исследование) - способ организации совместной деятельности с целью интенсификации процесса принятия решений в группе посредством обсуждения какого-либо вопроса или проблемы.

Дискуссия обеспечивает активное включение студентов в поиск истины; создает условия для открытого выражения ими своих мыслей, позиций, отношений к обсуждаемой теме и обладает особой возможностью воздействия на установки ее участников в процессе группового взаимодействия. Дискуссию можно рассматривать как *метод интерактивного обучения* и как особую технологию, включающую в себя другие методы и приемы обучения: «мозговой штурм», «анализ ситуаций» и т.д.

Обучающий эффект дискуссии определяется предоставляемой участнику возможностью получить разнообразную информацию от собеседников, продемонстрировать и повысить свою компетентность, проверить и уточнить свои представления и взгляды на обсуждаемую проблему, применить имеющиеся знания в процессе совместного решения учебных и профессиональных задач.

Развивающая функция дискуссии связана со стимулированием творчества обучающихся, развитием их способности к анализу информации и аргументированному, логически выстроенному доказательству своих идей и взглядов, с повышением коммуникативной активности студентов, их эмоциональной включенности в учебный процесс.

Влияние дискуссии на личностное становление студента обусловливается ее целостно - ориентирующей направленностью, созданием благоприятных условий для проявления индивидуальности, самоопределения в существующих точках зрения на определенную проблему, выбора своей позиции; для формирования умения взаимодействовать с другими, слушать и слышать окружающих, уважать чужие убеждения, принимать оппонента, находить точки соприкосновения, соотносить и согласовывать свою позицию с позициями других участников обсуждения.

Безусловно, наличие оппонентов, противоположных точек зрения всегда обостряет дискуссию, повышает ее продуктивность, позволяет создавать с их помощью конструктивный конфликт для более эффективного решения обсуждаемых проблем.

Существует несколько видов дискуссий, использование того или иного типа дискуссии зависит от характера обсуждаемой проблемы и целей дискуссии.

Условия эффективного проведения дискуссии:

- информированность и подготовленность студентов к дискуссии,
- свободное владение материалом, привлечение различных источников для аргументации отстаиваемых положений;
- правильное употребление понятий, используемых в дискуссии, их единообразное понимание;
- корректность поведения, недопустимость высказываний, задевающих личность оппонента; установление регламента выступления участников;
- полная включенность группы в дискуссию, участие каждого студента в ней.

Подготовка студентов к дискуссии: если тема объявлена заранее, то следует ознакомиться с указанной литературой, необходимыми справочными материалами, продумать свою позицию, четко сформулировать аргументацию, выписать цитаты, мнения специалистов.

В проведении дискуссии выделяется несколько этапов.

Этап 1-й, введение в дискуссию: формулирование проблемы и целей дискуссии; определение значимости проблемы, совместная выработка правил дискуссии; выяснение однозначности понимания темы дискуссии, используемых в ней терминов, понятий.

Этап 2-й, обсуждение проблемы: обмен участниками мнениями по каждому вопросу. Цель этапа - собрать максимум мнений, идей, предложений, соотнося их друг с другом.

Этап 3-й, подведение итогов обсуждения: выработка студентами согласованного мнения и принятие группового решения.

Далее подводятся итоги дискуссии, заслушиваются и защищаются проектные задания. После этого проводится "мозговой штурм" по нерешенным проблемам дискуссии, а также выявляются прикладные аспекты, которые можно рекомендовать для включения в курсовые и дипломные работы или в апробацию на практике.

Семинары-дискуссии проводятся с целью выявления мнения студентов по актуальным и проблемным вопросам.

ПОДГОТОВКА К ПРОМЕЖУТОЧНОЙ АТТЕСТАЦИИ

При подготовке к экзамену по дисциплине «*Экономика горнопромышленного производства*» обучающемуся рекомендуется:

1. повторить пройденный материал и ответить на вопросы, используя конспект и материалы лекций. Если по каким-либо вопросам у студента недостаточно информации в лекционных материалах, то необходимо получить информацию из раздаточных материалов и/или учебников (литературы), рекомендованных для изучения дисциплины «*Экономика горнопромышленного производства*».

Целесообразно также дополнить конспект лекций наиболее существенными и важными тезисами для рассматриваемого вопроса;

2. при изучении основных и дополнительных источников информации в рамках выполнения заданий на *экзамене* особое внимание необходимо уделять схемам, рисункам, графикам и другим иллюстрациям, так как подобные графические материалы, как правило, в наглядной форме отражают главное содержание изучаемого вопроса;

3. при изучении основных и дополнительных источников информации в рамках выполнения заданий на *экзамене* (в случаях, когда отсутствует иллюстративный материал) особое внимание необходимо обращать на наличие в тексте словосочетаний вида «во-первых», «во-вторых» и т.д., а также дефисов и перечислений (цифровых или буквенных), так как эти признаки, как правило, позволяют структурировать ответ на предложенное задание.

Подобную текстовую структуризацию материала слушатель может трансформировать в рисунки, схемы и т. п. для более краткого, наглядного и удобного восприятия (иллюстрации целесообразно отразить в конспекте лекций – это позволит оперативно и быстро найти, в случае необходимости, соответствующую информацию);

4. следует также обращать внимание при изучении материала для подготовки к *экзамену* на словосочетания вида «таким образом», «подводя итог сказанному» и т.п., так как это признаки выражения главных мыслей и выводов по изучаемому вопросу (пункту, разделу). В отдельных случаях выводы по теме (разделу, главе) позволяют полностью построить (восстановить, воссоздать) ответ на поставленный вопрос (задание), так как содержат в себе основные мысли и тезисы для ответа.

МИНОБРНАУКИ РОССИИ

ФГБОУ ВО «Уральский государственный горный университет»

УТВЕРЖДАЮ
Проректор по учебно-методическому комплексу _____ С.А. Упоров

МЕТОДИЧЕСКИЕ РЕКОМЕНДАЦИИ ПО ВЫПОЛНЕНИЮ КУРСОВОЙ РАБОТЫ

ТЕОРИЯ МЕНЕДЖМЕНТА

Специальность
21.05.04 Горное дело

Профиль (направленность)
Менеджмент и экономика горнопромышленного производства

квалификация выпускника: **горный инженер (специалист)**

Авторы: Соколова О.Г., доцент, к.э.н.

Одобрены на заседании кафедры	Рассмотрены методической комиссией
Экономики и менеджмента	Инженерно-экономического факультета
(название кафедры)	*(название факультета)*
Зав. кафедрой _____	Председатель _____
(подпись)	*(подпись)*
Мочалова Л.А.	Мочалова Л.А.
(Фамилия И.О.)	*(Фамилия И.О.)*
Протокол № 2 от 04.10.2023	Протокол № 2 от 20.10.2023

Екатеринбург

ОГЛАВЛЕНИЕ

ВВЕДЕНИЕ…….. 3

1. ТЕМА, СТРУКТУРА И СОДЕРЖАНИЕ КУРСОВОЙ РАБОТЫ….. 4

2. РЕКОМЕНДАЦИИ ПО ВЫПОЛНЕНИЮ КУРСОВОЙ РАБОТЫ…… 5

3. СПИСОК ЛИТЕРАТУРЫ……..…….. 11

4. ТРЕБОВАНИЯ К ОФОРМЛЕНИЮ КУРСОВОЙ РАБОТЫ…..…… 12

5. ОРГАНИЗАЦИЯ ЗАЩИТЫ КУРСОВОЙ РАБОТЫ……. 17

ПРИЛОЖЕНИЯ…… 19

ВВЕДЕНИЕ

Данные методические рекомендации необходимы для студентов бакалавриата по специальности *21.05.04 Горное дело* по дисциплине «Теория менеджмента» профиля *Менеджмент и экономика горнопромышленного производства* в рамках подготовки и защиты курсовой работы.

В методических рекомендациях содержатся особенности организации подготовки курсовой работы, требования к её оформлению, а также порядок защиты и критерии оценки.

Целью освоения учебной дисциплины «Теория менеджмента» является формирование у студентов научных представлений об управлении как профессиональной деятельности; освоение студентами общетеоретических положений управления социально-экономическими системами; овладение умениями и навыками практического решения управленческих проблем; изучение мирового опыта менеджмента, а также особенностей российского менеджмента.

Задачами выполнения курсовой работы являются:

- более глубокая проработка теоретических вопросов курса;
- практическое освоение методики факторного анализа основных технико-экономических и финансовых показателей деятельности предприятия, в соответствии с выбранной темой работы.

1. ТЕМА, СТРУКТУРА И СОДЕРЖАНИЕ КУРСОВОЙ РАБОТЫ

Название темы: «Характеристика организации как объекта управления (на примере…)».

Объект управления (организацию) студент выбирает самостоятельно, руководствуясь возможностями получения необходимой информации. В качестве объекта целесообразно определить организацию, с деятельностью которой будут связаны дальнейшие учебные разработки и выпускная квалификационная работа.

Содержание курсовой работы

Введение

1. Краткая характеристика организации.
2. Миссия и основные цели организации.
3. Характеристика ресурсов.
4. Анализ факторов внутренней и внешней среды. SWOT-анализ.
5. Структура управления организацией.
6. Рекомендации по совершенствованию системы управления.

Заключение

Библиографический список

Приложения

2. РЕКОМЕНДАЦИИ ПО ВЫПОЛНЕНИЮ КУРСОВОЙ РАБОТЫ

Введение

Во введении кратко обосновывается актуальность темы, описывается объект исследования, формируются цели и задачи, приводятся источники информационного обеспечения курсовой работы.

1.1. Краткая характеристика организации

В этом разделе рекомендуется выделить следующие моменты:

- территориальное размещение: указание территории, место расположения материнской компании, дочерних подразделений;
- вид деятельности организации: производимая продукция, оказываемые услуги, отраслевая принадлежность;
- история создания и развитие объекта: год образования, основные этапы развития (рост, объединение, разукрупнение, выделение в самостоятельный объект, изменение организационно-правовой формы и т. д.);
- организационно-правовая форма и характер собственности (в соответствии с Гражданским кодексом РФ);
- размер организации: «малое», «среднее», «крупное»;
- современное состояние объекта и системы управления, проблемы, стоящие перед ним.

1.2. Миссия и основные цели организации

Приводится формулировка миссии организации. Рекомендуется давать ее широкую трактовку, включающую описание не только предоставляемых услуг, производимую продукцию, но и указание на социальную значимость организации для общества.

Основные цели включают главную цель организации, цели ее структурных подразделений и функциональных подсистем. Желательно цели организации представить в виде дерева целей.

1.3. Ресурсы организации

Ресурсы необходимы для достижения стратегических и тактических целей организации. Основные ресурсы – это люди (человеческие ресурсы), основные и оборотные средства,

капитал, технологии и информация. Организация зависима от внешней среды в отношении своих ресурсов.

Основные фонды: состав, первоначальная и остаточная стоимость, коэффициенты износа, обновления и выбытия фондов. Типы основного оборудования и соответствие их современным требованиям.

Оборотные средства: основные виды материалов, используемых для производства товарной продукции и оказания услуг; общая величина оборотных средств, в т. ч. запасов товарно-материальных ценностей.

При характеристике человеческих ресурсов следует привести: численность по категориям трудящихся, полу, возрасту, квалификации, уровню образования. Человеческие ресурсы являются основным решающим фактором конкурентоспособности организации.

Результаты анализа ресурсов свести в таблицы, сделать выводы.

При характеристике капитала достаточно указать общую его величину, существующие и возможные источники его привлечения (собственные, заемные, бюджетные и т. д.).

Технологию можно охарактеризовать как способ преобразования ресурсов в выпускаемые товары или оказываемые услуги. Соответствие технологии современным требованиям.

Информация: наличие технических средств для сбора, передачи и обработки информации. Возможности электронизации бизнеса.

В конце данного раздела приводится таблица, характеризующая эффективность использования каждого вида ресурсов за два последних года (табл. 2.1). Расчеты выполняются с использованием формы 1 «Бухгалтерский баланс», и формы 2 «Отчет о прибылях и убытках».

Таблица 2.1

Анализ основных технико-экономических показателей _____
(название предприятия)

за 20____ – 20 _____ год

Показатели	*i* – й год	*j* – й год	Отклонение	
			абсолютное	относительное,%
1. Выручка от реализации продукции				
2. Себестоимость реализованной продукции				
3. Прибыль от реализованной продукции				
4. Среднесписочная численность трудящихся				
5. Среднегодовая стоимость ОПФ (остаточная стоимость)				

6. Фондоотдача ОПФ				
7. Фондовооруженность труда				
8. Производительность труда				
9. Среднегодовая стоимость оборотных средств				
10. Производительность организации как системы				
11. Рентабельность продаж				
12. Трудоемкость продукции				
13. Среднегодовая сумма капитала				
14. Коэффициент оборачиваемости капитала				
15. Оборачиваемость оборотных средств				

1.4. Анализ факторов внутренней и внешней среды

К факторам внутренней среды относят: цели, задачи, технологию, структуру и персонал. Обследование внутренней среды рекомендуется провести в следующих функциональных областях: маркетинг, финансы, производство (операции), персонал, организационная культура. Поскольку частично характеристика факторов дана ранее, остановимся на следующих вопросах.

2.4.1. При анализе функций маркетинга выделяются следующие элементы исследования:

- доля рынка и конкурентоспособность;
- разнообразие и качество ассортимента;
- рыночные исследования и разработки;
- предпродажное и послепродажное обслуживание;
- организация рекламы.

2.4.2. При анализе производства (операций) требуется дать ответы на следующие вопросы:

- может ли организация производить товары и услуги по более низким ценам, чем конкуренты? Если нет, то почему?

- какой доступ она имеет к новым материалам, зависит ли от единственного поставщика или у нее есть выбор?

- существуют ли механизмы контроля над входящими материалами и выходящими продуктами?

- насколько эффективно спроектирована система производства: сравнить спрос на продукцию, услуги; производственную мощность и критический объем продаж?

2.4.3. При обследовании персонала организации рекомендуется дополнительно ответить на следующие вопросы:

- какова компетентность и подготовка высшего руководства?
- имеется ли в организации эффективная система вознаграждения?
- имелись ли в организации потери ведущих специалистов? Если так, то почему?
- можно ли улучшить работу, привлекая рядовых работников к участию в управлении?

2.4.4. Характеристика культуры организации должна дать представление об организационных ценностях, об участии работающих в принятии решений. Следует также дать характеристику имиджа организации.

Выявив сильные и слабые стороны внутри организации, и взвесив факторы по степени важности (табл. 2.2), автор может определить функциональные области, которые требуют немедленного вмешательства, а также те, на которые может опираться организация при реализации стратегических решений.

Анализ факторов внешней среды проводится для выявления угроз и благоприятных возможностей со стороны внешней среды и включает в себя следующие факторы.

2.4.5. Краткий анализ экономической ситуации в отрасли, тенденций развития и состояния рынка продукции или услуг, платежеспособный спрос на товары или услуги, предоставляемые предприятием. Привести основных потребителей продукции на внутреннем и внешнем рынках.

2.4.6. Поставщики: их количество, перечислить основных поставщиков, качество и регулярность поставок, цены и другие условия.

2.4.7. Конкуренты: перечислить основных конкурентов, их конкурентные преимущества; возможность появления новых конкурентов, барьеры на пути выхода на рынки и возможности изменения сложившейся ситуации.

2.4.8. Акционеры: назвать основных акционеров, доля так называемых внешних акционеров, их интересы, приоритеты и ожидания.

2.4.9. Привести кратко характеристику таких внешних факторов, как: состояние политики, экономики, НТП, международного окружения, рынка рабочей силы, социального положения населения.

Анализ внешней среды рекомендуется заканчивать составлением перечня внешних опасностей и возможностей, с которыми организация сталкивается в этой среде.

2.4.10. SWOT-анализ.

Характеристики при оценке сильных, слабых сторон организации, ее возможностей и угроз ей следует представить в таблице 2.2.

Таблица 2.2

SWOT-АНАЛИЗ

Функциональные области	Сильные стороны	Слабые стороны
Оценка внутренней среды организации		
1. Маркетинг		
2. Финансы		
3. Производство		
4. Персонал		
5. Организационная культура, имидж организации		
Оценка влияния факторов внешней среды		
Факторы	Благоприятные возможности	Угрозы
Рыночные		
Технологические		
Конкуренции		
Социальные		
Международные и др.		

Пример «SWOT-анализа» в приложении 1

1.5. Структура управления организацией

Структура управления организацией относится к факторам внутренней среды и зависит от выбранной стратегии. Анализируя организационную структуру управления, необходимо определить, соответствует ли структура достижению целей организации. В этом разделе требуется изобразить схему организационной структуры и ответить на следующие вопросы:

- к какому типу относится организационная структура управления;
- имеет ли место дублирование функций или отсутствие функций, необходимых для достижения целей;
- соответствует ли структура технологии;
- способствует ли структура эффективному достижению целей организации.

В конце раздела следует оценить эффективность структуры:

$$Э_{О.С.У} = П_Р / З_У; \quad Э_{О.С.У} = N_У / N_{СР.СП.},$$

где $Э_{О.С.У}$ – эффективность организационной структуры управления; $П_Р$ – прибыль от реализации продукции, услуг; $З_У$ – затраты на управление организацией; $N_У$ – численность управленческого персонала; $N_{СР.СП.}$ – среднесписочная численность трудящихся.

1.6. Рекомендации по совершенствованию системы управления

На основе выполненного анализа предлагаются возможные направления изменений в системе управления:

Ресурсы: предлагаются варианты повышения эффективности использования различных видов ресурсов.

Структура: рекомендуется один из вариантов совершенствования структуры управления (создание нового отдела, изменение взаимоотношений, полномочий, переход на матричную структуру и т. п.).

Люди: могут быть предложения о сокращении текучести кадров, найме определенного количества людей соответствующей квалификации, о совершенствовании системы оплаты труда, о мотивации и др.

По одному из предлагаемых мероприятий рекомендуется рассчитать экономическую (социальную) эффективность от его внедрения, т. е. сопоставить затраты и результаты. Во внимание принимается как экономический, так и социальный эффект.

Заключение

В заключении подводятся основные итоги разработки и намечаются возможные пути дальнейшего совершенствования системы управления организацией.

Приложения

В приложении обязательно приводятся основные формы бухгалтерской отчетности. Форма 1 «Бухгалтерский баланс», форма 2 «Отчет о прибылях и убытках», а также другие формы отчетности, используемые для написания курсовой работы.

3 СПИСОК ЛИТЕРАТУРЫ

1 Экономика горного предприятия: учебник / под ред. В. Е. Стровского, С. В. Макаровой, В. Г. Жукова. Екатеринбург: Изд-во УГГУ, 2018. 340 с.

2 Коршунов В.В. Экономика организации: Учебник и практикум / Коршунов В.В. – М.- Юрайт, 2016, - 408с.

3 Савицкая, Г. В. Экономический анализ: учебник / Г. В. Савицкая. - 14-е изд., перераб. и доп. - Москва: ИНФРА-М, 2017. - 649 с.

4 Экономика предприятия [Электронный ресурс]: учебное пособие/ Е.М. Белый [и др.].— Электрон. текстовые данные.— М.: Русайнс, 2015.— 172 с.— Режим доступа: http://www.iprbookshop.ru/49005.— ЭБС «IPRbooks», по паролю;

5 Савчук В.П. Диагностика предприятия. Поддержка управленческих решений [Электронный ресурс]/ Савчук В.П.— Электрон. текстовые данные. — М.: БИНОМ. Лаборатория знаний, 2015.— 175 с.— Режим доступа: http://www.iprbookshop.ru/37036.— ЭБС «IPRbooks», по паролю;

6 Экономика, организация и управление горными предприятиями цветной металлургии [Текст]: сб. ст. Горного информационно-аналитического бюллетеня / Московский государственный горный университет. N 3, 2004. - 46 с.

7 Чернова, М. В. Аудит и анализ при банкротстве: теория и практика: монография / М. В. Чернова. - Москва: ИНФРА-М, 2017. - 207 с.

8 Экономические, экологические и социальные проблемы горной промышленности Урала: сборник научных статей / Уральский государственный горный университет; под ред. Н. В. Гревцева, И. А. Коха. - Екатеринбург: УГГУ, 2017. - 155 с.

9 Чайников В.В. Экономика предприятия (организации) [Электронный ресурс]: учебное пособие / В.В. Чайников, Д.Г. Лапин. — Электрон. текстовые данные. — М.: Российский новый университет, 2010. — 480 с. — 978-5-89789-051-4. — Режим доступа: http://www.iprbookshop.ru/21343.html

10 Ефимов О.Н. Экономика предприятия [Электронный ресурс]: учебное пособие / О.Н. Ефимов. — Электрон. текстовые данные. — Саратов: Вузовское образование, 2014. — 732 с. — 2227-8397. — Режим доступа: http://www.iprbookshop.ru/23085.html

Перечень ресурсов информационно -телекоммуникационной сети «интернет»

1. Федеральный образовательный портал Экономика Социология Менеджмент http://www.ecsocman.edu.ru
2. Экономика и управление на предприятиях: научно-образовательный портал http://eup.ru/
3. Административно-управленческий портал AUP.RU http://www.aup.ru/
4. Горнопромышленный портал России: информационно-аналитический http://www.miningexpo.ru/news

4. ТРЕБОВАНИЯ К ОФОРМЛЕНИЮ КУРОВОЙ РАБОТЫ

4.1. Общие требования к оформлению курсовой работы

Курсовая работа по дисциплине «Теория менеджмента» как правило, требует изучения и анализа значительного объема статистического материала, формул, графиков и т. п. В силу этого особое значение приобретает правильное оформление результатов проделанной работы.

Текст и расчеты курсовой работы должны быть подготовлены в печатном виде. Исправления и помарки не допускаются. Текст работы оформляется на листах формата А4, на одной стороне листа, с полями: левое – 25 мм, верхнее – 20 мм, правое – 15 мм и нижнее – 25 мм. При компьютерном наборе шрифт должен быть таким: тип шрифта Times New Roman, кегль 14, междустрочный интервал 1,5.

Рекомендуемый объем курсовой работы (без учета приложений) – не менее 40 страниц. Титульный лист оформляется по образцу, данному в Приложении 2.

Текст курсовой работы должен быть разбит на разделы: главы, параграфы и т. д. Очередной раздел начинается с нового листа. Все страницы должны быть пронумерованы. Номер страницы ставится снизу страницы, по центру. Первой страницей является титульный лист, но на ней номер страницы не ставится.

4.2. Таблицы

Таблицы по содержанию делятся на аналитические и неаналитические. Аналитические таблицы являются результатом обработки и анализа цифровых показателей. Как правило, после таких таблиц делается обобщение, которое вводится в текст словами: «таблица позволяет сделать вывод о том, что…», «таблица позволяет заключить, что…» и т. п.

В неаналитических таблицах обычно помещаются необработанные статистические данные, необходимые лишь для информации и констатации фактов.

Таблицы размещают после первого упоминания о них в тексте таким образом, чтобы их можно было читать без поворота работы или с поворотом по часовой стрелке.

Каждая таблица должна иметь нумерационный и тематический заголовок. Тематический заголовок располагается по центру таблицы, после нумерационного, размещённого в правой стороне листа и включающего надпись «Таблица» с указанием арабскими цифрами номера таблицы. Нумерация таблиц сквозная в пределах каждой главы. Номер таблицы состоит из двух цифр: первая указывает на номер главы, вторая – на номер таблицы в главе по порядку (например, «Таблица 2.2» – это значит, что представленная таблица вторая во второй главе).

Цифры в графах таблиц должны проставляться так, чтобы разряды чисел во всей графе были расположены один под другим. В одной графе количество десятичных знаков должно быть одинаковым. Если данные отсутствуют, то в графах ставят знак тире. Округление числовых значений величин до первого, второго и т. д. десятичного знака для различных значений одного и того же наименования показателя должно быть одинаковым.

Таблицу с большим количеством строк допускается переносить на другую страницу, при этом заголовок таблицы помещают только над ее первой частью, а над переносимой частью пишут «Продолжение таблицы» или «Окончание таблицы». Если в работе несколько таблиц, то после слов «Продолжение» или «Окончание» указывают номер таблицы, а само слово «таблица» пишут сокращенно, например, «Продолжение табл. 1.1», «Окончание табл. 1.1».

На все таблицы в тексте курсовой работы должны быть даны ссылки с указанием их порядкового номера, например: «…в табл. 2.2».

4.3. Формулы

Формулы – это комбинации математических знаков, выражающие какие-либо предложения.

Формулы, приводимые в курсовой работе, должны быть наглядными, а обозначения, применяемые в них, соответствовать стандартам.

Пояснения значений символов и числовых коэффициентов следует приводить непосредственно под формулой, в той последовательности, в какой они даны в формуле. Значение каждого символа и числового коэффициента дается с новой строки. Первую строку объяснения начинают со слова «где» без двоеточия после него.

Формулы и уравнения следует выделять из текста свободными строками. Если уравнение не умещается в одну строку, оно должно быть перенесено после знака равенства (=) или после знака (+), минус (–), умножения (х) и деления (:).

Формулы нумеруют арабскими цифрами в пределах всей курсовой работы (реферата) или главы. В пределах курсовой работы (реферата) используют нумерацию формул одинарную, в пределах главы – двойную. Номер указывают с правой стороны листа на уровне формулы в круглых скобках.

В тексте ссылки на формулы приводятся с указанием их порядковых номеров, например: «…в формуле (2.2)» (второй формуле второй главы).

4.4. Иллюстрации

Иллюстрации позволяют наглядно представить явление или предмет такими, какими мы их зрительно воспринимаем, но без лишних деталей и подробностей.

Основными видами иллюстраций являются схемы, диаграммы и графики.

Схема – это изображение, передающее обычно с помощью условных обозначений и без соблюдения масштаба основную идею какого-либо устройства, предмета, сооружения или процесса и показывающее взаимосвязь их главных элементов.

Диаграмма – один из способов изображения зависимости между величинами. Наибольшее распространение получили линейные, столбиковые и секторные диаграммы.

Для построения линейных диаграмм используется координатное поле. По горизонтальной оси в изображенном масштабе откладывается время или факториальные признаки, на вертикальной – показатели на определенный момент (период) времени или размеры результативного независимого признака. Вершины ординат соединяются отрезками – в результате получается ломаная линия.

На столбиковых диаграммах данные изображаются в виде прямоугольников (столбиков) одинаковой ширины, расположенных вертикально или горизонтально. Длина (высота) прямоугольников пропорциональна изображенным ими величинам.

Секторная диаграмма представляет собой круг, разделенный на секторы, величины которых пропорциональны величинам частей изображаемого явления.

График – это результат обработки числовых данных. Он представляет собой условные изображения величин и их соотношений через геометрические фигуры, точки и линии.

Количество иллюстраций в работе должно быть достаточным для пояснения излагаемого текста.

Иллюстрации обозначаются словом «Рис.» и располагаются после первой ссылки на них в тексте так, чтобы их было удобно рассматривать без поворота работы или с поворотом по часовой стрелке. Иллюстрации должны иметь номер и наименование, расположенные по центру, под ней. Иллюстрации нумеруются в пределах главы арабскими цифрами, например: «Рис. 1.1» (первый рисунок первой главы). Ссылки на иллюстрации в тексте курсовой работы (реферата) приводят с указанием их порядкового номера, например: «…на рис. 1.1».

При необходимости иллюстрации снабжаются поясняющими данными (подрисуночный текст).

4.5. Приложения

Приложение – это часть основного текста, которая имеет дополнительное (обычно справочное) значение, но, тем не менее, необходима для более полного освещения темы. По форме они могут представлять собой текст, таблицы, графики, карты. В приложении помещают вспомогательные материалы по рассматриваемой теме: инструкции, методики, положения, результаты промежуточных расчетов, типовые проекты, имеющие значительный объ-

ем, затрудняющий чтение и целостное восприятие текста. В этом случае в тексте приводятся основные выводы (результаты) и делается ссылка на приложение, содержащее соответствующую информацию. Каждое приложение должно начинаться с новой страницы. В правом верхнем углу листа пишут слово «Приложение» и указывают номер приложения. Если в курсовой работе больше одного приложения, их нумеруют последовательно арабскими цифрами, например: «Приложение 1», «Приложение 2» и т. д.

Каждое приложение должно иметь заголовок, который помещают ниже слова «Приложение» над текстом приложения, по центру.

При ссылке на приложение в тексте курсовой работы пишут сокращенно строчными буквами «прил.» и указывают номер приложения, например: «…в прил. 1».

Приложения оформляются как продолжение текстовой части курсовой работы со сквозной нумерацией листов. Число страниц в приложении не лимитируется и не включается в общий объем страниц курсовой работы.

4.6. Библиографический список

Библиографический список должен содержать перечень и описание только тех источников, которые были использованы при написании курсовой работы.

В библиографическом списке должны быть представлены монографические издания отечественных и зарубежных авторов, материалы профессиональной периодической печати (экономических журналов, газет и еженедельников), законодательные и др. нормативно-правовые акты. При составлении списка необходимо обратить внимание на достижение оптимального соотношения между монографическими изданиями, характеризующими глубину теоретической подготовки автора, и периодикой, демонстрирующей владение современными экономическими данными.

Наиболее распространенным способом расположения наименований литературных источников является алфавитный. Работы одного автора перечисляются в алфавитном порядке их названий. Исследования на иностранных языках помещаются в порядке латинского алфавита после исследований на русском языке.

Ниже приводятся примеры библиографических описаний использованных источников.

Статья одного, двух или трех авторов из журнала

Соколова О.Г. Концептуальное обоснование разработки модели управления логистической системой горнодобывающего предприятия // Логистика и управление цепями поставок. 2019. № 2(91). С. 40–45.

Статья из журнала, написанная более чем тремя авторами

Разработка модели оптимального управления логистической системой в условиях неопределённости / В. А. Доровской, А. А. Железняк, О. В. Бабина [и др.] // Восточно-Европейский журнал передовых технологий. 2016. № ¼ (79). С. 4–9.

Книга, написанная одним, двумя или тремя авторами

Соколова О.Г., Стровский В.Е. Логистика: учебное пособие. Екатеринбург: Изд-во УГГУ, 2018. 136 с.

Книга, написанная более чем тремя авторами

Логистика: модели и методы: учеб. пособие / П.В. Попов [и др.]. М.: ИНФРА-М, 2017. 272 с.

Сборники

Актуальные проблемы экономики и управления: сборник научных статей. Екатеринбург: УГГУ, 2018. 235 с.

Статья из сборника

Соколова О.Г., Мочалова Л.А., Киселев Н.А. Обоснование необходимости логистического подхода к управлению на предприятиях минерально-сырьевого сектора экономики // Актуальные проблемы экономики и управления: сб. научных статей. Екатеринбург: УГГУ, 2018. С. 59–64.

Статья из газеты

Крашаков А. С. Будет ли обвал рубля // Аргументы и факты. 2011. № 9. С. 3.

4.7. Библиографические ссылки

Библиографические ссылки требуется приводить при цитировании, заимствовании материалов из других источников, упоминании или анализе работ того или иного автора, а также при необходимости адресовать читателя к трудам, в которых рассматривался данный вопрос.

Ссылки должны быть затекстовыми, с указанием номера соответствующего источника (на который автор ссылается в работе) в соответствии с библиографическим списком и соответствующей страницы.

Пример оформления затекстовой ссылки

Ссылка в тексте: «При оценке стоимости земли необходимо учесть все возможности ее производственного использования» [17, С. 191].

В списке использованных источников:

17. *Борисов Е. Ф.* Основы экономики. М.: Юристъ, 2008. 308 с.

5. ОРГАНИЗАЦИЯ ЗАЩИТЫ КУРСОВОЙ РАБОТЫ

5.1. Подготовка к защите и порядок защиты курсовой работы

Порядок защиты курсовой работы.

1.Краткое сообщение, характеризующее цель и задачи работы, ее актуальность, полученные результаты, вывод и предложения.

2.Ответы студента на вопросы преподавателя.

5.2. Критерии оценки курсовой работы

Подготовленная и оформленная в соответствии с требованиями курсовая работа оценивается преподавателем по следующим критериям:

- достижение поставленной цели и задач исследования (новизна и актуальность поставленных в работе проблем, правильность формулирования цели, определения задач исследования, правильность выбора методов решения задач и реализации цели; соответствие выводов решаемым задачам, поставленной цели, убедительность выводов);
- качество и правильность выполнения расчетов в соответствии заданием на курсовое проектирование;
- уровень эрудированности автора по изученной теме (знание автором состояния изучаемой проблематики, цитирование источников, степень использования в работе результатов исследований);
- личные заслуги автора работы (новые знания, которые получены помимо основной образовательной программы, новизна материала и рассмотренной проблемы, научное значение исследуемого вопроса);
- культура письменного изложения материала (логичность подачи материала, грамотность автора);
- культура оформления материалов работы (соответствие работы всем стандартным требованиям);
- знания и умения на уровне требований стандарта данной дисциплины: знание фактического материала, усвоение общих понятий и идей;
- степень обоснованности аргументов и обобщений (полнота, глубина, всесторонность раскрытия темы, корректность аргументации и системы доказательств, характер и достоверность примеров, иллюстративного материала, наличие знаний интегрированного характера, способность к обобщению);

- качество и ценность полученных результатов (степень завершенности исследования, спорность или однозначность выводов);
- использование литературных источников.

Объективность оценки работы преподавателем заключается в определении ее положительных и отрицательных сторон, по совокупности которых он окончательно оценивает представленную работу. При положительном заключении работа допускается к защите, о чем делается запись на титульном листе работы. При отрицательной оценке работа возвращается на доработку с последующим представлением на повторную проверку с приложением замечаний, сделанных преподавателем.

Внимание! Не допускается сдача скачанных из сети *Internet* курсовых работ, поскольку, во-первых, это будет рассматриваться как попытка обмана преподавателя, во-вторых, это приводит к формализации получения знаний, в-третьих, в мировой практике ведется борьба с плагиатом при сдаче работ вплоть до отчисления студентов от обучения. В подобном случае курсовая работа не принимается к защите и вместо него выдается новая тема.

Студент, не подготовивший и не защитивший курсовую работу, не может быть допущен к экзамену по дисциплине «Теория менеджмента».

ПРИЛОЖЕНИЕ 1

Таблица П. 1.1

SWOT-анализ: характеристики при оценке сильных, слабых сторон компании, ее возможностей и угроз ей

Потенциальные внутренние сильные стороны	**Потенциальные внутренние слабые стороны**
1. Полная компетентность в ключевых вопросах	1. Нет четкого стратегического направления развития
2. Адекватные финансовые ресурсы	2. Устарелое оборудование
3. Хорошее впечатление, сложившееся о компании у покупателей	3. Низкая прибыльность из-за…
4. Признанный лидер рынка	4. Недостаток управленческого таланта и умения
5. Хорошо проработанная функциональная стратегия	5. Отсутствие определенных способностей и навыков в ключевых областях деятельности
6. Экономия на масштабах производства	6. Плохо зарекомендовавшая себя стратегия компании
7. Умение избежать (хотя бы в некоторой мере) сильного давления со стороны конкурентов	7. Внутренние производственные проблемы
8. Собственная технология	8. Отставание в области исследований и разработок
9. Более низкие издержки (преимущество по издержкам)	9. Слишком узкий ассортимент продукции
10. Лучшие рекламные компании	10. Недостаточный имидж на рынке
11. Опыт в разработке новых товаров	11. Плохая сбытовая сеть
12. Проверенный менеджмент	12. Неудовлетворительная организация маркетинговой деятельности
13. Большой опыт (опережение по кривой опыта)	13. Недостаток денег на финансирование необходимых изменений в стратегии
14. Лучшие возможности производства	14. Себестоимость каждого изделия выше, чем у основных конкурентов
15. Превосходные технологические навыки	15. Другое
16. Другое	

Таблица П. 1.2

Потенциальные внешние возможности фирмы	**Потенциальные внешние угрозы**
1. Способность обслужить дополнительные группы клиентов или выйти на новые рынки или новые сегменты рынка	1. Выход на рынок иностранных конкурентов с более низкими издержками
2. Пути расширения ассортимента продукции, чтобы удовлетворять больше потребностей клиентов	2. Рост продаж продуктов – субститутов
3. Способность использовать навыки и технологические ноу-хау в выпуске новой продукции или в новых видах уже выпущенной продукции	3. Медленный рост рынка
4. Вертикальная интеграция (вперед или назад)	4. Неблагоприятное изменение курсов иностранных валют или торговой политики иностранных правительств
5. Снижение торговых барьеров на привлекательных иностранных рынках	5. Дорогостоящие законодательные требования
6. Ослабление позиций фирм – конкурентов	6. Высокая зависимость от снижения спроса и этапа жизненного цикла развития бизнеса
7. Возможность быстрого развития в связи с резким ростом спроса на рынке	7. Растущая требовательность покупателей и поставщиков
8. Появление новых технологий	8. Изменение потребностей и вкусов покупателей
9. Другое	9. Неблагоприятные демографические изменения
	10. Другое

ПРИЛОЖЕНИЕ 2

Образец оформления титульного листа контрольной работы

МИНОБРНАУКИ РОССИИ

Федеральное государственное бюджетное образовательное учреждение высшего образования

«Уральский государственный горный университет»

Инженерно-экономический факультет

Кафедра экономики и менеджмента

КУРСОВАЯ РАБОТА

по дисциплине: «Теория менеджмента»

Характеристика организации как объекта управления

(на примере ООО «Березовский рудник»)

Руководитель:

доцент, к.э.н. Соколова О.Г.

Студент: гр. _____

_____

(ФИО)

Екатеринбург, 2023

МИНОБРНАУКИ РОССИИ

ФГБОУ ВО «Уральский государственный горный университет»

УТВЕРЖДАЮ
Проректор по учебно-методическому комплексу _____ С.А. Упоров

МЕТОДИЧЕСКИЕ УКАЗАНИЯ ПО ОРГАНИЗАЦИИ САМОСТОЯТЕЛЬНОЙ РАБОТЫ И ЗАДАНИЯ ДЛЯ ОБУЧАЮЩИХСЯ

ТЕОРИЯ МЕНЕДЖМЕНТА

Специальность
21.05.04 Горное дело

Профиль (направленность)
Менеджмент и экономика горнопромышленного производства

квалификация выпускника: **горный инженер (специалист)**

Авторы: Соколова О.Г., доцент, к.э.н.

Одобрены на заседании кафедры	Рассмотрены методической комиссией
Экономики и менеджмента	Инженерно-экономического факультета
(название кафедры)	*(название факультета)*
Зав. кафедрой _____	Председатель _____
(подпись)	*(подпись)*
Мочалова Л.А.	Мочалова Л.А.
(Фамилия И.О.)	*(Фамилия И.О.)*
Протокол № 2 от 04.10.2023	Протокол № 2 от 20.10.2023

Екатеринбург

СОДЕРЖАНИЕ

ВВЕДЕНИЕ…… 3

ВОПРОСЫ ДЛЯ САМОПРОВЕРКИ……5

ОСНОВНЫЕ КАТЕГОРИИ ДИСЦИПЛИНЫ……..9

САМООРГАНИЗАЦИЯ РАБОТЫ С ЛИТЕРАТУРОЙ ……..…15

ПОДГОТОВКА ДОКЛАДА С ПРЕЗЕНТАЦИЕЙ……18

ПОДГОТОВКА К ПРАКТИКО-ОРИЕНТИРОВАННЫМ ЗАДАНИЯМ……. 22

ПРАКТИКО-ОРИЕНТИРОВАННЫЕ ЗАДАНИЯ ……24

ПОДГОТОВКА К ПРОМЕЖУТОЧНОЙ АТТЕСТАЦИИ……31

ВВЕДЕНИЕ

Самостоятельная работа в высшем учебном заведении - это часть учебного процесса, метод обучения, прием учебно-познавательной деятельности, комплексная целевая стандартизованная учебная деятельность с запланированными видом, типом, формами контроля.

Самостоятельная работа представляет собой плановую деятельность обучающихся по поручению и под методическим руководством преподавателя.

Целью самостоятельной работы студентов является закрепление тех знаний, которые они получили на аудиторных занятиях, а также способствование развитию у студентов творческих навыков, инициативы, умению организовать свое время.

Самостоятельная работа реализует следующие задачи:

- предполагает освоение курса дисциплины;
- помогает освоению навыков учебной и научной работы;
- способствует осознанию ответственности процесса познания;
- способствует углублению и пополнению знаний студентов, освоению ими навыков и умений;
- формирует интерес к познавательным действиям, освоению методов и приемов познавательного процесса,
- создает условия для творческой и научной деятельности обучающихся;
- способствует развитию у студентов таких личных качеств, как целеустремленность, заинтересованность, исследование нового.

Самостоятельная работа обучающегося выполняет следующие функции:

- развивающую (повышение культуры умственного труда, приобщение к творческим видам деятельности, обогащение интеллектуальных способностей студентов);
- информационно-обучающую (учебная деятельность студентов на аудиторных занятиях, неподкрепленная самостоятельной работой, становится мало результативной);
- ориентирующую и стимулирующую (процессу обучения придается ускорение и мотивация);
- воспитательную (формируются и развиваются профессиональные качества бакалавра и гражданина);
- исследовательскую (новый уровень профессионально-творческого мышления).

Организация самостоятельной работы студентов должна опираться на определенные требования, а, именно:

- сложность осваиваемых знаний должна соответствовать уровню развития студентов;
- стандартизация заданий в соответствии с логической системой курса дисциплины;
- объем задания должен соответствовать уровню студента;
- задания должны быть адаптированными к уровню студентов.

Содержание самостоятельной работы студентов представляет собой, с одной стороны, совокупность теоретических и практических учебных заданий, которые должен выполнить студент в процессе обучения, объект его деятельности; с другой стороны – это способ деятельности студента по выполнению соответствующего теоретического или практического учебного задания.

Свое внешнее выражение содержание самостоятельной работы студентов находит во всех организационных формах аудиторной и внеаудиторной деятельности, в ходе самостоятельного выполнения различных заданий.

Функциональное предназначение самостоятельной работы студентов в процессе лекций, практических занятий по овладению специальными знаниями заключается в самостоятельном прочтении, просмотре, прослушивании, наблюдении, конспектировании, осмыслении, запоминании и воспроизведении определенной информации. Цель и планиро-

вание самостоятельной работы студента определяет преподаватель. Вся информация осуществляется на основе ее воспроизведения.

Так как самостоятельная работа тесно связана с учебным процессом, ее необходимо рассматривать в двух аспектах:

1. аудиторная самостоятельная работа – лекционные, практические занятия;

2. внеаудиторная самостоятельная работа – дополнение лекционных материалов, подготовка к практическим занятиям, подготовка к участию в деловых играх и дискуссиях, выполнение письменных домашних заданий, Контрольных работ (рефератов и т.п.) и курсовых работ (проектов), докладов и др.

Основные формы организации самостоятельной работы студентов определяются следующими параметрами:

- содержание учебной дисциплины;
- уровень образования и степень подготовленности студентов;
- необходимость упорядочения нагрузки студентов при самостоятельной работе.

Таким образом, самостоятельная работа студентов является важнейшей составной частью процесса обучения.

Методические указания по организации самостоятельной работы и задания для обучающихся по дисциплине «*Теория менеджмента*» обращают внимание студента на главное, существенное в изучаемой дисциплине, помогают выработать умение анализировать явления и факты, связывать теоретические положения с практикой, а также облегчают подготовку к выполнению *курсовой работы* и сдаче *экзамена*.

Настоящие методические указания позволят студентам самостоятельно овладеть фундаментальными знаниями, профессиональными умениями и навыками деятельности по профилю подготовки, опытом творческой и исследовательской деятельности, и направлены на формирование компетенций, предусмотренных учебным планом поданному профилю.

Видами самостоятельной работы обучающихся по дисциплине «*Теория менеджмента*» являются:

- повторение материала лекций;
- самостоятельное изучение тем курса (в т.ч. рассмотрение основных категорий дисциплины, работа с литературой);
- ответы на вопросы для самопроверки (самоконтроля);
- подготовка к практическим (семинарским) занятиям (в т.ч. подготовка доклада с презентацией, подготовка к выполнению практико-ориентированного задания);
- подготовка к тестированию;
- подготовка курсовой работы;
- подготовка к экзамену.

В методических указаниях представлены материалы для самостоятельной работы и рекомендации по организации отдельных её видов.

ВОПРОСЫ ДЛЯ САМОПРОВЕРКИ

ТЕМА 1. ОСНОВЫ УПРАВЛЕНИЯ ОРГАНИЗАЦИЕЙ

Предмет, цели и задачи менеджмента

1. Что такое «менеджмент»?
2. Дайте определение понятию «управление».
3. Каковы основная цель и задачи менеджмента?
4. Что является субъектом и объектом менеджмента?
5. Какие вы знаете законы управления?
6. Кратко опишите закономерности управления.
7. Кого можно называть менеджером?
8. Какие уровни управления организацией вы знаете?
9. Каковы цели и задачи менеджмента?
10. Перечислите основные функции менеджмента.
11. Назовите методы менеджмента.
12. Приведите примеры видов менеджмента исходя из отраслевой и функциональной специфики.

Принципы и методы менеджмента

1. Каковы основные принципы менеджмента?
2. Каковы основные методы менеджмента?
3. Опишите административные методы управления.
4. Опишите экономический метод управления.
5. Опишите социально-психологический метод управления.

ТЕМА 2. ЭТАПЫ И ШКОЛЫ В ИСТОРИИ РАЗВИТИЯ МЕНЕДЖМЕНТА

Основные положения школы научного управления, классической школы и школы человеческих отношений. Вклад российских ученых в развитие теории и практики управления

1. Кратко опишите управленческие революции.
2. В чем состоит основной вклад школы научного управления в теорию менеджмент?
3. Назовите представителей и основные положения школы научного управления.
4. В чем суть теории Ф.Тейлора?
5. Каковы основные принципы управления Г.Эмерсона?
6. В чем состоят основные недостатки школы научного управления?
7. Каковы основные положения школы науки управления?
8. Назовите представителей и основные положения классической (административной) школы управления.
9. Назовите представителей и основные положения школы человеческих отношений и поведенческих наук.
10. Расскажите о вкладе российских ученых в развитие теории и практики управления.

Системный, процессный и ситуационный подходы к менеджменту

1. В чем заключается системный подход к менеджменту?

2. В чем заключается ситуационный подход к менеджменту?
3. В чем заключается процессный подход к менеджменту?
4. Опишите элементы составляющие внутреннюю среду организации.
5. Опишите элементы составляющие внешнюю среду организации.
6. Дайте понятие организации как системы.
7. Дайте понятие жизненного цикла организации.
8. Назовите основные этапы жизненного цикла организации и дайте их характеристику.

Зарубежные модели менеджмента

1.Каковы особенности японской модели менеджмента?
2. Каковы особенности американской модели менеджмента?
3. Каковы особенности модели организации типа «Z» В. Оучи?

ТЕМА 3. ФУНКЦИИ МЕНЕДЖМЕНТА

Планирование как функция менеджмента

1. Что такое планирование?
2. Какова сущность функции планирования?
3. Назовите основные элементы типового плана организации?
4. Какие элементы содержит модель стратегического планирования
3. Что называют миссией организации? Приведите пример формулировки миссии.
4. Какие виды планов формируются в организациях?
5. Перечислите принципы эффективного планирования.

Организация как функция менеджмента

1. Какова сущность функции организация?
2. Опишите механистические структуры управления.
3. Опишите адаптивные структуры управления.
4. Что такое централизация и децентрализация управления?
5. Перечислите различия бюрократических и адаптивных организаций.
6. Дать характеристику линейной ОСУ.
7. Дать характеристику функциональной ОСУ.
8. Дать характеристику дивизиональной ОСУ.
9. Дать характеристику матричной ОСУ.
10. Каковы важнейшие уровни аппарата управления?
11. Охарактеризуйте типы организационных структур управления предприятиями.

Мотивация как функция менеджмента

1. Что такое мотивация?
2. Как потребности влияют на поведение человека?
3. Перечислите виды потребностей в соответствии с иерархией А. Маслоу.
4. Какие потребности выделил в качестве ключевых Д. МакКлелланд?
5. Какие факторы Ф. Герцберг назвал мотиваторами?
6. Что означает термин «валентность» в модели мотивации В. Врума?
7. В чем, на ваш взгляд, состоят преимущества модели В. Герчикова перед другими изученными моделями мотивации?
8. Опишите теорию мотивации А.Маслоу.
9. Опишите теорию мотивации К.Альдерфера.
10. Опишите теорию мотивации В.Врума
11. Опишите теорию справедливости Дж.Адамса

12. Опишите комплексную теорию мотивации Л.Портера и Э.Лоулера.
13. Опишите теорию подкрепления В.Скриннера.
14. Кратко охарактеризуйте содержательные теории мотивации.
15. Кратко охарактеризуйте процессуальные теории мотивации.

Координация и контроль как функция менеджмента

1. Что представляет собой контроль, как функция менеджмента?
2. Что представляет собой координация, как функция менеджмента?
3. Что такое масштаб допустимых отклонений?
4. Что представляет собой предварительный контроль? Зачем он осуществляется?
5. Опишите основные функции контроля.
6. Опишите процесс контроля и основные его этапы.
7. Перечислите принципы эффективного контроля.
8. Опишите основные характеристики эффективности контроля.

ТЕМА 4. ОРГАНИЗАЦИОННЫЕ ПРОЦЕССЫ

Сущность, цели коммуникаций в организации.

1. Что представляют собой коммуникации в организации?
2. Перечислите основные элементы коммуникационного процесса.
3. Каким образом осуществляется процесс обмена информацией в рамках организации?
4. Перечислите основные свойства информации.
5. Дайте характеристику вертикальным и горизонтальным коммуникациям.

Власть и влияние

1. Что такое власть?
2. Что такое влияние?
3. Перечислите пять форм власти и влияния и дайте каждой из них краткую характеристику.
4. Объясните сущность баланса власти в организации.
5. Что такое лидерство?
6. Какими компетенциями, качествами и чертами характера должен обладать лидер?
7. В чем различия автократичного и демократичного стилей управления?

Управление конфликтами в организации

1. Что такое конфликт?
2. Назовите основные типы конфликтов.
3. Каковы причины возникновения конфликтов в организации?
4. Назовите структурные методы разрешения конфликтной ситуации.
5. Назовите межличностные методы разрешения конфликтной ситуации.

Самоменеджмент и имидж организации

1. Дайте понятие самоменеджмента.
2. Что такое имидж организации.

Организационная культура в менеджменте

1. Дайте понятия организационной культуры.

ТЕМА 5. РАЗРАБОТКА УПРАВЛЕНЧЕСКИХ РЕШЕНИЙ

Сущность и виды управленческих решений

1. Что такое управленческое решение?
2. Перечислите основные характеристики управленческого решения.
3. Назовите классификацию управленческих решений.
4. Чем управленческие (организационные) решения отличаются от обычных (бытовых) решений?
5. В чем состоит различие между запрограммированными и незапрограммированными решениями?
6. Что называют интуитивным решением?

Процесс и методы принятия и реализации управленческих решений

1. Перечислите основные этапы разработки рационального управленческого решения.
2. Дайте характеристику этапам принятия и реализации управленческих решений.
3. Опишите факторы внешней среды и ее влияние на процесс принятия управленческих решений
4. Какова процедура согласования и утверждения решений в организации.
5. Как осуществляется контроль реализации управленческих решений?
6. Назовите методы диагностики проблем.
7. Охарактеризуйте метод «Дельфи».
8. В чем особенности метода «мозгового штурма»?
9. Назовите методы генерирования, оценки и выбора альтернатив.
10. Дайте характеристику метода экспертных оценок.
11. Опишите нормативную (классическую) модель принятия управленческого решения.
12. Опишите административную модель принятия управленческих решений.
13. Каковы требования, предъявляемые к управленческим решениям.

Эффективность управленческих решений

1. Эффективность управленческих решений и ее составляющие.
2. Ответственность и виды ответственности в системе разработки и реализации управленческих решений.
3. Назовите основные факторы, влияющие на качество управленческих решений.
4. Раскройте основные показатели эффективности управленческих решений

ОСНОВНЫЕ КАТЕГОРИИ ДИСЦИПЛИНЫ

ТЕМА 1. ОСНОВЫ УПРАВЛЕНИЯ ОРГАНИЗАЦИЕЙ

МЕНЕДЖЕР
МЕНЕДЖМЕНТ
ОРГАНИЗАЦИОННО-РАСПОРЯДИТЕЛЬНЫЕ МЕТОДЫ УПРАВЛЕНИЯ
ОРГАНИЗАЦИОННО-ТЕХНИЧЕСКИЙ АСПЕКТ МЕНЕДЖМЕНТА
ОРГАНИЗАЦИОННЫЙ МЕНЕДЖМЕНТ
ОРГАНИЗАЦИЯ
СОЦИАЛЬНО-ПСИХОЛОГИЧЕСКИЕ МЕТОДЫ УПРАВЛЕНИЯ
СТРАТЕГИЧЕСКИЙ МЕНЕДЖМЕНТ
УПРАВЛЕНИЕ
ФИНАНСОВЫЙ МЕНЕДЖМЕНТ
ЭКОНОМИЧЕСКИЕ МЕТОДЫ УПРАВЛЕНИЯ

МЕНЕДЖЕР – наемный специалист, занятый профессиональной управленческой деятельностью в аппарате управления организации, обладающий специальными компетенциями и наделенный для этого властными полномочиями.

МЕНЕДЖМЕНТ (от англ. *management* – управление, руководство, администрирование) – это профессиональная деятельность по управлению организациями, обеспечивающая высокую результативность и эффективность их работы в ближайшей и долгосрочной перспективе, а также целенаправленное и устойчивое развитие.

ОРГАНИЗАЦИОННО-РАСПОРЯДИТЕЛЬНЫЕ МЕТОДЫ УПРАВЛЕНИЯ – методы прямого воздействия на объект управления, носящие директивный (руководящий), обязательный характер.

ОРГАНИЗАЦИОННО-ТЕХНИЧЕСКИЙ АСПЕКТ МЕНЕДЖМЕНТА – рациональная оценка ситуации и систематический выбор целей и задач; разработка стратегии достижения этих задач; подбор и использование требуемых ресурсов; проектирование, организация и контроль действий, необходимых для достижения целей.

ОРГАНИЗАЦИОННЫЙ МЕНЕДЖМЕНТ – менеджмент, отвечающий за создание организации, т.е. за разработку ее организационной структуры и системы управления.

ОРГАНИЗАЦИЯ – это группа людей, деятельность которых сознательно координируется для достижения общих целей.

СОЦИАЛЬНО-ПСИХОЛОГИЧЕСКИЕ МЕТОДЫ УПРАВЛЕНИЯ – методы воздействия на сознание работников, социальные, эстетические и другие мотивы их поведения.

СТРАТЕГИЧЕСКИЙ МЕНЕДЖМЕНТ – система методов управления, находящаяся в центре внимания высшего руководства организации; выбор миссии и формирование стратегических (перспективных) целей, обеспечивающих устойчивое развитие компании, ее лидерство на рынке, в отрасли, стране или мире; адаптация к изменениям, происходящим во внешнем окружении компании; постоянная ориентация компании на удовлетворение потребностей клиентов, потребителей, покупателей.

УПРАВЛЕНИЕ – это сознательное воздействие на объекты и процессы, а также на участие в них людей, осуществляемое с целью придания определенной направленности хозяйственной деятельности и получения желаемых результатов.

ФИНАНСОВЫЙ МЕНЕДЖМЕНТ – управление финансовыми потоками предприятия

ЭКОНОМИЧЕСКИЕ МЕТОДЫ УПРАВЛЕНИЯ – методы, заключающиеся в том, что менеджмент применяет для мотивации сотрудников либо материальное вознаграждение за количество и качество труда, либо материальные санкции (штрафы) за несоответствующее качество и недостаточное количество.

ТЕМА 2. ЭТАПЫ И ШКОЛЫ В ИСТОРИИ МЕНЕДЖМЕНТА

ВНЕШНЯЯ СРЕДА КОСВЕННОГО
ВНЕШНЯЯ СРЕДА ОРГАНИЗАЦИИ
ВНЕШНЯЯ СРЕДА ПРЯМОГО ВОЗДЕЙСТВИЯ
ВНУТРЕННЯЯ СРЕДА ОРГАНИЗАЦИИ
ХОТОРНСКИЙ ЭФФЕКТ

ВНЕШНЯЯ СРЕДА ОРГАНИЗАЦИИ – это совокупность факторов ее внешнего окружения.

ВНЕШНЯЯ СРЕДА КОСВЕННОГО ВОЗДЕЙСТВИЯ – это набор факторов внешнего окружения организации, которые не оказывают прямого и немедленного воздействия на организацию, но могут сказаться на ее деятельности косвенно (через изменение факторов среды делового окружения) или с течением времени.

ВНЕШНЯЯ СРЕДА ПРЯМОГО ВОЗДЕЙСТВИЯ – это набор таких факторов внешнего окружения организации, которые прямо и непосредственно влияют на деятельность организации.

ВНУТРЕННЯЯ СРЕДА ОРГАНИЗАЦИИ – совокупность ее внутренних переменных.

ХОТОРНСКИЙ ЭФФЕКТ (*hawthorne effect*) – условия, в которых новизна, интерес к эксперименту или повышенное внимание к данному вопросу приводят к искаженному, зачастую слишком благоприятному результату; участники эксперимента действуют более усердно, чем обычно только благодаря осознанию того, что они причастны к чему-то новому.

ТЕМА 3. ФУНКЦИИ МЕНЕДЖМЕНТА

SWOT-АНАЛИЗ
ВНУТРЕННЯЯ СРЕДА
ВОЗНАГРАЖДЕНИЕ
ДЕЛЕГИРОВАНИЕ ПОЛНОМОЧИЙ
ДЕЦЕНТРАЛИЗОВАННЫЕ ОРГАНИЗАЦИОННЫЕ СТРУКТУРЫ
ДИВИЗИОНАЛЬНАЯ ОСУ
КОНТРОЛЬ
КООРДИНАЦИЯ
ЛИНЕЙНАЯ СТРУКТУРА
МАТРИЧНАЯ (ПРОЕКТНО-МАТРИЧНАЯ) СТРУКТУРА
МИССИЯ
МОТИВАЦИЯ
ОРГАНИЗАЦИОННАЯ СТРУКТУРА
ОРГАНИЗАЦИЯ
ПЛАН (*PLAN*)
ПЛАНИРОВАНИЕ
ПЛАНИРОВАНИЕ (*PLANNING, PROGRAMMING*)
ПОЛНОМОЧИЕ
ПОТРЕБНОСТЬ
ПРОГНОЗИРОВАНИЕ
СТРАТЕГИЧЕСКИЕ ПЛАНЫ
ТАКТИЧЕСКИЕ ПЛАНЫ
ФУНКЦИОНАЛЬНАЯ ОРГАНИЗАЦИОННАЯ СТРУКТУРА
ФУНКЦИОНАЛЬНЫЕ ПОЛНОМОЧИЯ
ЦЕЛЬ

ЦЕНТРАЛИЗОВАННЫЕ ОРГАНИЗАЦИОННЫЕ СТРУКТУРЫ

SWOT-АНАЛИЗ – это выявление сильных и слабых сторон организации, а также внешних угроз и возможностей, влияющих на ее деятельность.

ВНУТРЕННЯЯ СРЕДА ОРГАНИЗАЦИИ – это совокупность ее внутренних переменных.

ВОЗНАГРАЖДЕНИЕ – это все то, что человек считает ценным для себя.

ДЕЛЕГИРОВАНИЕ ПОЛНОМОЧИЙ – это передача части функций руководителя другим менеджерам или сотрудникам для достижения конкретных целей организации.

ДЕЦЕНТРАЛИЗОВАННЫЕ ОРГАНИЗАЦИОННЫЕ СТРУКТУРЫ – структуры, в которых полномочия делегируются (передаются) и на нижестоящие уровни управления.

ДИВИЗИОНАЛЬНАЯ ОСУ – структура, которая создается в том случае, когда организация начинает производить разнообразные виды продукции, выходит на новые рынки (регионы, страны) или ориентирует свою деятельность на различные группы клиентов; термин «дивизиональная» (от англ. *division* – разделение, подразделение, отдел, дивизион) указывает на то, что в компании для решения перечисленных задач создаются отдельные организационные единицы – дивизионы.

Контроль – это процесс, в ходе которого менеджмент определяет: во-первых, достигнуты или нет цели организации, а во-вторых, верными ли были решения и не нуждаются ли они в корректировке.

КООРДИНАЦИЯ – это обеспечение согласованности действий всех звеньев управления, и поддержание устойчивого режима работы компании.

ЛИНЕЙНАЯ СТРУКТУРА – организационная структура управления, в которой каждый руководитель обеспечивает руководство подчиненными подразделениями по всем видам деятельности, т.е. является линейным руководителем; выполняемые работы в такой организации однотипны, а персонал не разделяется по функциям или квалификации.

МАТРИЧНАЯ (ПРОЕКТНО-МАТРИЧНАЯ) СТРУКТУРА – организационная структура управления, способная быстро изменяться, адаптируясь к изменяющимся условиям работы; в общем случае представляет собой совокупность рабочих групп (команд), каждая из которых отвечает за выполнение работ в рамках определенной функции, в интересах определенного проекта (процесса); члены рабочей команды подчиняются как своему линейному руководителю (в рамках функции), так и руководителю проекта.

МИССИЯ указывает на смысл существования организации, ее предназначение, ценности, принципы работы и уникальность.

МОТИВАЦИЯ – это активизация деятельности персонала и побуждение его к эффективному труду для достижения целей организации.

ОРГАНИЗАЦИОННАЯ СТРУКТУРА (ОРГАНИЗАЦИОННАЯ СТРУКТУРА УПРАВЛЕНИЯ) – это совокупность всех подразделений компании и всех взаимосвязей между ними в соответствии с иерархией[

ОРГАНИЗАЦИЯ – это функция, заключающаяся в правильном распределении задач, полномочий, ответственности и ресурсов между исполнителями и обеспечение их совместной работы.

ПЛАН (*plan*) – это официальный документ, в котором отражаются промежуточные и конечные цели, задачи, механизмы координации и распределения ресурсов, а также варианты действий в нештатных ситуациях.

ПЛАНИРОВАНИЕ – это процесс составления планов организации, т.е. такой этап управления, на котором определяются: а) цели деятельности организации; б) ресурсы, необходимые для достижения этих целей; в) способы достижения поставленных целей.

ПЛАНИРОВАНИЕ (*planning, programming*) – это процесс определения целей организации и поиск наиболее эффективных методов и средств их достижения в условиях действия ограничений по ресурсам и времени.

ПОЛНОМОЧИЕ – это право, официально предоставленное кому-либо на совершение чего-либо.

ПОТРЕБНОСТЬ – это ощущение человеком физиологического или психологического недостатка чего-либо.

ПРОГНОЗИРОВАНИЕ – это процесс предугадывания развития событий до их наступления.

СТРАТЕГИЧЕСКИЕ ПЛАНЫ – планы, относящиеся ко всей организации в целом и рассчитанные на воплощение в долгосрочной перспективе (в большинстве случаев – пять или более лет); задачей стратегического планирования является обеспечение изменений внутри организации для ее адекватной реакции на изменения, происходящие во внешней среде.

ТАКТИЧЕСКИЕ ПЛАНЫ – планы, определяющие действия конкретных подразделений организации, обеспечивающие достижение стратегических целей; обычно рассчитаны на срок до 1 года.

ФУНКЦИОНАЛЬНАЯ ОРГАНИЗАЦИОННАЯ СТРУКТУРА – структура, создаваемая путем выделения в организации функциональных областей, каждая из которых имеет свою четко определенную задачу (бизнес-функцию) и обязанности.

ФУНКЦИОНАЛЬНЫЕ ПОЛНОМОЧИЯ – полномочия, обеспечивающие управленческое воздействие руководителя на исполнителей в виде набора конкретных функций, без права оказывать административное воздействие.

ЦЕЛЬ – это желаемое состояние, которого стремиться достичь организация.

ЦЕНТРАЛИЗОВАННЫЕ ОРГАНИЗАЦИОННЫЕ СТРУКТУРЫ – структуры, в которых высшее руководство оставляет за собой большую часть полномочий.

ТЕМА 4. ОРГАНИЗАЦИОННЫЕ ПРОЦЕССЫ.

АВТОКРАТИЧНЫЙ ЛИДЕР
ВЕРТИКАЛЬНЫЕ КОММУНИКАЦИИ
ВЛАСТЬ
ВЛАСТЬ ПРИМЕРА
ВЛАСТЬ, ОСНОВАННАЯ НА ВОЗНАГРАЖДЕНИИ
ВЛАСТЬ, ОСНОВАННАЯ НА ПРИНУЖДЕНИИ
ВЛИЯНИЕ
ГОРИЗОНТАЛЬНЫЕ КОММУНИКАЦИИ
ДЕМОКРАТИЧНЫЙ ЛИДЕР
КАНАЛ
КОММУНИКАЦИИ
ЛИБЕРАЛЬНЫЙ СТИЛЬ РУКОВОДСТВА
ЛИДЕР (ОТ АНГЛ. *LEADER* – ВЕДУЩИЙ, РУКОВОДИТЕЛЬ)
ОТПРАВИТЕЛЬ
ПОЛУЧАТЕЛЬ
СООБЩЕНИЕ
ТРАДИЦИОННАЯ ВЛАСТЬ
ЭКСПЕРТНАЯ ВЛАСТЬ

АВТОКРАТИЧНЫЙ ЛИДЕР – авторитарный руководитель, обладающий достаточной властью для того, чтобы навязывать свою волю исполнителям, использует директивный стиль руководства.

ВЕРТИКАЛЬНЫМИ КОММУНИКАЦИЯМИ называют перемещение информации между уровнями управления.

ВЛАСТЬ ПРИМЕРА (ЭТАЛОННАЯ ВЛАСТЬ) – власть, возникающая вследствие особых личных качеств руководителя, благодаря которым его выделяют и уважают, восхищаются им, хотят быть на него похожими; порождается влиянием с помощью харизмы.

ВЛАСТЬ – это возможность оказывать влияние на поведение других людей для достижения целей организации.

ВЛАСТЬ, ОСНОВАННАЯ НА ВОЗНАГРАЖДЕНИИ – власть, предполагающая, что исполнитель осознает, что руководитель может удовлетворить его потребности.

ВЛАСТЬ, ОСНОВАННАЯ НА ПРИНУЖДЕНИИ – власть, основанная на вере исполнителя в то, что руководитель может наказать его, лишить возможности удовлетворить какие-то потребности или причинить неприятности.

ВЛИЯНИЕ – это поведение одного человека, которое вносит изменение в поведение или мысли других людей.

ГОРИЗОНТАЛЬНЫЕ КОММУНИКАЦИИ –это информационные связи между подразделениями (или между отдельными сотрудниками), принадлежащими к одному уровню управления.

ДЕМОКРАТИЧНЫЙ ЛИДЕР – руководитель, который старается сделать обязанности подчиненных более привлекательными, вкладывает усилия в создание атмосферы открытости и доверия, старается научить подчиненных вникать в проблемы организации.

КАНАЛ – средство и среда передачи информации.

КОММУНИКАЦИИ (КОММУНИКАЦИОННЫЙ ПРОЦЕСС) – это обмен информацией между людьми.

ЛИБЕРАЛЬНЫЙ СТИЛЬ РУКОВОДСТВА – стиль управления, характеризующийся низкой требовательностью к подчиненным, беспринципностью руководителя, стремлением приобрести авторитет путем предоставления разных льгот и послаблений, нежеланием принимать на себя ответственность за итоги деятельности.

ЛИДЕР (ОТ АНГЛ. *LEADER* – ВЕДУЩИЙ, РУКОВОДИТЕЛЬ) – символ общности и образец поведения группы, человек, чье право на постановку задач, принятие решений и делегирование признано группой.

ОТПРАВИТЕЛЬ – лицо, которое генерирует информацию и передает ее другому лицу.

ПОЛУЧАТЕЛЬ – лицо, которому предназначена информация и которое интерпретирует (истолковывает) ее.

СООБЩЕНИЕ – собственно информация, закодированная с помощью символов.

ТРАДИЦИОННАЯ ВЛАСТЬ – власть, заключающаяся в том, что исполнитель знает, что подчинение руководителю – это его долг.

ЭКСПЕРТНАЯ ВЛАСТЬ – власть, появляющаяся в том случае, когда руководитель является самым высококлассным специалистом в своей сфере деятельности.

ТЕМА 5. РАЗРАБОТКА УПРАВЛЕНЧЕСКИХ РЕШЕНИЙ

БИНАРНОЕ РЕШЕНИЕ
ЗАПРОГРАММИРОВАННОЕ РЕШЕНИЕ
ИННОВАЦИОННОЕ РЕШЕНИЕ
ИНТУИТИВНОЕ РЕШЕНИЕ.
КЕЙС-МЕТОД (CASE METHOD)
МЕТОД «ДЕЛЬФИ» (DELPHI METHOD)
МЕТОД «МОЗГОВОГО ШТУРМА»
МНОГОВАРИАНТНОЕ РЕШЕНИЕ
РАЦИОНАЛЬНОЕ РЕШЕНИЕ
РЕШЕНИЕ
РЕШЕНИЯ, ОСНОВАННЫЕ НА СУЖДЕНИЯХ
СТАНДАРТНОЕ РЕШЕНИЕ

УПРАВЛЕНЧЕСКОЕ РЕШЕНИЕ
УПРАВЛЕНЧЕСКОЕ РЕШЕНИЕ

БИНАРНЫМ называют решение, предполагающее выбор одного из двух взаимоисключающих вариантов.

ИННОВАЦИОННЫМ называют решение, принимаемое в условиях, когда заранее почти невозможно сделать предположение о каких-либо вариантах действий, когда сама ситуация нова и неопределенна.

ИНТУИТИВНЫМ РЕШЕНИЕМ называют выбор, который сделан только на основе неосознанного ощущения его правильности.

К ЗАПРОГРАММИРОВАННЫМ относят такие управленческие решения, для которых характерна определенная повторяемость действий или шагов в процессе разработки и реализации.

КЕЙС-МЕТОД (CASE METHOD) – метод, состоящий в детальном разборе и анализе сложной ситуации, представленной для этого в форме емкого и подробного описания – кейса (от англ. *case* – ситуация, случай). Этот метод требует хорошей теоретической подготовки участников анализа и знаний особенностей организации и бизнеса.

МЕТОД «ДЕЛЬФИ» (DELPHI METHOD) – организация нескольких этапов анонимного анкетирования экспертов с поэтапной обработкой результатов.

МЕТОД «МОЗГОВОГО ШТУРМА» (BRAIN-STORM METHOD) – выработка решения путем свободной генерации идей участниками процедуры.

МНОГОВАРИАНТНЫМ называют решение, требующее от менеджера сделать выбор из некоторого числа возможных вариантов действий.

РАЦИОНАЛЬНОЕ РЕШЕНИЕ – это процедура, предполагающая осуществление глубокого анализа информации и формирование основанных на нем выводов.

РЕШЕНИЕ – это выбор одного варианта действий из нескольких возможных.

РЕШЕНИЯ, ОСНОВАННЫЕ НА СУЖДЕНИЯХ – это выбор варианта действий, обусловленный знаниями или накопленным опытом.

СТАНДАРТНЫМ называют решение, предполагающее однозначный выбор варианта.

УПРАВЛЕНЧЕСКОЕ РЕШЕНИЕ – это выбор, который осуществляет менеджер в процессе реализации основных функций управления.

УПРАВЛЕНЧЕСКОЕ РЕШЕНИЕ – это творческое и волевое воздействие субъекта управления (руководителя, менеджера) на объект управления (организацию, подразделение, процесс и т.п.), направленное на достижение поставленной цели.

САМООРГАНИЗАЦИЯ РАБОТЫ С ЛИТЕРАТУРОЙ

Самостоятельное изучение тем курса осуществляется на основе списка рекомендуемой литературы к дисциплине. При работе с книгой необходимо научиться правильно ее читать, вести записи. Самостоятельная работа с учебными и научными изданиями профессиональной и общекультурной тематики – это важнейшее условие формирования научного способа познания.

Основные приемы работы с литературой можно свести к следующим:

• составить перечень книг, с которыми следует познакомиться;

• перечень должен быть систематизированным (что необходимо для семинаров, что для экзаменов, что пригодится для написания курсовых и выпускных квалификационных работ (ВКР), а что выходит за рамками официальной учебной деятельности, и расширяет общую культуру);

• обязательно выписывать все выходные данные по каждой книге (при написании курсовых и выпускных квалификационных работ это позволит экономить время);

• определить, какие книги (или какие главы книг) следует прочитать более внимательно, а какие – просто просмотреть;

• при составлении перечней литературы следует посоветоваться с преподавателями и руководителями ВКР, которые помогут сориентироваться, на что стоит обратить большее внимание, а на что вообще не стоит тратить время;

• все прочитанные монографии, учебники и научные статьи следует конспектировать, но это не означает, что надо конспектировать «все подряд»: можно выписывать кратко основные идеи автора и иногда приводить наиболее яркие и показательные цитаты (с указанием страниц);

• если книга – собственная, то допускается делать на полях книги краткие пометки или же в конце книги, на пустых страницах просто сделать свой «предметный указатель», где отмечаются наиболее интересные мысли и обязательно указываются страницы в тексте автора;

• следует выработать способность «воспринимать» сложные тексты; для этого лучший прием – научиться «читать медленно», когда понятно каждое прочитанное слово (а если слово незнакомое, то либо с помощью словаря, либо с помощью преподавателя обязательно его узнать). Таким образом, чтение текста является частью познавательной деятельности. Ее цель – извлечение из текста необходимой информации.

От того, насколько осознанна читающим собственная внутренняя установка при обращении к печатному слову (найти нужные сведения, усвоить информацию полностью или частично, критически проанализировать материал и т.п.) во многом зависит эффективность осуществляемого действия. Грамотная работа с книгой, особенно если речь идет о научной литературе, предполагает соблюдение ряда правил, для овладения которыми необходимо настойчиво учиться. Это серьёзный, кропотливый труд. Прежде всего, при такой работе невозможен формальный, поверхностный подход. Не механическое заучивание, не простое накопление цитат, выдержек, а сознательное усвоение прочитанного, осмысление его, стремление дойти до сути – вот главное правило. Другое правило – соблюдение при работе над книгой определенной последовательности. Вначале следует ознакомиться с оглавлением, содержанием предисловия или введения. Это дает общую ориентировку, представление о структуре и вопросах, которые рассматриваются в книге.

Следующий этап – чтение. Первый раз целесообразно прочитать книгу с начала до конца, чтобы получить о ней цельное представление. При повторном чтении происходит постепенное глубокое осмысление каждой главы, критического материала и позитивного изложения; выделение основных идей, системы аргументов, наиболее ярких примеров и т.д. Непременным правилом чтения должно быть выяснение незнакомых слов, терминов, выражений, неизвестных имен, названий. Студентам с этой целью рекомендуется заводить

специальные тетради или блокноты. Важная роль в связи с этим принадлежит библиографической подготовке студентов. Она включает в себя умение активно, быстро пользоваться научным аппаратом книги, справочными изданиями, каталогами, умение вести поиск необходимой информации, обрабатывать и систематизировать ее.

Выделяют четыре основные установки в чтении текста:

- информационно-поисковая (задача – найти, выделить искомую информацию);
- усваивающая (усилия читателя направлены на то, чтобы как можно полнее осознать и запомнить, как сами сведения, излагаемые автором, так и всю логику его рассуждений);
- аналитико-критическая (читатель стремится критически осмыслить материал, проанализировав его, определив свое отношение к нему);
- творческая (создает у читателя готовность в том или ином виде – как отправной пункт для своих рассуждений, как образ для действия по аналогии и т.п. – использовать суждения автора, ход его мыслей, результат наблюдения, разработанную методику, дополнить их, подвергнуть новой проверке).

С наличием различных установок обращения к тексту связано существование и нескольких видов чтения:

- библиографическое – просматривание карточек каталога, рекомендательных списков, сводных списков журналов и статей за год и т.п.;
- просмотровое – используется для поиска материалов, содержащих нужную информацию, обычно к нему прибегают сразу после работы со списками литературы и каталогами, в результате такого просмотра читатель устанавливает, какие из источников будут использованы в дальнейшей работе;
- ознакомительное – подразумевает сплошное, достаточно подробное прочтение отобранных статей, глав, отдельных страниц; цель – познакомиться с характером информации, узнать, какие вопросы вынесены автором на рассмотрение, провести сортировку материала;
- изучающее – предполагает доскональное освоение материала; в ходе такого чтения проявляется доверие читателя к автору, готовность принять изложенную информацию, реализуется установка на предельно полное понимание материала;
- аналитико-критическое и творческое чтение – два вида чтения близкие между собой тем, что участвуют в решении исследовательских задач.

Первый из них предполагает направленный критический анализ, как самой информации, так и способов ее получения и подачи автором; второе – поиск тех суждений, фактов, по которым, или, в связи с которыми, читатель считает нужным высказать собственные мысли.

Из всех рассмотренных видов чтения основным для студентов является изучающее – именно оно позволяет в работе с учебной и научной литературой накапливать знания в различных областях. Вот почему именно этот вид чтения в рамках образовательной деятельности должен быть освоен в первую очередь. Кроме того, при овладении данным видом чтения формируются основные приемы, повышающие эффективность работы с текстом. Научная методика работы с литературой предусматривает также ведение записи прочитанного. Это позволяет привести в систему знания, полученные при чтении, сосредоточить внимание на главных положениях, зафиксировать, закрепить их в памяти, а при необходимости вновь обратиться к ним.

Основные виды систематизированной записи прочитанного:

Аннотирование – предельно краткое связное описание просмотренной или прочитанной книги (статьи), ее содержания, источников, характера и назначения.

Планирование – краткая логическая организация текста, раскрывающая содержание и структуру изучаемого материала.

Тезирование – лаконичное воспроизведение основных утверждений автора без привлечения фактического материала.

Цитирование – дословное выписывание из текста выдержек, извлечений, наиболее существенно отражающих ту или иную мысль автора.

Конспектирование – краткое и последовательное изложение содержания прочитанного. Конспект – сложный способ изложения содержания книги или статьи в логической последовательности. Конспект аккумулирует в себе предыдущие виды записи, позволяет всесторонне охватить содержание книги, статьи. Поэтому умение составлять план, тезисы, делать выписки и другие записи определяет и технологию составления конспекта.

Как правильно составлять конспект? Внимательно прочитайте текст. Уточните в справочной литературе непонятные слова. При записи не забудьте вынести справочные данные на поля конспекта. Выделите главное, составьте план, представляющий собой перечень заголовков, подзаголовков, вопросов, последовательно раскрываемых затем в конспекте. Это первый элемент конспекта. Вторым элементом конспекта являются тезисы. Тезис - это кратко сформулированное положение. Для лучшего усвоения и запоминания материала следует записывать тезисы своими словами. Тезисы, выдвигаемые в конспекте, нужно доказывать. Поэтому третий элемент конспекта - основные доводы, доказывающие истинность рассматриваемого тезиса. В конспекте могут быть положения и примеры. Законспектируйте материал, четко следуя пунктам плана. При конспектировании старайтесь выразить мысль своими словами. Записи следует вести четко, ясно. Грамотно записывайте цитаты. Цитируя, учитывайте лаконичность, значимость мысли. При оформлении конспекта необходимо стремиться к емкости каждого предложения. Мысли автора книги следует излагать кратко, заботясь о стиле и выразительности написанного. Число дополнительных элементов конспекта должно быть логически обоснованным, записи должны распределяться в определенной последовательности, отвечающей логической структуре произведения. Для уточнения и дополнения необходимо оставлять поля.

Конспектирование - наиболее сложный этап работы. Овладение навыками конспектирования требует от студента целеустремленности, повседневной самостоятельной работы. Конспект ускоряет повторение материала, экономит время при повторном, после определенного перерыва, обращении к уже знакомой работе. Учитывая индивидуальные особенности каждого студента, можно дать лишь некоторые, наиболее оправдавшие себя общие правила, с которыми преподаватель и обязан познакомить студентов:

1. Главное в конспекте не объем, а содержание. В нем должны быть отражены основные принципиальные положения источника, то новое, что внес его автор, основные методологические положения работы. Умение излагать мысли автора сжато, кратко и собственными словами приходит с опытом и знаниями. Но их накоплению помогает соблюдение одного важного правила – не торопиться записывать при первом же чтении, вносить в конспект лишь то, что стало ясным.

2. Форма ведения конспекта может быть самой разнообразной, она может изменяться, совершенствоваться. Но начинаться конспект всегда должен с указания полного наименования работы, фамилии автора, года и места издания; цитаты берутся в кавычки с обязательной ссылкой на страницу книги.

3. Конспект не должен быть «слепым», безликим, состоящим из сплошного текста. Особо важные места, яркие примеры выделяются цветным подчеркиванием, взятием в рамочку, оттенением, пометками на полях специальными знаками, чтобы можно было быстро найти нужное положение. Дополнительные материалы из других источников можно давать на полях, где записываются свои суждения, мысли, появившиеся уже после составления конспекта.

ПОДГОТОВКА ДОКЛАДА С ПРЕЗЕНТАЦИЕЙ

Одной из форм текущего контроля является доклад с презентацией, который представляет собой продукт самостоятельной работы студента.

Доклад с презентацией - это публичное выступление по представлению полученных результатов решения определенной учебно-практической, учебно-исследовательской или научной темы.

Как правило, в основу доклада ложится анализ литературы по проблеме. Он должен носить характер краткого, но в то же время глубоко аргументированного устного сообщения. В нем студент должен, по возможности, полно осветить различные точки зрения на проблему, выразить собственное мнение, сделать критический анализ теоретического и практического материала.

Подготовка доклада с презентацией является обязательной для обучающихся, если доклад презентацией указан в перечне форм текущего контроля успеваемости в рабочей программе дисциплины.

Доклад должен быть рассчитан на 7-10 минут.

Презентация (от англ. «presentation» - представление) - это набор цветных слайдов на определенную тему, который хранится в файле специального формата с расширением PP.

Целью презентации - донести до целевой аудитории полноценную информацию об объекте презентации, изложенной в докладе, в удобной форме.

Перечень примерных тем докладов с презентацией представлен в рабочей программе дисциплины, он выдается обучающимся заблаговременно вместе с методическими указаниями по подготовке. Темы могут распределяться студентами самостоятельно (по желанию), а также закрепляться преподавателем дисциплины.

При подготовке доклада с презентацией обучающийся должен продемонстрировать умение самостоятельного изучения отдельных вопросов, структурирования основных положений рассматриваемых проблем, публичного выступления, позиционирования себя перед коллективом, навыки работы с библиографическими источниками и оформления научных текстов.

В ходе подготовки к докладу с презентацией обучающемуся необходимо:

- выбрать тему и определить цель выступления.

Для этого, остановитесь на теме, которая вызывает у Вас больший интерес; определите цель выступления; подумайте, достаточно ли вы знаете по выбранной теме или проблеме и сможете ли найти необходимый материал;

- осуществить сбор материала к выступлению.

Начинайте подготовку к докладу заранее; обращайтесь к справочникам, энциклопедиям, научной литературе по данной проблеме; записывайте необходимую информацию на отдельных листах или тетради;

- организовать работу с литературой.

При подборе литературы по интересующей теме определить конкретную цель поиска: что известно по данной теме? что хотелось бы узнать? для чего нужна эта информация? как ее можно использовать в практической работе?

- во время изучения литературы следует: записывать вопросы, которые возникают по мере ознакомления с источником, а также ключевые слова, мысли, суждения; представлять наглядные примеры из практики;

- обработать материал.

Учитывайте подготовку и интересы слушателей; излагайте правдивую информацию; все мысли должны быть взаимосвязаны между собой.

При подготовке доклада с презентацией особо необходимо обратить внимание на следующее:

- подготовка доклада начинается с изучения источников, рекомендованных к соответствующему разделу дисциплины, а также специальной литературы для докладчика, список которой можно получить у преподавателя;

- важно также ознакомиться с имеющимися по данной теме монографиями, учебными пособиями, научными информационными статьями, опубликованными в периодической печати.

Относительно небольшой объем текста доклада, лимит времени, отведенного для публичного выступления, обусловливает потребность в тщательном отборе материала, умелом выделении главных положений в содержании доклада, использовании наиболее доказательных фактов и убедительных примеров, исключении повторений и многословия.

Решить эти задачи помогает составление развернутого плана.

План доклада должен содержать следующие главные компоненты: краткое вступление, вопросы и их основные тезисы, заключение, список литературы.

После составления плана можно приступить к написанию текста. Во вступлении важно показать актуальность проблемы, ее практическую значимость. При изложении вопросов темы раскрываются ее основные положения. Материал содержания вопросов полезно располагать в таком порядке: тезис; доказательство тезиса; вывод и т. д.

Тезис - это главное основополагающее утверждение. Он обосновывается путем привлечения необходимых цитат, цифрового материала, ссылок на статьи. При изложении содержания вопросов особое внимание должно быть обращено на раскрытие причинно-следственных связей, логическую последовательность тезисов, а также на формулирование окончательных выводов. Выводы должны быть краткими, точными, достаточно аргументированными всем содержанием доклада.

В процессе подготовки доклада студент может получить консультацию у преподавателя, а в случае необходимости уточнить отдельные положения.

Выступление

При подготовке к докладу перед аудиторией необходимо выбрать способ выступления:

- устное изложение с опорой на конспект (опорой могут также служить заранее подготовленные слайды);
- чтение подготовленного текста.

Чтение заранее написанного текста значительно уменьшает влияние выступления на аудиторию. Запоминание написанного текста заметно сковывает выступающего и привязывает к заранее составленному плану, не давая возможности откликаться на реакцию аудитории.

Короткие фразы легче воспринимаются на слух, чем длинные.

Необходимо избегать сложных предложений, причастных и деепричастных оборотов. Излагая сложный вопрос, нужно постараться передать информацию по частям.

Слова в речи надо произносить четко и понятно, не надо говорить слишком быстро или, наоборот, растягивать слова. Надо произнести четко особенно ударную гласную, что оказывает наибольшее влияние на разборчивость речи.

Пауза в устной речи выполняет ту же роль, что знаки препинания в письменной. После сложных выводов или длинных предложений необходимо сделать паузу, чтобы слушатели могли вдуматься в сказанное или правильно понять сделанные выводы. Если выступающий хочет, чтобы его понимали, то не следует говорить без паузы дольше, чем пять с половиной секунд.

Особое место в выступлении занимает обращение к аудитории. Известно, что обращение к собеседнику по имени создает более доверительный контекст деловой беседы. При публичном выступлении также можно использовать подобные приемы. Так, косвенными обращениями могут служить такие выражения, как «Как Вам известно», «Уверен, что Вас

это не оставит равнодушными». Выступающий показывает, что слушатели интересны ему, а это самый простой путь достижения взаимопонимания.

Во время выступления важно постоянно контролировать реакцию слушателей. Внимательность и наблюдательность в сочетании с опытом позволяют оратору уловить настроение публики. Возможно, рассмотрение некоторых вопросов придется сократить или вовсе отказаться от них.

После выступления нужно быть готовым к ответам на возникшие у аудитории вопросы.

Стоит обратить внимание на вербальные и невербальные составляющие общения. Небрежность в жестах недопустима. Жесты могут быть приглашающими, отрицающими, вопросительными, они могут подчеркнуть нюансы выступления.

Презентация

Презентация наглядно сопровождает выступление.

Этапы работы над презентацией могут быть следующими:

- осмыслите тему, выделите вопросы, которые должны быть освещены в рамках данной темы;
- составьте тезисы собранного материала. Подумайте, какая часть информации может быть подкреплена или полностью заменена изображениями, какую информацию можно представить в виде схем;
- подберите иллюстративный материал к презентации: фотографии, рисунки, фрагменты художественных и документальных фильмов, материалы кинохроники, разработайте необходимые схемы;
- подготовленный материал систематизируйте и «упакуйте» в отдельные блоки, которые будут состоять из собственно текста (небольшого по объему), схем, графиков, таблиц и т.д.;
- создайте слайды презентации в соответствии с необходимыми требованиями;
- просмотрите презентацию, оцените ее наглядность, доступность, соответствие языковым нормам.

Требования к оформлению презентации

Компьютерную презентацию, сопровождающую выступление докладчика, удобнее всего подготовить в программе MS Power Point.

Презентация как документ представляет собой последовательность сменяющих друг друга слайдов. Чаще всего демонстрация презентации проецируется на большом экране, реже – раздается собравшимся как печатный материал.

Количество слайдов должно быть пропорционально содержанию и продолжительности выступления (например, для 5-минутного выступления рекомендуется использовать не более 10 слайдов).

На первом слайде обязательно представляется тема выступления и сведения об авторах.

Следующие слайды можно подготовить, используя две различные стратегии их подготовки:

1-я стратегия: на слайды выносится опорный конспект выступления и ключевые слова с тем, чтобы пользоваться ими как планом для выступления. В этом случае к слайдам предъявляются следующие требования:

- объем текста на слайде – не больше 7 строк;
- маркированный/нумерованный список содержит не более 7 элементов;
- отсутствуют знаки пунктуации в конце строк в маркированных и нумерованных списках;
- значимая информация выделяется с помощью цвета, кегля, эффектов анимации.

Особо внимательно необходимо проверить текст на отсутствие ошибок и опечаток. Основная ошибка при выборе данной стратегии состоит в том, что выступающие заменяют свою речь чтением текста со слайдов.

2-я стратегия: на слайды помещается фактический материал (таблицы, графики, фотографии и пр.), который является уместным и достаточным средством наглядности, помогает в раскрытии стержневой идеи выступления. В этом случае к слайдам предъявляются следующие требования:

- выбранные средства визуализации информации (таблицы, схемы, графики и т. д.) соответствуют содержанию;
- использованы иллюстрации хорошего качества (высокого разрешения), с четким изображением (как правило, никто из присутствующих не заинтересован вчитываться в текст на ваших слайдах и всматриваться в мелкие иллюстрации).

Максимальное количество графической информации на одном слайде – 2 рисунка (фотографии, схемы и т.д.) с текстовыми комментариями (не более 2 строк к каждому). Наиболее важная информация должна располагаться в центре экрана.

Обычный слайд, без эффектов анимации, должен демонстрироваться на экране не менее 10 - 15 секунд. За меньшее время аудитория не успеет осознать содержание слайда.

Слайд с анимацией в среднем должен находиться на экране не меньше 40 – 60секунд (без учета времени на случайно возникшее обсуждение). В связи с этим лучше настроить презентацию не на автоматический показ, а на смену слайдов самим докладчиком.

Особо тщательно необходимо отнестись к оформлению презентации. Для всех слайдов презентации по возможности необходимо использовать один и тот же шаблон оформления, кегль – для заголовков - не меньше 24 пунктов, для информации - не менее 18.

В презентациях не принято ставить переносы в словах.

Наилучшей цветовой гаммой для презентации являются контрастные цвета фона и текста (белый фон – черный текст; темно-синий фон – светло-желтый текст и т. д.).

Лучше не смешивать разные типы шрифтов в одной презентации.

Рекомендуется не злоупотреблять прописными буквами (они читаются хуже).

ПОДГОТОВКА К ПРАКТИКО-ОРИЕНТИРОВАННЫМ ЗАДАНИЯМ

Практико-ориентированные задания выступают средством формирования у студентов системы интегрированных умений и навыков, необходимых для освоения профессиональных компетенций. Это могут быть ситуации, требующие применения умений и навыков, специфичных для соответствующего профиля обучения (знания содержания предмета), ситуации, требующие организации деятельности, выбора её оптимальной структуры личностно-ориентированных ситуаций (нахождение нестандартного способа решения).

Кроме этого, они выступают средством формирования у студентов умений определять, разрабатывать и применять оптимальные методы решения профессиональных задач. Они строятся на основе ситуаций, возникающих на различных уровнях осуществления практики и формулируются в виде производственных поручений (заданий).

Под практико-ориентированными задания понимают задачи из окружающей действительности, связанные с формированием практических навыков, необходимых в повседневной жизни, в том числе с использованием элементов производственных процессов.

Цель практико-ориентированных заданий – приобретение умений и навыков практической деятельности по изучаемой дисциплине.

Задачи практико-ориентированных заданий:

- закрепление, углубление, расширение и детализация знаний студентов при решении конкретных задач;
- развитие познавательных способностей, самостоятельности мышления, творческой активности;
- овладение новыми методами и методиками изучения конкретной учебной дисциплины;
- обучение приемам решения практических задач;
- выработка способности логического осмысления полученных знаний для выполнения заданий;
- обеспечение рационального сочетания коллективной и индивидуальной форм обучения.

Важными отличительными особенностями практико-ориентированных задания от стандартных задач (предметных, межпредметных, прикладных) являются:

- значимость (познавательная, профессиональная, общекультурная, социальная) получаемого результата, что обеспечивает познавательную мотивацию обучающегося;
- условие задания сформулировано как сюжет, ситуация или проблема, для разрешения которой необходимо использовать знания из разных разделов основного предмета, из другого предмета или из жизни, на которые нет явного указания в тексте задания;
- информация и данные в задании могут быть представлены в различной форме (рисунок, таблица, схема, диаграмма, график и т.д.), что потребует распознавания объектов;
- указание (явное или неявное) области применения результата, полученного при решении задания.

Кроме выделенных четырех характеристик, практико-ориентированные задания имеют следующие:

1. по структуре эти задания – нестандартные, т.е. в структуре задания не все его компоненты полностью определены;
2. наличие избыточных, недостающих или противоречивых данных в условии задания, что приводит к объемной формулировке условия;
3. наличие нескольких способов решения (различная степень рациональности), причем данные способы могут быть неизвестны учащимся, и их потребуется сконструировать.

При выполнении практико-ориентированных заданий следует руководствоваться следующими общими рекомендациями:

- для выполнения практико-ориентированного задания необходимо внимательно прочитать задание, повторить лекционный материал по соответствующей теме, изучить рекомендуемую литературу, в т.ч. дополнительную;

- выполнение практико-ориентированного задания включает постановку задачи, выбор способа решения задания, разработку алгоритма практических действий, программы, рекомендаций, сценария и т. п.;

- если практико-ориентированное задание выдается по вариантам, то получить номер варианта исходных данных у преподавателя; если нет вариантов, то нужно подобрать исходные данные самостоятельно, используя различные источники информации;

- для выполнения практико-ориентированного задания может использоваться метод малых групп. Работа в малых группах предполагает решение определенных образовательных задач в рамках небольших групп с последующим обсуждением полученных результатов. Этот метод развивает навыки сотрудничества, достижения компромиссного решения, аналитические способности.

ПРАКТИКО-ОРИЕНТИРОВАННЫЕ ЗАДАНИЯ

Тема 3. Основные функции управления

Задание 1. Представьте, что вы являетесь топ-менеджером развивающейся сети ресторанов. В сеть входят двенадцать ресторанов: десять из них расположены в Москве и два – в Санкт Петербурге. В ресторанах создана уютная атмосфера. По результатам опросов выяснилось, что кухня, обслуживание и цены устраивают около 70% посетителей. У компании налажены хорошие партнерские отношения с банком «Инвест-Развитие».

Сформулируйте и запишите: миссию компании и стратегическую цель ее развития.

Задание 2. Используя метод SWOT – анализ, выполните анализ угроз и возможностей внешней среды, сильных и слабых сторон вашей организации. Сделайте соответствующие выводы: как сильные стороны организации и возможности внешней среды позволят ей преодолеть слабые стороны, а также устранить имеющиеся угрозы. Какую стратегию можно порекомендовать вашей организации? Обоснуйте свои рекомендации.

Задание 3.

Используя матрицу БКГ, сформируйте товарную стратегию фирмы. Исходные данные в таблице 1

Таблица 1.

Товар	Объем продаж, тыс. руб.		Объем продаж, ключевого конкурента, тыс. руб.	Емкость рынка, тыс. руб.
	2019г	2020г		
Продукт А	5800	5000	2500	14706
Продукт В	180	260	364	5200
Продукт С	1960	1372	1372	8575
Продукт Д	560	896	597	5973

Задание 4

Представьте, что вы – руководитель информационно-аналитического отдела, занимающегося поиском и обработкой информации, необходимой топ-менеджменту компании ОАО «Техно-Инвест» для принятия стратегических решений. Вашему отделу необходимо срочно подготовить доклад-презентацию о популярности среди молодежи современных Интернет-планшетов. Доклад-презентация должен быть составлен на основе результатов предварительного анализа рынка. Он должен включать в себя презентацию в MS Power Point (с таблицами, диаграммами и т.п.) и доклад на 10-12 минут. Время, отводимое на подготовку доклада – один рабочий день. Распорядок работы отдела: рабочее время – 9.00-18.00; перерыв – 13.00-14.00.

1. Кадровый состав информационно-аналитического отдела:

2. Вы – руководитель отдела, опытный менеджер, хорошо знающий способности своих сотрудников.

3. Анна – секретарь-референт, опытный специалист по подготовке текстов, член Союза писателей г. Москвы.

4. Андрей – опытный инженер-программист, разработчик систем поиска информации в Интернет.

5. Николай – экономист, хорошо разбирающийся в специфике рынка информационных технологий.

6. Елена – математик, специалист по статистике, умеет строить удобные для восприятия диаграммы и графики.

7. Наталия – специалист по работе с изображениями и презентациями, опытный дизайнер, имеет сертификат пользователя MS Power Point.

Ресурсы и оборудование, имеющиеся в распоряжении отдела:

- рабочее помещение на шесть человек;
- персональный компьютер №1 (с выходом в Интернет);
- персональный компьютер №2 (без выхода в Интернет);
- цветной принтер;
- носители информации (диски, флэш-карты и т.п.);
- канцелярские принадлежности;
- телефон;
- компьютерный проектор с экраном.

Задание**:** составьте план срочной работы вашего отдела на следующий рабочий день (см. ниже образец оформления плана).

Рекомендации по составлению плана:

а) подумайте, на какие этапы (задачи) следует разбить работу отдела и в какой последовательности они должны выполняться;

б) подумайте, какое мероприятие следует провести в начале рабочего дня (до начала выполнения задания каждым сотрудником), а какое – в конце;

в) правильно распределите задачи, время и ресурсы между исполнителями исходя из их способностей и навыков;

г) при составлении плана срочной работы следует учитывать, что у каждого сотрудника отдела уже есть свое задание в соответствии с ранее составленным оперативным планом на текущий месяц (такие задания можно обозначать фразой «текущее задание»);

Образец оформления плана

ОАО «Техно-Инвест»

План работы информационно-аналитического отдела

на «___» _____ 20____ г.

Краткое описание задания:

_____

_____

_____

№	Этап работы	Время начала	Время окончания	Ресурсы	Исполнитель

Комментарии к плану:

_____

_____

_____

Дата составления плана «___» _____ 20____ г.

Руководитель отдела _____ / _____

Примеры решения типовых задач

Задание 2.

Используя метод SWOT – анализ, выполните анализ угроз и возможностей внешней среды, сильных и слабых сторон вашей организации. Сделайте соответствующие выводы: как сильные стороны организации и возможности внешней среды позволят ей преодолеть слабые стороны, а также устранить имеющиеся угрозы. Какую стратегию можно порекомендовать вашей организации? Обоснуйте свои рекомендации.

Решение:

Основным видом деятельности строительной компании ООО «Плутон является строительство зданий и сооружений.

Общество с ограниченной ответственностью строительная компания ООО «Плутон» появилось на рынке строительных услуг в 2017 году и является коммерческой организацией среднего бизнеса. Разумное соотношение цены и качества позволяет компании принимать активное участие в реализации приоритетного национального проекта «Доступное и комфортное жилье гражданам России».

Выбор стратегии.

Во всем многообразии факторов внешней и внутренней среды, можно заметить их разделение на две группы: те, которые поддаются управлению со стороны руководства фирмы, и те, которые такому управлению не поддаются. Это разделение важно с точки зрения прогнозирования, конъюнктурных исследований, стратегического и иного планирования, выдвижения целей.

Для выбора стратегии развития компании применим SWOT-анализ. Применяя этот метод, удается установить линии связи между силой и слабостью, внешними угрозами и возможностями.

Сильные стороны компании	**Возможности компании во внешней среды**
- Устойчивые финансовые показатели - 2 года на рынке - Высокая степень соблюдения договорных обязательств, как в отношении субподрядчиков, так и в отношении конечных потребителей - Позитивный Имидж компании в общественной жизни (участие в выставках, конкурсах, благотворительная деятельность) - Компания обладает определённым политическим ресурсом, связями в администрации города - Имеет опыт и ключевые компетенции: ген. подрядчик, разработка и согласование проектной документации, оформление прав на застройку и др. - Успешный выход на рынок Екатеринбурга отражает положительную динамику развития - Освоение новых сегментов рынка: - Строительство элитной недвижимости	- Вывод новой серии домов в сегмент выше среднего - Расширение строительства объектов коммерческой недвижимости (торговые и развлекательные центры) - Выход на смежный рынок малоэтажного строительства (коттеджное строительство). Строительство многоэтажных паркингов - Создание информационного строительного портала. Сайт с досками обсуждений по жилищному строительству - Увеличение статуса в Администрации и комитетах, принимающих решение о выделении земли - Партнёрство с банками и финансовыми организациями для реализации строительных и финансовых проектов - Программа улучшения качества строительства - Продвижение в область, регионы
Слабые стороны компании	**Угрозы внешней среды для бизнеса**
- При использовании одной торговой марки на разных сегментах происходит размывание (например, элитное и типовое жилье).	- Усиление конкуренции на рынке типового жилья -Уменьшение рентабельности строительства типового жилья

- Использование дешёвых материалов и “дешёвой” рабочей силы приводит к низкому качеству готовой продукции. - Средняя или ниже среднего удовлетворённость потребителей качеством выполненных работ в типовом жилищном строительстве (ровность полов, потолков, звукоизоляция и пр.) «средняя цена – низкое качество» - Существующая структура затрудняет вывод рентабельных направлений	- Резкий рост курса Евро может привести к росту цен на строительные материалы и уменьшить спрос - Усиление давления производителей стройматериалов -Приход Крупных московских строительных компаний

В процессе выработки стратегии необходимо учитывать, что возможности и угрозы могут переходить в свои противоположности. Для успешного применения SWOT-анализа организации важно уметь не только вскрыть угрозы и возможности, но и попытаться оценить их с точки зрения того, насколько важным для организации является учет в стратегии своего поведения каждой из выявленных угроз и возможностей.

Для такой оценки лучше всего применим метод позиционирования на матрицах возможностей и угроз.

	Возможности	**Угрозы**
Сильные стороны	-выход на новые рынки, увеличение ассортимента, добавление новых торговых марок позволит наличие финансовых средств; -позитивный имидж будет способствовать выходу на новые рынки; - квалификация персонала, контроль качества, неудачное поведение конкурентов и развитие рекламных технологий дадут возможность успеть за ростом рынка; -опыт и ключевые компетенции позволят использовать все возможности.	- усиление конкуренции, политика государства, инфляция и рост налогов, изменение вкусов потребителей повлияют на проведение стратегии; - появление конкурентов вызовет дополнительные расходы финансовых ресурсов; - имидж защитит от товаров-субститутов и добавит преимуществ в конкуренции; -достоверный мониторинг уловит изменения вкусов потребителей.
Слабые стороны	-низкая удовлетворенность создаст затруднения при выходе на новые рынки, увеличении клиентов, добавлении новых торговых марок; - недостаточный контроль исполнения распоряжений при снижении безработицы может привести к саботажу; -снижение уровня цен, размера налогов и пошлин при сохранении среднего уровня цен позволит получать сверхдоходы.	- появление новых конкурентов, низкий уровень сервиса и средний уровень цен ухудшит конкурентную позицию; - неблагоприятная политика государства может привести к выходу из отрасли; - использование одной торговой марки не удержит покупателей при изменении их вкусов; - существующая структура при росте темпов инфляции и скачков в курсах валют может привести к банкротству компании.

Для ООО «Плутон» после проведенного анализа наиболее значимыми и вероятными оказались возможности расширения доли рынка, расширение ассортимента марок и разработка нового направления строительства новых объектов.

После позиционирования угроз было выявлено, что:

- к критическому состоянию компания могут привести либо выход в отрасль большого числа конкурентов и коренное изменение вкусов потребителей;

- к разрушению компании или ее выходу из отрасли может привести ограничительная политика государственных органов, например, увеличение налоговых сборов и пошлин, увеличение транспортных тарифов, изменение правил строительства.

Таким образом, рассмотрев возможности компании ООО «Плутон», ее слабые и сильные стороны, проведя анализ угроз, исходящих из внешней среды, и ознакомившись с основными принципами выработки стратегии, можно определить стратегию фирмы, при этом опираясь на цели организации.

Так как компания работает на развивающемся рынке с сильной конкуренцией, то для нее наилучшей будет комбинированная стратегия, нацеленная на решение своих конкурентных преимуществ и предусматривающая более глубокое проникновение, и географическое развитие рынка, с последующей вертикальной интеграцией вверх. Это можно сформулировать следующим образом:

Сначала минимизировать издержки и тем самым укрепить свою конкурентную позицию, при этом освоить строительство в уже изученных районах, затем выйти на новые рынки, заключив договоры в регионах, затем закрепиться в них, путем застройки существующих территорий, а в дальнейшем стремиться к приобретению доли акций известных предприятий.

Задание 3.

Используя матрицу БКГ, сформируйте товарную стратегию фирмы. Исходные данные в таблице 1

Таблица 1.

Товар	Объем продаж, тыс. руб.		Объем продаж, ключевого конкурента тыс. руб.	Емкость рынка, тыс. руб.
	2019г	2020г		
Продукт А	5800	5000	2500	14706
Продукт В	180	260	364	5200
Продукт С	1960	1372	1372	8575
Продукт Д	560	896	597	5973

Решение задачи:

Рассчитаем следующие показатели:

Доля рынка= Объем продаж/ Емкость рынка

(вычисляется для организации и для конкурента)

Тр (объема продаж) = объем продаж в текущем году/ объем продаж в базовом году

3. Вычисление относительной доли рынка.

Следующий шаг - вычисление относительной доли рынка (по отношению к главному конкуренту).

Относительная доля рынка(Клид.)= Доля рынка орг./Доля рынка конк.

Доля прод. общем объеме продаж = Объем продаж прод./ Общий объем продаж*100%

Данные рассчитываются и заносятся в таблицу 2.

Таблица 2.

Товар	Объем продаж, тыс руб		Объем продаж, ключевого конкурента тыс. руб.	Емкость рынка, тыс. руб.	Доля рынка, %		Показатели		
	2019	2020			Организации	Конкурента	Темп роста объема продаж,%	К лид.	Доля продукции в общем объеме, %
Продукт А	5800	5000	2500	14706	33	17	86,2	2	66,4
Продукт В	180	260	364	5200	5	7	144,4	0,7	3,45
Продукт С	1960	1372	1372	8575	16	16	70,0	1	18,2
Продукт Д	560	896	597	5973	15	10	160,0	1,5	11,9
Итого		7528							

Построение матрицы БКГ. На четвертом последнем этапе производится собственно построение матрицы Бостонской консалтинговой группы. Из начала координат проводим две оси: вертикальную (темп роста рынка) и горизонтальную (относительная доля рынка). **Каждая ось делится пополам, на две части**.

Дополнительно для построения матрицы рассчитаем:

1. Средний темп роста объема продаж
   Т ср.=86,2+144,4+70+160/4=115,15=1155

2. Усредненный коэффициент лидерства на рынке по всем видам продукции
   К лид. ср.=2+0,7+1+1,5/4=1,3

Одной части соответствуют низкие значения показателей (низкий темп роста рынка, низкая относительная доля рынка), другой – **высокие (**высокий темп роста рынка, высокая относительная доля рынка).

Рис.1

Следует принять управленческие и коммерческие решения в отношении следующих групп матрицы БКГ:

а) Звезды – сохранение лидирующих позиций;

б) Дойные коровы – получение максимально возможной прибыли, в течение как можно более длительного периода времени;

в) Дикие кошки – для перспективных продуктов инвестирование и развитие;

г) Дохлые собаки – прекращение их поддержки и/или уход с рынка (снятие с производства).

По матрице БКГ (рис. 1.) можно сделать следующие выводы:

Следует принять меры по формированию сбалансированного портфеля по матрице БКГ. В идеале такой портфель состоит из товаров 2 видов:

а) Товары, приносящие компании доход в настоящее время. Это «Дойные коровы» (продукт Д) и «Звезды» (продукт С). Они приносят прибыль уже сегодня, прямо сейчас. Полученные от них денежные средства (в первую очередь от «Дойных коров») можно вкладывать в развитие компании.

б) Товары, которые обеспечат компании доход в будущем. Это перспективные «Дикие кошки» (продукт В). В настоящее время они могут приносить очень маленький доход, не приносить его вовсе или даже быть убыточными (из-за инвестиций в их развитие). Но в будущем, при благоприятных условиях, эти «Дикие кошки» станут «Дойными коровами» или «Звездами» и начнут приносить хороший доход. Вот таким должен быть сбалансированный портфель по матрице БКГ!

в) Продукт А «Дохлые собаки» следует снять с производства

ПОДГОТОВКА К ПРОМЕЖУТОЧНОЙ АТТЕСТАЦИИ

При подготовке к *экзамену* по дисциплине «*Теория менеджмента»* обучающемуся рекомендуется:

1. повторить пройденный материал и ответить на вопросы, используя конспект и материалы лекций. Если по каким-либо вопросам у студента недостаточно информации в лекционных материалах, то необходимо получить информацию из раздаточных материалов и/или учебников (литературы), рекомендованных для изучения дисциплины «*Теория менеджмента*».

Целесообразно также дополнить конспект лекций наиболее существенными и важными тезисами для рассматриваемого вопроса;

2. при изучении основных и дополнительных источников информации в рамках выполнения заданий на *экзамене* особое внимание необходимо уделять схемам, рисункам, графикам и другим иллюстрациям, так как подобные графические материалы, как правило, в наглядной форме отражают главное содержание изучаемого вопроса;

3. при изучении основных и дополнительных источников информации в рамках выполнения заданий на *экзамене* (в случаях, когда отсутствует иллюстративный материал) особое внимание необходимо обращать на наличие в тексте словосочетаний вида «во-первых», «во-вторых» и т.д., а также дефисов и перечислений (цифровых или буквенных), так как эти признаки, как правило, позволяют структурировать ответ на предложенное задание.

Подобную текстовую структуризацию материала слушатель может трансформировать в рисунки, схемы и т. п. для более краткого, наглядного и удобного восприятия (иллюстрации целесообразно отразить в конспекте лекций – это позволит оперативно и быстро найти, в случае необходимости, соответствующую информацию);

4. следует также обращать внимание при изучении материала для подготовки к *экзамену* на словосочетания вида «таким образом», «подводя итог сказанному» и т.п., так как это признаки выражения главных мыслей и выводов по изучаемому вопросу (пункту, разделу). В отдельных случаях выводы по теме (разделу, главе) позволяют полностью построить (восстановить, воссоздать) ответ на поставленный вопрос (задание), так как содержат в себе основные мысли и тезисы для ответа.

МИНОБРНАУКИ РОССИИ

ФГБОУ ВО «Уральский государственный горный университет»

УТВЕРЖДАЮ
Проректор по учебно-методическому комплексу _____ С.А. Упоров

МЕТОДИЧЕСКИЕ УКАЗАНИЯ ПО ОРГАНИЗАЦИИ САМОСТОЯТЕЛЬНОЙ РАБОТЫ И ЗАДАНИЯ ДЛЯ ОБУЧАЮЩИХСЯ

ОРГАНИЗАЦИЯ, НОРМИРОВАНИЕ И ОПЛАТА ТРУДА

Специальность
21.05.04 Горное дело

Профиль (направленность)
Менеджмент и экономика горнопромышленного производства

квалификация выпускника: **горный инженер (специалист)**

Автор: Позднякова О.Б., доцент, к.э.н.

Одобрены на заседании кафедры	Рассмотрены методической комиссией
Экономики и менеджмента	Инженерно-экономического факультета
(название кафедры)	*(название факультета)*
Зав. кафедрой _____ *(подпись)*	Председатель _____ *(подпись)*
Мочалова Л.А.	Мочалова Л.А.
(Фамилия И.О.)	*(Фамилия И.О.)*
Протокол № 2 от 04.10.2023	Протокол № 2 от 20.10.2023
(Дата)	*(Дата)*

Екатеринбург

СОДЕРЖАНИЕ

ВВЕДЕНИЕ……3

ВОПРОСЫ ДЛЯ САМОПРОВЕРКИ……..…….6

ОСНОВНЫЕ КАТЕГОРИИ ДИСЦИПЛИНЫ…….8

САМООРГАНИЗАЦИЯ РАБОТЫ С ЛИТЕРАТУРОЙ……..…10

ПОДГОТОВКА К ПРАКТИКО-ОРИЕНТИРОВАННЫМ ЗАДАНИЯМ……14

ПРАКТИКО-ОРИЕНТИРОВАННЫЕ ЗАДАНИЯ……16

ПОДГОТОВКА К ТЕСТИРОВАНИЮ……...…….29

ПОДГОТОВКА К ПРОМЕЖУТОЧНОЙ АТТЕСТАЦИИ…….29

ВВЕДЕНИЕ

Самостоятельная работа в высшем учебном заведении - это часть учебного процесса, метод обучения, прием учебно-познавательной деятельности, комплексная целевая стандартизованная учебная деятельность с запланированными видом, типом, формами контроля.

Самостоятельная работа представляет собой плановую деятельность обучающихся по поручению и под методическим руководством преподавателя.

Целью самостоятельной работы студентов является закрепление тех знаний, которые они получили на аудиторных занятиях, а также способствование развитию у студентов творческих навыков, инициативы, умению организовать свое время.

Самостоятельная работа реализует следующие задачи:

- предполагает освоение курса дисциплины;
- помогает освоению навыков учебной и научной работы;
- способствует осознанию ответственности процесса познания;
- способствует углублению и пополнению знаний студентов, освоению ими навыков и умений;
- формирует интерес к познавательным действиям, освоению методов и приемов познавательного процесса,
- создает условия для творческой и научной деятельности обучающихся;
- способствует развитию у студентов таких личных качеств, как целеустремленность, заинтересованность, исследование нового.

Самостоятельная работа обучающегося выполняет следующие функции:

- развивающую (повышение культуры умственного труда, приобщение к творческим видам деятельности, обогащение интеллектуальных способностей студентов);
- информационно-обучающую (учебная деятельность студентов на аудиторных занятиях, неподкрепленная самостоятельной работой, становится мало результативной);
- ориентирующую и стимулирующую (процессу обучения придается ускорение и мотивация);
- воспитательную (формируются и развиваются профессиональные качества бакалавра и гражданина);
- исследовательскую (новый уровень профессионально-творческого мышления).

Организация самостоятельной работы студентов должна опираться на определенные требования, а, именно:

- сложность осваиваемых знаний должна соответствовать уровню развития студентов;
- стандартизация заданий в соответствии с логической системой курса дисциплины;
- объем задания должен соответствовать уровню студента;
- задания должны быть адаптированными к уровню студентов.

Содержание самостоятельной работы студентов представляет собой, с одной стороны, совокупность теоретических и практических учебных заданий, которые должен выполнить студент в процессе обучения, объект его деятельности; с другой стороны - это способ деятельности студента по выполнению соответствующего теоретического или практического учебного задания.

Свое внешнее выражение содержание самостоятельной работы студентов находит во всех организационных формах аудиторной и внеаудиторной деятельности, в ходе самостоятельного выполнения различных заданий.

Функциональное предназначение самостоятельной работы студентов в процессе лекций, практических занятий по овладению специальными знаниями заключается в самостоятельном прочтении, просмотре, прослушивании, наблюдении, конспектировании, осмыслении, запоминании и воспроизведении определенной информации. Цель и планирование самостоятельной работы студента определяет преподаватель. Вся информация осуществляется на основе ее воспроизведения.

Так как самостоятельная работа тесно связана с учебным процессом, ее необходимо рассматривать в двух аспектах:

1. аудиторная самостоятельная работа - лекционные, практические занятия;

2. внеаудиторная самостоятельная работа – дополнение лекционных материалов, подготовка к практическим занятиям, подготовка к участию в деловых играх и дискуссиях, выполнение письменных домашних заданий, Контрольных работ (рефератов и т.п.) и курсовых работ (проектов), докладов и др.

Основные формы организации самостоятельной работы студентов определяются следующими параметрами:

- содержание учебной дисциплины;
- уровень образования и степень подготовленности студентов;
- необходимость упорядочения нагрузки студентов при самостоятельной работе.

Таким образом, самостоятельная работа студентов является важнейшей составной частью процесса обучения.

Методические указания по организации самостоятельной работы и задания для обучающихся по дисциплине «*Организация, нормирование и оплата труда*»обращают внимание студента на главное, существенное в изучаемой дисциплине, помогают выработать умение анализировать явления и факты, связывать теоретические положения с практикой, а также облегчают подготовку к сдаче *зачета*.

Настоящие методические указания позволят студентам самостоятельно овладеть фундаментальными знаниями, профессиональными умениями и навыками деятельности по профилю подготовки, опытом творческой и исследовательской деятельности, и направлены на формирование компетенций, предусмотренных учебным планом поданному профилю.

Видами самостоятельной работы обучающихся по дисциплине «*Организация, нормирование и оплата труда*» являются:

- повторение материала лекций;

- самостоятельное изучение тем курса (в т.ч. рассмотрение основных категорий дисциплины, работа с литературой);

- подготовка к практическим (семинарским) занятиям (в т.ч. ответы на вопросы для самопроверки, подготовка к выполнению практико-ориентированных заданий);

- подготовка к тестированию;

- подготовка к экзамену.

В методических указаниях представлены материалы для самостоятельной работы и рекомендации по организации отдельных её видов.

ВОПРОСЫ ДЛЯ САМОПРОВЕРКИ

Тема 1. Производительность труда

1. В чем сущность организации трудовой деятельности и ее роль в условиях перехода к рыночной экономике?
2. В чем выражаются современные формы управления трудом?
3. Какие критерии составляют методическую основу принятия решений по организации трудовых процессов на предприятии?
4. Как Вы охарактеризуете основные направления организации труда?
5. Что понимается под условиями труда? Перечислите их основные виды.
6. Какие существуют практические меры по улучшению условий труда?
7. Что собой представляет психофизиологическая нормализация трудовой деятельности?
8. Содержание, факторы, показатели эффективности труда
9. Какие показатели могут быть использованы для характеристики и оценки производительности труда?
10. В чем их особенности, какие используются единицы измерения и какова сфера применения?
11. Как бы Вы определили взаимосвязь эффективности труда с эффективностью хозяйственной деятельности и доходностью труда?

Тема 2. Факторы роста производительности труда

12. Какие известны факторы роста производительности труда?
13. как охарактеризовать роль, значение и характер воздействия каждой группы факторов применительно к предприятию, региону и федеральному уровню?
14. Что собой представляют резервы роста производительности труда? По каким признакам классифицируются резервы роста производительности труда на предприятии?

Тема 3. Планирование роста производительности труда

15. Как осуществляется планирование производительности труда на предприятии?
16. Какие основные стадии включает процесс управления производительностью труда?

Тема 4. Основные направления организации труда

17. Современные формы организации труда
18. В чем сущность трудового потенциала человека? Из каких составляющих элементов складывается трудовой потенциал?
19. Как определяются понятия трудового, технологического и производственного процессов?

Тема 5. Разделение и кооперация труда

20. Чем отличается творческий труд от репродуктивного?
21. В чем состоят разделение и кооперация труда работников, каковы современные тенденции в подходе к этому вопросу?
22. Какие основные факторы влияют на разделение труда?
23. Какую роль играет кооперация труда в формировании трудовых отношений в организации, ее структуры?
24. Что собой представляют принципиальные схемы разделения и кооперации труда?

Тема 6. Бригадная организация труда

25. Охарактеризуйте особенности бригадной организации труда.
26. Какие функции по характеру работ относятся к инженерным, а какие – к управленческим?
27. Какую информацию содержит квалификационный справочник?

Тема 7. Организация рабочих мест

28. Как Вы понимаете, что такое креативная фирма?
29. Как определяется качественная потребность в персонале?
30. Какие факторы влияют на структуру и численность персонала?
31. Какие методы определения численности персонала Вам известны?

Тема 8. Принципы нормирования труда

32. Как определить численность рабочих по нормам обслуживания?
33. Как и для чего определяют коэффициент списочной численности?
34. Как учитывается плановое выбытие персонала в планировании численности работников?

Тема 9. Цели и методы изучения затрат рабочего времени

35. Методы изучения затрат рабочего времени.
36. Назовите основные методы прогнозирования потребности в персонале организации.
37. Какие вопросы регулируют нормативные правовые акты по труду: статистическая отчетность по труду?

Тема 10. Виды норм и методы их расчета

1. Назовите виды норм и методы их расчета
2. Что собой представляет система норм?
3. Как проводится анализ уровня выполнения норм?
4. Что собой представляет норма управляемости?

Тема 11. Принципы организации оплаты труда

1. Охарактеризуйте принципы организации оплаты труда.
2. Охарактеризуйте современные подходы к организации оплаты труда для малых и средних предприятий.

Тема 12. Системы премирования

1. Опишите основные элементы системы премирования.
3. Как строится система премирования?

Тема 13. Состав фонда заработной платы

1. Назовите наименование основных разделов фонда заработной платы.
2. Опишите процесс разработки ФЗП.
3. Каким образом можно классифицировать модели ФЗП организации?

ОСНОВНЫЕ КАТЕГОРИИ ДИСЦИПЛИНЫ

Тема 1. Производительность труда

Эффективность труда
Производительность труда
Взаимосвязь между производительностью труда и фондоотдачей

Тема 2. Факторы роста производительности труда

Инновационная деятельность
Принцип расширения найма
Управление интеллектуальным капиталом
Социальный пакет
Деловая карьера

Тема 3. Планирование роста производительности труда

Экономия численности персонала
Эффект и затраты, связанные с ростом производительности труда
Деловые партнерства и рост производительности труда

Тема 4. Основные направления организации труда

Современные формы организации труда
Трудовой потенциал человека
Определения трудового, технологического и производственного процессов
Понятия творческого труд и репродуктивного

Тема 5. Разделение и кооперация труда

Сущность разделения и кооперации труда работников
Современные тенденции в подходе к этому вопросу
Факторы разделения труда
Роль кооперация труда в формировании трудовых отношений в организации, ее структуры
Схемы разделения и кооперации труда

Тема 6. Бригадная организация труда

Виды бригад
Особенности бригадной организации труда.
Функции инженерные и управленческие
Квалификационный справочник

Тема 7. Организация рабочих мест

Определение рабочего места
Креативная фирма

Факторы структуры и численности персонала
Методы определения численности персонала

Тема 8. Принципы нормирования труда

Сущность нормирования
Принципы и функции нормирования
Определение численности рабочих по нормам обслуживания
Цель и метод определения коэффициент списочной численности

Тема 9. Цели и методы изучения затрат рабочего времени

Методы изучения затрат рабочего времени.
Баланс рабочего времени
Хронометраж
Фотография рабочего времени

Тема 10. Виды норм и методы их расчета

Нормы времени, численности, обслуживания, управляемости, наряд
Система норм
Анализ уровня выполнения норм

Тема 11. Принципы организации оплаты труда

Принципы организации оплаты труда.
Охарактеризуйте современные подходы к организации оплаты труда для малых и средних предприятий.
Система социального партнерства
Государственное регулирование в сфере оплаты труда

Тема 12. Системы премирования

Основные элементы системы премирования.
Модели систем премирования

Тема 13. Состав фонда заработной платы

Основные разделы фонда заработной платы.
Процесс разработки ФЗП.
Классификация моделей ФЗП

САМООРГАНИЗАЦИЯ РАБОТЫ С ЛИТЕРАТУРОЙ

Самостоятельное изучение тем курса осуществляется на основе списка рекомендуемой литературы к дисциплине. При работе с книгой необходимо научиться правильно ее читать, вести записи. Самостоятельная работа с учебными и научными изданиями профессиональной и общекультурной тематики – это важнейшее условие формирования научного способа познания.

Основные приемы работы с литературой можно свести к следующим:

• составить перечень книг, с которыми следует познакомиться;

• перечень должен быть систематизированным (что необходимо для семинаров, что для экзаменов, что пригодится для написания курсовых и выпускных квалификационных работ (ВКР), а что выходит за рамками официальной учебной деятельности, и расширяет общую культуру);

• обязательно выписывать все выходные данные по каждой книге (при написании курсовых и выпускных квалификационных работ это позволит экономить время);

• определить, какие книги (или какие главы книг) следует прочитать более внимательно, а какие – просто просмотреть;

• при составлении перечней литературы следует посоветоваться с преподавателями и руководителями ВКР, которые помогут сориентироваться, на что стоит обратить большее внимание, а на что вообще не стоит тратить время;

• все прочитанные монографии, учебники и научные статьи следует конспектировать, но это не означает, что надо конспектировать «все подряд»: можно выписывать кратко основные идеи автора и иногда приводить наиболее яркие и показательные цитаты (с указанием страниц);

• если книга – собственная, то допускается делать на полях книги краткие пометки или же в конце книги, на пустых страницах просто сделать свой «предметный указатель», где отмечаются наиболее интересные мысли и обязательно указываются страницы в тексте автора;

• следует выработать способность «воспринимать» сложные тексты; для этого лучший прием – научиться «читать медленно», когда понятно каждое прочитанное слово (а если слово незнакомое, то либо с помощью словаря, либо с помощью преподавателя обязательно его узнать). Таким образом, чтение текста является частью познавательной деятельности. Ее цель – извлечение из текста необходимой информации.

От того, насколько осознанна читающим собственная внутренняя установка при обращении к печатному слову (найти нужные сведения, усвоить информацию полностью или частично, критически проанализировать материал и т.п.) во многом зависит эффективность осуществляемого действия. Грамотная работа с книгой, особенно если речь идет о научной литературе, предполагает соблюдение ряда правил, для овладения которыми необходимо настойчиво учиться. Это серьёзный, кропотливый труд. Прежде всего, при такой работе невозможен формальный, поверхностный подход. Не механическое заучивание, не простое накопление цитат, выдержек, а сознательное усвоение

прочитанного, осмысление его, стремление дойти до сути – вот главное правило. Другое правило – соблюдение при работе над книгой определенной последовательности. Вначале следует ознакомиться с оглавлением, содержанием предисловия или введения. Это дает общую ориентировку, представление о структуре и вопросах, которые рассматриваются в книге.

Следующий этап – чтение. Первый раз целесообразно прочитать книгу с начала до конца, чтобы получить о ней цельное представление. При повторном чтении происходит постепенное глубокое осмысление каждой главы, критического материала и позитивного изложения; выделение основных идей, системы аргументов, наиболее ярких примеров и т.д. Непременным правилом чтения должно быть выяснение незнакомых слов, терминов, выражений, неизвестных имен, названий. Студентам с этой целью рекомендуется заводить специальные тетради или блокноты. Важная роль в связи с этим принадлежит библиографической подготовке студентов. Она включает в себя умение активно, быстро пользоваться научным аппаратом книги, справочными изданиями, каталогами, умение вести поиск необходимой информации, обрабатывать и систематизировать ее.

Выделяют четыре основные установки в чтении текста:

- информационно-поисковая (задача – найти, выделить искомую информацию);
- усваивающая (усилия читателя направлены на то, чтобы как можно полнее осознать и запомнить, как сами сведения, излагаемые автором, так и всю логику его рассуждений);
- аналитико-критическая (читатель стремится критически осмыслить материал, проанализировав его, определив свое отношение к нему);
- творческая (создает у читателя готовность в том или ином виде – как отправной пункт для своих рассуждений, как образ для действия по аналогии и т.п. – использовать суждения автора, ход его мыслей, результат наблюдения, разработанную методику, дополнить их, подвергнуть новой проверке).

С наличием различных установок обращения к тексту связано существование и нескольких видов чтения:

- библиографическое – просматривание карточек каталога, рекомендательных списков, сводных списков журналов и статей за год и т.п.;
- просмотровое – используется для поиска материалов, содержащих нужную информацию, обычно к нему прибегают сразу после работы со списками литературы и каталогами, в результате такого просмотра читатель устанавливает, какие из источников будут использованы в дальнейшей работе;
- ознакомительное – подразумевает сплошное, достаточно подробное прочтение отобранных статей, глав, отдельных страниц; цель – познакомиться с характером информации, узнать, какие вопросы вынесены автором на рассмотрение, провести сортировку материала;
- изучающее – предполагает доскональное освоение материала; в ходе такого чтения проявляется доверие читателя к автору, готовность принять

изложенную информацию, реализуется установка на предельно полное понимание материала;

- аналитико-критическое и творческое чтение – два вида чтения близкие между собой тем, что участвуют в решении исследовательских задач.

Первый из них предполагает направленный критический анализ, как самой информации, так и способов ее получения и подачи автором; второе – поиск тех суждений, фактов, по которым, или, в связи с которыми, читатель считает нужным высказать собственные мысли.

Из всех рассмотренных видов чтения основным для студентов является изучающее – именно оно позволяет в работе с учебной и научной литературой накапливать знания в различных областях. Вот почему именно этот вид чтения в рамках образовательной деятельности должен быть освоен в первую очередь. Кроме того, при овладении данным видом чтения формируются основные приемы, повышающие эффективность работы с текстом. Научная методика работы с литературой предусматривает также ведение записи прочитанного. Это позволяет привести в систему знания, полученные при чтении, сосредоточить внимание на главных положениях, зафиксировать, закрепить их в памяти, а при необходимости вновь обратиться к ним.

Основные виды систематизированной записи прочитанного:

Аннотирование – предельно краткое связное описание просмотренной или прочитанной книги (статьи), ее содержания, источников, характера и назначения.

Планирование – краткая логическая организация текста, раскрывающая содержание и структуру изучаемого материала.

Тезирование – лаконичное воспроизведение основных утверждений автора без привлечения фактического материала.

Цитирование – дословное выписывание из текста выдержек, извлечений, наиболее существенно отражающих ту или иную мысль автора.

Конспектирование – краткое и последовательное изложение содержания прочитанного. Конспект – сложный способ изложения содержания книги или статьи в логической последовательности. Конспект аккумулирует в себе предыдущие виды записи, позволяет всесторонне охватить содержание книги, статьи. Поэтому умение составлять план, тезисы, делать выписки и другие записи определяет и технологию составления конспекта.

Как правильно составлять конспект? Внимательно прочитайте текст. Уточните в справочной литературе непонятные слова. При записи не забудьте вынести справочные данные на поля конспекта. Выделите главное, составьте план, представляющий собой перечень заголовков, подзаголовков, вопросов, последовательно раскрываемых затем в конспекте. Это первый элемент конспекта. Вторым элементом конспекта являются тезисы. Тезис - это кратко сформулированное положение. Для лучшего усвоения и запоминания материала следует записывать тезисы своими словами. Тезисы, выдвигаемые в конспекте, нужно доказывать. Поэтому третий элемент конспекта - основные доводы, доказывающие истинность рассматриваемого тезиса. В конспекте

могут быть положения и примеры. Законспектируйте материал, четко следуя пунктам плана. При конспектировании старайтесь выразить мысль своими словами. Записи следует вести четко, ясно. Грамотно записывайте цитаты. Цитируя, учитывайте лаконичность, значимость мысли. При оформлении конспекта необходимо стремиться к емкости каждого предложения. Мысли автора книги следует излагать кратко, заботясь о стиле и выразительности написанного. Число дополнительных элементов конспекта должно быть логически обоснованным, записи должны распределяться в определенной последовательности, отвечающей логической структуре произведения. Для уточнения и дополнения необходимо оставлять поля.

Конспектирование – наиболее сложный этап работы. Овладение навыками конспектирования требует от студента целеустремленности, повседневной самостоятельной работы. Конспект ускоряет повторение материала, экономит время при повторном, после определенного перерыва, обращении к уже знакомой работе. Учитывая индивидуальные особенности каждого студента, можно дать лишь некоторые, наиболее оправдавшие себя общие правила, с которыми преподаватель и обязан познакомить студентов:

1. Главное в конспекте не объем, а содержание. В нем должны быть отражены основные принципиальные положения источника, то новое, что внес его автор, основные методологические положения работы. Умение излагать мысли автора сжато, кратко и собственными словами приходит с опытом и знаниями. Но их накоплению помогает соблюдение одного важного правила – не торопиться записывать при первом же чтении, вносить в конспект лишь то, что стало ясным.

2. Форма ведения конспекта может быть самой разнообразной, она может изменяться, совершенствоваться. Но начинаться конспект всегда должен с указания полного наименования работы, фамилии автора, года и места издания; цитаты берутся в кавычки с обязательной ссылкой на страницу книги.

3. Конспект не должен быть «слепым», безликим, состоящим из сплошного текста. Особо важные места, яркие примеры выделяются цветным подчеркиванием, взятием в рамочку, оттенением, пометками на полях специальными знаками, чтобы можно было быстро найти нужное положение. Дополнительные материалы из других источников можно давать на полях, где записываются свои суждения, мысли, появившиеся уже после составления конспекта.

ПОДГОТОВКА К ПРАКТИКО-ОРИЕНТИРОВАННЫМ ЗАДАНИЯМ

Практико-ориентированные задания выступают средством формирования у студентов системы интегрированных умений и навыков, необходимых для освоения профессиональных компетенций. Это могут быть ситуации, требующие применения умений и навыков, специфичных для соответствующего профиля обучения (знания содержания предмета), ситуации, требующие организации деятельности, выбора её оптимальной структуры личностно-ориентированных ситуаций (нахождение нестандартного способа решения).

Кроме этого, они выступают средством формирования у студентов умений определять, разрабатывать и применять оптимальные методы решения профессиональных задач. Они строятся на основе ситуаций, возникающих на различных уровнях осуществления практики и формулируются в виде производственных поручений (заданий).

Под практико-ориентированными заданиями понимают задачи из окружающей действительности, связанные с формированием практических навыков, необходимых в повседневной жизни, в том числе с использованием элементов производственных процессов.

Цель практико-ориентированных заданий – приобретение умений и навыков практической деятельности по изучаемой дисциплине.

Задачи практико-ориентированных заданий:

- закрепление, углубление, расширение и детализация знаний студентов при решении конкретных задач;
- развитие познавательных способностей, самостоятельности мышления, творческой активности;
- овладение новыми методами и методиками изучения конкретной учебной дисциплины;
- обучение приемам решения практических задач;
- выработка способности логического осмысления полученных знаний для выполнения заданий;
- обеспечение рационального сочетания коллективной и индивидуальной форм обучения.

Важными отличительными особенностями практико-ориентированных задания от стандартных задач (предметных, межпредметных, прикладных) являются:

- значимость (познавательная, профессиональная, общекультурная, социальная) получаемого результата, что обеспечивает познавательную мотивацию обучающегося;
- условие задания сформулировано как сюжет, ситуация или проблема, для разрешения которой необходимо использовать знания из разных разделов основного предмета, из другого предмета или из жизни, на которые нет явного указания в тексте задания;

- информация и данные в задании могут быть представлены в различной форме (рисунок, таблица, схема, диаграмма, график и т.д.), что потребует распознавания объектов;

- указание (явное или неявное) области применения результата, полученного при решении задания.

Кроме выделенных четырех характеристик, практико-ориентированные задания имеют следующие:

1. по структуре эти задания – нестандартные, т.е. в структуре задания не все его компоненты полностью определены;

2. наличие избыточных, недостающих или противоречивых данных в условии задания, что приводит к объемной формулировке условия;

3. наличие нескольких способов решения (различная степень рациональности), причем данные способы могут быть неизвестны учащимся, и их потребуется сконструировать.

При выполнении практико-ориентированных заданий следует руководствоваться следующими общими рекомендациями:

- для выполнения практико-ориентированного задания необходимо внимательно прочитать задание, повторить лекционный материал по соответствующей теме, изучить рекомендуемую литературу, в т.ч. дополнительную;

- выполнение практико-ориентированного задания включает постановку задачи, выбор способа решения задания, разработку алгоритма практических действий, программы, рекомендаций, сценария и т. п.;

- если практико-ориентированное задание выдается по вариантам, то получить номер варианта исходных данных у преподавателя; если нет вариантов, то нужно подобрать исходные данные самостоятельно, используя различные источники информации;

- для выполнения практико-ориентированного задания может использоваться метод малых групп. Работа в малых группах предполагает решение определенных образовательных задач в рамках небольших групп с последующим обсуждением полученных результатов. Этот метод развивает навыки сотрудничества, достижения компромиссного решения, аналитические способности.

ПРАКТИКО-ОРИЕНТИРОВАННЫЕ ЗАДАНИЯ

Тема 4.2. Системы оплаты труда

Задание 1.

Тема: Определение заработной платы работников

После решения задачи проанализируйте отличия в расчете заработной платы при повременной и сдельной системам оплаты, и дайте ответы на следующие вопросы:

1) В каких случаях рационально использовать повременную систему и в каких - сдельную

2) Какое изменение во внешней среде определит использование бестарифной системы оплаты?

3) Какова роль премиальных выплат в стимулировании достижения ключевых показателей эффективности работы предприятия?

1. Определить месячную заработную плату рабочего при сдельно- премиальной системе, если норма времени равна 0,9 часа на одно изделие, сдельная расценка 55,8 руб., изготовлено за месяц 240 изделий. За выполнение нормы выработки устанавливается премия в размере 20% сдельного заработка, а за каждый процент перевыполнения – в размере 1,5% сдельного заработка. Отработан 21 рабочий день при 8-ми часовой продолжительности рабочего дня.

Задание 2.

Тема: Определение заработной платы подразделений

2. Решите задачу. Коллектив цеха выполнил план по выпуску продукции на 102%. При этом фонд заработной платы рабочих-сдельщиков составил 5300 тыс. руб. при плане 5000 тыс. руб. Определить относительную экономию (перерасход) фонда заработной платы рабочих-сдельщиков, если удельный вес кооперированных поставок в объеме продукции составил 10% (при плане 15%).
3. Решите задачу. Определить сумму доплат за работу в праздничные дни рабочим металлургического завода. Среднесписочная численность основных рабочих по плану составляет 800 человек, из них 160 – сдельщиков. Среднечасовая тарифная ставка равна 186 руб. Коэффициент перехода от списочной численности к явочной К равен 0,7, продолжительность смены 8 часов, количество праздничных дней – 8. Коэффициент выполнения норм выработки равен 1,1. Праздничные дни оплачиваются сдельщикам – по двойным сдельным расценкам, повременщикам – по двойным тарифным ставкам.

Тема 4.5 Планирование ФЗП

Задание 1.

Тема: Укрупненные методы планирования фонда заработной платы

1. Задача. В отчетном периоде фонд заработной платы ППП составил 5600 тыс. руб., в том числе нерациональные выплаты из фонда: доплаты за работу. Не предусмотренную технологическим процессом - 170 тыс. руб., оплата простоев – 9 тыс. руб., сверхурочного времени – 50 тыс. руб. Прирост объема продукции составил 5 %, норматив прироста заработной платы за каждый процент прироста объема продукции – 0,35. Определить базовый фонд заработной платы, прирост фонда заработной платы в процентах и в рублях, плановый фонд заработной платы.
2. Задача. Объем продукции в базисном периоде составил 10,5 млн. руб., а в плановом – 11,3 млн. руб. Базовый фонд заработной платы равен 5510 тыс. руб. В

расчетах учесть, что индекс роста средней заработной платы равен 1,024, а индекс роста производительности труда – 1,064. Определить: 1) размер заработной платы на рубль в базисном году; 2) коэффициент снижения базисных затрат заработной платы на рубль продукции в плановом году; 3) норматив затрат заработной платы на рубль продукции в плановом году; 4) плановый фонд заработной платы.

После решения задач необходимо проанализировать полученные коэффициенты и сравнить их с аналогичными коэффициентами того и предприятия, на котором студент проходил практику

Задание 2.

Тема: Анализ базовых экономических показателей эффективности деятельности предприятия

На основе бухгалтерской отчетности выбранного вами предприятия рассчитайте приведенные в табл. 3 базовые показатели эффективности деятельности предприятия.

Таблица 3

Базовые показатели эффективности деятельности предприятия

Показатель	Способ расчета	Результаты расчета
Рентабельность продаж	Балансовая прибыль / Выручка от реализации	
Рентабельность активов	Балансовая прибыль / Стоимость активов	
Норма прибыли на собственный капитал	Балансовая прибыль / Собственные средства	
Эффективность (производительность) труда	Выручка от реализации/ Численность работающих	

Сравните полученные результаты расчета по своему предприятию с аналогичными показателями других предприятий, имеющихся у студентов группы.

В каких отраслях показатели эффективности деятельности предприятия наиболее высокие?

Отчего, по вашему мнению, в наибольшей мере зависит эффективность деятельности предприятия:

от его масштабов (малое, среднее, крупное);

от сферы деятельности (промышленность, строительство, торговля и др.);

от качества стратегического управления.

Определите предприятие лидера и обсудите итоги.

ПОДГОТОВКА К ТЕСТИРОВАНИЮ

Тесты – это вопросы или задания, предусматривающие конкретный, краткий, четкий ответна имеющиеся эталоны ответов. При самостоятельной подготовке к тестированию студенту необходимо:

1. готовясь к тестированию, проработать информационный материал по дисциплине; проконсультироваться с преподавателем по вопросу выбора учебной литературы;

2. четко выяснить все условия тестирования заранее. Студент должен знать, сколько тестов ему будет предложено, сколько времени отводится на тестирование, какова система оценки результатов и т. д.

3. приступая к работе с тестами, внимательно и до конца нужно прочитать вопрос и предлагаемые варианты ответов; выбрать правильные (их может быть несколько); на отдельном листке ответов вписать цифру вопроса и буквы, соответствующие правильным ответам;

- в процессе решения желательно применять несколько подходов в решении задания. Это позволяет максимально гибко оперировать методами решения, находя каждый раз оптимальный вариант;

- не нужно тратить слишком много времени на трудный вопрос, нужно переходить к другим тестовым заданиям; к трудному вопросу можно обратиться в конце;

- обязательно необходимо оставить время для проверки ответов, чтобы избежать механических ошибок.

Пример теста

1.Показатель производительности труда характеризует
А) степень использования основных фондов;
Б) степень использования трудовых ресурсов;
В) степень использования оборотных средств.
2. Кто утверждает величину нормы выработки?
А) местные органы власти;
Б) отраслевые институты;
В) администрация предприятия.
3. Число членов трудового коллектива определяется
А) объемом работ, который должен быть выполнен за определенный срок;
Б) руководством трудового коллектива;
В) органами власти.
4. Бригадная форма организации труда используется
А) когда необходима коллективная ответственность за результаты труда, упрощение учета и управления;
Б) по решению местных органов власти;
В) для создания новых рабочих мест.
5. Тарифная ставка каждого рабочего устанавливается
А) исходя из персонального разряда рабочего и утвержденной тарифной сетки;
Б) непосредственным руководителем;
В) директором предприятия.
6. Что такое тарифные коэффициенты?
А) отношение тарифной ставки данного разряда к тарифной ставке первого разряда;
Б) произвольные цифры без размерности;

В) отношение тарифной ставки данного разряда к тарифной ставке предыдущего разряда.
7. Специализация труда приводит к
А) росту производительности и качества труда;
Б) улучшению использования финансовых ресурсов;
В) улучшению управляемости коллектива.
8. Средний разряд работ в бригаде
А) никак не связан с квалификационным составом;
Б) должен быть ниже среднего разряда рабочих;
В) должен быть выше среднего разряда рабочих.
9. Трудоемкость – это
А) синоним производительности труда;
Б) общие трудозатраты за какой-то период времени;
В) обратная величина средней производительности труда.
10. Категория персонала определяется
А) уровнем образования;
Б) уровнем знаний;
В) выполняемыми функциями.
11. Коэффициент списочного состава
А) применяется для всех категорий работающих;
Б) дифференцирован по группам рабочих профессий;
В) применяется для всех рабочих один.
12. Хронометраж операций – это
А) замер всех без исключения операций в течение одной или нескольких смен работы;
Б) расчет норм выработки;
В) замер длительности отдельных повторяющихся операций с помощью секундомера.
13. Норма времени – это
А) нормативная длительность выполнения какой-либо операции;
Б) величина, обратная норме выработки;
В) задание по выпуску продукции рабочему в стоимостных единицах.
14. Технически обоснованная норма выработки – это норма
А) рассчитанная с помощью вычислительной техники;
Б) результат расчетов при фотографии рабочего дня;
В) установленная на основании изучения статистических данных.
15. Маршрутная фотография – это
А) способ наблюдений (замеров времени) путем перехода от одного рабочего места к другим;
Б) наблюдения за движущимися объектами;
В) перемещение наблюдателя по определенному маршруту.
16. Самофотография – это
А) объект наблюдения сам производит замер затрат времени;
Б) замеры времени, потраченного наблюдателем при выполнении своих функций;
В) замеры времени с использованием зеркала.
17. Норма выработки при увеличении числа операций, выполняемых рабочим
А) не изменяется;
Б) уменьшается;
В) увеличится.
18. Изменяются ли комплексные расценки при изменении соотношения отдельных видов операций, входящих в комплекс работ?
А) увеличиваются при увеличении среднего разряда работ;
Б) не меняется;
В) уменьшается при увеличении среднего разряда работ.
19. Размер премии, получаемой рабочим
А) не зависит от изменения показателей работы;

Б) увеличивается при улучшении показателей премирования;
В) уменьшается при улучшении показателей премирования.
20. Прямой сдельный заработок определяется
А) объемом выполненных работ и прямой сдельной расценкой;
Б) прямым сдельным заработком за предшествующий месяц;
В) средней зарплатой данной профессии в регионе.
21. Гарантийные доплаты – это
А) премии;
Б) доплаты за работы в ночное время;
В) доплаты до среднего заработка.
22. Бестарифная система оплаты труда может применяться при
А) наличии выпуска продукции, имеющей оптовые или расчетные цены;
Б) при отсутствии таких видов продукции и любых нормативов;
В) наличии выпуска продукции, имеющей весьма длительный срок создания.
23.Коэффициенты трудового участия устанавливаются
А) администрацией предприятия;
Б) коллективом структурного подразделения;
В) органами государственной власти.
24. Доплаты по районному коэффициенту производятся
А) от всего заработка;
Б) от части заработка;
В) до суммы, фиксированной в абсолютном значении.
25. Сумма коэффициентов трудового участия должна быть
А) равна количеству членов коллектива;
Б) любая;
В) равна удвоенному количеству членов коллектива.
26. При включении в состав бригады непосредственных руководителей расценка за единицу работ
А) уменьшается;
Б) не меняется;
В) увеличивается.
27. Кто принимает решение о применении той или иной системы оплаты труда?
А) трудовой коллектив;
Б) каждый работающий самостоятельно;
В) работодатель.
28. В каких случаях учитывается разряд рабочего?
А) при расчете расценки за выполнение работ;
Б) при расчете суммы зарплаты;
В) при расчете некоторых видов доплат.

ПОДГОТОВКА К ПРОМЕЖУТОЧНОЙ АТТЕСТАЦИИ

При подготовке к *зачету* по дисциплине «*Организация, нормирование и оплата труда*» обучающемуся рекомендуется:

1. повторить пройденный материал и ответить на вопросы, используя конспект и материалы лекций. Если по каким-либо вопросам у студента недостаточно информации в лекционных материалах, то необходимо получить информацию из раздаточных материалов и/или учебников (литературы), рекомендованных для изучения дисциплины «*Организация, нормирование и оплата труда*».

Целесообразно также дополнить конспект лекций наиболее существенными и важными тезисами для рассматриваемого вопроса;

2. при изучении основных и дополнительных источников информации в рамках выполнения заданий на *зачете* особое внимание необходимо уделять схемам, рисункам, графикам и другим иллюстрациям, так как подобные графические материалы, как правило, в наглядной форме отражают главное содержание изучаемого вопроса;

3. при изучении основных и дополнительных источников информации в рамках выполнения заданий на *зачете* (в случаях, когда отсутствует иллюстративный материал) особое внимание необходимо обращать на наличие в тексте словосочетаний вида «во-первых», «во-вторых» и т.д., а также дефисов и перечислений (цифровых или буквенных), так как эти признаки, как правило, позволяют структурировать ответ на предложенное задание.

Подобную текстовую структуризацию материала слушатель может трансформировать в рисунки, схемы и т. п. для более краткого, наглядного и удобного восприятия (иллюстрации целесообразно отразить в конспекте лекций – это позволит оперативно и быстро найти, в случае необходимости, соответствующую информацию);

4. следует также обращать внимание при изучении материала для подготовки к *зачету* на словосочетания вида «таким образом», «подводя итог сказанному» и т.п., так как это признаки выражения главных мыслей и выводов по изучаемому вопросу (пункту, разделу). В отдельных случаях выводы по теме (разделу, главе) позволяют полностью построить (восстановить, воссоздать) ответ на поставленный вопрос (задание), так как содержат в себе основные мысли и тезисы для ответа.

МИНОБРНАУКИ РОССИИ

ФГБОУ ВО «Уральский государственный горный университет»

УТВЕРЖДАЮ
Проректор по учебно-методическому комплексу _____ С.А. Упоров

МЕТОДИЧЕСКИЕ РЕКОМЕНДАЦИИ И ЗАДАНИЯ К КОНТРОЛЬНОЙ РАБОТЕ

Б1.В.08.05 ИССЛЕДОВАНИЕ РЫНКА МИНЕРАЛЬНОГО СЫРЬЯ И СТРАТЕГИЧЕСКИЙ МАРКЕТИНГ

Специальность
21.05.04 Горное дело

Профиль (направленность)
Менеджмент и экономика горнопромышленного производства

квалификация выпускника: **горный инженер (специалист)**

Автор: Жуков В.Г., доцент, к.э.н.

Одобрены на заседании кафедры	Рассмотрены методической комиссией
Экономики и менеджмента	Инженерно-экономического факультета
(название кафедры)	*(название факультета)*
Зав. кафедрой _____	Председатель _____
(подпись)	*(подпись)*
Мочалова Л.А.	Мочалова Л.А.
(Фамилия И.О.)	*(Фамилия И.О.)*
Протокол № 2 от 04.10.2023	Протокол № 2 от 20.10.2023
(Дата)	*(Дата)*

Екатеринбург

СОДЕРЖАНИЕ

ВВЕДЕНИЕ……3

ОРГАНИЗАЦИЯ ВЫПОЛНЕНИЯ КОНТРОЛЬНОЙ РАБОТЫ…… 3

СОДЕРЖАНИЕ И ПОРЯДОК ВЫПОЛНЕНЯ КОНТРОЛЬНОЙ РАБОТЫ……3

ТРЕБОВАНИЯ К ОФОРМЛЕНИЮ КОНТРОЛЬНОЙ РАБОТЫ…….……...….9

ПОРЯДОК ЗАЩИТЫ КОНТРОЛЬНОЙ РАБОТЫ…….……..9

МЕТОДИКА ОЦЕНКИ КОНТРОЛЬНОЙ РАБОТЫ…….11

КОМПЛЕКТ ВАРИАНТОВ КОНТРОЛЬНОЙ РАБОТЫ…….11

ПРИЛОЖЕНИЕ 1 ……...……. 80

ВВЕДЕНИЕ

Данные методические рекомендации необходимы для студентов специалитета по направлению подготовки 21.05.04 – «Горное дело» при организации самостоятельной работы по дисциплине «Исследование рынка минерального сырья и стратегический маркетинг» в рамках подготовки и защиты контрольной работы.

В методических рекомендациях содержатся особенности организации подготовки контрольной работы, содержание и порядок ее выполнения, комплект вариантов контрольных работ, требования к ее оформлению, а также порядок защиты и критерии оценки.

ОРГАНИЗАЦИЯ ВЫПОЛНЕНИЯ КОНТРОЛЬНОЙ РАБОТЫ

Выполнение контрольной работы в виде расчетной работы практикуется в учебном процессе в целях приобретения студентом необходимой профессиональной подготовки, развития умения и навыков самостоятельного научного поиска: изучения литературы по выбранной теме, анализа представленных материалов, обобщения материала, выделения главного, формулирования выводов, а также принятия нестандартного решения и аргументации собственной точки зрения.

Расчетная работа предполагает творческое осмысление полученного в результате полевого исследования рынка материала, сопоставление различных точек зрения по исследуемой проблеме, выработка собственного решения поставленной задачи и его аргументацию.

Тема контрольной работы – «Прогнозирование рыночной доли на конкурентном рынке». Студенту предоставляется индивидуальное задание в виде результатов анкетирования покупателей. Студенту необходимо обработать анкету, рассчитать необходимые показатели, сделать прогноз долей рынка, оформить и наглядно представить полученные результаты и сделать окончательные выводы.

СОДЕРЖАНИЕ И ПОРЯДОК ВЫПОЛНЕНИЯ КОНТРОЛЬНОЙ РАБОТЫ

ТЕОРЕТИЧЕСКИЕ ОСНОВЫ ВЫПОЛНЕНИЯ КОНТРОЛЬНОЙ РАБОТЫ

Выполнение данной контрольной работы относится к вопросу измерения поведенческой реакции покупателей и прогнозировании на этом основании долей рынка различных марок (производителей) в условиях конкурентного рынка.

Простейшей и самой прямой мерой поведенческой реакции являются данные о продажах товара или торговой марки, дополненные анализом доли рынка, удерживаемой в каждом охваченном сегменте. Объем продаж по фирме или торговой марке в физическом или стоимостном выражении – самые непосредственные меры поведенческой реакции рынка.

Однако анализ объемов продаж может и вводить в заблуждение, поскольку он не раскрывает, как обстоят дела у торговой марки относительно конкурирующих марок, действующих на том же базовом рынке. Рост продаж может быть обусловлен общим улучшением рыночной ситуации и не иметь никакой связи с эффективностью марки. Этот рост может даже маскировать ухудшение в позиционировании марки, например, когда ее рост был меньше, чем у ее соперников. Поэтому анализ продаж должен быть дополнен анализом долей рынка, лучше всего в натуральном выражении по каждому охваченному сегменту.

Расчет долей рынка предполагает, что фирма точно определила свой базовый рынок, т. е. множество товаров или марок, которые являются для нее конкурирующими. После того как базовый рынок определен, доля рынка для марки А рассчитывается по простой формуле:

D_A = количество проданных изделий марки А / общий объем продаж на базовом рынке.

Смысл изм5рения доли рынка состоит в том, чтобы исключить влияние внешних факторов, которые оказывают одинаковое влияние на все конкурирующие марки, и благодаря этому дать возможность более точно и правильно оценить конкурентную силу каждой из них.

Анализ и прогнозирование доли рынка основан на двух основных и принципиальных показателях, которые описывают конкурентную силу каждой марки – это уровень приверженности (лояльности) и уровень привлечения.

Уровень приверженности (α_A) – это процент покупателей, которые, приобретая марку А в предыдущий период (t), продолжают покупать ее в последующий (t+1).

Уровень привлечения ($\beta_{B\to A}$; $\beta_{C\to A}$ и т.д.**)** – это процент покупателей, которые, приобретая в предшествующий период (t) конкурирующую марку (B, C, D, и т.д.), затем (в последующем периоде, t+1) переключились на марку А.

Указанные доли (показатели), называемые вероятностями переключений, могут быть получены путем опроса или на основе данных от контролируемой выборки потребителей (потребительской панели). Эти вероятности переключений позволяют объяснять динамику долей рынка, описывать лежащую в их основе динамику

конкуренции и формулировать предсказания развития рынка в предположении, что выявленные вероятности переключений останутся неизменными в пределах разумного интервала планирования.

Если определить уровни приверженности и уровни привлечения для всех конкурирующих марок, то можно спрогнозировать долю рынка на следующий период по следующим формулам:

$$D_{A\ t+1} = \alpha_A \times D_{At} + \beta_{B\to A} \times D_{Bt} + \beta_{C\to A} \times D_{Ct}$$

$$D_{B\ t+1} = \alpha_B \times D_{Bt} + \beta_{A\to B} \times D_{At} + \beta_{C\to B} \times D_{Ct}$$

$$D_{C\ t+1} = \alpha_C \times D_{Ct} + \beta_{A\to C} \times D_{At} + \beta_{B\to C} \times D_{Bt}$$

Прогнозные доли рынка на следующий период (t+2) будут определяться следующим образом:

$$D_{A\ t+2} = \alpha_A \times D_{At+1} + \beta_{B\to A} \times D_{Bt+1} + \beta_{C\to A} \times D_{Ct+1}$$

$$D_{B\ t+2} = \alpha_B \times D_{Bt+1} + \beta_{A\to B} \times D_{At+1} + \beta_{C\to B} \times D_{Ct+1}$$

$$D_{C\ t+2} = \alpha_C \times D_{Ct+1} + \beta_{A\to C} \times D_{At+1} + \beta_{B\to C} \times D_{Bt+1}$$

Аналогичным образом могут быть рассчитаны прогнозные доли рынка на следующие периоды.

Типовое задание

На сегменте рынка конкурируют три фирмы – A, B ,C. Фирма А в мае провела обследование мнения покупателей по товарам, которые продают все три фирмы A,B,C (результаты в таблице). Вопросы и задания:

1. Рассчитать показатели приверженности (лояльности) и привлечения покупателей торговым маркам фирм A, B, C.
2. Рассчитать прогнозные доли рынка фирм A, B, C в июне, июле, августе и сентябре предполагая сохранение показателей приверженности и привлечения в будущем и при условии раздела рынка между этими тремя фирмами. Постройте график динамики долей рынка по маркам и проанализируйте складывающуюся тенденцию.

Результаты обработки анкет по движению потребительских симпатий

№ анкеты	Какой марки товар Вы купили сегодня ?	Какой марки товар Вы купили в прошлый раз ?	№ анкеты	Какой марки товар Вы купили сегодня ?	Какой марки товар Вы купили в прошлый раз ?
1	A	A	51	A	C
2	A	A	52	A	C
3	A	A	53	A	C
4	A	A	54	A	C
5	A	A	55	A	C
6	A	A	56	B	C

7	A	A	57	B	C
8	A	A	58	B	C
9	A	A	59	B	C
10	A	A	60	B	C
11	A	A	61	B	C
12	A	A	62	C	C
13	A	A	63	C	C
14	A	A	64	C	C
15	A	A	65	C	C
16	A	A	66	C	C
17	A	A	67	C	C
18	A	A	68	C	C
19	A	A	69	C	C
20	A	A	70	C	C
21	B	A	71	C	C
22	B	A	72	C	C
23	B	A	73	C	C
24	B	A	74	C	C
25	B	A	75	C	C
26	B	A	76	C	C
27	C	A	77	C	C
28	C	A	78	C	C
29	C	A	79	C	C
30	C	A	80	C	C
31	B	B	81	C	C
32	B	B	82	C	C
33	B	B	83	C	C
34	B	B	84	C	C
35	B	B	85	C	C
36	B	B	86	C	C
37	B	B	87	C	C
38	B	B	88	C	C
39	B	B	89	C	C
40	B	B	90	C	C
41	B	B	91	C	C
42	B	B	92	C	C
43	B	B	93	C	C
44	B	B	94	C	C
45	B	B	95	C	C
46	A	B	96	C	C
47	A	B	97	C	C
48	A	B	98	C	C
49	C	B	99	C	C
50	C	B	100	C	C

Решение:

Выполнение контрольной работы необходимо осуществлять в следующей последовательности:

1. Производим обработку анкет с целью:

   - выявления количества покупателей марок A, B, C в апреле месяце и расчет начальной доли рынка каждой марки в данный период;

   - определение количества покупателей, которые в мае месяце остались привержены (лояльны) каждой марке;

   - определение количества покупателей, которые с апреля переключились на другие марки в мае.

   Для данного варианта задания обработка анкет дает следующие результаты:

Количество покупателей в апреле		
A	B	C
30	20	50

Количество покупателей, которые в мае остались верны своей марке			Количество покупателей, перешедших от одной марки в апреле к другой – в мае					
A	B	C	от B к A	от C к A	от A к B	от C к B	от A к C	от B к C
20	15	39	3	5	6	6	4	2

   Так как общее количество опрашиваемых составляет 100 человек, можно рассчитать начальные доли рынка для марок в апреле:

$$D_{A\,t} = 30 /100 = 0,3 = 30\ \%$$
$$D_{B\,t} = 20 / 100 = 0,2 = 20\ \%$$
$$D_{C\,t} = 50 / 100 = 0,5 = 50\ \%$$

2. Производим расчет уровня приверженности и по два уровня привлечения для каждой марки:

$$\alpha_A = 20 / 30 = 0,6667$$
$$\alpha_B = 15 / 20 = 0,75$$
$$\alpha_C = 39 / 50 = 0,78$$
$$\beta_{B\to A} = 3 / 20 = 0,15$$
$$\beta_{C\to A} = 5 / 50 = 0,10$$
$$\beta_{A\to B} = 6 / 30 = 0,20$$
$$\beta_{C\to B} = 6 / 50 = 0,12$$
$$\beta_{A\to C} = 4 / 30 = 0,1333$$
$$\beta_{B\to C} = 2 / 20 = 0,10$$

3. На основе рассчитанных уровней приверженности и привлечения и отталкиваясь от долей рынка марок в апреле, определяем расчетные доли рынка в мае.

$$D_{A\,t+1} = 0,6667\times30 + 0,15\times20 + 0,1\times50 = 20,0 + 3,0 + 5,0 = 28,0\ \%$$
$$D_{B\,t+1} = 0,75\times20 + 0,20\times30 + 0,12\times50 = 15,0 + 6,0 + 6,0 = 27,0\ \%$$

$$D_{C\ t+1} = 0{,}78 \times 50 + 0{,}1333 \times 30 + 0{,}10 \times 20 = 39{,}0 + 4{,}0 + 2{,}0 = 47{,}0\ \%$$

Сумма рассчитанных долей рынка составила 100%, что свидетельствует о правильности расчетов. Кроме того, для проверки, можно сопоставить рассчитанные доли рынка в мае с анкетными данными за май.

4. Далее, аналогичным образом необходимо рассчитать прогнозные доли рынка на июнь, июль, август и сентябрь. Для снижения ошибки расчетов следует на каждом временном шаге округлять данные таким образом, чтобы сумма долей составляла 100 %.
5. Полученные результаты необходимо свести в таблицу следующего виды:

Марки	Доли рынка в периоды, %					
	T (апрель)	t+1 (май)	t+2 (июнь)	t+3 (июль)	t+4 (август)	t+5 (сентябрь)
A	30	28	27,2	27	27	27
B	20	27	31,3	33,9	35,5	36,5
C	50	45	41,5	39,1	37,5	36,5
Весь рынок	**100**	**100**	**100**	**100**	**100**	**100**

6. Для наглядности представления прогнозной динамики долей рынка, полученные в результате расчетов данные необходимо вынести на график:

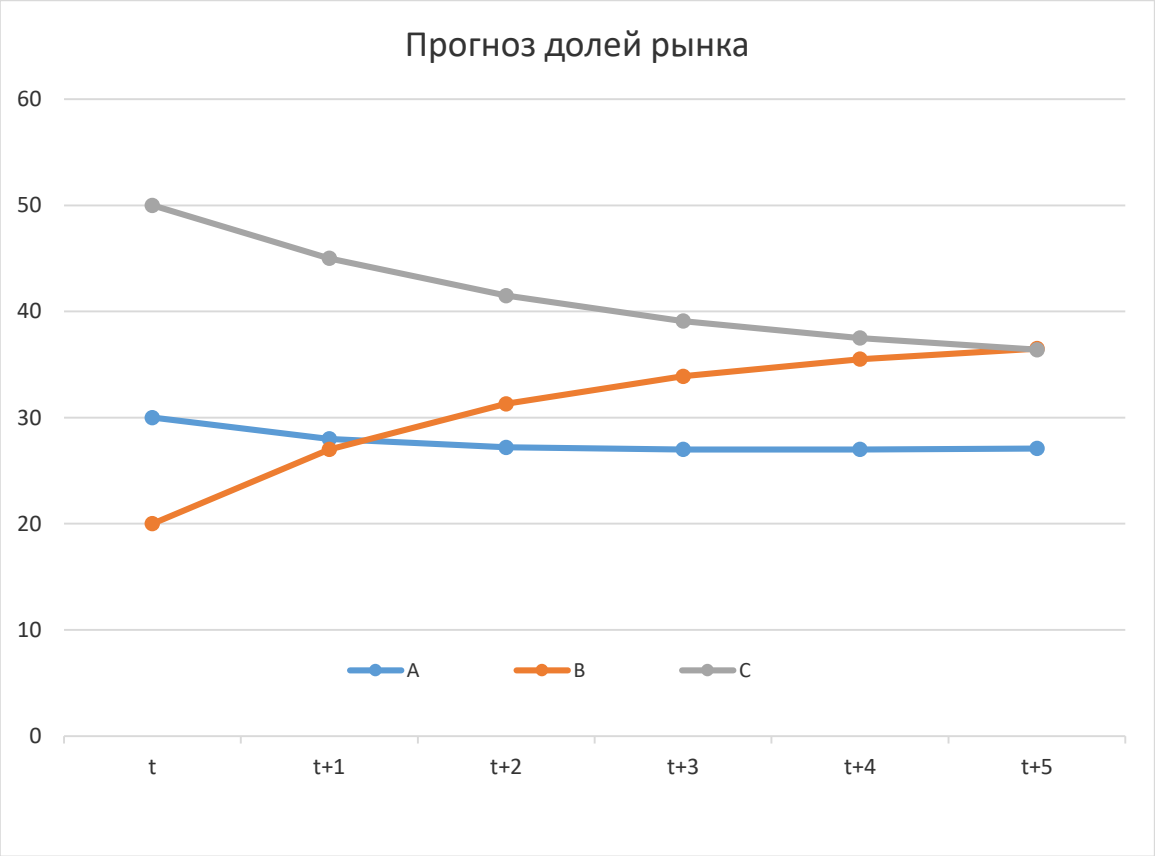

7. Далее, на основании рассчитанных данных и графического изображения динамики долей рынка, необходимо сформулировать выводы по прогнозу возможного изменения ситуации на рынке.

По результатам выполнения данного задания можно сформулировать выводы следующим образом.

По состоянию на май месяц лидером рынка являлась марка (фирма) С, имеющая 50 % доли рынка. Аутсайдером была марка В с долей рынка в 20 %. Марка А занимала промежуточное положение, имея 30 % доли рынка.

На основании изучения покупательских предпочтений можно спрогнозировать существенное изменение ситуации на рынке.

Марка С может потерять свои лидерские позиции, и ее доля снизится до 36,6 %. Напротив, доля марки В будет существенно расти и к сентябрю месяцу она может сравняться с долей марки С и также составить 36,5 %. Доля марки А по прогнозу будет незначительно снижаться, и она станет аутсайдером рынка с 27 % доли рынка.

Так как исследование проводила фирма марки А, то ей нужно учесть возможные негативные для нее тенденции развития событий и срочно предпринять определенные усилия для поддержки своей марки.

ТРЕБОВАНИЯ К ОФОРМЛЕНИЮ КОНТРОЛЬНОЙ РАБОТЫ

Текст контрольной работы должен быть подготовлен в печатном виде. Текст работы оформляется на листах формата А4, на одной стороне листа, с полями: левое – 25 мм, верхнее – 20 мм, правое – 15 мм и нижнее – 25 мм. При компьютерном наборе шрифт должен быть таким: тип шрифта Times New Roman, кегль 14, междустрочный интервал 1,5.

Рекомендуемый объем работы – до 10 страниц. Титульный лист работы оформляется студентом по образцу, данному в приложении 1.

Все страницы работы должны быть пронумерованы. Номер страницы ставится снизу страницы, по центру. Первой страницей является титульный лист, но на ней номер страницы не ставится.

Необходимо подробно представить и детально описать все выполненные расчеты. В конце работы в обязательном порядке должны быть представлены окончательные выводы.

ПОРЯДОК ЗАЩИТЫ КОНТРОЛЬНОЙ РАБОТЫ

1. Краткое сообщение, характеризующее цель и задачи работы, ее актуальность, полученные результаты, вывод и предложения.
2. Ответы студента на вопросы преподавателя.
3. Отзыв руководителя-консультанта о ходе выполнения работы.

Советы студенту:

- Готовясь к защите работы, вы должны вспомнить материал максимально подробно, и это должно найти отражение в схеме вашего ответа. Но тут же необходимо выделить главное, что наиболее важно для понимания материала в целом.
- Вступление должно быть очень кратким – 1-2 фразы (если вы хотите подчеркнуть при этом важность и сложность данного вопроса, то не говорите, что он сложен и важен, а покажите его сложность и важность).
- Целесообразнее вначале показать свою схему раскрытия вопроса, а уж потом ее детализировать.
- Рассказывать будет легче, если вы представите себе, что объясняете материал очень способному и хорошо подготовленному человеку, который не знает именно этой темы, и что при этом вам обязательно нужно доказать важность данного раздела и заинтересовать в его освоении.
- Строго следите за точностью своих выражений и правильностью употребления терминов.
- Не пытайтесь рассказать побольше за счет ускорения темпа, но и не мямлите.
- Не демонстрируйте излишнего волнения и не напрашивайтесь на сочувствие.
- Будьте особенно внимательны ко всем вопросам преподавателя, к малейшим его замечаниям. И уж ни в коем случае его не перебивайте!
- Будьте доброжелательны и тактичны, даже если к ответу вы не готовы (это вина не преподавателя, а ваша).

МЕТОДИКА ОЦЕНКИ КОНТРОЛЬНОЙ РАБОТЫ

Критерии оценивания выполнения контрольной работы	*Количество баллов*
правильность выполнения задания	0-8
самостоятельность выполнения задания	0-1
аргументированность изложения решения и сформулированных выводов	0-1
Итого	0-10

КОМПЛЕКТ ВАРИАНТОВ КОНТРОЛЬНОЙ РАБОТЫ

Задание № 1

На сегменте рынка конкурируют три фирмы – А, В ,С. Фирма А в мае провела обследование мнения покупателей по товарам, которые продают все три фирмы А,В,С (результаты в таблице). Вопросы и задания:

1. Рассчитать показатели приверженности (лояльности) и привлечения покупателей торговым маркам фирм А, В, С.
2. Рассчитать прогнозные доли рынка фирм А, В, С в июне, июле, августе и сентябре предполагая сохранение показателей приверженности и привлечения в будущем и при условии раздела рынка между этими тремя фирмами. Проанализируйте складывающуюся тенденцию.

Результаты обработки анкет по движению потребительских симпатий

№ анкеты	Какой марки товар Вы купили сегодня ?	Какой марки товар Вы купили в прошлый раз ?	№ анкеты	Какой марки товар Вы купили сегодня ?	Какой марки товар Вы купили в прошлый раз ?
1	A	A	51	A	C
2	A	A	52	A	C
3	A	A	53	A	C
4	A	A	54	A	C
5	A	A	55	A	C
6	A	A	56	B	C
7	A	A	57	B	C
8	A	A	58	B	C
9	A	A	59	B	C
10	A	A	60	B	C
1	A	A	61	B	C
12	A	A	62	C	C
13	A	A	63	C	C
14	A	A	64	C	C
15	A	A	65	C	C
16	A	A	66	C	C
17	A	A	67	C	C
18	A	A	68	C	C
19	A	A	69	C	C
20	A	A	70	C	C
21	B	A	71	C	C
22	B	A	72	C	C
23	B	A	73	C	C
24	B	A	74	C	C
25	B	A	75	C	C

26	B	A	76	C	C
27	C	A	77	C	C
28	C	A	78	C	C
29	C	A	79	C	C
30	C	A	80	C	C
31	B	B	81	C	C
32	B	B	82	C	C
33	B	B	83	C	C
34	B	B	84	C	C
35	B	B	85	C	C
36	B	B	86	C	C
37	B	B	87	C	C
38	B	B	88	C	C
39	B	B	89	C	C
40	B	B	90	C	C
41	B	B	91	C	C
42	B	B	92	C	C
43	B	B	93	C	C
44	B	B	94	C	C
45	B	B	95	C	C
46	A	B	96	C	C
47	A	B	97	C	C
48	A	B	98	C	C
49	C	B	99	C	C
50	C	B	100	C	C

Задание № 2

На сегменте рынка конкурируют три фирмы – А, В ,С. Фирма А в мае провела обследование мнения покупателей по товарам, которые продают все три фирмы А,В,С (результаты в таблице). Вопросы и задания:

1. Рассчитать показатели приверженности (лояльности) и привлечения покупателей торговым маркам фирм А, В, С.
2. Рассчитать прогнозные доли рынка фирм А, В, С в июне, июле, августе и сентябре предполагая сохранение показателей приверженности и привлечения в будущем и при условии раздела рынка между этими тремя фирмами. Проанализируйте складывающуюся тенденцию.

Результаты обработки анкет по движению потребительских симпатий

№ анкеты	Какой марки товар Вы купили сегодня ?	Какой марки товар Вы купили в прошлый раз ?	№ анкеты	Какой марки товар Вы купили сегодня ?	Какой марки товар Вы купили в прошлый раз ?
1	A	C	51	A	A
2	A	C	52	A	A
3	A	C	53	A	A
4	A	C	54	A	A
5	A	C	55	A	A
6	B	C	56	A	A
7	B	C	57	A	A
8	B	C	58	A	A
9	B	C	59	A	A
10	B	C	60	A	A
1	B	C	61	A	A
12	C	C	62	A	A
13	C	C	63	A	A
14	C	C	64	A	A
15	C	C	65	A	A
16	C	C	66	A	A
17	C	C	67	A	A

18	C	C	68	A	A
19	C	C	69	A	A
20	C	C	70	A	A
21	C	C	71	B	A
22	C	C	72	B	A
23	C	C	73	B	A
24	C	C	74	B	A
25	C	C	75	B	A
26	C	C	76	B	A
27	C	C	77	C	A
28	C	C	78	C	A
29	C	C	79	C	A
30	C	C	80	C	A
31	C	C	81	B	B
32	C	C	82	B	B
33	C	C	83	B	B
34	C	C	84	B	B
35	C	C	85	B	B
36	C	C	86	B	B
37	C	C	87	B	B
38	C	C	88	B	B
39	C	C	89	B	B
40	C	C	90	B	B
41	C	C	91	B	B
42	C	C	92	B	B
43	C	C	93	B	B
44	C	C	94	B	B
45	C	C	95	B	B
46	C	C	96	A	B
47	C	C	97	A	B
48	C	C	98	A	B
49	C	C	99	C	B
50	C	C	100	C	B

Задание № 3

На сегменте рынка конкурируют три фирмы – A, B ,C. Фирма A в мае провела обследование мнения покупателей по товарам, которые продают все три фирмы A,B,C (результаты в таблице). Вопросы и задания:

1. Рассчитать показатели приверженности (лояльности) и привлечения покупателей торговым маркам фирм A, B, C.
2. Рассчитать прогнозные доли рынка фирм A, B, C в июне, июле, августе и сентябре предполагая сохранение показателей приверженности и привлечения в будущем и при условии раздела рынка между этими тремя фирмами. Проанализируйте складывающуюся тенденцию.

Результаты обработки анкет по движению потребительских симпатий

№ анкеты	Какой марки товар Вы купили сегодня ?	Какой марки товар Вы купили в прошлый раз ?	№ анкеты	Какой марки товар Вы купили сегодня ?	Какой марки товар Вы купили в прошлый раз ?
1	A	C	51	C	C
2	A	C	52	C	C
3	A	C	53	C	C
4	A	C	54	C	C
5	A	C	55	C	C
6	B	C	56	C	C
7	B	C	57	C	C
8	B	C	58	C	C
9	B	C	59	C	C

10	B	C	60	C	C
1	B	C	61	C	C
12	C	C	62	C	C
13	C	C	63	C	C
14	C	C	64	C	C
15	C	C	65	C	C
16	A	A	66	A	A
17	A	A	67	A	A
18	A	A	68	A	A
19	A	A	69	A	A
20	A	A	70	A	A
21	A	A	71	B	A
22	A	A	72	B	A
23	A	A	73	B	A
24	A	A	74	B	A
25	A	A	75	B	A
26	A	A	76	B	A
27	A	A	77	C	A
28	A	A	78	C	A
29	A	A	79	C	A
30	A	A	80	C	A
31	C	C	81	B	B
32	C	C	82	B	B
33	C	C	83	B	B
34	C	C	84	B	B
35	C	C	85	B	B
36	C	C	86	B	B
37	C	C	87	B	B
38	C	C	88	B	B
39	C	C	89	B	B
40	C	C	90	B	B
41	C	C	91	B	B
42	C	C	92	B	B
43	C	C	93	B	B
44	C	C	94	B	B
45	C	C	95	B	B
46	C	C	96	A	B
47	C	C	97	A	B
48	C	C	98	A	B
49	C	C	99	C	B
50	C	C	100	C	B

Задание № 4

На сегменте рынка конкурируют три фирмы – А, В ,С. Фирма А в мае провела обследование мнения покупателей по товарам, которые продают все три фирмы А,В,С (результаты в таблице). Вопросы и задания:

1. Рассчитать показатели приверженности (лояльности) и привлечения покупателей торговым маркам фирм А, В, С.
2. Рассчитать прогнозные доли рынка фирм А, В, С в июне, июле, августе и сентябре предполагая сохранение показателей приверженности и привлечения в будущем и при условии раздела рынка между этими тремя фирмами. Проанализируйте складывающуюся тенденцию.

Результаты обработки анкет по движению потребительских симпатий

№ анкеты	Какой марки товар Вы купили сегодня ?	Какой марки товар Вы купили в прошлый раз ?	№ анкеты	Какой марки товар Вы купили сегодня ?	Какой марки товар Вы купили в прошлый раз ?
1	C	C	51	A	C

2	C	C	52	A	C
3	C	C	53	A	C
4	C	C	54	A	C
5	C	C	55	A	C
6	C	C	56	B	C
7	C	C	57	B	C
8	C	C	58	B	C
9	C	C	59	B	C
10	C	C	60	B	C
1	C	C	61	B	C
12	C	C	62	C	C
13	C	C	63	C	C
14	C	C	64	C	C
15	C	C	65	C	C
16	A	A	66	A	A
17	A	A	67	A	A
18	A	A	68	A	A
19	A	A	69	A	A
20	A	A	70	A	A
21	B	A	71	A	A
22	B	A	72	A	A
23	B	A	73	A	A
24	B	A	74	A	A
25	B	A	75	A	A
26	B	A	76	A	A
27	C	A	77	A	A
28	C	A	78	A	A
29	C	A	79	A	A
30	C	A	80	A	A
31	B	B	81	C	C
32	B	B	82	C	C
33	B	B	83	C	C
34	B	B	84	C	C
35	B	B	85	C	C
36	B	B	86	C	C
37	B	B	87	C	C
38	B	B	88	C	C
39	B	B	89	C	C
40	B	B	90	C	C
41	B	B	91	C	C
42	B	B	92	C	C
43	B	B	93	C	C
44	B	B	94	C	C
45	B	B	95	C	C
46	A	B	96	C	C
47	A	B	97	C	C
48	A	B	98	C	C
49	C	B	99	C	C
50	C	B	100	C	C

Задание № 5

На сегменте рынка конкурируют три фирмы – А, В ,С. Фирма А в мае провела обследование мнения покупателей по товарам, которые продают все три фирмы А,В,С (результаты в таблице). Вопросы и задания:

1. Рассчитать показатели приверженности (лояльности) и привлечения покупателей торговым маркам фирм А, В, С.

2. Рассчитать прогнозные доли рынка фирм А, В, С в июне, июле, августе и сентябре предполагая сохранение показателей приверженности и привлечения в будущем и при

условии раздела рынка между этими тремя фирмами. Проанализируйте складывающуюся тенденцию.

Результаты обработки анкет по движению потребительских симпатий

№ анкеты	Какой марки товар Вы купили сегодня ?	Какой марки товар Вы купили в прошлый раз ?	№ анкеты	Какой марки товар Вы купили сегодня ?	Какой марки товар Вы купили в прошлый раз ?
1	B	A	51	C	C
2	B	A	52	C	C
3	B	A	53	C	C
4	B	A	54	C	C
5	B	A	55	C	C
6	B	A	56	C	C
7	C	A	57	C	C
8	C	A	58	C	C
9	C	A	59	C	C
10	C	A	60	C	C
1	B	B	61	C	C
12	B	B	62	C	C
13	B	B	63	C	C
14	B	B	64	C	C
15	B	B	65	C	C
16	B	B	66	C	C
17	B	B	67	C	C
18	B	B	68	C	C
19	B	B	69	C	C
20	B	B	70	C	C
21	B	B	71	A	C
22	B	B	72	A	C
23	B	B	73	A	C
24	B	B	74	A	C
25	B	B	75	A	C
26	A	B	76	B	C
27	A	B	77	B	C
28	A	B	78	B	C
29	C	B	79	B	C
30	C	B	80	B	C
31	C	C	81	B	C
32	C	C	82	C	C
33	C	C	83	C	C
34	C	C	84	C	C
35	C	C	85	C	C
36	C	C	86	A	A
37	C	C	87	A	A
38	C	C	88	A	A
39	C	C	89	A	A
40	C	C	90	A	A
41	C	C	91	A	A
42	C	C	92	A	A
43	C	C	93	A	A
44	C	C	94	A	A
45	C	C	95	A	A
46	A	A	96	A	A
47	A	A	97	A	A
48	A	A	98	A	A
49	A	A	99	A	A
50	A	A	100	A	A

Задание № 6

На сегменте рынка конкурируют три фирмы – А, В ,С. Фирма А в мае провела обследование мнения покупателей по товарам, которые продают все три фирмы А,В,С (результаты в таблице). Вопросы и задания:

1. Рассчитать показатели приверженности (лояльности) и привлечения покупателей торговым маркам фирм А, В, С.

2. Рассчитать прогнозные доли рынка фирм А, В, С в июне, июле, августе и сентябре предполагая сохранение показателей приверженности и привлечения в будущем и при условии раздела рынка между этими тремя фирмами. Проанализируйте складывающуюся тенденцию.

Результаты обработки анкет по движению потребительских симпатий

№ анкеты	Какой марки товар Вы купили сегодня ?	Какой марки товар Вы купили в прошлый раз ?	№ анкеты	Какой марки товар Вы купили сегодня ?	Какой марки товар Вы купили в прошлый раз ?
1	B	A	51	A	B
2	B	A	52	A	B
3	B	A	53	A	B
4	B	A	54	A	B
5	B	A	55	A	B
6	B	A	56	A	B
7	B	A	57	A	B
8	B	A	58	A	B
9	C	A	59	A	B
10	C	A	60	A	B
1	C	A	61	B	B
12	C	A	62	B	B
13	A	A	63	B	B
14	A	A	64	B	B
15	A	A	65	B	B
16	A	A	66	B	B
17	A	A	67	B	B
18	A	A	68	B	B
19	A	A	69	B	B
20	A	A	70	B	B
21	A	A	71	B	B
22	A	A	72	B	B
23	A	A	73	B	B
24	A	A	74	B	B
25	A	A	75	B	B
26	A	A	76	B	B
27	A	A	77	B	B
28	A	A	78	B	B
29	A	A	79	B	B
30	A	A	80	B	B
31	A	A	81	B	C
32	A	A	82	B	C
33	A	A	83	A	C
34	A	A	84	A	C
35	A	A	85	C	C
36	A	A	86	C	C
37	A	A	87	C	C
38	A	A	88	C	C
39	A	A	89	C	C
40	A	A	90	C	C
41	C	B	91	C	C
42	C	B	92	C	C
43	C	B	93	C	C
44	C	B	94	C	C
45	C	B	95	C	C

46	C	B	96	C	C
47	C	B	97	C	C
48	C	B	98	C	C
49	A	B	99	C	C
50	A	B	100	C	C

Задание № 7

На сегменте рынка конкурируют три фирмы – А, В ,С. Фирма А в мае провела обследование мнения покупателей по товарам, которые продают все три фирмы А,В,С (результаты в таблице). Вопросы и задания:

1. Рассчитать показатели приверженности (лояльности) и привлечения покупателей торговым маркам фирм А, В, С.
2. Рассчитать прогнозные доли рынка фирм А, В, С в июне, июле, августе и сентябре предполагая сохранение показателей приверженности и привлечения в будущем и при условии раздела рынка между этими тремя фирмами. Проанализируйте складывающуюся тенденцию.

Результаты обработки анкет по движению потребительских симпатий

№ анкеты	Какой марки товар Вы купили сегодня ?	Какой марки товар Вы купили в прошлый раз ?	№ анкеты	Какой марки товар Вы купили сегодня ?	Какой марки товар Вы купили в прошлый раз ?
1	A	B	51	B	A
2	A	B	52	B	A
3	A	B	53	B	A
4	A	B	54	B	A
5	A	B	55	B	A
6	A	B	56	B	A
7	A	B	57	B	A
8	A	B	58	B	A
9	A	B	59	C	A
10	A	B	60	C	A
1	B	B	61	C	A
12	B	B	62	C	A
13	B	B	63	A	A
14	B	B	64	A	A
15	B	B	65	A	A
16	B	B	66	A	A
17	B	B	67	A	A
18	B	B	68	A	A
19	B	B	69	A	A
20	B	B	70	A	A
21	B	B	71	A	A
22	B	B	72	A	A
23	B	B	73	A	A
24	B	B	74	A	A
25	B	B	75	A	A
26	B	B	76	A	A
27	B	B	77	A	A
28	B	B	78	A	A
29	B	B	79	A	A
30	B	B	80	A	A
31	B	C	81	A	A
32	B	C	82	A	A
33	A	C	83	A	A
34	A	C	84	A	A
35	C	C	85	A	A
36	C	C	86	A	A
37	C	C	87	A	A

38	C	C	88	A	A
39	C	C	89	A	A
40	C	C	90	A	A
41	C	C	91	C	B
42	C	C	92	C	B
43	C	C	93	C	B
44	C	C	94	C	B
45	C	C	95	C	B
46	C	C	96	C	B
47	C	C	97	C	B
48	C	C	98	C	B
49	C	C	99	A	B
50	C	C	100	A	B

Задание № 8

На сегменте рынка конкурируют три фирмы – A, B ,C. Фирма A в мае провела обследование мнения покупателей по товарам, которые продают все три фирмы A,B,C (результаты в таблице). Вопросы и задания:

1. Рассчитать показатели приверженности (лояльности) и привлечения покупателей торговым маркам фирм A, B, C.
2. Рассчитать прогнозные доли рынка фирм A, B, C в июне, июле, августе и сентябре предполагая сохранение показателей приверженности и привлечения в будущем и при условии раздела рынка между этими тремя фирмами. Проанализируйте складывающуюся тенденцию.

Результаты обработки анкет по движению потребительских симпатий

№ анкеты	Какой марки товар Вы купили сегодня ?	Какой марки товар Вы купили в прошлый раз ?	№ анкеты	Какой марки товар Вы купили сегодня ?	Какой марки товар Вы купили в прошлый раз ?
1	A	A	51	B	C
2	A	A	52	B	C
3	A	A	53	A	C
4	A	A	54	A	C
5	A	A	55	C	C
6	A	A	56	C	C
7	A	A	57	C	C
8	A	A	58	C	C
9	A	A	59	C	C
10	A	A	60	C	C
1	C	B	61	C	C
12	C	B	62	C	C
13	C	B	63	C	C
14	C	B	64	C	C
15	C	B	65	C	C
16	C	B	66	C	C
17	C	B	67	C	C
18	C	B	68	C	C
19	A	B	69	C	C
20	A	B	70	C	C
21	B	A	71	A	B
22	B	A	72	A	B
23	B	A	73	A	B
24	B	A	74	A	B
25	B	A	75	A	B
26	B	A	76	A	B
27	B	A	77	A	B
28	B	A	78	A	B
29	C	A	79	A	B

30	C	A	80	A	B
31	C	A	81	B	B
32	C	A	82	B	B
33	A	A	83	B	B
34	A	A	84	B	B
35	A	A	85	B	B
36	A	A	86	B	B
37	A	A	87	B	B
38	A	A	88	B	B
39	A	A	89	B	B
40	A	A	90	B	B
41	A	A	91	B	B
42	A	A	92	B	B
43	A	A	93	B	B
44	A	A	94	B	B
45	A	A	95	B	B
46	A	A	96	B	B
47	A	A	97	B	B
48	A	A	98	B	B
49	A	A	99	B	B
50	A	A	100	B	B

Задание № 9

На сегменте рынка конкурируют три фирмы – А, В ,С. Фирма А в мае провела обследование мнения покупателей по товарам, которые продают все три фирмы А,В,С (результаты в таблице). Вопросы и задания:

1. Рассчитать показатели приверженности (лояльности) и привлечения покупателей торговым маркам фирм А, В, С.
2. Рассчитать прогнозные доли рынка фирм А, В, С в июне, июле, августе и сентябре предполагая сохранение показателей приверженности и привлечения в будущем и при условии раздела рынка между этими тремя фирмами. Проанализируйте складывающуюся тенденцию.

Результаты обработки анкет по движению потребительских симпатий

№ анкеты	Какой марки товар Вы купили сегодня ?	Какой марки товар Вы купили в прошлый раз ?	№ анкеты	Какой марки товар Вы купили сегодня ?	Какой марки товар Вы купили в прошлый раз ?
1	A	B	51	B	A
2	A	B	52	B	A
3	A	B	53	B	A
4	A	B	54	B	A
5	A	B	55	B	A
6	A	B	56	B	A
7	A	B	57	B	A
8	A	B	58	B	A
9	A	B	59	C	A
10	A	B	60	C	A
1	B	B	61	C	A
12	B	B	62	C	A
13	B	B	63	A	A
14	B	B	64	A	A
15	B	B	65	A	A
16	B	B	66	A	A
17	B	B	67	A	A
18	B	B	68	A	A
19	B	B	69	A	A
20	B	B	70	A	A
21	B	B	71	A	A

22	B	B	72	A	A
23	B	B	73	A	A
24	B	B	74	A	A
25	B	B	75	A	A
26	B	B	76	A	A
27	B	B	77	A	A
28	B	B	78	A	A
29	B	B	79	A	A
30	B	B	80	A	A
31	B	C	81	A	A
32	B	C	82	A	A
33	A	C	83	A	A
34	A	C	84	A	A
35	C	C	85	A	A
36	C	C	86	A	A
37	C	C	87	A	A
38	C	C	88	A	A
39	C	C	89	A	A
40	C	C	90	A	A
41	C	C	91	C	B
42	C	C	92	C	B
43	C	C	93	C	B
44	C	C	94	C	B
45	C	C	95	C	B
46	C	C	96	C	B
47	C	C	97	C	B
48	C	C	98	C	B
49	C	C	99	A	B
50	C	C	100	A	B

Задание № 10

На сегменте рынка конкурируют три фирмы – А, В ,С. Фирма А в мае провела обследование мнения покупателей по товарам, которые продают все три фирмы А,В,С (результаты в таблице). Вопросы и задания:

1. Рассчитать показатели приверженности (лояльности) и привлечения покупателей торговым маркам фирм А, В, С.
2. Рассчитать прогнозные доли рынка фирм А, В, С в июне, июле, августе и сентябре предполагая сохранение показателей приверженности и привлечения в будущем и при условии раздела рынка между этими тремя фирмами. Проанализируйте складывающуюся тенденцию.

Результаты обработки анкет по движению потребительских симпатий

№ анкеты	Какой марки товар Вы купили сегодня ?	Какой марки товар Вы купили в прошлый раз ?	№ анкеты	Какой марки товар Вы купили сегодня ?	Какой марки товар Вы купили в прошлый раз ?
1	B	A	51	A	B
2	B	A	52	A	B
3	B	A	53	A	B
4	B	A	54	A	B
5	B	A	55	A	B
6	B	A	56	A	B
7	B	A	57	A	B
8	B	A	58	A	B
9	C	A	59	A	B
10	C	A	60	A	B
1	C	A	61	B	B
12	C	A	62	B	B
13	A	A	63	B	B

14	A	A	64	B	B
15	A	A	65	B	B
16	A	A	66	B	B
17	A	A	67	B	B
18	A	A	68	B	B
19	A	A	69	B	B
20	A	A	70	B	B
21	A	A	71	B	B
22	A	A	72	B	B
23	A	A	73	B	B
24	A	A	74	B	B
25	A	A	75	B	B
26	A	A	76	B	B
27	A	A	77	B	B
28	A	A	78	B	B
29	A	A	79	B	B
30	A	A	80	B	B
31	A	A	81	B	C
32	A	A	82	B	C
33	A	A	83	A	C
34	A	A	84	A	C
35	A	A	85	C	C
36	A	A	86	C	C
37	A	A	87	C	C
38	A	A	88	C	C
39	A	A	89	C	C
40	A	A	90	C	C
41	C	B	91	C	C
42	C	B	92	C	C
43	C	B	93	C	C
44	C	B	94	C	C
45	C	B	95	C	C
46	C	B	96	C	C
47	C	B	97	C	C
48	C	B	98	C	C
49	A	B	99	C	C
50	A	B	100	C	C

Задание № 11

На сегменте рынка конкурируют три фирмы – A, B ,C. Фирма A в мае провела обследование мнения покупателей по товарам, которые продают все три фирмы A,B,C (результаты в таблице). Вопросы и задания:

1. Рассчитать показатели приверженности (лояльности) и привлечения покупателей торговым маркам фирм A, B, C.
2. Рассчитать прогнозные доли рынка фирм A, B, C в июне, июле, августе и сентябре предполагая сохранение показателей приверженности и привлечения в будущем и при условии раздела рынка между этими тремя фирмами. Проанализируйте складывающуюся тенденцию.

Результаты обработки анкет по движению потребительских симпатий

№ анкеты	Какой марки товар Вы купили сегодня ?	Какой марки товар Вы купили в прошлый раз ?	№ анкеты	Какой марки товар Вы купили сегодня ?	Какой марки товар Вы купили в прошлый раз ?
1	C	A	51	C	C
2	C	A	52	C	C
3	C	A	53	C	C
4	C	A	54	C	C
5	B	A	55	C	C

6	B	A	56	C	C
7	B	A	57	C	C
8	B	A	58	C	C
9	B	A	59	C	C
10	B	A	60	C	C
1	B	A	61	A	B
12	B	A	62	A	B
13	A	A	63	A	B
14	A	A	64	A	B
15	A	A	65	A	B
16	A	A	66	A	B
17	A	A	67	A	B
18	A	A	68	A	B
19	A	A	69	A	B
20	A	A	70	A	B
21	A	A	71	A	B
22	A	A	72	A	B
23	A	A	73	C	B
24	A	A	74	C	B
25	A	A	75	C	B
26	A	A	76	C	B
27	A	A	77	C	B
28	A	A	78	C	B
29	A	A	79	C	B
30	A	A	80	C	B
31	A	A	81	B	B
32	A	A	82	B	B
33	A	A	83	B	B
34	A	A	84	B	B
35	A	A	85	B	B
36	A	A	86	B	B
37	A	A	87	B	B
38	A	A	88	B	B
39	A	A	89	B	B
40	A	A	90	B	B
41	A	A	91	B	B
42	A	A	92	B	B
43	A	A	93	B	B
44	A	A	94	B	B
45	A	A	95	B	B
46	A	C	96	B	B
47	A	C	97	B	B
48	B	C	98	B	B
49	B	C	99	B	B
50	C	C	100	B	B

Задание № 12

На сегменте рынка конкурируют три фирмы – А, В ,С. Фирма А в мае провела обследование мнения покупателей по товарам, которые продают все три фирмы А,В,С (результаты в таблице). Вопросы и задания:

1. Рассчитать показатели приверженности (лояльности) и привлечения покупателей торговым маркам фирм А, В, С.
2. Рассчитать прогнозные доли рынка фирм А, В, С в июне, июле, августе и сентябре предполагая сохранение показателей приверженности и привлечения в будущем и при условии раздела рынка между этими тремя фирмами. Проанализируйте складывающуюся тенденцию.

Результаты обработки анкет по движению потребительских симпатий

№ анкеты	Какой марки товар Вы купили сегодня ?	Какой марки товар Вы купили в прошлый раз ?	№ анкеты	Какой марки товар Вы купили сегодня ?	Какой марки товар Вы купили в прошлый раз ?
1	C	C	51	C	A
2	C	C	52	C	A
3	C	C	53	C	A
4	C	C	54	C	A
5	C	C	55	B	A
6	C	C	56	B	A
7	C	C	57	B	A
8	C	C	58	B	A
9	C	C	59	B	A
10	C	C	60	B	A
1	A	B	61	B	A
12	A	B	62	B	A
13	A	B	63	A	A
14	A	B	64	A	A
15	A	B	65	A	A
16	A	B	66	A	A
17	A	B	67	A	A
18	A	B	68	A	A
19	A	B	69	A	A
20	A	B	70	A	A
21	A	B	71	A	A
22	A	B	72	A	A
23	C	B	73	A	A
24	C	B	74	A	A
25	C	B	75	A	A
26	C	B	76	A	A
27	C	B	77	A	A
28	C	B	78	A	A
29	C	B	79	A	A
30	C	B	80	A	A
31	B	B	81	A	A
32	B	B	82	A	A
33	B	B	83	A	A
34	B	B	84	A	A
35	B	B	85	A	A
36	B	B	86	A	A
37	B	B	87	A	A
38	B	B	88	A	A
39	B	B	89	A	A
40	B	B	90	A	A
41	B	B	91	A	A
42	B	B	92	A	A
43	B	B	93	A	A
44	B	B	94	A	A
45	B	B	95	A	A
46	B	B	96	A	C
47	B	B	97	A	C
48	B	B	98	B	C
49	B	B	99	B	C
50	B	B	100	C	C

Задание № 13

На сегменте рынка конкурируют три фирмы – A, B ,C. Фирма A в мае провела обследование мнения покупателей по товарам, которые продают все три фирмы A,B,C (результаты в таблице). Вопросы и задания:

1. Рассчитать показатели приверженности (лояльности) и привлечения покупателей торговым маркам фирм A, B, C.

2. Рассчитать прогнозные доли рынка фирм А, В, С в июне, июле, августе и сентябре предполагая сохранение показателей приверженности и привлечения в будущем и при условии раздела рынка между этими тремя фирмами. Проанализируйте складывающуюся тенденцию.

Результаты обработки анкет по движению потребительских симпатий

№ анкеты	Какой марки товар Вы купили сегодня ?	Какой марки товар Вы купили в прошлый раз ?	№ анкеты	Какой марки товар Вы купили сегодня ?	Какой марки товар Вы купили в прошлый раз ?
1	A	A	51	A	B
2	A	A	52	A	B
3	A	A	53	A	B
4	A	A	54	C	B
5	A	A	55	C	B
6	A	A	56	C	B
7	A	A	57	C	B
8	A	A	58	C	B
9	A	A	59	C	B
10	A	A	60	C	B
1	A	A	61	C	B
12	A	A	62	B	B
13	A	A	63	B	B
14	A	A	64	B	B
15	A	A	65	B	B
16	A	C	66	B	B
17	A	C	67	B	B
18	B	C	68	B	B
19	B	C	69	B	B
20	C	C	70	B	B
21	C	A	71	C	C
22	C	A	72	C	C
23	C	A	73	C	C
24	C	A	74	C	C
25	B	A	75	C	C
26	B	A	76	C	C
27	B	A	77	C	C
28	B	A	78	C	C
29	B	A	79	C	C
30	B	A	80	C	C
31	B	A	81	A	B
32	B	A	82	A	B
33	A	A	83	A	B
34	A	A	84	A	B
35	A	A	85	A	B
36	A	A	86	A	B
37	A	A	87	A	B
38	A	A	88	A	B
39	A	A	89	A	B
40	A	A	90	A	B
41	A	A	91	A	B
42	A	A	92	A	B
43	A	A	93	C	B
44	A	A	94	C	B
45	A	A	95	C	B
46	A	A	96	C	B
47	A	A	97	C	B
48	A	A	98	C	B
49	A	A	99	C	B
50	A	A	100	C	B

Задание № 14

На сегменте рынка конкурируют три фирмы – А, В ,С. Фирма А в мае провела обследование мнения покупателей по товарам, которые продают все три фирмы А,В,С (результаты в таблице). Вопросы и задания:

1. Рассчитать показатели приверженности (лояльности) и привлечения покупателей торговым маркам фирм А, В, С.
2. Рассчитать прогнозные доли рынка фирм А, В, С в июне, июле, августе и сентябре предполагая сохранение показателей приверженности и привлечения в будущем и при условии раздела рынка между этими тремя фирмами. Проанализируйте складывающуюся тенденцию.

Результаты обработки анкет по движению потребительских симпатий

№ анкеты	Какой марки товар Вы купили сегодня ?	Какой марки товар Вы купили в прошлый раз ?	№ анкеты	Какой марки товар Вы купили сегодня ?	Какой марки товар Вы купили в прошлый раз ?
1	A	B	51	A	A
2	A	B	52	A	A
3	A	B	53	A	A
4	C	B	54	A	A
5	C	B	55	A	A
6	C	B	56	A	A
7	C	B	57	A	A
8	C	B	58	A	A
9	C	B	59	A	A
10	C	B	60	A	A
1	C	B	61	A	A
12	B	B	62	A	A
13	B	B	63	A	A
14	B	B	64	A	A
15	B	B	65	A	A
16	B	B	66	A	C
17	B	B	67	A	C
18	B	B	68	B	C
19	B	B	69	B	C
20	B	B	70	C	C
21	C	C	71	C	A
22	C	C	72	C	A
23	C	C	73	C	A
24	C	C	74	C	A
25	C	C	75	B	A
26	C	C	76	B	A
27	C	C	77	B	A
28	C	C	78	B	A
29	C	C	79	B	A
30	C	C	80	B	A
31	A	B	81	B	A
32	A	B	82	B	A
33	A	B	83	A	A
34	A	B	84	A	A
35	A	B	85	A	A
36	A	B	86	A	A
37	A	B	87	A	A
38	A	B	88	A	A
39	A	B	89	A	A
40	A	B	90	A	A
41	A	B	91	A	A
42	A	B	92	A	A

43	C	B	93	A	A
44	C	B	94	A	A
45	C	B	95	A	A
46	C	B	96	A	A
47	C	B	97	A	A
48	C	B	98	A	A
49	C	B	99	A	A
50	C	B	100	A	A

Задание № 15

На сегменте рынка конкурируют три фирмы – A, B,C. Фирма А в мае провела обследование мнения покупателей по товарам, которые продают все три фирмы A,B,C (результаты в таблице). Вопросы и задания:

1. Рассчитать показатели приверженности (лояльности) и привлечения покупателей торговым маркам фирм A, B, C.
2. Рассчитать прогнозные доли рынка фирм A, B, C в июне, июле, августе и сентябре предполагая сохранение показателей приверженности и привлечения в будущем и при условии раздела рынка между этими тремя фирмами. Проанализируйте складывающуюся тенденцию.

Результаты обработки анкет по движению потребительских симпатий

№ анкеты	Какой марки товар Вы купили сегодня ?	Какой марки товар Вы купили в прошлый раз ?	№ анкеты	Какой марки товар Вы купили сегодня ?	Какой марки товар Вы купили в прошлый раз ?
1	C	C	51	C	A
2	C	C	52	C	A
3	C	C	53	C	A
4	C	C	54	C	A
5	C	C	55	B	A
6	C	C	56	B	A
7	C	C	57	B	A
8	C	C	58	B	A
9	C	C	59	B	A
10	C	C	60	B	A
1	A	B	61	B	A
12	A	B	62	B	A
13	A	B	63	A	A
14	A	B	64	A	A
15	A	B	65	A	A
16	A	B	66	A	A
17	A	B	67	A	A
18	A	B	68	A	A
19	A	B	69	A	A
20	A	B	70	A	A
21	A	B	71	A	A
22	A	B	72	A	A
23	C	B	73	A	A
24	C	B	74	A	A
25	C	B	75	A	A
26	C	B	76	A	A
27	C	B	77	A	A
28	C	B	78	A	A
29	C	B	79	A	A
30	C	B	80	A	A
31	A	B	81	A	A
32	A	B	82	A	A
33	A	B	83	A	A
34	C	B	84	A	A

35	C	B	85	A	A
36	C	B	86	A	A
37	C	B	87	A	A
38	C	B	88	A	A
39	C	B	89	A	A
40	C	B	90	A	A
41	C	B	91	A	A
42	B	B	92	A	A
43	B	B	93	A	A
44	B	B	94	A	A
45	B	B	95	A	A
46	B	B	96	A	C
47	B	B	97	A	C
48	B	B	98	B	C
49	B	B	99	B	C
50	B	B	100	C	C

Задание № 16

На сегменте рынка конкурируют три фирмы – A, B ,C. Фирма А в мае провела обследование мнения покупателей по товарам, которые продают все три фирмы A,B,C (результаты в таблице). Вопросы и задания:

3. Рассчитать показатели приверженности (лояльности) и привлечения покупателей торговым маркам фирм A, B, C.
4. Рассчитать прогнозные доли рынка фирм A, B, C в июне, июле, августе и сентябре предполагая сохранение показателей приверженности и привлечения в будущем и при условии раздела рынка между этими тремя фирмами. Проанализируйте складывающуюся тенденцию.

Результаты обработки анкет по движению потребительских симпатий

№ анкеты	Какой марки товар Вы купили сегодня ?	Какой марки товар Вы купили в прошлый раз ?	№ анкеты	Какой марки товар Вы купили сегодня ?	Какой марки товар Вы купили в прошлый раз ?
1	A	A	51	A	C
2	A	A	52	A	C
3	A	A	53	A	C
4	A	A	54	A	C
5	A	A	55	A	C
6	A	A	56	B	C
7	A	A	57	B	C
8	A	A	58	B	C
9	A	A	59	B	C
10	A	A	60	B	C
1	A	A	61	B	C
12	A	A	62	C	C
13	A	A	63	C	C
14	A	A	64	C	C
15	A	A	65	C	C
16	A	A	66	C	C
17	A	A	67	C	C
18	A	A	68	C	C
19	A	A	69	C	C
20	A	A	70	C	C
21	B	A	71	C	C
22	B	A	72	C	C
23	B	A	73	C	C
24	B	A	74	C	C
25	B	A	75	C	C
26	B	A	76	C	C

27	C	A	77	C	C
28	C	A	78	C	C
29	C	A	79	C	C
30	C	A	80	C	C
31	B	B	81	C	C
32	B	B	82	C	C
33	B	B	83	C	C
34	B	B	84	C	C
35	B	B	85	C	C
36	B	B	86	C	C
37	B	B	87	C	C
38	B	B	88	C	C
39	B	B	89	C	C
40	B	B	90	C	C
41	B	B	91	C	C
42	B	B	92	C	C
43	B	B	93	C	C
44	B	B	94	C	C
45	B	B	95	C	C
46	A	B	96	C	C
47	A	B	97	C	C
48	A	B	98	C	C
49	C	B	99	C	C
50	C	B	100	C	C

Задание № 17

На сегменте рынка конкурируют три фирмы – A, B ,C. Фирма A в мае провела обследование мнения покупателей по товарам, которые продают все три фирмы A,B,C (результаты в таблице). Вопросы и задания:

1. Рассчитать показатели приверженности (лояльности) и привлечения покупателей торговым маркам фирм A, B, C.
2. Рассчитать прогнозные доли рынка фирм A, B, C в июне, июле, августе и сентябре предполагая сохранение показателей приверженности и привлечения в будущем и при условии раздела рынка между этими тремя фирмами. Проанализируйте складывающуюся тенденцию.

Результаты обработки анкет по движению потребительских симпатий

№ анкеты	Какой марки товар Вы купили сегодня ?	Какой марки товар Вы купили в прошлый раз ?	№ анкеты	Какой марки товар Вы купили сегодня ?	Какой марки товар Вы купили в прошлый раз ?
1	A	C	51	A	A
2	A	C	52	A	A
3	A	C	53	A	A
4	A	C	54	A	A
5	A	C	55	A	A
6	B	C	56	A	A
7	B	C	57	A	A
8	B	C	58	A	A
9	B	C	59	A	A
10	B	C	60	A	A
1	B	C	61	A	A
12	C	C	62	A	A
13	C	C	63	A	A
14	C	C	64	A	A
15	C	C	65	A	A
16	C	C	66	A	A
17	C	C	67	A	A
18	C	C	68	A	A

19	C	C	69	A	A
20	C	C	70	A	A
21	C	C	71	B	A
22	C	C	72	B	A
23	C	C	73	B	A
24	C	C	74	B	A
25	C	C	75	B	A
26	C	C	76	B	A
27	C	C	77	C	A
28	C	C	78	C	A
29	C	C	79	C	A
30	C	C	80	C	A
31	C	C	81	B	B
32	C	C	82	B	B
33	C	C	83	B	B
34	C	C	84	B	B
35	C	C	85	B	B
36	C	C	86	B	B
37	C	C	87	B	B
38	C	C	88	B	B
39	C	C	89	B	B
40	C	C	90	B	B
41	C	C	91	B	B
42	C	C	92	B	B
43	C	C	93	B	B
44	C	C	94	B	B
45	C	C	95	B	B
46	C	C	96	A	B
47	C	C	97	A	B
48	C	C	98	A	B
49	C	C	99	C	B
50	C	C	100	C	B

Задание № 18

На сегменте рынка конкурируют три фирмы – A, B ,C. Фирма А в мае провела обследование мнения покупателей по товарам, которые продают все три фирмы A,B,C (результаты в таблице). Вопросы и задания:

1. Рассчитать показатели приверженности (лояльности) и привлечения покупателей торговым маркам фирм A, B, C.
2. Рассчитать прогнозные доли рынка фирм A, B, C в июне, июле, августе и сентябре предполагая сохранение показателей приверженности и привлечения в будущем и при условии раздела рынка между этими тремя фирмами. Проанализируйте складывающуюся тенденцию.

Результаты обработки анкет по движению потребительских симпатий

№ анкеты	Какой марки товар Вы купили сегодня ?	Какой марки товар Вы купили в прошлый раз ?	№ анкеты	Какой марки товар Вы купили сегодня ?	Какой марки товар Вы купили в прошлый раз ?
1	A	C	51	C	C
2	A	C	52	C	C
3	A	C	53	C	C
4	A	C	54	C	C
5	A	C	55	C	C
6	B	C	56	C	C
7	B	C	57	C	C
8	B	C	58	C	C
9	B	C	59	C	C
10	B	C	60	C	C

1	B	C	61	C	C
12	C	C	62	C	C
13	C	C	63	C	C
14	C	C	64	C	C
15	C	C	65	C	C
16	A	A	66	A	A
17	A	A	67	A	A
18	A	A	68	A	A
19	A	A	69	A	A
20	A	A	70	A	A
21	A	A	71	B	A
22	A	A	72	B	A
23	A	A	73	B	A
24	A	A	74	B	A
25	A	A	75	B	A
26	A	A	76	B	A
27	A	A	77	C	A
28	A	A	78	C	A
29	A	A	79	C	A
30	A	A	80	C	A
31	C	C	81	B	B
32	C	C	82	B	B
33	C	C	83	B	B
34	C	C	84	B	B
35	C	C	85	B	B
36	C	C	86	B	B
37	C	C	87	B	B
38	C	C	88	B	B
39	C	C	89	B	B
40	C	C	90	B	B
41	C	C	91	B	B
42	C	C	92	B	B
43	C	C	93	B	B
44	C	C	94	B	B
45	C	C	95	B	B
46	C	C	96	A	B
47	C	C	97	A	B
48	C	C	98	A	B
49	C	C	99	C	B
50	C	C	100	C	B

Задание № 19

На сегменте рынка конкурируют три фирмы – А, В ,С. Фирма А в мае провела обследование мнения покупателей по товарам, которые продают все три фирмы А,В,С (результаты в таблице). Вопросы и задания:

1. Рассчитать показатели приверженности (лояльности) и привлечения покупателей торговым маркам фирм А, В, С.
2. Рассчитать прогнозные доли рынка фирм А, В, С в июне, июле, августе и сентябре предполагая сохранение показателей приверженности и привлечения в будущем и при условии раздела рынка между этими тремя фирмами. Проанализируйте складывающуюся тенденцию.

Результаты обработки анкет по движению потребительских симпатий

№ анкеты	Какой марки товар Вы купили сегодня ?	Какой марки товар Вы купили в прошлый раз ?	№ анкеты	Какой марки товар Вы купили сегодня ?	Какой марки товар Вы купили в прошлый раз ?
1	C	C	51	A	C
2	C	C	52	A	C

3	C	C	53	A	C
4	C	C	54	A	C
5	C	C	55	A	C
6	C	C	56	B	C
7	C	C	57	B	C
8	C	C	58	B	C
9	C	C	59	B	C
10	C	C	60	B	C
1	C	C	61	B	C
12	C	C	62	C	C
13	C	C	63	C	C
14	C	C	64	C	C
15	C	C	65	C	C
16	A	A	66	A	A
17	A	A	67	A	A
18	A	A	68	A	A
19	A	A	69	A	A
20	A	A	70	A	A
21	B	A	71	A	A
22	B	A	72	A	A
23	B	A	73	A	A
24	B	A	74	A	A
25	B	A	75	A	A
26	B	A	76	A	A
27	C	A	77	A	A
28	C	A	78	A	A
29	C	A	79	A	A
30	C	A	80	A	A
31	B	B	81	C	C
32	B	B	82	C	C
33	B	B	83	C	C
34	B	B	84	C	C
35	B	B	85	C	C
36	B	B	86	C	C
37	B	B	87	C	C
38	B	B	88	C	C
39	B	B	89	C	C
40	B	B	90	C	C
41	B	B	91	C	C
42	B	B	92	C	C
43	B	B	93	C	C
44	B	B	94	C	C
45	B	B	95	C	C
46	A	B	96	C	C
47	A	B	97	C	C
48	A	B	98	C	C
49	C	B	99	C	C
50	C	B	100	C	C

Задание № 20

На сегменте рынка конкурируют три фирмы – А, В ,С. Фирма А в мае провела обследование мнения покупателей по товарам, которые продают все три фирмы А,В,С (результаты в таблице). Вопросы и задания:

1. Рассчитать показатели приверженности (лояльности) и привлечения покупателей торговым маркам фирм А, В, С.

2. Рассчитать прогнозные доли рынка фирм А, В, С в июне, июле, августе и сентябре предполагая сохранение показателей приверженности и привлечения в будущем и при

условии раздела рынка между этими тремя фирмами. Проанализируйте складывающуюся тенденцию.

Результаты обработки анкет по движению потребительских симпатий

№ анкеты	Какой марки товар Вы купили сегодня ?	Какой марки товар Вы купили в прошлый раз ?	№ анкеты	Какой марки товар Вы купили сегодня ?	Какой марки товар Вы купили в прошлый раз ?
1	B	A	51	C	C
2	B	A	52	C	C
3	B	A	53	C	C
4	B	A	54	C	C
5	B	A	55	C	C
6	B	A	56	C	C
7	C	A	57	C	C
8	C	A	58	C	C
9	C	A	59	C	C
10	C	A	60	C	C
1	B	B	61	C	C
12	B	B	62	C	C
13	B	B	63	C	C
14	B	B	64	C	C
15	B	B	65	C	C
16	B	B	66	C	C
17	B	B	67	C	C
18	B	B	68	C	C
19	B	B	69	C	C
20	B	B	70	C	C
21	B	B	71	A	C
22	B	B	72	A	C
23	B	B	73	A	C
24	B	B	74	A	C
25	B	B	75	A	C
26	A	B	76	B	C
27	A	B	77	B	C
28	A	B	78	B	C
29	C	B	79	B	C
30	C	B	80	B	C
31	C	C	81	B	C
32	C	C	82	C	C
33	C	C	83	C	C
34	C	C	84	C	C
35	C	C	85	C	C
36	C	C	86	A	A
37	C	C	87	A	A
38	C	C	88	A	A
39	C	C	89	A	A
40	C	C	90	A	A
41	C	C	91	A	A
42	C	C	92	A	A
43	C	C	93	A	A
44	C	C	94	A	A
45	C	C	95	A	A
46	A	A	96	A	A
47	A	A	97	A	A
48	A	A	98	A	A
49	A	A	99	A	A
50	A	A	100	A	A

Задание № 21

На сегменте рынка конкурируют три фирмы – А, В ,С. Фирма А в мае провела обследование мнения покупателей по товарам, которые продают все три фирмы А,В,С (результаты в таблице). Вопросы и задания:

1. Рассчитать показатели приверженности (лояльности) и привлечения покупателей торговым маркам фирм А, В, С.

2. Рассчитать прогнозные доли рынка фирм А, В, С в июне, июле, августе и сентябре предполагая сохранение показателей приверженности и привлечения в будущем и при условии раздела рынка между этими тремя фирмами. Проанализируйте складывающуюся тенденцию.

Результаты обработки анкет по движению потребительских симпатий

№ анкеты	Какой марки товар Вы купили сегодня ?	Какой марки товар Вы купили в прошлый раз ?	№ анкеты	Какой марки товар Вы купили сегодня ?	Какой марки товар Вы купили в прошлый раз ?
1	B	A	51	A	B
2	B	A	52	A	B
3	B	A	53	A	B
4	B	A	54	A	B
5	B	A	55	A	B
6	B	A	56	A	B
7	B	A	57	A	B
8	B	A	58	A	B
9	C	A	59	A	B
10	C	A	60	A	B
1	C	A	61	B	B
12	C	A	62	B	B
13	A	A	63	B	B
14	A	A	64	B	B
15	A	A	65	B	B
16	A	A	66	B	B
17	A	A	67	B	B
18	A	A	68	B	B
19	A	A	69	B	B
20	A	A	70	B	B
21	A	A	71	B	B
22	A	A	72	B	B
23	A	A	73	B	B
24	A	A	74	B	B
25	A	A	75	B	B
26	A	A	76	B	B
27	A	A	77	B	B
28	A	A	78	B	B
29	A	A	79	B	B
30	A	A	80	B	B
31	A	A	81	B	C
32	A	A	82	B	C
33	A	A	83	A	C
34	A	A	84	A	C
35	A	A	85	C	C
36	A	A	86	C	C
37	A	A	87	C	C
38	A	A	88	C	C
39	A	A	89	C	C
40	A	A	90	C	C
41	C	B	91	C	C
42	C	B	92	C	C
43	C	B	93	C	C
44	C	B	94	C	C
45	C	B	95	C	C

46	C	B	96	C	C
47	C	B	97	C	C
48	C	B	98	C	C
49	A	B	99	C	C
50	A	B	100	C	C

Задание № 22

На сегменте рынка конкурируют три фирмы – А, В ,С. Фирма А в мае провела обследование мнения покупателей по товарам, которые продают все три фирмы А,В,С (результаты в таблице). Вопросы и задания:

1. Рассчитать показатели приверженности (лояльности) и привлечения покупателей торговым маркам фирм А, В, С.
2. Рассчитать прогнозные доли рынка фирм А, В, С в июне, июле, августе и сентябре предполагая сохранение показателей приверженности и привлечения в будущем и при условии раздела рынка между этими тремя фирмами. Проанализируйте складывающуюся тенденцию.

Результаты обработки анкет по движению потребительских симпатий

№ анкеты	Какой марки товар Вы купили сегодня ?	Какой марки товар Вы купили в прошлый раз ?	№ анкеты	Какой марки товар Вы купили сегодня ?	Какой марки товар Вы купили в прошлый раз ?
1	A	B	51	B	A
2	A	B	52	B	A
3	A	B	53	B	A
4	A	B	54	B	A
5	A	B	55	B	A
6	A	B	56	B	A
7	A	B	57	B	A
8	A	B	58	B	A
9	A	B	59	C	A
10	A	B	60	C	A
1	B	B	61	C	A
12	B	B	62	C	A
13	B	B	63	A	A
14	B	B	64	A	A
15	B	B	65	A	A
16	B	B	66	A	A
17	B	B	67	A	A
18	B	B	68	A	A
19	B	B	69	A	A
20	B	B	70	A	A
21	B	B	71	A	A
22	B	B	72	A	A
23	B	B	73	A	A
24	B	B	74	A	A
25	B	B	75	A	A
26	B	B	76	A	A
27	B	B	77	A	A
28	B	B	78	A	A
29	B	B	79	A	A
30	B	B	80	A	A
31	B	C	81	A	A
32	B	C	82	A	A
33	A	C	83	A	A
34	A	C	84	A	A
35	C	C	85	A	A
36	C	C	86	A	A
37	C	C	87	A	A

38	C	C	88	A	A
39	C	C	89	A	A
40	C	C	90	A	A
41	C	C	91	C	B
42	C	C	92	C	B
43	C	C	93	C	B
44	C	C	94	C	B
45	C	C	95	C	B
46	C	C	96	C	B
47	C	C	97	C	B
48	C	C	98	C	B
49	C	C	99	A	B
50	C	C	100	A	B

Задание № 23

На сегменте рынка конкурируют три фирмы – A, B ,C. Фирма A в мае провела обследование мнения покупателей по товарам, которые продают все три фирмы A,B,C (результаты в таблице). Вопросы и задания:

1. Рассчитать показатели приверженности (лояльности) и привлечения покупателей торговым маркам фирм A, B, C.
2. Рассчитать прогнозные доли рынка фирм A, B, C в июне, июле, августе и сентябре предполагая сохранение показателей приверженности и привлечения в будущем и при условии раздела рынка между этими тремя фирмами. Проанализируйте складывающуюся тенденцию.

Результаты обработки анкет по движению потребительских симпатий

№ анкеты	Какой марки товар Вы купили сегодня ?	Какой марки товар Вы купили в прошлый раз ?	№ анкеты	Какой марки товар Вы купили сегодня ?	Какой марки товар Вы купили в прошлый раз ?
1	A	A	51	B	C
2	A	A	52	B	C
3	A	A	53	A	C
4	A	A	54	A	C
5	A	A	55	C	C
6	A	A	56	C	C
7	A	A	57	C	C
8	A	A	58	C	C
9	A	A	59	C	C
10	A	A	60	C	C
1	C	B	61	C	C
12	C	B	62	C	C
13	C	B	63	C	C
14	C	B	64	C	C
15	C	B	65	C	C
16	C	B	66	C	C
17	C	B	67	C	C
18	C	B	68	C	C
19	A	B	69	C	C
20	A	B	70	C	C
21	B	A	71	A	B
22	B	A	72	A	B
23	B	A	73	A	B
24	B	A	74	A	B
25	B	A	75	A	B
26	B	A	76	A	B
27	B	A	77	A	B
28	B	A	78	A	B
29	C	A	79	A	B

30	C	A	80	A	B
31	C	A	81	B	B
32	C	A	82	B	B
33	A	A	83	B	B
34	A	A	84	B	B
35	A	A	85	B	B
36	A	A	86	B	B
37	A	A	87	B	B
38	A	A	88	B	B
39	A	A	89	B	B
40	A	A	90	B	B
41	A	A	91	B	B
42	A	A	92	B	B
43	A	A	93	B	B
44	A	A	94	B	B
45	A	A	95	B	B
46	A	A	96	B	B
47	A	A	97	B	B
48	A	A	98	B	B
49	A	A	99	B	B
50	A	A	100	B	B

Задание № 24

На сегменте рынка конкурируют три фирмы – А, В ,С. Фирма А в мае провела обследование мнения покупателей по товарам, которые продают все три фирмы А,В,С (результаты в таблице). Вопросы и задания:

1. Рассчитать показатели приверженности (лояльности) и привлечения покупателей торговым маркам фирм А, В, С.
2. Рассчитать прогнозные доли рынка фирм А, В, С в июне, июле, августе и сентябре предполагая сохранение показателей приверженности и привлечения в будущем и при условии раздела рынка между этими тремя фирмами. Проанализируйте складывающуюся тенденцию.

Результаты обработки анкет по движению потребительских симпатий

№ анкеты	Какой марки товар Вы купили сегодня ?	Какой марки товар Вы купили в прошлый раз ?	№ анкеты	Какой марки товар Вы купили сегодня ?	Какой марки товар Вы купили в прошлый раз ?
1	A	B	51	B	A
2	A	B	52	B	A
3	A	B	53	B	A
4	A	B	54	B	A
5	A	B	55	B	A
6	A	B	56	B	A
7	A	B	57	B	A
8	A	B	58	B	A
9	A	B	59	C	A
10	A	B	60	C	A
1	B	B	61	C	A
12	B	B	62	C	A
13	B	B	63	A	A
14	B	B	64	A	A
15	B	B	65	A	A
16	B	B	66	A	A
17	B	B	67	A	A
18	B	B	68	A	A
19	B	B	69	A	A
20	B	B	70	A	A
21	B	B	71	A	A

22	B	B	72	A	A
23	B	B	73	A	A
24	B	B	74	A	A
25	B	B	75	A	A
26	B	B	76	A	A
27	B	B	77	A	A
28	B	B	78	A	A
29	B	B	79	A	A
30	B	B	80	A	A
31	B	C	81	A	A
32	B	C	82	A	A
33	A	C	83	A	A
34	A	C	84	A	A
35	C	C	85	A	A
36	C	C	86	A	A
37	C	C	87	A	A
38	C	C	88	A	A
39	C	C	89	A	A
40	C	C	90	A	A
41	C	C	91	C	B
42	C	C	92	C	B
43	C	C	93	C	B
44	C	C	94	C	B
45	C	C	95	C	B
46	C	C	96	C	B
47	C	C	97	C	B
48	C	C	98	C	B
49	C	C	99	A	B
50	C	C	100	A	B

Задание № 25

На сегменте рынка конкурируют три фирмы – A, B ,C. Фирма А в мае провела обследование мнения покупателей по товарам, которые продают все три фирмы A,B,C (результаты в таблице). Вопросы и задания:

1. Рассчитать показатели приверженности (лояльности) и привлечения покупателей торговым маркам фирм A, B, C.
2. Рассчитать прогнозные доли рынка фирм A, B, C в июне, июле, августе и сентябре предполагая сохранение показателей приверженности и привлечения в будущем и при условии раздела рынка между этими тремя фирмами. Проанализируйте складывающуюся тенденцию.

Результаты обработки анкет по движению потребительских симпатий

№ анкеты	Какой марки товар Вы купили сегодня ?	Какой марки товар Вы купили в прошлый раз ?	№ анкеты	Какой марки товар Вы купили сегодня ?	Какой марки товар Вы купили в прошлый раз ?
1	C	A	51	C	C
2	C	A	52	C	C
3	C	A	53	C	C
4	C	A	54	C	C
5	B	A	55	C	C
6	B	A	56	C	C
7	B	A	57	C	C
8	B	A	58	C	C
9	B	A	59	C	C
10	B	A	60	C	C
1	B	A	61	A	B
12	B	A	62	A	B
13	A	A	63	A	B

14	A	A	64	A	B
15	A	A	65	A	B
16	A	A	66	A	B
17	A	A	67	A	B
18	A	A	68	A	B
19	A	A	69	A	B
20	A	A	70	A	B
21	A	A	71	A	B
22	A	A	72	A	B
23	A	A	73	C	B
24	A	A	74	C	B
25	A	A	75	C	B
26	A	A	76	C	B
27	A	A	77	C	B
28	A	A	78	C	B
29	A	A	79	C	B
30	A	A	80	C	B
31	A	A	81	B	B
32	A	A	82	B	B
33	A	A	83	B	B
34	A	A	84	B	B
35	A	A	85	B	B
36	A	A	86	B	B
37	A	A	87	B	B
38	A	A	88	B	B
39	A	A	89	B	B
40	A	A	90	B	B
41	A	A	91	B	B
42	A	A	92	B	B
43	A	A	93	B	B
44	A	A	94	B	B
45	A	A	95	B	B
46	A	C	96	B	B
47	A	C	97	B	B
48	B	C	98	B	B
49	B	C	99	B	B
50	C	C	100	B	B

Задание № 26

На сегменте рынка конкурируют три фирмы – A, B ,C. Фирма A в мае провела обследование мнения покупателей по товарам, которые продают все три фирмы A,B,C (результаты в таблице). Вопросы и задания:

1. Рассчитать показатели приверженности (лояльности) и привлечения покупателей торговым маркам фирм A, B, C.
2. Рассчитать прогнозные доли рынка фирм A, B, C в июне, июле, августе и сентябре предполагая сохранение показателей приверженности и привлечения в будущем и при условии раздела рынка между этими тремя фирмами. Проанализируйте складывающуюся тенденцию.

Результаты обработки анкет по движению потребительских симпатий

№ анкеты	Какой марки товар Вы купили сегодня ?	Какой марки товар Вы купили в прошлый раз ?	№ анкеты	Какой марки товар Вы купили сегодня ?	Какой марки товар Вы купили в прошлый раз ?
1	C	C	51	C	A
2	C	C	52	C	A
3	C	C	53	C	A
4	C	C	54	C	A
5	C	C	55	B	A

6	C	C	56	B	A
7	C	C	57	B	A
8	C	C	58	B	A
9	C	C	59	B	A
10	C	C	60	B	A
1	A	B	61	B	A
12	A	B	62	B	A
13	A	B	63	A	A
14	A	B	64	A	A
15	A	B	65	A	A
16	A	B	66	A	A
17	A	B	67	A	A
18	A	B	68	A	A
19	A	B	69	A	A
20	A	B	70	A	A
21	A	B	71	A	A
22	A	B	72	A	A
23	C	B	73	A	A
24	C	B	74	A	A
25	C	B	75	A	A
26	C	B	76	A	A
27	C	B	77	A	A
28	C	B	78	A	A
29	C	B	79	A	A
30	C	B	80	A	A
31	B	B	81	A	A
32	B	B	82	A	A
33	B	B	83	A	A
34	B	B	84	A	A
35	B	B	85	A	A
36	B	B	86	A	A
37	B	B	87	A	A
38	B	B	88	A	A
39	B	B	89	A	A
40	B	B	90	A	A
41	B	B	91	A	A
42	B	B	92	A	A
43	B	B	93	A	A
44	B	B	94	A	A
45	B	B	95	A	A
46	B	B	96	A	C
47	B	B	97	A	C
48	B	B	98	B	C
49	B	B	99	B	C
50	B	B	100	C	C

Задание № 27

На сегменте рынка конкурируют три фирмы – A, B ,C. Фирма A в мае провела обследование мнения покупателей по товарам, которые продают все три фирмы A,B,C (результаты в таблице). Вопросы и задания:

1. Рассчитать показатели приверженности (лояльности) и привлечения покупателей торговым маркам фирм A, B, C.
2. Рассчитать прогнозные доли рынка фирм A, B, C в июне, июле, августе и сентябре предполагая сохранение показателей приверженности и привлечения в будущем и при условии раздела рынка между этими тремя фирмами. Проанализируйте складывающуюся тенденцию.

Результаты обработки анкет по движению потребительских симпатий

№ анкеты	Какой марки товар Вы купили сегодня ?	Какой марки товар Вы купили в прошлый раз ?	№ анкеты	Какой марки товар Вы купили сегодня ?	Какой марки товар Вы купили в прошлый раз ?
1	A	A	51	A	B
2	A	A	52	A	B
3	A	A	53	A	B
4	A	A	54	C	B
5	A	A	55	C	B
6	A	A	56	C	B
7	A	A	57	C	B
8	A	A	58	C	B
9	A	A	59	C	B
10	A	A	60	C	B
1	A	A	61	C	B
12	A	A	62	B	B
13	A	A	63	B	B
14	A	A	64	B	B
15	A	A	65	B	B
16	A	C	66	B	B
17	A	C	67	B	B
18	B	C	68	B	B
19	B	C	69	B	B
20	C	C	70	B	B
21	C	A	71	C	C
22	C	A	72	C	C
23	C	A	73	C	C
24	C	A	74	C	C
25	B	A	75	C	C
26	B	A	76	C	C
27	B	A	77	C	C
28	B	A	78	C	C
29	B	A	79	C	C
30	B	A	80	C	C
31	B	A	81	A	B
32	B	A	82	A	B
33	A	A	83	A	B
34	A	A	84	A	B
35	A	A	85	A	B
36	A	A	86	A	B
37	A	A	87	A	B
38	A	A	88	A	B
39	A	A	89	A	B
40	A	A	90	A	B
41	A	A	91	A	B
42	A	A	92	A	B
43	A	A	93	C	B
44	A	A	94	C	B
45	A	A	95	C	B
46	A	A	96	C	B
47	A	A	97	C	B
48	A	A	98	C	B
49	A	A	99	C	B
50	A	A	100	C	B

Задание № 28

На сегменте рынка конкурируют три фирмы – A, B ,C. Фирма A в мае провела обследование мнения покупателей по товарам, которые продают все три фирмы A,B,C (результаты в таблице). Вопросы и задания:

1. Рассчитать показатели приверженности (лояльности) и привлечения покупателей торговым маркам фирм A, B, C.

2. Рассчитать прогнозные доли рынка фирм A, B, C в июне, июле, августе и сентябре предполагая сохранение показателей приверженности и привлечения в будущем и при условии раздела рынка между этими тремя фирмами. Проанализируйте складывающуюся тенденцию.

Результаты обработки анкет по движению потребительских симпатий

№ анкеты	Какой марки товар Вы купили сегодня ?	Какой марки товар Вы купили в прошлый раз ?	№ анкеты	Какой марки товар Вы купили сегодня ?	Какой марки товар Вы купили в прошлый раз ?
1	A	B	51	A	A
2	A	B	52	A	A
3	A	B	53	A	A
4	C	B	54	A	A
5	C	B	55	A	A
6	C	B	56	A	A
7	C	B	57	A	A
8	C	B	58	A	A
9	C	B	59	A	A
10	C	B	60	A	A
1	C	B	61	A	A
12	B	B	62	A	A
13	B	B	63	A	A
14	B	B	64	A	A
15	B	B	65	A	A
16	B	B	66	A	C
17	B	B	67	A	C
18	B	B	68	B	C
19	B	B	69	B	C
20	B	B	70	C	C
21	C	C	71	C	A
22	C	C	72	C	A
23	C	C	73	C	A
24	C	C	74	C	A
25	C	C	75	B	A
26	C	C	76	B	A
27	C	C	77	B	A
28	C	C	78	B	A
29	C	C	79	B	A
30	C	C	80	B	A
31	A	B	81	B	A
32	A	B	82	B	A
33	A	B	83	A	A
34	A	B	84	A	A
35	A	B	85	A	A
36	A	B	86	A	A
37	A	B	87	A	A
38	A	B	88	A	A
39	A	B	89	A	A
40	A	B	90	A	A
41	A	B	91	A	A
42	A	B	92	A	A
43	C	B	93	A	A
44	C	B	94	A	A
45	C	B	95	A	A
46	C	B	96	A	A
47	C	B	97	A	A
48	C	B	98	A	A
49	C	B	99	A	A
50	C	B	100	A	A

Задание № 29

На сегменте рынка конкурируют три фирмы – А, В ,С. Фирма А в мае провела обследование мнения покупателей по товарам, которые продают все три фирмы А,В,С (результаты в таблице). Вопросы и задания:

1. Рассчитать показатели приверженности (лояльности) и привлечения покупателей торговым маркам фирм А, В, С.
2. Рассчитать прогнозные доли рынка фирм А, В, С в июне, июле, августе и сентябре предполагая сохранение показателей приверженности и привлечения в будущем и при условии раздела рынка между этими тремя фирмами. Проанализируйте складывающуюся тенденцию.

Результаты обработки анкет по движению потребительских симпатий

№ анкеты	Какой марки товар Вы купили сегодня ?	Какой марки товар Вы купили в прошлый раз ?	№ анкеты	Какой марки товар Вы купили сегодня ?	Какой марки товар Вы купили в прошлый раз ?
1	B	A	51	B	B
2	B	A	52	B	B
3	B	A	53	B	B
4	B	A	54	B	B
5	B	A	55	B	B
6	B	A	56	B	B
7	B	A	57	B	B
8	B	A	58	B	B
9	C	A	59	B	B
10	C	A	60	B	B
1	C	A	61	B	B
12	C	A	62	B	B
13	A	A	63	B	B
14	A	A	64	B	B
15	A	A	65	B	B
16	A	A	66	B	B
17	A	A	67	B	B
18	A	A	68	B	B
19	A	A	69	B	B
20	A	A	70	B	B
21	A	A	71	B	B
22	A	A	72	B	B
23	A	A	73	B	B
24	A	A	74	B	B
25	A	A	75	B	B
26	A	A	76	B	B
27	A	A	77	B	B
28	A	A	78	B	B
29	A	A	79	B	B
30	A	A	80	B	B
31	A	B	81	A	C
32	A	B	82	A	C
33	A	B	83	B	C
34	A	B	84	B	C
35	A	B	85	C	C
36	A	B	86	C	C
37	A	B	87	C	C
38	A	B	88	C	C
39	A	B	89	C	C
40	A	B	90	C	C
41	A	B	91	C	C
42	A	B	92	C	C

43	C	B	93	C	C
44	C	B	94	C	C
45	C	B	95	C	C
46	C	B	96	C	C
47	C	B	97	C	C
48	C	B	98	C	C
49	C	B	99	C	C
50	C	B	100	C	C

Задание № 30

На сегменте рынка конкурируют три фирмы – А, В ,С. Фирма А в мае провела обследование мнения покупателей по товарам, которые продают все три фирмы А,В,С (результаты в таблице). Вопросы и задания:

1. Рассчитать показатели приверженности (лояльности) и привлечения покупателей торговым маркам фирм А, В, С.
2. Рассчитать прогнозные доли рынка фирм А, В, С в июне, июле, августе и сентябре предполагая сохранение показателей приверженности и привлечения в будущем и при условии раздела рынка между этими тремя фирмами. Проанализируйте складывающуюся тенденцию.

Результаты обработки анкет по движению потребительских симпатий

№ анкеты	Какой марки товар Вы купили сегодня ?	Какой марки товар Вы купили в прошлый раз ?	№ анкеты	Какой марки товар Вы купили сегодня ?	Какой марки товар Вы купили в прошлый раз ?
1	B	B	51	B	A
2	B	B	52	B	A
3	B	B	53	B	A
4	B	B	54	B	A
5	B	B	55	B	A
6	B	B	56	B	A
7	B	B	57	B	A
8	B	B	58	B	A
9	B	B	59	C	A
10	B	B	60	C	A
1	B	B	61	C	A
12	B	B	62	C	A
13	B	B	63	A	A
14	B	B	64	A	A
15	B	B	65	A	A
16	B	B	66	A	A
17	B	B	67	A	A
18	B	B	68	A	A
19	B	B	69	A	A
20	B	B	70	A	A
21	B	B	71	A	A
22	B	B	72	A	A
23	B	B	73	A	A
24	B	B	74	A	A
25	B	B	75	A	A
26	B	B	76	A	A
27	B	B	77	A	A
28	B	B	78	A	A
29	B	B	79	A	A
30	B	B	80	A	A
31	A	C	81	A	B
32	A	C	82	A	B
33	B	C	83	A	B
34	B	C	84	A	B

35	C	C	85	A	B
36	C	C	86	A	B
37	C	C	87	A	B
38	C	C	88	A	B
39	C	C	89	A	B
40	C	C	90	A	B
41	C	C	91	A	B
42	C	C	92	A	B
43	C	C	93	C	B
44	C	C	94	C	B
45	C	C	95	C	B
46	C	C	96	C	B
47	C	C	97	C	B
48	C	C	98	C	B
49	C	C	99	C	B
50	C	C	100	C	B

Задание № 31

На сегменте рынка конкурируют три фирмы – А, В ,С. Фирма А в мае провела обследование мнения покупателей по товарам, которые продают все три фирмы А,В,С (результаты в таблице). Вопросы и задания:

1. Рассчитать показатели приверженности (лояльности) и привлечения покупателей торговым маркам фирм А, В, С.
2. Рассчитать прогнозные доли рынка фирм А, В, С в июне, июле, августе и сентябре предполагая сохранение показателей приверженности и привлечения в будущем и при условии раздела рынка между этими тремя фирмами. Проанализируйте складывающуюся тенденцию.

Результаты обработки анкет по движению потребительских симпатий

№ анкеты	Какой марки товар Вы купили сегодня ?	Какой марки товар Вы купили в прошлый раз ?	№ анкеты	Какой марки товар Вы купили сегодня ?	Какой марки товар Вы купили в прошлый раз ?
1	A	B	51	A	C
2	A	B	52	A	C
3	A	B	53	B	C
4	A	B	54	B	C
5	A	B	55	C	C
6	A	B	56	C	C
7	A	B	57	C	C
8	A	B	58	C	C
9	A	B	59	C	C
10	A	B	60	C	C
1	A	B	61	C	C
12	A	B	62	C	C
13	C	B	63	C	C
14	C	B	64	C	C
15	C	B	65	C	C
16	C	B	66	C	C
17	C	B	67	C	C
18	C	B	68	C	C
19	C	B	69	C	C
20	C	B	70	C	C
21	B	A	71	B	B
22	B	A	72	B	B
23	B	A	73	B	B
24	B	A	74	B	B
25	B	A	75	B	B
26	B	A	76	B	B

27	B	A	77	B	B
28	B	A	78	B	B
29	C	A	79	B	B
30	C	A	80	B	B
31	C	A	81	B	B
32	C	A	82	B	B
33	A	A	83	B	B
34	A	A	84	B	B
35	A	A	85	B	B
36	A	A	86	B	B
37	A	A	87	B	B
38	A	A	88	B	B
39	A	A	89	B	B
40	A	A	90	B	B
41	A	A	91	B	B
42	A	A	92	B	B
43	A	A	93	B	B
44	A	A	94	B	B
45	A	A	95	B	B
46	A	A	96	B	B
47	A	A	97	B	B
48	A	A	98	B	B
49	A	A	99	B	B
50	A	A	100	B	B

Задание № 32

На сегменте рынка конкурируют три фирмы – А, В ,С. Фирма А в мае провела обследование мнения покупателей по товарам, которые продают все три фирмы А,В,С (результаты в таблице). Вопросы и задания:

1. Рассчитать показатели приверженности (лояльности) и привлечения покупателей торговым маркам фирм А, В, С.
2. Рассчитать прогнозные доли рынка фирм А, В, С в июне, июле, августе и сентябре предполагая сохранение показателей приверженности и привлечения в будущем и при условии раздела рынка между этими тремя фирмами. Проанализируйте складывающуюся тенденцию.

Результаты обработки анкет по движению потребительских симпатий

№ анкеты	Какой марки товар Вы купили сегодня ?	Какой марки товар Вы купили в прошлый раз ?	№ анкеты	Какой марки товар Вы купили сегодня ?	Какой марки товар Вы купили в прошлый раз ?
1	A	C	51	A	B
2	A	C	52	A	B
3	B	C	53	A	B
4	B	C	54	A	B
5	C	C	55	A	B
6	C	C	56	A	B
7	C	C	57	A	B
8	C	C	58	A	B
9	C	C	59	A	B
10	C	C	60	A	B
1	C	C	61	A	B
12	C	C	62	A	B
13	C	C	63	C	B
14	C	C	64	C	B
15	C	C	65	C	B
16	C	C	66	C	B
17	C	C	67	C	B
18	C	C	68	C	B

19	C	C	69	C	B
20	C	C	70	C	B
21	B	B	71	B	A
22	B	B	72	B	A
23	B	B	73	B	A
24	B	B	74	B	A
25	B	B	75	B	A
26	B	B	76	B	A
27	B	B	77	B	A
28	B	B	78	B	A
29	B	B	79	C	A
30	B	B	80	C	A
31	B	B	81	C	A
32	B	B	82	C	A
33	B	B	83	A	A
34	B	B	84	A	A
35	B	B	85	A	A
36	B	B	86	A	A
37	B	B	87	A	A
38	B	B	88	A	A
39	B	B	89	A	A
40	B	B	90	A	A
41	B	B	91	A	A
42	B	B	92	A	A
43	B	B	93	A	A
44	B	B	94	A	A
45	B	B	95	A	A
46	B	B	96	A	A
47	B	B	97	A	A
48	B	B	98	A	A
49	B	B	99	A	A
50	B	B	100	A	A

Задание № 33

На сегменте рынка конкурируют три фирмы – A, B ,C. Фирма A в мае провела обследование мнения покупателей по товарам, которые продают все три фирмы A,B,C (результаты в таблице). Вопросы и задания:

1. Рассчитать показатели приверженности (лояльности) и привлечения покупателей торговым маркам фирм A, B, C.
2. Рассчитать прогнозные доли рынка фирм A, B, C в июне, июле, августе и сентябре предполагая сохранение показателей приверженности и привлечения в будущем и при условии раздела рынка между этими тремя фирмами. Проанализируйте складывающуюся тенденцию.

Результаты обработки анкет по движению потребительских симпатий

№ анкеты	Какой марки товар Вы купили сегодня ?	Какой марки товар Вы купили в прошлый раз ?	№ анкеты	Какой марки товар Вы купили сегодня ?	Какой марки товар Вы купили в прошлый раз ?
1	B	B	51	C	A
2	B	B	52	C	A
3	B	B	53	A	A
4	B	B	54	A	A
5	B	B	55	A	A
6	B	B	56	A	A
7	B	B	57	A	A
8	B	B	58	A	A
9	B	B	59	A	A
10	B	B	60	A	A

1	B	B	61	A	A
12	B	B	62	A	A
13	B	B	63	A	A
14	B	B	64	A	A
15	B	B	65	A	A
16	B	B	66	A	A
17	B	B	67	A	A
18	B	B	68	A	A
19	B	B	69	A	A
20	B	B	70	A	B
21	A	C	71	A	B
22	A	C	72	A	B
23	B	C	73	A	B
24	B	C	74	A	B
25	C	C	75	A	B
26	C	C	76	A	B
27	C	C	77	A	B
28	C	C	78	A	B
29	C	C	79	A	B
30	C	C	80	A	B
31	C	C	81	A	B
32	C	C	82	C	B
33	C	C	83	C	B
34	C	C	84	C	B
35	C	C	85	C	B
36	C	C	86	C	B
37	C	C	87	C	B
38	C	C	88	C	B
39	C	C	89	C	B
40	C	C	90	B	A
41	B	B	91	B	A
42	B	B	92	B	A
43	B	B	93	B	A
44	B	B	94	B	A
45	B	B	95	B	A
46	B	B	96	B	A
47	B	B	97	B	A
48	B	B	98	C	A
49	B	B	99	C	A
50	B	B	100	A	A

Задание № 34

На сегменте рынка конкурируют три фирмы – А, В ,С. Фирма А в мае провела обследование мнения покупателей по товарам, которые продают все три фирмы А,В,С (результаты в таблице). Вопросы и задания:

1. Рассчитать показатели приверженности (лояльности) и привлечения покупателей торговым маркам фирм А, В, С.
2. Рассчитать прогнозные доли рынка фирм А, В, С в июне, июле, августе и сентябре предполагая сохранение показателей приверженности и привлечения в будущем и при условии раздела рынка между этими тремя фирмами. Проанализируйте складывающуюся тенденцию.

Результаты обработки анкет по движению потребительских симпатий

№ анкеты	Какой марки товар Вы купили сегодня ?	Какой марки товар Вы купили в прошлый раз ?	№ анкеты	Какой марки товар Вы купили сегодня ?	Какой марки товар Вы купили в прошлый раз ?	№ анкеты	Какой марки товар Вы купили сегодня ?	Какой марки товар Вы купили в прошлый раз ?
1	B	A	89	B	B	177	C	C

2	B	A	90	B	B	178	C	C
3	B	A	91	B	B	179	C	C
4	B	A	92	B	B	180	C	C
5	B	A	93	B	B	181	C	C
6	B	A	94	B	B	182	C	C
7	B	A	95	B	B	183	C	C
8	B	A	96	B	B	184	C	C
9	B	A	97	B	B	185	C	C
10	B	A	98	B	B	186	C	C
11	B	A	99	B	B	187	C	C
12	B	A	100	B	B	188	C	C
13	B	A	101	B	B	189	C	C
14	B	A	102	B	B	190	C	C
15	C	A	103	B	B	191	C	C
16	C	A	104	B	B	192	C	C
17	C	A	105	B	B	193	C	C
18	C	A	106	B	B	194	C	C
19	C	A	107	B	B	195	C	C
20	C	A	108	B	B	196	C	C
21	C	A	109	B	B	197	C	C
22	A	A	110	B	B	198	C	C
23	A	A	111	B	B	199	C	C
24	A	A	112	B	B	200	C	C
25	A	A	113	B	B	201	C	C
26	A	A	114	B	B	202	C	C
27	A	A	115	B	B	203	C	C
28	A	A	116	B	B	204	C	C
29	A	A	117	B	B	205	C	C
30	A	A	118	B	B	206	C	C
31	A	A	119	B	B	207	C	C
32	A	A	120	B	B	208	C	C
33	A	A	121	B	B	209	C	C
34	A	A	122	B	B	210	C	C
35	A	A	123	B	B			
36	A	A	124	B	B			
37	A	A	125	B	B			
38	A	A	126	B	B			
39	A	A	127	B	B			
40	A	A	128	B	B			
41	A	A	129	B	B			
42	A	A	130	B	B			
43	A	A	131	B	B			
44	A	A	132	B	B			
45	A	A	133	B	B			
46	A	A	134	B	B			
47	A	A	135	B	B			
48	A	A	136	B	B			
49	A	A	137	B	B			
50	A	A	138	B	B			
51	A	A	139	B	B			
52	A	A	140	B	B			
53	A	A	141	A	C			
54	A	A	142	A	C			
55	A	A	143	A	C			
56	A	A	144	A	C			
57	A	A	145	A	C			
58	A	A	146	A	C			
59	A	A	147	B	C			
60	A	A	148	B	C			
61	A	B	149	B	C			

62	A	B	150	B	C			
63	A	B	151	B	C			
64	A	B	152	B	C			
65	A	B	153	B	C			
66	A	B	154	B	C			
67	A	B	155	B	C			
68	A	B	156	B	C			
69	A	B	157	B	C			
70	C	B	158	B	C			
71	C	B	159	C	C			
72	C	B	160	C	C			
73	C	B	161	C	C			
74	C	B	162	C	C			
75	C	B	163	C	C			
76	C	B	164	C	C			
77	C	B	165	C	C			
78	B	B	166	C	C			
79	B	B	167	C	C			
80	B	B	168	C	C			
81	B	B	169	C	C			
82	B	B	170	C	C			
83	B	B	171	C	C			
84	B	B	172	C	C			
85	B	B	173	C	C			
86	B	B	174	C	C			
87	B	B	175	C	C			
88	B	B	176	C	C			

Задание № 35

На сегменте рынка конкурируют три фирмы – А, В ,С. Фирма А в мае провела обследование мнения покупателей по товарам, которые продают все три фирмы А,В,С (результаты в таблице). Вопросы и задания:

1. Рассчитать показатели приверженности (лояльности) и привлечения покупателей торговым маркам фирм А, В, С.
2. Рассчитать прогнозные доли рынка фирм А, В, С в июне, июле, августе и сентябре предполагая сохранение показателей приверженности и привлечения в будущем и при условии раздела рынка между этими тремя фирмами. Проанализируйте складывающуюся тенденцию.

Результаты обработки анкет по движению потребительских симпатий

№ анкеты	Какой марки товар Вы купили сегодня ?	Какой марки товар Вы купили в прошлый раз ?	№ анкеты	Какой марки товар Вы купили сегодня ?	Какой марки товар Вы купили в прошлый раз ?	№ анкеты	Какой марки товар Вы купили сегодня ?	Какой марки товар Вы купили в прошлый раз ?
1	B	B	89	B	A	177	C	C
2	B	B	90	B	A	178	C	C
3	B	B	91	B	A	179	C	C
4	B	B	92	B	A	180	C	C
5	B	B	93	B	A	181	C	C
6	B	B	94	B	A	182	C	C
7	B	B	95	B	A	183	C	C
8	B	B	96	B	A	184	C	C
9	B	B	97	B	A	185	C	C
10	B	B	98	B	A	186	C	C
11	B	B	99	B	A	187	C	C
12	B	B	100	B	A	188	C	C
13	B	B	101	B	A	189	C	C
14	B	B	102	B	A	190	C	C

15	B	B	103	C	A	191	C	C
16	B	B	104	C	A	192	C	C
17	B	B	105	C	A	193	C	C
18	B	B	106	C	A	194	C	C
19	B	B	107	C	A	195	C	C
20	B	B	108	C	A	196	C	C
21	B	B	109	C	A	197	C	C
22	B	B	110	A	A	198	C	C
23	B	B	111	A	A	199	C	C
24	B	B	112	A	A	200	C	C
25	B	B	113	A	A	201	C	C
26	B	B	114	A	A	202	C	C
27	B	B	115	A	A	203	C	C
28	B	B	116	A	A	204	C	C
29	B	B	117	A	A	205	C	C
30	B	B	118	A	A	206	C	C
31	B	B	119	A	A	207	C	C
32	B	B	120	A	A	208	C	C
33	B	B	121	A	A	209	C	C
34	B	B	122	A	A	210	C	C
35	B	B	123	A	A			
36	B	B	124	A	A			
37	B	B	125	A	A			
38	B	B	126	A	A			
39	B	B	127	A	A			
40	B	B	128	A	A			
41	B	B	129	A	A			
42	B	B	130	A	A			
43	B	B	131	A	A			
44	B	B	132	A	A			
45	B	B	133	A	A			
46	B	B	134	A	A			
47	B	B	135	A	A			
48	B	B	136	A	A			
49	B	B	137	A	A			
50	B	B	138	A	A			
51	B	B	139	A	A			
52	B	B	140	A	A			
53	A	C	141	A	A			
54	A	C	142	A	A			
55	A	C	143	A	A			
56	A	C	144	A	A			
57	A	C	145	A	A			
58	A	C	146	A	A			
59	B	C	147	A	A			
60	B	C	148	A	A			
61	B	C	149	A	B			
62	B	C	150	A	B			
63	B	C	151	A	B			
64	B	C	152	A	B			
65	B	C	153	A	B			
66	B	C	154	A	B			
67	B	C	155	A	B			
68	B	C	156	A	B			
69	B	C	157	A	B			
70	B	C	158	C	B			
71	C	C	159	C	B			
72	C	C	160	C	B			
73	C	C	161	C	B			
74	C	C	162	C	B			

75	C	C	163	C	B			
76	C	C	164	C	B			
77	C	C	165	C	B			
78	C	C	166	B	B			
79	C	C	167	B	B			
80	C	C	168	B	B			
81	C	C	169	B	B			
82	C	C	170	B	B			
83	C	C	171	B	B			
84	C	C	172	B	B			
85	C	C	173	B	B			
86	C	C	174	B	B			
87	C	C	175	B	B			
88	C	C	176	B	B			

Задание№ 36

На сегменте рынка конкурируют три фирмы – А, В ,С. Фирма А в мае провела обследование мнения покупателей по товарам, которые продают все три фирмы А,В,С (результаты в таблице). Вопросы и задания:

1. Рассчитать показатели приверженности (лояльности) и привлечения покупателей торговым маркам фирм А, В, С.
2. Рассчитать прогнозные доли рынка фирм А, В, С в июне, июле, августе и сентябре предполагая сохранение показателей приверженности и привлечения в будущем и при условии раздела рынка между этими тремя фирмами. Проанализируйте складывающуюся тенденцию.

Результаты обработки анкет по движению потребительских симпатий

№ анкеты	Какой марки товар Вы купили сегодня ?	Какой марки товар Вы купили в прошлый раз ?	№ анкеты	Какой марки товар Вы купили сегодня ?	Какой марки товар Вы купили в прошлый раз ?	№ анкеты	Какой марки товар Вы купили сегодня ?	Какой марки товар Вы купили в прошлый раз ?
1	C	C	89	A	C	177	A	A
2	C	C	90	A	C	178	A	A
3	C	C	91	A	C	179	A	A
4	C	C	92	A	C	180	A	A
5	C	C	93	B	C	181	A	A
6	C	C	94	B	C	182	A	A
7	C	C	95	B	C	183	A	B
8	C	C	96	B	C	184	A	B
9	C	C	97	B	C	185	A	B
10	C	C	98	B	C	186	A	B
11	C	C	99	B	C	187	A	B
12	C	C	100	B	C	188	A	B
13	C	C	101	B	C	189	A	B
14	C	C	102	B	C	190	A	B
15	C	C	103	B	C	191	A	B
16	C	C	104	B	C	192	C	B
17	C	C	105	C	C	193	C	B
18	C	C	106	C	C	194	C	B
19	C	C	107	C	C	195	C	B
20	C	C	108	C	C	196	C	B
21	C	C	109	C	C	197	C	B
22	C	C	110	C	C	198	C	B
23	C	C	111	C	C	199	C	B
24	C	C	112	C	C	200	B	B
25	C	C	113	C	C	201	B	B
26	C	C	114	C	C	202	B	B
27	C	C	115	C	C	203	B	B

28	C	C	116	C	C	204	B	B
29	C	C	117	C	C	205	B	B
30	C	C	118	C	C	206	B	B
31	C	C	119	C	C	207	B	B
32	C	C	120	C	C	208	B	B
33	C	C	121	C	C	209	B	B
34	C	C	122	C	C	210	B	B
35	B	B	123	B	A			
36	B	B	124	B	A			
37	B	B	125	B	A			
38	B	B	126	B	A			
39	B	B	127	B	A			
40	B	B	128	B	A			
41	B	B	129	B	A			
42	B	B	130	B	A			
43	B	B	131	B	A			
44	B	B	132	B	A			
45	B	B	133	B	A			
46	B	B	134	B	A			
47	B	B	135	B	A			
48	B	B	136	B	A			
49	B	B	137	C	A			
50	B	B	138	C	A			
51	B	B	139	C	A			
52	B	B	140	C	A			
53	B	B	141	C	A			
54	B	B	142	C	A			
55	B	B	143	C	A			
56	B	B	144	A	A			
57	B	B	145	A	A			
58	B	B	146	A	A			
59	B	B	147	A	A			
60	B	B	148	A	A			
61	B	B	149	A	A			
62	B	B	150	A	A			
63	B	B	151	A	A			
64	B	B	152	A	A			
65	B	B	153	A	A			
66	B	B	154	A	A			
67	B	B	155	A	A			
68	B	B	156	A	A			
69	B	B	157	A	A			
70	B	B	158	A	A			
71	B	B	159	A	A			
72	B	B	160	A	A			
73	B	B	161	A	A			
74	B	B	162	A	A			
75	B	B	163	A	A			
76	B	B	164	A	A			
77	B	B	165	A	A			
78	B	B	166	A	A			
79	B	B	167	A	A			
80	B	B	168	A	A			
81	B	B	169	A	A			
82	B	B	170	A	A			
83	B	B	171	A	A			
84	B	B	172	A	A			
85	B	B	173	A	A			
86	B	B	174	A	A			
87	A	C	175	A	A			

88	A	C	176	A	A			

Задание № 37

На сегменте рынка конкурируют три фирмы – А, В ,С. Фирма А в мае провела обследование мнения покупателей по товарам, которые продают все три фирмы А,В,С (результаты в таблице). Вопросы и задания:

1. Рассчитать показатели приверженности (лояльности) и привлечения покупателей торговым маркам фирм А, В, С.
2. Рассчитать прогнозные доли рынка фирм А, В, С в июне, июле, августе и сентябре предполагая сохранение показателей приверженности и привлечения в будущем и при условии раздела рынка между этими тремя фирмами. Проанализируйте складывающуюся тенденцию.

Результаты обработки анкет по движению потребительских симпатий

№ анкеты	Какой марки товар Вы купили сегодня ?	Какой марки товар Вы купили в прошлый раз ?	№ анкеты	Какой марки товар Вы купили сегодня ?	Какой марки товар Вы купили в прошлый раз ?	№ анкеты	Какой марки товар Вы купили сегодня ?	Какой марки товар Вы купили в прошлый раз ?
1	A	C	89	C	C	177	A	A
2	A	C	90	C	C	178	A	A
3	A	C	91	C	C	179	A	A
4	A	C	92	C	C	180	A	A
5	B	C	93	C	C	181	A	A
6	B	C	94	C	C	182	A	A
7	B	C	95	C	C	183	A	B
8	B	C	96	C	C	184	A	B
9	B	C	97	C	C	185	A	B
10	B	C	98	C	C	186	A	B
11	B	C	99	C	C	187	A	B
12	B	C	100	C	C	188	A	B
13	B	C	101	C	C	189	A	B
14	B	C	102	C	C	190	A	B
15	B	C	103	C	C	191	A	B
16	B	C	104	C	C	192	C	B
17	C	C	105	C	C	193	C	B
18	C	C	106	C	C	194	C	B
19	C	C	107	C	C	195	C	B
20	C	C	108	C	C	196	C	B
21	C	C	109	C	C	197	C	B
22	C	C	110	C	C	198	C	B
23	C	C	111	C	C	199	C	B
24	C	C	112	C	C	200	B	B
25	C	C	113	C	C	201	B	B
26	C	C	114	C	C	202	B	B
27	C	C	115	C	C	203	B	B
28	C	C	116	C	C	204	B	B
29	C	C	117	C	C	205	B	B
30	C	C	118	C	C	206	B	B
31	C	C	119	C	C	207	B	B
32	C	C	120	C	C	208	B	B
33	C	C	121	C	C	209	B	B
34	C	C	122	C	C	210	B	B
35	B	A	123	B	B			
36	B	A	124	B	B			
37	B	A	125	B	B			
38	B	A	126	B	B			
39	B	A	127	B	B			
40	B	A	128	B	B			

41	B	A	129	B	B			
42	B	A	130	B	B			
43	B	A	131	B	B			
44	B	A	132	B	B			
45	B	A	133	B	B			
46	B	A	134	B	B			
47	B	A	135	B	B			
48	B	A	136	B	B			
49	C	A	137	B	B			
50	C	A	138	B	B			
51	C	A	139	B	B			
52	C	A	140	B	B			
53	C	A	141	B	B			
54	C	A	142	B	B			
55	C	A	143	B	B			
56	A	A	144	B	B			
57	A	A	145	B	B			
58	A	A	146	B	B			
59	A	A	147	B	B			
60	A	A	148	B	B			
61	A	A	149	B	B			
62	A	A	150	B	B			
63	A	A	151	B	B			
64	A	A	152	B	B			
65	A	A	153	B	B			
66	A	A	154	B	B			
67	A	A	155	B	B			
68	A	A	156	B	B			
69	A	A	157	B	B			
70	A	A	158	B	B			
71	A	A	159	B	B			
72	A	A	160	B	B			
73	A	A	161	B	B			
74	A	A	162	B	B			
75	A	A	163	B	B			
76	A	A	164	B	B			
77	A	A	165	B	B			
78	A	A	166	B	B			
79	A	A	167	B	B			
80	A	A	168	B	B			
81	A	A	169	B	B			
82	A	A	170	B	B			
83	A	A	171	B	B			
84	A	A	172	B	B			
85	A	A	173	B	B			
86	A	A	174	B	B			
87	A	A	175	A	C			
88	A	A	176	A	C			

Задание № 38

На сегменте рынка конкурируют три фирмы – А, В ,С. Фирма А в мае провела обследование мнения покупателей по товарам, которые продают все три фирмы А,В,С (результаты в таблице). Вопросы и задания:

1. Рассчитать показатели приверженности (лояльности) и привлечения покупателей торговым маркам фирм А, В, С.

2. Рассчитать прогнозные доли рынка фирм А, В, С в июне, июле, августе и сентябре предполагая сохранение показателей приверженности и привлечения в будущем и при

условии раздела рынка между этими тремя фирмами. Проанализируйте складывающуюся тенденцию.

Результаты обработки анкет по движению потребительских симпатий

№ анкеты	Какой марки товар Вы купили сегодня ?	Какой марки товар Вы купили в прошлый раз ?	№ анкеты	Какой марки товар Вы купили сегодня ?	Какой марки товар Вы купили в прошлый раз ?	№ анкеты	Какой марки товар Вы купили сегодня ?	Какой марки товар Вы купили в прошлый раз ?
1	C	A	89	B	B	177	A	A
2	C	A	90	B	B	178	A	A
3	C	A	91	B	B	179	A	A
4	C	A	92	B	B	180	A	A
5	C	A	93	B	B	181	A	A
6	C	A	94	B	B	182	A	A
7	A	A	95	B	B	183	A	B
8	A	A	96	B	B	184	A	B
9	A	A	97	B	B	185	A	B
10	A	A	98	B	B	186	A	B
11	A	A	99	B	B	187	A	B
12	A	A	100	B	B	188	A	B
13	A	A	101	B	B	189	A	B
14	A	A	102	B	B	190	A	B
15	A	A	103	B	B	191	A	B
16	A	A	104	B	B	192	C	B
17	A	A	105	B	B	193	C	B
18	A	A	106	B	B	194	C	B
19	A	A	107	B	B	195	C	B
20	A	A	108	B	B	196	C	B
21	A	A	109	B	B	197	C	B
22	A	A	110	B	B	198	C	B
23	A	A	111	B	B	199	C	B
24	A	A	112	B	B	200	B	B
25	A	A	113	B	B	201	B	B
26	A	A	114	B	B	202	B	B
27	A	A	115	B	B	203	B	B
28	A	A	116	B	B	204	B	B
29	A	A	117	B	B	205	B	B
30	A	A	118	B	B	206	B	B
31	A	A	119	B	B	207	B	B
32	A	A	120	B	B	208	B	B
33	A	A	121	B	B	209	B	B
34	A	A	122	B	B	210	B	B
35	A	A	123	B	B			
36	A	A	124	B	B			
37	A	A	125	B	B			
38	A	A	126	A	C			
39	A	A	127	A	C			
40	A	C	128	C	C			
41	A	C	129	C	C			
42	A	C	130	C	C			
43	A	C	131	C	C			
44	B	C	132	C	C			
45	B	C	133	C	C			
46	B	C	134	C	C			
47	B	C	135	C	C			
48	B	C	136	C	C			
49	B	C	137	C	C			
50	B	C	138	C	C			
51	B	C	139	C	C			
52	B	C	140	C	C			

53	B	C	141	C	C			
54	B	C	142	C	C			
55	B	C	143	C	C			
56	C	C	144	C	C			
57	C	C	145	C	C			
58	C	C	146	C	C			
59	C	C	147	C	C			
60	C	C	148	C	C			
61	C	C	149	C	C			
62	C	C	150	C	C			
63	C	C	151	C	C			
64	C	C	152	C	C			
65	C	C	153	C	C			
66	C	C	154	C	C			
67	C	C	155	C	C			
68	C	C	156	C	C			
69	C	C	157	C	C			
70	C	C	158	C	C			
71	C	C	159	C	C			
72	C	C	160	C	C			
73	C	C	161	C	C			
74	B	A	162	B	B			
75	B	A	163	B	B			
76	B	A	164	B	B			
77	B	A	165	B	B			
78	B	A	166	B	B			
79	B	A	167	B	B			
80	B	A	168	B	B			
81	B	A	169	B	B			
82	B	A	170	B	B			
83	B	A	171	B	B			
84	B	A	172	B	B			
85	B	A	173	B	B			
86	B	A	174	B	B			
87	B	A	175	B	B			
88	C	A	176	B	B			

Задание № 39

На сегменте рынка конкурируют три фирмы – А, В ,С. Фирма А в мае провела обследование мнения покупателей по товарам, которые продают все три фирмы А,В,С (результаты в таблице). Вопросы и задания:

1. Рассчитать показатели приверженности (лояльности) и привлечения покупателей торговым маркам фирм А, В, С.
2. Рассчитать прогнозные доли рынка фирм А, В, С в июне, июле, августе и сентябре предполагая сохранение показателей приверженности и привлечения в будущем и при условии раздела рынка между этими тремя фирмами. Проанализируйте складывающуюся тенденцию.

Результаты обработки анкет по движению потребительских симпатий

№ анкеты	Какой марки товар Вы купили сегодня ?	Какой марки товар Вы купили в прошлый раз ?	№ анкеты	Какой марки товар Вы купили сегодня ?	Какой марки товар Вы купили в прошлый раз ?	№ анкеты	Какой марки товар Вы купили сегодня ?	Какой марки товар Вы купили в прошлый раз ?
1	A	B	89	C	A	177	A	A
2	A	B	90	C	A	178	A	A
3	A	B	91	C	A	179	A	A
4	A	B	92	C	A	180	A	A
5	A	B	93	C	A	181	A	C

6	A	B	94	C	A	182	A	C
7	A	B	95	C	A	183	A	C
8	A	B	96	C	A	184	B	C
9	C	B	97	C	A	185	B	C
10	C	B	98	C	A	186	B	C
11	C	B	99	C	A	187	B	C
12	C	B	100	C	A	188	B	C
13	C	B	101	A	A	189	B	C
14	C	B	102	A	A	190	B	C
15	C	B	103	A	A	191	B	C
16	B	B	104	A	A	192	B	C
17	B	B	105	A	A	193	B	C
18	B	B	106	A	A	194	B	C
19	B	B	107	A	A	195	B	C
20	B	B	108	A	A	196	C	C
21	B	B	109	A	A	197	C	C
22	B	B	110	A	A	198	C	C
23	B	B	111	A	A	199	C	C
24	B	B	112	A	A	200	C	C
25	B	B	113	A	A	201	C	C
26	B	B	114	A	A	202	C	C
27	B	B	115	A	A	203	C	C
28	B	B	116	A	A	204	C	C
29	B	B	117	A	A	205	C	C
30	B	B	118	A	A	206	C	C
31	B	B	119	A	A	207	C	C
32	B	B	120	A	A	208	C	C
33	B	B	121	A	A	209	C	C
34	B	B	122	A	A	210	C	C
35	B	B	123	A	A	211	C	C
36	B	B	124	A	A	212	C	C
37	B	B	125	A	A	213	C	C
38	B	B	126	A	A	214	C	C
39	B	B	127	A	A	215	C	C
40	B	B	128	A	A	216	C	C
41	B	B	129	A	A	217	C	C
42	B	B	130	A	A	218	C	C
43	B	B	131	A	A	219	C	C
44	B	B	132	A	A	220	C	C
45	B	B	133	A	A	221	C	C
46	B	B	134	A	A	222	C	C
47	B	B	135	A	A	223	C	C
48	B	B	136	A	A	224	C	C
49	B	B	137	A	A	225	C	C
50	B	B	138	A	A	226	C	C
51	B	B	139	A	A	227	C	C
52	B	B	140	A	A	228	C	C
53	B	B	141	A	A	229	C	C
54	B	B	142	A	A	230	C	C
55	B	B	143	A	A	231	C	C
56	B	B	144	A	A	232	C	C
57	B	B	145	A	A	233	C	C
58	B	B	146	A	A	234	C	C
59	B	B	147	A	A	235	C	C
60	B	B	148	A	A	236	C	C
61	B	A	149	A	A	237	C	C
62	B	A	150	A	A	238	C	C
63	B	A	151	A	A	239	C	C
64	B	A	152	A	A	240	C	C
65	B	A	153	A	A	241	C	C

66	B	A	154	A	A	242	C	C
67	B	A	155	A	A	243	C	C
68	B	A	156	A	A	244	C	C
69	B	A	157	A	A	245	C	C
70	B	A	158	A	A	246	C	C
71	B	A	159	A	A	247	C	C
72	B	A	160	A	A	248	C	C
73	B	A	161	A	A	249	C	C
74	B	A	162	A	A	250	C	C
75	B	A	163	A	A	251	C	C
76	B	A	164	A	A	252	C	C
77	B	A	165	A	A	253	C	C
78	B	A	166	A	A	254	C	C
79	B	A	167	A	A	255	C	C
80	B	A	168	A	A	256	C	C
81	B	A	169	A	A	257	C	C
82	B	A	170	A	A	258	C	C
83	B	A	171	A	A	259	C	C
84	B	A	172	A	A	260	C	C
85	B	A	173	A	A			
86	C	A	174	A	A			
87	C	A	175	A	A			
88	C	A	176	A	A			

Задание № 40

На сегменте рынка конкурируют три фирмы – A, B ,C. Фирма А в мае провела обследование мнения покупателей по товарам, которые продают все три фирмы A,B,C (результаты в таблице). Вопросы и задания:

1. Рассчитать показатели приверженности (лояльности) и привлечения покупателей торговым маркам фирм A, B, C.
2. Рассчитать прогнозные доли рынка фирм A, B, C в июне, июле, августе и сентябре предполагая сохранение показателей приверженности и привлечения в будущем и при условии раздела рынка между этими тремя фирмами. Проанализируйте складывающуюся тенденцию.

Результаты обработки анкет по движению потребительских симпатий

№ анкеты	Какой марки товар Вы купили сегодня ?	Какой марки товар Вы купили в прошлый раз ?	№ анкеты	Какой марки товар Вы купили сегодня ?	Какой марки товар Вы купили в прошлый раз ?	№ анкеты	Какой марки товар Вы купили сегодня ?	Какой марки товар Вы купили в прошлый раз ?
1	C	A	89	A	B	177	A	A
2	C	A	90	A	B	178	A	A
3	C	A	91	A	B	179	A	A
4	C	A	92	A	B	180	A	A
5	C	A	93	A	B	181	A	C
6	C	A	94	A	B	182	A	C
7	C	A	95	A	B	183	A	C
8	C	A	96	A	B	184	B	C
9	C	A	97	C	B	185	B	C
10	C	A	98	C	B	186	B	C
11	C	A	99	C	B	187	B	C
12	C	A	100	C	B	188	B	C
13	A	A	101	C	B	189	B	C
14	A	A	102	C	B	190	B	C
15	A	A	103	C	B	191	B	C
16	A	A	104	B	B	192	B	C
17	A	A	105	B	B	193	B	C
18	A	A	106	B	B	194	B	C

19	A	A	107	B	B	195	B	C
20	A	A	108	B	B	196	C	C
21	A	A	109	B	B	197	C	C
22	A	A	110	B	B	198	C	C
23	A	A	111	B	B	199	C	C
24	A	A	112	B	B	200	C	C
25	A	A	113	B	B	201	C	C
26	A	A	114	B	B	202	C	C
27	A	A	115	B	B	203	C	C
28	A	A	116	B	B	204	C	C
29	A	A	117	B	B	205	C	C
30	A	A	118	B	B	206	C	C
31	A	A	119	B	B	207	C	C
32	A	A	120	B	B	208	C	C
33	A	A	121	B	B	209	C	C
34	A	A	122	B	B	210	C	C
35	A	A	123	B	B	211	C	C
36	A	A	124	B	B	212	C	C
37	A	A	125	B	B	213	C	C
38	A	A	126	B	B	214	C	C
39	A	A	127	B	B	215	C	C
40	A	A	128	B	B	216	C	C
41	A	A	129	B	B	217	C	C
42	A	A	130	B	B	218	C	C
43	A	A	131	B	B	219	C	C
44	A	A	132	B	B	220	C	C
45	A	A	133	B	B	221	C	C
46	A	A	134	B	B	222	C	C
47	A	A	135	B	B	223	C	C
48	A	A	136	B	B	224	C	C
49	A	A	137	B	B	225	C	C
50	A	A	138	B	B	226	C	C
51	A	A	139	B	B	227	C	C
52	A	A	140	B	B	228	C	C
53	A	A	141	B	B	229	C	C
54	A	A	142	B	B	230	C	C
55	A	A	143	B	B	231	C	C
56	A	A	144	B	B	232	C	C
57	A	A	145	B	B	233	C	C
58	A	A	146	B	B	234	C	C
59	A	A	147	B	B	235	C	C
60	A	A	148	B	B	236	C	C
61	A	A	149	B	A	237	C	C
62	A	A	150	B	A	238	C	C
63	A	A	151	B	A	239	C	C
64	A	A	152	B	A	240	C	C
65	A	A	153	B	A	241	C	C
66	A	A	154	B	A	242	C	C
67	A	A	155	B	A	243	C	C
68	A	A	156	B	A	244	C	C
69	A	A	157	B	A	245	C	C
70	A	A	158	B	A	246	C	C
71	A	A	159	B	A	247	C	C
72	A	A	160	B	A	248	C	C
73	A	A	161	B	A	249	C	C
74	A	A	162	B	A	250	C	C
75	A	A	163	B	A	251	C	C
76	A	A	164	B	A	252	C	C
77	A	A	165	B	A	253	C	C
78	A	A	166	B	A	254	C	C

79	A	A	167	B	A	255	C	C
80	A	A	168	B	A	256	C	C
81	A	A	169	B	A	257	C	C
82	A	A	170	B	A	258	C	C
83	A	A	171	B	A	259	C	C
84	A	A	172	B	A	260	C	C
85	A	A	173	B	A			
86	A	A	174	C	A			
87	A	A	175	C	A			
88	A	A	176	C	A			

Задание № 41

На сегменте рынка конкурируют три фирмы – A, B ,C. Фирма A в мае провела обследование мнения покупателей по товарам, которые продают все три фирмы A,B,C (результаты в таблице). Вопросы и задания:

1. Рассчитать показатели приверженности (лояльности) и привлечения покупателей торговым маркам фирм A, B, C.
2. Рассчитать прогнозные доли рынка фирм A, B, C в июне, июле, августе и сентябре предполагая сохранение показателей приверженности и привлечения в будущем и при условии раздела рынка между этими тремя фирмами. Проанализируйте складывающуюся тенденцию.

Результаты обработки анкет по движению потребительских симпатий

№ анкеты	Какой марки товар Вы купили сегодня ?	Какой марки товар Вы купили в прошлый раз ?	№ анкеты	Какой марки товар Вы купили сегодня ?	Какой марки товар Вы купили в прошлый раз ?	№ анкеты	Какой марки товар Вы купили сегодня ?	Какой марки товар Вы купили в прошлый раз ?
1	A	A	89	C	A	177	A	B
2	A	A	90	C	A	178	A	B
3	A	A	91	C	A	179	A	B
4	A	A	92	C	A	180	A	B
5	A	C	93	C	A	181	C	B
6	A	C	94	C	A	182	C	B
7	A	C	95	C	A	183	C	B
8	B	C	96	C	A	184	C	B
9	B	C	97	A	A	185	C	B
10	B	C	98	A	A	186	C	B
11	B	C	99	A	A	187	C	B
12	B	C	100	A	A	188	B	B
13	B	C	101	A	A	189	B	B
14	B	C	102	A	A	190	B	B
15	B	C	103	A	A	191	B	B
16	B	C	104	A	A	192	B	B
17	B	C	105	A	A	193	B	B
18	B	C	106	A	A	194	B	B
19	B	C	107	A	A	195	B	B
20	C	C	108	A	A	196	B	B
21	C	C	109	A	A	197	B	B
22	C	C	110	A	A	198	B	B
23	C	C	111	A	A	199	B	B
24	C	C	112	A	A	200	B	B
25	C	C	113	A	A	201	B	B
26	C	C	114	A	A	202	B	B
27	C	C	115	A	A	203	B	B
28	C	C	116	A	A	204	B	B
29	C	C	117	A	A	205	B	B
30	C	C	118	A	A	206	B	B
31	C	C	119	A	A	207	B	B

32	C	C	120	A	A	208	B	B
33	C	C	121	A	A	209	B	B
34	C	C	122	A	A	210	B	B
35	C	C	123	A	A	211	B	B
36	C	C	124	A	A	212	B	B
37	C	C	125	A	A	213	B	B
38	C	C	126	A	A	214	B	B
39	C	C	127	A	A	215	B	B
40	C	C	128	A	A	216	B	B
41	C	C	129	A	A	217	B	B
42	C	C	130	A	A	218	B	B
43	C	C	131	A	A	219	B	B
44	C	C	132	A	A	220	B	B
45	C	C	133	A	A	221	B	B
46	C	C	134	A	A	222	B	B
47	C	C	135	A	A	223	B	B
48	C	C	136	A	A	224	B	B
49	C	C	137	A	A	225	B	B
50	C	C	138	A	A	226	B	B
51	C	C	139	A	A	227	B	B
52	C	C	140	A	A	228	B	B
53	C	C	141	A	A	229	B	B
54	C	C	142	A	A	230	B	B
55	C	C	143	A	A	231	B	B
56	C	C	144	A	A	232	B	B
57	C	C	145	A	A	233	B	A
58	C	C	146	A	A	234	B	A
59	C	C	147	A	A	235	B	A
60	C	C	148	A	A	236	B	A
61	C	C	149	A	A	237	B	A
62	C	C	150	A	A	238	B	A
63	C	C	151	A	A	239	B	A
64	C	C	152	A	A	240	B	A
65	C	C	153	A	A	241	B	A
66	C	C	154	A	A	242	B	A
67	C	C	155	A	A	243	B	A
68	C	C	156	A	A	244	B	A
69	C	C	157	A	A	245	B	A
70	C	C	158	A	A	246	B	A
71	C	C	159	A	A	247	B	A
72	C	C	160	A	A	248	B	A
73	C	C	161	A	A	249	B	A
74	C	C	162	A	A	250	B	A
75	C	C	163	A	A	251	B	A
76	C	C	164	A	A	252	B	A
77	C	C	165	A	A	253	B	A
78	C	C	166	A	A	254	B	A
79	C	C	167	A	A	255	B	A
80	C	C	168	A	A	256	B	A
81	C	C	169	A	A	257	B	A
82	C	C	170	A	A	258	C	A
83	C	C	171	A	A	259	C	A
84	C	C	172	A	A	260	C	A
85	C	A	173	A	B			
86	C	A	174	A	B			
87	C	A	175	A	B			
88	C	A	176	A	B			

Задание № 42

На сегменте рынка конкурируют три фирмы – А, В ,С. Фирма А в мае провела обследование мнения покупателей по товарам, которые продают все три фирмы А,В,С (результаты в таблице). Вопросы и задания:

1. Рассчитать показатели приверженности (лояльности) и привлечения покупателей торговым маркам фирм А, В, С.

2. Рассчитать прогнозные доли рынка фирм А, В, С в июне, июле, августе и сентябре предполагая сохранение показателей приверженности и привлечения в будущем и при условии раздела рынка между этими тремя фирмами. Проанализируйте складывающуюся тенденцию.

Результаты обработки анкет по движению потребительских симпатий

№ анкеты	Какой марки товар Вы купили сегодня ?	Какой марки товар Вы купили в прошлый раз ?	№ анкеты	Какой марки товар Вы купили сегодня ?	Какой марки товар Вы купили в прошлый раз ?	№ анкеты	Какой марки товар Вы купили сегодня ?	Какой марки товар Вы купили в прошлый раз ?
1	C	C	89	A	A	177	A	B
2	C	C	90	A	A	178	A	B
3	C	C	91	A	A	179	A	B
4	C	C	92	A	A	180	A	B
5	C	C	93	A	A	181	C	B
6	C	C	94	A	A	182	C	B
7	C	C	95	A	A	183	C	B
8	C	C	96	A	A	184	C	B
9	C	C	97	A	A	185	C	B
10	C	C	98	A	A	186	C	B
11	C	C	99	A	A	187	C	B
12	C	C	100	A	A	188	B	B
13	C	C	101	A	A	189	B	B
14	C	C	102	A	A	190	B	B
15	C	C	103	A	A	191	B	B
16	C	C	104	A	A	192	B	B
17	C	C	105	A	A	193	B	B
18	C	C	106	A	A	194	B	B
19	C	C	107	A	A	195	B	B
20	C	C	108	A	A	196	B	B
21	C	C	109	A	A	197	B	B
22	C	C	110	A	A	198	B	B
23	C	C	111	A	A	199	B	B
24	C	C	112	A	A	200	B	B
25	C	C	113	A	A	201	B	B
26	C	C	114	A	A	202	B	B
27	C	C	115	A	A	203	B	B
28	C	C	116	A	A	204	B	B
29	C	C	117	A	A	205	B	B
30	C	C	118	A	A	206	B	B
31	C	C	119	A	A	207	B	B
32	C	C	120	A	A	208	B	B
33	C	C	121	A	A	209	B	B
34	C	C	122	A	A	210	B	B
35	C	C	123	A	A	211	B	B
36	C	A	124	A	B	212	B	B
37	C	A	125	A	B	213	B	B
38	C	A	126	A	B	214	B	B
39	C	A	127	A	B	215	B	B
40	A	A	128	C	A	216	B	B
41	A	A	129	C	A	217	B	B
42	A	A	130	C	A	218	B	B
43	A	A	131	C	A	219	B	B
44	A	C	132	C	A	220	B	B

45	A	C	133	C	A	221	B	B
46	A	C	134	C	A	222	B	B
47	B	C	135	C	A	223	B	B
48	B	C	136	A	A	224	B	B
49	B	C	137	A	A	225	B	B
50	B	C	138	A	A	226	B	B
51	B	C	139	A	A	227	B	B
52	B	C	140	A	A	228	B	B
53	B	C	141	A	A	229	B	B
54	B	C	142	A	A	230	B	B
55	B	C	143	A	A	231	B	B
56	B	C	144	A	A	232	B	B
57	B	C	145	A	A	233	B	A
58	B	C	146	A	A	234	B	A
59	C	C	147	A	A	235	B	A
60	C	C	148	A	A	236	B	A
61	C	C	149	A	A	237	B	A
62	C	C	150	A	A	238	B	A
63	C	C	151	A	A	239	B	A
64	C	C	152	A	A	240	B	A
65	C	C	153	A	A	241	B	A
66	C	C	154	A	A	242	B	A
67	C	C	155	A	A	243	B	A
68	C	C	156	A	A	244	B	A
69	C	C	157	A	A	245	B	A
70	C	C	158	A	A	246	B	A
71	C	C	159	A	A	247	B	A
72	C	C	160	A	A	248	B	A
73	C	C	161	A	A	249	B	A
74	C	C	162	A	A	250	B	A
75	C	C	163	A	A	251	B	A
76	C	C	164	A	A	252	B	A
77	C	C	165	A	A	253	B	A
78	C	C	166	A	A	254	B	A
79	C	C	167	A	A	255	B	A
80	C	C	168	A	A	256	B	A
81	C	C	169	A	A	257	B	A
82	C	C	170	A	A	258	C	A
83	C	C	171	A	A	259	C	A
84	C	C	172	A	A	260	C	A
85	C	C	173	A	A			
86	C	C	174	A	A			
87	C	C	175	A	A			
88	C	C	176	A	A			

Задание № 43

На сегменте рынка конкурируют три фирмы – А, В ,С. Фирма А в мае провела обследование мнения покупателей по товарам, которые продают все три фирмы А,В,С (результаты в таблице). Вопросы и задания:

1. Рассчитать показатели приверженности (лояльности) и привлечения покупателей торговым маркам фирм А, В, С.

2. Рассчитать прогнозные доли рынка фирм А, В, С в июне, июле, августе и сентябре предполагая сохранение показателей приверженности и привлечения в будущем и при условии раздела рынка между этими тремя фирмами. Проанализируйте складывающуюся тенденцию.

Результаты обработки анкет по движению потребительских симпатий

	Какой марки	Какой марки товар		Какой марки	Какой марки товар		Какой марки	Какой марки товар

№ анкеты	товар Вы купили сегодня ?	Вы купили в прошлый раз ?	№ анкеты	товар Вы купили сегодня ?	Вы купили в прошлый раз ?	№ анкеты	товар Вы купили сегодня ?	Вы купили в прошлый раз ?
1	A	A	89	C	C	177	A	B
2	A	A	90	C	C	178	A	B
3	A	A	91	C	C	179	A	B
4	A	A	92	C	C	180	A	B
5	A	A	93	C	C	181	C	B
6	A	A	94	C	C	182	C	B
7	A	A	95	C	C	183	C	B
8	A	A	96	C	C	184	C	B
9	A	A	97	C	C	185	C	B
10	A	A	98	C	C	186	C	B
11	A	A	99	C	C	187	C	B
12	A	A	100	C	C	188	B	B
13	A	A	101	C	C	189	B	B
14	A	A	102	C	C	190	B	B
15	A	A	103	C	C	191	B	B
16	A	A	104	C	C	192	B	B
17	A	A	105	C	C	193	B	B
18	A	A	106	C	C	194	B	B
19	A	A	107	C	C	195	B	B
20	A	A	108	C	C	196	B	B
21	A	A	109	C	C	197	B	B
22	A	A	110	C	C	198	B	B
23	A	A	111	C	C	199	B	B
24	A	A	112	C	C	200	B	B
25	A	A	113	C	C	201	B	B
26	A	A	114	C	C	202	B	B
27	A	A	115	C	C	203	B	B
28	A	A	116	C	C	204	B	B
29	A	A	117	C	C	205	B	B
30	A	A	118	C	C	206	B	B
31	A	A	119	C	C	207	B	B
32	A	A	120	C	C	208	B	B
33	A	A	121	C	C	209	B	B
34	A	A	122	C	C	210	B	B
35	A	A	123	C	C	211	B	B
36	A	B	124	C	A	212	B	B
37	A	B	125	C	A	213	B	B
38	A	B	126	C	A	214	B	B
39	A	B	127	C	A	215	B	B
40	C	A	128	A	A	216	B	B
41	C	A	129	A	A	217	B	B
42	C	A	130	A	A	218	B	B
43	C	A	131	A	A	219	B	B
44	C	A	132	A	C	220	B	B
45	C	A	133	A	C	221	B	B
46	C	A	134	A	C	222	B	B
47	C	A	135	B	C	223	B	B
48	A	A	136	B	C	224	B	B
49	A	A	137	B	C	225	B	B
50	A	A	138	B	C	226	B	B
51	A	A	139	B	C	227	B	B
52	A	A	140	B	C	228	B	B
53	A	A	141	B	C	229	B	B
54	A	A	142	B	C	230	B	B
55	A	A	143	B	C	231	B	B
56	A	A	144	B	C	232	B	B
57	A	A	145	B	C	233	B	A

58	A	A	146	B	C	234	B	A
59	A	A	147	C	C	235	B	A
60	A	A	148	C	C	236	B	A
61	A	A	149	C	C	237	B	A
62	A	A	150	C	C	238	B	A
63	A	A	151	C	C	239	B	A
64	A	A	152	C	C	240	B	A
65	A	A	153	C	C	241	B	A
66	A	A	154	C	C	242	B	A
67	A	A	155	C	C	243	B	A
68	A	A	156	C	C	244	B	A
69	A	A	157	C	C	245	B	A
70	A	A	158	C	C	246	B	A
71	A	A	159	C	C	247	B	A
72	A	A	160	C	C	248	B	A
73	A	A	161	C	C	249	B	A
74	A	A	162	C	C	250	B	A
75	A	A	163	C	C	251	B	A
76	A	A	164	C	C	252	B	A
77	A	A	165	C	C	253	B	A
78	A	A	166	C	C	254	B	A
79	A	A	167	C	C	255	B	A
80	A	A	168	C	C	256	B	A
81	A	A	169	C	C	257	B	A
82	A	A	170	C	C	258	C	A
83	A	A	171	C	C	259	C	A
84	A	A	172	C	C	260	C	A
85	A	A	173	C	C			
86	A	A	174	C	C			
87	A	A	175	C	C			
88	A	A	176	C	C			

Задание № 44

На сегменте рынка конкурируют три фирмы – А, В ,С. Фирма А в мае провела обследование мнения покупателей по товарам, которые продают все три фирмы А,В,С (результаты в таблице). Вопросы и задания:

1. Рассчитать показатели приверженности (лояльности) и привлечения покупателей торговым маркам фирм А, В, С.
2. Рассчитать прогнозные доли рынка фирм А, В, С в июне, июле, августе и сентябре предполагая сохранение показателей приверженности и привлечения в будущем и при условии раздела рынка между этими тремя фирмами. Проанализируйте складывающуюся тенденцию.

Результаты обработки анкет по движению потребительских симпатий

№ анкеты	Какой марки товар Вы купили в прошлый раз ?	Какой марки товар Вы купили сегодня ?	№ анкеты	Какой марки товар Вы купили в прошлый раз ?	Какой марки товар Вы купили сегодня ?	№ анкеты	Какой марки товар Вы купили в прошлый раз ?	Какой марки товар Вы купили сегодня ?
1	A	A	89	C	C	177	A	C
2	A	A	90	C	C	178	A	C
3	A	A	91	C	C	179	A	C
4	A	A	92	C	C	180	A	C
5	A	A	93	C	C			
6	A	A	94	C	C			
7	A	A	95	C	C			
8	A	A	96	C	C			

9	A	A	97	C	C			
10	A	A	98	C	C			
11	A	A	99	C	C			
12	A	A	100	C	C			
13	A	A	101	C	C			
14	A	A	102	C	C			
15	A	A	103	C	C			
16	A	C	104	C	C			
17	A	C	105	C	C			
18	A	C	106	C	C			
19	A	C	107	C	C			
20	A	C	108	C	C			
21	A	C	109	C	C			
22	A	C	110	C	C			
23	A	C	111	C	C			
24	A	C	112	C	C			
25	A	C	113	C	C			
26	A	C	114	A	B			
27	A	C	115	A	B			
28	A	C	116	A	B			
29	A	C	117	A	B			
30	A	C	118	A	B			
31	A	C	119	A	B			
32	A	C	120	A	B			
33	A	C	121	A	B			
34	A	C	122	A	B			
35	A	C	123	A	B			
36	A	B	124	A	B			
37	A	B	125	A	B			
38	A	B	126	A	B			
39	A	B	127	A	B			
40	A	B	128	A	B			
41	C	A	129	A	C			
42	C	A	130	A	C			
43	C	B	131	A	C			
44	C	B	132	A	C			
45	C	B	133	A	C			
46	B	B	134	A	C			
47	B	B	135	B	C			
48	A	A	136	B	C			
49	A	A	137	B	C			
50	A	A	138	B	C			
51	A	A	139	B	C			
52	A	A	140	B	C			
53	A	A	141	B	C			
54	A	A	142	B	C			
55	A	A	143	B	C			
56	A	A	144	B	C			
57	A	A	145	A	C			
58	A	A	146	A	C			
59	A	A	147	A	C			
60	A	A	148	A	C			
61	A	A	149	A	C			
62	A	A	150	A	C			
63	B	B	151	A	C			
64	B	B	152	A	C			
65	B	B	153	A	C			
66	B	B	154	A	C			
67	B	B	155	A	C			
68	B	B	156	A	C			

69	B	B	157	A	C			
70	B	B	158	A	C			
71	B	B	159	A	C			
72	B	B	160	A	C			
73	B	B	161	A	C			
74	B	B	162	A	C			
75	B	B	163	A	C			
76	B	B	164	A	C			
77	B	B	165	B	A			
78	B	B	166	B	A			
79	B	B	167	B	A			
80	B	B	168	B	A			
81	B	B	169	B	A			
82	B	B	170	B	A			
83	B	B	171	B	A			
84	B	B	172	B	A			
85	B	B	173	B	A			
86	B	B	174	B	A			
87	B	B	175	B	B			
88	B	B	176	B	B			

Задание № 45

На сегменте рынка конкурируют три фирмы – A, B ,C. Фирма A в мае провела обследование мнения покупателей по товарам, которые продают все три фирмы A,B,C (результаты в таблице). Вопросы и задания:

1. Рассчитать показатели приверженности (лояльности) и привлечения покупателей торговым маркам фирм A, B, C.
2. Рассчитать прогнозные доли рынка фирм A, B, C в июне, июле, августе и сентябре предполагая сохранение показателей приверженности и привлечения в будущем и при условии раздела рынка между этими тремя фирмами. Проанализируйте складывающуюся тенденцию.

Результаты обработки анкет по движению потребительских симпатий

№ анкеты	Какой марки товар Вы купили в прошлый раз ?	Какой марки товар Вы купили сегодня ?	№ анкеты	Какой марки товар Вы купили в прошлый раз ?	Какой марки товар Вы купили сегодня ?	№ анкеты	Какой марки товар Вы купили в прошлый раз ?	Какой марки товар Вы купили сегодня ?
1	A	C	89	C	C	177	A	A
2	A	C	90	C	C	178	A	A
3	A	C	91	C	C	179	A	A
4	A	C	92	C	C	180	A	A
5	A	A	93	C	C			
6	A	A	94	C	C			
7	A	A	95	C	C			
8	A	A	96	C	C			
9	A	A	97	C	C			
10	A	A	98	C	C			
11	A	A	99	C	C			
12	A	A	100	C	C			
13	A	A	101	C	C			
14	A	A	102	C	C			
15	A	A	103	C	C			
16	A	C	104	A	C			
17	A	C	105	A	C			
18	A	C	106	A	C			
19	A	C	107	A	C			
20	A	C	108	A	C			

21	A	C	109	A	C			
22	A	C	110	A	C			
23	C	C	111	A	C			
24	C	C	112	A	C			
25	C	C	113	A	C			
26	C	C	114	A	B			
27	C	C	115	A	B			
28	C	C	116	A	B			
29	C	C	117	A	B			
30	C	C	118	A	B			
31	C	C	119	A	B			
32	C	C	120	A	B			
33	A	C	121	A	B			
34	A	C	122	A	B			
35	A	C	123	A	B			
36	A	B	124	A	B			
37	A	B	125	A	B			
38	A	B	126	A	B			
39	A	B	127	A	B			
40	A	B	128	A	B			
41	C	A	129	A	C			
42	C	A	130	A	C			
43	C	B	131	A	C			
44	C	B	132	A	C			
45	C	B	133	A	C			
46	B	B	134	A	C			
47	B	B	135	B	C			
48	A	C	136	B	C			
49	A	C	137	B	C			
50	A	C	138	B	C			
51	A	C	139	B	C			
52	A	C	140	B	C			
53	A	C	141	B	C			
54	A	C	142	B	C			
55	A	C	143	B	C			
56	A	A	144	B	C			
57	A	A	145	A	C			
58	A	A	146	A	A			
59	A	A	147	A	A			
60	A	A	148	A	A			
61	A	A	149	A	A			
62	A	A	150	A	A			
63	B	B	151	A	A			
64	B	B	152	A	A			
65	B	B	153	A	A			
66	B	B	154	A	C			
67	B	B	155	A	C			
68	B	B	156	A	C			
69	B	B	157	A	C			
70	B	B	158	A	C			
71	B	B	159	A	C			
72	B	B	160	A	C			
73	B	B	161	A	C			
74	B	B	162	A	C			
75	B	B	163	A	C			
76	B	B	164	A	C			
77	B	B	165	B	A			
78	B	B	166	B	A			
79	B	B	167	B	A			
80	B	B	168	B	A			

81	B	B	169	B	A			
82	B	B	170	B	A			
83	B	B	171	B	A			
84	B	B	172	B	A			
85	B	B	173	B	A			
86	B	B	174	B	A			
87	B	B	175	B	B			
88	B	B	176	B	B			

Задание № 46

На сегменте рынка конкурируют три фирмы – А, В ,С. Фирма А в мае провела обследование мнения покупателей по товарам, которые продают все три фирмы А,В,С (результаты в таблице). Вопросы и задания:

1. Рассчитать показатели приверженности (лояльности) и привлечения покупателей торговым маркам фирм А, В, С.
2. Рассчитать прогнозные доли рынка фирм А, В, С в июне, июле, августе и сентябре предполагая сохранение показателей приверженности и привлечения в будущем и при условии раздела рынка между этими тремя фирмами. Проанализируйте складывающуюся тенденцию.

Результаты обработки анкет по движению потребительских симпатий

№ анкеты	Какой марки товар Вы купили в прошлый раз ?	Какой марки товар Вы купили сегодня ?	№ анкеты	Какой марки товар Вы купили в прошлый раз ?	Какой марки товар Вы купили сегодня ?	№ анкеты	Какой марки товар Вы купили сегодня ?	Какой марки товар Вы купили в прошлый раз ?
1	A	B	89	B	B	177	C	C
2	A	B	90	B	B	178	C	C
3	A	B	91	B	B	179	C	C
4	A	B	92	B	B	180	C	C
5	A	B	93	B	B			
6	A	B	94	C	C			
7	A	B	95	C	C			
8	A	B	96	C	C			
9	A	A	97	C	C			
10	A	A	98	C	C			
11	A	A	99	C	C			
12	A	A	100	C	C			
13	A	A	101	C	C			
14	A	A	102	C	C			
15	A	A	103	C	C			
16	A	B	104	C	C			
17	A	B	105	C	C			
18	A	C	106	C	C			
19	A	C	107	C	C			
20	A	C	108	C	C			
21	A	C	109	C	C			
22	A	C	110	A	C			
23	A	C	111	A	C			
24	A	C	112	A	C			
25	A	C	113	A	C			
26	A	C	114	A	A			
27	A	C	115	A	A			
28	A	C	116	A	A			
29	A	C	117	A	A			
30	A	C	118	A	A			
31	A	C	119	A	A			
32	A	C	120	A	A			

33	A	C	121	A	A			
34	A	C	122	A	B			
35	A	C	123	A	B			
36	A	B	124	A	B			
37	A	B	125	A	B			
38	A	B	126	A	B			
39	A	C	127	A	B			
40	A	C	128	A	B			
41	C	A	129	A	C			
42	C	A	130	A	C			
43	C	B	131	A	C			
44	C	B	132	A	C			
45	C	B	133	A	C			
46	B	B	134	A	C			
47	B	B	135	B	C			
48	A	A	136	B	C			
49	A	A	137	B	C			
50	A	A	138	A	C			
51	A	A	139	A	C			
52	A	A	140	A	C			
53	A	A	141	A	C			
54	A	A	142	B	C			
55	B	B	143	B	C			
56	B	B	144	B	C			
57	B	B	145	A	C			
58	B	B	146	A	C			
59	A	A	147	A	C			
60	A	A	148	A	C			
61	A	A	149	A	C			
62	A	A	150	A	C			
63	B	B	151	A	C			
64	B	B	152	A	C			
65	B	B	153	A	C			
66	B	B	154	A	C			
67	B	B	155	A	C			
68	B	B	156	A	C			
69	B	B	157	A	C			
70	B	B	158	A	C			
71	B	B	159	A	C			
72	C	C	160	A	C			
73	C	C	161	B	C			
74	C	C	162	B	C			
75	C	C	163	B	C			
76	C	C	164	B	C			
77	B	B	165	B	A			
78	B	B	166	B	A			
79	B	B	167	B	A			
80	B	B	168	B	A			
81	B	B	169	B	A			
82	A	A	170	B	A			
83	A	A	171	B	A			
84	A	A	172	B	A			
85	A	A	173	B	A			
86	A	A	174	B	A			
87	B	B	175	B	B			
88	B	B	176	B	B			

Задание № 47

На сегменте рынка конкурируют три фирмы – А, В ,С. Фирма А в мае провела обследование мнения покупателей по товарам, которые продают все три фирмы А,В,С (результаты в таблице). Вопросы и задания:

1. Рассчитать показатели приверженности (лояльности) и привлечения покупателей торговым маркам фирм А, В, С.

2. Рассчитать прогнозные доли рынка фирм А, В, С в июне, июле, августе и сентябре предполагая сохранение показателей приверженности и привлечения в будущем и при условии раздела рынка между этими тремя фирмами. Проанализируйте складывающуюся тенденцию.

Результаты обработки анкет по движению потребительских симпатий

№ анкеты	Какой марки товар Вы купили в прошлый раз ?	Какой марки товар Вы купили сегодня ?	№ анкеты	Какой марки товар Вы купили в прошлый раз ?	Какой марки товар Вы купили сегодня ?	№ анкеты	Какой марки товар Вы купили в прошлый раз ?	Какой марки товар Вы купили сегодня ?
1	A	A	89	C	B	177	B	B
2	A	A	90	C	B	178	B	B
3	A	A	91	A	A	179	B	B
4	A	A	92	A	A	180	B	B
5	A	A	93	A	A	181	A	B
6	A	C	94	A	A	182	A	B
7	A	C	95	A	A	183	A	B
8	A	C	96	A	A	184	A	B
9	A	C	97	A	A	185	A	B
10	A	C	98	A	A	186	A	B
11	B	B	99	A	A	187	A	B
12	B	B	100	A	A	188	A	B
13	B	B	101	C	C	189	A	B
14	B	B	102	C	C	190	A	B
15	B	B	103	C	C	191	A	A
16	B	B	104	C	C	192	A	A
17	B	B	105	C	C	193	A	A
18	B	B	106	C	C	194	A	A
19	B	B	107	C	C	195	A	A
20	B	B	108	C	C	196	A	A
21	C	A	109	C	C	197	A	A
22	C	A	110	C	C	198	A	A
23	C	A	111	B	B	199	A	A
24	C	A	112	B	B	200	A	A
25	C	A	113	B	B			
26	C	A	114	B	B			
27	C	A	115	B	B			
28	C	A	116	B	B			
29	C	A	117	B	B			
30	A	A	118	B	B			
31	A	A	119	B	B			
32	A	A	120	B	B			
33	A	A	121	A	C			
34	A	A	122	A	C			
35	A	A	123	A	C			
36	A	A	124	A	C			
37	A	A	125	A	C			
38	A	A	126	A	B			
39	A	A	127	A	B			
40	C	A	128	A	B			
41	C	A	129	A	B			
42	C	A	130	A	B			
43	C	A	131	C	C			

44	C	A	132	C	C			
45	C	A	133	C	C			
46	C	B	134	C	C			
47	C	B	135	C	C			
48	C	B	136	C	C			
49	C	B	137	C	C			
50	B	A	138	C	C			
51	B	A	139	C	C			
52	B	A	140	C	C			
53	B	A	141	C	C			
54	B	A	142	C	C			
55	B	A	143	C	C			
56	B	A	144	C	C			
57	B	A	145	C	C			
58	B	A	146	C	C			
59	B	A	147	C	C			
60	A	C	148	C	B			
61	A	C	149	C	B			
62	A	C	150	C	B			
63	A	C	151	C	B			
64	A	C	152	C	B			
65	A	B	153	C	B			
66	A	B	154	C	B			
67	A	B	155	C	B			
68	A	B	156	C	B			
69	A	B	157	C	B			
70	B	C	158	C	B			
71	B	C	159	C	B			
72	B	C	160	C	B			
73	B	C	161	A	C			
74	B	C	162	A	C			
75	B	C	163	A	C			
76	B	C	164	A	C			
77	B	C	165	A	C			
78	B	C	166	A	B			
79	B	C	167	A	B			
80	C	B	168	A	B			
81	C	B	169	A	B			
82	C	B	170	A	B			
83	C	B	171	B	B			
84	C	B	172	B	B			
85	C	B	173	B	B			
86	C	B	174	B	B			
87	C	B	175	B	B			
88	C	B	176	B	B			

Задание № 48

На сегменте рынка конкурируют три фирмы – А, В ,С. Фирма А в мае провела обследование мнения покупателей по товарам, которые продают все три фирмы А,В,С (результаты в таблице). Вопросы и задания:

1. Рассчитать показатели приверженности (лояльности) и привлечения покупателей торговым маркам фирм А, В, С.
2. Рассчитать прогнозные доли рынка фирм А, В, С в июне, июле, августе и сентябре предполагая сохранение показателей приверженности и привлечения в будущем и при условии раздела рынка между этими тремя фирмами. Проанализируйте складывающуюся тенденцию.

Результаты обработки анкет по движению потребительских симпатий

	Какой	Какой		Какой	Какой		Какой	Какой

№ анкеты	марки товар Вы купили в прошлый раз ?	марки товар Вы купили сегодня ?	№ анкеты	марки товар Вы купили в прошлый раз ?	марки товар Вы купили сегодня ?	№ анкеты	марки товар Вы купили в прошлый раз ?	марки товар Вы купили сегодня ?
1	C	A	89	B	B	177	C	B
2	C	A	90	B	B	178	C	B
3	C	A	91	B	B	179	A	A
4	C	A	92	B	B	180	A	A
5	C	A	93	A	B	181	A	A
6	C	A	94	A	B	182	A	A
7	C	A	95	A	B	183	A	A
8	C	A	96	A	B	184	A	A
9	C	A	97	A	B	185	A	A
10	A	A	98	A	B	186	A	A
11	A	A	99	A	B	187	A	A
12	A	A	100	A	B	188	A	A
13	A	A	101	A	B	189	C	C
14	A	A	102	A	B	190	C	C
15	A	A	103	A	A	191	C	C
16	A	A	104	A	A	192	C	C
17	A	A	105	A	A	193	C	C
18	A	A	106	A	A	194	C	C
19	A	A	107	A	A	195	C	C
20	C	A	108	A	A	196	C	C
21	A	A	109	A	A	197	C	C
22	A	A	110	A	A	198	C	C
23	A	A	111	A	A	199	B	B
24	A	A	112	A	A	200	B	B
25	A	A	113	B	B			
26	A	C	114	B	B			
27	A	C	115	B	B			
28	A	C	116	B	B			
29	A	C	117	B	B			
30	A	C	118	B	B			
31	B	B	119	B	B			
32	B	B	120	B	B			
33	B	B	121	A	C			
34	B	B	122	A	C			
35	B	B	123	A	C			
36	B	B	124	A	C			
37	B	B	125	A	C			
38	B	B	126	A	B			
39	B	B	127	A	B			
40	B	B	128	B	B			
41	A	B	129	C	A			
42	A	B	130	C	A			
43	A	B	131	C	A			
44	C	C	132	C	A			
45	C	C	133	C	A			
46	C	C	134	C	A			
47	C	C	135	C	B			
48	C	C	136	C	B			
49	C	C	137	C	B			
50	C	C	138	C	B			
51	C	C	139	B	A			
52	C	C	140	B	A			
53	C	C	141	B	A			
54	C	C	142	B	A			
55	C	C	143	B	A			

56	C	C	144	B	A			
57	C	C	145	B	A			
58	C	C	146	B	A			
59	C	C	147	B	A			
60	C	C	148	B	A			
61	C	B	149	A	C			
62	C	B	150	A	C			
63	C	B	151	A	C			
64	C	B	152	A	C			
65	C	B	153	A	C			
66	C	B	154	A	B			
67	C	B	155	A	B			
68	C	B	156	A	B			
69	C	B	157	A	B			
70	C	B	158	A	B			
71	C	B	159	B	C			
72	C	B	160	B	C			
73	C	B	161	B	C			
74	A	C	162	B	C			
75	A	C	163	B	C			
76	A	C	164	B	C			
77	A	C	165	B	C			
78	A	C	166	B	C			
79	A	B	167	B	C			
80	A	B	168	B	C			
81	A	B	169	C	B			
82	A	B	170	C	B			
83	A	B	171	C	B			
84	B	B	172	C	B			
85	B	B	173	C	B			
86	B	B	174	C	B			
87	B	B	175	C	B			
88	B	B	176	C	B			

Задание № 49

На сегменте рынка конкурируют три фирмы – А, В ,С. Фирма А в мае провела обследование мнения покупателей по товарам, которые продают все три фирмы А,В,С (результаты в таблице). Вопросы и задания:

1. Рассчитать показатели приверженности (лояльности) и привлечения покупателей торговым маркам фирм А, В, С.
2. Рассчитать прогнозные доли рынка фирм А, В, С в июне, июле, августе и сентябре предполагая сохранение показателей приверженности и привлечения в будущем и при условии раздела рынка между этими тремя фирмами. Проанализируйте складывающуюся тенденцию.

Результаты обработки анкет по движению потребительских симпатий

№ анкеты	Какой марки товар Вы купили в прошлый раз ?	Какой марки товар Вы купили сегодня ?	№ анкеты	Какой марки товар Вы купили в прошлый раз ?	Какой марки товар Вы купили сегодня ?	№ анкеты	Какой марки товар Вы купили в прошлый раз ?	Какой марки товар Вы купили сегодня ?
1	B	A	89	B	B	177	B	B
2	B	A	90	B	B	178	B	B
3	B	A	91	A	A	179	B	B
4	B	A	92	A	A	180	B	B
5	B	A	93	A	A	181	A	C
6	B	A	94	A	C	182	A	C
7	B	A	95	A	C	183	A	C

8	B	A	96	A	C	184	A	C
9	B	A	97	A	C	185	A	C
10	B	A	98	A	C	186	A	C
11	C	C	99	A	C	187	A	C
12	C	C	100	A	C	188	A	C
13	C	C	101	C	B	189	A	C
14	C	C	102	C	B	190	A	C
15	C	C	103	C	B	191	C	C
16	C	C	104	C	B	192	C	C
17	C	C	105	C	B	193	C	C
18	C	C	106	C	B	194	C	C
19	C	C	107	C	B	195	C	C
20	C	C	108	C	B	196	C	C
21	A	A	109	C	B	197	C	C
22	A	A	110	C	B	198	C	C
23	A	A	111	B	A	199	B	B
24	A	A	112	B	A	200	B	B
25	A	A	113	B	A	201	B	B
26	A	A	114	B	A	202	B	B
27	A	A	115	B	A	203	B	B
28	A	A	116	B	A	204	B	B
29	A	A	117	B	A	205	B	A
30	A	A	118	B	A	206	B	A
31	B	C	119	B	A	207	B	A
32	B	C	120	B	A	208	B	A
33	B	C	121	A	A	209	A	A
34	B	C	122	A	A	210	A	A
35	B	C	123	A	A	211	A	A
36	B	C	124	A	A	212	A	A
37	B	C	125	A	A	213	A	A
38	B	C	126	A	A	214	A	A
39	B	C	127	A	A	215	A	A
40	B	C	128	A	A	216	A	A
41	C	A	129	A	A	217	A	A
42	C	A	130	A	A	218	A	A
43	C	A	131	C	A	219	A	A
44	C	A	132	C	A	220	A	A
45	C	A	133	C	A			
46	C	A	134	C	A			
47	C	A	135	C	A			
48	C	A	136	C	A			
49	C	A	137	C	B			
50	C	A	138	C	B			
51	A	B	139	C	B			
52	A	B	140	C	B			
53	A	B	141	B	B			
54	A	B	142	B	B			
55	A	B	143	B	B			
56	A	B	144	B	B			
57	A	B	145	B	B			
58	A	B	146	B	B			
59	A	B	147	B	B			
60	A	B	148	B	B			
61	B	B	149	B	B			
62	B	B	150	B	B			
63	B	B	151	A	B			
64	B	B	152	A	B			
65	B	B	153	A	B			
66	B	B	154	A	B			
67	B	B	155	A	B			

68	B	B	156	A	B			
69	B	B	157	A	B			
70	B	B	158	A	B			
71	C	C	159	A	C			
72	C	C	160	A	C			
73	C	C	161	C	C			
74	C	C	162	C	C			
75	C	C	163	C	C			
76	C	C	164	C	C			
77	C	C	165	C	C			
78	C	C	166	C	C			
79	C	C	167	C	C			
80	C	C	168	C	C			
81	B	C	169	C	C			
82	B	C	170	C	C			
83	B	C	171	B	B			
84	B	C	172	B	B			
85	B	C	173	B	B			
86	B	C	174	B	B			
87	B	C	175	B	B			
88	B	C	176	B	B			

Задание № 50

На сегменте рынка конкурируют три фирмы – А, В ,С. Фирма А в мае провела обследование мнения покупателей по товарам, которые продают все три фирмы А,В,С (результаты в таблице). Вопросы и задания:

1. Рассчитать показатели приверженности (лояльности) и привлечения покупателей торговым маркам фирм А, В, С.
2. Рассчитать прогнозные доли рынка фирм А, В, С в июне, июле, августе и сентябре предполагая сохранение показателей приверженности и привлечения в будущем и при условии раздела рынка между этими тремя фирмами. Проанализируйте складывающуюся тенденцию.

Результаты обработки анкет по движению потребительских симпатий

№ анкеты	Какой марки товар Вы купили в прошлый раз ?	Какой марки товар Вы купили сегодня ?	№ анкеты	Какой марки товар Вы купили в прошлый раз ?	Какой марки товар Вы купили сегодня ?	№ анкеты	Какой марки товар Вы купили в прошлый раз ?	Какой марки товар Вы купили сегодня ?
1	C	C	89	A	C	177	B	B
2	C	C	90	A	C	178	B	B
3	C	C	91	C	A	179	B	B
4	C	C	92	C	A	180	B	B
5	C	C	93	C	B	181	B	B
6	C	C	94	C	B	182	B	B
7	C	C	95	C	B	183	B	B
8	C	C	96	C	B	184	B	B
9	C	C	97	C	B	185	B	A
10	C	C	98	C	B	186	B	A
11	C	A	99	C	B	187	B	A
12	C	A	100	C	B	188	B	A
13	C	A	101	C	C	189	B	C
14	C	A	102	C	C	190	B	C
15	C	A	103	C	C	191	A	C
16	C	A	104	C	C	192	A	C
17	C	A	105	C	C	193	A	C
18	C	A	106	C	C	194	A	C
19	C	A	107	C	C	195	A	C

20	C	A	108	C	C	196	A	C
21	B	C	109	C	C	197	A	C
22	B	C	110	C	C	198	A	C
23	B	C	111	A	A	199	A	C
24	B	C	112	A	A	200	A	C
25	B	C	113	A	A	201	C	C
26	B	C	114	A	A	202	C	C
27	B	C	115	A	A	203	C	C
28	B	C	116	A	A	204	C	C
29	B	C	117	A	A	205	C	C
30	B	C	118	A	A	206	C	C
31	A	B	119	A	A	207	C	C
32	A	B	120	A	A	208	C	C
33	A	B	121	B	B	209	C	C
34	A	B	122	B	B	210	C	C
35	A	B	123	B	B	211	C	A
36	A	B	124	B	B	212	C	A
37	A	B	125	B	B	213	C	A
38	A	B	126	B	B	214	C	A
39	A	B	127	B	B	215	C	A
40	A	B	128	B	B	216	C	A
41	C	B	129	B	B	217	C	A
42	C	B	130	B	B	218	C	A
43	C	B	131	A	B	219	C	A
44	C	B	132	A	B	220	C	A
45	C	B	133	A	B	221	B	B
46	C	B	134	A	B	222	B	B
47	C	B	135	A	B	223	B	B
48	C	B	136	A	B	224	B	B
49	C	B	137	A	B	225	B	B
50	C	B	138	A	B	226	B	B
51	C	B	139	A	B	227	B	B
52	C	B	140	A	B	228	B	B
53	C	B	141	A	A	229	B	B
54	C	B	142	A	A	230	B	B
55	C	B	143	A	A	231	A	A
56	C	B	144	A	A	232	A	A
57	C	B	145	A	A	233	A	A
58	C	B	146	A	A	234	A	A
59	C	B	147	A	A	235	A	A
60	C	B	148	A	A	236	A	A
61	B	B	149	A	A	237	A	A
62	B	B	150	A	A	238	A	A
63	B	B	151	B	A	239	A	A
64	B	B	152	B	A	240	A	A
65	B	B	153	B	A	241	B	C
66	B	B	154	B	A	242	B	C
67	B	B	155	B	A	243	B	C
68	B	B	156	B	A	244	B	C
69	B	B	157	B	A	245	B	C
70	B	B	158	B	A	246	B	C
71	A	A	159	B	A	247	B	C
72	A	A	160	B	A	248	B	C
73	A	A	161	C	C	249	B	C
74	A	A	162	C	C	250	B	C
75	A	A	163	C	C			
76	A	A	164	C	C			
77	A	A	165	C	C			
78	A	A	166	C	C			
79	A	A	167	C	C			

80	A	A	168	C	C			
81	A	C	169	C	C			
82	A	C	170	C	C			
83	A	C	171	B	C			
84	A	C	172	B	C			
85	A	C	173	B	C			
86	A	C	174	B	C			
87	A	C	175	B	C			
88	A	C	176	B	C			

Приложение 1

Образец оформления титульного листа контрольной работы (творческого задания)

МИНОБРНАУКИ РОССИИ
Федеральное государственное бюджетное образовательное учреждение
высшего образования
«Уральский государственный горный университет»

Инженерно-экономический факультет

Кафедра экономики и менеджмента

КОНТРОЛЬНАЯ РАБОТА

по дисциплине
«Исследование рынка минерального сырья и стратегический маркетинг»

на тему:

ПРОГНОЗИРОВАНИЕ РЫНОЧНОЙ ДОЛИ НА КОНКУРЕНТНОМ РЫНКЕ

Вариант № 1

Руководитель:
доц., к. э. н. Жуков В.Г.
Студент гр.
Артёмова Елена Юрьевна

Екатеринбург – 2024

МИНОБРНАУКИ РОССИИ

ФГБОУ ВО «Уральский государственный горный университет»

УТВЕРЖДАЮ
Проректор по учебно-методическому комплексу _____С.А. Упоров

МЕТОДИЧЕСКИЕ УКАЗАНИЯ ПО ОРГАНИЗАЦИИ САМОСТОЯТЕЛЬНОЙ РАБОТЫ И ЗАДАНИЯ ДЛЯ ОБУЧАЮЩИХСЯ

Б1.В.08.05 ИССЛЕДОВАНИЕ РЫНКА МИНЕРАЛЬНОГО СЫРЬЯ И СТРАТЕГИЧЕСКИЙ МАРКЕТИНГ

Специальность
21.05.04 Горное дело

Профиль (направленность)
Менеджмент и экономика горнопромышленного производства

квалификация выпускника: **горный инженер (специалист)**

Автор: Жуков В.Г., доцент, к.э.н.

Одобрены на заседании кафедры

Экономики и менеджмента
(название кафедры)

Зав. кафедрой _____
(подпись)
Мочалова Л.А.
(Фамилия И.О.)
Протокол № 2 от 04.10.2023
(Дата)

Рассмотрены методической комиссией

Инженерно-экономического факультета
(название факультета)

Председатель _____
(подпись)
Мочалова Л.А.
(Фамилия И.О.)
Протокол № 2 от 20.10.2023
(Дата)

Екатеринбург

ВВЕДЕНИЕ

Самостоятельная работа в высшем учебном заведении – это часть учебного процесса, метод обучения, прием учебно-познавательной деятельности, комплексная целевая стандартизованная учебная деятельность с запланированными видом, типом, формами контроля.

Самостоятельная работа представляет собой плановую деятельность обучающихся по поручению и под методическим руководством преподавателя.

Целью самостоятельной работы студентов является закрепление тех знаний, которые они получили на аудиторных занятиях, а также способствование развитию у студентов творческих навыков, инициативы, умению организовать свое время.

Самостоятельная работа реализует следующие задачи:

- предполагает освоение курса дисциплины;
- помогает освоению навыков учебной и научной работы;
- способствует осознанию ответственности процесса познания;
- способствует углублению и пополнению знаний студентов, освоению ими навыков и умений;
- формирует интерес к познавательным действиям, освоению методов и приемов познавательного процесса,
- создает условия для творческой и научной деятельности обучающихся;
- способствует развитию у студентов таких личных качеств, как целеустремленность, заинтересованность, исследование нового.

Самостоятельная работа обучающегося выполняет следующие функции:

- развивающую (повышение культуры умственного труда, приобщение к творческим видам деятельности, обогащение интеллектуальных способностей студентов);
- информационно-обучающую (учебная деятельность студентов на аудиторных занятиях, неподкрепленная самостоятельной работой, становится мало результативной);
- ориентирующую и стимулирующую (процессу обучения придается ускорение и мотивация);
- воспитательную (формируются и развиваются профессиональные качества бакалавра и гражданина);
- исследовательскую (новый уровень профессионально-творческого мышления).

Организация самостоятельной работы студентов должна опираться на определенные требования, а, именно:

- сложность осваиваемых знаний должна соответствовать уровню развития студентов;
- стандартизация заданий в соответствии с логической системой курса дисциплины;

- объем задания должен соответствовать уровню студента;

- задания должны быть адаптированными к уровню студентов.

Содержание самостоятельной работы студентов представляет собой, с одной стороны, совокупность теоретических и практических учебных заданий, которые должен выполнить студент в процессе обучения, объект его деятельности; с другой стороны - это способ деятельности студента по выполнению соответствующего теоретического или практического учебного задания.

Свое внешнее выражение содержание самостоятельной работы студентов находит во всех организационных формах аудиторной и внеаудиторной деятельности, в ходе самостоятельного выполнения различных заданий.

Функциональное предназначение самостоятельной работы студентов в процессе лекций, практических занятий по овладению специальными знаниями заключается в самостоятельном прочтении, просмотре, прослушивании, наблюдении, конспектировании, осмыслении, запоминании и воспроизведении определенной информации. Цель и планирование самостоятельной работы студента определяет преподаватель. Вся информация осуществляется на основе ее воспроизведения.

Так как самостоятельная работа тесно связана с учебным процессом, ее необходимо рассматривать в двух аспектах:

1. аудиторная самостоятельная работа - лекционные, практические занятия;

2. внеаудиторная самостоятельная работа – дополнение лекционных материалов, подготовка к практическим занятиям, подготовка к решению кейс-задач, выполнение курсовых работ и др.

Основные формы организации самостоятельной работы студентов определяются следующими параметрами:

- содержание учебной дисциплины;

- уровень образования и степень подготовленности студентов;

- необходимость упорядочения нагрузки студентов при самостоятельной работе.

Таким образом, самостоятельная работа студентов является важнейшей составной частью процесса обучения.

Методические указания по организации самостоятельной работы и задания для обучающихся по дисциплине «*Исследование рынка минерального сырья и стратегический маркетинг*» обращают внимание студента на главное, существенное в изучаемой дисциплине, помогают выработать умение анализировать явления и факты, связывать теоретические положения с практикой, а также облегчают подготовку к сдаче *зачета*.

Настоящие методические указания позволят студентам самостоятельно овладеть фундаментальными знаниями, профессиональными умениями и навыками деятельности по профилю подготовки, опытом творческой и исследовательской деятельности, и направлены на формирование компетенций, предусмотренных учебным планом поданному профилю.

Видами самостоятельной работы обучающихся по дисциплине «*Исследование рынка минерального сырья и стратегический маркетинг*» являются:

- повторение материала лекций;
- самостоятельное изучение тем курса (в т.ч. рассмотрение основных категорий дисциплины, работа с литературой);
- подготовка к практическим (семинарским) занятиям (в т.ч. ответы на вопросы для самопроверки, подготовка к выполнению практико-ориентированных заданий);
- подготовка домашнего письменного задания (практико-ориентированного задания);
- подготовка к зачету.

В методических указаниях представлены материалы для самостоятельной работы и рекомендации по организации отдельных её видов.

ТЕМЫ ДЛЯ САМОПРОВЕРКИ

Тема 1. Сущность и основные понятия стратегического маркетинга

1. Перечислите задачи исследования рынка минерального сырья.

2. Приведите классификацию рыночных партнеров.

3. Раскройте схему товарных связей на рынке товаров и услуг.

4. Опишите систему показателей исследования рынка минерального сырья.

5. Какие показатели применяются при исследовании рыночной конъюнктуры?

Тема 2. Поведение покупателей и работа с рынком

1. В чем состоят цели конъюнктурного анализа товарного рынка?

2. Дайте определение рыночной конъюнктуры.

3. Какой смысл вкладывается в понятие рыночной ситуации?

4. Какие методы применяются в конъюнктурном анализе?

5. Сформулируйте и прокомментируйте основные цели и задачи исследования конъюнктуры рынка?

6. Из каких элементов складывается система показателей конъюнктуры рынка?

7. Можете ли Вы раскрыть содержание четырех направлений конъюнктурного анализа?

8. В чем проявляется специфика информационной базы исследования конъюнктуры рынка?

9. Что собой представляют конъюнктурные индикаторы рынка?

10. Что такое неформальные оценки конъюнктуры рынка?

11. Какими факторами определяется величина доли рынка?

12. Что собой представляет доля рынка, занимаемая фирмой?

13. Раскройте классификацию рынков.

14. Из каких элементов складывается производственный потенциал рынка?

15. Какие могут быть оценки портфеля заказов фирмы?

16. Какие основные пропорции рынка Вы знаете?

17. Что понимается под степенью сбалансированности рынка?

18. Как выявить диспропорциональность развития рынка?

19. Что входит в систему индикаторов сбалансированности рынка?

20. Какие показатели могут охарактеризовать пропорции рынка?

Тема 3. Сущность и содержание рыночных стратегий развития предприятия

1. Назовите виды стратегий рыночного развития предприятий минерально-сырьевого комплекса.

2. Как осуществляется анализ портфеля направлений деятельности.

3. Что такое матрица БКГ и какие гипотезы лежат в ее основе.

4. Назовите базовые стратегии развития.

5. Назовите конкурентные стратегии.

6. Анализ и методы оценки конкурентоспособности предприятия.

7. Назовите стратегические решения по каналам сбыта.

8. Назовите стратегические решения по ценообразованию.

9. Определите взаимосвязи ценовой политики с конечными экономическими показателями деятельности предприятия.

10. Назовите стратегические решения по коммуникации.

11. Сущность и основные этапы разработки стратегического маркетингового плана.

Тема 4. Основные принципы и методы маркетинговых исследований

1. Как Вы истолковываете понятие «маркетинговое исследование», в чем его сущность?

2. Каковы цели и задачи маркетингового исследования?

3. В чем заключается роль маркетингового исследования в бизнесе?

4. Знаете ли Вы этапы маркетингового исследования? Перечислите и охарактеризуйте их.

5. В чем Вы видите различия между двумя направлениями маркетингового исследования: формализованным и качественным?

6. Согласны ли Вы с утверждением, что информация - инструмент маркетинга? Дайте развернутое определение понятия «маркетинговая информация».

7. Из каких компонентов слагается маркетинговая информационная система?

8. Какие требования к исследователю предъявляет маркетинговая культура?

9. Чем прямое (непосредственное) наблюдение отличается от непрямого?

10. Какими тремя условиями обеспечивается надежность наблюдения?

11. Маркетинговое подразделение торговой фирмы по поручению ее руководства провело опрос покупателей об удовлетворенности качеством обслуживания. К какому типу относится собранная информация?

12. Для принятия решения о сегментации рынка по географическому признаку была привлечена информация о доходах населения в региональном разрезе, содержавшаяся в очередном издании статистического ежегодника. К какому типу относится использованная информация?

13. Может ли пробный маркетинг сочетаться с маркетинговым исследованием? Если «да», то каким образом?

14. Чем отличается экспертная оценка от выборочного обследования потребителей?

15. В чем сходство и различие интервьюирования и анкетирования?

16. Что называется опросом? Какие виды опросов Вам известны?

17. Для каких целей образуются фокус-группы?

18. Каковы критерии привлечения участников в фокус-группы?

19. Какие требования предъявляются к интервьюеру?

20. Как строится анкета? Назовите ее структуры.

Тема 5. Сущность, методы и общие показатели исследования отдельных рыночных процессов и явлений

1. Какие существуют взгляды на сущность рыночной цены?
2. Определите роль и функции цены на рынке.
3. Назовите основные задачи исследования цен.
4. Перечислите основные методы исследования цен.
5. Как классифицируются рыночные цены?
6. Из каких блоков складывается система показателей исследования рыночных цен?
7. Обоснуйте необходимость использования системы показателей при исследовании цен.
8. Какие концепции регистрации цен существуют и на чем они основываются?
9. В чем сущность выборочного метода регистрации цен?

10. По каким критериям осуществляется формирование выборочной совокупности?

11. В чем заключается цель изучения тенденций развития рынка?

12. Какими показателями можно охарактеризовать устойчивость/неустойчивость развития рынка в динамике и статике (по территории, по предприятиям и т.п.)?

13. Что собой представляет трендовая модель развития рынка?

14. Каковы различия экономической интерпретации прямолинейной и криволинейной трендовых моделей развития рынка?

15. Можно ли охарактеризовать изменение товарооборота фирмы, исключив влияние динамики цен?

16. В чем суть цикличности рынка?

17. Связана ли цикличность рынка с колебаниями экономики в целом?

18. В чем причина внутригодичных сезонных колебаний?

19. Зачем изучать цикличные колебания и можно ли влиять на их силу?

20. Каковы методы выявления и моделирования сезонных колебаний?

21. Назовите условия существования товарных запасов?

22. Охарактеризуйте разницу между понятиями: оборот товара, кругооборот товарной массы, товарооборачиваемость.

23. Назовите и охарактеризуйте основные классификационные признаки, по которым группируются товарные запасы.

24. Какие существуют рычаги воздействия на изменение объема товарных запасов?

25. В чем разница оценки поведения товарных запасов и товарооборачиваемости в условиях плановой и рыночной экономики?

26. Каким образом товарные запасы характеризуют рыночную ситуацию?

27. Охарактеризуйте разницу между понятиями: обеспеченность товарооборота товарными запасами и время одного оборота.

28. Раскройте основные методы определения оптимального размерв товарного запаса.

29. Назовите основные методы анализа состояния и изменения товарных запасов. В чем заключаются позитивные и негативные моменты их использования?

30. Охарактеризуйте факторы, оказываемые влияние на товарооборачиваемость.

САМООРГАНИЗАЦИЯ РАБОТЫ С ЛИТЕРАТУРОЙ

Самостоятельное изучение тем курса осуществляется на основе списка рекомендуемой литературы к дисциплине. При работе с книгой необходимо научиться правильно ее читать, вести записи. Самостоятельная работа с учебными и научными изданиями профессиональной и общекультурной тематики – это важнейшее условие формирования научного способа познания.

Основные приемы работы с литературой можно свести к следующим:

• составить перечень книг, с которыми следует познакомиться;

• перечень должен быть систематизированным (что необходимо для семинаров, что для экзаменов, что пригодится для написания курсовых и выпускных квалификационных работ (ВКР), а что выходит за рамками официальной учебной деятельности, и расширяет общую культуру);

• обязательно выписывать все выходные данные по каждой книге (при написании курсовых и выпускных квалификационных работ это позволит экономить время);

• определить, какие книги (или какие главы книг) следует прочитать более внимательно, а какие – просто просмотреть;

• при составлении перечней литературы следует посоветоваться с преподавателями и руководителями ВКР, которые помогут сориентироваться, на что стоит обратить большее внимание, а на что вообще не стоит тратить время;

• все прочитанные монографии, учебники и научные статьи следует конспектировать, но это не означает, что надо конспектировать «все подряд»: можно выписывать кратко основные идеи автора и иногда приводить наиболее яркие и показательные цитаты (с указанием страниц);

• если книга – собственная, то допускается делать на полях книги краткие пометки или же в конце книги, на пустых страницах просто сделать свой «предметный указатель», где отмечаются наиболее интересные мысли и обязательно указываются страницы в тексте автора;

• следует выработать способность «воспринимать» сложные тексты; для этого лучший прием – научиться «читать медленно», когда понятно каждое прочитанное слово (а если слово незнакомое, то либо с помощью словаря, либо с помощью преподавателя обязательно его узнать). Таким образом, чтение текста является частью познавательной деятельности. Ее цель – извлечение из текста необходимой информации.

От того, насколько осознанна читающим собственная внутренняя установка при обращении к печатному слову (найти нужные сведения, усвоить информацию полностью или частично, критически проанализировать материал и т.п.) во многом зависит эффективность осуществляемого действия. Грамотная работа с книгой, особенно если речь идет о научной литературе, предполагает соблюдение ряда правил, для овладения которыми необходимо настойчиво учиться. Это серьёзный, кропотливый труд. Прежде всего, при такой работе невозможен формальный,

поверхностный подход. Не механическое заучивание, не простое накопление цитат, выдержек, а сознательное усвоение прочитанного, осмысление его, стремление дойти до сути – вот главное правило. Другое правило – соблюдение при работе над книгой определенной последовательности. Вначале следует ознакомиться с оглавлением, содержанием предисловия или введения. Это дает общую ориентировку, представление о структуре и вопросах, которые рассматриваются в книге.

Следующий этап – чтение. Первый раз целесообразно прочитать книгу с начала до конца, чтобы получить о ней цельное представление. При повторном чтении происходит постепенное глубокое осмысление каждой главы, критического материала и позитивного изложения; выделение основных идей, системы аргументов, наиболее ярких примеров и т.д. Непременным правилом чтения должно быть выяснение незнакомых слов, терминов, выражений, неизвестных имен, названий. Студентам с этой целью рекомендуется заводить специальные тетради или блокноты. Важная роль в связи с этим принадлежит библиографической подготовке студентов. Она включает в себя умение активно, быстро пользоваться научным аппаратом книги, справочными изданиями, каталогами, умение вести поиск необходимой информации, обрабатывать и систематизировать ее.

Выделяют четыре основные установки в чтении текста:

- информационно-поисковая (задача – найти, выделить искомую информацию);
- усваивающая (усилия читателя направлены на то, чтобы как можно полнее осознать и запомнить, как сами сведения, излагаемые автором, так и всю логику его рассуждений);
- аналитико-критическая (читатель стремится критически осмыслить материал, проанализировав его, определив свое отношение к нему);
- творческая (создает у читателя готовность в том или ином виде – как отправной пункт для своих рассуждений, как образ для действия по аналогии и т.п. – использовать суждения автора, ход его мыслей, результат наблюдения, разработанную методику, дополнить их, подвергнуть новой проверке).

С наличием различных установок обращения к тексту связано существование и нескольких видов чтения:

- библиографическое – просматривание карточек каталога, рекомендательных списков, сводных списков журналов и статей за год и т.п.;
- просмотровое – используется для поиска материалов, содержащих нужную информацию, обычно к нему прибегают сразу после работы со списками литературы и каталогами, в результате такого просмотра читатель устанавливает, какие из источников будут использованы в дальнейшей работе;
- ознакомительное – подразумевает сплошное, достаточно подробное прочтение отобранных статей, глав, отдельных страниц; цель –

познакомиться с характером информации, узнать, какие вопросы вынесены автором на рассмотрение, провести сортировку материала;

- изучающее – предполагает доскональное освоение материала; в ходе такого чтения проявляется доверие читателя к автору, готовность принять изложенную информацию, реализуется установка на предельно полное понимание материала;

- аналитико-критическое и творческое чтение – два вида чтения близкие между собой тем, что участвуют в решении исследовательских задач.

Первый из них предполагает направленный критический анализ, как самой информации, так и способов ее получения и подачи автором; второе – поиск тех суждений, фактов, по которым, или, в связи с которыми, читатель считает нужным высказать собственные мысли.

Из всех рассмотренных видов чтения основным для студентов является изучающее – именно оно позволяет в работе с учебной и научной литературой накапливать знания в различных областях. Вот почему именно этот вид чтения в рамках образовательной деятельности должен быть освоен в первую очередь. Кроме того, при овладении данным видом чтения формируются основные приемы, повышающие эффективность работы с текстом. Научная методика работы с литературой предусматривает также ведение записи прочитанного. Это позволяет привести в систему знания, полученные при чтении, сосредоточить внимание на главных положениях, зафиксировать, закрепить их в памяти, а при необходимости вновь обратиться к ним.

Основные виды систематизированной записи прочитанного:

Аннотирование – предельно краткое связное описание просмотренной или прочитанной книги (статьи), ее содержания, источников, характера и назначения.

Планирование – краткая логическая организация текста, раскрывающая содержание и структуру изучаемого материала.

Тезирование – лаконичное воспроизведение основных утверждений автора без привлечения фактического материала.

Цитирование – дословное выписывание из текста выдержек, извлечений, наиболее существенно отражающих ту или иную мысль автора.

Конспектирование – краткое и последовательное изложение содержания прочитанного. Конспект – сложный способ изложения содержания книги или статьи в логической последовательности. Конспект аккумулирует в себе предыдущие виды записи, позволяет всесторонне охватить содержание книги, статьи. Поэтому умение составлять план, тезисы, делать выписки и другие записи определяет и технологию составления конспекта.

Как правильно составлять конспект? Внимательно прочитайте текст. Уточните в справочной литературе непонятные слова. При записи не забудьте вынести справочные данные на поля конспекта. Выделите главное,

составьте план, представляющий собой перечень заголовков, подзаголовков, вопросов, последовательно раскрываемых затем в конспекте. Это первый элемент конспекта. Вторым элементом конспекта являются тезисы. Тезис - это кратко сформулированное положение. Для лучшего усвоения и запоминания материала следует записывать тезисы своими словами. Тезисы, выдвигаемые в конспекте, нужно доказывать. Поэтому третий элемент конспекта - основные доводы, доказывающие истинность рассматриваемого тезиса. В конспекте могут быть положения и примеры. Законспектируйте материал, четко следуя пунктам плана. При конспектировании старайтесь выразить мысль своими словами. Записи следует вести четко, ясно. Грамотно записывайте цитаты. Цитируя, учитывайте лаконичность, значимость мысли. При оформлении конспекта необходимо стремиться к емкости каждого предложения. Мысли автора книги следует излагать кратко, заботясь о стиле и выразительности написанного. Число дополнительных элементов конспекта должно быть логически обоснованным, записи должны распределяться в определенной последовательности, отвечающей логической структуре произведения. Для уточнения и дополнения необходимо оставлять поля.

Конспектирование – наиболее сложный этап работы. Овладение навыками конспектирования требует от студента целеустремленности, повседневной самостоятельной работы. Конспект ускоряет повторение материала, экономит время при повторном, после определенного перерыва, обращении к уже знакомой работе. Учитывая индивидуальные особенности каждого студента, можно дать лишь некоторые, наиболее оправдавшие себя общие правила, с которыми преподаватель и обязан познакомить студентов:

1. Главное в конспекте не объем, а содержание. В нем должны быть отражены основные принципиальные положения источника, то новое, что внес его автор, основные методологические положения работы. Умение излагать мысли автора сжато, кратко и собственными словами приходит с опытом и знаниями. Но их накоплению помогает соблюдение одного важного правила – не торопиться записывать при первом же чтении, вносить в конспект лишь то, что стало ясным.

2. Форма ведения конспекта может быть самой разнообразной, она может изменяться, совершенствоваться. Но начинаться конспект всегда должен с указания полного наименования работы, фамилии автора, года и места издания; цитаты берутся в кавычки с обязательной ссылкой на страницу книги.

3. Конспект не должен быть «слепым», безликим, состоящим из сплошного текста. Особо важные места, яркие примеры выделяются цветным подчеркиванием, взятием в рамочку, оттенением, пометками на полях специальными знаками, чтобы можно было быстро найти нужное положение. Дополнительные материалы из других источников можно давать на полях, где записываются свои суждения, мысли, появившиеся уже после составления конспекта.

ПОДГОТОВКА К ПРАКТИКО-ОРИЕНТИРОВАННЫМ ЗАДАНИЯМ

Практико-ориентированные задания выступают средством формирования у студентов системы интегрированных умений и навыков, необходимых для освоения профессиональных компетенций. Это могут быть ситуации, требующие применения умений и навыков, специфичных для соответствующего профиля обучения (знания содержания предмета), ситуации, требующие организации деятельности, выбора её оптимальной структуры личностно-ориентированных ситуаций (нахождение нестандартного способа решения).

Кроме этого, они выступают средством формирования у студентов умений определять, разрабатывать и применять оптимальные методы решения профессиональных задач. Они строятся на основе ситуаций, возникающих на различных уровнях осуществления практики и формулируются в виде производственных поручений (заданий).

Под практико-ориентированными заданиями понимают задачи из окружающей действительности, связанные с формированием практических навыков, необходимых в повседневной жизни, в том числе с использованием элементов производственных процессов.

Цель практико-ориентированных заданий – приобретение умений и навыков практической деятельности по изучаемой дисциплине.

Задачи практико-ориентированных заданий:

- закрепление, углубление, расширение и детализация знаний студентов при решении конкретных задач;
- развитие познавательных способностей, самостоятельности мышления, творческой активности;
- овладение новыми методами и методиками изучения конкретной учебной дисциплины;
- обучение приемам решения практических задач;
- выработка способности логического осмысления полученных знаний для выполнения заданий;
- обеспечение рационального сочетания коллективной и индивидуальной форм обучения.

Важными отличительными особенностями практико-ориентированных задания от стандартных задач (предметных, межпредметных, прикладных) являются:

- значимость (познавательная, профессиональная, общекультурная, социальная) получаемого результата, что обеспечивает познавательную мотивацию обучающегося;
- условие задания сформулировано как сюжет, ситуация или проблема, для разрешения которой необходимо использовать знания из разных разделов основного предмета, из другого предмета или из жизни, на которые нет явного указания в тексте задания;

- информация и данные в задании могут быть представлены в различной форме (рисунок, таблица, схема, диаграмма, график и т.д.), что потребует распознавания объектов;

- указание (явное или неявное) области применения результата, полученного при решении задания.

Кроме выделенных четырех характеристик, практико-ориентированные задания имеют следующие:

1. по структуре эти задания – нестандартные, т.е. в структуре задания не все его компоненты полностью определены;

2. наличие избыточных, недостающих или противоречивых данных в условии задания, что приводит к объемной формулировке условия;

3. наличие нескольких способов решения (различная степень рациональности), причем данные способы могут быть неизвестны учащимся, и их потребуется сконструировать.

При выполнении практико-ориентированных заданий следует руководствоваться следующими общими рекомендациями:

- для выполнения практико-ориентированного задания необходимо внимательно прочитать задание, повторить лекционный материал по соответствующей теме, изучить рекомендуемую литературу, в т.ч. дополнительную;

- выполнение практико-ориентированного задания включает постановку задачи, выбор способа решения задания, разработку алгоритма практических действий, программы, рекомендаций, сценария и т. п.;

- если практико-ориентированное задание выдается по вариантам, то получить номер варианта исходных данных у преподавателя; если нет вариантов, то нужно подобрать исходные данные самостоятельно, используя различные источники информации;

- для выполнения практико-ориентированного задания может использоваться метод малых групп. Работа в малых группах предполагает решение определенных образовательных задач в рамках небольших групп с последующим обсуждением полученных результатов. Этот метод развивает навыки сотрудничества, достижения компромиссного решения, аналитические способности.

ПРАКТИКО-ОРИЕНТИРОВАННЫЕ ЗАДАНИЯ

Тема 3. Сущность и содержание рыночных стратегий развития предприятия

Практико-ориентированные задания по вариантам:

Задача № 1

В таблице приведены цены на шесть сопоставимых товаров на исследуемом рынке А и эталонном рынке В. Проанализировать соотношение цен и сделать выводы о ценах на товары на исследуемом рынке А.

Показатели	**Товары**					
	1	**2**	**3**	**4**	**5**	**6**
Цена на рынке В	100	350	400	650	400	100
Цена на рынке А	1250	2000	1350	2100	850	750

Задача № 2

В таблице приведены цены на шесть сопоставимых товаров на исследуемом рынке А и эталонном рынке В. Проанализировать соотношение цен и сделать выводы о ценах на товары на исследуемом рынке А.

Показатели	**Товары**					
	1	**2**	**3**	**4**	**5**	**6**
Цена на рынке В	3100	740	2400	510	5600	1200
Цена на рынке А	80	26	76	12	280	40

Задача № 3

В таблице приведены цены на шесть сопоставимых товаров на исследуемом рынке А и эталонном рынке В. Проанализировать соотношение цен и сделать выводы о ценах на товары на исследуемом рынке А.

Показатели	**Товары**					
	1	**2**	**3**	**4**	**5**	**6**
Цена на рынке В	280	480	760	600	720	520
Цена на рынке А	1720	580	930	730	870	630

Задача № 4

В таблице приведены цены на шесть сопоставимых товаров на исследуемом рынке А и эталонном рынке В. Проанализировать соотношение цен и сделать выводы о ценах на товары на исследуемом рынке А.

Показатели	Товары					
	1	2	3	4	5	6
Цена на рынке В	430	720	520	640	480	760
Цена на рынке А	980	580	420	515	390	615

Задача № 5

В таблице приведены цены на шесть сопоставимых товаров на исследуемом рынке А и эталонном рынке В. Проанализировать соотношение цен и сделать выводы о ценах на товары на исследуемом рынке А.

Показатели	Товары					
	1	2	3	4	5	6
Цена на рынке В	144	92	152	160	120	136
Цена на рынке А	149	78	157	165	125	141

Тема 5. Сущность, методы и общие показатели исследования отдельных рыночных процессов и явлений

Практико-ориентированные задания по вариантам:

Задача № 1

По данным таблицы построить индексные модели товарооборота в двух системах индексов.

Товары	Базисный период		Текущий период	
	Цена единицы товара, руб./ед.	Объем проданных товаров, тыс.ед.	Цена единицы товара, руб./ед.	Объем проданных товаров, тыс.ед.
А	340	28	380	32
Б	420	30,6	460	32,8
В	480	56,2	540	58,4
Г	560	48,8	610	52,3
Д	640	36,4	720	42,2

Задача № 2

По данным таблицы построить индексные модели товарооборота в двух системах индексов.

Товары	Базисный период	Текущий период

	Цена единицы товара, руб./ед.	Объем проданных товаров, тыс.ед.	Цена единицы товара, руб./ед.	Объем проданных товаров, тыс.ед.
А	246	72	284	68,3
Б	280	84	315	74,4
В	340	82,3	390	80,6
Г	520	64,8	574	64,4
Д	860	32,5	916	28,9

Задача № 3

По данным таблицы построить индексные модели товарооборота в двух системах индексов.

Товары	Базисный период		Текущий период	
	Цена единицы товара, руб./ед.	Объем проданных товаров, тыс.ед.	Цена единицы товара, руб./ед.	Объем проданных товаров, тыс.ед.
А	86	24,1	88	24,4
Б	78	26,3	81,6	26,8
В	64	28,8	68,4	32,4
Г	61	32,4	64,8	38,7
Д	58	36,4	61,2	42,6

Задача № 4

По данным таблицы построить индексные модели товарооборота в двух системах индексов.

Товары	Базисный период		Текущий период	
	Цена единицы товара, руб./ед.	Объем проданных товаров, тыс.ед.	Цена единицы товара, руб./ед.	Объем проданных товаров, тыс.ед.
А	240	112	212	156
Б	360	96	306	824
В	112	143	98	186
Г	180	212	154	294
Д	96	430	85	576

Задача № 5

По данным таблицы построить индексные модели товарооборота в двух системах индексов.

Товары	Базисный период		Текущий период	
	Цена единицы товара, руб./ед.	Объем проданных товаров, тыс.ед.	Цена единицы товара, руб./ед.	Объем проданных товаров, тыс.ед.
А	88	260,4	76	364
Б	114	243	108	290
В	128	196	112	274
Г	142	184	124	246
Д	166	164	150	193

ПОДГОТОВКА К ПРОМЕЖУТОЧНОЙ АТТЕСТАЦИИ

При подготовке к *зачету* по дисциплине «*Исследование рынка минерального сырья и стратегический маркетинг*» обучающемуся рекомендуется:

1. повторить пройденный материал и ответить на вопросы, используя конспект и материалы лекций. Если по каким-либо вопросам у студента недостаточно информации в лекционных материалах, то необходимо получить информацию из раздаточных материалов и/или учебников (литературы), рекомендованных для изучения дисциплины «*Исследование рынка минерального сырья и стратегический маркетинг*» Целесообразно также дополнить конспект лекций наиболее существенными и важными тезисами для рассматриваемого вопроса;

2. при изучении основных и дополнительных источников информации в рамках выполнения заданий на *зачете* особое внимание необходимо уделять схемам, рисункам, графикам и другим иллюстрациям, так как подобные графические материалы, как правило, в наглядной форме отражают главное содержание изучаемого вопроса;

3. при изучении основных и дополнительных источников информации в рамках выполнения заданий на *зачете* (в случаях, когда отсутствует иллюстративный материал) особое внимание необходимо обращать на наличие в тексте словосочетаний вида «во-первых», «во-вторых» и т.д., а также дефисов и перечислений (цифровых или буквенных), так как эти признаки, как правило, позволяют структурировать ответ на предложенное задание.

Подобную текстовую структуризацию материала слушатель может трансформировать в рисунки, схемы и т. п. для более краткого, наглядного и удобного восприятия (иллюстрации целесообразно отразить в конспекте лекций – это позволит оперативно и быстро найти, в случае необходимости, соответствующую информацию);

4. следует также обращать внимание при изучении материала для подготовки к *зачету* на словосочетания вида «таким образом», «подводя итог сказанному» и т.п., так как это признаки выражения главных мыслей и выводов по изучаемому вопросу (пункту, разделу). В отдельных случаях выводы по теме (разделу, главе) позволяют полностью построить (восстановить, воссоздать) ответ на поставленный вопрос (задание), так как содержат в себе основные мысли и тезисы для ответа.

МИНОБРНАУКИ РОССИИ

ФГБОУ ВО «Уральский государственный горный университет»

УТВЕРЖДАЮ
Проректор по учебно-методическому комплексу
_____ С.А.Упоров

МЕТОДИЧЕСКИЕ РЕКОМЕНДАЦИИ И ЗАДАНИЯ К КОНТРОЛЬНОЙ РАБОТЕ

Б1.В.08.06 ФИНАНСЫ ПРЕДПРИЯТИЙ МИНЕРАЛЬНО-СЫРЬЕВОГО КОМПЛЕКСА

Специальность
21.05.04 Горное дело

Профиль (направленность)
Менеджмент и экономика горнопромышленного производства

квалификация выпускника: **горный инженер (специалист)**

формы обучения: очная, заочная

год набора: 2024

Автор: Подкорытов В.Н.

Одобрена на заседании кафедры	Рассмотрена методической комиссией
Экономики и менеджмента	Института мировой экономики
(название кафедры)	*(название факультета)*
Зав. кафедрой _____ *(подпись)*	Председатель _____ *(подпись)*
Мочалова Л.А.	Мочалова Л.А.
(Фамилия И.О.)	*(Фамилия И.О.)*
Протокол № 2 от 04.10.2023	Протокол № 2 от 20.10.2023
(Дата)	*(Дата)*

Екатеринбург
2024

ВВЕДЕНИЕ

Данные методические рекомендации необходимы для студентов при организации самостоятельной работы по дисциплине «Финансы предприятий минерально-сырьевого комплекса» в рамках подготовки и защиты контрольной работы.

В методических рекомендациях содержатся особенности организации подготовки контрольной работы, а также порядок защиты и критерии оценки.

ОРГАНИЗАЦИЯ ПОДГОТОВКИ КОНТРОЛЬНОЙ РАБОТЫ

Выполнение контрольной работы по дисциплине «Финансы предприятий минерально-сырьевого комплекса» призвано стимулировать самостоятельную работу студентов; оно направлено на формирование знаний основных экономических и управленческих категорий, развитие навыков логического мышления, обобщения и умения делать верные выводы.

Контрольная работа должна быть оформлена следующим образом. На титульном листе необходимо указать название университета (ФГБОУ ВО «Уральский государственный горный университет»), название кафедры (кафедра экономики и менеджмента), название дисциплины («Экономика и менеджмент горного производства»), по которой выполняется работа, фамилию и инициалы имени и отчества студента, фамилию и инициалы преподавателя. Страницы должны быть пронумерованы и иметь поля для замечаний преподавателя. Контрольная работа должна быть написана аккуратно, без грамматических и стилистических ошибок, четким разборчивым почерком, яркими чернилами.

Положительная оценка по контрольной работе ставится в случае, если задание по работе выполнено в полном объеме, правильно. При этом, обучающийся показал отличные владения навыками применения полученных знаний и умений при решении профессиональных задач в рамках усвоенного учебного материала, ответил на все дополнительные вопросы на защите..

Студент, не получивший оценку по контрольной работе, не может быть допущен к экзамену по дисциплине «Финансы предприятий минерально-сырьевого комплекса».

ЗАДАНИЯ КОНТРОЛЬНОЙ РАБОТЫ

Контрольная работа выполняется по темам 5 и 8.

Используя финансовую информацию, размещенную на вэб – сайте Московской биржи («MOEX»), а также на интернет - ресурсах предприятий – эмитентов, необходимо:

- произвести расчеты показателей платежеспособности и финансовой устойчивости компании, соответствующей выбранному варианту, привести данные по изменению рыночной капитализации за последние 5 лет, сформулировать выводы по полученным результатам;
- рассчитать для выбранной компании на основе открытой информации показатели финансового рычага (несколькими способами) и операционного рычага ($DOL = T_{EBIT} / T_S$, где: T_{EBIT} – темп изменения EBIT в %; T_S – темп изменения выручки от продаж), сделать выводы;
- произвести расчет ставки дисконтирования для выбранной компании, используя модель У. Шарпа, сопоставить с рентабельностью собственного капитала, проанализировать полученные результаты;
- рассчитать средневзвешенную стоимость капитала WACC, исходя из определенной ранее ставки дисконтирования и среднерыночных данных по структуре собственного и заемного капитала в соответствующей отрасли, а также по кредитным ставкам.

Предприятия по вариантам:

Вариант 1. ПАО «Лукойл».
Вариант 2. ПАО «ГМК Норильский никель».
Вариант 3. ПАО «Газпром».
Вариант 4. ПАО «Роснефть».
Вариант 5. ПАО «Сургутнефтегаз».
Вариант 6. ПАО «Татнефть».
Вариант 7. ПАО «Алроса».
Вариант 8. ПАО «Новатэк».
Вариант 9. ПАО «Полюс».
Вариант 10. ПАО «Мечел».
Вариант 11. ПАО «Магнитогорский металлургический комбинат».
Вариант 12. ПАО «Северсталь».
Вариант 13. ПАО «НЛМК».
Вариант 14. ОАО «Трубная металлургическая компания».
Вариант 15. ПАО «Корпорация ВСМПО АВИСМА».
Вариант 16. ПАО «Ашинский металлургический завод».
Вариант 17. ПАО «Челябинский металлургический завод».
Вариант 18. ОАО «ОГК-1».
Вариант 19. ОАО «ОГК-2».
Вариант 20. ПАО «Россети».
Вариант 21. ПАО «Мосэнерго».
Вариант 22. ПАО «ФСК ЕЭС».
Вариант 23. ПАО «МОЭСК».
Вариант 24. ПАО «РусГидро».
Вариант 25. ПАО «Ленэнерго».

ОРГАНИЗАЦИЯ ЗАЩИТЫ КОНТРОЛЬНОЙ РАБОТЫ

Порядок защиты контрольной работы.

1.Краткое сообщение, характеризующее цель и задачи работы, ее актуальность, полученные результаты, вывод и предложения.

2.Ответы студента на вопросы преподавателя.

Советы обучающемуся:

- Вступление должно быть кратким – 1-2 фразы (если вы хотите подчеркнуть при этом важность и сложность данного вопроса, то не говорите, что он сложен и важен, а покажите его сложность и важность).
- Целесообразнее вначале показать свою схему раскрытия вопроса, а уж потом ее детализировать.
- Рассказывать будет легче, если вы представите себе, что объясняете материал очень способному и хорошо подготовленному человеку, который не знает именно этого раздела, и что при этом вам обязательно нужно доказать важность данного раздела и заинтересовать в его освоении.
- Строго следите за точностью своих выражений и правильностью употребления терминов.
- Не пытайтесь рассказать побольше за счет ускорения темпа, но и не мямлите.
- Не демонстрируйте излишнего волнения и не напрашивайтесь на сочувствие.
- Будьте особенно внимательны ко всем вопросам преподавателя, к малейшим его замечаниям. И уж ни в коем случае его не перебивайте!
- Не бойтесь дополнительных вопросов – чаще всего преподаватель использует их как один из способов помочь вам или сэкономить время.

- Прежде чем отвечать на дополнительный вопрос, необходимо сначала правильно его понять. Для этого нужно хотя бы немного подумать, иногда переспросить, уточнить: правильно ли вы поняли поставленный вопрос. И при ответе следует соблюдать тот же принцип экономности мышления, а не высказывать без разбора все, что вы можете сказать.
- Будьте доброжелательны и тактичны, даже если к ответу вы не готовы (это вина не преподавателя, а ваша).

МЕТОДИКА ОЦЕНКИ КОНТРОЛЬНОЙ РАБОТЫ

Критерии оценивания: оформление работы в соответствии с предъявляемыми требованиями (0-1 балл); точность в расчетах при определении финансово-экономических показателей (0-1 балл); наличие обоснований, выводов, использование профессиональной терминологии (0-2 балла); логичность изложения материала (0-1 балл).

Критерии оценки:

оценка «отлично» выставляется обучающемуся, если задание по работе выполнено в полном объеме, правильно. Обучающийся показал отличные владения навыками применения полученных знаний и умений при решении профессиональных задач в рамках усвоенного учебного материала, ответил на все дополнительные вопросы на защите.

оценка «хорошо» выставляется обучающемуся, если задание по работе выполнено в полном объеме с небольшими неточностями. Обучающийся показал хорошие владения навыками применения полученных знаний и умений при решении профессиональных задач в рамках усвоенного учебного материала, ответил на большинство дополнительных вопросов на защите.

оценка «удовлетворительно» выставляется обучающемуся, если он выполнил задание к работе (большинство заданий, предусмотренных в работе), показал удовлетворительное владение умениями применения полученных знаний и умений при решении профессиональных задач в рамках усвоенного учебного материала, при ответах на дополнительные вопросы на защите допущено много неточностей.

оценка «неудовлетворительно» выставляется обучающемуся, если он не выполнил все задания работы, продемонстрировал недостаточный уровень владения умениями при решении профессиональных задач в рамках усвоенного учебного материала, при ответах на дополнительные вопросы на защите было допущено множество неточностей.

Если обучающийся набрал:
5 баллов (90-100%) - оценка «отлично».
4 балла (70-89%) - оценка «хорошо».
3 балла (50-69%) - оценка «удовлетворительно».
0-2 балла (0-49%) - оценка «неудовлетворительно».

Приложение

Образец оформления титульного листа контрольной работы (реферата)

МИНОБРНАУКИ РОССИИ
Федеральное государственное бюджетное образовательное учреждение
высшего образования
«Уральский государственный горный университет»

Инженерно-экономический факультет

Кафедра экономики и менеджмента

КОНТРОЛЬНАЯ РАБОТА

по дисциплине
«ФИНАНСЫ ПРЕДПРИЯТИЙ МИНЕРАЛЬНО-СЫРЬЕВОГО КОМПЛЕКСА»

Руководитель:
Подкорытов В.Н.
Студент:
Петрова П. Ю.

Екатеринбург – 2024

МИНОБРНАУКИ РОССИИ

ФГБОУ ВО «Уральский государственный горный университет»

УТВЕРЖДАЮ
Проректор по учебно-методическому комплексу
_____ С.А.Упоров

МЕТОДИЧЕСКИЕ УКАЗАНИЯ ПО ОРГАНИЗАЦИИ САМОСТОЯТЕЛЬНОЙ РАБОТЫ И ЗАДАНИЯ ДЛЯ ОБУЧАЮЩИХСЯ

Б1.В.08.06 ФИНАНСЫ ПРЕДПРИЯТИЙ МИНЕРАЛЬНО-СЫРЬЕВОГО КОМПЛЕКСА

Специальность
21.05.04 Горное дело

Профиль (направленность)
Менеджмент и экономика горнопромышленного производства

квалификация выпускника: **горный инженер (специалист)**

формы обучения: очная, заочная

Автор: Подкорытов В.Н.

Одобрена на заседании кафедры	Рассмотрена методической комиссией
Экономики и менеджмента	Института мировой экономики
(название кафедры)	*(название факультета)*
Зав. кафедрой	Председатель
(подпись)	*(подпись)*
Мочалова Л.А.	Мочалова Л.А.
(Фамилия И.О.)	*(Фамилия И.О.)*
Протокол № 2 от 04.10.2023	Протокол № 2 от 20.10.2023
(Дата)	*(Дата)*

Екатеринбург

СОДЕРЖАНИЕ

ВВЕДЕНИЕ……..……3

ВОПРОСЫ ДЛЯ САМОПРОВЕРКИ……..…..….6

ОСНОВНЫЕ КАТЕГОРИИ ДИСЦИПЛИНЫ…….10

САМООРГАНИЗАЦИЯ РАБОТЫ С ЛИТЕРАТУРОЙ……..…14

ПОДГОТОВКА К КЕЙС – ЗАДАЧАМ……...……..18

ПОДГОТОВКА ДОКЛАДА С ПРЕЗЕНТАЦИЕЙ……21

ПОДГОТОВКА К ТЕСТИРОВАНИЮ……...……..26

ПОДГОТОВКА К ПРОМЕЖУТОЧНОЙ АТТЕСТАЦИИ…….....27

ВВЕДЕНИЕ

Самостоятельная работа в высшем учебном заведении - это часть учебного процесса, метод обучения, прием учебно-познавательной деятельности, комплексная целевая стандартизованная учебная деятельность с запланированными видом, типом, формами контроля.

Самостоятельная работа представляет собой плановую деятельность обучающихся по поручению и под методическим руководством преподавателя.

Целью самостоятельной работы студентов является закрепление тех знаний, которые они получили на аудиторных занятиях, а также способствование развитию у студентов творческих навыков, инициативы, умению организовать свое время.

Самостоятельная работа реализует следующие задачи:

- предполагает освоение курса дисциплины;
- помогает освоению навыков учебной и научной работы;
- способствует осознанию ответственности процесса познания;
- способствует углублению и пополнению знаний студентов, освоению ими навыков и умений;
- формирует интерес к познавательным действиям, освоению методов и приемов познавательного процесса,
- создает условия для творческой и научной деятельности обучающихся;
- способствует развитию у студентов таких личных качеств, как целеустремленность, заинтересованность, исследование нового.

Самостоятельная работа обучающегося выполняет следующие функции:

- развивающую (повышение культуры умственного труда, приобщение к творческим видам деятельности, обогащение интеллектуальных способностей студентов);
- информационно-обучающую (учебная деятельность студентов на аудиторных занятиях, неподкрепленная самостоятельной работой, становится мало результативной);
- ориентирующую и стимулирующую (процессу обучения придается ускорение и мотивация);
- воспитательную (формируются и развиваются профессиональные качества бакалавра и гражданина);
- исследовательскую (новый уровень профессионально-творческого мышления).

Организация самостоятельной работы студентов должна опираться на определенные требования, а, именно:

- сложность осваиваемых знании должна соответствовать уровню развития студентов;
- стандартизация заданий в соответствии с логической системой курса дисциплины;
- объем задания должен соответствовать уровню студента;
- задания должны быть адаптированными к уровню студентов.

Содержание самостоятельной работы студентов представляет собой, с одной стороны, совокупность теоретических и практических учебных заданий, которые должен выполнить студент в процессе обучения, объект его деятельности; с другой стороны - это способ деятельности студента по выполнению соответствующего теоретического или практического учебного задания.

Свое внешнее выражение содержание самостоятельной работы студентов находит во всех организационных формах аудиторной и внеаудиторной деятельности, в ходе самостоятельного выполнения различных заданий.

Функциональное предназначение самостоятельной работы студентов в процессе лекций, практических занятий по овладению специальными знаниями заключается в самостоятельном прочтении, просмотре, прослушивании, наблюдении, конспектировании, осмыслении, запоминании и воспроизведении определенной информации. Цель и планирование самостоятельной работы студента определяет преподаватель. Вся информация осуществляется на основе ее воспроизведения.

Так как самостоятельная работа тесно связана с учебным процессом, ее необходимо рассматривать в двух аспектах:

1. аудиторная самостоятельная работа - лекционные, практические занятия;

2. внеаудиторная самостоятельная работа – дополнение лекционных материалов, подготовка к практическим занятиям, подготовка к участию в деловых играх и дискуссиях, выполнение письменных домашних заданий, Контрольных работ (рефератов и т.п.) и курсовых работ (проектов), докладов и др.

Основные формы организации самостоятельной работы студентов определяются следующими параметрами:

- содержание учебной дисциплины;
- уровень образования и степень подготовленности студентов;
- необходимость упорядочения нагрузки студентов при самостоятельной работе.

Таким образом, самостоятельная работа студентов является важнейшей составной частью процесса обучения.

Методические указания по организации самостоятельной работы и задания для обучающихся по дисциплине «*Финансы предприятий минерально-сырьевого комплекса»* обращают внимание студента на главное, существенное в изучаемой дисциплине, помогают выработать умение анализировать явления и факты, связывать теоретические положения с практикой, а также облегчают подготовку к выполнению *контрольной работы* и сдаче *экзамена*.

Настоящие методические указания позволят студентам самостоятельно овладеть фундаментальными знаниями, профессиональными умениями и навыками деятельности по профилю подготовки, опытом творческой и исследовательской деятельности, и направлены на формирование компетенций, предусмотренных учебным планом поданному профилю.

Видами самостоятельной работы обучающихся по дисциплине «*Финансы предприятий минерально-сырьевого комплекса*» являются:

- повторение материала лекций;
- самостоятельное изучение тем курса (в т.ч. рассмотрение основных категорий дисциплины, работа с литературой);
- ответы на вопросы для самопроверки (самоконтроля);
- подготовка к практическим (семинарским) занятиям;
- подготовка к кейс-задаче;
- подготовка к докладу;
- подготовка к тестированию;
- подготовка контрольной работы;
- подготовка к экзамену.

В методических указаниях представлены материалы для самостоятельной работы и рекомендации по организации отдельных её видов.

ВОПРОСЫ ДЛЯ САМОПРОВЕРКИ

Тема 1. Содержание и принципы организации финансов предприятий.

1. Что такое финансы организаций?
2. Назовите функции финансов организаций?
3. Охарактеризуйте сущность функции формирования доходов и расходов организации.
4. В чем заключается функция распределения и использования доходов?
5. Опишите основные принципы организации финансов.
6. Что такое «финансовые ресурсы организации»?
7. Что входит в собственные финансовые ресурсы организации?
8. В чем заключается финансовая политика предприятия?
9. Что включают в себя финансовые инструменты?
10. Перечислите субъекты денежных отношений предприятий.

Тема 2. Управление финансами предприятий.

1. Перечислите основные задачи управления финансами предприятия.
2. Перечислите основные элементы финансовой политики предприятия.
3. Опишите примерную структуру финансовой службы.
4. Назовите стратегические цели управления финансами предприятия.
5. Назовите тактические цели управления финансами предприятия.
6. Перечислите задачи аналитического отдела финансовой службы предприятия.
7. Перечислите задачи оперативного отдела финансовой службы предприятия.
8. Какие факторы влияют на организацию управления финансами на предприятии?
9. Из каких источников финансируется текущая деятельность предприятия?
10. Что входит в задачи отдела ценных бумаг и валют предприятия?

Тема 3. Расходы и доходы предприятий, формирование финансового результата и его планирование.

1. Каким образом формируется прибыль от реализации продукции?
2. Что такое маржинальная прибыль?
3. Охарактеризуйте точку безубыточности, изобразите ее на графике. 4. Перечислите показатели рентабельности.
5. Каким образом рассчитывается валовая прибыль?
6. Что такое выручка от реализации продукции?
7. На каком показателе рентабельности в первую очередь отражается падение спроса на продукцию предприятия?

8. Перечислите направления использования чистой прибыли на предприятии?

9. Что такое переменные и постоянные затраты?

10. Охарактеризуйте эффект операционного рычага.

Тема 4. Формирование капитала предприятия.

1. Что представляет собой собственный капитал предприятия?

2. Что входит в собственный капитала предприятия?

3. Что такое уставный капитал?

3. Как формируется добавочный капитал?

4. Что такое резервный капитал?

5. Перечислите направления использования нераспределенной прибыли предприятия?

6. Средства какого фонда могут быть использованы для оплаты расходов на содержание жилья, учебных и дошкольных учреждений, медпунктов, профилакториев, столовых, домов отдыха, библиотек, спортивных сооружений и т. п., принадлежащих предприятию или содержащихся на условиях долевого участия?

7. Средства какого фонда могут быть использованы для оплаты стоимости жилья, переданного в собственность работникам, покупка для работников квартир, в том числе в порядке долевого участия?

8. Какой источник денежных средств используется для финансирования дивидендов по обыкновенным акциям предприятия.

9. Какие источники финансирования входят в долгосрочный заемный капитал?

10. Назовите оптимальное соотношение долгосрочного заемного капитала и собственного капитала.

Тема 5. Заемный капитал предприятия и эффект финансового рычага.

1. Что такое эффект финансового рычага?

2. К каким ситуациям на предприятии может привести увеличение финансового рычага?

3. В каком случае возникает отрицательный финансовый рычаг?

4. Какой будет эффект финансового рычага при увеличении размера собственных средств и неизменных других параметрах?

5. От чего зависит эффективность использования заемного капитала?

6. Что произойдет, если ставка по займам превысит рентабельность капитала?

7. Что будет происходить с ЭФР и рентабельностью капитала, если в условиях инфляции долги и проценты по ним не будут индексироваться?

8. Что характеризует финансовую устойчивость предприятия?

Тема 6. Инвестиционная деятельность предприятий.

1. Определите понятие «инвестиции».
2. Что понимается под инвестиционной деятельностью?
3. Какие права имеет инвестор в соответствии с инвестиционным законодательством?
4. Что такое капитальные затраты?
5. Что в себя включает прединвестиционная фаза?
6. Как называются затраты компании, связанные с осуществлением капитальных вложений?
7. Что представляет собой дисконтирование?
8. В чем отличие ставки дисконтирования от внутренней нормы рентабельности?
9. Чем отличается простой срок окупаемости от дисконтированного срока окупаемости?
10. Какой из показателей оценки инвестиционного проекта представляется наименее эффективным?
11. Что такое чистая текущая стоимость (NPV)?
12. Охарактеризуйте индекс доходности инвестиций.

Тема 7. Управление денежными потоками компании.

1. Назовите составляющие денежного потока для собственного капитала.
2. Чем отличается денежный поток для всего инвестированного капитала от денежного потока для собственного капитала?
3. В каких целях проводится расчет денежного потока для всего инвестированного капитала?
4. В чем заключается отличие номинальных денежных потоков от реальных денежных потоков?
5. Что такое средневзвешенная стоимость капитала?
6. Какие Вы знаете методы расчета ставки дисконтирования?
7. В каких целях производятся инвестиции в собственный оборотный капитал?
8. Каким образом учитывается изменение собственного оборотного капитала в денежном потоке?

Тема 8. Финансовое состояние организации.

1. Какие финансовые коэффициенты входят в группу показателей платежеспособности предприятия?
2. Какие коэффициенты входят в группу показателей финансовой устойчивости предприятия?
3. В каких целях используется коэффициент общей оборачиваемости активов предприятия?

4. Каким образом рассчитывается показатель чистого рабочего капитала?

5. Охарактеризуйте коэффициент текущей ликвидности. Какие нормативы показателя рекомендуются?

6. Опишите ситуации, когда значение чистого рабочего капитала < 0, >0, $=0$.

7. Каким образом рассчитывается коэффициент фондоотдачи?

8. Что показывает коэффициент финансового рычага?

9. Назовите диапазон нормативных значений коэффициента автономии.

10. К каким рискам приводит рост текущих финансовых потребностей с течением времени?

Тема 9. Финансы предприятий минерально-сырьевого комплекса.

1. Опишите отраслевые особенности предприятий минерально-сырьевого комплекса.

2. В чем заключается специфика формирования доходов и расходов на предприятиях МСК?

3. Какие компании-эмитенты, представляющие МСК, входят в число голубых фишек на Московской бирже?

4. Каким образом рассчитывается рыночная капитализация?

5. Назовите особенности организации финансов на предприятиях МСК.

6. Как влияют цены на продукцию компаний МСК при реализации инвестиционных проектов в отрасли?

7. Назовите основные ценовые мультипликаторы.

8. Какие из существующих мультипликаторов представляются наиболее информативными при проведении фундаментального анализа?

9. Назовите типичные сроки окупаемости инвестиционных проектов в горнодобывающей отрасли.

10. О чем может говорить увеличение рыночной капитализации при постоянных величинах чистой прибыли и собственного капитала?

Тема 10. Российский фондовый рынок. Положение сырьевых компаний-эмитентов на фондовом рынке.

1. Что такое фондовый индекс?

2. Назовите фондовые индексы Московской биржи (MOEX).

3. Перечислите компании-эмитенты минерально-сырьевого комплекса, входящие в число голубых фишек?

4. В каких целях используются ценовые мультипликаторы на фондовом рынке?

5. Перечислите основные ценовые мультипликаторы .

6. Раскройте экономическую сущность мультипликатора P/E.

7. Какой из мультипликаторов P/E или P/S является наиболее стабильным?

8. Охарактеризуйте ситуацию, когда мультипликатор P/B значительно превышает число 1.

9. О чем может говорить мультипликатор P/S, равный числу 4?

10. Перечислите группы инструментов технического анализа рынка.

11. Назовите компании минерально-сырьевого комплекса, на акции которых приходится наибольший торговый оборот на Московской бирже.

12. Какие из компаний минерально-сырьевого комплекса наиболее переоценены инвесторами на фондовом рынке России?

ОСНОВНЫЕ КАТЕГОРИИ ДИСЦИПЛИНЫ

Тема 1. Содержание и принципы организации финансов предприятий.

Финансы предприятий.
Функции финансов.
Распределительная функция финансов.
Контрольная функция финансов.
Стимулирующая функция финансов.
Финансовые отношения.
Финансовые ресурсы предприятия.
Собственные финансовые ресурсы.
Заемные финансовые ресурсы.
Текущая деятельность.
Инвестиционная деятельность.
Финансовая деятельность.
Денежные доходы предприятия.
Фонды предприятия.
Принципы организации финансов.

Тема 2. Управление финансами предприятий.

Задачи управления финансами.
Финансовая политика предприятия.
Учетная политика.
Кредитная политика.
Политика управления денежными средствами.
Политика в отношении управления издержками.
Дивидендная политика.
Финансовая служба предприятия.
Структура финансовой службы предприятия.
Стратегические цели управления финансами.
Тактические цели управления финансами.

Тема 3. Расходы и доходы предприятий, формирование финансового результата и его планирование.

Расходы по обычным видам деятельности.
Операционные расходы.
Внереализационные расходы.
Чрезвычайные расходы.
Производственные и коммерческие затраты.
Прямые и косвенные затраты.
Постоянные и переменные затраты.
Доходы от обычных видов деятельности.
Операционные доходы.
Внереализационные доходы.
Чрезвычайные доходы.
Валовая прибыль.
Прибыль от продаж.
Прибыль до налогообложения.
Чистая прибыль.
Рентабельность продаж.
Рентабельность собственного капитала.
Рентабельность активов.
Точка безубыточности.
Запас финансовой прочности.

Тема 4. Формирование капитала предприятия.

Собственный капитал предприятия.
Уставный капитал.
Добавочный капитал.
Резервный капитал.
Нераспределенная прибыль (непокрытый убыток).
Цена собственного капитала.

Тема 5. Заемный капитал предприятия и эффект финансового рычага.

Заемный капитал предприятия.
Долгосрочные обязательства.
Краткосрочные обязательства.
Кредиторская задолженность.
Коэффициент финансового рычага.
Эффект финансового рычага.
Цена заемного капитала.

Тема 6. Инвестиционная деятельность предприятий.

Инвестиции.
Источники финансирования инвестиций.
Инвестиции в основные средства.
Инвестиции в оборотные активы.
Чистая текущая стоимость (NPV).
Внутренняя норма рентабельности.
Простой срок окупаемости.
Дисконтированный срок окупаемости.
Индекс доходности.
Ставка дисконтирования.

Тема 7. Управление денежными потоками компании.

Фактор денежного потока.
Чистая прибыль.
Чистая операционная прибыль после уплаты налогов (NOPAT).
Прибыль до вычета процентов и налогов (EBIT).
Прибыль до вычета процентов, налогов и амортизации (EBITDA).
Налоговый щит.
Амортизационные отчисления.
Капитальные вложения.
Изменение собственного оборотного капитала.
Долгосрочный кредит.
Денежный поток для собственного капитала.
Денежный поток для всего инвестированного капитала.
Номинальный денежный поток.
Реальный денежный поток.
Средневзвешенная стоимость капитала.

Тема 8. Финансовое состояние организации.

Коэффициент текущей ликвидности.
Коэффициент абсолютной ликвидности.
Коэффициент срочной ликвидности.
Собственный оборотный капитал.
Коэффициент обеспеченности оборотных активов собственными оборотными средствами.
Коэффициент автономии.
Общий коэффициент оборачиваемости активов.
Фондоотдача.
Коэффициент оборачиваемости оборотных активов.

Коэффициент оборачиваемости запасов.
Коэффициент оборачиваемости дебиторской задолженности.
Коэффициент оборачиваемости кредиторской задолженности.
Продолжительность финансового цикла.
Текущие финансовые потребности.

Тема 9. Финансы предприятий минерально-сырьевого комплекса.

Предприятие минерально-сырьевого комплекса.
Обыкновенные акции.
Привилегированные акции.
Рыночная капитализация.
Цена на фьючерсный контракт на нефть.
Цены на фьючерсные контракты на металлы.
Запасы месторождений полезных ископаемых.
Качество полезных ископаемых.
Исчерпание запасов полезных ископаемых.
Жизненный цикл предприятия минерально-сырьевого комплекса.
Окупаемость инвестиций в минерально-сырьевом секторе экономики.

Тема 10. Российский фондовый рынок. Положение сырьевых компаний-эмитентов на фондовом рынке.

Компании – эмитенты минерально-сырьевого комплекса.
Фондовый индекс RTS.
Фондовый индекс МосБиржи.
Голубые фишки.
Индекс голубых фишек.
Фондовый индекс металлов и добычи.
Фондовый индекс нефти и газа.
Мультипликатор «Рыночная капитализация / Чистая прибыль» (P/E).
Мультипликатор «Рыночная капитализация / Выручка от реализации» (P/S).
Мультипликатор «Рыночная капитализация / Собственный капитал» (P/B).
Фундаментальный анализ акций предприятий минерально-сырьевого комплекса.
Технический анализ акций.
Инструмент технического анализа.

САМООРГАНИЗАЦИЯ РАБОТЫ С ЛИТЕРАТУРОЙ

Самостоятельное изучение тем курса осуществляется на основе списка рекомендуемой литературы к дисциплине. При работе с книгой необходимо научиться правильно ее читать, вести записи. Самостоятельная работа с учебными и научными изданиями профессиональной и общекультурной тематики – это важнейшее условие формирования научного способа познания.

Основные приемы работы с литературой можно свести к следующим:

• составить перечень книг, с которыми следует познакомиться;

• перечень должен быть систематизированным (что необходимо для семинаров, что для экзаменов, что пригодится для написания курсовых и выпускных квалификационных работ (ВКР), а что выходит за рамками официальной учебной деятельности, и расширяет общую культуру);

• обязательно выписывать все выходные данные по каждой книге (при написании курсовых и выпускных квалификационных работ это позволит экономить время);

• определить, какие книги (или какие главы книг) следует прочитать более внимательно, а какие – просто просмотреть;

• при составлении перечней литературы следует посоветоваться с преподавателями и руководителями ВКР, которые помогут сориентироваться, на что стоит обратить большее внимание, а на что вообще не стоит тратить время;

• все прочитанные монографии, учебники и научные статьи следует конспектировать, но это не означает, что надо конспектировать «все подряд»: можно выписывать кратко основные идеи автора и иногда приводить наиболее яркие и показательные цитаты (с указанием страниц);

• если книга – собственная, то допускается делать на полях книги краткие пометки или же в конце книги, на пустых страницах просто сделать свой «предметный указатель», где отмечаются наиболее интересные мысли и обязательно указываются страницы в тексте автора;

• следует выработать способность «воспринимать» сложные тексты; для этого лучший прием – научиться «читать медленно», когда понятно каждое прочитанное слово (а если слово незнакомое, то либо с помощью словаря, либо с помощью преподавателя обязательно его узнать). Таким образом, чтение текста является частью познавательной деятельности. Ее цель – извлечение из текста необходимой информации.

От того, насколько осознанна читающим собственная внутренняя установка при обращении к печатному слову (найти нужные сведения, усвоить информацию полностью или частично, критически проанализировать материал и т.п.) во многом зависит эффективность осуществляемого действия. Грамотная работа с книгой, особенно если речь идет о научной литературе, предполагает соблюдение ряда правил, для овладения которыми необходимо настойчиво учиться. Это серьёзный, кропотливый труд. Прежде всего, при такой работе невозможен формальный, поверхностный подход. Не механическое заучивание, не простое накопление цитат, выдержек, а сознательное усвоение прочитанного, осмысление его, стремление дойти до сути – вот главное

правило. Другое правило – соблюдение при работе над книгой определенной последовательности. Вначале следует ознакомиться с оглавлением, содержанием предисловия или введения. Это дает общую ориентировку, представление о структуре и вопросах, которые рассматриваются в книге.

Следующий этап – чтение. Первый раз целесообразно прочитать книгу с начала до конца, чтобы получить о ней цельное представление. При повторном чтении происходит постепенное глубокое осмысление каждой главы, критического материала и позитивного изложения; выделение основных идей, системы аргументов, наиболее ярких примеров и т.д. Непременным правилом чтения должно быть выяснение незнакомых слов, терминов, выражений, неизвестных имен, названий. Студентам с этой целью рекомендуется заводить специальные тетради или блокноты. Важная роль в связи с этим принадлежит библиографической подготовке студентов. Она включает в себя умение активно, быстро пользоваться научным аппаратом книги, справочными изданиями, каталогами, умение вести поиск необходимой информации, обрабатывать и систематизировать ее.

Выделяют четыре основные установки в чтении текста:

- информационно-поисковая (задача – найти, выделить искомую информацию);
- усваивающая (усилия читателя направлены на то, чтобы как можно полнее осознать и запомнить, как сами сведения, излагаемые автором, так и всю логику его рассуждений);
- аналитико-критическая (читатель стремится критически осмыслить материал, проанализировав его, определив свое отношение к нему);
- творческая (создает у читателя готовность в том или ином виде – как отправной пункт для своих рассуждений, как образ для действия по аналогии и т.п. – использовать суждения автора, ход его мыслей, результат наблюдения, разработанную методику, дополнить их, подвергнуть новой проверке).

С наличием различных установок обращения к тексту связано существование и нескольких видов чтения:

- библиографическое – просматривание карточек каталога, рекомендательных списков, сводных списков журналов и статей за год и т.п.;
- просмотровое – используется для поиска материалов, содержащих нужную информацию, обычно к нему прибегают сразу после работы со списками литературы и каталогами, в результате такого просмотра читатель устанавливает, какие из источников будут использованы в дальнейшей работе;
- ознакомительное – подразумевает сплошное, достаточно подробное прочтение отобранных статей, глав, отдельных страниц; цель – познакомиться с характером информации, узнать, какие вопросы вынесены автором на рассмотрение, провести сортировку материала;
- изучающее – предполагает доскональное освоение материала; в ходе такого чтения проявляется доверие читателя к автору, готовность принять изложенную информацию, реализуется установка на предельно полное понимание материала;

- аналитико-критическое и творческое чтение – два вида чтения близкие между собой тем, что участвуют в решении исследовательских задач.

Первый из них предполагает направленный критический анализ, как самой информации, так и способов ее получения и подачи автором; второе – поиск тех суждений, фактов, по которым, или, в связи с которыми, читатель считает нужным высказать собственные мысли.

Из всех рассмотренных видов чтения основным для студентов является изучающее – именно оно позволяет в работе с учебной и научной литературой накапливать знания в различных областях. Вот почему именно этот вид чтения в рамках образовательной деятельности должен быть освоен в первую очередь. Кроме того, при овладении данным видом чтения формируются основные приемы, повышающие эффективность работы с текстом. Научная методика работы с литературой предусматривает также ведение записи прочитанного. Это позволяет привести в систему знания, полученные при чтении, сосредоточить внимание на главных положениях, зафиксировать, закрепить их в памяти, а при необходимости вновь обратиться к ним.

Основные виды систематизированной записи прочитанного:

Аннотирование – предельно краткое связное описание просмотренной или прочитанной книги (статьи), ее содержания, источников, характера и назначения.

Планирование – краткая логическая организация текста, раскрывающая содержание и структуру изучаемого материала.

Тезирование – лаконичное воспроизведение основных утверждений автора без привлечения фактического материала.

Цитирование – дословное выписывание из текста выдержек, извлечений, наиболее существенно отражающих ту или иную мысль автора.

Конспектирование – краткое и последовательное изложение содержания прочитанного. Конспект – сложный способ изложения содержания книги или статьи в логической последовательности. Конспект аккумулирует в себе предыдущие виды записи, позволяет всесторонне охватить содержание книги, статьи. Поэтому умение составлять план, тезисы, делать выписки и другие записи определяет и технологию составления конспекта.

Как правильно составлять конспект? Внимательно прочитайте текст. Уточните в справочной литературе непонятные слова. При записи не забудьте вынести справочные данные на поля конспекта. Выделите главное, составьте план, представляющий собой перечень заголовков, подзаголовков, вопросов, последовательно раскрываемых затем в конспекте. Это первый элемент конспекта. Вторым элементом конспекта являются тезисы. Тезис - это кратко сформулированное положение. Для лучшего усвоения и запоминания материала следует записывать тезисы своими словами. Тезисы, выдвигаемые в конспекте, нужно доказывать. Поэтому третий элемент конспекта - основные доводы, доказывающие истинность рассматриваемого тезиса. В конспекте могут быть положения и примеры. Законспектируйте материал, четко следуя пунктам плана. При конспектировании старайтесь выразить мысль своими

словами. Записи следует вести четко, ясно. Грамотно записывайте цитаты. Цитируя, учитывайте лаконичность, значимость мысли. При оформлении конспекта необходимо стремиться к емкости каждого предложения. Мысли автора книги следует излагать кратко, заботясь о стиле и выразительности написанного. Число дополнительных элементов конспекта должно быть логически обоснованным, записи должны распределяться в определенной последовательности, отвечающей логической структуре произведения. Для уточнения и дополнения необходимо оставлять поля.

Конспектирование - наиболее сложный этап работы. Овладение навыками конспектирования требует от студента целеустремленности, повседневной самостоятельной работы. Конспект ускоряет повторение материала, экономит время при повторном, после определенного перерыва, обращении к уже знакомой работе. Учитывая индивидуальные особенности каждого студента, можно дать лишь некоторые, наиболее оправдавшие себя общие правила, с которыми преподаватель и обязан познакомить студентов:

1. Главное в конспекте не объем, а содержание. В нем должны быть отражены основные принципиальные положения источника, то новое, что внес его автор, основные методологические положения работы. Умение излагать мысли автора сжато, кратко и собственными словами приходит с опытом и знаниями. Но их накоплению помогает соблюдение одного важного правила – не торопиться записывать при первом же чтении, вносить в конспект лишь то, что стало ясным.

2. Форма ведения конспекта может быть самой разнообразной, она может изменяться, совершенствоваться. Но начинаться конспект всегда должен с указания полного наименования работы, фамилии автора, года и места издания; цитаты берутся в кавычки с обязательной ссылкой на страницу книги.

3. Конспект не должен быть «слепым», безликим, состоящим из сплошного текста. Особо важные места, яркие примеры выделяются цветным подчеркиванием, взятием в рамочку, оттенением, пометками на полях специальными знаками, чтобы можно было быстро найти нужное положение. Дополнительные материалы из других источников можно давать на полях, где записываются свои суждения, мысли, появившиеся уже после составления конспекта.

ПОДГОТОВКА К КЕЙС - ЗАДАЧАМ

Кейс-задания - основной элемент метода case-study, который относится к неигровым имитационным активным методам обучения. Метод case-study или метод конкретных ситуаций представляет собой метод активного проблемно-ситуационного анализа, основанный на обучении путем решения конкретных задач – ситуаций (выполнения кейс-заданий).

Кейс представляет собой проблемную ситуацию, предлагаемую студентам в качестве задачи для анализа и поиска решения.

Кейс дает возможность приблизиться к практике, встать на позицию человека, реально принимающего решения.

Кейсы наглядно демонстрируют, как на практике применяется теоретический материал. Метод case-study – инструмент, позволяющий применить теоретические знания к решению практических задач. С помощью этого метода студенты имеют возможность проявить и совершенствовать аналитические и оценочные навыки, научиться работать в команде, находить наиболее рациональное решение поставленной проблемы.

Учебными целями метода кейсов являются:

- развитие аналитического мышления;
- развитие практических навыков работы с информацией;
- развитие навыков разработки управленческих решений;
- освоение современных управленческих и социально-психологических технологий;
- повышение коммуникативной компетентности;
- развитие навыков конструктивной критики;
- повышение мотивации к обучению и профессиональному развитию.

Кейс-технология как метод обучения и активизации учебного процесса ориентированы на решение следующих задач:

- овладеть навыками и приемами всестороннего анализа ситуаций из сферы профессиональной деятельности;
- отработать умение востребовать дополнительную информацию, необходимую для уточнения исходной ситуации;
- приобрести навыки применения теоретических знаний для решения практических проблем;
- развить навыки принятия решений в ситуации неопределенности;
- приобрести навыки ясного и точного изложения собственной точки зрения в устной или письменной форме;
- выработать умение осуществлять презентацию, то есть убедительно преподносить, обосновывать и защищать свою точку зрения;
- отработать навыки конструктивного критического оценивания точки зрения других;
- научиться самостоятельно принимать решения на основе группового анализа ситуации.

Исходя из целей и задач процесса обучения, различают следующие виды кейсов:

- обучающие анализу и оценке;

- обучающие решению проблем и принятию решений;

- иллюстрирующие проблему, решение или концепцию в целом.

Существуют также следующие виды кейсов:

- практические кейсы, которые отражают абсолютно реальные жизненные ситуации;

- обучающие кейсы, основной задачей которых выступает обучение;

- научно-исследовательские кейсы, ориентированные на осуществление исследовательской деятельности.

Виды анализа «кейсов»:

1. Проблемный анализ основывается на понятии «проблема»; предполагает осознание сущности, специфики той или иной проблемы и путей ее разрешения (определение формулировки проблемы; определение пространственных и временных границ проблемы; выяснение структуры, функций; выявление закономерностей развития проблемы, ее последствий; определение ресурсов, которые необходимы для разрешения проблемы; пути разрешения проблемы).

2. Причинно-следственный анализ основывается на причинности; предполагает установление причин, которые привели к возникновению данной ситуации, и следствий ее развертывания.

3. Прагматический анализ предполагает осмысление того или иного объекта, процесса, явления с точки зрения более эффективного использования в практической жизни (диагностику содержания деятельности в ситуации, ее моделирование и оптимизацию). Основными понятиями прагматического анализа выступают «эффективность» – достижение высокого результата минимальными ресурсами; «результативность» – способность достигать поставленную цель; «оценка» – величина, характеризующая то или иное явление с точки зрения эффективности и результативности.

4. Аксиологический анализ предполагает анализ того или иного объекта, процесса, явления в системе ценностей (выявление множества оцениваемых объектов; определение критериев и системы оценивания; построение системы оценок ситуации, ее составляющих, условий, последствий, действующих лиц).

5. Ситуационный анализ имеет особое значение при использовании метода «Case-study». Данный вид анализа основывается на совокупности приемов и методов осмысления ситуации, ее структуры, определяющих ее факторов, тенденций развития и т.п.

6. Прогностический анализ предполагает не разработку, а использование моделей будущего и путей его достижения. Этот анализ сводится к прогностической диагностике, выяснению степени соответствия анализируемого явления или процесса будущему (предсказаний относительно вероятного, потенциального и желательного будущего): задается будущее состояние системы и определяются способы достижения будущего, а также определяется ситуация будущего.

7. Рекомендательный анализ ориентирован на выработку рекомендаций относительно поведения действующих лиц ситуации. От прагматического анализа рекомендательный анализ отличается тем, что предполагает выработку вариантов поведения в некоторой ситуации.

8. Программно-целевой анализ сосредотачивается на разработке программ деятельности в данной ситуации, подробной модели достижения будущего.

Работа с кейсом должна осуществляться поэтапно:

Первый этап – знакомство с текстом кейса, изложенной в нем ситуацией, ее особенностями.

Второй этап – выявление фактов, указывающих на проблему(ы), выделение основной проблемы (основных проблем), выделение факторов и персоналий, которые могут реально воздействовать.

Третий этап – выстраивание иерархии проблем (выделение главной и второстепенных), выбор проблемы, которую необходимо будет решить.

Четвертый этап – генерация вариантов решения проблемы. Возможно проведение «мозгового штурма».

Пятый этап – оценка каждого альтернативного решения и анализ последствий принятия того или иного решения.

Шестой этап – принятие окончательного решения по кейсу, например, перечня действий или последовательности действий.

Седьмой этап – презентация индивидуальных или групповых решений и общее обсуждение.

Восьмой этап - подведение итогов в учебной группе под руководством преподавателя.

Рекомендации к анализу кейс-заданий:

1. Выписать из соответствующих разделов учебной дисциплины ключевые идеи, для того, чтобы освежить в памяти теоретические концепции и подходы, которые предстоит использовать при анализе кейса.

2. Необходимо прочитать кейс, чтобы составить о нем общее представление.

3. Внимательно прочитать вопросы к кейсу.

4. Вновь прочесть текст кейса, внимательно фиксируя все факторы или проблемы, имеющие отношение к поставленным вопросам.

5. Продумать, какие идеи и концепции соотносятся с проблемами, которые предлагается рассмотреть при работе с кейсом.

Для успешного анализа кейсов следует придерживаться ряда принципов:

- использование знаний, полученных в процессе лекционного курса;
- внимательное прочтение кейса для ознакомления с имеющейся информацией, при этом не следует торопиться с выводами;
- не смешивать предположения с фактами.

ПОДГОТОВКА ДОКЛАДА С ПРЕЗЕНТАЦИЕЙ

Одной из форм текущего контроля является доклад с презентацией, который представляет собой продукт самостоятельной работы студента.

Доклад с презентацией - это публичное выступление по представлению полученных результатов решения определенной учебно-практической, учебно-исследовательской или научной темы.

Как правило, в основу доклада ложится анализ литературы по проблеме. Он должен носить характер краткого, но в то же время глубоко аргументированного устного сообщения. В нем студент должен, по возможности, полно осветить различные точки зрения на проблему, выразить собственное мнение, сделать критический анализ теоретического и практического материала.

Подготовка доклада с презентацией является обязательной для обучающихся, если доклад презентацией указан в перечне форм текущего контроля успеваемости в рабочей программе дисциплины.

Доклад должен быть рассчитан на 7-10 минут.

Презентация (от англ. «presentation» - представление) - это набор цветных слайдов на определенную тему, который хранится в файле специального формата с расширением PP.

Целью презентации - донести до целевой аудитории полноценную информацию об объекте презентации, изложенной в докладе, в удобной форме.

Перечень примерных тем докладов с презентацией представлен в рабочей программе дисциплины, он выдается обучающимся заблаговременно вместе с методическими указаниями по подготовке. Темы могут распределяться студентами самостоятельно (по желанию), а также закрепляться преподавателем дисциплины.

При подготовке доклада с презентацией обучающийся должен продемонстрировать умение самостоятельного изучения отдельных вопросов, структурирования основных положений рассматриваемых проблем, публичного выступления, позиционирования себя перед коллективом, навыки работы с библиографическими источниками и оформления научных текстов.

В ходе подготовки к докладу с презентацией обучающемуся необходимо:

- выбрать тему и определить цель выступления.

Для этого, остановитесь на теме, которая вызывает у Вас больший интерес; определите цель выступления; подумайте, достаточно ли вы знаете по выбранной теме или проблеме и сможете ли найти необходимый материал;

- осуществить сбор материала к выступлению.

Начинайте подготовку к докладу заранее; обращайтесь к справочникам, энциклопедиям, научной литературе по данной проблеме; записывайте необходимую информацию на отдельных листах или тетради;

- организовать работу с литературой.

При подборе литературы по интересующей теме определить конкретную цель поиска: что известно по данной теме? что хотелось бы узнать? для чего нужна эта информация? как ее можно использовать в практической работе?

- во время изучения литературы следует: записывать вопросы, которые возникают по мере ознакомления с источником, а также ключевые слова, мысли, суждения; представлять наглядные примеры из практики;

- обработать материал.

Учитывайте подготовку и интересы слушателей; излагайте правдивую информацию; все мысли должны быть взаимосвязаны между собой.

При подготовке доклада с презентацией особо необходимо обратить внимание на следующее:

- подготовка доклада начинается с изучения источников, рекомендованных к соответствующему разделу дисциплины, а также специальной литературы для докладчика, список которой можно получить у преподавателя;

- важно также ознакомиться с имеющимися по данной теме монографиями, учебными пособиями, научными информационными статьями, опубликованными в периодической печати.

Относительно небольшой объем текста доклада, лимит времени, отведенного для публичного выступления, обусловливает потребность в тщательном отборе материала, умелом выделении главных положений в содержании доклада, использовании наиболее доказательных фактов и убедительных примеров, исключении повторений и многословия.

Решить эти задачи помогает составление развернутого плана.

План доклада должен содержать следующие главные компоненты: краткое вступление, вопросы и их основные тезисы, заключение, список литературы.

После составления плана можно приступить к написанию текста. Во вступлении важно показать актуальность проблемы, ее практическую значимость. При изложении вопросов темы раскрываются ее основные положения. Материал содержания вопросов полезно располагать в таком порядке: тезис; доказательство тезиса; вывод и т. д.

Тезис - это главное основополагающее утверждение. Он обосновывается путем привлечения необходимых цитат, цифрового материала, ссылок на статьи. При изложении содержания вопросов особое внимание должно быть обращено на раскрытие причинно-следственных связей, логическую последовательность тезисов, а также на формулирование окончательных выводов. Выводы должны быть краткими, точными, достаточно аргументированными всем содержанием доклада.

В процессе подготовки доклада студент может получить консультацию у преподавателя, а в случае необходимости уточнить отдельные положения.

Выступление

При подготовке к докладу перед аудиторией необходимо выбрать способ выступления:

- устное изложение с опорой на конспект (опорой могут также служить заранее подготовленные слайды);
- чтение подготовленного текста.

Чтение заранее написанного текста значительно уменьшает влияние выступления на аудиторию. Запоминание написанного текста заметно сковывает выступающего и привязывает к заранее составленному плану, не давая возможности откликаться на реакцию аудитории.

Короткие фразы легче воспринимаются на слух, чем длинные.

Необходимо избегать сложных предложений, причастных и деепричастных оборотов. Излагая сложный вопрос, нужно постараться передать информацию по частям.

Слова в речи надо произносить четко и понятно, не надо говорить слишком быстро или, наоборот, растягивать слова. Надо произнести четко особенно ударную гласную, что оказывает наибольшее влияние на разборчивость речи.

Пауза в устной речи выполняет ту же роль, что знаки препинания в письменной. После сложных выводов или длинных предложений необходимо сделать паузу, чтобы слушатели могли вдуматься в сказанное или правильно понять сделанные выводы. Если выступающий хочет, чтобы его понимали, то не следует говорить без паузы дольше, чем пять с половиной секунд.

Особое место в выступлении занимает обращение к аудитории. Известно, что обращение к собеседнику по имени создает более доверительный контекст деловой беседы. При публичном выступлении также можно использовать подобные приемы. Так, косвенными обращениями могут служить такие выражения, как «Как Вам известно», «Уверен, что Вас это не оставит равнодушными». Выступающий показывает, что слушатели интересны ему, а это самый простой путь достижения взаимопонимания.

Во время выступления важно постоянно контролировать реакцию слушателей. Внимательность и наблюдательность в сочетании с опытом позволяют оратору уловить настроение публики. Возможно, рассмотрение некоторых вопросов придется сократить или вовсе отказаться от них.

После выступления нужно быть готовым к ответам на возникшие у аудитории вопросы.

Стоит обратить внимание на вербальные и невербальные составляющие общения. Небрежность в жестах недопустима. Жесты могут быть приглашающими, отрицающими, вопросительными, они могут подчеркнуть нюансы выступления.

Презентация

Презентация наглядно сопровождает выступление.

Этапы работы над презентацией могут быть следующими:

- осмыслите тему, выделите вопросы, которые должны быть освещены в рамках данной темы;
- составьте тезисы собранного материала. Подумайте, какая часть информации может быть подкреплена или полностью заменена изображениями, какую информацию можно представить в виде схем;

• подберите иллюстративный материал к презентации: фотографии, рисунки, фрагменты художественных и документальных фильмов, материалы кинохроники, разработайте необходимые схемы;

• подготовленный материал систематизируйте и «упакуйте» в отдельные блоки, которые будут состоять из собственно текста (небольшого по объему), схем, графиков, таблиц и т.д.;

• создайте слайды презентации в соответствии с необходимыми требованиями;

• просмотрите презентацию, оцените ее наглядность, доступность, соответствие языковым нормам.

Требования к оформлению презентации

Компьютерную презентацию, сопровождающую выступление докладчика, удобнее всего подготовить в программе MS Power Point.

Презентация как документ представляет собой последовательность сменяющих друг друга слайдов. Чаще всего демонстрация презентации проецируется на большом экране, реже – раздается собравшимся как печатный материал.

Количество слайдов должно быть пропорционально содержанию и продолжительности выступления (например, для 5-минутного выступления рекомендуется использовать не более 10 слайдов).

На первом слайде обязательно представляется тема выступления и сведения об авторах.

Следующие слайды можно подготовить, используя две различные стратегии их подготовки:

1-я стратегия: на слайды выносится опорный конспект выступления и ключевые слова с тем, чтобы пользоваться ими как планом для выступления. В этом случае к слайдам предъявляются следующие требования:

- объем текста на слайде – не больше 7 строк;
- маркированный/нумерованный список содержит не более 7 элементов;
- отсутствуют знаки пунктуации в конце строк в маркированных и нумерованных списках;
- значимая информация выделяется с помощью цвета, кегля, эффектов анимации.

Особо внимательно необходимо проверить текст на отсутствие ошибок и опечаток. Основная ошибка при выборе данной стратегии состоит в том, что выступающие заменяют свою речь чтением текста со слайдов.

2-я стратегия: на слайды помещается фактический материал (таблицы, графики, фотографии и пр.), который является уместным и достаточным средством наглядности, помогает в раскрытии стержневой идеи выступления. В этом случае к слайдам предъявляются следующие требования:

- выбранные средства визуализации информации (таблицы, схемы, графики и т. д.) соответствуют содержанию;

- использованы иллюстрации хорошего качества (высокого разрешения), с четким изображением (как правило, никто из присутствующих не заинтересован вчитываться в текст на ваших слайдах и всматриваться в мелкие иллюстрации).

Максимальное количество графической информации на одном слайде – 2 рисунка (фотографии, схемы и т.д.) с текстовыми комментариями (не более 2 строк к каждому). Наиболее важная информация должна располагаться в центре экрана.

Обычный слайд, без эффектов анимации, должен демонстрироваться на экране не менее 10 - 15 секунд. За меньшее время аудитория не успеет осознать содержание слайда.

Слайд с анимацией в среднем должен находиться на экране не меньше 40 – 60секунд (без учета времени на случайно возникшее обсуждение). В связи с этим лучше настроить презентацию не на автоматический показ, а на смену слайдов самим докладчиком.

Особо тщательно необходимо отнестись к оформлению презентации. Для всех слайдов презентации по возможности необходимо использовать один и тот же шаблон оформления, кегль – для заголовков - не меньше 24 пунктов, для информации - не менее 18.

В презентациях не принято ставить переносы в словах.

Наилучшей цветовой гаммой для презентации являются контрастные цвета фона и текста (белый фон – черный текст; темно-синий фон – светло-желтый текст и т. д.).

Лучше не смешивать разные типы шрифтов в одной презентации.

Рекомендуется не злоупотреблять прописными буквами (они читаются хуже).

ПОДГОТОВКА К ТЕСТИРОВАНИЮ

Тесты – это вопросы или задания, предусматривающие конкретный, краткий, четкий ответна имеющиеся эталоны ответов. При самостоятельной подготовке к тестированию студенту необходимо:

1. готовясь к тестированию, проработать информационный материал по дисциплине; проконсультироваться с преподавателем по вопросу выбора учебной литературы;

2. четко выяснить все условия тестирования заранее. Студент должен знать, сколько тестов ему будет предложено, сколько времени отводится на тестирование, какова система оценки результатов и т. д.;

3. приступая к работе с тестами, внимательно и до конца нужно прочитать вопрос и предлагаемые варианты ответов; выбрать правильные (их может быть несколько); на отдельном листке ответов вписать цифру вопроса и буквы, соответствующие правильным ответам;

- в процессе решения желательно применять несколько подходов в решении задания. Это позволяет максимально гибко оперировать методами решения, находя каждый раз оптимальный вариант;

- не нужно тратить слишком много времени на трудный вопрос, нужно переходить к другим тестовым заданиям; к трудному вопросу можно обратиться в конце;

- обязательно необходимо оставить время для проверки ответов, чтобы избежать механических ошибок.

ПОДГОТОВКА К ПРОМЕЖУТОЧНОЙ АТТЕСТАЦИИ

При подготовке к *экзамену* по дисциплине «*Финансы предприятий минерально-сырьевого комплекса*» обучающемуся рекомендуется:

1. повторить пройденный материал и ответить на вопросы, используя конспект и материалы лекций. Если по каким-либо вопросам у студента недостаточно информации в лекционных материалах, то необходимо получить информацию из раздаточных материалов и/или учебников (литературы), рекомендованных для изучения дисциплины «*Финансы предприятий минерально-сырьевого комплекса*».

Целесообразно также дополнить конспект лекций наиболее существенными и важными тезисами для рассматриваемого вопроса;

2. при изучении основных и дополнительных источников информации в рамках выполнения заданий на *экзамене* особое внимание необходимо уделять схемам, рисункам, графикам и другим иллюстрациям, так как подобные графические материалы, как правило, в наглядной форме отражают главное содержание изучаемого вопроса;

3. при изучении основных и дополнительных источников информации в рамках выполнения заданий на *экзамене* (в случаях, когда отсутствует иллюстративный материал) особое внимание необходимо обращать на наличие в тексте словосочетаний вида «во-первых», «во-вторых» и т.д., а также дефисов и перечислений (цифровых или буквенных), так как эти признаки, как правило, позволяют структурировать ответ на предложенное задание.

Подобную текстовую структуризацию материала слушатель может трансформировать в рисунки, схемы и т. п. для более краткого, наглядного и удобного восприятия (иллюстрации целесообразно отразить в конспекте лекций – это позволит оперативно и быстро найти, в случае необходимости, соответствующую информацию);

4. следует также обращать внимание при изучении материала для подготовки к *экзамену* на словосочетания вида «таким образом», «подводя итог сказанному» и т.п., так как это признаки выражения главных мыслей и выводов по изучаемому вопросу (пункту, разделу). В отдельных случаях выводы по теме (разделу, главе) позволяют полностью построить (восстановить, воссоздать) ответ на поставленный вопрос (задание), так как содержат в себе основные мысли и тезисы для ответа.

МИНОБРНАУКИ РОССИИ

ФГБОУ ВО «Уральский государственный горный университет»

УТВЕРЖДАЮ
Проректор по учебно-методическому комплексу _____ С.А. Упоров

МЕТОДИЧЕСКИЕ РЕКОМЕНДАЦИИ ПО ВЫПОЛНЕНИЮ КУРСОВОЙ РАБОТЫ

ЭКОНОМИЧЕСКИЙ АНАЛИЗ ПРОИЗВОДСТВЕННО-ХОЗЯЙСТВЕННОЙ ДЕЯТЕЛЬНОСТИ ОРГАНИЗАЦИИ (ПРЕДПРИЯТИЯ)

Специальность
21.05.04 Горное дело

Профиль (направленность)
Менеджмент и экономика горнопромышленного производства

квалификация выпускника: **горный инженер (специалист)**

Автор: Логвиненко О.А., доцент, к.э.н.

Одобрены на заседании кафедры	Рассмотрены методической комиссией
Экономики и менеджмента	Инженерно-экономического факультета
(название кафедры)	*(название факультета)*
Зав. кафедрой _____ *(подпись)*	Председатель _____ *(подпись)*
Мочалова Л.А.	Мочалова Л.А.
(Фамилия И.О.)	*(Фамилия И.О.)*
Протокол № 2 от 04.10.2023	Протокол № 2 от 20.10.2023

Екатеринбург

ОГЛАВЛЕНИЕ

ВВЕДЕНИЕ…….. 3

1. СТРУКТУРА И СОДЕРЖАНИЕ КУРСОВОЙ РАБОТЫ……... 4

2. ТЕМЫ КУРСОВОЙ РАБОТЫ И РЕКОМЕНДАЦИИ К НИМ…….. 5

3. СПИСОК ЛИТЕРАТУРЫ…….…….. 11

4. ТРЕБОВАНИЯ К ОФОРМЛЕНИЮ КУРСОВОЙ РАБОТЫ…..…… 13

5. ОРГАНИЗАЦИЯ ЗАЩИТЫ КУРСОВОЙ РАБОТЫ……. 21

ПРИЛОЖЕНИЯ…… 23

ВВЕДЕНИЕ

Данные методические рекомендации необходимы для студентов специальности 21.05.04 – «Горное дело» при организации самостоятельной работы по дисциплине «*Экономический анализ производственно-хозяйственной деятельности организации (предприятия)*» в рамках подготовки и защиты курсовой работы.

В методических рекомендациях содержатся особенности организации подготовки курсовой работы, требования к её оформлению, а также порядок защиты и критерии оценки.

Целью освоения учебной дисциплины «Экономический анализ производственно-хозяйственной деятельности организации (предприятия)» является усвоение студентами методики анализа производственно-хозяйственной деятельности предприятия, приобретение ими навыков и умений применять аналитические расчеты в практике управления организациями (предприятиями) на уровне планировании основных технико-экономических и финансовых показателей их деятельности. Основной **целью** выполнения курсовой работы является закрепление на практике изучаемого теоретического материала и формирование у студентов целостного понимания сущности экономического анализа финансово-хозяйственной деятельности предприятий.

Задачами выполнения курсовой работы являются:

- более глубокая проработка теоретических вопросов курса;
- практическое освоение методики факторного анализа основных технико-экономических и финансовых показателей деятельности предприятия, в соответствии с выбранной темой работы.

1. СТРУКТУРА И СОДЕРЖАНИЕ КУРСОВОЙ РАБОТЫ

Курсовая работа по дисциплине «*Экономический анализ производственно-хозяйственной деятельности организации (предприятия)*» включает в себя две части – теоретическую и практическую (расчетно-графическую).

Теоретическая часть представляет собой краткое изложение выбранной методики анализа на выбранную студентом и согласованную с преподавателем тему работы объёмом 15-20 страниц (шрифтом 14 пт в 1,5 интервала) и оценивается по следующим критериям:

1) авторский взгляд на изучаемый вопрос и актуальность выбранной темы;

2) умение выделить объект, предмет, сформулировать задачи, решаемые в работе;

3) полнота раскрытия методики и обоснование ее выбора;

Теоретическая часть курсовой работы оформляется в формате А4 вместе с практической. Она включает введение, основные разделы по заданной теме, заключение, список литературы, необходимые приложения, иллюстрации, графический материал. Содержание и представление теоретической части учитывается руководителем при общей оценке курсовой работы.

Практическая часть курсовой работы выполняется студентом в соответствии с выбранной темой. Ее целью является освоение конкретной методики факторного анализа основных показателей финансово-хозяйственной деятельности исследуемой организации. Исходные данные собираются на предприятии или задаются преподавателем (в случае отсутствия необходимой информации в отчетности).

Все расчеты выполняются студентом последовательно и сопровождаются необходимыми пояснениями, ссылками на используемые формулы, в

соответствии с исходными данными. Темы курсовой работы и методические рекомендации к ним приводятся далее.

2. ТЕМЫ КУРСОВОЙ РАБОТЫ И РЕКОМЕНДАЦИИ К НИМ

1. Анализ объема производства и продаж продукции. Анализ эффективности использования производственных ресурсов.

2. Факторный анализ объема продаж продукции (работ, услуг).

3. Факторный анализ объема произведенной продукции (работ, услуг).

4. Анализ структуры продукции (ассортимента, номенклатуры).

5. Показатели эффективности использования производственных ресурсов, порядок их расчета. Методика анализа их влияния на объем выпуска продукции.

6. Анализ финансовой независимости коммерческой организации.

7. Анализ эффективности привлечения заемного капитала. Эффект финансового рычага.

8. Анализ платежеспособности коммерческой организации.

9. Анализ оборачиваемости оборотных активов коммерческих организаций.

10. Анализ состояния, динамики и оборачиваемости дебиторской и кредиторской задолженности.

11. Прибыль от продаж продукции (работ, услуг), порядок расчета и направления анализа.

12. Система показателей рентабельности: порядок их расчета, экономическое содержание.

13. Анализ затрат на рубль объема продукции (объема продаж) в разрезе экономических элементов.

14. Показатели деловой активности и их роль в повышении эффективности деятельности коммерческих организаций.

15. Показатели финансовых результатов: состав, формирование, взаимосвязь и методика их анализа.

16. Факторный анализ прибыли от продаж.

17. Факторный анализ чистой прибыли.

18. Система показателей рентабельности и анализ их динамики.

19. Факторный анализ рентабельности собственного акционерного капитала.

20. Иные темы по согласованию преподавателем.

Рекомендации даются по группам тем, объединенных по основной цели и характеру используемой информации.

Темы:

- **Анализ объема производства и продаж продукции. Анализ эффективности использования производственных ресурсов.**
- **Факторный анализ объема продаж продукции (работ, услуг).**
- **Факторный анализ объема произведенной продукции (работ, услуг).**
- **Анализ структуры продукции (ассортимента, номенклатуры).**
- **Показатели эффективности использования производственных ресурсов, порядок их расчета. Методика анализа их влияния на объем выпуска продукции.**

***Цель работы*:** Изыскание резервов увеличения объемов производства и реализации продукции.

Исходная информация:

Данные текущей и годовой отчетности (Ф1-П), в том числе:

- выпуск продукции в стоимостном выражении (план, факт);
- стоимость продукции по сортам и другим категориям качества;
- структура выпускаемой продукции;

- номенклатура и ассортимент выпускаемой продукции;

- баланс произведенной продукции (остаток на складе на начало и конец анализируемого периода, отгруженные товары на начало и конец периода);

- план мероприятий по росту выпуска и реализации продукции.

Рассматриваемые вопросы:

- анализ выполнения плана по производству;

- анализ выполнения плана по ассортименту;

- анализ структуры выпускаемой продукции;

- анализ ритмичности производства;

- анализ качества выпускаемой продукции и услуг;

- факторный анализ произведенной продукции;

- резервы роста объемов производства и реализации.

Темы:

- **Анализ финансовой независимости коммерческой организации.**
- **Анализ эффективности привлечения заемного капитала.**
- **Анализ платежеспособности коммерческой организации.**
- **Анализ оборачиваемости оборотных активов коммерческих организаций.**
- **Анализ состояния, динамики и оборачиваемости дебиторской и кредиторской задолженности.**

Цель работы: По данным открытой бухгалтерской отчетности проследить динамику и проанализировать различные аспекты финансового состояния предприятия.

Исходная информация:

- бухгалтерский баланс;

- отчет о финансовых результатах;

- отчет о движении денежных средств;

- отчет о движении капитала;

- приложение к бухгалтерскому балансу.

Рассматриваемые вопросы:

- анализ динамики и структуры бухгалтерского баланса;

- анализ финансовой устойчивости, определение величины собственных оборотных средств

- анализ ликвидности баланса и оценка платежеспособности предприятия;

- анализ деловой активности и оценка продолжительности финансового и операционного циклов;

- анализ источников формирования имущества предприятия.

Темы:

- **Анализ затрат на рубль объема продукции (объема продаж) в разрезе экономических элементов.**

Цель работы: Оценка динамики затрат, выполнения плана по себестоимости, выявление резервов ее снижения.

Исходная информация:

- плановые и фактические калькуляции себестоимости отдельных видов продукции;

- плановые и фактические сметы затрат;

- плановые и фактические цены и тарифы на потребляемые ресурсы;

- плановые и фактические цены и объемы производства продукции.

Рассматриваемые вопросы:

- анализ структуры и динамики затрат на производство и себестоимости важнейших видов продукции;

- выявление факторов, влияющих на показатель затрат на рубль произведенной продукции;

- выявление резервов снижения затрат на производство.

Темы:

- **Показатели финансовых результатов: состав, формирование, взаимосвязь и методика их анализа.**
- **Факторный анализ прибыли от продаж.**
- **Факторный анализ чистой прибыли.**
- **Система показателей рентабельности и анализ их динамики.**
- **Факторный анализ рентабельности собственного акционерного капитала.**

Цель работы: Изыскание резервов увеличения прибыли и рентабельности на предприятии.

Исходная информация:

- отчет о финансовых результатах;
- смета затрат на производство продукции;
- объемы продаж и цены на продукцию и услуги.

Рассматриваемые вопросы:

- оценка общей суммы прибыли и факторов, влияющих на ее формирование;
- анализ влияния на прибыль от продаж объемов и структуры выпускаемой продукции;
- анализ цен на величину прибыли от продаж;
- анализ величины затрат на прибыль от продаж;
- формирование моделей рентабельности для ее факторного анализа.

При отсутствии в отчете по практике необходимой для расчетов информации студенту предлагается стандартная **тема:**

- **Анализ влияния производственных факторов на изменение основных технико-экономических показателей предприятия.**

При выборе данной темы на титульном листе работы указывается номер варианта (задается преподавателем).

Цель работы: методом факторного анализа оценить влияние производственных факторов на основные показатели хозяйственной деятельности предприятия.

Исходная информация:

Таблицы 1-3 из приложения 1 к данным методическим указаниям.

Рассматриваемые вопросы:

- анализ объемов производства и структуры выпускаемой продукции;
- анализ использования трудовых ресурсов на основе факторного анализа среднегодовой выработки;
- анализ использования основных фондов на основе факторного анализа фондоотдачи
- выявление и подсчет имеющихся резервов.

3. СПИСОК ЛИТЕРАТУРЫ

1. Савицкая Г.В. Экономический анализ: Учебник. – 14-е изд. М.: ИНФРА-М, 2016.

2. Шеремет А. Д. Методика финансового анализа деятельности коммерческих организаций: учебное пособие. — 2-е изд., перераб. и доп. — М.: ИНФРА-М, 2013.

3. Турманидзе Т. У. Анализ и диагностика финансово-хозяйственной деятельности предприятий: учебник для студентов всех форм обучения. — М.: Экономика, 2011.

Электронные ресурсы (ЭБС):

Сайт УГГУ: http://lib.ursmu.ru/b/elektronnaya-bibliotechnaya-sistema/universitetskaya-biblioteka-onlayn.html

Интернет**:** **www.iprbookshop.ru**

1. Орехова С.В. Экономический анализ: учебное пособие / Орехова С.В., Потапцева Е.В.— С.: Ай Пи Эр Медиа, 2011. 254 с.

2. Косолапова М.В. Комплексный экономический анализ хозяйственной деятельности: учебник / Косолапова М.В., Свободин В.А.— М.: Дашков и К, 2014. 247 с.

3. Анущенкова К.А. Финансово-экономический анализ. 2-е изд.: учебное пособие / Анущенкова К.А., Анущенкова В.Ю.— М.: Дашков и К, Ай Пи Эр Медиа, 2012. 256 с.

4. Науменко Т.С. Экономический анализ: учебное пособие / Науменко Т.С., Чумакова Н.А.— К.: Южный институт менеджмента, 2011. 108— с.

5. Прыкина Л.В. Экономический анализ предприятия: учебник / Прыкина Л.В.— М.: ЮНИТИ-ДАНА, 2012. 407 с.

6. Любушин Н.П. Экономический анализ: учебник / Любушин Н.П.— М.: ЮНИТИ-ДАНА, 2012. 576 с.

7. Янова П.Г. Комплексный экономический анализ: учебно-методическое пособие / Янова П.Г.— С.: Вузовское образование, 2013. 305 с.

8. Косорукова И.В. Экономический анализ: учебник / Косорукова И.В., Ионова Ю.Г., Кешокова А.А.— М.: Московский финансово-промышленный университет «Синергия», 2012. 432 с.

9. Чашина Т.П. Экономический анализ хозяйственной деятельности предприятия водного транспорта: учебно-методическое пособие / Чашина Т.П.— М.: Московская государственная академия водного транспорта, 2014. 24 с.

10. Галай А.Г. Экономический анализ хозяйственной деятельности: учебное пособие / Галай А.Г., Чашина Т.П.— М.: Московская государственная академия водного транспорта, 2014. 81 с.

11. Прыкина Л.В. Экономический анализ предприятия: учебник / Прыкина Л.В.— М.: Дашков и К, 2014. 253 с.

12. Гиляровская Л.Т. Экономический анализ: учебник / Гиляровская Л.Т., Корнякова Г.В., Пласкова Н.С., Соколова Г.Н., Пожидаева Т.А., Ендовицкий Д.А.— М.: ЮНИТИ-ДАНА, 2014. 615 с.

Базы данных, информационно-справочные и поисковые системы

1. http://www.ecoline.ru
2. htt://www.projectmanajement. ru

4. ТРЕБОВАНИЯ К ОФОРМЛЕНИЮ КУРОВОЙ РАБОТЫ

4.1. Общие требования к оформлению курсовой работы

Курсовая работа по дисциплине «Экономический анализ производственно-хозяйственной деятельности организации (предприятия)» специальности 21.05.04 «Горное дело» как правило, требуют изучения и анализа значительного объема статистического материала, формул, графиков и т. п. В силу этого особое значение приобретает правильное оформление результатов проделанной работы.

Текст и расчеты курсовой работы должны быть подготовлены в печатном виде. Исправления и помарки не допускаются. Текст работы оформляется на листах формата А4, на одной стороне листа, с полями: левое – 25 мм, верхнее – 20 мм, правое – 15 мм и нижнее – 25 мм. При компьютерном наборе шрифт должен быть таким: тип шрифта Times New Roman, кегль 14, междустрочный интервал 1,5.

Рекомендуемый объем курсовой работы (без учета приложений) – не менее 40 страниц. Титульный лист оформляется по образцу, данному в Приложении 1.

Текст курсовой работы должен быть разбит на разделы: главы, параграфы и т. д. Очередной раздел начинается с нового листа. Все страницы должны быть пронумерованы. Номер страницы ставится снизу страницы, по центру. Первой страницей является титульный лист, но на ней номер страницы не ставится.

4.2. Таблицы

Таблицы по содержанию делятся на аналитические и неаналитические. Аналитические таблицы являются результатом обработки и анализа цифровых показателей. Как правило, после таких таблиц делается обобщение, которое вводится в текст словами: «таблица позволяет сделать вывод о том, что…», «таблица позволяет заключить, что…» и т. п.

В неаналитических таблицах обычно помещаются необработанные статистические данные, необходимые лишь для информации и констатации фактов.

Таблицы размещают после первого упоминания о них в тексте таким образом, чтобы их можно было читать без поворота работы или с поворотом по часовой стрелке.

Каждая таблица должна иметь нумерационный и тематический заголовок. Тематический заголовок располагается по центру таблицы, после нумерационного, размещённого в правой стороне листа и включающего надпись «Таблица» с указанием арабскими цифрами номера таблицы. Нумерация таблиц сквозная в пределах каждой главы. Номер таблицы состоит из двух цифр: первая указывает на номер главы, вторая – на номер таблицы в главе по порядку (например, «Таблица 2.2» – это значит, что представленная таблица вторая во второй главе).

Цифры в графах таблиц должны проставляться так, чтобы разряды чисел во всей графе были расположены один под другим. В одной графе количество десятичных знаков должно быть одинаковым. Если данные отсутствуют, то в графах ставят знак тире. Округление числовых значений величин до первого, второго и т. д. десятичного знака для различных значений одного и того же наименования показателя должно быть одинаковым.

Таблицу с большим количеством строк допускается переносить на другую страницу, при этом заголовок таблицы помещают только над ее первой частью, а над переносимой частью пишут «Продолжение таблицы» или «Окончание таблицы». Если в работе несколько таблиц, то после слов «Продолжение» или «Окончание» указывают номер таблицы, а само слово «таблица» пишут сокращенно, например, «Продолжение табл. 1.1», «Окончание табл. 1.1».

На все таблицы в тексте курсовой работы должны быть даны ссылки с указанием их порядкового номера, например, «…в табл. 2.2».

4.3. Формулы

Формулы – это комбинации математических знаков, выражающие какие-либо предложения.

Формулы, приводимые в курсовой работе, должны быть наглядными, а обозначения, применяемые в них, соответствовать стандартам.

Пояснения значений символов и числовых коэффициентов следует приводить непосредственно под формулой, в той последовательности, в какой они даны в формуле. Значение каждого символа и числового коэффициента дается с новой строки. Первую строку объяснения начинают со слова «где» без двоеточия после него.

Формулы и уравнения следует выделять из текста свободными строками. Если уравнение не умещается в одну строку, оно должно быть перенесено после знака равенства (=) или после знака (+), минус (–), умножения (х) и деления (:).

Формулы нумеруют арабскими цифрами в пределах всей курсовой работы (реферата) или главы. В пределах курсовой работы (реферата) используют нумерацию формул одинарную, в пределах главы – двойную. Номер указывают с правой стороны листа на уровне формулы в круглых скобках.

В тексте ссылки на формулы приводятся с указанием их порядковых номеров, например, «…в формуле (2.2)» (второй формуле второй главы).

4.4. Иллюстрации

Иллюстрации позволяют наглядно представить явление или предмет такими, какими мы их зрительно воспринимаем, но без лишних деталей и подробностей.

Основными видами иллюстраций являются схемы, диаграммы и графики.

Схема – это изображение, передающее обычно с помощью условных обозначений и без соблюдения масштаба основную идею какого-либо

устройства, предмета, сооружения или процесса и показывающее взаимосвязь их главных элементов.

Диаграмма – один из способов изображения зависимости между величинами. Наибольшее распространение получили линейные, столбиковые и секторные диаграммы.

Для построения линейных диаграмм используется координатное поле. По горизонтальной оси в изображенном масштабе откладывается время или факториальные признаки, на вертикальной – показатели на определенный момент (период) времени или размеры результативного независимого признака. Вершины ординат соединяются отрезками – в результате получается ломаная линия.

На столбиковых диаграммах данные изображаются в виде прямоугольников (столбиков) одинаковой ширины, расположенных вертикально или горизонтально. Длина (высота) прямоугольников пропорциональна изображенным ими величинам.

Секторная диаграмма представляет собой круг, разделенный на сектора, величины которых пропорциональны величинам частей изображаемого явления.

График – это результат обработки числовых данных. Он представляет собой условные изображения величин и их соотношений через геометрические фигуры, точки и линии.

Количество иллюстраций в работе должно быть достаточным для пояснения излагаемого текста.

Иллюстрации обозначаются словом «Рис.» и располагаются после первой ссылки на них в тексте так, чтобы их было удобно рассматривать без поворота работы или с поворотом по часовой стрелке. Иллюстрации должны иметь номер и наименование, расположенные по центру, под ней. Иллюстрации нумеруются в пределах главы арабскими цифрами, например, «Рис. 1.1» (первый рисунок первой главы). Ссылки на иллюстрации в тексте курсовой

работы (реферата) приводят с указанием их порядкового номера, например, «…на рис. 1.1».

При необходимости иллюстрации снабжаются поясняющими данными (подрисуночный текст).

4.5. Приложения

Приложение – это часть основного текста, которая имеет дополнительное (обычно справочное) значение, но, тем не менее, необходима для более полного освещения темы. По форме они могут представлять собой текст, таблицы, графики, карты. В приложении помещают вспомогательные материалы по рассматриваемой теме: инструкции, методики, положения, результаты промежуточных расчетов, типовые проекты, имеющие значительный объем, затрудняющий чтение и целостное восприятие текста. В этом случае в тексте приводятся основные выводы (результаты) и делается ссылка на приложение, содержащее соответствующую информацию. Каждое приложение должно начинаться с новой страницы. В правом верхнем углу листа пишут слово «Приложение» и указывают номер приложения. Если в курсовой работе больше одного приложения, их нумеруют последовательно арабскими цифрами, например, «Приложение 1», «Приложение 2» и т. д.

Каждое приложение должно иметь заголовок, который помещают ниже слова «Приложение» над текстом приложения, по центру.

При ссылке на приложение в тексте курсовой работы пишут сокращенно строчными буквами «прил.» и указывают номер приложения, например, «…в прил. 1».

Приложения оформляются как продолжение текстовой части курсовой работы со сквозной нумерацией листов. Число страниц в приложении не лимитируется и не включается в общий объем страниц курсовой работы.

4.6. Библиографический список

Библиографический список должен содержать перечень и описание только тех источников, которые были использованы при написании курсовой работы.

В библиографическом списке должны быть представлены монографические издания отечественных и зарубежных авторов, материалы профессиональной периодической печати (экономических журналов, газет и еженедельников), законодательные и др. нормативно-правовые акты. При составлении списка необходимо обратить внимание на достижение оптимального соотношения между монографическими изданиями, характеризующими глубину теоретической подготовки автора, и периодикой, демонстрирующей владение современными экономическими данными.

Наиболее распространенным способом расположения наименований литературных источников является алфавитный. Работы одного автора перечисляются в алфавитном порядке их названий. Исследования на иностранных языках помещаются в порядке латинского алфавита после исследований на русском языке.

Ниже приводятся примеры библиографических описаний использованных источников.

Статья одного, двух или трех авторов из журнала

Зотова Л. А., Еременко О. В. Инновации как объект государственного регулирования // Экономист. 2010. № 7. С. 17–19.

Статья из журнала, написанная более чем тремя авторами

Валютный курс и экономический рост / С. Ф. Алексашенко, А. А. Клепач, О. Ю. Осипова [и др.] // Вопросы экономики. 2010. № 8. С. 18–22.

Книга, написанная одним, двумя или тремя авторами

Иохин В. Я. Экономическая теория: учебник. М.: Юристъ, 2015. 178 с.

Книга, написанная более чем тремя авторами

Экономическая теория: учебник / В. Д. Камаев [и др.]. М.: ВЛАДОС, 2011. 143 с.

Сборники

Актуальные проблемы экономики и управления: сборник научных статей. Екатеринбург: УГГУ, 2010. Вып. 9. 146 с.

Статья из сборника

Данилов А. Г. Система ценообразования промышленного предприятия // Актуальные проблемы экономики и управления: сб. научных статей. Екатеринбург: УГГУ, 2010. Вып. 9. С. 107–113.

Статья из газеты

Крашаков А. С. Будет ли обвал рубля // Аргументы и факты. 2011. № 9. С. 3.

4.7. Библиографические ссылки

Библиографические ссылки требуется приводить при цитировании, заимствовании материалов из других источников, упоминании или анализе работ того или иного автора, а также при необходимости адресовать читателя к трудам, в которых рассматривался данный вопрос.

Ссылки должны быть затекстовыми, с указанием номера соответствующего источника (на который автор ссылается в работе) в соответствии с библиографическим списком и соответствующей страницы.

Пример оформления затекстовой ссылки

Ссылка в тексте: «При оценке стоимости земли необходимо учесть все возможности ее производственного использования» [17, С. 191].

В списке использованных источников:

17. *Борисов Е. Ф.* Основы экономики. М.: Юристъ, 2008. 308 с.

5. ОРГАНИЗАЦИЯ ЗАЩИТЫ КУРСОВОЙ РАБОТЫ

5.1. Подготовка к защите и порядок защиты курсовой работы

Порядок защиты курсовой работы.

1. Краткое сообщение, характеризующее цель и задачи работы, ее актуальность, полученные результаты, вывод и предложения.

2. Ответы студента на вопросы преподавателя.

5.2. Критерии оценки курсовой работы

Подготовленная и оформленная в соответствии с требованиями курсовая работа оценивается преподавателем по следующим критериям:

- достижение поставленной цели и задач исследования (новизна и актуальность поставленных в работе проблем, правильность формулирования цели, определения задач исследования, правильность выбора методов решения задач и реализации цели; соответствие выводов решаемым задачам, поставленной цели, убедительность выводов);
- качество и правильность выполнения расчетов в соответствии заданием на курсовое проектирование;
- уровень эрудированности автора по изученной теме (знание автором состояния изучаемой проблематики, цитирование источников, степень использования в работе результатов исследований);
- личные заслуги автора работы (новые знания, которые получены помимо основной образовательной программы, новизна материала и рассмотренной проблемы, научное значение исследуемого вопроса);
- культура письменного изложения материала (логичность подачи материала, грамотность автора);
- культура оформления материалов работы (соответствие работы всем стандартным требованиям);

- знания и умения на уровне требований стандарта данной дисциплины: знание фактического материала, усвоение общих понятий и идей;
- степень обоснованности аргументов и обобщений (полнота, глубина, всесторонность раскрытия темы, корректность аргументации и системы доказательств, характер и достоверность примеров, иллюстративного материала, наличие знаний интегрированного характера, способность к обобщению);
- качество и ценность полученных результатов (степень завершенности исследования, спорность или однозначность выводов);
- использование литературных источников.

Объективность оценки работы преподавателем заключается в определении ее положительных и отрицательных сторон, по совокупности которых он окончательно оценивает представленную работу. При положительном заключении работа допускается к защите, о чем делается запись на титульном листе работы. При отрицательной оценке работа возвращается на доработку с последующим представлением на повторную проверку с приложением замечаний, сделанных преподавателем.

Не допускается сдача скачанных из сети *Internet* курсовых работ, поскольку, во-первых, это будет рассматриваться как попытка обмана преподавателя, во-вторых, это приводит к формализации получения знаний, в-третьих, в мировой практике ведется борьба с плагиатом при сдаче работ вплоть до отчисления студентов от обучения. В подобном случае курсовая работа не принимается к защите и вместо него выдается новая тема.

Студент, не подготовивший и не защитивший курсовую работу не может быть допущен к экзамену по дисциплине «Экономический анализ производственно-хозяйственной деятельности организации (предприятия)».

ПРИЛОЖЕНИЕ 1

Таблица 1

Данные о трудовых ресурсах и объеме производства

№ варианта	Показатель	Значение показателя	
		план	факт
1	2	3	4
0	Среднегодовая численность	200	200
	в том числе рабочих	160	164
	Отработано дней одним рабочим за год	225	215
	Средняя продолжительность рабочего дня, ч	7,8	7,5
	Производство продукции в ценах базового периода, тыс. руб.	80000	83600
1	Среднегодовая численность	240	238
	в том числе рабочих	192	200
	Отработано дней одним рабочим за год	270	265
	Средняя продолжительность рабочего дня, ч	7,6	7,4
	Производство продукции в ценах базового периода, тыс. руб.	108000	100000
2	Среднегодовая численность	500	502
	в том числе рабочих	450	430
	Отработано дней одним рабочим за год	240	235
	Средняя продолжительность рабочего дня, ч	7,7	7,4
	Производство продукции в ценах базового периода, тыс. руб.	95000	98000
3	Среднегодовая численность	300	285
	в том числе рабочих	268	240
	Отработано дней одним рабочим за год	225	215
	Средняя продолжительность рабочего дня, ч	7,3	7,1
	Производство продукции в ценах базового периода, тыс. руб.	66000	66000
4	Среднегодовая численность	345	320
	в том числе рабочих	295	250
	Отработано дней одним рабочим за год	250	251
	Средняя продолжительность рабочего дня, ч	7	7,4
	Производство продукции в ценах базового периода, тыс. руб.	120000	118000
5	Среднегодовая численность	760	700
	в том числе рабочих	680	650
	Отработано дней одним рабочим за год	260	265
	Средняя продолжительность рабочего дня, ч	8	7,8
	Производство продукции в ценах базового периода, тыс. руб.	55000	54000
6	Среднегодовая численность	820	820
	в том числе рабочих	680	690
	Отработано дней одним рабочим за год	260	255
	Средняя продолжительность рабочего дня, ч	7,5	7,8
	Производство продукции в ценах базового периода, тыс. руб.	90000	100000
7	Среднегодовая численность	650	630
	в том числе рабочих	585	600
	Отработано дней одним рабочим за год	255	260
	Средняя продолжительность рабочего дня, ч	7,7	7,4
	Производство продукции в ценах базового периода, тыс. руб.	65000	70000

Окончание табл. 1

1	2	3	4
8	Среднегодовая численность	121	125
	в том числе рабочих	90	87
	Отработано дней одним рабочим за год	245	250
	Средняя продолжительность рабочего дня, ч	7,3	7,5
	Производство продукции в ценах базового периода, тыс. руб.	75000	79000
9	Среднегодовая численность	260	255
	в том числе рабочих	245	230
	Отработано дней одним рабочим за год	263	260
	Средняя продолжительность рабочего дня, ч	7,5	7,3
	Производство продукции в ценах базового периода, тыс. руб.	87500	84600
10	Среднегодовая численность	200	230
	в том числе рабочих	180	210
	Отработано дней одним рабочим за год	245	240
	Средняя продолжительность рабочего дня, ч	7,3	7
	Производство продукции в ценах базового периода, тыс. руб.	45200	48300

Таблица 2

Структура выпускаемой продукции

№ варианта	Продукция	Оптовая цена за единицу продукции, руб.	Объем производства продукции в натуральном выражении	
			план	факт
1	2	3	4	5
0	Песок карьерный, $м^3$	300	900	1100
	Щебень гранитный фр.5 – 20, $м^3$	965	1200	1000
	Песчаник, $м^2$	130	650	900
	Известняк, $м^2$	1300	1000	900
1	Песок карьерный, $м^3$	300	1600	1600
	Щебень гранитный фр.5 – 20, $м^3$	965	1300	1100
	Песчаник, $м^2$	130	1200	1000
	Известняк, $м^2$	1300	700	900
2	Песок карьерный, $м^3$	300	1520	1600
	Щебень гранитный фр.5 – 20, $м^3$	965	1235	1100
	Песчаник, $м^2$	130	1140	1500
	Известняк, $м^2$	1300	665	500
3	Песок карьерный, $м^3$	300	1200	1100
	Щебень гранитный фр.5 – 20, $м^3$	965	1800	1700
	Песчаник, $м^2$	130	1650	1650
	Известняк, $м^2$	1300	1000	700
4	Песок карьерный, $м^3$	300	800	1300
	Щебень гранитный фр.5 – 20, $м^3$	965	1600	1400
	Песчаник, $м^2$	130	700	900
	Известняк, $м^2$	1300	500	400

Окончание табл. 2

1	2	3	4	5
	Песок карьерный, м^3	300	1080	1100
	Щебень гранитный фр.5 – 20, м^3	965	2160	1000
	Песчаник, м^2	130	945	900
5	Известняк, м^2	1300	675	900
	Песок карьерный, м^3	300	1296	1600
	Щебень гранитный фр.5 – 20, м^3	965	2592	2220
	Песчаник, м^2	130	1134	1500
6	Известняк, м^2	1300	810	810
	Песок карьерный, м3	300	1244,16	600
	Щебень гранитный фр.5 – 20, м^3	965	2488,32	2488,32
	Песчаник, м^2	130	1088,64	500
7	Известняк, м^2	1300	777,6	1000
	Песок карьерный, м^3	300	1430,784	2100
	Щебень гранитный фр.5 – 20, м^3	965	2861,568	2000
	Песчаник, м^2	130	1251,936	1700
8	Известняк, м^2	1300	894,24	1100
	Песок карьерный, м^3	300	1573,862	2200
	Щебень гранитный фр.5 – 20, м^3	965	3147,725	3000
	Песчаник, м^2	130	1377,13	1800
9	Известняк, м^2	1300	983,664	700
	Песок карьерный, м^3	300	1196,135	1050
	Щебень гранитный фр.5 – 20, м^3	965	2392,271	3000
	Песчаник, м^2	130	1046,618	1046
10	Известняк, м^2	1300	747,5846	800

ПРИЛОЖЕНИЕ 2

Образец оформления титульного листа курсового проекта

МИНОБРНАУКИ РФ

ФГБОУ ВО

«Уральский государственный горный университет»

КАФЕДРА ЭКОНОМИКИ И МЕНЕДЖМЕНТА

КУРСОВАЯ РАБОТА

ПО ДИСЦИПЛИНЕ

ЭКОНОМИЧЕСКИЙ АНАЛИЗ ПРОИЗВОДСТВЕННО-ХОЗЯЙСТВЕННОЙ ДЕЯТЕЛЬНОСТИ ОРГАНИЗАЦИИ (ПРЕДПРИЯТИЯ)

НА ТЕМУ: **Анализ структуры продукции (ассортимента, номенклатуры)**

РУКОВОДИТЕЛЬ: ЛОГВИНЕНКО О.А.

СТУДЕНТ:

ГРУППА:

ЕКАТЕРИНБУРГ

2023

МИНОБРНАУКИ РОССИИ

ФГБОУ ВО «Уральский государственный горный университет»

УТВЕРЖДАЮ
Проректор по учебно-методическому комплексу _____ С.А. Упоров

МЕТОДИЧЕСКИЕ УКАЗАНИЯ ПО ОРГАНИЗАЦИИ САМОСТОЯТЕЛЬНОЙ РАБОТЫ И ЗАДАНИЯ ДЛЯ ОБУЧАЮЩИХСЯ

ЭКОНОМИЧЕСКИЙ АНАЛИЗ ПРОИЗВОДСТВЕННО-ХОЗЯЙСТВЕННОЙ ДЕЯТЕЛЬНОСТИ ОРГАНИЗАЦИИ (ПРЕДПРИЯТИЯ)

Специальность
21.05.04 Горное дело

Профиль (направленность)
Менеджмент и экономика горнопромышленного производства

квалификация выпускника: **горный инженер (специалист)**

Автор: Логвиненко О.А., доцент, к.э.н.

Одобрены на заседании кафедры

Экономики и менеджмента
(название кафедры)

Зав. кафедрой _____
(подпись)

Мочалова Л.А.
(Фамилия И.О.)

Протокол № 2 от 04.10.2023

Рассмотрены методической комиссией

Инженерно-экономического факультета
(название факультета)

Председатель _____
(подпись)

Мочалова Л.А.
(Фамилия И.О.)

Протокол № 2 от 20.10.2023

Екатеринбург

СОДЕРЖАНИЕ

ВВЕДЕНИЕ…… 3

ОСНОВНЫЕ КАТЕГОРИИ ДИСЦИПЛИНЫ И ВОПРОСЫ ДЛЯ САМОПРОВЕРКИ…… 6

САМООРГАНИЗАЦИЯ РАБОТЫ С ЛИТЕРАТУРОЙ……10

ПОДГОТОВКА К ДИСКУССИИ…….. 13

ПОДГОТОВКА К ПРАКТИКО-ОРИЕНТИРОВАННЫМ ЗАДАНИЯМ……. 14

ПОДГОТОВКА К ПРОМЕЖУТОЧНОЙ АТТЕСТАЦИИ…….. 16

ВВЕДЕНИЕ

Самостоятельная работа в высшем учебном заведении - это часть учебного процесса, метод обучения, прием учебно-познавательной деятельности, комплексная целевая стандартизованная учебная деятельность с запланированными видом, типом, формами контроля. Самостоятельная работа представляет собой плановую деятельность обучающихся по поручению и под методическим руководством преподавателя.

Целью освоения учебной дисциплины «Экономический анализ производственно-хозяйственной деятельности организации (предприятия)» является усвоение студентами методики анализа производственно-хозяйственной деятельности предприятия, приобретение ими навыков и умений применять аналитические расчеты в практике управления организациями (предприятиями) на уровне планировании основных технико-экономических и финансовых показателей их деятельности.

Изучение данной дисциплины способствует формированию аналитического мышления у специалистов, осуществляющих деятельность в области экономики и управления на предприятиях (организациях).

Для достижения указанной цели необходимо (задачи курса):

- приобретение знаний в области теоретических основ экономического анализа;
- овладение бакалаврами умения использовать инструментальные методы анализа при оценке и диагностике состояния организации (предприятия);
- приобретение и развитие у обучающихся навыков аналитической деятельности в области экономики и управления производством;

В ходе освоения дисциплины студент готовится к выполнению следующих профессиональных *задач:*

-сбор, обработка и анализ информации о факторах внешней и внутренней среды организации для принятия управленческих решений;

- подготовка отчетов по результатам информационно-аналитической деятельности.

Целью самостоятельной работы студентов является закрепление тех знаний, которые они получили на аудиторных занятиях, а также способствование развитию у студентов творческих навыков, инициативы, умению организовать свое время.

Самостоятельная работа реализует следующие задачи:

- предполагает освоение курса дисциплины;
- помогает освоению навыков учебной и научной работы;
- способствует осознанию ответственности процесса познания;
- способствует углублению и пополнению знаний студентов, освоению ими навыков и умений;
- формирует интерес к познавательным действиям, освоению методов и приемов познавательного процесса,
- создает условия для творческой и научной деятельности обучающихся;
- способствует развитию у студентов таких личных качеств, как целеустремленность, заинтересованность, исследование нового.

Самостоятельная работа обучающегося выполняет следующие функции:

- развивающую (повышение культуры умственного труда, приобщение к творческим видам деятельности, обогащение интеллектуальных способностей студентов);
- информационно-обучающую (учебная деятельность студентов на аудиторных занятиях, неподкрепленная самостоятельной работой, становится мало результативной);
- ориентирующую и стимулирующую (процессу обучения придается ускорение и мотивация);
- воспитательную (формируются и развиваются профессиональные качества бакалавра и гражданина);
- исследовательскую (новый уровень профессионально-творческого мышления).

Организация самостоятельной работы студентов должна опираться на определенные требования, а, именно:

- сложность осваиваемых знании должна соответствовать уровню развития студентов;
- стандартизация заданий в соответствии с логической системой курса дисциплины;
- объем задания должен соответствовать уровню студента;
- задания должны быть адаптированными к уровню студентов.

Содержание самостоятельной работы студентов представляет собой, с одной стороны, совокупность теоретических и практических учебных заданий, которые должен выполнить студент в процессе обучения, объект его деятельности; с другой стороны - это способ деятельности студента по выполнению соответствующего теоретического или практического учебного задания.

Свое внешнее выражение содержание самостоятельной работы студентов находит во всех организационных формах аудиторной и внеаудиторной деятельности, в ходе самостоятельного выполнения различных заданий.

Функциональное предназначение самостоятельной работы студентов в процессе лекций, практических занятий по овладению специальными знаниями заключается в самостоятельном прочтении, просмотре, прослушивании, наблюдении, конспектировании, осмыслении, запоминании и воспроизведении определенной информации. Цель и планирование самостоятельной работы студента определяет преподаватель. Вся информация осуществляется на основе ее воспроизведения.

Так как самостоятельная работа тесно связана с учебным процессом, ее необходимо рассматривать в двух аспектах:

1. аудиторная самостоятельная работа - лекционные, практические занятия;
2. внеаудиторная самостоятельная работа – дополнение лекционных материалов, подготовка к практическим занятиям, подготовка к участию в деловых играх и дискуссиях, выполнение письменных домашних заданий, Контрольных работ (рефератов и т.п.) и курсовых работ (проектов), докладов и др.

Основные формы организации самостоятельной работы студентов определяются следующими параметрами:

- содержание учебной дисциплины;
- уровень образования и степень подготовленности студентов;
- необходимость упорядочения нагрузки студентов при самостоятельной работе.

Таким образом, самостоятельная работа студентов является важнейшей составной частью процесса обучения.

Методические указания по организации самостоятельной работы и задания для обучающихся по дисциплине *«Экономический анализ производственно-хозяйственной деятельности организации (предприятия)»* обращают внимание студента на главное, существенное в изучаемой дисциплине, помогают выработать умение анализировать явления и факты, связывать теоретические положения с практикой, а также облегчают подготовку к выполнению *курсовой работы и сдаче экзамена.*

Настоящие методические указания позволят студентам самостоятельно овладеть фундаментальными знаниями, профессиональными умениями и навыками деятельности по профилю подготовки, опытом творческой и исследовательской деятельности, и направлены на формирование компетенций, предусмотренных учебным планом поданному профилю.

Видами самостоятельной работы обучающихся по дисциплине *«Экономический анализ производственно-хозяйственной деятельности организации (предприятия)»* являются:

В рамках подготовки к аудиторным занятиям:

- повторение материала лекций;
- самостоятельное изучение тем курса (в т. ч. рассмотрение основных категорий дисциплины, работа с литературой, ответы на вопросы для самопроверки);
- подготовка к дискуссии;

- подготовка к практическим занятиям (подготовка к выполнению практико-ориентированного задания);

другие виды работ:

- подготовка курсовой работы;
- подготовка к экзамену.

В методических указаниях представлены материалы для самостоятельной работы и рекомендации по организации отдельных её видов.

ОСНОВНЫЕ КАТЕГОРИИ ДИСЦИПЛИНЫ И ВОПРОСЫ ДЛЯ САМОПРОВЕРКИ

Раздел 1. ТЕОРЕТИЧЕСКИЕ ОСНОВЫ ЭКОНОМИЧЕСКОГО АНАЛИЗА

Тема 1.1. Предмет, цели и задачи экономического анализа

Понятие «экономического анализа».
Цели экономического анализа.
Задачи экономического анализа.

Тема 1.2. Информационное обеспечение экономического анализа

Учет как источник информации на современном предприятии.
Статистический, бухгалтерский и управленческий учет.
Понятие оперативного учета.
Формы отчетности.
Требования, предъявляемые к аналитической информации.
Методы приведения используемой информации в сопоставимый вид.

Тема 1.3. Виды экономического анализа

Классификационные признаки экономического анализа.
Оперативный и ретроспективный виды анализа.
Внешний и внутренний анализ.
Субъекты и нормативно-правовая база управленческого и финансового анализа.
Детерминированный и стохастический факторный анализ.

Тема 1.4. Метод экономического анализа

Приемы и способы анализа производственно-хозяйственной и финансовой деятельности организации.
Формализованные и неформализованные методы анализа.
Методы сравнительного анализа хозяйствующих субъектов.
Способ сравнения.
Относительные и средние величины в анализе хозяйственной деятельности.
Приемы и способы детерминированного факторного анализа.
Комплексные методы оценки и диагностики состояния предприятия.

Вопросы для самопроверки по разделу 1:

1. Как с греческого переводится слово «анализ»?
2. Какие источники информации для проведения экономического анализа используют на предприятиях?
3. Какова основная цель и задачи проведения экономического анализа на предприятии?
4. Какое место занимает анализ в управлении предприятием?
5. На какие виды делятся источники аналитической информации?
6. Какие классификационные признаки видов экономического анализа. Вы можете назвать?
7. Что такое метод экономического анализа?
8. Какие приемы и способы обработки аналитической информации Вы знаете?
9. Что такое факторный анализ?
10. Чем отличаются детерминированный и стохастический виды факторного анализа?

Раздел 2. АНАЛИЗ ОСНОВНЫХ ТЕХНИКО - ЭКОНОМИЧЕСКИХ ПОКАЗАТЕЛЕЙ ДЕЯТЕЛЬНОСТИ ПРЕДПРИЯТИЯ

Тема 2.1. Анализ объемов произведенной и реализованной продукции (услуг)

Анализ объема производства и продаж продукции.

Анализ эффективности использования производственных ресурсов.

Факторный анализ объема продаж продукции (работ, услуг).

Факторный анализ объема произведенной продукции (работ, услуг).

Анализ структуры продукции (ассортимента, номенклатуры).

Анализ качества выпускаемой продукции и ритмичности ее производства

Тема 2.2. Анализ состояния и эффективности использования основных средств

Анализ структуры, состава основных фондов (средств).

Анализ показателей движения, износа и эффективности использования основных средств.

Факторный анализ фондоотдачи и фондорентабельности.

Анализ использования оборудования.

Анализ влияния на объем произведенной продукции (работ, услуг) основных производственных фондов (средств).

Тема 2.3. Анализ эффективности использования трудовых ресурсов

Анализ качественных и количественных показателей использования трудовых ресурсов

Анализ структуры фонда оплаты труда

Факторный анализ среднегодовой выработки работников.

Анализ рентабельности персонала. Анализ влияния на объем произведенной продукции (работ, услуг) трудовых факторов.

Тема 2.4. Анализ эффективности использования оборотных средств

Состав и структура оборотных средств предприятия.

Анализ общих показателей эффективности использования оборотных средств.

Оценка обеспеченности предприятия материальными ресурсами и анализ качества нормирования оборотных фондов на предприятии.

Факторный анализ показателей материалоемкости.

Анализ влияния на объем произведенной продукции (работ, услуг) эффективности использования материальных ресурсов.

Тема 2.5. Анализ затрат на производство и реализацию продукции

Определение понятий и классификаций расходов по обычным видам деятельности, затрат на производство и показателей себестоимости.

Обобщающие показатели себестоимости, их состав и методика расчета.

Анализ расходов по обычным видам деятельности в разрезе экономических элементов затрат.

Факторный анализ обобщающих показателей себестоимости.

Факторный анализ полной себестоимости проданной продукции.

Факторный анализ материальных затрат.

Факторный анализ расходов на оплату труда.

Анализ управленческих расходов.

Тема 2.6. Анализ прибыли и рентабельности выпускаемой продукции

Общая оценка прибыли и рентабельности производимой продукции и оказываемых услуг**.**

Анализ качества получаемой прибыли.
Факторный анализ прибыли от продаж.
Анализ прочих доходов и расходов.
Резервы роста прибыли и рентабельности производства на анализируемом предприятии.

Вопросы для самопроверки по разделу 2:

1. Как проанализировать ритмичность производства продукции?
2. Какие аналитические показатели оценки структуры и ассортимента выпускаемой продукции Вы знаете?
3. От каких факторов зависит фондоотдача?
4. С какой целью и как проводится оценка качества нормирования оборотных фондов?
5. Как оценить влияние целодневных и внутрисменных простоев на показатели выработки?
6. Для решения каких аналитических задач используют деление затрат на постоянные и переменные?
7. Как анализируют изменение материальных затрат в себестоимости, от каких факторов они зависят?
8. Какие способы факторного анализа используют при анализе прибыли от продаж?
9. От каких факторов зависит изменение величины чистой прибыли?
10. Какие структурно-логические модели используют в анализе показателей рентабельности?

Раздел 3. ДИАГНОСТИКА И ОЦЕНКА ФИНАНСОВОГО СОСТОЯНИЯ ОРГАНИЗАЦИИ (ПРЕДПРИЯТИЯ)

Тема 3.1. Анализ ликвидности и платежеспособности предприятия

Понятие ликвидности.
Показатели текущей и абсолютной ликвидности.

Тема 3.2. Анализ финансовой устойчивости организации (предприятия).

Понятие финансовой устойчивости предприятия.
Абсолютные и относительные показатели устойчивости.
Финансовая устойчивость и ее анализ.

Тема 3.3. Анализ деловой активности и рентабельности средств.

Оценка деловой активности на основе общих показателей оборачиваемости средств.
Рентабельность использования активов и собственных средств организации.
Модели «Дюпона».
Обобщающие показатели финансового.
Интегральные модели оценки финансового состояния.

Вопросы для самопроверки по разделу 3:

1. Какие источники информации используют при диагностике финансового состояния?
2. Какие задачи решает финансовый анализ?
3. Что такое «ликвидность активов»?
4. Какие финансовые коэффициенты используют для оценки ликвидности?
5. Что такое финансовая устойчивость предприятия?
6. Как рассчитывают коэффициент финансовой независимости?
7. Как определить величину собственных оборотных средств?

8. Что понимают под «деловой активностью»?
9. Какие показатели деловой активности Вы знаете?
10. Какие интегральные показатели оценки финансового состояния организации Вы можете назвать?

САМООРГАНИЗАЦИЯ РАБОТЫ С ЛИТЕРАТУРОЙ

Самостоятельное изучение тем курса осуществляется на основе списка рекомендуемой литературы к дисциплине. При работе с книгой необходимо научиться правильно ее читать, вести записи. Самостоятельная работа с учебными и научными изданиями профессиональной и общекультурной тематики – это важнейшее условие формирования научного способа познания.

Основные приемы работы с литературой можно свести к следующим:

• составить перечень книг, с которыми следует познакомиться;

• перечень должен быть систематизированным (что необходимо для семинаров, что для экзаменов, что пригодится для написания курсовых и выпускных квалификационных работ (ВКР), а что выходит за рамками официальной учебной деятельности, и расширяет общую культуру);

• обязательно выписывать все выходные данные по каждой книге (при написании курсовых и выпускных квалификационных работ это позволит экономить время);

• определить, какие книги (или какие главы книг) следует прочитать более внимательно, а какие – просто просмотреть;

• при составлении перечней литературы следует посоветоваться с преподавателями и руководителями ВКР, которые помогут сориентироваться, на что стоит обратить большее внимание, а на что вообще не стоит тратить время;

• все прочитанные монографии, учебники и научные статьи следует конспектировать, но это не означает, что надо конспектировать «все подряд»: можно выписывать кратко основные идеи автора и иногда приводить наиболее яркие и показательные цитаты (с указанием страниц);

• если книга – собственная, то допускается делать на полях книги краткие пометки или же в конце книги, на пустых страницах просто сделать свой «предметный указатель», где отмечаются наиболее интересные мысли и обязательно указываются страницы в тексте автора;

• следует выработать способность «воспринимать» сложные тексты; для этого лучший прием – научиться «читать медленно», когда понятно каждое прочитанное слово (а если слово незнакомое, то либо с помощью словаря, либо с помощью преподавателя обязательно его узнать). Таким образом, чтение текста является частью познавательной деятельности. Ее цель – извлечение из текста необходимой информации.

От того, насколько осознанна читающим собственная внутренняя установка при обращении к печатному слову (найти нужные сведения, усвоить информацию полностью или частично, критически проанализировать материал и т.п.) во многом зависит эффективность осуществляемого действия. Грамотная работа с книгой, особенно если речь идет о научной литературе, предполагает соблюдение ряда правил, для овладения которыми необходимо настойчиво учиться. Это серьёзный, кропотливый труд. Прежде всего, при такой работе невозможен формальный, поверхностный подход. Не механическое заучивание, не простое накопление цитат, выдержек, а сознательное усвоение прочитанного, осмысление его, стремление дойти до сути – вот главное правило. Другое правило – соблюдение при работе над книгой определенной последовательности. Вначале следует ознакомиться с оглавлением, содержанием предисловия или введения. Это дает общую ориентировку, представление о структуре и вопросах, которые рассматриваются в книге.

Следующий этап – чтение. Первый раз целесообразно прочитать книгу с начала до конца, чтобы получить о ней цельное представление. При повторном чтении происходит постепенное глубокое осмысление каждой главы, критического материала и позитивного изложения; выделение основных идей, системы аргументов, наиболее ярких примеров и т.д. Непременным правилом чтения должно быть выяснение незнакомых слов, терминов, выражений, неизвестных имен, названий. Студентам с этой целью рекомендуется заводить

специальные тетради или блокноты. Важная роль в связи с этим принадлежит библиографической подготовке студентов. Она включает в себя умение активно, быстро пользоваться научным аппаратом книги, справочными изданиями, каталогами, умение вести поиск необходимой информации, обрабатывать и систематизировать ее.

Выделяют четыре основные установки в чтении текста:

- информационно-поисковая (задача – найти, выделить искомую информацию);
- усваивающая (усилия читателя направлены на то, чтобы как можно полнее осознать и запомнить, как сами сведения, излагаемые автором, так и всю логику его рассуждений);
- аналитико-критическая (читатель стремится критически осмыслить материал, проанализировав его, определив свое отношение к нему);
- творческая (создает у читателя готовность в том или ином виде – как отправной пункт для своих рассуждений, как образ для действия по аналогии и т.п. – использовать суждения автора, ход его мыслей, результат наблюдения, разработанную методику, дополнить их, подвергнуть новой проверке).

С наличием различных установок обращения к тексту связано существование и нескольких видов чтения:

- библиографическое – просматривание карточек каталога, рекомендательных списков, сводных списков журналов и статей за год и т.п.;
- просмотровое – используется для поиска материалов, содержащих нужную информацию, обычно к нему прибегают сразу после работы со списками литературы и каталогами, в результате такого просмотра читатель устанавливает, какие из источников будут использованы в дальнейшей работе;
- ознакомительное – подразумевает сплошное, достаточно подробное прочтение отобранных статей, глав, отдельных страниц; цель – познакомиться с характером информации, узнать, какие вопросы вынесены автором на рассмотрение, провести сортировку материала;
- изучающее – предполагает доскональное освоение материала; в ходе такого чтения проявляется доверие читателя к автору, готовность принять изложенную информацию, реализуется установка на предельно полное понимание материала;
- аналитико-критическое и творческое чтение – два вида чтения близкие между собой тем, что участвуют в решении исследовательских задач.

Первый из них предполагает направленный критический анализ, как самой информации, так и способов ее получения и подачи автором; второе – поиск тех суждений, фактов, по которым, или, в связи с которыми, читатель считает нужным высказать собственные мысли.

Из всех рассмотренных видов чтения основным для студентов является изучающее – именно оно позволяет в работе с учебной и научной литературой накапливать знания в различных областях. Вот почему именно этот вид чтения в рамках образовательной деятельности должен быть освоен в первую очередь. Кроме того, при овладении данным видом чтения формируются основные приемы, повышающие эффективность работы с текстом. Научная методика работы с литературой предусматривает также ведение записи прочитанного. Это позволяет привести в систему знания, полученные при чтении, сосредоточить внимание на главных положениях, зафиксировать, закрепить их в памяти, а при необходимости вновь обратиться к ним.

Основные виды систематизированной записи прочитанного:

Аннотирование – предельно краткое связное описание просмотренной или прочитанной книги (статьи), ее содержания, источников, характера и назначения.

Планирование – краткая логическая организация текста, раскрывающая содержание и структуру изучаемого материала.

Тезирование – лаконичное воспроизведение основных утверждений автора без привлечения фактического материала.

Цитирование – дословное выписывание из текста выдержек, извлечений, наиболее существенно отражающих ту или иную мысль автора.

Конспектирование – краткое и последовательное изложение содержания прочитанного. Конспект – сложный способ изложения содержания книги или статьи в логической последовательности. Конспект аккумулирует в себе предыдущие виды записи, позволяет всесторонне охватить содержание книги, статьи. Поэтому умение составлять план, тезисы, делать выписки и другие записи определяет и технологию составления конспекта.

Как правильно составлять конспект? Внимательно прочитайте текст. Уточните в справочной литературе непонятные слова. При записи не забудьте вынести справочные данные на поля конспекта. Выделите главное, составьте план, представляющий собой перечень заголовков, подзаголовков, вопросов, последовательно раскрываемых затем в конспекте. Это первый элемент конспекта. Вторым элементом конспекта являются тезисы. Тезис - это кратко сформулированное положение. Для лучшего усвоения и запоминания материала следует записывать тезисы своими словами. Тезисы, выдвигаемые в конспекте, нужно доказывать. Поэтому третий элемент конспекта - основные доводы, доказывающие истинность рассматриваемого тезиса. В конспекте могут быть положения и примеры. Законспектируйте материал, четко следуя пунктам плана. При конспектировании старайтесь выразить мысль своими словами. Записи следует вести четко, ясно. Грамотно записывайте цитаты. Цитируя, учитывайте лаконичность, значимость мысли. При оформлении конспекта необходимо стремиться к емкости каждого предложения. Мысли автора книги следует излагать кратко, заботясь о стиле и выразительности написанного. Число дополнительных элементов конспекта должно быть логически обоснованным, записи должны распределяться в определенной последовательности, отвечающей логической структуре произведения. Для уточнения и дополнения необходимо оставлять поля.

Конспектирование - наиболее сложный этап работы. Овладение навыками конспектирования требует от студента целеустремленности, повседневной самостоятельной работы. Конспект ускоряет повторение материала, экономит время при повторном, после определенного перерыва, обращении к уже знакомой работе. Учитывая индивидуальные особенности каждого студента, можно дать лишь некоторые, наиболее оправдавшие себя общие правила, с которыми преподаватель и обязан познакомить студентов:

1. Главное в конспекте не объем, а содержание. В нем должны быть отражены основные принципиальные положения источника, то новое, что внес его автор, основные методологические положения работы. Умение излагать мысли автора сжато, кратко и собственными словами приходит с опытом и знаниями. Но их накоплению помогает соблюдение одного важного правила – не торопиться записывать при первом же чтении, вносить в конспект лишь то, что стало ясным.

2. Форма ведения конспекта может быть самой разнообразной, она может изменяться, совершенствоваться. Но начинаться конспект всегда должен с указания полного наименования работы, фамилии автора, года и места издания; цитаты берутся в кавычки с обязательной ссылкой на страницу книги.

3. Конспект не должен быть «слепым», безликим, состоящим из сплошного текста. Особо важные места, яркие примеры выделяются цветным подчеркиванием, взятием в рамочку, оттенением, пометками на полях специальными знаками, чтобы можно было быстро найти нужное положение. Дополнительные материалы из других источников можно давать на полях, где записываются свои суждения, мысли, появившиеся уже после составления конспекта.

ПОДГОТОВКА К ДИСКУССИИ

Дискуссия позволяет включить обучающихся в процесс обсуждения спорного вопроса, проблемы и оценить их умение, аргументировать собственную точку зрения. При оценке участия студента в дискуссии на заданную тему оценивается правильность изложения материала; всесторонность и глубина ответа (полнота); уверенность, логичность, последовательность и аргументированность рассуждений; активность в участии в дискуссии; владение профессиональной лексикой. Поэтому при подготовке к ней необходимо сосредоточится на приобретении и развитии именно этих навыков. Проведение дискуссии рекомендуется для оценки текущих знаний студентов по итогам изучения ключевых тем третьего раздела представленного курса), поэтому для ее подготовки требуется более углубленная проработка студентом таких вопросов как:

- Проблема совершенствования критериев и нормативов для оценки финансового состояния организации (предприятия) с учетом отраслевой и региональной специфики.
- Различные подходы к комплексной диагностике финансового состояния организации (предприятия) на настоящем этапе развития российской экономики.
- Использование интегральных моделей в диагностике финансово-хозяйственной деятельности современной организации.
- Необходимость соответствия расчетных значений финансовых коэффициентов по оценке ликвидности и финансовой устойчивости в соответствии с действующим законодательством о финансовой несостоятельности организации.

При подготовке необходимо использования литературы из дополнительного перечня, приводимого в рабочей программе дисциплины *«Экономический анализ производственно-хозяйственной деятельности организации (предприятия)»*.

ПОДГОТОВКА К ПРАКТИКО-ОРИЕНТИРОВАННЫМ ЗАДАНИЯМ

Практико-ориентированные задания выступают средством формирования у студентов системы интегрированных умений и навыков, необходимых для освоения профессиональных компетенций. Это могут быть ситуации, требующие применения умений и навыков, специфичных для соответствующего профиля обучения (знания содержания предмета), ситуации, требующие организации деятельности, выбора её оптимальной структуры личностно-ориентированных ситуаций (нахождение нестандартного способа решения).

Кроме этого, они выступают средством формирования у студентов умений определять, разрабатывать и применять оптимальные методы решения профессиональных задач. Они строятся на основе ситуаций, возникающих на различных уровнях осуществления практики и формулируются в виде производственных поручений (заданий).

Под практико-ориентированными задания понимают задачи из окружающей действительности, связанные с формированием практических навыков, необходимых в повседневной жизни, в том числе с использованием элементов производственных процессов.

Цель практико-ориентированных заданий – приобретение умений и навыков практической деятельности по изучаемой дисциплине.

Задачи практико-ориентированных заданий:

- закрепление, углубление, расширение и детализация знаний студентов при решении конкретных задач;
- развитие познавательных способностей, самостоятельности мышления, творческой активности;
- овладение новыми методами и методиками изучения конкретной учебной дисциплины;
- обучение приемам решения практических задач;
- выработка способности логического осмысления полученных знаний для выполнения заданий;
- обеспечение рационального сочетания коллективной и индивидуальной форм обучения.

Важными отличительными особенностями практико-ориентированных задания от стандартных задач (предметных, межпредметных, прикладных) являются:

- значимость (познавательная, профессиональная, общекультурная, социальная) получаемого результата, что обеспечивает познавательную мотивацию обучающегося;
- условие задания сформулировано как сюжет, ситуация или проблема, для разрешения которой необходимо использовать знания из разных разделов основного предмета, из другого предмета или из жизни, на которые нет явного указания в тексте задания;
- информация и данные в задании могут быть представлены в различной форме (рисунок, таблица, схема, диаграмма, график и т.д.), что потребует распознавания объектов;
- указание (явное или неявное) области применения результата, полученного при решении задания.

Кроме выделенных четырех характеристик, практико-ориентированные задания имеют следующие:

1. по структуре эти задания – нестандартные, т.е. в структуре задания не все его компоненты полностью определены;
2. наличие избыточных, недостающих или противоречивых данных в условии задания, что приводит к объемной формулировке условия;
3. наличие нескольких способов решения (различная степень рациональности), причем данные способы могут быть неизвестны учащимся, и их потребуется сконструировать.

При выполнении практико-ориентированных заданий следует руководствоваться следующими общими рекомендациями:

- для выполнения практико-ориентированного задания необходимо внимательно прочитать задание, повторить лекционный материал по соответствующей теме, изучить рекомендуемую литературу, в т.ч. дополнительную;

- выполнение практико-ориентированного задания включает постановку задачи, выбор способа решения задания, разработку алгоритма практических действий, программы, рекомендаций, сценария и т. п.;

- если практико-ориентированное задание выдается по вариантам, то получить номер варианта исходных данных у преподавателя; если нет вариантов, то нужно подобрать исходные данные самостоятельно, используя различные источники информации;

- для выполнения практико-ориентированного задания может использоваться метод малых групп. Работа в малых группах предполагает решение определенных образовательных задач в рамках небольших групп с последующим обсуждением полученных результатов. Этот метод развивает навыки сотрудничества, достижения компромиссного решения, аналитические способности.

ПОДГОТОВКА К ПРОМЕЖУТОЧНОЙ АТТЕСТАЦИИ

Включает работу по подготовке и выполнению курсовой работы и подготовке к сдаче экзамена.

При выполнении курсовой работы студенту следует придерживаться рекомендаций, изложенных в методических материалах по подготовке и выполнению курсовой работы для бакалавров, обучающихся по специальности *21.05.04 Горное дело, профилю «Менеджмент и экономика горнопромышленного производства»*.

При подготовке к сдаче экзамена по дисциплине *«Экономический анализ производственно-хозяйственной деятельности организации (предприятия)»* обучающемуся рекомендуется:

1. повторить пройденный материал и ответить на вопросы, используя конспект и материалы лекций. Если по каким-либо вопросам у студента недостаточно информации в лекционных материалах, то необходимо получить информацию из раздаточных материалов и/или учебников (литературы), рекомендованных для изучения дисциплины *«Экономический анализ производственно-хозяйственной деятельности организации (предприятия)»*. Целесообразно также дополнить конспект лекций наиболее существенными и важными тезисами для рассматриваемого вопроса;

2. при изучении основных и дополнительных источников информации в рамках выполнения заданий на *экзамене* особое внимание необходимо уделять схемам, рисункам, графикам и другим иллюстрациям, так как подобные графические материалы, как правило, в наглядной форме отражают главное содержание изучаемого вопроса;

3. при изучении основных и дополнительных источников информации в рамках выполнения заданий на *экзамене* (в случаях, когда отсутствует иллюстративный материал) особое внимание необходимо обращать на наличие в тексте словосочетаний вида «во-первых», «во-вторых» и т.д., а также дефисов и перечислений (цифровых или буквенных), так как эти признаки, как правило, позволяют структурировать ответ на предложенное задание. Подобную текстовую структуризацию материала слушатель может трансформировать в рисунки, схемы и т. п. для более краткого, наглядного и удобного восприятия (иллюстрации целесообразно отразить в конспекте лекций – это позволит оперативно и быстро найти, в случае необходимости, соответствующую информацию);

4. следует также обращать внимание при изучении материала для подготовки к *экзамену* на словосочетания вида «таким образом», «подводя итог сказанному» и т.п., так как это признаки выражения главных мыслей и выводов по изучаемому вопросу (пункту, разделу). В отдельных случаях выводы по теме (разделу, главе) позволяют полностью построить (восстановить, воссоздать) ответ на поставленный вопрос (задание), так как содержат в себе основные мысли и тезисы для ответа.

МИНОБРНАУКИ РОССИИ

ФГБОУ ВО «Уральский государственный горный университет»

УТВЕРЖДАЮ
Проректор по учебно-методическому комплексу _____ С.А. Упоров

МЕТОДИЧЕСКИЕ УКАЗАНИЯ ПО ОРГАНИЗАЦИИ САМОСТОЯТЕЛЬНОЙ РАБОТЫ И ЗАДАНИЯ ДЛЯ ОБУЧАЮЩИХСЯ

УПРАВЛЕНИЕ КАЧЕСТВОМ

Специальность
21.05.04 Горное дело

Профиль (направленность)
Менеджмент и экономика горнопромышленного производства

квалификация выпускника: **горный инженер (специалист)**

Автор: Соколова О.Г., доцент, к.э.н.

Одобрены на заседании кафедры	Рассмотрены методической комиссией
Экономики и менеджмента	Инженерно-экономического факультета
(название кафедры)	*(название факультета)*
Зав. кафедрой _____ *(подпись)*	Председатель _____ *(подпись)*
Мочалова Л.А.	Мочалова Л.А.
(Фамилия И.О.)	*(Фамилия И.О.)*
Протокол № 2 от 04.10.2023	Протокол № 2 от 20.10.2023
(Дата)	*(Дата)*

Екатеринбург

СОДЕРЖАНИЕ

ВВЕДЕНИЕ……3

ВОПРОСЫ ДЛЯ САМОПРОВЕРКИ……..……6

ОСНОВНЫЕ КАТЕГОРИИ ДИСЦИПЛИНЫ……..…….8

САМООРГАНИЗАЦИЯ РАБОТЫ С ЛИТЕРАТУРОЙ……10

ПОДГОТОВКА ДОКЛАДА С ПРЕЗЕНТАЦИЕЙ…….…….....14

ПОДГОТОВКА К ПРАКТИКО-ОРИЕНТИРОВАННЫМ ЗАДАНИЯМ……..19

ПОДГОТОВКА К ТЕСТИРОВАНИЮ……...……21

ПОДГОТОВКА К ПРОМЕЖУТОЧНОЙ АТТЕСТАЦИИ…….....22

ВВЕДЕНИЕ

Самостоятельная работа в высшем учебном заведении - это часть учебного процесса, метод обучения, прием учебно-познавательной деятельности, комплексная целевая стандартизованная учебная деятельность с запланированными видом, типом, формами контроля.

Самостоятельная работа представляет собой плановую деятельность обучающихся по поручению и под методическим руководством преподавателя.

Целью самостоятельной работы студентов является закрепление тех знаний, которые они получили на аудиторных занятиях, а также способствование развитию у студентов творческих навыков, инициативы, умению организовать свое время.

Самостоятельная работа реализует следующие задачи:

- предполагает освоение курса дисциплины;
- помогает освоению навыков учебной и научной работы;
- способствует осознанию ответственности процесса познания;
- способствует углублению и пополнению знаний студентов, освоению ими навыков и умений;
- формирует интерес к познавательным действиям, освоению методов и приемов познавательного процесса,
- создает условия для творческой и научной деятельности обучающихся;
- способствует развитию у студентов таких личных качеств, как целеустремленность, заинтересованность, исследование нового.

Самостоятельная работа обучающегося выполняет следующие функции:

- развивающую (повышение культуры умственного труда, приобщение к творческим видам деятельности, обогащение интеллектуальных способностей студентов);
- информационно-обучающую (учебная деятельность студентов на аудиторных занятиях, неподкрепленная самостоятельной работой, становится мало результативной);
- ориентирующую и стимулирующую (процессу обучения придается ускорение и мотивация);
- воспитательную (формируются и развиваются профессиональные качества бакалавра и гражданина);
- исследовательскую (новый уровень профессионально-творческого мышления).

Организация самостоятельной работы студентов должна опираться на определенные требования, а, именно:

- сложность осваиваемых знании должна соответствовать уровню развития студентов;
- стандартизация заданий в соответствии с логической системой курса дисциплины;
- объем задания должен соответствовать уровню студента;
- задания должны быть адаптированными к уровню студентов.

Содержание самостоятельной работы студентов представляет собой, с одной стороны, совокупность теоретических и практических учебных заданий, которые должен выполнить студент в процессе обучения, объект его деятельности; с другой стороны - это способ деятельности студента по выполнению соответствующего теоретического или практического учебного задания.

Свое внешнее выражение содержание самостоятельной работы студентов находит во всех организационных формах аудиторной и внеаудиторной деятельности, в ходе самостоятельного выполнения различных заданий.

Функциональное предназначение самостоятельной работы студентов в процессе лекций, практических занятий по овладению специальными знаниями заключается в самостоятельном прочтении, просмотре, прослушивании, наблюдении, конспектировании, осмыслении, запоминании и воспроизведении определенной информации. Цель и планирование самостоятельной работы студента определяет преподаватель. Вся информация осуществляется на основе ее воспроизведения.

Так как самостоятельная работа тесно связана с учебным процессом, ее необходимо рассматривать в двух аспектах:

1. аудиторная самостоятельная работа - лекционные, практические занятия;

2. внеаудиторная самостоятельная работа – дополнение лекционных материалов, подготовка к практическим занятиям, подготовка к участию в деловых играх и дискуссиях, выполнение письменных домашних заданий, Контрольных работ (рефератов и т.п.) и курсовых работ (проектов), докладов и др.

Основные формы организации самостоятельной работы студентов определяются следующими параметрами:

- содержание учебной дисциплины;
- уровень образования и степень подготовленности студентов;
- необходимость упорядочения нагрузки студентов при самостоятельной работе.

Таким образом, самостоятельная работа студентов является важнейшей составной частью процесса обучения.

Методические указания по организации самостоятельной работы и задания для обучающихся по дисциплине «*Управление качеством*» обращают внимание студента на главное, существенное в изучаемой дисциплине, помогают выработать умение анализировать явления и факты, связывать теоретические положения с практикой, а также облегчают подготовку к сдаче *зачета*.

Настоящие методические указания позволят студентам самостоятельно овладеть фундаментальными знаниями, профессиональными умениями и навыками деятельности по профилю подготовки, опытом творческой и исследовательской деятельности, и направлены на формирование компетенций, предусмотренных учебным планом поданному профилю.

Видами самостоятельной работы обучающихся по дисциплине «*Управление качеством*» являются:

- повторение материала лекций;

- самостоятельное изучение тем курса (в т. ч. рассмотрение основных категорий дисциплины, работа с литературой);

- ответы на вопросы для самопроверки (самоконтроля);

- подготовка к практическим (семинарским) занятиям (в т. ч. подготовка доклада с презентацией);

- подготовка к тестированию;

- выполнение самостоятельного письменного домашнего задания (практико-ориентированного задания);

- подготовка к зачету.

В методических указаниях представлены материалы для самостоятельной работы и рекомендации по организации отдельных её видов.

ВОПРОСЫ ДЛЯ САМОПРОВЕРКИ

Тема 1. Качество как экономическая категория

1. Что изучает наука «Управление качеством»?
2. В чем заключается сущность качества и управления им?
3. Каково социально-экономическое значение управления качеством продукции на предприятии?

Тема 2. История развития теории и практики в области управления качеством

1. Что означает понятие «система менеджмента качества»?
2. В чем состоит отечественный опыт управления качеством продукции?
3. В чем заключаются особенности разработки системного подхода к управлению качеством продукции на отечественных предприятиях?
4. Охарактеризуйте опыт управления качеством в США, Японии.
5. Охарактеризуйте Европейский опыт управления качеством.

Тема 3. Квалиметрия и управление качеством

1. Что такое квалиметрия? Назовите основные положения квалиметриии.
2. Дайте характеристику квалиметрии как науки, ее роль, методы и области практического применения.
3. Что такое показатель качества?
4. Какие группы показателей качества вы знаете?
5. Какие методы определения показателей качества вы знаете?
6. В чем особенность статистических методов управления качеством?

Тема 4. Стандартизация в управлении качеством

1. Какова роль стандартизации в управлении качеством?
2. В чем заключается роль стандартов в управлении качеством.
3. Охарактеризуйте организационно-правовые основы стандартизации и управления качеством.
4. Охарактеризуйте структуру и содержание Закона Российской Федерации «О стандартизации».
5. Что собой представляет международная стандартизация в развитии международной торговли и сотрудничества?
6. Что собой представляют международные стандарты ИСО серии 9000 на системы качества?

Тема 5. Основы сертификации

1. Каковы основные цели и принципы сертификации?
2. Какие нормативные документы по сертификации вы знаете?
3. Охарактеризуйте структуру и содержание Закона Российской Федерации «О сертификации продукции и услуг».
4. Назовите основные элементы системы сертификации РФ.
5. Охарактеризуйте участников системы сертификации РФ.
6. Какие основные схемы сертификации систем качества, производства и продукции вы знаете?

Тема 6. Экономические аспекты управления качеством

1. По каким признакам классифицируются затраты на качество?
2. Дайте определение затрат на обеспечение качества.
3. Дайте определение затрат вследствие несоответствия.
4. Назовите примеры затрат на предупреждение.
5. Назовите примеры затрат, связанных с внутренними несоответствиями.
6. Назовите примеры затрат, связанных с внешними несоответствиями.
7. Из каких видов затрат складываются неустранимые затраты?
8. Какова цель применения метода функционально-стоимостного анализа?
9. Какие методы учета затрат на качество вы знаете?
10. Какие виды эффекта от повышения качества вы можете назвать?

ОСНОВНЫЕ КАТЕГОРИИ ДИСЦИПЛИНЫ

Тема 1. Качество как экономическая категория

1. качество
2. управление качеством
3. планирование качества
4. повышение качества
5. уровень качества
6. конкурентоспособность

Тема 2. История развития теории и практики в области управления качеством

1. система
2. система менеджмента качества
3. политика в области качества
4. система СБТ
5. система БИП
6. система НОРМ
7. система КАНАРСПИ
8. система КС УКП
9. концепция TQM
10. цикл PDCA

Тема 3. Квалиметрия и управление качеством

1. квалиметрия
2. показатель качества
3. показатели надежности
4. показатели безопасности
5. показатели экологичности
6. показатели экономного использования
7. показатели эргономические
8. показатели технологичности
9. показатели транспортабельности
10. показатели стандартизации и унификации
11. дифференциальный метод
12. комплексный метод

Тема 4. Стандартизация в управлении качеством

1. стандартизация
2. стандарт

3. ИСО
4. Закон Российской Федерации «О стандартизации»

Тема 5. Основы сертификации

1. сертификация
2. сертификат соответствия
3. знак соответствия
4. Закон Российской Федерации «О сертификации продукции и услуг».
5. схемы сертификации
6. орган по сертификации
7. аудит

Тема 6. Экономические аспекты управления качеством

11. затраты на качество
12. затраты на обеспечение качества
13. затраты вследствие несоответствия
14. затраты на предупреждение
15. затраты, связанные с внутренними несоответствиями
16. затраты, связанные с внешними несоответствиями
17. функционально-стоимостной анализ
18. учет затрат
19. эффективность
20. результативность

САМООРГАНИЗАЦИЯ РАБОТЫ С ЛИТЕРАТУРОЙ

Самостоятельное изучение тем курса осуществляется на основе списка рекомендуемой литературы к дисциплине. При работе с книгой необходимо научиться правильно ее читать, вести записи. Самостоятельная работа с учебными и научными изданиями профессиональной и общекультурной тематики – это важнейшее условие формирования научного способа познания.

Основные приемы работы с литературой можно свести к следующим:

• составить перечень книг, с которыми следует познакомиться;

• перечень должен быть систематизированным (что необходимо для семинаров, что для экзаменов, что пригодится для написания курсовых и выпускных квалификационных работ (ВКР), а что выходит за рамками официальной учебной деятельности, и расширяет общую культуру);

• обязательно выписывать все выходные данные по каждой книге (при написании курсовых и выпускных квалификационных работ это позволит экономить время);

• определить, какие книги (или какие главы книг) следует прочитать более внимательно, а какие – просто просмотреть;

• при составлении перечней литературы следует посоветоваться с преподавателями и руководителями ВКР, которые помогут сориентироваться, на что стоит обратить большее внимание, а на что вообще не стоит тратить время;

• все прочитанные монографии, учебники и научные статьи следует конспектировать, но это не означает, что надо конспектировать «все подряд»: можно выписывать кратко основные идеи автора и иногда приводить наиболее яркие и показательные цитаты (с указанием страниц);

• если книга – собственная, то допускается делать на полях книги краткие пометки или же в конце книги, на пустых страницах просто сделать свой «предметный указатель», где отмечаются наиболее интересные мысли и обязательно указываются страницы в тексте автора;

• следует выработать способность «воспринимать» сложные тексты; для этого лучший прием – научиться «читать медленно», когда понятно каждое прочитанное слово (а если слово незнакомое, то либо с помощью словаря, либо с помощью преподавателя обязательно его узнать). Таким образом, чтение текста является частью познавательной деятельности. Ее цель – извлечение из текста необходимой информации.

От того, насколько осознанна читающим собственная внутренняя установка при обращении к печатному слову (найти нужные сведения, усвоить информацию полностью или частично, критически проанализировать материал и т.п.) во многом зависит эффективность осуществляемого действия. Грамотная работа с книгой, особенно если речь идет о научной литературе, предполагает соблюдение ряда правил, для овладения которыми необходимо настойчиво учиться. Это серьёзный, кропотливый труд. Прежде всего, при такой работе невозможен формальный, поверхностный подход. Не механическое заучивание, не простое накопление цитат, выдержек, а

сознательное усвоение прочитанного, осмысление его, стремление дойти до сути – вот главное правило. Другое правило – соблюдение при работе над книгой определенной последовательности. Вначале следует ознакомиться с оглавлением, содержанием предисловия или введения. Это дает общую ориентировку, представление о структуре и вопросах, которые рассматриваются в книге.

Следующий этап – чтение. Первый раз целесообразно прочитать книгу с начала до конца, чтобы получить о ней цельное представление. При повторном чтении происходит постепенное глубокое осмысление каждой главы, критического материала и позитивного изложения; выделение основных идей, системы аргументов, наиболее ярких примеров и т.д. Непременным правилом чтения должно быть выяснение незнакомых слов, терминов, выражений, неизвестных имен, названий. Студентам с этой целью рекомендуется заводить специальные тетради или блокноты. Важная роль в связи с этим принадлежит библиографической подготовке студентов. Она включает в себя умение активно, быстро пользоваться научным аппаратом книги, справочными изданиями, каталогами, умение вести поиск необходимой информации, обрабатывать и систематизировать ее.

Выделяют четыре основные установки в чтении текста:

- информационно-поисковая (задача – найти, выделить искомую информацию);
- усваивающая (усилия читателя направлены на то, чтобы как можно полнее осознать и запомнить, как сами сведения, излагаемые автором, так и всю логику его рассуждений);
- аналитико-критическая (читатель стремится критически осмыслить материал, проанализировав его, определив свое отношение к нему);
- творческая (создает у читателя готовность в том или ином виде – как отправной пункт для своих рассуждений, как образ для действия по аналогии и т.п. – использовать суждения автора, ход его мыслей, результат наблюдения, разработанную методику, дополнить их, подвергнуть новой проверке).

С наличием различных установок обращения к тексту связано существование и нескольких видов чтения:

- библиографическое – просматривание карточек каталога, рекомендательных списков, сводных списков журналов и статей за год и т.п.;
- просмотровое – используется для поиска материалов, содержащих нужную информацию, обычно к нему прибегают сразу после работы со списками литературы и каталогами, в результате такого просмотра читатель устанавливает, какие из источников будут использованы в дальнейшей работе;
- ознакомительное – подразумевает сплошное, достаточно подробное прочтение отобранных статей, глав, отдельных страниц; цель – познакомиться с характером информации, узнать, какие вопросы вынесены автором на рассмотрение, провести сортировку материала;
- изучающее – предполагает доскональное освоение материала; в ходе такого чтения проявляется доверие читателя к автору, готовность принять

изложенную информацию, реализуется установка на предельно полное понимание материала;

- аналитико-критическое и творческое чтение – два вида чтения близкие между собой тем, что участвуют в решении исследовательских задач.

Первый из них предполагает направленный критический анализ, как самой информации, так и способов ее получения и подачи автором; второе – поиск тех суждений, фактов, по которым, или, в связи с которыми, читатель считает нужным высказать собственные мысли.

Из всех рассмотренных видов чтения основным для студентов является изучающее – именно оно позволяет в работе с учебной и научной литературой накапливать знания в различных областях. Вот почему именно этот вид чтения в рамках образовательной деятельности должен быть освоен в первую очередь. Кроме того, при овладении данным видом чтения формируются основные приемы, повышающие эффективность работы с текстом. Научная методика работы с литературой предусматривает также ведение записи прочитанного. Это позволяет привести в систему знания, полученные при чтении, сосредоточить внимание на главных положениях, зафиксировать, закрепить их в памяти, а при необходимости вновь обратиться к ним.

Основные виды систематизированной записи прочитанного:

Аннотирование – предельно краткое связное описание просмотренной или прочитанной книги (статьи), ее содержания, источников, характера и назначения.

Планирование – краткая логическая организация текста, раскрывающая содержание и структуру изучаемого материала.

Тезирование – лаконичное воспроизведение основных утверждений автора без привлечения фактического материала.

Цитирование – дословное выписывание из текста выдержек, извлечений, наиболее существенно отражающих ту или иную мысль автора.

Конспектирование – краткое и последовательное изложение содержания прочитанного. Конспект – сложный способ изложения содержания книги или статьи в логической последовательности. Конспект аккумулирует в себе предыдущие виды записи, позволяет всесторонне охватить содержание книги, статьи. Поэтому умение составлять план, тезисы, делать выписки и другие записи определяет и технологию составления конспекта.

Как правильно составлять конспект? Внимательно прочитайте текст. Уточните в справочной литературе непонятные слова. При записи не забудьте вынести справочные данные на поля конспекта. Выделите главное, составьте план, представляющий собой перечень заголовков, подзаголовков, вопросов, последовательно раскрываемых затем в конспекте. Это первый элемент конспекта. Вторым элементом конспекта являются тезисы. Тезис - это кратко сформулированное положение. Для лучшего усвоения и запоминания материала следует записывать тезисы своими словами. Тезисы, выдвигаемые в конспекте, нужно доказывать. Поэтому третий элемент конспекта - основные доводы, доказывающие истинность рассматриваемого тезиса. В конспекте

могут быть положения и примеры. Законспектируйте материал, четко следуя пунктам плана. При конспектировании старайтесь выразить мысль своими словами. Записи следует вести четко, ясно. Грамотно записывайте цитаты. Цитируя, учитывайте лаконичность, значимость мысли. При оформлении конспекта необходимо стремиться к емкости каждого предложения. Мысли автора книги следует излагать кратко, заботясь о стиле и выразительности написанного. Число дополнительных элементов конспекта должно быть логически обоснованным, записи должны распределяться в определенной последовательности, отвечающей логической структуре произведения. Для уточнения и дополнения необходимо оставлять поля.

Конспектирование - наиболее сложный этап работы. Овладение навыками конспектирования требует от студента целеустремленности, повседневной самостоятельной работы. Конспект ускоряет повторение материала, экономит время при повторном, после определенного перерыва, обращении к уже знакомой работе. Учитывая индивидуальные особенности каждого студента, можно дать лишь некоторые, наиболее оправдавшие себя общие правила, с которыми преподаватель и обязан познакомить студентов:

1. Главное в конспекте не объем, а содержание. В нем должны быть отражены основные принципиальные положения источника, то новое, что внес его автор, основные методологические положения работы. Умение излагать мысли автора сжато, кратко и собственными словами приходит с опытом и знаниями. Но их накоплению помогает соблюдение одного важного правила – не торопиться записывать при первом же чтении, вносить в конспект лишь то, что стало ясным.

2. Форма ведения конспекта может быть самой разнообразной, она может изменяться, совершенствоваться. Но начинаться конспект всегда должен с указания полного наименования работы, фамилии автора, года и места издания; цитаты берутся в кавычки с обязательной ссылкой на страницу книги.

3. Конспект не должен быть «слепым», безликим, состоящим из сплошного текста. Особо важные места, яркие примеры выделяются цветным подчеркиванием, взятием в рамочку, оттенением, пометками на полях специальными знаками, чтобы можно было быстро найти нужное положение. Дополнительные материалы из других источников можно давать на полях, где записываются свои суждения, мысли, появившиеся уже после составления конспекта.

ПОДГОТОВКА ДОКЛАДА С ПРЕЗЕНТАЦИЕЙ

Одной из форм текущего контроля является доклад с презентацией, который представляет собой продукт самостоятельной работы студента.

Доклад с презентацией - это публичное выступление по представлению полученных результатов решения определенной учебно-практической, учебно-исследовательской или научной темы.

Как правило, в основу доклада ложится анализ литературы по проблеме. Он должен носить характер краткого, но в то же время глубоко аргументированного устного сообщения. В нем студент должен, по возможности, полно осветить различные точки зрения на проблему, выразить собственное мнение, сделать критический анализ теоретического и практического материала.

Подготовка доклада с презентацией является обязательной для обучающихся, если доклад презентацией указан в перечне форм текущего контроля успеваемости в рабочей программе дисциплины.

Доклад должен быть рассчитан на 7-10 минут.

Презентация (от англ. «presentation» - представление) - это набор цветных слайдов на определенную тему, который хранится в файле специального формата с расширением PP.

Целью презентации - донести до целевой аудитории полноценную информацию об объекте презентации, изложенной в докладе, в удобной форме.

Перечень примерных тем докладов с презентацией представлен в рабочей программе дисциплины, он выдается обучающимся заблаговременно вместе с методическими указаниями по подготовке. Темы могут распределяться студентами самостоятельно (по желанию), а также закрепляться преподавателем дисциплины.

При подготовке доклада с презентацией обучающийся должен продемонстрировать умение самостоятельного изучения отдельных вопросов, структурирования основных положений рассматриваемых проблем, публичного выступления, позиционирования себя перед коллективом, навыки работы с библиографическими источниками и оформления научных текстов.

В ходе подготовки к докладу с презентацией обучающемуся необходимо:

- выбрать тему и определить цель выступления.

Для этого, остановитесь на теме, которая вызывает у Вас больший интерес; определите цель выступления; подумайте, достаточно ли вы знаете по выбранной теме или проблеме и сможете ли найти необходимый материал;

- осуществить сбор материала к выступлению.

Начинайте подготовку к докладу заранее; обращайтесь к справочникам, энциклопедиям, научной литературе по данной проблеме; записывайте необходимую информацию на отдельных листах или тетради;

- организовать работу с литературой.

При подборе литературы по интересующей теме определить конкретную цель поиска: что известно по данной теме? что хотелось бы узнать? для чего нужна эта информация? как ее можно использовать в практической работе?

- во время изучения литературы следует: записывать вопросы, которые возникают по мере ознакомления с источником, а также ключевые слова, мысли, суждения; представлять наглядные примеры из практики;

- обработать материал.

Учитывайте подготовку и интересы слушателей; излагайте правдивую информацию; все мысли должны быть взаимосвязаны между собой.

При подготовке доклада с презентацией особо необходимо обратить внимание на следующее:

- подготовка доклада начинается с изучения источников, рекомендованных к соответствующему разделу дисциплины, а также специальной литературы для докладчика, список которой можно получить у преподавателя;

- важно также ознакомиться с имеющимися по данной теме монографиями, учебными пособиями, научными информационными статьями, опубликованными в периодической печати.

Относительно небольшой объем текста доклада, лимит времени, отведенного для публичного выступления, обусловливает потребность в тщательном отборе материала, умелом выделении главных положений в содержании доклада, использовании наиболее доказательных фактов и убедительных примеров, исключении повторений и многословия.

Решить эти задачи помогает составление развернутого плана.

План доклада должен содержать следующие главные компоненты: краткое вступление, вопросы и их основные тезисы, заключение, список литературы.

После составления плана можно приступить к написанию текста. Во вступлении важно показать актуальность проблемы, ее практическую значимость. При изложении вопросов темы раскрываются ее основные положения. Материал содержания вопросов полезно располагать в таком порядке: тезис; доказательство тезиса; вывод и т. д.

Тезис - это главное основополагающее утверждение. Он обосновывается путем привлечения необходимых цитат, цифрового материала, ссылок на статьи. При изложении содержания вопросов особое внимание должно быть обращено на раскрытие причинно-следственных связей, логическую последовательность тезисов, а также на формулирование окончательных выводов. Выводы должны быть краткими, точными, достаточно аргументированными всем содержанием доклада.

В процессе подготовки доклада студент может получить консультацию у преподавателя, а в случае необходимости уточнить отдельные положения.

Выступление

При подготовке к докладу перед аудиторией необходимо выбрать способ выступления:

- устное изложение с опорой на конспект (опорой могут также служить заранее подготовленные слайды);
- чтение подготовленного текста.

Чтение заранее написанного текста значительно уменьшает влияние выступления на аудиторию. Запоминание написанного текста заметно сковывает выступающего и привязывает к заранее составленному плану, не давая возможности откликаться на реакцию аудитории.

Короткие фразы легче воспринимаются на слух, чем длинные.

Необходимо избегать сложных предложений, причастных и деепричастных оборотов. Излагая сложный вопрос, нужно постараться передать информацию по частям.

Слова в речи надо произносить четко и понятно, не надо говорить слишком быстро или, наоборот, растягивать слова. Надо произнести четко особенно ударную гласную, что оказывает наибольшее влияние на разборчивость речи.

Пауза в устной речи выполняет ту же роль, что знаки препинания в письменной. После сложных выводов или длинных предложений необходимо сделать паузу, чтобы слушатели могли вдуматься в сказанное или правильно понять сделанные выводы. Если выступающий хочет, чтобы его понимали, то не следует говорить без паузы дольше, чем пять с половиной секунд.

Особое место в выступлении занимает обращение к аудитории. Известно, что обращение к собеседнику по имени создает более доверительный контекст деловой беседы. При публичном выступлении также можно использовать подобные приемы. Так, косвенными обращениями могут служить такие выражения, как «Как Вам известно», «Уверен, что Вас это не оставит равнодушными». Выступающий показывает, что слушатели интересны ему, а это самый простой путь достижения взаимопонимания.

Во время выступления важно постоянно контролировать реакцию слушателей. Внимательность и наблюдательность в сочетании с опытом позволяют оратору уловить настроение публики. Возможно, рассмотрение некоторых вопросов придется сократить или вовсе отказаться от них.

После выступления нужно быть готовым к ответам на возникшие у аудитории вопросы.

Стоит обратить внимание на вербальные и невербальные составляющие общения. Небрежность в жестах недопустима. Жесты могут быть приглашающими, отрицающими, вопросительными, они могут подчеркнуть нюансы выступления.

Презентация

Презентация наглядно сопровождает выступление.

Этапы работы над презентацией могут быть следующими:

- осмыслите тему, выделите вопросы, которые должны быть освещены в рамках данной темы;

• составьте тезисы собранного материала. Подумайте, какая часть информации может быть подкреплена или полностью заменена изображениями, какую информацию можно представить в виде схем;

• подберите иллюстративный материал к презентации: фотографии, рисунки, фрагменты художественных и документальных фильмов, материалы кинохроники, разработайте необходимые схемы;

• подготовленный материал систематизируйте и «упакуйте» в отдельные блоки, которые будут состоять из собственно текста (небольшого по объему), схем, графиков, таблиц и т.д.;

• создайте слайды презентации в соответствии с необходимыми требованиями;

• просмотрите презентацию, оцените ее наглядность, доступность, соответствие языковым нормам.

Требования к оформлению презентации

Компьютерную презентацию, сопровождающую выступление докладчика, удобнее всего подготовить в программе MS Power Point.

Презентация как документ представляет собой последовательность сменяющих друг друга слайдов. Чаще всего демонстрация презентации проецируется на большом экране, реже – раздается собравшимся как печатный материал.

Количество слайдов должно быть пропорционально содержанию и продолжительности выступления (например, для 5-минутного выступления рекомендуется использовать не более 10 слайдов).

На первом слайде обязательно представляется тема выступления и сведения об авторах.

Следующие слайды можно подготовить, используя две различные стратегии их подготовки:

1-я стратегия: на слайды выносится опорный конспект выступления и ключевые слова с тем, чтобы пользоваться ими как планом для выступления. В этом случае к слайдам предъявляются следующие требования:

- объем текста на слайде – не больше 7 строк;
- маркированный/нумерованный список содержит не более 7 элементов;
- отсутствуют знаки пунктуации в конце строк в маркированных и нумерованных списках;
- значимая информация выделяется с помощью цвета, кегля, эффектов анимации.

Особо внимательно необходимо проверить текст на отсутствие ошибок и опечаток. Основная ошибка при выборе данной стратегии состоит в том, что выступающие заменяют свою речь чтением текста со слайдов.

2-я стратегия: на слайды помещается фактический материал (таблицы, графики, фотографии и пр.), который является уместным и достаточным сред-

ством наглядности, помогает в раскрытии стержневой идеи выступления. В этом случае к слайдам предъявляются следующие требования:

- выбранные средства визуализации информации (таблицы, схемы, графики и т. д.) соответствуют содержанию;
- использованы иллюстрации хорошего качества (высокого разрешения), с четким изображением (как правило, никто из присутствующих не заинтересован вчитываться в текст на ваших слайдах и всматриваться в мелкие иллюстрации).

Максимальное количество графической информации на одном слайде – 2 рисунка (фотографии, схемы и т.д.) с текстовыми комментариями (не более 2 строк к каждому). Наиболее важная информация должна располагаться в центре экрана.

Обычный слайд, без эффектов анимации, должен демонстрироваться на экране не менее 10 - 15 секунд. За меньшее время аудитория не успеет осознать содержание слайда.

Слайд с анимацией в среднем должен находиться на экране не меньше 40 – 60 секунд (без учета времени на случайно возникшее обсуждение). В связи с этим лучше настроить презентацию не на автоматический показ, а на смену слайдов самим докладчиком.

Особо тщательно необходимо отнестись к оформлению презентации. Для всех слайдов презентации по возможности необходимо использовать один и тот же шаблон оформления, кегль – для заголовков - не меньше 24 пунктов, для информации - не менее 18.

В презентациях не принято ставить переносы в словах.

Наилучшей цветовой гаммой для презентации являются контрастные цвета фона и текста (белый фон – черный текст; темно-синий фон – светло-желтый текст и т. д.).

Лучше не смешивать разные типы шрифтов в одной презентации.

Рекомендуется не злоупотреблять прописными буквами (они читаются хуже).

ПОДГОТОВКА К ПРАКТИКО-ОРИЕНТИРОВАННЫМ ЗАДАНИЯМ

Практико-ориентированные задания выступают средством формирования у студентов системы интегрированных умений и навыков, необходимых для освоения профессиональных компетенций. Это могут быть ситуации, требующие применения умений и навыков, специфичных для соответствующего профиля обучения (знания содержания предмета), ситуации, требующие организации деятельности, выбора её оптимальной структуры личностно-ориентированных ситуаций (нахождение нестандартного способа решения).

Кроме этого, они выступают средством формирования у студентов умений определять, разрабатывать и применять оптимальные методы решения профессиональных задач. Они строятся на основе ситуаций, возникающих на различных уровнях осуществления практики и формулируются в виде производственных поручений (заданий).

Под практико-ориентированными задания понимают задачи из окружающей действительности, связанные с формированием практических навыков, необходимых в повседневной жизни, в том числе с использованием элементов производственных процессов.

Цель практико-ориентированных заданий – приобретение умений и навыков практической деятельности по изучаемой дисциплине.

Задачи практико-ориентированных заданий:

- закрепление, углубление, расширение и детализация знаний студентов при решении конкретных задач;
- развитие познавательных способностей, самостоятельности мышления, творческой активности;
- овладение новыми методами и методиками изучения конкретной учебной дисциплины;
- обучение приемам решения практических задач;
- выработка способности логического осмысления полученных знаний для выполнения заданий;
- обеспечение рационального сочетания коллективной и индивидуальной форм обучения.

Важными отличительными особенностями практико-ориентированных задания от стандартных задач (предметных, межпредметных, прикладных) являются:

- значимость (познавательная, профессиональная, общекультурная, социальная) получаемого результата, что обеспечивает познавательную мотивацию обучающегося;
- условие задания сформулировано как сюжет, ситуация или проблема, для разрешения которой необходимо использовать знания из разных разделов основного предмета, из другого предмета или из жизни, на которые нет явного указания в тексте задания;

- информация и данные в задании могут быть представлены в различной форме (рисунок, таблица, схема, диаграмма, график и т.д.), что потребует распознавания объектов;

- указание (явное или неявное) области применения результата, полученного при решении задания.

Кроме выделенных четырех характеристик, практико-ориентированные задания имеют следующие:

1. по структуре эти задания – нестандартные, т.е. в структуре задания не все его компоненты полностью определены;

2. наличие избыточных, недостающих или противоречивых данных в условии задания, что приводит к объемной формулировке условия;

3. наличие нескольких способов решения (различная степень рациональности), причем данные способы могут быть неизвестны учащимся, и их потребуется сконструировать.

При выполнении практико-ориентированных заданий следует руководствоваться следующими общими рекомендациями:

- для выполнения практико-ориентированного задания необходимо внимательно прочитать задание, повторить лекционный материал по соответствующей теме, изучить рекомендуемую литературу, в т.ч. дополнительную;

- выполнение практико-ориентированного задания включает постановку задачи, выбор способа решения задания, разработку алгоритма практических действий, программы, рекомендаций, сценария и т. п.;

- если практико-ориентированное задание выдается по вариантам, то получить номер варианта исходных данных у преподавателя; если нет вариантов, то нужно подобрать исходные данные самостоятельно, используя различные источники информации;

- для выполнения практико-ориентированного задания может использоваться метод малых групп. Работа в малых группах предполагает решение определенных образовательных задач в рамках небольших групп с последующим обсуждением полученных результатов. Этот метод развивает навыки сотрудничества, достижения компромиссного решения, аналитические способности.

ПОДГОТОВКА К ТЕСТИРОВАНИЮ

Тесты – это вопросы или задания, предусматривающие конкретный, краткий, четкий ответна имеющиеся эталоны ответов. При самостоятельной подготовке к тестированию студенту необходимо:

1. готовясь к тестированию, проработать информационный материал по дисциплине; проконсультироваться с преподавателем по вопросу выбора учебной литературы;

2. четко выяснить все условия тестирования заранее. Студент должен знать, сколько тестов ему будет предложено, сколько времени отводится на тестирование, какова система оценки результатов и т. д.;

3. приступая к работе с тестами, внимательно и до конца нужно прочитать вопрос и предлагаемые варианты ответов; выбрать правильные (их может быть несколько); на отдельном листке ответов вписать цифру вопроса и буквы, соответствующие правильным ответам;

- в процессе решения желательно применять несколько подходов в решении задания. Это позволяет максимально гибко оперировать методами решения, находя каждый раз оптимальный вариант;

- не нужно тратить слишком много времени на трудный вопрос, нужно переходить к другим тестовым заданиям; к трудному вопросу можно обратиться в конце;

- обязательно необходимо оставить время для проверки ответов, чтобы избежать механических ошибок.

ПОДГОТОВКА К ПРОМЕЖУТОЧНОЙ АТТЕСТАЦИИ

При подготовке к *зачету* по дисциплине «*Управление качеством*» обучающемуся рекомендуется:

1. повторить пройденный материал и ответить на вопросы, используя конспект и материалы лекций. Если по каким-либо вопросам у студента недостаточно информации в лекционных материалах, то необходимо получить информацию из раздаточных материалов и/или учебников (литературы), рекомендованных для изучения дисциплины «*Управление качеством*».

Целесообразно также дополнить конспект лекций наиболее существенными и важными тезисами для рассматриваемого вопроса;

2. при изучении основных и дополнительных источников информации в рамках выполнения заданий на *зачете* особое внимание необходимо уделять схемам, рисункам, графикам и другим иллюстрациям, так как подобные графические материалы, как правило, в наглядной форме отражают главное содержание изучаемого вопроса;

3. при изучении основных и дополнительных источников информации в рамках выполнения заданий на *зачете* (в случаях, когда отсутствует иллюстративный материал) особое внимание необходимо обращать на наличие в тексте словосочетаний вида «во-первых», «во-вторых» и т.д., а также дефисов и перечислений (цифровых или буквенных), так как эти признаки, как правило, позволяют структурировать ответ на предложенное задание.

Подобную текстовую структуризацию материала слушатель может трансформировать в рисунки, схемы и т. п. для более краткого, наглядного и удобного восприятия (иллюстрации целесообразно отразить в конспекте лекций – это позволит оперативно и быстро найти, в случае необходимости, соответствующую информацию);

4. следует также обращать внимание при изучении материала для подготовки к *зачету* на словосочетания вида «таким образом», «подводя итог сказанному» и т.п., так как это признаки выражения главных мыслей и выводов по изучаемому вопросу (пункту, разделу). В отдельных случаях выводы по теме (разделу, главе) позволяют полностью построить (восстановить, воссоздать) ответ на поставленный вопрос (задание), так как содержат в себе основные мысли и тезисы для ответа.

МИНОБРНАУКИ РОССИИ

ФГБОУ ВО «Уральский государственный горный университет»

УТВЕРЖДАЮ
Проректор по учебно-методическому комплексу
_____ С.А. Упоров

МЕТОДИЧЕСКИЕ УКАЗАНИЯ ПО ОРГАНИЗАЦИИ САМОСТОЯТЕЛЬНОЙ РАБОТЫ И ЗАДАНИЯ ДЛЯ ОБУЧАЮЩИХСЯ

ИННОВАЦИОННЫЙ МЕНЕДЖМЕНТ

Специальность
21.05.04 Горное дело

Профиль (направленность)
Менеджмент и экономика горнопромышленного производства

квалификация выпускника: **горный инженер (специалист)**

Автор: Гензель О.В.

Одобрены на заседании кафедры
Экономики и менеджмента
(название кафедры)
Зав. кафедрой _____ *(подпись)*
Мочалова Л.А.
(Фамилия И.О.)
Протокол № 2 от 04.10.2023
(Дата)

Рассмотрены методической комиссией
Инженерно-экономического факультета
(название факультета)
Председатель _____ *(подпись)*
Мочалова Л.А.
(Фамилия И.О.)
Протокол № 2 от 20.10.2023
(Дата)

Екатеринбург

СОДЕРЖАНИЕ

ВВЕДЕНИЕ…… 2
ВОПРОСЫ ДЛЯ САМОПРОВЕРКИ…… 5
ОСНОВНЫЕ КАТЕГОРИИ ДИСЦИПЛИНЫ…… 7
САМООРГАНИЗАЦИЯ РАБОТЫ С ЛИТЕРАТУРОЙ…… 9
ПОДГОТОВКА К ПРАКТИКО-ОРИЕНТИРОВАННЫМ ЗАДАНИЯМ...13
ПОДГОТОВКА ДОКЛАДА……... 15
ПОДГОТОВКА К ТЕСТИРОВАНИЮ…… 20
ПОДГОТОВКА К ПРОМЕЖУТОЧНОЙ АТТЕСТАЦИИ…….. 21

ВВЕДЕНИЕ

Самостоятельная работа в высшем учебном заведении – это часть учебного процесса, метод обучения, прием учебно-познавательной деятельности, комплексная целевая стандартизованная учебная деятельность с запланированными видом, типом, формами контроля.

Самостоятельная работа представляет собой плановую деятельность обучающихся по поручению и под методическим руководством преподавателя.

Целью самостоятельной работы студентов является закрепление тех знаний, которые они получили на аудиторных занятиях, а также способствование развитию у студентов творческих навыков, инициативы, умению организовать свое время.

Самостоятельная работа реализует следующие задачи:

- предполагает освоение курса дисциплины;
- помогает освоению навыков учебной и научной работы;
- способствует осознанию ответственности процесса познания;
- способствует углублению и пополнению знаний студентов, освоению ими навыков и умений;
- формирует интерес к познавательным действиям, освоению методов и приемов познавательного процесса,
- создает условия для творческой и научной деятельности обучающихся;
- способствует развитию у студентов таких личных качеств, как целеустремленность, заинтересованность, исследование нового.

Самостоятельная работа обучающегося выполняет следующие функции:

- развивающую (повышение культуры умственного труда, приобщение к творческим видам деятельности, обогащение интеллектуальных способностей студентов);
- информационно-обучающую (учебная деятельность студентов на аудиторных занятиях, неподкрепленная самостоятельной работой, становится мало результативной);
- ориентирующую и стимулирующую (процессу обучения придается ускорение и мотивация);
- воспитательную (формируются и развиваются профессиональные качества бакалавра и гражданина);
- исследовательскую (новый уровень профессионально-творческого мышления).

Организация самостоятельной работы студентов должна опираться на определенные требования, а, именно:

- сложность осваиваемых знаний должна соответствовать уровню развития студентов;
- стандартизация заданий в соответствии с логической системой курса дисциплины;

- объем задания должен соответствовать уровню студента;

- задания должны быть адаптированными к уровню студентов.

Содержание самостоятельной работы студентов представляет собой, с одной стороны, совокупность теоретических и практических учебных заданий, которые должен выполнить студент в процессе обучения, объект его деятельности; с другой стороны – это способ деятельности студента по выполнению соответствующего теоретического или практического учебного задания.

Свое внешнее выражение содержание самостоятельной работы студентов находит во всех организационных формах аудиторной и внеаудиторной деятельности, в ходе самостоятельного выполнения различных заданий.

Функциональное предназначение самостоятельной работы студентов в процессе практических занятий по овладению специальными знаниями заключается в самостоятельном прочтении, просмотре, прослушивании, наблюдении, конспектировании, осмыслении, запоминании и воспроизведении определенной информации. Цель и планирование самостоятельной работы студента определяет преподаватель. Вся информация осуществляется на основе ее воспроизведения.

Так как самостоятельная работа тесно связана с учебным процессом, ее необходимо рассматривать в двух аспектах:

1. аудиторная самостоятельная работа – практические и лабораторные занятия;

2. внеаудиторная самостоятельная работа – подготовка к практическим и лабораторным занятиям, подготовка к тестам, докладам и устным опросам.

Основные формы организации самостоятельной работы студентов определяются следующими параметрами:

- содержание учебной дисциплины;

- уровень образования и степень подготовленности студентов;

- необходимость упорядочения нагрузки студентов при самостоятельной работе.

Таким образом, самостоятельная работа студентов является важнейшей составной частью процесса обучения.

Методические указания по организации самостоятельной работы и задания для обучающихся по дисциплине *«Инновационный менеджмент»* обращают внимание студента на главное, существенное в изучаемой дисциплине, помогают выработать умение анализировать явления и факты, связывать теоретические положения с практикой, а также облегчают подготовку к сдаче *экзамена*.

Настоящие методические указания позволят студентам самостоятельно овладеть фундаментальными знаниями, профессиональными умениями и навыками деятельности по профилю подготовки, опытом творческой и исследовательской деятельности, и направлены на формирование компетенций, предусмотренных учебным планом поданному профилю.

Видами самостоятельной работы обучающихся по дисциплине *«Инновационный менеджмент»* являются:

- повторение материала лекций;
- самостоятельное изучение тем курса (в т.ч. рассмотрение основных категорий дисциплины, работа с литературой);
- подготовка к практическим занятиям;
- подготовка доклада;
- подготовка к тесту;
- подготовка к экзамену.

В методических указаниях представлены материалы для самостоятельной работы и рекомендации по организации отдельных её видов.

ВОПРОСЫ ДЛЯ САМОПРОВЕРКИ

Тема 1. Тенденции и разновидности развития

Опишите основные тенденции инновационного развития предприятий.

Назовите формы развития предприятий.

Назовите ключевые формы функционирования предприятий.

Тема 2. Особенности формирования и реализации инноваций на предприятиях горной промышленности

Дайте определение целям деятельности и основным экономическим характеристикам горного предприятия.

Назовите специфику промышленных инноваций.

Перечислите элементы инновационной деятельности горных предприятий.

Тема 3. Классификация инноваций

Дайте понятие терминам «новация» и «инновация».

Опишите экономическую сущность теории «подрывных технологий».

В чем принципиальное отличие классификации инноваций в теориях И. Шумпетера и К. Кристенсена?

Тема 4. Нормативное регулирование инновационной деятельности

Какие права и ограничения имеют владельцы патента и лицензии?

Назовите основные направления развития, обозначенные «Стратегией 2020» и «Стратегией 2030».

Назовите основные формы государственной поддержки инновационной деятельности предприятий в России.

Тема 5. Организация условий развития нововведения

Назовите факторы внутренней инновационной среды предприятия.

Назовите факторы внешней инновационной среды предприятия.

В чем принципиальное отличие бизнес-инкубатора от технопарка?

Тема 6. Формы и этапы инновационного процесса

Какие формы может принимать инновация в рамках простого внутриорганизационного процесса?

Дайте определение понятию «диффузия инновации».

Что формируется при реализации расширенного инновационного процесса?

Назовите функции основных субъектов инновационного процесса.

Тема 7. Инновационное проектирование

В чем отличие инновационной программы от инновационного проекта?

Назовите участников переходных зон инновационного проекта?

Назовите формы финансирования инновационных проектов.

Дайте понятие термину «венчурное финансирование».

Назовите ключевые риски инновационных проектов.

Тема 8. Прогнозирование в инновационном проектировании

Что включают в себя факторные ограничения прогноза реализации нововведения?

Назовите технологии прогнозирования коммерческих результатов реализации нововведения.

Назовите основные этапы прогнозирования в инновационном проектировании.

В чем состоит особенность прогнозирования в инновационном проектировании?

Тема 9. Стоимостная оценка нововведения

Назовите подходы к стоимостной оценке нововведения.

Приведите пример центра ответственности затрат при разработке и реализации нововведения.

Дайте определение понятию «роялти».

Какие переменные принимаются в расчет при определении ценности фирмы?

Тема 10. Экономическая оценка эффективности реализации инновационного проекта

В чем проявляется бюджетная эффективность реализации инновационного проекта?

Назовите основные экономические показатели, отражающие эффективность реализации инновационного проекта.

В чем заключается специфика расчета ставки сравнения в инновационном проектировании?

ОСНОВНЫЕ КАТЕГОРИИ ДИСЦИПЛИНЫ

Тема 1. Тенденции и разновидности развития
Развитие предприятия.
Формы функционирования.
Инновационная программа.

Тема 2. Особенности формирования и реализации инноваций на предприятиях горной промышленности
Промышленные инновации.
Центры инновационного развития.

Тема 3. Классификация инноваций
Базисные (радикальные) инновации.
Псевдоинновации.
Подрывные технологии.
Технологии двойного назначения.

Тема 4. Нормативное регулирование инновационной деятельности
Государственное регулирование инновационной деятельности.
Государственная поддержка инновационной деятельности.

Тема 5. Организация условий развития нововведения
Инновационный потенциал.
Инновационная среда предприятия.

Тема 6. Формы и этапы инновационного процесса
Расширенный и межорганизационный инновационный процессы.
Инновационные реципиенты.
Диффузия инноваций.

Тема 7. Инновационное проектирование
Инновационное окружение.
Переходные зоны.
Инновационный проект.
Инновационная программа.

Тема 8. Прогнозирование в инновационном проектировании
Прогнозные ограничения.
Стадии прогнозирования.
Результаты реализации нововведения.

Тема 9. Стоимостная оценка нововведения
Центр ответственности затрат.
Роялти.

Гудвилл.

Приращение и приведение ренты.

Тема 10. Экономическая оценка эффективности реализации инновационного проекта

Ставка сравнения.

Венчурное финансирование.

Показатели эффективности реализации инновационного проекта.

Бюджетная эффективность.

САМООРГАНИЗАЦИЯ РАБОТЫ С ЛИТЕРАТУРОЙ

Самостоятельное изучение тем курса осуществляется на основе списка рекомендуемой литературы к дисциплине. При работе с книгой необходимо научиться правильно ее читать, вести записи. Самостоятельная работа с учебными и научными изданиями профессиональной и общекультурной тематики – это важнейшее условие формирования научного способа познания.

Основные приемы работы с литературой можно свести к следующим:

• составить перечень книг, с которыми следует познакомиться;

• перечень должен быть систематизированным (что необходимо для семинаров, что для экзаменов, что пригодится для написания курсовых и выпускных квалификационных работ (ВКР), а что выходит за рамками официальной учебной деятельности, и расширяет общую культуру);

• обязательно выписывать все выходные данные по каждой книге (при написании курсовых и выпускных квалификационных работ это позволит экономить время);

• определить, какие книги (или какие главы книг) следует прочитать более внимательно, а какие – просто просмотреть;

• при составлении перечней литературы следует посоветоваться с преподавателями и руководителями ВКР, которые помогут сориентироваться, на что стоит обратить большее внимание, а на что вообще не стоит тратить время;

• все прочитанные монографии, учебники и научные статьи следует конспектировать, но это не означает, что надо конспектировать «все подряд»: можно выписывать кратко основные идеи автора и иногда приводить наиболее яркие и показательные цитаты (с указанием страниц);

• если книга – собственная, то допускается делать на полях книги краткие пометки или же в конце книги, на пустых страницах просто сделать свой «предметный указатель», где отмечаются наиболее интересные мысли и обязательно указываются страницы в тексте автора;

• следует выработать способность «воспринимать» сложные тексты; для этого лучший прием – научиться «читать медленно», когда понятно каждое прочитанное слово (а если слово незнакомое, то либо с помощью словаря, либо с помощью преподавателя обязательно его узнать). Таким образом, чтение текста является частью познавательной деятельности. Ее цель – извлечение из текста необходимой информации.

От того, насколько осознанна читающим собственная внутренняя установка при обращении к печатному слову (найти нужные сведения, усвоить информацию полностью или частично, критически проанализировать материал и т.п.) во многом зависит эффективность осуществляемого действия. Грамотная работа с книгой, особенно если речь идет о научной литературе, предполагает соблюдение ряда правил, для овладения которыми необходимо настойчиво учиться. Это серьёзный, кропотливый труд. Прежде всего, при такой работе невозможен формальный,

поверхностный подход. Не механическое заучивание, не простое накопление цитат, выдержек, а сознательное усвоение прочитанного, осмысление его, стремление дойти до сути – вот главное правило. Другое правило – соблюдение при работе над книгой определенной последовательности. Вначале следует ознакомиться с оглавлением, содержанием предисловия или введения. Это дает общую ориентировку, представление о структуре и вопросах, которые рассматриваются в книге.

Следующий этап – чтение. Первый раз целесообразно прочитать книгу с начала до конца, чтобы получить о ней цельное представление. При повторном чтении происходит постепенное глубокое осмысление каждой главы, критического материала и позитивного изложения; выделение основных идей, системы аргументов, наиболее ярких примеров и т.д. Непременным правилом чтения должно быть выяснение незнакомых слов, терминов, выражений, неизвестных имен, названий. Студентам с этой целью рекомендуется заводить специальные тетради или блокноты. Важная роль в связи с этим принадлежит библиографической подготовке студентов. Она включает в себя умение активно, быстро пользоваться научным аппаратом книги, справочными изданиями, каталогами, умение вести поиск необходимой информации, обрабатывать и систематизировать ее.

Выделяют четыре основные установки в чтении текста:

- информационно-поисковая (задача – найти, выделить искомую информацию);
- усваивающая (усилия читателя направлены на то, чтобы как можно полнее осознать и запомнить, как сами сведения, излагаемые автором, так и всю логику его рассуждений);
- аналитико-критическая (читатель стремится критически осмыслить материал, проанализировав его, определив свое отношение к нему);
- творческая (создает у читателя готовность в том или ином виде – как отправной пункт для своих рассуждений, как образ для действия по аналогии и т.п. – использовать суждения автора, ход его мыслей, результат наблюдения, разработанную методику, дополнить их, подвергнуть новой проверке).

С наличием различных установок обращения к тексту связано существование и нескольких видов чтения:

- библиографическое – просматривание карточек каталога, рекомендательных списков, сводных списков журналов и статей за год и т.п.;
- просмотровое – используется для поиска материалов, содержащих нужную информацию, обычно к нему прибегают сразу после работы со списками литературы и каталогами, в результате такого просмотра читатель устанавливает, какие из источников будут использованы в дальнейшей работе;
- ознакомительное – подразумевает сплошное, достаточно подробное прочтение отобранных статей, глав, отдельных страниц; цель –

познакомиться с характером информации, узнать, какие вопросы вынесены автором на рассмотрение, провести сортировку материала;

- изучающее – предполагает досконального освоение материала; в ходе такого чтения проявляется доверие читателя к автору, готовность принять изложенную информацию, реализуется установка на предельно полное понимание материала;

- аналитико-критическое и творческое чтение – два вида чтения близкие между собой тем, что участвуют в решении исследовательских задач.

Первый из них предполагает направленный критический анализ, как самой информации, так и способов ее получения и подачи автором; второе – поиск тех суждений, фактов, по которым, или, в связи с которыми, читатель считает нужным высказать собственные мысли.

Из всех рассмотренных видов чтения основным для студентов является изучающее – именно оно позволяет в работе с учебной и научной литературой накапливать знания в различных областях. Вот почему именно этот вид чтения в рамках образовательной деятельности должен быть освоен в первую очередь. Кроме того, при овладении данным видом чтения формируются основные приемы, повышающие эффективность работы с текстом. Научная методика работы с литературой предусматривает также ведение записи прочитанного. Это позволяет привести в систему знания, полученные при чтении, сосредоточить внимание на главных положениях, зафиксировать, закрепить их в памяти, а при необходимости вновь обратиться к ним.

Основные виды систематизированной записи прочитанного:

Аннотирование – предельно краткое связное описание просмотренной или прочитанной книги (статьи), ее содержания, источников, характера и назначения.

Планирование – краткая логическая организация текста, раскрывающая содержание и структуру изучаемого материала.

Тезирование – лаконичное воспроизведение основных утверждений автора без привлечения фактического материала.

Цитирование – дословное выписывание из текста выдержек, извлечений, наиболее существенно отражающих ту или иную мысль автора.

Конспектирование – краткое и последовательное изложение содержания прочитанного. Конспект – сложный способ изложения содержания книги или статьи в логической последовательности. Конспект аккумулирует в себе предыдущие виды записи, позволяет всесторонне охватить содержание книги, статьи. Поэтому умение составлять план, тезисы, делать выписки и другие записи определяет и технологию составления конспекта.

Как правильно составлять конспект? Внимательно прочитайте текст. Уточните в справочной литературе непонятные слова. При записи не забудьте вынести справочные данные на поля конспекта. Выделите главное,

составьте план, представляющий собой перечень заголовков, подзаголовков, вопросов, последовательно раскрываемых затем в конспекте. Это первый элемент конспекта. Вторым элементом конспекта являются тезисы. Тезис - это кратко сформулированное положение. Для лучшего усвоения и запоминания материала следует записывать тезисы своими словами. Тезисы, выдвигаемые в конспекте, нужно доказывать. Поэтому третий элемент конспекта - основные доводы, доказывающие истинность рассматриваемого тезиса. В конспекте могут быть положения и примеры. Законспектируйте материал, четко следуя пунктам плана. При конспектировании старайтесь выразить мысль своими словами. Записи следует вести четко, ясно. Грамотно записывайте цитаты. Цитируя, учитывайте лаконичность, значимость мысли. При оформлении конспекта необходимо стремиться к емкости каждого предложения. Мысли автора книги следует излагать кратко, заботясь о стиле и выразительности написанного. Число дополнительных элементов конспекта должно быть логически обоснованным, записи должны распределяться в определенной последовательности, отвечающей логической структуре произведения. Для уточнения и дополнения необходимо оставлять поля.

Конспектирование - наиболее сложный этап работы. Овладение навыками конспектирования требует от студента целеустремленности, повседневной самостоятельной работы. Конспект ускоряет повторение материала, экономит время при повторном, после определенного перерыва, обращении к уже знакомой работе. Учитывая индивидуальные особенности каждого студента, можно дать лишь некоторые, наиболее оправдавшие себя общие правила, с которыми преподаватель и обязан познакомить студентов:

1. Главное в конспекте не объем, а содержание. В нем должны быть отражены основные принципиальные положения источника, то новое, что внес его автор, основные методологические положения работы. Умение излагать мысли автора сжато, кратко и собственными словами приходит с опытом и знаниями. Но их накоплению помогает соблюдение одного важного правила – не торопиться записывать при первом же чтении, вносить в конспект лишь то, что стало ясным.

2. Форма ведения конспекта может быть самой разнообразной, она может изменяться, совершенствоваться. Но начинаться конспект всегда должен с указания полного наименования работы, фамилии автора, года и места издания; цитаты берутся в кавычки с обязательной ссылкой на страницу книги.

3. Конспект не должен быть «слепым», безликим, состоящим из сплошного текста. Особо важные места, яркие примеры выделяются цветным подчеркиванием, взятием в рамочку, оттенением, пометками на полях специальными знаками, чтобы можно было быстро найти нужное положение. Дополнительные материалы из других источников можно давать на полях, где записываются свои суждения, мысли, появившиеся уже после составления конспекта.

ПОДГОТОВКА К ПРАКТИКО-ОРИЕНТИРОВАННЫМ ЗАДАНИЯМ

Практико-ориентированные задания выступают средством формирования у студентов системы интегрированных умений и навыков, необходимых для освоения профессиональных компетенций. Это могут быть ситуации, требующие применения умений и навыков, специфичных для соответствующего профиля обучения (знания содержания предмета), ситуации, требующие организации деятельности, выбора её оптимальной структуры личностно-ориентированных ситуаций (нахождение нестандартного способа решения).

Кроме этого, они выступают средством формирования у студентов умений определять, разрабатывать и применять оптимальные методы решения профессиональных задач. Они строятся на основе ситуаций, возникающих на различных уровнях осуществления практики и формулируются в виде производственных поручений (заданий).

Под *практико-ориентированными заданиями* понимают задачи из окружающей действительности, связанные с формированием практических навыков, необходимых в повседневной жизни, в том числе с использованием элементов производственных процессов.

Цель практико-ориентированных заданий – приобретение умений и навыков практической деятельности по изучаемой дисциплине.

Задачи практико-ориентированных заданий:

- закрепление, углубление, расширение и детализация знаний студентов при решении конкретных задач;
- развитие познавательных способностей, самостоятельности мышления, творческой активности;
- овладение новыми методами и методиками изучения конкретной учебной дисциплины;
- обучение приемам решения практических задач;
- выработка способности логического осмысления полученных знаний для выполнения заданий;
- обеспечение рационального сочетания коллективной и индивидуальной форм обучения.

Важными отличительными особенностями практико-ориентированных задания от стандартных задач (предметных, межпредметных, прикладных) являются:

- значимость (познавательная, профессиональная, общекультурная, социальная) получаемого результата, что обеспечивает познавательную мотивацию обучающегося;
- условие задания сформулировано как сюжет, ситуация или проблема, для разрешения которой необходимо использовать знания из разных разделов основного предмета, из другого предмета или из жизни, на которые нет явного указания в тексте задания;

- информация и данные в задании могут быть представлены в различной форме (рисунок, таблица, схема, диаграмма, график и т.д.), что потребует распознавания объектов;

- указание (явное или неявное) области применения результата, полученного при решении задания.

Кроме выделенных четырех характеристик, практико-ориентированные задания имеют следующие:

1. по структуре эти задания – нестандартные, т.е. в структуре задания не все его компоненты полностью определены;

2. наличие избыточных, недостающих или противоречивых данных в условии задания, что приводит к объемной формулировке условия;

3. наличие нескольких способов решения (различная степень рациональности), причем данные способы могут быть неизвестны учащимся, и их потребуется сконструировать.

При выполнении практико-ориентированных заданий следует руководствоваться следующими общими рекомендациями:

- для выполнения практико-ориентированного задания необходимо внимательно прочитать задание, повторить лекционный материал по соответствующей теме, изучить рекомендуемую литературу, в т.ч. дополнительную;

- выполнение практико-ориентированного задания включает постановку задачи, выбор способа решения задания, разработку алгоритма практических действий, программы, рекомендаций, сценария и т. п.;

- если практико-ориентированное задание выдается по вариантам, то получить номер варианта исходных данных у преподавателя; если нет вариантов, то нужно подобрать исходные данные самостоятельно, используя различные источники информации;

- для выполнения практико-ориентированного задания может использоваться метод малых групп. Работа в малых группах предполагает решение определенных образовательных задач в рамках небольших групп с последующим обсуждением полученных результатов. Этот метод развивает навыки сотрудничества, достижения компромиссного решения, аналитические способности.

ПОДГОТОВКА ДОКЛАДА

Одной из форм текущего контроля является доклад, который представляет собой продукт самостоятельной работы студента.

Доклад – это публичное выступление по представлению полученных результатов решения определенной учебно-практической, учебно-исследовательской или научной темы.

Как правило, в основу доклада ложится анализ литературы по проблеме. Он должен носить характер краткого, но в то же время глубоко аргументированного устного сообщения. В нем студент должен, по возможности, полно осветить различные точки зрения на проблему, выразить собственное мнение, сделать критический анализ теоретического и практического материала.

Подготовка доклада является обязательной для обучающихся, если доклад указан в перечне форм текущего контроля успеваемости в рабочей программе дисциплины.

Доклад должен быть рассчитан на 7-10 минут. Как правило, предполагает подготовку презентации.

Презентация (от англ. «presentation» - представление) - это набор цветных слайдов на определенную тему, который хранится в файле специального формата с расширением PP.

Целью презентации - донести до целевой аудитории полноценную информацию об объекте презентации, изложенной в докладе, в удобной форме.

Перечень примерных тем докладов представлен в рабочей программе дисциплины, он выдается обучающимся заблаговременно вместе с методическими указаниями по подготовке. Темы могут распределяться студентами самостоятельно (по желанию), а также закрепляться преподавателем дисциплины.

При подготовке доклада обучающийся должен продемонстрировать умение самостоятельного изучения отдельных вопросов, структурирования основных положений рассматриваемых проблем, публичного выступления, позиционирования себя перед коллективом, навыки работы с библиографическими источниками и оформления научных текстов.

В ходе подготовки к докладу обучающемуся необходимо:

- выбрать тему и определить цель выступления.

Для этого, остановитесь на теме, которая вызывает у Вас больший интерес; определите цель выступления; подумайте, достаточно ли вы знаете по выбранной теме или проблеме и сможете ли найти необходимый материал;

- осуществить сбор материала к выступлению.

Начинайте подготовку к докладу заранее; обращайтесь к справочникам, энциклопедиям, научной литературе по данной проблеме; записывайте необходимую информацию на отдельных листах или тетради;

- организовать работу с литературой.

При подборе литературы по интересующей теме определить конкретную цель поиска: что известно по данной теме? что хотелось бы узнать? для чего нужна эта информация? как ее можно использовать в практической работе?

- во время изучения литературы следует: записывать вопросы, которые возникают по мере ознакомления с источником, а также ключевые слова, мысли, суждения; представлять наглядные примеры из практики;
- обработать материал.

Учитывайте подготовку и интересы слушателей; излагайте правдивую информацию; все мысли должны быть взаимосвязаны между собой.

При подготовке доклада особо необходимо обратить внимание на следующее:

- подготовка доклада начинается с изучения источников, рекомендованных к соответствующему разделу дисциплины, а также специальной литературы для докладчика, список которой можно получить у преподавателя;
- важно также ознакомиться с имеющимися по данной теме монографиями, учебными пособиями, научными информационными статьями, опубликованными в периодической печати.

Относительно небольшой объем текста доклада, лимит времени, отведенного для публичного выступления, обусловливает потребность в тщательном отборе материала, умелом выделении главных положений в содержании доклада, использовании наиболее доказательных фактов и убедительных примеров, исключении повторений и многословия.

Решить эти задачи помогает составление развернутого плана.

План доклада должен содержать следующие главные компоненты: краткое вступление, вопросы и их основные тезисы, заключение, список литературы.

После составления плана можно приступить к написанию текста. Во вступлении важно показать актуальность проблемы, ее практическую значимость. При изложении вопросов темы раскрываются ее основные положения. Материал содержания вопросов полезно располагать в таком порядке: тезис; доказательство тезиса; вывод и т. д.

Тезис – это главное основополагающее утверждение. Он обосновывается путем привлечения необходимых цитат, цифрового материала, ссылок на статьи. При изложении содержания вопросов особое внимание должно быть обращено на раскрытие причинно-следственных связей, логическую последовательность тезисов, а также на формулирование окончательных выводов. Выводы должны быть краткими, точными, достаточно аргументированными всем содержанием доклада.

В процессе подготовки доклада студент может получить консультацию у преподавателя, а в случае необходимости уточнить отдельные положения.

Выступление

При подготовке к докладу перед аудиторией необходимо выбрать способ выступления:

- устное изложение с опорой на конспект (опорой могут также служить заранее подготовленные слайды);
- чтение подготовленного текста.

Чтение заранее написанного текста значительно уменьшает влияние выступления на аудиторию. Запоминание написанного текста заметно сковывает выступающего и привязывает к заранее составленному плану, не давая возможности откликаться на реакцию аудитории.

Короткие фразы легче воспринимаются на слух, чем длинные.

Необходимо избегать сложных предложений, причастных и деепричастных оборотов. Излагая сложный вопрос, нужно постараться передать информацию по частям.

Слова в речи надо произносить четко и понятно, не надо говорить слишком быстро или, наоборот, растягивать слова. Надо произнести четко особенно ударную гласную, что оказывает наибольшее влияние на разборчивость речи.

Пауза в устной речи выполняет ту же роль, что знаки препинания в письменной. После сложных выводов или длинных предложений необходимо сделать паузу, чтобы слушатели могли вдуматься в сказанное или правильно понять сделанные выводы. Если выступающий хочет, чтобы его понимали, то не следует говорить без паузы дольше, чем пять с половиной секунд.

Особое место в выступлении занимает обращение к аудитории. Известно, что обращение к собеседнику по имени создает более доверительный контекст деловой беседы. При публичном выступлении также можно использовать подобные приемы. Так, косвенными обращениями могут служить такие выражения, как «Как Вам известно», «Уверен, что Вас это не оставит равнодушными». Выступающий показывает, что слушатели интересны ему, а это самый простой путь достижения взаимопонимания.

Во время выступления важно постоянно контролировать реакцию слушателей. Внимательность и наблюдательность в сочетании с опытом позволяют оратору уловить настроение публики. Возможно, рассмотрение некоторых вопросов придется сократить или вовсе отказаться от них.

После выступления нужно быть готовым к ответам на возникшие у аудитории вопросы.

Стоит обратить внимание на вербальные и невербальные составляющие общения. Небрежность в жестах недопустима. Жесты могут быть приглашающими, отрицающими, вопросительными, они могут подчеркнуть нюансы выступления.

Презентация

Презентация наглядно сопровождает выступление.

Этапы работы над презентацией могут быть следующими:

- осмыслите тему, выделите вопросы, которые должны быть освещены в рамках данной темы;
- составьте тезисы собранного материала. Подумайте, какая часть информации может быть подкреплена или полностью заменена изображениями, какую информацию можно представить в виде схем;
- подберите иллюстративный материал к презентации: фотографии, рисунки, фрагменты художественных и документальных фильмов, материалы кинохроники, разработайте необходимые схемы;
- подготовленный материал систематизируйте и «упакуйте» в отдельные блоки, которые будут состоять из собственно текста (небольшого по объему), схем, графиков, таблиц и т.д.;
- создайте слайды презентации в соответствии с необходимыми требованиями;
- просмотрите презентацию, оцените ее наглядность, доступность, соответствие языковым нормам.

Требования к оформлению презентации

Компьютерную презентацию, сопровождающую выступление докладчика, удобнее всего подготовить в программе MS Power Point.

Презентация как документ представляет собой последовательность сменяющих друг друга слайдов. Чаще всего демонстрация презентации проецируется на большом экране, реже – раздается собравшимся как печатный материал.

Количество слайдов должно быть пропорционально содержанию и продолжительности выступления (например, для 5-минутного выступления рекомендуется использовать не более 10 слайдов).

На первом слайде обязательно представляется тема выступления и сведения об авторах.

Следующие слайды можно подготовить, используя две различные стратегии их подготовки:

1-я стратегия: на слайды выносится опорный конспект выступления и ключевые слова с тем, чтобы пользоваться ими как планом для выступления. В этом случае к слайдам предъявляются следующие требования:

- объем текста на слайде – не больше 7 строк;
- маркированный/нумерованный список содержит не более 7 элементов;
- отсутствуют знаки пунктуации в конце строк в маркированных и нумерованных списках;
- значимая информация выделяется с помощью цвета, кегля, эффектов анимации.

Особо внимательно необходимо проверить текст на отсутствие ошибок и опечаток. Основная ошибка при выборе данной стратегии состоит в том, что выступающие заменяют свою речь чтением текста со слайдов.

2-я стратегия: на слайды помещается фактический материал (таблицы, графики, фотографии и пр.), который является уместным и достаточным средством наглядности, помогает в раскрытии стержневой идеи выступления. В этом случае к слайдам предъявляются следующие требования:

- выбранные средства визуализации информации (таблицы, схемы, графики и т. д.) соответствуют содержанию;
- использованы иллюстрации хорошего качества (высокого разрешения), с четким изображением (как правило, никто из присутствующих не заинтересован вчитываться в текст на ваших слайдах и всматриваться в мелкие иллюстрации).

Максимальное количество графической информации на одном слайде – 2 рисунка (фотографии, схемы и т.д.) с текстовыми комментариями (не более 2 строк к каждому). Наиболее важная информация должна располагаться в центре экрана.

Обычный слайд, без эффектов анимации, должен демонстрироваться на экране не менее 10 - 15 секунд. За меньшее время аудитория не успеет осознать содержание слайда.

Слайд с анимацией в среднем должен находиться на экране не меньше 40 – 60секунд (без учета времени на случайно возникшее обсуждение). В связи с этим лучше настроить презентацию не на автоматический показ, а на смену слайдов самим докладчиком.

Особо тщательно необходимо отнестись к оформлению презентации. Для всех слайдов презентации по возможности необходимо использовать один и тот же шаблон оформления, кегль – для заголовков - не меньше 24 пунктов, для информации - не менее 18.

В презентациях не принято ставить переносы в словах.

Наилучшей цветовой гаммой для презентации являются контрастные цвета фона и текста (белый фон – черный текст; темно-синий фон – светло-желтый текст и т. д.).

Лучше не смешивать разные типы шрифтов в одной презентации.

Рекомендуется не злоупотреблять прописными буквами (они читаются хуже).

ПОДГОТОВКА К ТЕСТИРОВАНИЮ

Тесты – это вопросы или задания, предусматривающие конкретный, краткий, четкий ответна имеющиеся эталоны ответов. При самостоятельной подготовке к тестированию студенту необходимо:

1. готовясь к тестированию, проработать информационный материал по дисциплине; проконсультироваться с преподавателем по вопросу выбора учебной литературы;

2. четко выяснить все условия тестирования заранее. Студент должен знать, сколько тестов ему будет предложено, сколько времени отводится на тестирование, какова система оценки результатов и т. д.;

3. приступая к работе с тестами, внимательно и до конца нужно прочитать вопрос и предлагаемые варианты ответов; выбрать правильные (их может быть несколько); на отдельном листке ответов вписать цифру вопроса и буквы, соответствующие правильным ответам;

- в процессе решения желательно применять несколько подходов в решении задания. Это позволяет максимально гибко оперировать методами решения, находя каждый раз оптимальный вариант;

- не нужно тратить слишком много времени на трудный вопрос, нужно переходить к другим тестовым заданиям; к трудному вопросу можно обратиться в конце;

- обязательно необходимо оставить время для проверки ответов, чтобы избежать механических ошибок.

ПОДГОТОВКА К ПРОМЕЖУТОЧНОЙ АТТЕСТАЦИИ

При подготовке к *экзамену* по дисциплине «*Инновационный менеджмент*» обучающемуся рекомендуется:

1. повторить пройденный материал и ответить на вопросы, используя конспект и материалы лекций. Если по каким-либо вопросам у студента недостаточно информации в лекционных материалах, то необходимо получить информацию из раздаточных материалов и/или учебников (литературы), рекомендованных для изучения дисциплины *«Инновационный менеджмент*».

Целесообразно также дополнить конспект лекций наиболее существенными и важными тезисами для рассматриваемого вопроса;

2. при изучении основных и дополнительных источников информации в рамках выполнения заданий на *экзамене* особое внимание необходимо уделять схемам, рисункам, графикам и другим иллюстрациям, так как подобные графические материалы, как правило, в наглядной форме отражают главное содержание изучаемого вопроса;

3. при изучении основных и дополнительных источников информации в рамках выполнения заданий на *экзамене* (в случаях, когда отсутствует иллюстративный материал) особое внимание необходимо обращать на наличие в тексте словосочетаний вида «во-первых», «во-вторых» и т.д., а также дефисов и перечислений (цифровых или буквенных), так как эти признаки, как правило, позволяют структурировать ответ на предложенное задание.

Подобную текстовую структуризацию материала слушатель может трансформировать в рисунки, схемы и т. п. для более краткого, наглядного и удобного восприятия (иллюстрации целесообразно отразить в конспекте лекций – это позволит оперативно и быстро найти, в случае необходимости, соответствующую информацию);

4. следует также обращать внимание при изучении материала для подготовки к *экзамену* на словосочетания вида «таким образом», «подводя итог сказанному» и т.п., так как это признаки выражения главных мыслей и выводов по изучаемому вопросу (пункту, разделу). В отдельных случаях выводы по теме (разделу, главе) позволяют полностью построить (восстановить, воссоздать) ответ на поставленный вопрос (задание), так как содержат в себе основные мысли и тезисы для ответа.

МИНОБРНАУКИ РОССИИ

ФГБОУ ВО «Уральский государственный горный университет»

УТВЕРЖДАЮ
Проректор по учебно-методическому комплексу _____ С.А. Упоров

МЕТОДИЧЕСКИЕ УКАЗАНИЯ ПО ОРГАНИЗАЦИИ САМОСТОЯТЕЛЬНОЙ РАБОТЫ И ЗАДАНИЯ ДЛЯ ОБУЧАЮЩИХСЯ

НАЛОГИ И НАЛОГООБЛОЖЕНИЕ ПРЕДПРИЯТИЙ МИНЕРАЛЬНО-СЫРЬЕВОГО КОМПЛЕКСА

Направление подготовки
21.05.04 Горное дело

Направленность (профиль):
Менеджмент и экономика горнопромышленного производства

квалификация выпускника: **горный инженер (специалист)**

Автор: Перегон И.В.

Одобрена на заседании кафедры	Рассмотрена методической комиссией
Экономики и менеджмента	Инженерно-экономического факультета
(название кафедры)	*(название факультета)*
Зав. кафедрой _____ *(подпись)*	Председатель _____ *(подпись)*
Мочалова Л.А.	Мочалова Л.А.
(Фамилия И.О.)	*(Фамилия И.О.)*
Протокол № 2 от 04.10.2023	Протокол № 2 от 2010.2023
(Дата)	*(Дата)*

год набора 2024
Екатеринбург

СОДЕРЖАНИЕ

ВВЕДЕНИЕ…….4

ВОПРОСЫ ДЛЯ САМОПРОВЕРКИ……..…….6

ОСНОВНЫЕ КАТЕГОРИИ ДИСЦИПЛИНЫ……9

САМООРГАНИЗАЦИЯ РАБОТЫ С ЛИТЕРАТУРОЙ……..…..11

ПОДГОТОВКА ДОКЛАДА…….……15

ПОДГОТОВКА К ПРАКТИКО-ОРИЕНТИРОВАННЫМ ЗАДАНИЯМ……18

ПОДГОТОВКА К ТЕСТИРОВАНИЮ……...……20

ПОДГОТОВКА К ПРОМЕЖУТОЧНОЙ АТТЕСТАЦИИ……20

ВВЕДЕНИЕ

Самостоятельная работа в высшем учебном заведении - это часть учебного процесса, метод обучения, прием учебно-познавательной деятельности, комплексная целевая стандартизованная учебная деятельность с запланированными видом, типом, формами контроля.

Самостоятельная работа представляет собой плановую деятельность обучающихся по поручению и под методическим руководством преподавателя.

Целью самостоятельной работы студентов является закрепление тех знаний, которые они получили на аудиторных занятиях, а также способствование развитию у студентов творческих навыков, инициативы, умению организовать свое время.

Самостоятельная работа реализует следующие задачи:

- предполагает освоение курса дисциплины;
- помогает освоению навыков учебной и научной работы;
- способствует осознанию ответственности процесса познания;
- способствует углублению и пополнению знаний студентов, освоению ими навыков и умений;
- формирует интерес к познавательным действиям, освоению методов и приемов познавательного процесса,
- создает условия для творческой и научной деятельности обучающихся;
- способствует развитию у студентов таких личных качеств, как целеустремленность, заинтересованность, исследование нового.

Самостоятельная работа обучающегося выполняет следующие функции:

- развивающую (повышение культуры умственного труда, приобщение к творческим видам деятельности, обогащение интеллектуальных способностей студентов);
- информационно-обучающую (учебная деятельность студентов на аудиторных занятиях, неподкрепленная самостоятельной работой, становится мало результативной);
- ориентирующую и стимулирующую (процессу обучения придается ускорение и мотивация);
- воспитательную (формируются и развиваются профессиональные качества бакалавра и гражданина);
- исследовательскую (новый уровень профессионально-творческого мышления).

Организация самостоятельной работы студентов должна опираться на определенные требования, а, именно:

- сложность осваиваемых знании должна соответствовать уровню развития студентов;
- стандартизация заданий в соответствии с логической системой курса дисциплины;
- объем задания должен соответствовать уровню студента;
- задания должны быть адаптированными к уровню студентов.

Содержание самостоятельной работы студентов представляет собой, с одной стороны, совокупность теоретических и практических учебных заданий, которые должен выполнить студент в процессе обучения, объект его деятельности; с другой стороны - это способ деятельности студента по выполнению соответствующего теоретического или практического учебного задания.

Свое внешнее выражение содержание самостоятельной работы студентов находит во всех организационных формах аудиторной и внеаудиторной деятельности, в ходе самостоятельного выполнения различных заданий.

Функциональное предназначение самостоятельной работы студентов в процессе лекций, практических занятий по овладению специальными знаниями заключается в самостоятельном прочтении, просмотре, прослушивании, наблюдении, конспектировании, осмыслении, запоминании и воспроизведении определенной информации. Цель и планирование самостоятельной работы студента определяет преподаватель. Вся информация осуществляется на основе ее воспроизведения.

Так как самостоятельная работа тесно связана с учебным процессом, ее необходимо рассматривать в двух аспектах:

1. аудиторная самостоятельная работа - лекционные, практические занятия;

2. внеаудиторная самостоятельная работа – дополнение лекционных материалов, подготовка к практическим занятиям, подготовка к участию в деловых играх и дискуссиях, выполнение письменных домашних заданий, Контрольных работ (рефератов и т.п.) и курсовых работ (проектов), докладов и др.

Основные формы организации самостоятельной работы студентов определяются следующими параметрами:

- содержание учебной дисциплины;
- уровень образования и степень подготовленности студентов;
- необходимость упорядочения нагрузки студентов при самостоятельной работе.

Таким образом, самостоятельная работа студентов является важнейшей составной частью процесса обучения.

Методические указания по организации самостоятельной работы и задания для обучающихся по дисциплине «*Налоги и налогообложение предприятий минерально-сырьевого комплекса*» обращают внимание студента на главное, существенное в изучаемой дисциплине, помогают выработать умение анализировать явления и факты, связывать теоретические положения с практикой, а также облегчают подготовку к выполнению *контрольной работы* и сдаче *зачета*.

Настоящие методические указания позволят студентам самостоятельно овладеть фундаментальными знаниями, профессиональными умениями и навыками деятельности по профилю подготовки, опытом творческой и исследовательской деятельности, и направлены на формирование компетенций, предусмотренных учебным планом поданному профилю.

Видами самостоятельной работы обучающихся по дисциплине «*Налоги и налогообложение предприятий минерально-сырьевого комплекса*» являются:

- повторение материала лекций;
- самостоятельное изучение тем курса (в т.ч. рассмотрение основных категорий дисциплины, работа с литературой);
- подготовка к практическим (семинарским) занятиям (в т.ч. подготовка доклада, подготовка к выполнению практико-ориентированного задания);
- подготовка доклада;
- подготовка контрольной работы (реферата);
- подготовка к зачету.

В методических указаниях представлены материалы для самостоятельной работы и рекомендации по организации отдельных её видов.

ВОПРОСЫ ДЛЯ САМОПРОВЕРКИ

Тема 1. Методология налогообложения

1. Этапы развития и реформирования налогообложения предприятий в России?
2. Отличительные особенности налогообложения хозяйствующих субъектов в различных странах?
3. Что понимается под налоговой системой Российской Федерации?
4. Понятия «налог» и «сбор» и их отличия?
5. Какие функции выполняют налоги и сборы?
6. Принципы построения налоговой системы Российской Федерации?
7. Какие документы являются законодательной основой налоговой системы РФ?
8. Могут ли законодательные акты в области налогообложения иметь обратную силу?
9. Федеральные, региональные и местные налоги (определение, отличия)?
10. Элементы налогообложения, которые устанавливаются при введении в действие налогов и сборов?
11. Какие элементы налогообложения могут устанавливаться законами субъектов РФ при введении региональных налогов?
12. Какие существуют меры обеспечения исполнения обязанностей по уплате налогов и сборов?
13. Чем отличаются налогоплательщик и налоговый агент?
14. В каких случаях, и в каком размере взимаются пени?
15. Что понимается под налоговым правонарушением?
16. Какой срок давности установлен для взыскания налоговых санкций?
17. Каковы права и обязанности налогоплательщика?
18. Какова ответственность налогоплательщика за неисполнение налоговых обязательств, согласно НК РФ?
19. Когда считается исполненной обязанность по уплате налогов?

Тема 2. Косвенное налогообложение

1. Что подразумевается под косвенным налогообложением?
2. Объекты обложения НДС?
3. Порядок расчета и перечисления НДС?
4. На какой период может быть предоставлено право на освобождение от обязанностей плательщика НДС?
5. Как определяется налоговая база по НДС при выполнении строительно-монтажных работ для собственного потребления?
6. Как определяется налоговая база по НДС при ввозе товаров на территорию РФ?
7. В каких случаях НДС к вычету не принимается?
8. Какие операции признаются объектами обложения НДС?
9. Какие товары, работы, услуги облагаются по ставке 0%?
10. Какая продолжительность налогового периода по акцизам?
11. Какие условия должны быть выполнены налогоплательщиком для применения налоговых вычетов по НДС при приобретении товаров, работ, услуг на территории РФ?
12. Как учитывается сумма НДС с авансов, полученных от покупателей?
13. Имеют ли право на налоговые вычеты по НДС организации, реализующие товары на экспорт?
14. Какова экономическая природа акцизов?
15. Плательщики и объект налогообложения акцизами?
16. Порядок расчета и перечисления акцизов?

Тема 3. Налогообложение прибыли и доходов

1. Чем отличается порядок налогообложения физических лиц - резидентов РФ и нерезидентов РФ?
2. Объект обложения НДФЛ?
3. При каких условиях физическое лицо имеет право на стандартные налоговые вычеты?
4. Как определяется сумма материальной выгоды при получении физическим лицом займа от организации?
5. Как облагается НДФЛ материальная помощь работникам в зависимости от целей ее выдачи?
6. Какова схема расчета дивидендов и, какая налоговая ставка установлена для резидентов и нерезидентов РФ по доходам в виде дивидендов от российских организаций?
7. Порядок удержания НДФЛ при различных базах?
8. В каком размере предоставляются физическому лицу имущественные налоговые вычеты при покупке жилого дома или квартиры?
9. Какие виды расходов физического лица, и в каком размере дают право на социальные налоговые вычеты?
10. В каком размере и кем предоставляются физическому лицу имущественные налоговые вычеты при продаже имущества?
11. При каких условиях физическое лицо имеет право на стандартные налоговые вычеты?
12. В каком размере и кем предоставляются профессиональные налоговые вычеты?
13. В каких случаях физические лица обязаны подавать налоговые декларации?
14. Чем отличаются специальные режимы налогообложения от общей системы налогообложения?
15. Каковы особенности применения упрощенной системы налогообложения?
16. Особенности применения упрощенной системы налогообложения организациями малого бизнеса?
17. Кем устанавливаются сферы предпринимательства, которые могут быть переведены на ЕНВД? Особенности ЕНВД?
18. Как производится расчет единого налога при применении организацией упрощенной системой налогообложения с объектом налогообложения «Доходы»?
19. Как рассчитывается минимальный единый налог, подлежащий уплате в бюджет при применении организацией упрощенной системы налогообложения с объектом «Доходы минус расходы»?
20. Какие виды налогов заменяет уплата единого налога при упрощенной системе налогообложения?
21. Кто является плательщиком страховых взносов на обязательное пенсионное, медицинское и социальное страхование?
22. Как рассчитываются страховые взносы во внебюджетные фонды?
23. В какие сроки необходимо перечислять авансовые платежи во внебюджетные фонды?
24. Влияет ли на дату начисления страховых взносов во внебюджетные фонды дата фактической выдачи заработной платы работникам?
25. Кто является плательщиком налога на прибыль?
26. Какова экономическая природа налога на прибыль?
27. Что является объектом обложения налога на прибыль?
28. Классификация доходов и расходов для целей налогообложения по налогу на прибыль организаций?
29. Какие условия должны выполняться для признания расходов при исчислении налога на прибыль?

30. Какие расходы можно отнести к представительским, и в каком размере они учитываются при расчете налога на прибыль?
31. Как определяется срок полезного использования амортизируемого имущества?
32. Как определяется срок полезного использования амортизируемого имущества?
33. Какие виды доходов и расходов относятся к прочим (внереализационным)?
34. Как учитываются для целей налогообложения проценты по полученным заемным средствам?
35. Как определяется сумма амортизационных отчислений при использовании линейного и нелинейного метода?
36. Что относится к нематериальным активам для целей начисления налога на прибыль?
37. Учитываются при расчете налога на прибыль имущество, работы, услуги, полученные безвозмездно?
38. Как учитываются при расчете налога на прибыль курсовые разницы, связанные с оценкой обязательств в иностранной валюте?

Тема 4. Имущественное налогообложение

1. Виды имущественных налогов?
2. Плательщики и объекты налога на имущество организаций?
3. Как производится расчет налога на имущество организаций?
4. Плательщики и объекты транспортного налога?
5. Порядок расчета транспортного налога?
6. Налоги на имущество физических лиц?

Тема 5. Особенности налогообложение предприятий минерально-сырьевого комплекса в РФ и платежи за пользование природными ресурсами

1. В чем заключается ээкономическое содержание налоговых платежей предприятий, занятых в минерально-сырьевом комплексе РФ, основные принципы и механизм налогообложение в недропользовании.
2. Система налогов за пользование недрами.
3. Современное состояние и перспективы налогообложения горнодобывающих организаций.
4. Методология исчисления и удержания налога на добычу полезных ископаемых.
5. Платежи при пользовании недрами: Разовые платежи. Регулярные платежи. Плата за геологическую информацию о недрах. Сбор за участие в конкурсе и выдачу лицензии.
6. Налог на прибыль горнодобывающих предприятий.
7. Экспортная пошлина.
8. Водный налог.
9. Земельный налог.
10. Сбор за пользование объектами животного мира и за пользование объектами водных биологических ресурсов.

Тема 6. Формирование финансовой (налоговой) отчетности и учетной политики для целей налогового учета организации

1. Основные виды финансовой отчетности?

2. Особенности формирования финансовой отчетности организаций находящихся на общей системе налогообложения и специальных режимах налогообложения?
3. Порядок составления и предоставление финансовой (налоговой) отчетности пользователям информации?
4. Цель и задачи анализа финансовой (налоговой) отчетности?
5. Виды анализа налоговой отчетности?
6. Понятие и назначение учетной политики?
7. Принципы составления учетной политики и возможность внесения в нее необходимых изменений?

ОСНОВНЫЕ КАТЕГОРИИ ДИСЦИПЛИНЫ

Тема 1. Методология налогообложения

Арест имущества.
Выездная налоговая проверка.
Государственный бюджет.
Инвестиционный налоговый кредит.
Источник уплаты налога.
Камеральная налоговая проверка.
Местные налоги.
Налог.
Налоговая администрация.
Налоговая база.
Налоговая декларация.
Налоговая политика.
Налоговая проверка.
Налоговая реформа.
Налоговая система.
Налоговое администрирование.
Налоговое бремя.
Налоговое законодательство.
Налоговое обязательство.
Налоговое регулирование.
Налоговые агенты.
Налоговые льготы.
Налоговые органы.
Налоговые отношения.
Налоговый контроль.
Налоговый оклад.
Налоговый период.
Налогообложение.
Объект налогообложения.
Пеня.

Региональные налоги.
Система налоговых органов.
Срок уплаты налога.
Федеральные налоги.

Тема 2. Косвенное налогообложение
Акциз.
Косвенные налоги.
Налог на добавленную стоимость.
Пошлина.
Счет-фактура.

Тема 3. Налогообложение прибыли и доходов
Базовая доходность
Вмененный доход.
Документально подтвержденные расходы.
Доходы от реализации.
Налог на доходы физических лиц.
Налог на прибыль организаций.
Налоговые вычеты.
Налоговые резиденты.
Обоснованные расходы.
Представительские расходы.
Прибыль.
Прямые налоги.
Расходы.
Расчет авансового платежа.
Специальные налоговые режимы.
Убыток.
Финансовый результат.

Тема 4. Имущественное налогообложение
Имущество.
Налог на имущество организаций.
Налог на имущество физических лиц.
Прямые налоги.
Расчет авансового платежа.
Среднегодовая стоимость имущества.
Средняя стоимость имущества.
Транспортный налог.

Тема 5. Особенности налогообложения предприятий минерально-сырьевого комплекса в РФ и платежи за пользование природными ресурсами

Водный налог
Горнодобывающие предприятия
Геологическая информация о недрах
Земельный налог
Лицензия
Минерально-сырьевой комплекс
Налог на добычу полезных ископаемых
Недра
Недропользование
Оценка стоимости добытых полезных ископаемых
Полезные ископаемые
Платежи при пользовании недрами
Сбор за пользование объектами животного мира
Сбор за пользование объектами водных биологических ресурсов
Экспортная пошлина

Тема 6. Формирование финансовой (налоговой) отчетности и учетной политики для целей налогового учета организации

Актив баланса.
Баланс бухгалтерский.
Международные стандарты финансовой отчетности (МСФО).
Нераспределенная прибыль.
Налоговая декларация.
Отчет о финансовых результатах.
Отчетность налоговая.
Учетная политика.

САМООРГАНИЗАЦИЯ РАБОТЫ С ЛИТЕРАТУРОЙ

Самостоятельное изучение тем курса осуществляется на основе списка рекомендуемой литературы к дисциплине. При работе с книгой необходимо научиться правильно ее читать, вести записи. Самостоятельная работа с учебными и научными изданиями профессиональной и общекультурной тематики – это важнейшее условие формирования научного способа познания.

Основные приемы работы с литературой можно свести к следующим:

• составить перечень книг, с которыми следует познакомиться;

• перечень должен быть систематизированным (что необходимо для семинаров, что для экзаменов, что пригодится для написания курсовых и

выпускных квалификационных работ (ВКР), а что выходит за рамками официальной учебной деятельности, и расширяет общую культуру);

• обязательно выписывать все выходные данные по каждой книге (при написании курсовых и выпускных квалификационных работ это позволит экономить время);

• определить, какие книги (или какие главы книг) следует прочитать более внимательно, а какие – просто просмотреть;

• при составлении перечней литературы следует посоветоваться с преподавателями и руководителями ВКР, которые помогут сориентироваться, на что стоит обратить большее внимание, а на что вообще не стоит тратить время;

• все прочитанные монографии, учебники и научные статьи следует конспектировать, но это не означает, что надо конспектировать «все подряд»: можно выписывать кратко основные идеи автора и иногда приводить наиболее яркие и показательные цитаты (с указанием страниц);

• если книга – собственная, то допускается делать на полях книги краткие пометки или же в конце книги, на пустых страницах просто сделать свой «предметный указатель», где отмечаются наиболее интересные мысли и обязательно указываются страницы в тексте автора;

• следует выработать способность «воспринимать» сложные тексты; для этого лучший прием – научиться «читать медленно», когда понятно каждое прочитанное слово (а если слово незнакомое, то либо с помощью словаря, либо с помощью преподавателя обязательно его узнать). Таким образом, чтение текста является частью познавательной деятельности. Ее цель – извлечение из текста необходимой информации.

От того, насколько осознанна читающим собственная внутренняя установка при обращении к печатному слову (найти нужные сведения, усвоить информацию полностью или частично, критически проанализировать материал и т.п.) во многом зависит эффективность осуществляемого действия. Грамотная работа с книгой, особенно если речь идет о научной литературе, предполагает соблюдение ряда правил, для овладения которыми необходимо настойчиво учиться. Это серьёзный, кропотливый труд. Прежде всего, при такой работе невозможен формальный, поверхностный подход. Не механическое заучивание, не простое накопление цитат, выдержек, а сознательное усвоение прочитанного, осмысление его, стремление дойти до сути – вот главное правило. Другое правило – соблюдение при работе над книгой определенной последовательности. Вначале следует ознакомиться с оглавлением, содержанием предисловия или введения. Это дает общую ориентировку, представление о структуре и вопросах, которые рассматриваются в книге.

Следующий этап – чтение. Первый раз целесообразно прочитать книгу с начала до конца, чтобы получить о ней цельное представление. При повторном чтении происходит постепенное глубокое осмысление каждой главы, критического материала и позитивного изложения; выделение

основных идей, системы аргументов, наиболее ярких примеров и т.д. Непременным правилом чтения должно быть выяснение незнакомых слов, терминов, выражений, неизвестных имен, названий. Студентам с этой целью рекомендуется заводить специальные тетради или блокноты. Важная роль в связи с этим принадлежит библиографической подготовке студентов. Она включает в себя умение активно, быстро пользоваться научным аппаратом книги, справочными изданиями, каталогами, умение вести поиск необходимой информации, обрабатывать и систематизировать ее.

Выделяют четыре основные установки в чтении текста:

- информационно-поисковая (задача – найти, выделить искомую информацию);
- усваивающая (усилия читателя направлены на то, чтобы как можно полнее осознать и запомнить, как сами сведения, излагаемые автором, так и всю логику его рассуждений);
- аналитико-критическая (читатель стремится критически осмыслить материал, проанализировав его, определив свое отношение к нему);
- творческая (создает у читателя готовность в том или ином виде – как отправной пункт для своих рассуждений, как образ для действия по аналогии и т.п. – использовать суждения автора, ход его мыслей, результат наблюдения, разработанную методику, дополнить их, подвергнуть новой проверке).

С наличием различных установок обращения к тексту связано существование и нескольких видов чтения:

- библиографическое – просматривание карточек каталога, рекомендательных списков, сводных списков журналов и статей за год и т.п.;
- просмотровое – используется для поиска материалов, содержащих нужную информацию, обычно к нему прибегают сразу после работы со списками литературы и каталогами, в результате такого просмотра читатель устанавливает, какие из источников будут использованы в дальнейшей работе;
- ознакомительное – подразумевает сплошное, достаточно подробное прочтение отобранных статей, глав, отдельных страниц; цель – познакомиться с характером информации, узнать, какие вопросы вынесены автором на рассмотрение, провести сортировку материала;
- изучающее – предполагает доскональное освоение материала; в ходе такого чтения проявляется доверие читателя к автору, готовность принять изложенную информацию, реализуется установка на предельно полное понимание материала;
- аналитико-критическое и творческое чтение – два вида чтения близкие между собой тем, что участвуют в решении исследовательских задач.

Первый из них предполагает направленный критический анализ, как самой информации, так и способов ее получения и подачи автором; второе – поиск тех суждений, фактов, по которым, или, в связи с которыми, читатель считает нужным высказать собственные мысли.

Из всех рассмотренных видов чтения основным для студентов является изучающее – именно оно позволяет в работе с учебной и научной литературой

накапливать знания в различных областях. Вот почему именно этот вид чтения в рамках образовательной деятельности должен быть освоен в первую очередь. Кроме того, при овладении данным видом чтения формируются основные приемы, повышающие эффективность работы с текстом. Научная методика работы с литературой предусматривает также ведение записи прочитанного. Это позволяет привести в систему знания, полученные при чтении, сосредоточить внимание на главных положениях, зафиксировать, закрепить их в памяти, а при необходимости вновь обратиться к ним.

Основные виды систематизированной записи прочитанного:

Аннотирование – предельно краткое связное описание просмотренной или прочитанной книги (статьи), ее содержания, источников, характера и назначения.

Планирование – краткая логическая организация текста, раскрывающая содержание и структуру изучаемого материала.

Тезирование – лаконичное воспроизведение основных утверждений автора без привлечения фактического материала.

Цитирование – дословное выписывание из текста выдержек, извлечений, наиболее существенно отражающих ту или иную мысль автора.

Конспектирование – краткое и последовательное изложение содержания прочитанного. Конспект – сложный способ изложения содержания книги или статьи в логической последовательности. Конспект аккумулирует в себе предыдущие виды записи, позволяет всесторонне охватить содержание книги, статьи. Поэтому умение составлять план, тезисы, делать выписки и другие записи определяет и технологию составления конспекта.

Как правильно составлять конспект? Внимательно прочитайте текст. Уточните в справочной литературе непонятные слова. При записи не забудьте вынести справочные данные на поля конспекта. Выделите главное, составьте план, представляющий собой перечень заголовков, подзаголовков, вопросов, последовательно раскрываемых затем в конспекте. Это первый элемент конспекта. Вторым элементом конспекта являются тезисы. Тезис - это кратко сформулированное положение. Для лучшего усвоения и запоминания материала следует записывать тезисы своими словами. Тезисы, выдвигаемые в конспекте, нужно доказывать. Поэтому третий элемент конспекта - основные доводы, доказывающие истинность рассматриваемого тезиса. В конспекте могут быть положения и примеры. Законспектируйте материал, четко следуя пунктам плана. При конспектировании старайтесь выразить мысль своими словами. Записи следует вести четко, ясно. Грамотно записывайте цитаты. Цитируя, учитывайте лаконичность, значимость мысли. При оформлении конспекта необходимо стремиться к емкости каждого предложения. Мысли автора книги следует излагать кратко, заботясь о стиле и выразительности написанного. Число дополнительных элементов конспекта должно быть логически обоснованным, записи должны распределяться в определенной последовательности, отвечающей логической структуре произведения. Для уточнения и дополнения необходимо оставлять поля.

Конспектирование - наиболее сложный этап работы. Овладение навыками конспектирования требует от студента целеустремленности, повседневной самостоятельной работы. Конспект ускоряет повторение материала, экономит время при повторном, после определенного перерыва, обращении к уже знакомой работе. Учитывая индивидуальные особенности каждого студента, можно дать лишь некоторые, наиболее оправдавшие себя общие правила, с которыми преподаватель и обязан познакомить студентов:

1. Главное в конспекте не объем, а содержание. В нем должны быть отражены основные принципиальные положения источника, то новое, что внес его автор, основные методологические положения работы. Умение излагать мысли автора сжато, кратко и собственными словами приходит с опытом и знаниями. Но их накоплению помогает соблюдение одного важного правила – не торопиться записывать при первом же чтении, вносить в конспект лишь то, что стало ясным.

2. Форма ведения конспекта может быть самой разнообразной, она может изменяться, совершенствоваться. Но начинаться конспект всегда должен с указания полного наименования работы, фамилии автора, года и места издания; цитаты берутся в кавычки с обязательной ссылкой на страницу книги.

3. Конспект не должен быть «слепым», безликим, состоящим из сплошного текста. Особо важные места, яркие примеры выделяются цветным подчеркиванием, взятием в рамочку, оттенением, пометками на полях специальными знаками, чтобы можно было быстро найти нужное положение. Дополнительные материалы из других источников можно давать на полях, где записываются свои суждения, мысли, появившиеся уже после составления конспекта.

ПОДГОТОВКА ДОКЛАДА

Одной из форм текущего контроля является доклад с презентацией, который представляет собой продукт самостоятельной работы студента.

Доклад с презентацией - это публичное выступление по представлению полученных результатов решения определенной учебно-практической, учебно-исследовательской или научной темы.

Как правило, в основу доклада ложится анализ литературы по проблеме. Он должен носить характер краткого, но в то же время глубоко аргументированного устного сообщения. В нем студент должен, по возможности, полно осветить различные точки зрения на проблему, выразить собственное мнение, сделать критический анализ теоретического и практического материала.

Подготовка доклада с презентацией является обязательной для обучающихся, если доклад презентацией указан в перечне форм текущего контроля успеваемости в рабочей программе дисциплины.

Доклад должен быть рассчитан на 7-10 минут.

Перечень примерных тем докладов в рабочей программе дисциплины, он выдается обучающимся заблаговременно вместе с методическими указаниями по подготовке. Темы могут распределяться студентами самостоятельно (по желанию), а также закрепляться преподавателем дисциплины.

При подготовке доклада с презентацией обучающийся должен продемонстрировать умение самостоятельного изучения отдельных вопросов, структурирования основных положений рассматриваемых проблем, публичного выступления, позиционирования себя перед коллективом, навыки работы с библиографическими источниками и оформления научных текстов.

В ходе подготовки к докладу обучающемуся необходимо:

- выбрать тему и определить цель выступления.

Для этого, остановитесь на теме, которая вызывает у Вас больший интерес; определите цель выступления; подумайте, достаточно ли вы знаете по выбранной теме или проблеме и сможете ли найти необходимый материал;

- осуществить сбор материала к выступлению.

Начинайте подготовку к докладу заранее; обращайтесь к справочникам, энциклопедиям, научной литературе по данной проблеме; записывайте необходимую информацию на отдельных листах или тетради;

- организовать работу с литературой.

При подборе литературы по интересующей теме определить конкретную цель поиска: что известно по данной теме? что хотелось бы узнать? для чего нужна эта информация? как ее можно использовать в практической работе?

- во время изучения литературы следует: записывать вопросы, которые возникают по мере ознакомления с источником, а также ключевые слова, мысли, суждения; представлять наглядные примеры из практики;

- обработать материал.

Учитывайте подготовку и интересы слушателей; излагайте правдивую информацию; все мысли должны быть взаимосвязаны между собой.

При подготовке доклада особо необходимо обратить внимание на следующее:

- подготовка доклада начинается с изучения источников, рекомендованных к соответствующему разделу дисциплины, а также специальной литературы для докладчика, список которой можно получить у преподавателя;

- важно также ознакомиться с имеющимися по данной теме монографиями, учебными пособиями, научными информационными статьями, опубликованными в периодической печати.

Относительно небольшой объем текста доклада, лимит времени, отведенного для публичного выступления, обусловливает потребность в тщательном отборе материала, умелом выделении главных положений в содержании доклада, использовании наиболее доказательных фактов и убедительных примеров, исключении повторений и многословия.

Решить эти задачи помогает составление развернутого плана.

План доклада должен содержать следующие главные компоненты: краткое вступление, вопросы и их основные тезисы, заключение, список литературы.

После составления плана можно приступить к написанию текста. Во вступлении важно показать актуальность проблемы, ее практическую значимость. При изложении вопросов темы раскрываются ее основные положения. Материал содержания вопросов полезно располагать в таком порядке: тезис; доказательство тезиса; вывод и т. д.

Тезис - это главное основополагающее утверждение. Он обосновывается путем привлечения необходимых цитат, цифрового материала, ссылок на статьи. При изложении содержания вопросов особое внимание должно быть обращено на раскрытие причинно-следственных связей, логическую последовательность тезисов, а также на формулирование окончательных выводов. Выводы должны быть краткими, точными, достаточно аргументированными всем содержанием доклада.

В процессе подготовки доклада студент может получить консультацию у преподавателя, а в случае необходимости уточнить отдельные положения.

Выступление

При подготовке к докладу перед аудиторией необходимо выбрать способ выступления:

- устное изложение с опорой на конспект (опорой могут также служить заранее подготовленные слайды);
- чтение подготовленного текста.

Чтение заранее написанного текста значительно уменьшает влияние выступления на аудиторию. Запоминание написанного текста заметно сковывает выступающего и привязывает к заранее составленному плану, не давая возможности откликаться на реакцию аудитории.

Короткие фразы легче воспринимаются на слух, чем длинные.

Необходимо избегать сложных предложений, причастных и деепричастных оборотов. Излагая сложный вопрос, нужно постараться передать информацию по частям.

Слова в речи надо произносить четко и понятно, не надо говорить слишком быстро или, наоборот, растягивать слова. Надо произнести четко особенно ударную гласную, что оказывает наибольшее влияние на разборчивость речи.

Пауза в устной речи выполняет ту же роль, что знаки препинания в письменной. После сложных выводов или длинных предложений необходимо сделать паузу, чтобы слушатели могли вдуматься в сказанное или правильно понять сделанные выводы. Если выступающий хочет, чтобы его понимали, то не следует говорить без паузы дольше, чем пять с половиной секунд.

Особое место в выступлении занимает обращение к аудитории. Известно, что обращение к собеседнику по имени создает более доверительный контекст деловой беседы. При публичном выступлении также можно использо-

вать подобные приемы. Так, косвенными обращениями могут служить такие выражения, как «Как Вам известно», «Уверен, что Вас это не оставит равнодушными». Выступающий показывает, что слушатели интересны ему, а это самый простой путь достижения взаимопонимания.

Во время выступления важно постоянно контролировать реакцию слушателей. Внимательность и наблюдательность в сочетании с опытом позволяют оратору уловить настроение публики. Возможно, рассмотрение некоторых вопросов придется сократить или вовсе отказаться от них.

После выступления нужно быть готовым к ответам на возникшие у аудитории вопросы.

Стоит обратить внимание на вербальные и невербальные составляющие общения. Небрежность в жестах недопустима. Жесты могут быть приглашающими, отрицающими, вопросительными, они могут подчеркнуть нюансы выступления.

ПОДГОТОВКА К ПРАКТИКО-ОРИЕНТИРОВАННЫМ ЗАДАНИЯМ

Практико-ориентированные задания выступают средством формирования у студентов системы интегрированных умений и навыков, необходимых для освоения профессиональных компетенций. Это могут быть ситуации, требующие применения умений и навыков, специфичных для соответствующего профиля обучения (знания содержания предмета), ситуации, требующие организации деятельности, выбора её оптимальной структуры личностно-ориентированных ситуаций (нахождение нестандартного способа решения).

Кроме этого, они выступают средством формирования у студентов умений определять, разрабатывать и применять оптимальные методы решения профессиональных задач. Они строятся на основе ситуаций, возникающих на различных уровнях осуществления практики и формулируются в виде производственных поручений (заданий).

Под практико-ориентированными задания понимают задачи из окружающей действительности, связанные с формированием практических навыков, необходимых в повседневной жизни, в том числе с использованием элементов производственных процессов.

Цель практико-ориентированных заданий – приобретение умений и навыков практической деятельности по изучаемой дисциплине.

Задачи практико-ориентированных заданий:

- закрепление, углубление, расширение и детализация знаний студентов при решении конкретных задач;

- развитие познавательных способностей, самостоятельности мышления, творческой активности;

- овладение новыми методами и методиками изучения конкретной учебной дисциплины;

- обучение приемам решения практических задач;

- выработка способности логического осмысления полученных знаний для выполнения заданий;

- обеспечение рационального сочетания коллективной и индивидуальной форм обучения.

Важными отличительными особенностями практико-ориентированных задания от стандартных задач (предметных, межпредметных, прикладных) являются:

- значимость (познавательная, профессиональная, общекультурная, социальная) получаемого результата, что обеспечивает познавательную мотивацию обучающегося;

- условие задания сформулировано как сюжет, ситуация или проблема, для разрешения которой необходимо использовать знания из разных разделов основного предмета, из другого предмета или из жизни, на которые нет явного указания в тексте задания;

- информация и данные в задании могут быть представлены в различной форме (рисунок, таблица, схема, диаграмма, график и т.д.), что потребует распознавания объектов;

- указание (явное или неявное) области применения результата, полученного при решении задания.

Кроме выделенных четырех характеристик, практико-ориентированные задания имеют следующие:

1. по структуре эти задания – нестандартные, т.е. в структуре задания не все его компоненты полностью определены;

2. наличие избыточных, недостающих или противоречивых данных в условии задания, что приводит к объемной формулировке условия;

3. наличие нескольких способов решения (различная степень рациональности), причем данные способы могут быть неизвестны учащимся, и их потребуется сконструировать.

При выполнении практико-ориентированных заданий следует руководствоваться следующими общими рекомендациями:

- для выполнения практико-ориентированного задания необходимо внимательно прочитать задание, повторить лекционный материал по соответствующей теме, изучить рекомендуемую литературу, в т.ч. дополнительную;

- выполнение практико-ориентированного задания включает постановку задачи, выбор способа решения задания, разработку алгоритма практических действий, программы, рекомендаций, сценария и т. п.;

- если практико-ориентированное задание выдается по вариантам, то получить номер варианта исходных данных у преподавателя; если нет вариантов, то нужно подобрать исходные данные самостоятельно, используя различные источники информации;

- для выполнения практико-ориентированного задания может использоваться метод малых групп. Работа в малых группах предполагает решение определенных образовательных задач в рамках небольших групп с последующим обсуждением полученных результатов. Этот метод развивает навыки сотрудничества, достижения компромиссного решения, аналитические способности.

ПОДГОТОВКА К ТЕСТИРОВАНИЮ

Тесты – это вопросы или задания, предусматривающие конкретный, краткий, четкий ответна имеющиеся эталоны ответов. При самостоятельной подготовке к тестированию студенту необходимо:

1. готовясь к тестированию, проработать информационный материал по дисциплине; проконсультироваться с преподавателем по вопросу выбора учебной литературы;

2. четко выяснить все условия тестирования заранее. Студент должен знать, сколько тестов ему будет предложено, сколько времени отводится на тестирование, какова система оценки результатов и т. д.;

3. приступая к работе с тестами, внимательно и до конца нужно прочитать вопрос и предлагаемые варианты ответов; выбрать правильные (их может быть несколько); на отдельном листке ответов вписать цифру вопроса и буквы, соответствующие правильным ответам;

- в процессе решения желательно применять несколько подходов в решении задания. Это позволяет максимально гибко оперировать методами решения, находя каждый раз оптимальный вариант;

- не нужно тратить слишком много времени на трудный вопрос, нужно переходить к другим тестовым заданиям; к трудному вопросу можно обратиться в конце;

- обязательно необходимо оставить время для проверки ответов, чтобы избежать механических ошибок.

ПОДГОТОВКА К ПРОМЕЖУТОЧНОЙ АТТЕСТАЦИИ

При подготовке к *зачету* по дисциплине «*Налоги и налогообложение предприятий минерально-сырьевого комплекса*» обучающемуся рекомендуется:

1. повторить пройденный материал и ответить на вопросы, используя конспект и материалы лекций. Если по каким-либо вопросам у студента недостаточно информации в лекционных материалах, то необходимо получить ин-

формацию из раздаточных материалов и/или учебников (литературы), рекомендованных для изучения дисциплины «*Налоги и налогообложение предприятий минерально-сырьевого комплекса*».

Целесообразно также дополнить конспект лекций наиболее существенными и важными тезисами для рассматриваемого вопроса;

2. при изучении основных и дополнительных источников информации в рамках выполнения заданий на *зачете* особое внимание необходимо уделять схемам, рисункам, графикам и другим иллюстрациям, так как подобные графические материалы, как правило, в наглядной форме отражают главное содержание изучаемого вопроса;

3. при изучении основных и дополнительных источников информации в рамках выполнения заданий на *зачете* (в случаях, когда отсутствует иллюстративный материал) особое внимание необходимо обращать на наличие в тексте словосочетаний вида «во-первых», «во-вторых» и т.д., а также дефисов и перечислений (цифровых или буквенных), так как эти признаки, как правило, позволяют структурировать ответ на предложенное задание.

Подобную текстовую структуризацию материала слушатель может трансформировать в рисунки, схемы и т. п. для более краткого, наглядного и удобного восприятия (иллюстрации целесообразно отразить в конспекте лекций – это позволит оперативно и быстро найти, в случае необходимости, соответствующую информацию);

4. следует также обращать внимание при изучении материала для подготовки к *зачету* на словосочетания вида «таким образом», «подводя итог сказанному» и т.п., так как это признаки выражения главных мыслей и выводов по изучаемому вопросу (пункту, разделу). В отдельных случаях выводы по теме (разделу, главе) позволяют полностью построить (восстановить, воссоздать) ответ на поставленный вопрос (задание), так как содержат в себе основные мысли и тезисы для ответа.

МИНОБРНАУКИ РОССИИ

ФГБОУ ВО «Уральский государственный горный университет»

УТВЕРЖДАЮ
Проректор по учебно-методическому комплексу
_____ С.А. Упоров

МЕТОДИЧЕСКИЕ РЕКОМЕНДАЦИИ И ЗАДАНИЯ К КОНТРОЛЬНОЙ РАБОТЕ

НАЛОГИ И НАЛОГООБЛОЖЕНИЕ

Специальность
21.05.04 Горное дело

Направленность (профиль):
Менеджмент и экономика горнопромышленного производства

квалификация выпускника: горный инженер (**специалист)**

Автор: Перегон И.В.

Одобрена на заседании кафедры	Рассмотрена методической комиссией
Экономики и менеджмента	Инженерно-экономического факультета
(название кафедры)	*(название факультета)*
Зав. кафедрой _____	Председатель _____
(подпись)	*(подпись)*
Мочалова Л.А.	Мочалова Л.А.
(Фамилия И.О.)	*(Фамилия И.О.)*
Протокол №2 от 04.10.2023	Протокол № 2 от 20.10.2023
(Дата)	*(Дата)*

Екатеринбург
2023

ВВЕДЕНИЕ

Данные методические рекомендации необходимы для студентов специалитета по направлению подготовки 21.05.04 – «Горное дело» при организации самостоятельной работы по дисциплине «Налоги и налогообложение предприятий минерально-сырьевого комплекса» в рамках подготовки и защиты контрольной работы.

В методических рекомендациях содержатся особенности организации подготовки контрольной работы в виде реферата, требования к его оформлению, а также порядок защиты и критерии оценки.

ОРГАНИЗАЦИЯ ПОДГОТОВКИ КОНТРОЛЬНОЙ РАБОТЫ (РЕФЕРАТА)

Общая характеристика реферата

Написание реферата практикуется в учебном процессе в целях приобретения студентом необходимой профессиональной подготовки, развития умения и навыков самостоятельного научного поиска: изучения литературы по выбранной теме, анализа различных источников и точек зрения, обобщения материала, выделения главного, формулирования выводов и т. п. С помощью реферата студент может глубже постигать наиболее сложные проблемы дисциплины, учится лаконично излагать свои мысли, правильно оформлять работу, докладывать результаты своего труда.

В «Толковом словаре русского языка» дается следующее определение: «**реферат** – краткое изложение содержания книги, статьи, исследования, а также доклад с таким изложением».

Различают два вида реферата:

- *репродуктивный* – воспроизводит содержание первичного текста в форме реферата-конспекта или реферата-резюме. В реферате-конспекте содержится фактическая информация в обобщённом виде, иллюстрированный материал, различные сведения о методах исследования, результатах исследования и возможностях их применения. В реферате-резюме содержатся только основные положения данной темы;
- *продуктивный* – содержит творческое или критическое осмысление реферируемого источника и оформляются в форме реферата-доклада или реферата-обзора. В реферате-докладе, наряду с анализом информации первоисточника, дается объективная оценка проблемы, и он имеет развёрнутый характер. Реферат-обзор составляется на основе нескольких источников и в нем сопоставляются различные точки зрения по исследуемой проблеме.

Студент для изложения материала должен выбрать продуктивный вид реферата.

Выбор темы реферата

Студенту предоставляется право выбора темы реферата из рекомендованного преподавателем дисциплины списка. Выбор темы должен быть осознанным и обоснованным с точки зрения познавательных интересов автора, а также полноты освещения темы в имеющейся научной литературе.

Если интересующая тема отсутствует в рекомендованном списке, то по согласованию с преподавателем студенту предоставляется право самостоятельно предложить тему реферата, раскрывающую содержание изучаемой дисциплины. Тема не должна быть слишком общей и глобальной, так как небольшой объем работы (до 20-25 страниц без учёта приложений) не позволит раскрыть ее.

Начинать знакомство с избранной темой лучше всего с чтения обобщающих работ по данной проблеме, постепенно переходя к узкоспециальной литературе. При этом следует сразу же составлять библиографические выходные данные используемых источников (автор, название, место и год издания, издательство, страницы).

На основе анализа прочитанного и просмотренного материала по данной теме следует составить тезисы по основным смысловым блокам, с пометками, собственными суждениями и оценками. Предварительно подобранный в литературных источниках материал может превышать необходимый объем реферата.

Формулирование цели и составление плана реферата

Выбрав тему реферата и изучив литературу, необходимо сформулировать цель работы и составить план реферата.

Цель – это осознаваемый образ предвосхищаемого результата. Возможно, формулировка цели в ходе работы будет меняться, но изначально следует ее обозначить, чтобы ориентироваться на нее в ходе исследования. Формулирование цели реферата рекомендуется осуществлять при помощи глаголов: исследовать, изучить, проанализировать, систематизировать, осветить, изложить (представления, сведения), создать, рассмотреть, обобщить и т. д.

Определяясь с целью дальнейшей работы, параллельно необходимо думать над составлением плана, при этом четко соотносить цель и план работы. Правильно построенный план помогает систематизировать материал и обеспечить последовательность его изложения.

Наиболее традиционной является следующая **структура реферата**:

Титульный лист.

Оглавление (план, содержание).

Введение.

1. (полное наименование главы).
   1.1. (полное название параграфа, пункта);
   1.2. (полное название параграфа, пункта).
2. (полное наименование главы).
   2.1. (полное название параграфа, пункта);
   2.2. (полное название параграфа, пункта).

Заключение (выводы).

} Основная часть

Библиография (список использованной литературы).

Приложения (по усмотрению автора).

Титульный лист оформляется в соответствии с Приложением.

Оглавление (план, содержание) включает названия всех глав и параграфов (пунктов плана) реферата и номера страниц, указывающие их начало в тексте реферата.

Введение. В этой части реферата обосновывается актуальность выбранной темы, формулируются цель и задачи работы, указываются используемые материалы и дается их краткая характеристика с точки зрения полноты освещения избранной темы. Объем введения не должен превышать 1-1,5 страницы.

Основная часть реферата может быть представлена двумя или тремя главами, которые могут включать 2-3 параграфа (пункта).

Здесь достаточно полно и логично излагаются главные положения в используемых источниках, раскрываются все пункты плана с сохранением связи между ними и последовательности перехода от одного к другому.

Автор должен следить за тем, чтобы изложение материала точно соответствовало цели и названию главы (параграфа). Материал в реферате рекомендуется излагать своими словами, не допуская дословного переписывания из литературных источников. В тексте обязательны ссылки на первоисточники, т. е. на тех авторов, у которых взят данный материал в виде мысли, идеи, вывода, числовых данных, таблиц, графиков, иллюстраций и пр.

Работа должна быть написана грамотным литературным языком. Сокращение слов в тексте не допускается, кроме общеизвестных сокращений и аббревиатуры. Каждый раздел рекомендуется заканчивать кратким выводом.

Заключение (выводы). В этой части обобщается изложенный в основной части материал, формулируются общие выводы, указывается, что нового лично для себя вынес автор реферата из работы над ним. Выводы делаются с учетом опубликованных в литературе различных точек зрения по проблеме, рассматриваемой в реферате, сопоставления их и личного мнения автора реферата. Заключение по объему не должно превышать 1,5-2 страниц.

Библиография (список использованной литературы) – здесь указывается реально использованная для написания реферата литература, периодические издания и электронные источники информации. Список составляется согласно правилам библиографического описания.

Приложения могут включать графики, таблицы, расчеты.

ТРЕБОВАНИЯ К ОФОРМЛЕНИЮ РЕФЕРАТА

Общие требования к оформлению реферата

Рефераты, как правило, требуют изучения и анализа значительного объема статистического материала, формул, графиков и т. п. В силу этого особое значение приобретает правильное оформление результатов проделанной работы.

Текст реферата должен быть подготовлен в печатном виде. Исправления и помарки не допускаются. Текст работы оформляется на листах формата А4, на одной стороне листа, с полями: левое – 25 мм, верхнее – 20 мм, правое – 15 мм и нижнее – 25 мм. При компьютерном наборе шрифт должен быть таким: тип шрифта Times New Roman, кегль 14, междустрочный интервал 1,5.

Рекомендуемый объем реферата – не менее 20 страниц. Титульный лист реферата оформляется студентом по образцу, данному в приложении 1.

Текст реферата должен быть разбит на разделы: главы, параграфы и т. д. Очередной раздел нужно начинать с нового листа.

Все страницы реферата должны быть пронумерованы. Номер страницы ставится снизу страницы, по центру. Первой страницей является титульный лист, но на ней номер страницы не ставится.

Таблицы

Таблицы по содержанию делятся на аналитические и неаналитические. Аналитические таблицы являются результатом обработки и анализа цифровых показателей. Как правило, после таких таблиц делается обобщение, которое вводится в текст словами: «таблица позволяет сделать вывод о том, что…», «таблица позволяет заключить, что…» и т. п.

В неаналитических таблицах обычно помещаются необработанные статистические данные, необходимые лишь для информации и констатации фактов.

Таблицы размещают после первого упоминания о них в тексте таким образом, чтобы их можно было читать без поворота работы или с поворотом по часовой стрелке.

Каждая таблица должна иметь нумерационный и тематический заголовок. Тематический заголовок располагается по центру таблицы, после нумерационного, размещённого в правой стороне листа и включающего надпись «Таблица» с указанием арабскими цифрами номера таблицы. Нумерация таблиц сквозная в пределах каждой главы. Номер таблицы состоит из двух цифр: первая указывает на номер главы, вторая – на номер таблицы в главе по порядку (например: «Таблица 2.2» – это значит, что представленная таблица вторая во второй главе).

Цифры в графах таблиц должны проставляться так, чтобы разряды чисел во всей графе были расположены один под другим. В одной графе количество десятичных знаков должно быть одинаковым. Если данные отсутствуют, то в графах ставят знак тире. Округление числовых значений величин до первого, второго и т. д. десятичного знака для

различных значений одного и того же наименования показателя должно быть одинаковым.

Таблицу с большим количеством строк допускается переносить на другую страницу, при этом заголовок таблицы помещают только над ее первой частью, а над переносимой частью пишут «Продолжение таблицы» или «Окончание таблицы». Если в работе несколько таблиц, то после слов «Продолжение» или «Окончание» указывают номер таблицы, а само слово «таблица» пишут сокращенно, например: «Продолжение табл. 1.1», «Окончание табл. 1.1».

На все таблицы в тексте реферата должны быть даны ссылки с указанием их порядкового номера, например: «…в табл. 2.2».

Формулы

Формулы – это комбинации математических знаков, выражающие какие-либо предложения.

Формулы, приводимые в реферате, должны быть наглядными, а обозначения, применяемые в них, соответствовать стандартам.

Пояснения значений символов и числовых коэффициентов следует приводить непосредственно под формулой, в той последовательности, в какой они даны в формуле. Значение каждого символа и числового коэффициента дается с новой строки. Первую строку объяснения начинают со слова «где» без двоеточия после него.

Формулы и уравнения следует выделять из текста свободными строками. Если уравнение не умещается в одну строку, оно должно быть перенесено после знака равенства (=) или после знака (+), минус (–), умножения (х) и деления (:).

Формулы нумеруют арабскими цифрами в пределах всей курсовой работы (реферата) или главы. В пределах реферата используют нумерацию формул одинарную, в пределах главы – двойную. Номер указывают с правой стороны листа на уровне формулы в круглых скобках.

В тексте ссылки на формулы приводятся с указанием их порядковых номеров, например: «…в формуле (2.2)» (второй формуле второй главы).

Иллюстрации

Иллюстрации позволяют наглядно представить явление или предмет такими, какими мы их зрительно воспринимаем, но без лишних деталей и подробностей.

Основными видами иллюстраций являются схемы, диаграммы и графики.

Схема – это изображение, передающее обычно с помощью условных обозначений и без соблюдения масштаба основную идею какого-либо устройства, предмета, сооружения или процесса и показывающее взаимосвязь их главных элементов.

Диаграмма – один из способов изображения зависимости между величинами. Наибольшее распространение получили линейные, столбиковые и секторные диаграммы.

Для построения линейных диаграмм используется координатное поле. По горизонтальной оси в изображенном масштабе откладывается время или факториальные признаки, на вертикальной – показатели на определенный момент (период) времени или размеры результативного независимого признака. Вершины ординат соединяются отрезками – в результате получается ломаная линия.

На столбиковых диаграммах данные изображаются в виде прямоугольников (столбиков) одинаковой ширины, расположенных вертикально или горизонтально. Длина (высота) прямоугольников пропорциональна изображенным ими величинам.

Секторная диаграмма представляет собой круг, разделенный на секторы, величины которых пропорциональны величинам частей изображаемого явления.

График – это результат обработки числовых данных. Он представляет собой условные изображения величин и их соотношений через геометрические фигуры, точки и линии.

Количество иллюстраций в работе должно быть достаточным для пояснения излагаемого текста.

Иллюстрации обозначаются словом «Рис.» и располагаются после первой ссылки на них в тексте так, чтобы их было удобно рассматривать без поворота работы или с поворотом по часовой стрелке. Иллюстрации должны иметь номер и наименование, расположенные по центру, под ней. Иллюстрации нумеруются в пределах главы арабскими цифрами, например: «Рис. 1.1» (первый рисунок первой главы). Ссылки на иллюстрации в тексте реферата приводят с указанием их порядкового номера, например: «…на рис. 1.1».

При необходимости иллюстрации снабжаются поясняющими данными (подрисуночный текст).

Приложения

Приложение – это часть основного текста, которая имеет дополнительное (обычно справочное) значение, но, тем не менее, необходима для более полного освещения темы. По форме они могут представлять собой текст, таблицы, графики, карты. В приложении помещают вспомогательные материалы по рассматриваемой теме: инструкции, методики, положения, результаты промежуточных расчетов, типовые проекты, имеющие значительный объем, затрудняющий чтение и целостное восприятие текста. В этом случае в тексте приводятся основные выводы (результаты) и делается ссылка на приложение, содержащее соответствующую информацию. Каждое приложение должно начинаться с новой страницы. В правом верхнем углу листа пишут слово «Приложение» и указывают номер приложения. Если в реферате больше одного приложения, их нумеруют последовательно арабскими цифрами, например: «Приложение 1», «Приложение 2» и т. д.

Каждое приложение должно иметь заголовок, который помещают ниже слова «Приложение» над текстом приложения, по центру.

При ссылке на приложение в тексте реферата пишут сокращенно строчными буквами «прил.» и указывают номер приложения, например: «…в прил. 1».

Приложения оформляются как продолжение текстовой части реферата со сквозной нумерацией листов. Число страниц в приложении не лимитируется и не включается в общий объем страниц реферата.

Библиографический список

Библиографический список должен содержать перечень и описание только тех источников, которые были использованы при написании реферата.

В библиографическом списке должны быть представлены монографические издания отечественных и зарубежных авторов, материалы профессиональной периодической печати (экономических журналов, газет и еженедельников), законодательные и др. нормативно-правовые акты. При составлении списка необходимо обратить внимание на достижение оптимального соотношения между монографическими изданиями, характеризующими глубину теоретической подготовки автора, и периодикой, демонстрирующей владение современными экономическими данными.

Наиболее распространенным способом расположения наименований литературных источников является алфавитный. Работы одного автора перечисляются в алфавитном порядке их названий. Исследования на иностранных языках помещаются в порядке латинского алфавита после исследований на русском языке.

Ниже приводятся примеры библиографических описаний использованных источников.

Статья одного, двух или трех авторов из журнала

Зотова Л. А., Еременко О. В. Инновации как объект государственного регулирования // Экономист. 2010. № 7. С. 17–19.

Статья из журнала, написанная более чем тремя авторами

Валютный курс и экономический рост / С. Ф. Алексашенко, А. А. Клепач, О. Ю. Осипова [и др.] // Вопросы экономики. 2010. № 8. С. 18–22.

Книга, написанная одним, двумя или тремя авторами

Налоги и налогообложение : учебник для прикладного бакалавриата / А. А. Агапова [и др.] ; под ред.: Л. Я. Маршавиной, Л. А. Чайковской ; Российский экономический университет им. Г. В. Плеханова. - Москва : Юрайт, 2017. - 504 с. : табл., схемы. - (Бакалавр. Прикладной курс). -

Книга, написанная более чем тремя авторами

Экономическая теория: учебник / В. Д. Камаев [и др.]. М.: ВЛАДОС, 2011. 143 с.

Сборники

Актуальные проблемы экономики и управления: сборник научных статей. Екатеринбург: УГГУ, 2010. Вып. 9. 146 с.

Статья из сборника

Данилов А. Г. Система ценообразования промышленного предприятия // Актуальные проблемы экономики и управления: сб. научных статей. Екатеринбург: УГГУ, 2010. Вып. 9. С. 107–113.

Статья из газеты

Крашаков А. С. Будет ли обвал рубля // Аргументы и факты. 2011. № 9. С. 3.

Библиографические ссылки

Библиографические ссылки требуется приводить при цитировании, заимствовании материалов из других источников, упоминании или анализе работ того или иного автора, а также при необходимости адресовать читателя к трудам, в которых рассматривался данный вопрос.

Ссылки должны быть затекстовыми, с указанием номера соответствующего источника (на который автор ссылается в работе) в соответствии с библиографическим списком и соответствующей страницы.

Пример оформления затекстовой ссылки

Ссылка в тексте: «Под трансакцией понимается обмен какими-либо благами, услугами или информацией между двумя агентами» [10, С. 176].

В списке использованных источников:

10. *Сухарев О. С*. Институциональная экономика: учебник и практикум для бакалавриата и магистратуры /О.С. Сухарев. М.: Издательство Юрайт, 2016. 501 с.

ОРГАНИЗАЦИЯ ЗАЩИТЫ РЕФЕРАТА

Необходимо заранее подготовить тезисы выступления (план-конспект).

Порядок защиты реферата.

1.Краткое сообщение, характеризующее цель и задачи работы, ее актуальность, полученные результаты, вывод и предложения.

2.Ответы студента на вопросы преподавателя.

3.Отзыв руководителя-консультанта о ходе выполнения работы.

Советы студенту:

- Готовясь к защите реферата, вы должны вспомнить материал максимально подробно, и это должно найти отражение в схеме вашего ответа. Но тут же необходимо выделить главное, что наиболее важно для понимания материала в целом, иначе вы сможете проговорить все 15-20 минут и не раскрыть существа вопроса. Особенно строго следует отбирать примеры и иллюстрации.

- Вступление должно быть очень кратким – 1-2 фразы (если вы хотите подчеркнуть при этом важность и сложность данного вопроса, то не говорите, что он сложен и важен, а покажите его сложность и важность).
- Целесообразнее вначале показать свою схему раскрытия вопроса, а уж потом ее детализировать.
- Рассказывать будет легче, если вы представите себе, что объясняете материал очень способному и хорошо подготовленному человеку, который не знает именно этого раздела, и что при этом вам обязательно нужно доказать важность данного раздела и заинтересовать в его освоении.
- Строго следите за точностью своих выражений и правильностью употребления терминов.
- Не пытайтесь рассказать побольше за счет ускорения темпа, но и не мямлите.
- Не демонстрируйте излишнего волнения и не напрашивайтесь на сочувствие.
- Будьте особенно внимательны ко всем вопросам преподавателя, к малейшим его замечаниям. И уж ни в коем случае его не перебивайте!
- Не бойтесь дополнительных вопросов – чаще всего преподаватель использует их как один из способов помочь вам или сэкономить время. Если вас прервали, а при оценке ставят в вину пропуск важной части материала, не возмущайтесь, а покажите план своего ответа, где эта часть стоит несколько позже того, на чем вы были прерваны.
- Прежде чем отвечать на дополнительный вопрос, необходимо сначала правильно его понять. Для этого нужно хотя бы немного подумать, иногда переспросить, уточнить: правильно ли вы поняли поставленный вопрос. И при ответе следует соблюдать тот же принцип экономности мышления, а не высказывать без разбора все, что вы можете сказать.
- Будьте доброжелательны и тактичны, даже если к ответу вы не готовы (это вина не преподавателя, а ваша).

ТЕМЫ КОНТРОЛЬНОЙ РАБОТЫ (РЕФЕРАТА)

1. Налоговая политика РФ: тактика и стратегия, позитивные и негативные тенденции и перспективы развития.
2. Права и обязанности налоговых органов.
3. Характеристика налоговой системы РФ.
4. Эволюция становления Российской налоговой политики.
5. Проблемы реформирования налоговой системы РФ.
6. Организация налоговой службы в РФ.
7. Обязанности и права налогоплательщиков в соответствии с НК РФ.
8. Виды налоговых правонарушений и ответственность за них в соответствии с НК РФ.
9. Мировая история развития налогообложения.
10. Российская история развития налогообложения.
11. Мировые налоговые теории.
12. Значение налогов на макроэкономическом уровне.
13. Система налоговых органов, их функции, задачи, права и обязанности.
14. Налоговое регулирование: место и значение в рыночной экономике.
15. Система налоговых льгот и их назначение.
16. Принципы льготного налогообложения юридических и физических лиц.
17. Роль налогов в формировании бюджета РФ.
18. Роль налогов в формировании внебюджетных фондов РФ.
19. Совершенствование политики укрепления налоговой базы регионов.
20. Влияние налоговой системы на развитие малого бизнеса в РФ.

21. Налоговый кодекс РФ: назначение, структура, этапы реформирования.
22. Налоги в системе финансовой поддержки малых предприятий.
23. Виды налогового контроля.
24. Проблемы налогообложения в РФ.
25. Особенности налогообложения в странах ЕС.
26. Особенности налогообложения в США.
27. Особенности налогообложения в Японии.
28. Виды налогов за рубежом.
29. Особенности налогообложения иностранных граждан в РФ.
30. Экономическая сущность косвенного налогообложения. Виды косвенных налогов и методология их расчета.
31. Налог на прибыль организаций: экономическая сущность и методология расчета.
32. Налог на доходы физических лиц: экономическое содержание, порядок исчисления и уплаты.
33. Назначение и сравнительная характеристика специальных налоговых режимов.
34. Формирование учетной политики организации для целей налогообложения.
35. Состав, формирование и анализ налоговой отчетности организации.
36. Современное состояние и перспективы налогообложения горнодобывающих организаций.
37. Налог на добычу полезных ископаемых.
38. Платежи за пользование природными ресурсами
39. Земельный и водный налог.
40. Сбор за пользование объектами животного мира и за пользование объектами водных биологических ресурсов.

МЕТОДИКА ОЦЕНКИ КОНТРОЛЬНОЙ РАБОТЫ (РЕФЕРАТА)

Проверяемые компетенции: ПК-1.13

Знать:

- сущность, функции, принципы и нормативно-правовую базу построения налоговой системы РФ;
- предмет объект цели и задачи налогообложения деятельности хозяйствующих субъектов;
- теоретико-методологические основы расчета налоговых обязательств;
- экономическую сущность и принципы налогообложения предприятий минерально-сырьевого комплекса;
- систему налогов и особенности их расчетов в сфере недропользования;
- оценку экономических и социально-экономических результатов финансово-хозяйственной деятельности хозяйствующих субъектов.

Уметь:

- использовать источники нормативно-правой базы по налогообложению, финансовой, экономической и управленческой информации;
- использовать подходы и методы к расчету основных видов налогов в РФ: федеральных, региональных и местных;
- использовать нормативно-правовую базу и методику при исчислении налоговых обязательств в сфере недропользования;
- подготовить данные финансовой отчетности для оценки результатов финансово-хозяйственной деятельности предприятия;

- оценивать экономические и социально-экономические результаты эффективности деятельности хозяйствующих субъектов.

Владеть:

- современными методами сбора, учета, обработки и анализа финансовой, экономической и управленческой информации;
- техникой расчета налоговых обязательств предприятия: федеральных, региональных и местных налогов;
- техникой расчета НДПИ;
- техникой расчета платежей при пользовании недрами: разовые платежи, регулярные платежи, плата за геологическую информацию о недрах, сбор за участие в конкурсе, сбор за выдачу лицензии;
- методиками анализа результатов финансово-хозяйственной деятельности предприятия.

Критерии оценивания:

достижение поставленной цели и задач исследования (новизна и актуальность поставленных в реферате проблем, правильность формулирования цели, определения задач исследования, правильность выбора методов решения задач и реализации цели; соответствие выводов решаемым задачам, поставленной цели, убедительность выводов);

уровень эрудированности автора по изученной теме (знание автором состояния изучаемой проблематики, цитирование источников, степень использования в работе результатов исследований);

личные заслуги автора реферата (новые знания, которые получены помимо основной образовательной программы, новизна материала и рассмотренной проблемы, научное значение исследуемого вопроса);

культура письменного изложения материала (логичность подачи материала, грамотность автора);

культура оформления материалов работы (соответствие реферата всем стандартным требованиям);

знания и умения на уровне требований стандарта данной дисциплины: знание фактического материала, усвоение общих понятий и идей;

степень обоснованности аргументов и обобщений (полнота, глубина, всестороннее раскрытие темы, корректность аргументации и системы доказательств, характер и достоверность примеров, иллюстративного материала, наличие знаний интегрированного характера, способность к обобщению);

качество и ценность полученных результатов (степень завершенности реферативного исследования, спорность или однозначность выводов);

использование профессиональной терминологии;

использование литературных источников.

Правила оценивания:

Каждый показатель оценивается в 1 балл

Критерии оценки:

9-10 баллов (90-100%) - оценка «отлично»
7-8 баллов (70-89%) - оценка «хорошо»
5-6 баллов (50-69%) - оценка «удовлетворительно»
0-4 балла (0-49%) - оценка «неудовлетворительно»

Приложение

Образец оформления титульного листа контрольной работы (реферата)

МИНОБРНАУКИ РОССИИ
Федеральное государственное бюджетное образовательное учреждение
высшего образования
«Уральский государственный горный университет»

Инженерно-экономический факультет

Кафедра экономики и менеджмента

КОНТРОЛЬНАЯ РАБОТА (РЕФЕРАТ)

по дисциплине
«Налоги и налогообложение предприятий минерально-сырьевого комплекса»

на тему:

Налоговая политика РФ: тактика и стратегия, позитивные и негативные тенденции и перспективы развития.

Руководитель:
Перегон И.В.
Студент гр. МЭП-24
Ковалева Ольга Алексеевна

Екатеринбург – 202…

МИНОБРНАУКИ РОССИИ

ФГБОУ ВО «Уральский государственный горный университет»

УТВЕРЖДАЮ
Проректор по учебно-методическому комплексу _____ С.А. Упоров
14.09.2022

МЕТОДИЧЕСКИЕ РЕКОМЕНДАЦИИ И ЗАДАНИЯ К КОНТРОЛЬНОЙ РАБОТЕ

ИНСТРУМЕНТАЛЬНЫЕ МЕТОДЫ АНАЛИЗА В ЭКОНОМИКЕ НЕДРОПОЛЬЗОВАНИЯ

Специальность
21.05.04 Горное дело

Специализация
Менеджмент и экономика горнопромышленного производства

квалификация выпускника: **специалист**

Автор: Подкорытов В.Н., к.э.н., доцент

Одобрена на заседании кафедры	Рассмотрена методической комиссией
Экономики и менеджмента	Инженерно-экономического факультета
(название кафедры)	*(название факультета)*
Зав. кафедрой _____ *(подпись)*	Председатель _____ *(подпись)*
Мочалова Л.А.	Мочалова Л.А.
(Фамилия И.О.)	*(Фамилия И.О.)*
Протокол № 2 от 04.10.2023	Протокол № 2 от 20.10.2023
(Дата)	*(Дата)*

Екатеринбург

ВВЕДЕНИЕ

Данные методические рекомендации необходимы для студентов магистратуры по специальности *21.05.04 Горное дело* при организации самостоятельной работы по дисциплине «*Инструментальные методы анализа в экономике недропользования*» в рамках подготовки и защиты контрольной работы.

В методических рекомендациях содержатся особенности организации подготовки контрольной работы.

ОРГАНИЗАЦИЯ ПОДГОТОВКИ КОНТРОЛЬНОЙ РАБОТЫ

Выполнение контрольной работы по дисциплине «*Инструментальные методы анализа в экономике недропользования*» призвано стимулировать самостоятельную работу студентов; оно направлено на формирование знаний основных экономических и управленческих категорий, развитие навыков логического мышления, обобщения и умения делать верные выводы.

Контрольная работа должна быть оформлена следующим образом. На титульном листе необходимо указать название университета (ФГБОУ ВО «Уральский государственный горный университет»), название кафедры (кафедра экономики и менеджмента), название дисциплины («Инструментальные методы экономического анализа»), по которой выполняется работа, фамилию и инициалы имени и отчества студента, фамилию и инициалы преподавателя. Титульный лист работы оформляется студентом по образцу, данному в приложении 1.

Страницы должны быть пронумерованы и иметь поля для замечаний преподавателя. Контрольная работа должна быть написана аккуратно, без грамматических и стилистических ошибок, четким разборчивым почерком, яркими чернилами.

Положительная оценка по контрольной работе ставится в случае, если задание по работе выполнено в полном объеме, правильно. При этом, обучающийся показал отличные владения навыками применения полученных знаний и умений при решении профессиональных задач в рамках усвоенного учебного материала, ответил на все дополнительные вопросы на защите.

Студент, не получивший оценку по контрольной работе, не может быть допущен к экзамену по дисциплине «Инструментальные методы экономического анализа».

ЗАДАНИЯ КОНТРОЛЬНОЙ РАБОТЫ

Расчетно-графическая работа № 1 по темам 4-5

Тема работы: Анализ финансового состояния предприятия.

Расчетно-графическая работа № 2 по теме 6

Тема работы: Моделирование финансово-экономических показателей деятельности предприятия.

Подробная информация с примерами по выполнению расчетно-графических работ содержится в учебно-методическом пособии:

Подкорытов В.Н. АНАЛИЗ И МОДЕЛИРОВАНИЕ ФИНАНСОВО-ЭКОНОМИЧЕСКИХ ПРОЦЕССОВ: учебно-методическое пособие для студентов направлений бакалавриата 38.03.01 – «Экономика» и 38.03.02 – «Менеджмент». – Екатеринбург: Изд-во УГГУ, 2018. – 59 с.

ОРГАНИЗАЦИЯ ЗАЩИТЫ КОНТРОЛЬНОЙ РАБОТЫ

Порядок защиты контрольной работы.

1. Краткое сообщение, характеризующее цель и задачи работы, ее актуальность, полученные результаты, вывод и предложения.

2. Ответы студента на вопросы преподавателя.

Советы обучающемуся:

- Вступление должно быть кратким – 1-2 фразы (если вы хотите подчеркнуть при этом важность и сложность данного вопроса, то не говорите, что он сложен и важен, а покажите его сложность и важность).
- Целесообразнее вначале показать свою схему раскрытия вопроса, а уж потом ее детализировать.
- Рассказывать будет легче, если вы представите себе, что объясняете материал очень способному и хорошо подготовленному человеку, который не знает именно этого раздела, и что при этом вам обязательно нужно доказать важность данного раздела и заинтересовать в его освоении.
- Строго следите за точностью своих выражений и правильностью употребления терминов.
- Не пытайтесь рассказать побольше за счет ускорения темпа, но и не мямлите.
- Не демонстрируйте излишнего волнения и не напрашивайтесь на сочувствие.
- Будьте особенно внимательны ко всем вопросам преподавателя, к малейшим его замечаниям. И уж ни в коем случае его не перебивайте!
- Не бойтесь дополнительных вопросов – чаще всего преподаватель использует их как один из способов помочь вам или сэкономить время.
- Прежде чем отвечать на дополнительный вопрос, необходимо сначала правильно его понять. Для этого нужно хотя бы немного подумать, иногда переспросить, уточнить: правильно ли вы поняли поставленный вопрос. И при ответе следует соблюдать тот же принцип экономности мышления, а не высказывать без разбора все, что вы можете сказать.

Приложение

Образец оформления титульного листа контрольной работы

МИНОБРНАУКИ РОССИИ
Федеральное государственное бюджетное образовательное учреждение
высшего образования
«Уральский государственный горный университет»

Инженерно-экономический факультет

Кафедра экономики и менеджмента

КОНТРОЛЬНАЯ РАБОТА

по дисциплине
«Инструментальные методы анализа в экономике недропользования»

на тему:

Моделирование финансово-экономических показателей деятельности предприятия

Руководитель:
доц., к. э. н. Подкорытов В.Н.
Студент гр. МЭГП-23
Артёмова Е. Ю.

Екатеринбург – 2023

МИНОБРНАУКИ РОССИИ

ФГБОУ ВО «Уральский государственный горный университет»

УТВЕРЖДАЮ
Проректор по учебно-методическому комплексу _____ С.А. Упоров
14.09.2022

МЕТОДИЧЕСКИЕ УКАЗАНИЯ ПО ОРГАНИЗАЦИИ САМОСТОЯТЕЛЬНОЙ РАБОТЫ И ЗАДАНИЯ ДЛЯ ОБУЧАЮЩИХСЯ

ИНСТРУМЕНТАЛЬНЫЕ МЕТОДЫ АНАЛИЗА В ЭКОНОМИКЕ НЕДРОПОЛЬЗОВАНИЯ

Специальность
21.05.04 Горное дело

Специализация
Менеджмент и экономика горнопромышленного производства

квалификация выпускника: **специалист**

Автор: Подкорытов В.Н., доцент, к.э.н.

Одобрена на заседании кафедры

Экономики и менеджмента
(название кафедры)

Зав. кафедрой _____
(подпись)

Мочалова Л.А.
(Фамилия И.О.)

Протокол № 2 от 04.10.2023
(Дата)

Рассмотрена методической комиссией

Инженерно-экономического факультета
(название факультета)

Председатель _____
(подпись)

Мочалова Л.А.
(Фамилия И.О.)

Протокол № 2 от 20.10.2023
(Дата)

Екатеринбург

ВВЕДЕНИЕ

Самостоятельная работа в высшем учебном заведении – это часть учебного процесса, метод обучения, прием учебно-познавательной деятельности, комплексная целевая стандартизованная учебная деятельность с запланированными видом, типом, формами контроля.

Самостоятельная работа представляет собой плановую деятельность обучающихся по поручению и под методическим руководством преподавателя.

Целью самостоятельной работы студентов является закрепление тех знаний, которые они получили на аудиторных занятиях, а также способствование развитию у студентов творческих навыков, инициативы, умению организовать свое время.

Самостоятельная работа реализует следующие задачи:

- предполагает освоение курса дисциплины;
- помогает освоению навыков учебной и научной работы;
- способствует осознанию ответственности процесса познания;
- способствует углублению и пополнению знаний студентов, освоению ими навыков и умений;
- формирует интерес к познавательным действиям, освоению методов и приемов познавательного процесса,
- создает условия для творческой и научной деятельности обучающихся;
- способствует развитию у студентов таких личных качеств, как целеустремленность, заинтересованность, исследование нового.

Самостоятельная работа обучающегося выполняет следующие функции:

- развивающую (повышение культуры умственного труда, приобщение к творческим видам деятельности, обогащение интеллектуальных способностей студентов);
- информационно-обучающую (учебная деятельность студентов на аудиторных занятиях, неподкрепленная самостоятельной работой, становится мало результативной);
- ориентирующую и стимулирующую (процессу обучения придается ускорение и мотивация);
- воспитательную (формируются и развиваются профессиональные качества бакалавра и гражданина);
- исследовательскую (новый уровень профессионально-творческого мышления).

Организация самостоятельной работы студентов должна опираться на определенные требования, а, именно:

- сложность осваиваемых знаний должна соответствовать уровню развития студентов;
- стандартизация заданий в соответствии с логической системой курса дисциплины;

- объем задания должен соответствовать уровню студента;

- задания должны быть адаптированными к уровню студентов.

Содержание самостоятельной работы студентов представляет собой, с одной стороны, совокупность теоретических и практических учебных заданий, которые должен выполнить студент в процессе обучения, объект его деятельности; с другой стороны - это способ деятельности студента по выполнению соответствующего теоретического или практического учебного задания.

Свое внешнее выражение содержание самостоятельной работы студентов находит во всех организационных формах аудиторной и внеаудиторной деятельности, в ходе самостоятельного выполнения различных заданий.

Функциональное предназначение самостоятельной работы студентов в процессе лекций, практических занятий по овладению специальными знаниями заключается в самостоятельном прочтении, просмотре, прослушивании, наблюдении, конспектировании, осмыслении, запоминании и воспроизведении определенной информации. Цель и планирование самостоятельной работы студента определяет преподаватель. Вся информация осуществляется на основе ее воспроизведения.

Так как самостоятельная работа тесно связана с учебным процессом, ее необходимо рассматривать в двух аспектах:

1. аудиторная самостоятельная работа - лекционные, практические занятия;

2. внеаудиторная самостоятельная работа – дополнение лекционных материалов, подготовка к практическим занятиям, подготовка к решению кейс-задач, выполнение курсовых работ и др.

Основные формы организации самостоятельной работы студентов определяются следующими параметрами:

- содержание учебной дисциплины;

- уровень образования и степень подготовленности студентов;

- необходимость упорядочения нагрузки студентов при самостоятельной работе.

Таким образом, самостоятельная работа студентов является важнейшей составной частью процесса обучения.

Методические указания по организации самостоятельной работы и задания для обучающихся по дисциплине «*Инструментальные методы анализа в экономике недропользования*» обращают внимание студента на главное, существенное в изучаемой дисциплине, помогают выработать умение анализировать явления и факты, связывать теоретические положения с практикой, а также облегчают подготовку к сдаче *зачета*.

Настоящие методические указания позволят студентам самостоятельно овладеть фундаментальными знаниями, профессиональными умениями и навыками деятельности по профилю подготовки, опытом творческой и исследовательской деятельности, и направлены на формирование компетенций, предусмотренных учебным планом поданному профилю.

Видами самостоятельной работы обучающихся по дисциплине «*Инструментальные методы анализа в экономике недропользования*» являются:

- повторение материала лекций;
- самостоятельное изучение тем курса (в т.ч. рассмотрение основных категорий дисциплины, работа с литературой);
- подготовка к практическим (семинарским) занятиям (в т.ч. ответы на вопросы для самопроверки, подготовка к выполнению практико-ориентированных заданий);
- подготовка домашнего письменного задания (практико-ориентированного задания);
- подготовка к зачету.

В методических указаниях представлены материалы для самостоятельной работы и рекомендации по организации отдельных её видов.

ТЕМЫ ДЛЯ САМОПРОВЕРКИ

1. Понятие модели и моделирования финансово-экономических процессов.
2. Понятие факторного анализа. Типы факторного анализа. Задачи факторного анализа.
3. Детерминированный факторный анализ. Аддитивные модели, мультипликативные модели, кратные модели, смешанные модели.
4. Определение величины влияния факторов на прирост результативных показателей. Способ цепной подстановки.
5. Детерминированный факторный анализ. Индексный метод.
6. Детерминированный факторный анализ. Способ абсолютных разниц.
7. Детерминированный факторный анализ. Способ относительных разниц.
8. Методы преобразования факторных систем.
9. Стохастический факторный анализ. Парная корреляция. Множественная корреляция. Этапы многофакторного корреляционного анализа.
10. Понятие финансового моделирования. Базовые требования к финансовым моделям.
11. Денежный поток. Составляющие денежного потока. Ставка дисконта. Математическая сущность. Экономическая сущность.
12. Функции сложного процента: будущая стоимость единицы, текущая стоимость единицы, будущая стоимость обычного аннуитета, взнос на амортизацию единицы, текущая стоимость обычного аннуитета, фактор фонда возмещения.
13. Построение денежных потоков. Текущая стоимость денежных потоков.
14. Показатели эффективности инвестиционного проекта: чистая текущая стоимость (NPV), внутренняя норма рентабельности (IRR), простой срок окупаемости, дисконтированный срок окупаемости.
15. Финансовый анализ предприятия. Цели финансового анализа. Методы финансового анализа. Ограничения финансового анализа. Вертикальный и горизонтальный анализ баланса предприятия.
16. Расчет и анализ финансовых коэффициентов. Показатели платежеспособности, финансовой устойчивости, рентабельности, оборачиваемости (деловой активности).
17. Современные модели оценки риска банкротства. Двухфакторная и пятифакторная модели Альтмана.
18. Современные модели оценки риска банкротства. Модели: Таффлера, Лиса, Бивера.
19. Современные модели оценки риска банкротства. Методика Сбербанка РФ. Модель Сайфуллина Р.С., Кадыкова Г.Г. Двухфакторная модель прогнозирования банкротства.

20. Фондовый рынок, валютный рынок. Принципы работы. Модели технического анализа рынков: трендовые модели; жизненный цикл тренда; скользящие средние; осцилляторы.

САМООРГАНИЗАЦИЯ РАБОТЫ С ЛИТЕРАТУРОЙ

Самостоятельное изучение тем курса осуществляется на основе списка рекомендуемой литературы к дисциплине. При работе с книгой необходимо научиться правильно ее читать, вести записи. Самостоятельная работа с учебными и научными изданиями профессиональной и общекультурной тематики – это важнейшее условие формирования научного способа познания.

Основные приемы работы с литературой можно свести к следующим:

• составить перечень книг, с которыми следует познакомиться;

• перечень должен быть систематизированным (что необходимо для семинаров, что для экзаменов, что пригодится для написания курсовых и выпускных квалификационных работ (ВКР), а что выходит за рамками официальной учебной деятельности, и расширяет общую культуру);

• обязательно выписывать все выходные данные по каждой книге (при написании курсовых и выпускных квалификационных работ это позволит экономить время);

• определить, какие книги (или какие главы книг) следует прочитать более внимательно, а какие – просто просмотреть;

• при составлении перечней литературы следует посоветоваться с преподавателями и руководителями ВКР, которые помогут сориентироваться, на что стоит обратить большее внимание, а на что вообще не стоит тратить время;

• все прочитанные монографии, учебники и научные статьи следует конспектировать, но это не означает, что надо конспектировать «все подряд»: можно выписывать кратко основные идеи автора и иногда приводить наиболее яркие и показательные цитаты (с указанием страниц);

• если книга – собственная, то допускается делать на полях книги краткие пометки или же в конце книги, на пустых страницах просто сделать свой «предметный указатель», где отмечаются наиболее интересные мысли и обязательно указываются страницы в тексте автора;

• следует выработать способность «воспринимать» сложные тексты; для этого лучший прием – научиться «читать медленно», когда понятно каждое прочитанное слово (а если слово незнакомое, то либо с помощью словаря, либо с помощью преподавателя обязательно его узнать). Таким образом, чтение текста является частью познавательной деятельности. Ее цель – извлечение из текста необходимой информации.

От того, насколько осознанна читающим собственная внутренняя установка при обращении к печатному слову (найти нужные сведения, усвоить информацию полностью или частично, критически проанализировать материал и т.п.) во многом зависит эффективность осуществляемого действия. Грамотная работа с книгой, особенно если речь идет о научной литературе, предполагает соблюдение ряда правил, для овладения которыми необходимо настойчиво учиться. Это серьёзный, кропотливый труд. Прежде всего, при такой работе невозможен формальный,

поверхностный подход. Не механическое заучивание, не простое накопление цитат, выдержек, а сознательное усвоение прочитанного, осмысление его, стремление дойти до сути – вот главное правило. Другое правило – соблюдение при работе над книгой определенной последовательности. Вначале следует ознакомиться с оглавлением, содержанием предисловия или введения. Это дает общую ориентировку, представление о структуре и вопросах, которые рассматриваются в книге.

Следующий этап – чтение. Первый раз целесообразно прочитать книгу с начала до конца, чтобы получить о ней цельное представление. При повторном чтении происходит постепенное глубокое осмысление каждой главы, критического материала и позитивного изложения; выделение основных идей, системы аргументов, наиболее ярких примеров и т.д. Непременным правилом чтения должно быть выяснение незнакомых слов, терминов, выражений, неизвестных имен, названий. Студентам с этой целью рекомендуется заводить специальные тетради или блокноты. Важная роль в связи с этим принадлежит библиографической подготовке студентов. Она включает в себя умение активно, быстро пользоваться научным аппаратом книги, справочными изданиями, каталогами, умение вести поиск необходимой информации, обрабатывать и систематизировать ее.

Выделяют четыре основные установки в чтении текста:

- информационно-поисковая (задача – найти, выделить искомую информацию);
- усваивающая (усилия читателя направлены на то, чтобы как можно полнее осознать и запомнить, как сами сведения, излагаемые автором, так и всю логику его рассуждений);
- аналитико-критическая (читатель стремится критически осмыслить материал, проанализировав его, определив свое отношение к нему);
- творческая (создает у читателя готовность в том или ином виде – как отправной пункт для своих рассуждений, как образ для действия по аналогии и т.п. – использовать суждения автора, ход его мыслей, результат наблюдения, разработанную методику, дополнить их, подвергнуть новой проверке).

С наличием различных установок обращения к тексту связано существование и нескольких видов чтения:

- библиографическое – просматривание карточек каталога, рекомендательных списков, сводных списков журналов и статей за год и т.п.;
- просмотровое – используется для поиска материалов, содержащих нужную информацию, обычно к нему прибегают сразу после работы со списками литературы и каталогами, в результате такого просмотра читатель устанавливает, какие из источников будут использованы в дальнейшей работе;
- ознакомительное – подразумевает сплошное, достаточно подробное прочтение отобранных статей, глав, отдельных страниц; цель –

познакомиться с характером информации, узнать, какие вопросы вынесены автором на рассмотрение, провести сортировку материала;

- изучающее – предполагает доскональное освоение материала; в ходе такого чтения проявляется доверие читателя к автору, готовность принять изложенную информацию, реализуется установка на предельно полное понимание материала;

- аналитико-критическое и творческое чтение – два вида чтения близкие между собой тем, что участвуют в решении исследовательских задач.

Первый из них предполагает направленный критический анализ, как самой информации, так и способов ее получения и подачи автором; второе – поиск тех суждений, фактов, по которым, или, в связи с которыми, читатель считает нужным высказать собственные мысли.

Из всех рассмотренных видов чтения основным для студентов является изучающее – именно оно позволяет в работе с учебной и научной литературой накапливать знания в различных областях. Вот почему именно этот вид чтения в рамках образовательной деятельности должен быть освоен в первую очередь. Кроме того, при овладении данным видом чтения формируются основные приемы, повышающие эффективность работы с текстом. Научная методика работы с литературой предусматривает также ведение записи прочитанного. Это позволяет привести в систему знания, полученные при чтении, сосредоточить внимание на главных положениях, зафиксировать, закрепить их в памяти, а при необходимости вновь обратиться к ним.

Основные виды систематизированной записи прочитанного:

Аннотирование – предельно краткое связное описание просмотренной или прочитанной книги (статьи), ее содержания, источников, характера и назначения.

Планирование – краткая логическая организация текста, раскрывающая содержание и структуру изучаемого материала.

Тезирование – лаконичное воспроизведение основных утверждений автора без привлечения фактического материала.

Цитирование – дословное выписывание из текста выдержек, извлечений, наиболее существенно отражающих ту или иную мысль автора.

Конспектирование – краткое и последовательное изложение содержания прочитанного. Конспект – сложный способ изложения содержания книги или статьи в логической последовательности. Конспект аккумулирует в себе предыдущие виды записи, позволяет всесторонне охватить содержание книги, статьи. Поэтому умение составлять план, тезисы, делать выписки и другие записи определяет и технологию составления конспекта.

Как правильно составлять конспект? Внимательно прочитайте текст. Уточните в справочной литературе непонятные слова. При записи не забудьте вынести справочные данные на поля конспекта. Выделите главное,

составьте план, представляющий собой перечень заголовков, подзаголовков, вопросов, последовательно раскрываемых затем в конспекте. Это первый элемент конспекта. Вторым элементом конспекта являются тезисы. Тезис - это кратко сформулированное положение. Для лучшего усвоения и запоминания материала следует записывать тезисы своими словами. Тезисы, выдвигаемые в конспекте, нужно доказывать. Поэтому третий элемент конспекта - основные доводы, доказывающие истинность рассматриваемого тезиса. В конспекте могут быть положения и примеры. Законспектируйте материал, четко следуя пунктам плана. При конспектировании старайтесь выразить мысль своими словами. Записи следует вести четко, ясно. Грамотно записывайте цитаты. Цитируя, учитывайте лаконичность, значимость мысли. При оформлении конспекта необходимо стремиться к емкости каждого предложения. Мысли автора книги следует излагать кратко, заботясь о стиле и выразительности написанного. Число дополнительных элементов конспекта должно быть логически обоснованным, записи должны распределяться в определенной последовательности, отвечающей логической структуре произведения. Для уточнения и дополнения необходимо оставлять поля.

Конспектирование – наиболее сложный этап работы. Овладение навыками конспектирования требует от студента целеустремленности, повседневной самостоятельной работы. Конспект ускоряет повторение материала, экономит время при повторном, после определенного перерыва, обращении к уже знакомой работе. Учитывая индивидуальные особенности каждого студента, можно дать лишь некоторые, наиболее оправдавшие себя общие правила, с которыми преподаватель и обязан познакомить студентов:

1. Главное в конспекте не объем, а содержание. В нем должны быть отражены основные принципиальные положения источника, то новое, что внес его автор, основные методологические положения работы. Умение излагать мысли автора сжато, кратко и собственными словами приходит с опытом и знаниями. Но их накоплению помогает соблюдение одного важного правила – не торопиться записывать при первом же чтении, вносить в конспект лишь то, что стало ясным.

2. Форма ведения конспекта может быть самой разнообразной, она может изменяться, совершенствоваться. Но начинаться конспект всегда должен с указания полного наименования работы, фамилии автора, года и места издания; цитаты берутся в кавычки с обязательной ссылкой на страницу книги.

3. Конспект не должен быть «слепым», безликим, состоящим из сплошного текста. Особо важные места, яркие примеры выделяются цветным подчеркиванием, взятием в рамочку, оттенением, пометками на полях специальными знаками, чтобы можно было быстро найти нужное положение. Дополнительные материалы из других источников можно давать на полях, где записываются свои суждения, мысли, появившиеся уже после составления конспекта.

ПОДГОТОВКА К ПРАКТИКО-ОРИЕНТИРОВАННЫМ ЗАДАНИЯМ

Практико-ориентированные задания выступают средством формирования у студентов системы интегрированных умений и навыков, необходимых для освоения профессиональных компетенций. Это могут быть ситуации, требующие применения умений и навыков, специфичных для соответствующего профиля обучения (знания содержания предмета), ситуации, требующие организации деятельности, выбора её оптимальной структуры личностно-ориентированных ситуаций (нахождение нестандартного способа решения).

Кроме этого, они выступают средством формирования у студентов умений определять, разрабатывать и применять оптимальные методы решения профессиональных задач. Они строятся на основе ситуаций, возникающих на различных уровнях осуществления практики и формулируются в виде производственных поручений (заданий).

Под практико-ориентированными заданиями понимают задачи из окружающей действительности, связанные с формированием практических навыков, необходимых в повседневной жизни, в том числе с использованием элементов производственных процессов.

Цель практико-ориентированных заданий – приобретение умений и навыков практической деятельности по изучаемой дисциплине.

Задачи практико-ориентированных заданий:

- закрепление, углубление, расширение и детализация знаний студентов при решении конкретных задач;
- развитие познавательных способностей, самостоятельности мышления, творческой активности;
- овладение новыми методами и методиками изучения конкретной учебной дисциплины;
- обучение приемам решения практических задач;
- выработка способности логического осмысления полученных знаний для выполнения заданий;
- обеспечение рационального сочетания коллективной и индивидуальной форм обучения.

Важными отличительными особенностями практико-ориентированных задания от стандартных задач (предметных, межпредметных, прикладных) являются:

- значимость (познавательная, профессиональная, общекультурная, социальная) получаемого результата, что обеспечивает познавательную мотивацию обучающегося;
- условие задания сформулировано как сюжет, ситуация или проблема, для разрешения которой необходимо использовать знания из разных разделов основного предмета, из другого предмета или из жизни, на которые нет явного указания в тексте задания;

- информация и данные в задании могут быть представлены в различной форме (рисунок, таблица, схема, диаграмма, график и т.д.), что потребует распознавания объектов;

- указание (явное или неявное) области применения результата, полученного при решении задания.

Кроме выделенных четырех характеристик, практико-ориентированные задания имеют следующие:

1. по структуре эти задания – нестандартные, т.е. в структуре задания не все его компоненты полностью определены;

2. наличие избыточных, недостающих или противоречивых данных в условии задания, что приводит к объемной формулировке условия;

3. наличие нескольких способов решения (различная степень рациональности), причем данные способы могут быть неизвестны учащимся, и их потребуется сконструировать.

При выполнении практико-ориентированных заданий следует руководствоваться следующими общими рекомендациями:

- для выполнения практико-ориентированного задания необходимо внимательно прочитать задание, повторить лекционный материал по соответствующей теме, изучить рекомендуемую литературу, в т.ч. дополнительную;

- выполнение практико-ориентированного задания включает постановку задачи, выбор способа решения задания, разработку алгоритма практических действий, программы, рекомендаций, сценария и т. п.;

- если практико-ориентированное задание выдается по вариантам, то получить номер варианта исходных данных у преподавателя; если нет вариантов, то нужно подобрать исходные данные самостоятельно, используя различные источники информации;

- для выполнения практико-ориентированного задания может использоваться метод малых групп. Работа в малых группах предполагает решение определенных образовательных задач в рамках небольших групп с последующим обсуждением полученных результатов. Этот метод развивает навыки сотрудничества, достижения компромиссного решения, аналитические способности.

ПРАКТИКО-ОРИЕНТИРОВАННЫЕ ЗАДАНИЯ

Задание 1.

Инвестор планирует купить предприятие малого бизнеса (массажный салон в малом спортивном комплексе), расположенного в центральной части областного центра. Собственник выставил этот объект на продажу за 10 500 000 руб. Известно, что собственник за последний год получил доход (денежный поток) от предприятия в размере 1 500 000 руб. Кроме того, имеется информация, что через 10 лет планируется снос здания, в котором расположен объект и строительство большого спортивного комплекса. Инфляция составляет 5 % в год, ставка дисконтирования 14 %.

Вопрос: выгодно ли инвестору покупать массажный салон?

Ответ необходимо обосновать расчетами, построить финансовую модель денежных потоков.

Задание 2.

Инвестор планирует купить предприятие малого бизнеса (массажный салон в малом спортивном комплексе), расположенного в центральной части областного центра. Собственник выставил этот объект на продажу за 9 500 000 руб. Известно, что собственник за последний год получил доход (денежный поток) от предприятия в размере 1 750 000 руб. Кроме того, имеется информация, что через 10 лет планируется снос здания, в котором расположен объект и строительство большого спортивного комплекса. Инфляция составляет 4 % в год, ставка дисконтирования 14 %.

Вопрос: выгодно ли инвестору покупать массажный салон?

Ответ необходимо обосновать расчетами, построить финансовую модель денежных потоков.

Задание 3.

Предполагается, что предприятие в будущем (в течение 10 лет) принесет следующие денежные потоки (в млн. руб.):

1 г.	2 г.	3 г.	4 г.	5 г.	6 г.	7 г.	8 г.	9 г.	10 г.
320	**390**	**405**	**470**	**-250**	**150**	**340**	**400**	**410**	**440**

Как видно из таблицы, в 5 г. ожидается отрицательный денежный поток. Перед финансовым директором стоит задача покрыть его, чтобы он был равным 0 в этот период. Существует 2 альтернативы:

1) откладывать денежные средства на банковский депозит под 10 % годовых в первые четыре года, равными вкладами;

2) для покрытия «минуса» взять кредит в банке в 5 г. в сумме 250 млн. руб. на 3 года, возврат кредита равными платежами, предполагаемая ставка по кредиту в 5 г. будет составлять 21 %.

Необходимо построить финансовые модели денежных потоков для 2-х альтернатив. Сопоставить текущие стоимости денежных потоков (ставка

дисконтирования 14 %). Какой из вариантов предпочтительнее? Провести анализ и сделать соответствующие выводы.

Задание 4.

Предполагается, что предприятие в будущем (в течение 10 лет) принесет следующие денежные потоки (в млн. руб.):

1	2	3	4	5	6	7	8	9	10
205	**225**	**245**	**255**	**-180**	**100**	**140**	**200**	**230**	**235**

Как видно из таблицы, в 5 г. ожидается отрицательный денежный поток. Перед финансовым директором стоит задача покрыть его, чтобы он был равным 0 в этот период. Существует 2 альтернативы:

1) откладывать денежные средства на банковский депозит под 8 % годовых в первые четыре года, равными вкладами;

2) для покрытия «минуса» взять кредит в банке в 5 г. в сумме 180 млн. руб. на 3 года, возврат кредита равными платежами, предполагаемая ставка по кредиту в 5 г. будет составлять 16 %.

Необходимо построить финансовые модели денежных потоков для 2-х альтернатив. Сопоставить текущие стоимости денежных потоков (ставка дисконтирования 12 %). Какой из вариантов предпочтительнее? Провести анализ и сделать соответствующие выводы.

ПОДГОТОВКА К ПРОМЕЖУТОЧНОЙ АТТЕСТАЦИИ

При подготовке к *зачету* по дисциплине «*Инструментальные методы анализа в экономике недропользования*» обучающемуся рекомендуется:

1. повторить пройденный материал и ответить на вопросы, используя конспект и материалы лекций. Если по каким-либо вопросам у студента недостаточно информации в лекционных материалах, то необходимо получить информацию из раздаточных материалов и/или учебников (литературы), рекомендованных для изучения дисциплины «*Инструментальные методы анализа в экономике недропользования*».

Целесообразно также дополнить конспект лекций наиболее существенными и важными тезисами для рассматриваемого вопроса;

2. при изучении основных и дополнительных источников информации в рамках выполнения заданий на *зачете* особое внимание необходимо уделять схемам, рисункам, графикам и другим иллюстрациям, так как подобные графические материалы, как правило, в наглядной форме отражают главное содержание изучаемого вопроса;

3. при изучении основных и дополнительных источников информации в рамках выполнения заданий на *зачете* (в случаях, когда отсутствует иллюстративный материал) особое внимание необходимо обращать на наличие в тексте словосочетаний вида «во-первых», «во-вторых» и т.д., а также дефисов и перечислений (цифровых или буквенных), так как эти признаки, как правило, позволяют структурировать ответ на предложенное задание.

Подобную текстовую структуризацию материала слушатель может трансформировать в рисунки, схемы и т. п. для более краткого, наглядного и удобного восприятия (иллюстрации целесообразно отразить в конспекте лекций – это позволит оперативно и быстро найти, в случае необходимости, соответствующую информацию);

4. следует также обращать внимание при изучении материала для подготовки к *зачету* на словосочетания вида «таким образом», «подводя итог сказанному» и т.п., так как это признаки выражения главных мыслей и выводов по изучаемому вопросу (пункту, разделу). В отдельных случаях выводы по теме (разделу, главе) позволяют полностью построить (восстановить, воссоздать) ответ на поставленный вопрос (задание), так как содержат в себе основные мысли и тезисы для ответа.

МИНОБРНАУКИ РОССИИ

ФГБОУ ВО «Уральский государственный горный университет»

МЕТОДИЧЕСКИЕ РЕКОМЕНДАЦИИ И ЗАДАНИЯ К КОНТРОЛЬНОЙ РАБОТЕ

ГОРНОПРОМЫШЛЕННАЯ ЛОГИСТИКА

Специальность
21.05.04 Горное дело

Профиль (направленность):
Менеджмент и экономика горнопромышленного производства

квалификация выпускника: **горный инженер (специалист)**

Автор: Соколова О.Г., доцент, к.э.н.

Одобрена на заседании кафедры	Рассмотрена методической комиссией
Экономики и менеджмента	Инженерно-экономического факультета
(название кафедры)	*(название факультета)*
Зав. кафедрой _____ *(подпись)*	Председатель _____ *(подпись)*
Мочалова Л.А.	Мочалова Л.А.
(Фамилия И.О.)	*(Фамилия И.О.)*
Протокол № 8 от 17.04.2022	Протокол № 1 от 19.04.2022
(Дата)	*(Дата)*

Екатеринбург
2022

ВВЕДЕНИЕ

Данные методические рекомендации необходимы для студентов специальности ***21.05.04 Горное дело*** профилю (направленности) подготовки ***Менеджмент и экономика горнопромышленного производства*** при организации самостоятельной работы по дисциплине «Горнопромышленная логистика» в рамках подготовки и защиты контрольной работы.

В методических рекомендациях содержатся особенности организации подготовки контрольной работы в виде контрольной работы, требования к его оформлению, а также порядок защиты и критерии оценки.

ОРГАНИЗАЦИЯ ПОДГОТОВКИ КОНТРОЛЬНОЙ РАБОТЫ (КОНТРОЛЬНОЙ РАБОТЫ)

Общая характеристика контрольной работы

Написание контрольной работы практикуется в учебном процессе в целях приобретения студентом необходимой профессиональной подготовки, развития умения и навыков самостоятельного научного поиска: изучения литературы по выбранной теме, анализа различных источников и точек зрения, обобщения материала, выделения главного, формулирования выводов и т. п. С помощью контрольной работы студент может глубже постигать наиболее сложные проблемы дисциплины, учится лаконично излагать свои мысли, правильно оформлять работу, докладывать результаты своего труда.

Различают два вида контрольной работы:

- *репродуктивный* – воспроизводит содержание первичного текста в форме контрольной работы-конспекта или контрольной работы-резюме. В реферате-конспекте содержится фактическая информация в обобщённом виде, иллюстрированный материал, различные сведения о методах исследования, результатах исследования и возможностях их применения. В реферате-резюме содержатся только основные положения данной темы;
- *продуктивный* – содержит творческое или критическое осмысление реферируемого источника и оформляются в форме контрольной работы-доклада или контрольной работы-обзора. В реферате-докладе, наряду с анализом информации первоисточника, дается объективная оценка проблемы, и он имеет развёрнутый характер. Реферат-обзор составляется на основе нескольких источников и в нем сопоставляются различные точки зрения по исследуемой проблеме.

Студент для изложения материала должен выбрать продуктивный вид контрольной работы.

Выбор темы контрольной работы

Студенту предоставляется право выбора темы контрольной работы из рекомендованного преподавателем дисциплины списка. Выбор темы должен быть осознанным и обоснованным с точки зрения познавательных интересов автора, а также полноты освещения темы в имеющейся научной литературе.

Если интересующая тема отсутствует в рекомендованном списке, то по согласованию с преподавателем студенту предоставляется право самостоятельно предложить тему контрольной работы, раскрывающую содержание изучаемой дисциплины. Тема не должна быть слишком общей и глобальной, так как небольшой объем работы (до 20-25 страниц без учёта приложений) не позволит раскрыть ее.

Начинать знакомство с избранной темой лучше всего с чтения обобщающих работ по данной проблеме, постепенно переходя к узкоспециальной литературе. При этом

следует сразу же составлять библиографические выходные данные используемых источников (автор, название, место и год издания, издательство, страницы).

На основе анализа прочитанного и просмотренного материала по данной теме следует составить тезисы по основным смысловым блокам, с пометками, собственными суждениями и оценками. Предварительно подобранный в литературных источниках материал может превышать необходимый объем контрольной работы.

СОДЕРЖАНИЕ КОНТРОЛЬНОЙ РАБОТЫ

Контрольная работа по курсу «Горнопромышленная логистика» состоит из двух заданий.

Задание 1. Необходимо раскрыть содержание двух теоретических вопросов. Объем данного задания должен быть 25 листов машинописного текста (формат А4).

Задание 2. Решение задач.

Каждому студенту предлагается выполнить свой вариант, который определяется по номеру фамилии студента в экзаменационной ведомости (таблица 1).

Таблица 1

Выбор варианта.

Порядковый номер ФИО студента в ведомости	Задание 1 теоретические вопросы	Задание 2 задачи
1	1	1, 3
2	2	2, 3
3	3	1, 3
4	4	2, 3
5	5	1, 3
6	6	2, 3
7	7	1, 3
8	8	2, 3
9	9	1, 3
10	10	2, 3
11	11	1, 3
12	12	2, 3
13	13	1, 3
14	14	2, 3
15	15	1, 3
16	16	2, 3
17	17	1, 3
18	18	2, 3
19	19	1, 3
20	20	2, 3
21	21	1, 3
22	22	2, 3
23	23	1, 3
24	24	2, 3
25	25	1, 3
26	26	2, 3
27	27	1, 3
28	28	2, 3
29	29	1, 3
30	30	2, 3
31	31	1, 3
32	32	2, 3

33	33	1, 3
34	34	2, 3
35	1	1, 3
36	2	2, 3
37	3	1, 3
38	4	2, 3
39	5	1, 3
40	6	2, 3

ЗАДАНИЯ НА КОНТРОЛЬНУЮ РАБОТУ

Задание 1.

Теоретические вопросы

1. Цель, задачи и функции логистики. Критерии качества логистического обслуживания.
2. Логистические операции в логистике, их классификация.
3. Основные разновидности структур управления материальными потоками на производственных и оптовых предприятиях.
4. Служба логистики в производственной и оптовой компании: место в организационной структуре управления, основные функции, взаимосвязь с другими службами
5. Критерии оценки деятельности службы логистики. Показатели логистики
6. Место функции «производство» в логистической системе. Производственная логистика.
7. Место функции «снабжение» в логистической системе. Закупочная логистика. Варианты организации службы закупок на предприятии.
8. Закупочная логистика. Планирование закупок, определение методов закупок.
9. Место функции «реализация» в логистической системе. Сбытовая логистика. Основные задачи. Определение оптимального количества складов в системе распределения.
10. Стратегии производства и позиционирования готовой продукции.
11. Типы производственного процесса.
12. Логистические системы на макро- и микроуровне.
13. Управление и функции производственных логистических системам.
14. Системы управления материальными потоками в логистике «толкающего» и «тянущего» типа
15. Транспортно-складские системы логистики.
16. Координация процессов в производственно-сбытовых логистических системах.
17. Управление запасами в логистических системах
18. Экономический интерес создания запаса.
19. Политика управления запасами различных видов.
20. Основные причины содержания запасов в логистических системах.
21. Место функции «управление заказами» в логистической системе. Этапы цикла управления заказами
22. Планирование выполнения заказа конкретного потребителя.
23. Основные приоритеты выполнения заказов.
24. Критерии эффективности управления заказами.

25. Способы определения размера запасов и формирование бюджета на них.

26. Характеристика и применение системы MRP (Material Requirements Planning) - планирование потребности в материалах.

27. Характеристика и применение системы MRP I/CRP (Capacity Requirements Planning) - планирование потребности в мощностях.

28. Характеристика и применение системы MRP II (Manufacturing resource planning) - планирование ресурсов производства.

29. Характеристика и применение системы DRP (Distribution Resource Planning) - планирование ресурсов в распределении.

30. Характеристика и применение системы ERP (Enterprise resource planning) - планирование ресурсов предприятия.

31. Характеристика и применение системы e-SCM (Electronic Supply Chain Management) - электронное управление цепочками поставок.

32. Характеристика и применение системы CPFR (Collaborative Planning, Forecasting and Replenishment) - совместное планирование, прогнозирование запасов.

33. Характеристика и применение системы CSRP (Customer synchronized resource planning) - планирование ресурсов по заказу.

34. Транспортная логистика, маршрутизация транспорта. Транспортные тарифы.

Задание 2.

Задача 1.

Годовой спрос ***a*** единиц. Стоимость подачи заказа ***b*** рублей/заказ, издержки хранения одной единицы ***c*** рублей/год, время доставки ***d*** дней. Данные для решения задачи по вариантам представлены в таблице 2.

Таблица 2.

Исходная информация

	вариант									
	1	**3**	**5**	**7**	**9**	**11**	**13**	**15**	**17**	**19**
a	4000	5000	6000	7000	4500	5500	6500	7500	8000	9000
b	150	50	170	80	90	145	155	165	75	95
d	4	6	8	10	5	7	9	3	4	5
c	45	80	60	50	45	50	70	50	100	40

	вариант									
	21	**23**	**25**	**27**	**29**	**31**	**33**	**35**	**37**	**39**
a	4200	5300	6500	7200	4250	5000	6200	7100	8200	9100
b	130	80	170	60	70	140	155	125	78	90
d	2	4	7	8	5	7	4	5	7	7
c	45	80	50	50	25	30	60	40	90	60

Найти оптимальный размер заказа, издержки, уровень повторного заказа, количество циклов, время между циклами.

Задача 2.

Годовой спрос ***a*** единиц. Стоимость подачи заказа ***b*** рублей/заказ, закупочная цена ***p*** рублей/единицу, годовая стоимость хранения одной единицы составляет ***k %*** от ее цены. Можно получить скидку ***m*** % у поставщиков, если размер заказа будет не меньше ***n*** единиц. Определить стоит ли воспользоваться скидкой?

Данные для решения задачи по вариантам представлены в таблице 3.

Таблица 3.

Исходная информация

	вариант									
	2	**4**	**6**	**8**	**10**	**12**	**14**	**16**	**18**	**20**
a	400	500	600	700	450	550	650	750	820	900
b	50	50	70	80	90	45	55	65	75	95
k	20	25	20	25	30	20	25	30	15	30
p	40	50	60	70	80	85	75	55	45	45
m	3	5	6	7	8	9	2	4	2	7
n	80	170	80	80	260	100	170	90	100	125
	вариант									
	22	**24**	**26**	**28**	**30**	**32**	**34**	**36**	**38**	**40**
a	700	450	550	440	800	750	650	750	600	850
b	80	90	45	50	75	84	55	65	70	75
k	25	30	20	20	25	35	25	30	20	40
p	70	80	85	40	65	60	75	55	60	55
m	9	8	5	3	4	5	2	4	6	5
n	80	250	120	280	100	84	170	90	150	105

Задача 3.

Предприятие получило заказ на поставку через ***t*** недель ***f*** изделий ***A***. для производства одного изделия ***A*** требуется ***i*** изделий ***B*** и ***x*** изделий ***C***. Время выполнения заказов на изделия ***B*** и ***C*** равно соответственно ***p*** и ***s*** недель. Производство изделий ***A*** занимает одну неделю. В настоящее время у предприятия есть ***g*** изделий ***A***, ***h*** изделий ***B*** и ***n*** изделий ***C***. Данные для решения задачи по вариантам представлены в таблице 4.

Таблица 4.

Исходная информация

№ варианта	**Показатели**								
	t	***f***	***g***	***h***	***n***	***i***	***p***	***s***	***x***
1	6	28	6	16	20	2	3	2	7
2	5	27	5	15	20	3	2	1	5
3	7	29	6	20	18	5	4	4	7
4	5	21	7	2	20	3	2	3	7
5	6	21	5	12	14	4	3	4	7
6	5	17	4	20	15	2	4	3	3
7	6	19	10	12	13	8	4	1	4
8	6	14	1	16	15	4	3	2	3
9	5	21	15	12	13	2	1	3	8
10	6	27	13	9	11	4	2	3	6
11	7	16	11	14	12	5	5	4	5
12	5	18	4	21	16	3	2	3	9

13	7	20	12	17	17	6	4	1	10
14	9	22	3	13	19	7	6	2	8
15	9	23	20	1	10	8	3	4	3
16	7	24	2	18	3	3	1	4	4
17	6	25	18	10	2	5	5	3	5
18	6	26	19	6	8	7	4	1	8
19	8	15	4	2	11	6	3	3	9
20	9	13	2	11	19	8	6	2	10
21	5	17	4	20	15	2	4	3	3
22	6	19	10	12	13	8	4	1	4
23	6	14	1	16	15	4	3	2	3
24	5	21	15	12	13	2	1	3	8
25	7	24	2	18	3	3	1	4	4
26	5	21	7	2	20	3	2	3	7
27	5	27	5	15	20	3	2	1	5
28	8	15	4	2	11	6	3	3	9
29	6	25	18	10	2	5	5	3	5
30	5	20	4	18	16	3	3	2	9
31	7	18	12	22	17	6	3	4	5

Построить структурное дерево и определить, когда предприятию следует сделать заказы на поставку изделий ***B*** и ***C***.

Формулирование цели и составление плана контрольной работы

Выбрав тему контрольной работы и изучив литературу, необходимо сформулировать цель работы и составить план контрольной работы.

Цель – это осознаваемый образ предвосхищаемого результата. Возможно, формулировка цели в ходе работы будет меняться, но изначально следует ее обозначить, чтобы ориентироваться на нее в ходе исследования. Формулирование цели контрольной работы рекомендуется осуществлять при помощи глаголов: исследовать, изучить, проанализировать, систематизировать, осветить, изложить (представления, сведения), создать, рассмотреть, обобщить и т. д.

Определяясь с целью дальнейшей работы, параллельно необходимо думать над составлением плана, при этом четко соотносить цель и план работы. Правильно построенный план помогает систематизировать материал и обеспечить последовательность его изложения.

Наиболее традиционной является следующая **структура контрольной работы**:

Титульный лист.

Оглавление (план, содержание).

Введение.

1. (полное наименование главы).
   1.1. (полное название параграфа, пункта);
   1.2. (полное название параграфа, пункта).
2. (полное наименование главы).
   2.1. (полное название параграфа, пункта);
   2.2. (полное название параграфа, пункта).

Заключение (выводы).

} Основная часть

Библиография (список использованной литературы).

Приложения (по усмотрению автора).

Титульный лист оформляется в соответствии с Приложением.

Оглавление (план, содержание) включает названия всех глав и параграфов (пунктов плана) контрольной работы и номера страниц, указывающие их начало в тексте контрольной работы.

Введение. В этой части контрольной работы обосновывается актуальность выбранной темы, формулируются цель и задачи работы, указываются используемые материалы и дается их краткая характеристика с точки зрения полноты освещения избранной темы. Объем введения не должен превышать 1-1,5 страницы.

Основная часть контрольной работы может быть представлена двумя или тремя главами, которые могут включать 2-3 параграфа (пункта).

Здесь достаточно полно и логично излагаются главные положения в используемых источниках, раскрываются все пункты плана с сохранением связи между ними и последовательности перехода от одного к другому.

Автор должен следить за тем, чтобы изложение материала точно соответствовало цели и названию главы (параграфа). Материал в реферате рекомендуется излагать своими словами, не допуская дословного переписывания из литературных источников. В тексте обязательны ссылки на первоисточники, т. е. на тех авторов, у которых взят данный материал в виде мысли, идеи, вывода, числовых данных, таблиц, графиков, иллюстраций и пр.

Работа должна быть написана грамотным литературным языком. Сокращение слов в тексте не допускается, кроме общеизвестных сокращений и аббревиатуры. Каждый раздел рекомендуется заканчивать кратким выводом.

Заключение (выводы). В этой части обобщается изложенный в основной части материал, формулируются общие выводы, указывается, что нового лично для себя вынес автор контрольной работы из работы над ним. Выводы делаются с учетом опубликованных в литературе различных точек зрения по проблеме, рассматриваемой в реферате, сопоставления их и личного мнения автора контрольной работы. Заключение по объему не должно превышать 1,5-2 страниц.

Библиография (список использованной литературы) – здесь указывается реально использованная для написания контрольной работы литература, периодические издания и электронные источники информации. Список составляется согласно правилам библиографического описания.

Приложения могут включать графики, таблицы, расчеты.

ТРЕБОВАНИЯ К ОФОРМЛЕНИЮ КОНТРОЛЬНОЙ РАБОТЫ

Общие требования к оформлению контрольной работы

Рефераты, как правило, требуют изучения и анализа значительного объема статистического материала, формул, графиков и т. п. В силу этого особое значение приобретает правильное оформление результатов проделанной работы.

Текст контрольной работы должен быть подготовлен в печатном виде. Исправления и помарки не допускаются. Текст работы оформляется на листах формата А4, на одной стороне листа, с полями: левое – 25 мм, верхнее – 20 мм, правое – 15 мм и нижнее – 25 мм. При компьютерном наборе шрифт должен быть таким: тип шрифта Times New Roman, кегль 14, междустрочный интервал 1,5.

Рекомендуемый объем контрольной работы – не менее 20-25 страниц. Титульный лист контрольной работы оформляется студентом по образцу, данному в приложении 1.

Текст контрольной работы должен быть разбит на разделы: главы, параграфы и т. д. Очередной раздел нужно начинать с нового листа.

Все страницы контрольной работы должны быть пронумерованы. Номер страницы ставится снизу страницы, по центру. Первой страницей является титульный лист, но на ней номер страницы не ставится.

Таблицы

Таблицы по содержанию делятся на аналитические и неаналитические. Аналитические таблицы являются результатом обработки и анализа цифровых показателей. Как правило, после таких таблиц делается обобщение, которое вводится в текст словами: «таблица позволяет сделать вывод о том, что…», «таблица позволяет заключить, что…» и т. п.

В неаналитических таблицах обычно помещаются необработанные статистические данные, необходимые лишь для информации и констатации фактов.

Таблицы размещают после первого упоминания о них в тексте таким образом, чтобы их можно было читать без поворота работы или с поворотом по часовой стрелке.

Каждая таблица должна иметь нумерационный и тематический заголовок. Тематический заголовок располагается по центру таблицы, после нумерационного, размещённого в правой стороне листа и включающего надпись «Таблица» с указанием арабскими цифрами номера таблицы. Нумерация таблиц сквозная в пределах каждой главы. Номер таблицы состоит из двух цифр: первая указывает на номер главы, вторая – на номер таблицы в главе по порядку (например: «Таблица 2.2» – это значит, что представленная таблица вторая во второй главе).

Цифры в графах таблиц должны проставляться так, чтобы разряды чисел во всей графе были расположены один под другим. В одной графе количество десятичных знаков должно быть одинаковым. Если данные отсутствуют, то в графах ставят знак тире. Округление числовых значений величин до первого, второго и т. д. десятичного знака для различных значений одного и того же наименования показателя должно быть одинаковым.

Таблицу с большим количеством строк допускается переносить на другую страницу, при этом заголовок таблицы помещают только над ее первой частью, а над переносимой частью пишут «Продолжение таблицы» или «Окончание таблицы». Если в работе несколько таблиц, то после слов «Продолжение» или «Окончание» указывают номер таблицы, а само слово «таблица» пишут сокращенно, например: «Продолжение табл. 1.1», «Окончание табл. 1.1».

На все таблицы в тексте контрольной работы должны быть даны ссылки с указанием их порядкового номера, например: «…в табл. 2.2».

Формулы

Формулы – это комбинации математических знаков, выражающие какие-либо предложения.

Формулы, приводимые в реферате, должны быть наглядными, а обозначения, применяемые в них, соответствовать стандартам.

Пояснения значений символов и числовых коэффициентов следует приводить непосредственно под формулой, в той последовательности, в какой они даны в формуле. Значение каждого символа и числового коэффициента дается с новой строки. Первую строку объяснения начинают со слова «где» без двоеточия после него.

Формулы и уравнения следует выделять из текста свободными строками. Если уравнение не умещается в одну строку, оно должно быть перенесено после знака равенства (=) или после знака (+), минус (–), умножения (х) и деления (:).

Формулы нумеруют арабскими цифрами в пределах всей курсовой работы (контрольной работы) или главы. В пределах контрольной работы используют нумерацию формул одинарную, в пределах главы – двойную. Номер указывают с правой стороны листа на уровне формулы в круглых скобках.

В тексте ссылки на формулы приводятся с указанием их порядковых номеров, например: «…в формуле (2.2)» (второй формуле второй главы).

Иллюстрации

Иллюстрации позволяют наглядно представить явление или предмет такими, какими мы их зрительно воспринимаем, но без лишних деталей и подробностей.

Основными видами иллюстраций являются схемы, диаграммы и графики.

Схема – это изображение, передающее обычно с помощью условных обозначений и без соблюдения масштаба основную идею какого-либо устройства, предмета, сооружения или процесса и показывающее взаимосвязь их главных элементов.

Диаграмма – один из способов изображения зависимости между величинами. Наибольшее распространение получили линейные, столбиковые и секторные диаграммы.

Для построения линейных диаграмм используется координатное поле. По горизонтальной оси в изображенном масштабе откладывается время или факториальные признаки, на вертикальной – показатели на определенный момент (период) времени или размеры результативного независимого признака. Вершины ординат соединяются отрезками – в результате получается ломаная линия.

На столбиковых диаграммах данные изображаются в виде прямоугольников (столбиков) одинаковой ширины, расположенных вертикально или горизонтально. Длина (высота) прямоугольников пропорциональна изображенным ими величинам.

Секторная диаграмма представляет собой круг, разделенный на секторы, величины которых пропорциональны величинам частей изображаемого явления.

График – это результат обработки числовых данных. Он представляет собой условные изображения величин и их соотношений через геометрические фигуры, точки и линии.

Количество иллюстраций в работе должно быть достаточным для пояснения излагаемого текста.

Иллюстрации обозначаются словом «Рис.» и располагаются после первой ссылки на них в тексте так, чтобы их было удобно рассматривать без поворота работы или с поворотом по часовой стрелке. Иллюстрации должны иметь номер и наименование, расположенные по центру, под ней. Иллюстрации нумеруются в пределах главы арабскими цифрами, например: «Рис. 1.1» (первый рисунок первой главы). Ссылки на иллюстрации в тексте контрольной работы приводят с указанием их порядкового номера, например: «…на рис. 1.1».

При необходимости иллюстрации снабжаются поясняющими данными (подрисуночный текст).

Приложения

Приложение – это часть основного текста, которая имеет дополнительное (обычно справочное) значение, но, тем не менее, необходима для более полного освещения темы. По форме они могут представлять собой текст, таблицы, графики, карты. В приложении помещают вспомогательные материалы по рассматриваемой теме: инструкции, методики, положения, результаты промежуточных расчетов, типовые проекты, имеющие значительный объем, затрудняющий чтение и целостное восприятие текста. В этом случае в тексте приводятся основные выводы (результаты) и делается ссылка на приложение, содержащее соответствующую информацию. Каждое приложение должно начинаться с новой страницы. В правом верхнем углу листа пишут слово «Приложение» и указывают номер приложения. Если в реферате больше одного приложения, их нумеруют последовательно арабскими цифрами, например: «Приложение 1», «Приложение 2» и т. д.

Каждое приложение должно иметь заголовок, который помещают ниже слова «Приложение» над текстом приложения, по центру.

При ссылке на приложение в тексте контрольной работы пишут сокращенно строчными буквами «прил.» и указывают номер приложения, например: «…в прил. 1».

Приложения оформляются как продолжение текстовой части контрольной работы со сквозной нумерацией листов. Число страниц в приложении не лимитируется и не включается в общий объем страниц контрольной работы.

Библиографический список

Библиографический список должен содержать перечень и описание только тех источников, которые были использованы при написании контрольной работы.

В библиографическом списке должны быть представлены монографические издания отечественных и зарубежных авторов, материалы профессиональной периодической печати (экономических журналов, газет и еженедельников), законодательные и др. нормативно-правовые акты. При составлении списка необходимо обратить внимание на достижение оптимального соотношения между монографическими изданиями, характеризующими глубину теоретической подготовки автора, и периодикой, демонстрирующей владение современными экономическими данными.

Наиболее распространенным способом расположения наименований литературных источников является алфавитный. Работы одного автора перечисляются в алфавитном порядке их названий. Исследования на иностранных языках помещаются в порядке латинского алфавита после исследований на русском языке.

Ниже приводятся примеры библиографических описаний использованных источников.

Статья одного, двух или трех авторов из журнала

Соколова О.Г. Концептуальное обоснование разработки модели управления логистической системой горнодобывающего предприятия // Логистика и управление цепями поставок. 2019. № 2(91). С. 40–45.

Статья из журнала, написанная более чем тремя авторами

Разработка модели оптимального управления логистической системой в условиях неопределённости / В. А. Доровской, А. А. Железняк, О. В. Бабина [и др.] // Восточно-Европейский журнал передовых технологий. 2016. № ¼ (79). С. 4–9.

Книга, написанная одним, двумя или тремя авторами

Соколова О.Г., Стровский В.Е. Логистика: учебное пособие. Екатеринбург: Изд-во УГГУ, 2018. 136 с.

Книга, написанная более чем тремя авторами

Логистика: модели и методы: учеб. пособие / П.В. Попов [и др.]. М.: ИНФРА-М, 2017. 272 с.

Сборники

Актуальные проблемы экономики и управления: сборник научных статей. Екатеринбург: УГГУ, 2018. 235 с.

Статья из сборника

Соколова О.Г., Мочалова Л.А., Киселев Н.А. Обоснование необходимости логистического подхода к управлению на предприятиях минерально-сырьевого сектора экономики // Актуальные проблемы экономики и управления: сб. научных статей. Екатеринбург: УГГУ, 2018. С. 59–64.

Статья из газеты

Крашаков А. С. Будет ли обвал рубля // Аргументы и факты. 2011. № 9. С. 3.

Библиографические ссылки

Библиографические ссылки требуется приводить при цитировании, заимствовании материалов из других источников, упоминании или анализе работ того или иного автора, а также при необходимости адресовать читателя к трудам, в которых рассматривался данный вопрос.

Ссылки должны быть затекстовыми, с указанием номера соответствующего источника (на который автор ссылается в работе) в соответствии с библиографическим списком и соответствующей страницы.

Пример оформления затекстовой ссылки

Ссылка в тексте: «Под трансакцией понимается обмен какими-либо благами, услугами или информацией между двумя агентами» [10, С. 176].

В списке использованных источников:

10. *Сухарев О. С*. Институциональная экономика: учебник и практикум для бакалавриата и магистратуры /О.С. Сухарев. М.: Издательство Юрайт, 2016. 501 с.

ОРГАНИЗАЦИЯ ЗАЩИТЫ КОНТРОЛЬНОЙ РАБОТЫ

Необходимо заранее подготовить тезисы выступления (план-конспект).

Порядок защиты контрольной работы.

1.Краткое сообщение, характеризующее цель и задачи работы, ее актуальность, полученные результаты, вывод и предложения.

2.Ответы студента на вопросы преподавателя.

3.Отзыв руководителя-консультанта о ходе выполнения работы.

Советы студенту:

- Готовясь к защите контрольной работы, вы должны вспомнить материал максимально подробно, и это должно найти отражение в схеме вашего ответа. Но тут же необходимо выделить главное, что наиболее важно для понимания материала в целом, иначе вы сможете проговорить все 15-20 минут и не раскрыть существа вопроса. Особенно строго следует отбирать примеры и иллюстрации.
- Вступление должно быть очень кратким – 1-2 фразы (если вы хотите подчеркнуть при этом важность и сложность данного вопроса, то не говорите, что он сложен и важен, а покажите его сложность и важность).
- Целесообразнее вначале показать свою схему раскрытия вопроса, а уж потом ее детализировать.
- Рассказывать будет легче, если вы представите себе, что объясняете материал очень способному и хорошо подготовленному человеку, который не знает именно этого раздела, и что при этом вам обязательно нужно доказать важность данного раздела и заинтересовать в его освоении.
- Строго следите за точностью своих выражений и правильностью употребления терминов.
- Не пытайтесь рассказать побольше за счет ускорения темпа, но и не мямлите.
- Не демонстрируйте излишнего волнения и не напрашивайтесь на сочувствие.
- Будьте особенно внимательны ко всем вопросам преподавателя, к малейшим его замечаниям. И уж ни в коем случае его не перебивайте!
- Не бойтесь дополнительных вопросов – чаще всего преподаватель использует их как один из способов помочь вам или сэкономить время. Если вас прервали, а при оценке ставят в вину пропуск важной части материала, не возмущайтесь, а покажите план своего ответа, где эта часть стоит несколько позже того, на чем вы были прерваны.
- Прежде чем отвечать на дополнительный вопрос, необходимо сначала правильно его понять. Для этого нужно хотя бы немного подумать, иногда переспросить, уточнить: правильно ли вы поняли поставленный вопрос. И при ответе следует соблюдать тот же принцип экономности мышления, а не высказывать без разбора все, что вы можете сказать.
- Будьте доброжелательны и тактичны, даже если к ответу вы не готовы (это вина не преподавателя, а ваша).

МЕТОДИКА ОЦЕНКИ КОНТРОЛЬНОЙ РАБОТЫ (КОНТРОЛЬНОЙ РАБОТЫ)

Проверяемые компетенции: ПК-1.12

Знать:

- сущность горнопромышленной логистики, её цели и задачи, объект и предмет логистики, основные понятия, которыми оперирует горнопромышленная логистика;
- теоретические основы и прикладные инструментальные методы исследований логистического управления материальными, сервисными и информационными потоками на предприятиях минерально-сырьевого комплекса;
- современные концепции операционной деятельности и условия их применения;
- принципы системного подхода к проектированию логистических систем на предприятиях минерально-сырьевого комплекса
- требования горнопромышленной логистики к традиционной системе управления предприятием и особенности функционального логистического менеджмента на предприятиях минерально-сырьевого комплекса
- организационные аспекты логистического менеджмента на предприятиях минерально-сырьевого комплекса;
- логистический критерий экономической эффективности процессов производства и распределения материальных благ;

Уметь:

- анализировать и выявлять недостатки современной теории и практики управления предприятием, исходя из логистической концепции управления;
- планировать операционную (производственную) деятельность на предприятиях минерально-сырьевого комплекса;
- проектировать и моделировать интегрированные бизнес-процессы на предприятиях минерально-сырьевого комплекса;
- разрабатывать регламенты интегрированных бизнес-процессов;
- осуществлять выбор метода оценки эффективности функционирования логистических систем и производить необходимые расчеты;
- изучать, адаптировать и распространять передовой международный и российский опыт внедрения передовых концепций и технологий логистики и УЦП;
- подготавливать и принимать сбалансированные по целям стратегические решения в производственных системах;

Владеть:

- навыками самостоятельного приобретения знаний в области логистического управления;
- специальной терминологией в области логистического управления материальными, сервисными и информационными потоками в организациях;
- методами оценки эффективности функционирования логистических систем;
- методами оптимизации потоковых процессов на предприятиях минерально-сырьевого комплекса.

Критерии оценивания:

достижение поставленной цели и задач исследования (новизна и актуальность поставленных в реферате проблем, правильность формулирования цели, определения задач исследования, правильность выбора методов решения задач и реализации цели; соответствие выводов решаемым задачам, поставленной цели, убедительность выводов);

уровень эрудированности автора по изученной теме (знание автором состояния изучаемой проблематики, цитирование источников, степень использования в работе результатов исследований);

личные заслуги автора контрольной работы (новые знания, которые получены помимо основной образовательной программы, новизна материала и рассмотренной проблемы, научное значение исследуемого вопроса);

культура письменного изложения материала (логичность подачи материала, грамотность автора);

культура оформления материалов работы (соответствие контрольной работы всем стандартным требованиям);

знания и умения на уровне требований стандарта данной дисциплины: знание фактического материала, усвоение общих понятий и идей;

степень обоснованности аргументов и обобщений (полнота, глубина, всестороннее раскрытие темы, корректность аргументации и системы доказательств, характер и достоверность примеров, иллюстративного материала, наличие знаний интегрированного характера, способность к обобщению);

качество и ценность полученных результатов (степень завершенности реферативного исследования, спорность или однозначность выводов);

использование профессиональной терминологии;

использование литературных источников.

Правила оценивания:

Каждый показатель оценивается в 1 балл

Критерии оценки:

9-10 баллов (90-100%) - оценка «отлично»

7-8 баллов (70-89%) - оценка «хорошо»

5-6 баллов (50-69%) - оценка «удовлетворительно»

0-4 балла (0-49%) - оценка «неудовлетворительно»

Приложение

Образец оформления титульного листа контрольной работы (контрольной работы)

МИНОБРНАУКИ РОССИИ
Федеральное государственное бюджетное образовательное учреждение
высшего образования
«Уральский государственный горный университет»

Инженерно-экономический факультет

Кафедра экономики и менеджмента

КОНТРОЛЬНАЯ РАБОТА

по дисциплине
«Горнопромышленная логистика»

ВАРИАНТ 1

Руководитель:
Соколова О.Г.
Студент гр. МЭП-23
Петрова Елена Юрьевна

Екатеринбург – 2024

МИНОБРНАУКИ РОССИИ

ФГБОУ ВО «Уральский государственный горный университет»

МЕТОДИЧЕСКИЕ УКАЗАНИЯ ПО ОРГАНИЗАЦИИ САМОСТОЯТЕЛЬНОЙ РАБОТЫ И ЗАДАНИЯ ДЛЯ ОБУЧАЮЩИХСЯ

ГОРНОПРОМЫШЛЕННАЯ ЛОГИСТИКА

Специальность
21.05.04 Горное дело

Профиль (направленность)
Менеджмент и экономика горнопромышленного производства

квалификация выпускника: **горный инженер (специалист)**

Автор: Соколова О.Г., к.э.н.

Одобрена на заседании кафедры	Рассмотрена методической комиссией
Экономики и менеджмента	Института мировой экономики
(название кафедры)	*(название факультета)*
Зав. кафедрой _____ *(подпись)*	Председатель _____ *(подпись)*
Мочалова Л.А.	Мочалова Л.А.
(Фамилия И.О.)	*(Фамилия И.О.)*
Протокол № 2 от 04.10.2023	Протокол № 2 от 20.10.2023
(Дата)	*(Дата)*

Екатеринбург

СОДЕРЖАНИЕ

ВВЕДЕНИЕ……3

ВОПРОСЫ ДЛЯ САМОПРОВЕРКИ……..……6

ОСНОВНЫЕ КАТЕГОРИИ ДИСЦИПЛИНЫ…….11

САМООРГАНИЗАЦИЯ РАБОТЫ С ЛИТЕРАТУРОЙ……..…14

ПОДГОТОВКА ДОКЛАДА С ПРЕЗЕНТАЦИЕЙ…….…….18

ПОДГОТОВКА К ПРАКТИКО-ОРИЕНТИРОВАННЫМ ЗАДАНИЯМ……..23

ПОДГОТОВКА К ТЕСТИРОВАНИЮ……...……..25

ПОДГОТОВКА К ПРОМЕЖУТОЧНОЙ АТТЕСТАЦИИ…….26

ВВЕДЕНИЕ

Самостоятельная работа в высшем учебном заведении - это часть учебного процесса, метод обучения, прием учебно-познавательной деятельности, комплексная целевая стандартизованная учебная деятельность с запланированными видом, типом, формами контроля.

Самостоятельная работа представляет собой плановую деятельность обучающихся по поручению и под методическим руководством преподавателя.

Целью самостоятельной работы студентов является закрепление тех знаний, которые они получили на аудиторных занятиях, а также способствование развитию у студентов творческих навыков, инициативы, умению организовать свое время.

Самостоятельная работа реализует следующие задачи:

- предполагает освоение курса дисциплины;
- помогает освоению навыков учебной и научной работы;
- способствует осознанию ответственности процесса познания;
- способствует углублению и пополнению знаний студентов, освоению ими навыков и умений;
- формирует интерес к познавательным действиям, освоению методов и приемов познавательного процесса,
- создает условия для творческой и научной деятельности обучающихся;
- способствует развитию у студентов таких личных качеств, как целеустремленность, заинтересованность, исследование нового.

Самостоятельная работа обучающегося выполняет следующие функции:

- развивающую (повышение культуры умственного труда, приобщение к творческим видам деятельности, обогащение интеллектуальных способностей студентов);
- информационно-обучающую (учебная деятельность студентов на аудиторных занятиях, неподкрепленная самостоятельной работой, становится мало результативной);
- ориентирующую и стимулирующую (процессу обучения придается ускорение и мотивация);
- воспитательную (формируются и развиваются профессиональные качества бакалавра и гражданина);
- исследовательскую (новый уровень профессионально-творческого мышления).

Организация самостоятельной работы студентов должна опираться на определенные требования, а, именно:

- сложность осваиваемых знании должна соответствовать уровню развития студентов;
- стандартизация заданий в соответствии с логической системой курса дисциплины;
- объем задания должен соответствовать уровню студента;
- задания должны быть адаптированными к уровню студентов.

Содержание самостоятельной работы студентов представляет собой, с одной стороны, совокупность теоретических и практических учебных заданий, которые должен выполнить студент в процессе обучения, объект его деятельности; с другой стороны - это способ деятельности студента по выполнению соответствующего теоретического или практического учебного задания.

Свое внешнее выражение содержание самостоятельной работы студентов находит во всех организационных формах аудиторной и внеаудиторной деятельности, в ходе самостоятельного выполнения различных заданий.

Функциональное предназначение самостоятельной работы студентов в процессе лекций, практических занятий по овладению специальными знаниями заключается в самостоятельном прочтении, просмотре, прослушивании, наблюдении, конспектировании, осмыслении, запоминании и воспроизведении определенной информации. Цель и планирование самостоятельной работы студента определяет преподаватель. Вся информация осуществляется на основе ее воспроизведения.

Так как самостоятельная работа тесно связана с учебным процессом, ее необходимо рассматривать в двух аспектах:

1. аудиторная самостоятельная работа - лекционные, практические занятия;

2. внеаудиторная самостоятельная работа – дополнение лекционных материалов, подготовка к практическим занятиям, подготовка к участию в деловых играх и дискуссиях, выполнение письменных домашних заданий, Контрольных работ (рефератов и т.п.) и курсовых работ (проектов), докладов и др.

Основные формы организации самостоятельной работы студентов определяются следующими параметрами:

- содержание учебной дисциплины;
- уровень образования и степень подготовленности студентов;
- необходимость упорядочения нагрузки студентов при самостоятельной работе.

Таким образом, самостоятельная работа студентов является важнейшей составной частью процесса обучения.

Методические указания по организации самостоятельной работы и задания для обучающихся по дисциплине «*Горнопромышленная логистика*» обращают внимание студента на главное, существенное в изучаемой дисциплине, помогают выработать умение анализировать явления и факты, связывать теоретические положения с практикой, а также облегчают подготовку к выполнению *контрольной работы* и сдаче *экзамена*.

Настоящие методические указания позволят студентам самостоятельно овладеть фундаментальными знаниями, профессиональными умениями и навыками деятельности по профилю подготовки, опытом творческой и исследовательской деятельности, и направлены на формирование компетенций, предусмотренных учебным планом поданному профилю.

Видами самостоятельной работы обучающихся по дисциплине «*Горнопромышленная логистика*» являются:

- повторение материала лекций;

- самостоятельное изучение тем курса (в т. ч. рассмотрение основных категорий дисциплины, работа с литературой);

- ответы на вопросы для самопроверки (самоконтроля);

- подготовка к практическим (семинарским) занятиям (в т. ч. подготовка доклада с презентацией);

- подготовка к тестированию;

- выполнение самостоятельного письменного домашнего задания (практико-ориентированного задания);

- подготовка контрольной работы (реферата);

- подготовка к экзамену.

В методических указаниях представлены материалы для самостоятельной работы и рекомендации по организации отдельных её видов.

ВОПРОСЫ ДЛЯ САМОПРОВЕРКИ

Раздел 1. ВВЕДЕНИЕ В ЛОГИСТИКУ, ОСНОВНЫЕ ФУНКЦИИ ЛОГИСТИКИ

Тема 1.1. Предмет, цели и задачи логистики

1. Что изучает наука «Горнопромышленная логистика»?
2. На формирование каких знаний, умений и навыков у обучающихся направлена дисциплина «Горнопромышленная логистика»?
3. Назовите два принципиальных подхода к определению логистики и покажите различие между ними.
4. Что такое логистика как самостоятельное научное направление?
5. Что такое логистика как направление практической деятельности?
6. Какова основная цель логистического управления?
7. Каковы основные функции логистики?
8. Каковы предпосылки развития логистики?
9. Что такое концепция экономических компромиссов?
10. Каковы основные принципы логистического управления?
11. Какие существуют материальные потоки в производственно-сбытовой системе?
12. Каково определение материального потока, являющегося объектом логистического управления?
13. Какие существуют разновидности материальных потоков в производственно-сбытовой деятельности?
14. Дайте понятие информационного потока.
15. Что такое логистическая операция?
16. Какие существуют виды логистических операций?
17. Дайте определение логистической системы.
18. Назовите основные элементы логистической системы.
19. В чем выражается целостность и членимость логистической системы?
20. Что понимается под макрологистикой? Каковы основные задачи, решаемые ею?
21. Что понимается под микрологистикой? Каковы основные задачи, решаемые ею?

Тема 1.2. Логистические концепции

1. Дайте определение концепции логистики.
2. Какие периоды развития прошла концепция логистики?
3. В чем сущность логистической интеграции?
4. Раскройте содержание основных положений концепции логистики.

Тема 1.3. Функциональные области логистики

1. Какие существуют функциональные области логистической системы? Их основные характеристики?
2. Что называется закупочной логистикой? Основная цель закупочной логистики?
3. Что называется производственной логистикой? Главная задача производственной логистики?
4. Что повышает затраты и издержки на снабжение?
5. Укажите основные формы поставок.
6. Какие критерии выбора поставщика вы знаете?
7. Что такое распределительная логистика? Что является главной задачей распределительной логистики?
8. Укажите совокупность операций в цикле управления заказами.
9. Назовите этапы выполнения заказа в правильном порядке.

Тема 1.4. Организация логистического управления предприятием

1. Что является целью логистического управления на современном этапе?
2. Какие показатели эффективности логистического менеджмента вы знаете?
3. Объясните, почему необходимо достижение компромиссов между различными структурными подразделениями фирм.
4. Составьте определение экономических компромиссов.
5. Какие уровни решений охватывают экономические компромиссы?
6. Охарактеризуйте основные направления совершенствования координации управления логистической деятельностью.
7. Какие организационные структуры наиболее эффективны для организации логистического управления на фирме?
8. Дайте характеристику основных структурных блоков системы логистического управления.
9. Каковы задачи логистической службы на предприятии?
10. С какими функциональными подразделениями взаимодействует служба логистики?
11. Раскройте суть контроллинга в логистических системах.

Раздел 2. ГОРНОПРОМЫШЛЕННАЯ ЛОГИСТИКА В СИСТЕМЕ ЛОГИСТИЧЕСКОГО МЕНЕДЖМЕНТА

Тема 2.1. Производственные процессы предприятия

1. Какие принципы организации производственных процессов вы знаете?
2. Какие выделяют типы производства.
3. Какой этап существенно влияет на рациональное использование ресурсов?

4. Какие существуют варианты управления материальными потоками в производственной логистике?

Тема 2.2. Производственные логистические системы толкающего и тянущего типа

1. В чем суть логистической концепции RP.
2. Охарактеризуйте структурные схемы функционирования системы MRP I и MRP II.
3. Концепция JIT, ее суть и характеристики.
4. Логистическая концепция «KANBAN» как модификация концепции JIT.
5. Концепция «KANBAN» как «тянущая» система.
6. Логистическая концепция «Lean production», каковы ключевые элементы ее реализации на практике.
7. Логистическая концепция DDT.
8. Логистическая концепция OPT.

Раздел 3. УПРАВЛЕНИЕ ЗАПАСАМИ В ЛОГИСТИКЕ

Тема 3.1. Теоретические аспекты управления запасами

1. Какова роль товарно-материальных запасов в экономике?
2. Перечислите виды товарно-материальных запасов.
3. На какие категории подразделяются товарно-материальные запасы в зависимости от целевого назначения?
4. Что является одним из важнейших стимулов создания запасов?
5. К чему приводит дефицит запасов?
6. Напишите формулу определения оптимального размера заказа.
7. Что в логистике называется запасом?
8. Что в логистике называется максимальным запасом?
9. Что в логистике называется пороговым или критическим уровнем, или уровнем выдачи заказа?
10. Что в логистике называется страховым или гарантийным запасом?
11. Что в логистике называется текущим запасом (уровнем текущего запаса)?
12. Какие затраты необходимы для приёма запаса и размещения его на складе?
13. Какие способы ликвидации ненужных запасов вы знаете?
14. Каким образом следует пополнять запас со стабильным спросом?
15. Какие факторы влияют на величину запасов?
16. Что такое точка заказа и как она определяется?
17. Как определить оптимальный размер заказываемой партии продукции?

Тема 3.2. Системы управления запасами

1. Какие факторы влияют на текущий уровень запасов при управлении запасами с заданной периодичностью заказов?
2. За счет чего может создаваться дефицит при управлении запасами с заданной периодичностью заказов?
3. Какую роль играет страховой запас при управлении запасами с заданной периодичностью заказов?
4. Почему управление запасами с заданной периодичностью заказов, несмотря на свою организационную простоту, не применяется повсеместно?
5. Как в системе управления уровнем запасов с фиксированным размером заказа определяется момент необходимости подачи заказа на поставку?
6. Может ли в системе управления уровнем запасов с фиксированным размером заказа страховой запас со стопроцентной гарантией демпфировать возникновение дефицита?
7. Когда система с фиксированным объемом заказа применяется на практике?
8. Какие регулирующие параметры имеет система с фиксированным размером заказа?
9. Какие регулирующие параметры имеет система с фиксированной периодичностью заказа?
10. При какой системе управления запасами заказ производится через установленные моменты времени и при достижении запасом точки заказа?
11. В каких случаях применяется система «максимум-минимум»?

РАЗДЕЛ 4. ЭФФЕКТИВНОСТЬ И КАЧЕСТВО ЛОГИСТИЧЕСКИХ ПРОЦЕССОВ

Тема 4.1. Управление логистическими затратами фирмы

1. Какие показатели эффективности управления логистической системой вы знаете?
2. Какие факторы влияют на состав и структуру логистических издержек?
3. Раскройте суть контроллинга в логистических системах.
4. Какое влияние логистические издержки оказывают на деятельность предприятия?

Тема 4.2 Управление качеством логистического обслуживания

1. Что обусловливает необходимость в логистическом сервисе?
2. Что входит в понятие логистического сервисного обслуживания?
3. Какие основные виды логистического сервиса предоставляются покупателю?
4. Что входит в предпродажные сервисные услуги?
5. Что входит в сервисные услуги, сопутствующие продаже?
6. Что входит в послепродажные сервисные услуги?

7. Перечислите основные показатели качества сервисного обслуживания.

8. Какие стандарты уточняют модели системы качества для проекта, производства и распространения товара и услуги?

9. Какие показатели качества логистических функций вы знаете?

10. Какой параметр определяет 100 % выполнения всех заказов?

11. Укажите этапы определения уровня логистического обслуживания клиента.

12. Назовите полный перечень уровней логистического обслуживания.

Тема 4.3. Управление информационными потоками в логистических системах

1. Какие этапы интеграции элементов ИЛС существуют?

2. Какие принципы организации логистических информационных систем вы знаете?

3. Какие стандарты передача электронных документов вы можете перечислить?

4. Какие современные информационные системы в логистике вы знаете?

5. Какой эффект получают от применения современных информационных систем в логистике?

ОСНОВНЫЕ КАТЕГОРИИ ДИСЦИПЛИНЫ

Раздел 1. ВВЕДЕНИЕ В ЛОГИСТИКУ, ОСНОВНЫЕ ФУНКЦИИ ЛОГИСТИКИ

Тема 1.1. Предмет, цели и задачи логистики

Логистика.
Материальный поток.
Информационный поток.
Финансовый поток.
Логистическая система.
Свойства логистических систем.
Макрологистическая система.
Микрологистическая система.

Тема 1.2. Логистические концепции

Дологистический период.
Период классической логистики.
Период неологистики.
Логистические технологии.
Основные положения концепции логистики.
Цель логистической деятельности.
Шесть правил логистики.
Задачи логистики.
Логистические операции.

Тема 1.3. Функциональные области логистики

Место функции «снабжение» в логистической системе.
Формы и этапы управления процессом снабжения.
Стратегии снабжения и формы поставок.
Оптимизация затрат и исключение издержек в снабжении.
Критерии оценки поставщиков.
Современные тенденции в сфере управления снабжением.
Должностные обязанности специалиста по снабжению.
Место функции «управление заказами» в логистической системе.
Этапы цикла управления заказами.
Логистические посредники.
Планирование выполнения заказа конкретного потребителя.
Основные приоритеты выполнения заказов.
Критерии эффективности управления заказами.
Место функции «распределение» в логистической системе.
Каналы и сети в системе распределения.

Классы распределительных сетей и торговых посредников.
Правила управления распределением.
Модели взаимодействия посредников в распределительной системе.
Основные концепции распределения.

Тема 1.4. Организация логистического управления предприятием

Принципы логистики.
Ключевые логистические функции.
Поддерживающие логистические функции.
Оперативные логистические функции.
Координационные логистические функции.
Экономические компромиссы.
Межфункциональная координация.
Критерии эффективности логистической системы.

Раздел 2. ГОРНОПРОМЫШЛЕННАЯ ЛОГИСТИКА В СИСТЕМЕ ЛОГИСТИЧЕСКОГО МЕНЕДЖМЕНТА

Тема 2.1. Производственные процессы предприятия

Место функции «производство» в логистической системе предприятия.
Принципы организации производственных процессов.
Типы производства.
Виды движения материальных ресурсов в производстве.
Управление материальными потоками в производстве
Производственные логистические системы на макро- и микроуровне.
Принципы управления производственными логистическими системами.
Координация процессов в производственных логистических системах.

Тема 2.2. Производственные логистические системы толкающего и тянущего типа

Список (файл) материалов (Bill of Materials — BOM).
Дерево (схема) структуры продукта.
Ведомость (файл) инвентарных записей.
Зависимый спрос.
Независимый спрос.
Валовые потребности.
Запланированные поступления.
Проектируемый наличный баланс.
Чистая потребность.
Плановое поступление выполненного заказа.
Плановый запуск заказа в производство.
Правила назначения приоритетов (Priority Rules).

Раздел 3. УПРАВЛЕНИЕ ЗАПАСАМИ В ЛОГИСТИКЕ

Тема 3.1. Теоретические аспекты управления запасами

Классификация запасов по функции и целевому назначению.
Экономический интерес создания запаса.
Затраты, связанные с управлением запасами.
Политика управления запасами различных видов.
Размер запаса и формирование бюджета на них.
Ликвидация ненужных запасов.
Нормирование запасов.
Точка заказа.
Оптимальный размер заказа.

Тема 3.2. Системы управления запасами

Система.
Система с фиксированным интервалом времени между заказами.
Система с фиксированным размером заказа.
Система с установленной периодичностью пополнения запасов до постоянного уровня.
Система «максимум-минимум»
ABC-анализ.
XYZ-анализ.

Раздел 4. ЭФФЕКТИВНОСТЬ И КАЧЕСТВО ЛОГИСТИЧЕСКИХ ПРОЦЕССОВ

Тема 4.1. Управление логистическими затратами фирмы

Логистических издержки.
Состав и структура логистических издержек.
Сбалансированная система показателей.
Критерии эффективности управления логистической системой.

Тема 4.2 Управление качеством логистического обслуживания

Стандарты и концепции качества.
Показатели оценки качества логистического обслуживания.
Процесс управления логистическим обслуживанием потребителей.
Программа управления качеством логистического обслуживания.
Уровни логистического обслуживания и категории потребителей.
Зависимость между качеством и временем обслуживания.

САМООРГАНИЗАЦИЯ РАБОТЫ С ЛИТЕРАТУРОЙ

Самостоятельное изучение тем курса осуществляется на основе списка рекомендуемой литературы к дисциплине. При работе с книгой необходимо научиться правильно ее читать, вести записи. Самостоятельная работа с учебными и научными изданиями профессиональной и общекультурной тематики – это важнейшее условие формирования научного способа познания.

Основные приемы работы с литературой можно свести к следующим:

• составить перечень книг, с которыми следует познакомиться;

• перечень должен быть систематизированным (что необходимо для семинаров, что для экзаменов, что пригодится для написания курсовых и выпускных квалификационных работ (ВКР), а что выходит за рамками официальной учебной деятельности, и расширяет общую культуру);

• обязательно выписывать все выходные данные по каждой книге (при написании курсовых и выпускных квалификационных работ это позволит экономить время);

• определить, какие книги (или какие главы книг) следует прочитать более внимательно, а какие – просто просмотреть;

• при составлении перечней литературы следует посоветоваться с преподавателями и руководителями ВКР, которые помогут сориентироваться, на что стоит обратить большее внимание, а на что вообще не стоит тратить время;

• все прочитанные монографии, учебники и научные статьи следует конспектировать, но это не означает, что надо конспектировать «все подряд»: можно выписывать кратко основные идеи автора и иногда приводить наиболее яркие и показательные цитаты (с указанием страниц);

• если книга – собственная, то допускается делать на полях книги краткие пометки или же в конце книги, на пустых страницах просто сделать свой «предметный указатель», где отмечаются наиболее интересные мысли и обязательно указываются страницы в тексте автора;

• следует выработать способность «воспринимать» сложные тексты; для этого лучший прием – научиться «читать медленно», когда понятно каждое прочитанное слово (а если слово незнакомое, то либо с помощью словаря, либо с помощью преподавателя обязательно его узнать). Таким образом, чтение текста является частью познавательной деятельности. Ее цель – извлечение из текста необходимой информации.

От того, насколько осознанна читающим собственная внутренняя установка при обращении к печатному слову (найти нужные сведения, усвоить информацию полностью или частично, критически проанализировать материал и т.п.) во многом зависит эффективность осуществляемого действия. Грамотная работа с книгой, особенно если речь идет о научной литературе, предполагает соблюдение ряда правил, для овладения которыми необходимо настойчиво учиться. Это серьёзный, кропотливый труд. Прежде всего, при такой работе невозможен формальный, поверхностный подход. Не механическое заучивание, не простое накопление цитат, выдержек, а

сознательное усвоение прочитанного, осмысление его, стремление дойти до сути – вот главное правило. Другое правило – соблюдение при работе над книгой определенной последовательности. Вначале следует ознакомиться с оглавлением, содержанием предисловия или введения. Это дает общую ориентировку, представление о структуре и вопросах, которые рассматриваются в книге.

Следующий этап – чтение. Первый раз целесообразно прочитать книгу с начала до конца, чтобы получить о ней цельное представление. При повторном чтении происходит постепенное глубокое осмысление каждой главы, критического материала и позитивного изложения; выделение основных идей, системы аргументов, наиболее ярких примеров и т.д. Непременным правилом чтения должно быть выяснение незнакомых слов, терминов, выражений, неизвестных имен, названий. Студентам с этой целью рекомендуется заводить специальные тетради или блокноты. Важная роль в связи с этим принадлежит библиографической подготовке студентов. Она включает в себя умение активно, быстро пользоваться научным аппаратом книги, справочными изданиями, каталогами, умение вести поиск необходимой информации, обрабатывать и систематизировать ее.

Выделяют четыре основные установки в чтении текста:

- информационно-поисковая (задача – найти, выделить искомую информацию);
- усваивающая (усилия читателя направлены на то, чтобы как можно полнее осознать и запомнить, как сами сведения, излагаемые автором, так и всю логику его рассуждений);
- аналитико-критическая (читатель стремится критически осмыслить материал, проанализировав его, определив свое отношение к нему);
- творческая (создает у читателя готовность в том или ином виде – как отправной пункт для своих рассуждений, как образ для действия по аналогии и т.п. – использовать суждения автора, ход его мыслей, результат наблюдения, разработанную методику, дополнить их, подвергнуть новой проверке).

С наличием различных установок обращения к тексту связано существование и нескольких видов чтения:

- библиографическое – просматривание карточек каталога, рекомендательных списков, сводных списков журналов и статей за год и т.п.;
- просмотровое – используется для поиска материалов, содержащих нужную информацию, обычно к нему прибегают сразу после работы со списками литературы и каталогами, в результате такого просмотра читатель устанавливает, какие из источников будут использованы в дальнейшей работе;
- ознакомительное – подразумевает сплошное, достаточно подробное прочтение отобранных статей, глав, отдельных страниц; цель – познакомиться с характером информации, узнать, какие вопросы вынесены автором на рассмотрение, провести сортировку материала;
- изучающее – предполагает доскональное освоение материала; в ходе такого чтения проявляется доверие читателя к автору, готовность принять

изложенную информацию, реализуется установка на предельно полное понимание материала;

- аналитико-критическое и творческое чтение – два вида чтения близкие между собой тем, что участвуют в решении исследовательских задач.

Первый из них предполагает направленный критический анализ, как самой информации, так и способов ее получения и подачи автором; второе – поиск тех суждений, фактов, по которым, или, в связи с которыми, читатель считает нужным высказать собственные мысли.

Из всех рассмотренных видов чтения основным для студентов является изучающее – именно оно позволяет в работе с учебной и научной литературой накапливать знания в различных областях. Вот почему именно этот вид чтения в рамках образовательной деятельности должен быть освоен в первую очередь. Кроме того, при овладении данным видом чтения формируются основные приемы, повышающие эффективность работы с текстом. Научная методика работы с литературой предусматривает также ведение записи прочитанного. Это позволяет привести в систему знания, полученные при чтении, сосредоточить внимание на главных положениях, зафиксировать, закрепить их в памяти, а при необходимости вновь обратиться к ним.

Основные виды систематизированной записи прочитанного:

Аннотирование – предельно краткое связное описание просмотренной или прочитанной книги (статьи), ее содержания, источников, характера и назначения.

Планирование – краткая логическая организация текста, раскрывающая содержание и структуру изучаемого материала.

Тезирование – лаконичное воспроизведение основных утверждений автора без привлечения фактического материала.

Цитирование – дословное выписывание из текста выдержек, извлечений, наиболее существенно отражающих ту или иную мысль автора.

Конспектирование – краткое и последовательное изложение содержания прочитанного. Конспект – сложный способ изложения содержания книги или статьи в логической последовательности. Конспект аккумулирует в себе предыдущие виды записи, позволяет всесторонне охватить содержание книги, статьи. Поэтому умение составлять план, тезисы, делать выписки и другие записи определяет и технологию составления конспекта.

Как правильно составлять конспект? Внимательно прочитайте текст. Уточните в справочной литературе непонятные слова. При записи не забудьте вынести справочные данные на поля конспекта. Выделите главное, составьте план, представляющий собой перечень заголовков, подзаголовков, вопросов, последовательно раскрываемых затем в конспекте. Это первый элемент конспекта. Вторым элементом конспекта являются тезисы. Тезис - это кратко сформулированное положение. Для лучшего усвоения и запоминания материала следует записывать тезисы своими словами. Тезисы, выдвигаемые в конспекте, нужно доказывать. Поэтому третий элемент конспекта - основные доводы, доказывающие истинность рассматриваемого тезиса. В конспекте

могут быть положения и примеры. Законспектируйте материал, четко следуя пунктам плана. При конспектировании старайтесь выразить мысль своими словами. Записи следует вести четко, ясно. Грамотно записывайте цитаты. Цитируя, учитывайте лаконичность, значимость мысли. При оформлении конспекта необходимо стремиться к емкости каждого предложения. Мысли автора книги следует излагать кратко, заботясь о стиле и выразительности написанного. Число дополнительных элементов конспекта должно быть логически обоснованным, записи должны распределяться в определенной последовательности, отвечающей логической структуре произведения. Для уточнения и дополнения необходимо оставлять поля.

Конспектирование - наиболее сложный этап работы. Овладение навыками конспектирования требует от студента целеустремленности, повседневной самостоятельной работы. Конспект ускоряет повторение материала, экономит время при повторном, после определенного перерыва, обращении к уже знакомой работе. Учитывая индивидуальные особенности каждого студента, можно дать лишь некоторые, наиболее оправдавшие себя общие правила, с которыми преподаватель и обязан познакомить студентов:

1. Главное в конспекте не объем, а содержание. В нем должны быть отражены основные принципиальные положения источника, то новое, что внес его автор, основные методологические положения работы. Умение излагать мысли автора сжато, кратко и собственными словами приходит с опытом и знаниями. Но их накоплению помогает соблюдение одного важного правила – не торопиться записывать при первом же чтении, вносить в конспект лишь то, что стало ясным.

2. Форма ведения конспекта может быть самой разнообразной, она может изменяться, совершенствоваться. Но начинаться конспект всегда должен с указания полного наименования работы, фамилии автора, года и места издания; цитаты берутся в кавычки с обязательной ссылкой на страницу книги.

3. Конспект не должен быть «слепым», безликим, состоящим из сплошного текста. Особо важные места, яркие примеры выделяются цветным подчеркиванием, взятием в рамочку, оттенением, пометками на полях специальными знаками, чтобы можно было быстро найти нужное положение. Дополнительные материалы из других источников можно давать на полях, где записываются свои суждения, мысли, появившиеся уже после составления конспекта.

ПОДГОТОВКА ДОКЛАДА С ПРЕЗЕНТАЦИЕЙ

Одной из форм текущего контроля является доклад с презентацией, который представляет собой продукт самостоятельной работы студента.

Доклад с презентацией - это публичное выступление по представлению полученных результатов решения определенной учебно-практической, учебно-исследовательской или научной темы.

Как правило, в основу доклада ложится анализ литературы по проблеме. Он должен носить характер краткого, но в то же время глубоко аргументированного устного сообщения. В нем студент должен, по возможности, полно осветить различные точки зрения на проблему, выразить собственное мнение, сделать критический анализ теоретического и практического материала.

Подготовка доклада с презентацией является обязательной для обучающихся, если доклад презентацией указан в перечне форм текущего контроля успеваемости в рабочей программе дисциплины.

Доклад должен быть рассчитан на 7-10 минут.

Презентация (от англ. «presentation» - представление) - это набор цветных слайдов на определенную тему, который хранится в файле специального формата с расширением PP.

Целью презентации - донести до целевой аудитории полноценную информацию об объекте презентации, изложенной в докладе, в удобной форме.

Перечень примерных тем докладов с презентацией представлен в рабочей программе дисциплины, он выдается обучающимся заблаговременно вместе с методическими указаниями по подготовке. Темы могут распределяться студентами самостоятельно (по желанию), а также закрепляться преподавателем дисциплины.

При подготовке доклада с презентацией обучающийся должен продемонстрировать умение самостоятельного изучения отдельных вопросов, структурирования основных положений рассматриваемых проблем, публичного выступления, позиционирования себя перед коллективом, навыки работы с библиографическими источниками и оформления научных текстов.

В ходе подготовки к докладу с презентацией обучающемуся необходимо:

- выбрать тему и определить цель выступления.

Для этого, остановитесь на теме, которая вызывает у Вас больший интерес; определите цель выступления; подумайте, достаточно ли вы знаете по выбранной теме или проблеме и сможете ли найти необходимый материал;

- осуществить сбор материала к выступлению.

Начинайте подготовку к докладу заранее; обращайтесь к справочникам, энциклопедиям, научной литературе по данной проблеме; записывайте необходимую информацию на отдельных листах или тетради;

- организовать работу с литературой.

При подборе литературы по интересующей теме определить конкретную цель поиска: что известно по данной теме? что хотелось бы узнать? для чего нужна эта информация? как ее можно использовать в практической работе?

- во время изучения литературы следует: записывать вопросы, которые возникают по мере ознакомления с источником, а также ключевые слова, мысли, суждения; представлять наглядные примеры из практики;

- обработать материал.

Учитывайте подготовку и интересы слушателей; излагайте правдивую информацию; все мысли должны быть взаимосвязаны между собой.

При подготовке доклада с презентацией особо необходимо обратить внимание на следующее:

- подготовка доклада начинается с изучения источников, рекомендованных к соответствующему разделу дисциплины, а также специальной литературы для докладчика, список которой можно получить у преподавателя;

- важно также ознакомиться с имеющимися по данной теме монографиями, учебными пособиями, научными информационными статьями, опубликованными в периодической печати.

Относительно небольшой объем текста доклада, лимит времени, отведенного для публичного выступления, обусловливает потребность в тщательном отборе материала, умелом выделении главных положений в содержании доклада, использовании наиболее доказательных фактов и убедительных примеров, исключении повторений и многословия.

Решить эти задачи помогает составление развернутого плана.

План доклада должен содержать следующие главные компоненты: краткое вступление, вопросы и их основные тезисы, заключение, список литературы.

После составления плана можно приступить к написанию текста. Во вступлении важно показать актуальность проблемы, ее практическую значимость. При изложении вопросов темы раскрываются ее основные положения. Материал содержания вопросов полезно располагать в таком порядке: тезис; доказательство тезиса; вывод и т. д.

Тезис - это главное основополагающее утверждение. Он обосновывается путем привлечения необходимых цитат, цифрового материала, ссылок на статьи. При изложении содержания вопросов особое внимание должно быть обращено на раскрытие причинно-следственных связей, логическую последовательность тезисов, а также на формулирование окончательных выводов. Выводы должны быть краткими, точными, достаточно аргументированными всем содержанием доклада.

В процессе подготовки доклада студент может получить консультацию у преподавателя, а в случае необходимости уточнить отдельные положения.

Выступление

При подготовке к докладу перед аудиторией необходимо выбрать способ выступления:

- устное изложение с опорой на конспект (опорой могут также служить заранее подготовленные слайды);
- чтение подготовленного текста.

Чтение заранее написанного текста значительно уменьшает влияние выступления на аудиторию. Запоминание написанного текста заметно сковывает выступающего и привязывает к заранее составленному плану, не давая возможности откликаться на реакцию аудитории.

Короткие фразы легче воспринимаются на слух, чем длинные.

Необходимо избегать сложных предложений, причастных и деепричастных оборотов. Излагая сложный вопрос, нужно постараться передать информацию по частям.

Слова в речи надо произносить четко и понятно, не надо говорить слишком быстро или, наоборот, растягивать слова. Надо произнести четко особенно ударную гласную, что оказывает наибольшее влияние на разборчивость речи.

Пауза в устной речи выполняет ту же роль, что знаки препинания в письменной. После сложных выводов или длинных предложений необходимо сделать паузу, чтобы слушатели могли вдуматься в сказанное или правильно понять сделанные выводы. Если выступающий хочет, чтобы его понимали, то не следует говорить без паузы дольше, чем пять с половиной секунд.

Особое место в выступлении занимает обращение к аудитории. Известно, что обращение к собеседнику по имени создает более доверительный контекст деловой беседы. При публичном выступлении также можно использовать подобные приемы. Так, косвенными обращениями могут служить такие выражения, как «Как Вам известно», «Уверен, что Вас это не оставит равнодушными». Выступающий показывает, что слушатели интересны ему, а это самый простой путь достижения взаимопонимания.

Во время выступления важно постоянно контролировать реакцию слушателей. Внимательность и наблюдательность в сочетании с опытом позволяют оратору уловить настроение публики. Возможно, рассмотрение некоторых вопросов придется сократить или вовсе отказаться от них.

После выступления нужно быть готовым к ответам на возникшие у аудитории вопросы.

Стоит обратить внимание на вербальные и невербальные составляющие общения. Небрежность в жестах недопустима. Жесты могут быть приглашающими, отрицающими, вопросительными, они могут подчеркнуть нюансы выступления.

Презентация

Презентация наглядно сопровождает выступление.

Этапы работы над презентацией могут быть следующими:

- осмыслите тему, выделите вопросы, которые должны быть освещены в рамках данной темы;

• составьте тезисы собранного материала. Подумайте, какая часть информации может быть подкреплена или полностью заменена изображениями, какую информацию можно представить в виде схем;

• подберите иллюстративный материал к презентации: фотографии, рисунки, фрагменты художественных и документальных фильмов, материалы кинохроники, разработайте необходимые схемы;

• подготовленный материал систематизируйте и «упакуйте» в отдельные блоки, которые будут состоять из собственно текста (небольшого по объему), схем, графиков, таблиц и т.д.;

• создайте слайды презентации в соответствии с необходимыми требованиями;

• просмотрите презентацию, оцените ее наглядность, доступность, соответствие языковым нормам.

Требования к оформлению презентации

Компьютерную презентацию, сопровождающую выступление докладчика, удобнее всего подготовить в программе MS Power Point.

Презентация как документ представляет собой последовательность сменяющих друг друга слайдов. Чаще всего демонстрация презентации проецируется на большом экране, реже – раздается собравшимся как печатный материал.

Количество слайдов должно быть пропорционально содержанию и продолжительности выступления (например, для 5-минутного выступления рекомендуется использовать не более 10 слайдов).

На первом слайде обязательно представляется тема выступления и сведения об авторах.

Следующие слайды можно подготовить, используя две различные стратегии их подготовки:

1-я стратегия: на слайды выносится опорный конспект выступления и ключевые слова с тем, чтобы пользоваться ими как планом для выступления. В этом случае к слайдам предъявляются следующие требования:

- объем текста на слайде – не больше 7 строк;
- маркированный/нумерованный список содержит не более 7 элементов;
- отсутствуют знаки пунктуации в конце строк в маркированных и нумерованных списках;
- значимая информация выделяется с помощью цвета, кегля, эффектов анимации.

Особо внимательно необходимо проверить текст на отсутствие ошибок и опечаток. Основная ошибка при выборе данной стратегии состоит в том, что выступающие заменяют свою речь чтением текста со слайдов.

2-я стратегия: на слайды помещается фактический материал (таблицы, графики, фотографии и пр.), который является уместным и достаточным сред-

ством наглядности, помогает в раскрытии стержневой идеи выступления. В этом случае к слайдам предъявляются следующие требования:

- выбранные средства визуализации информации (таблицы, схемы, графики и т. д.) соответствуют содержанию;
- использованы иллюстрации хорошего качества (высокого разрешения), с четким изображением (как правило, никто из присутствующих не заинтересован вчитываться в текст на ваших слайдах и всматриваться в мелкие иллюстрации).

Максимальное количество графической информации на одном слайде – 2 рисунка (фотографии, схемы и т.д.) с текстовыми комментариями (не более 2 строк к каждому). Наиболее важная информация должна располагаться в центре экрана.

Обычный слайд, без эффектов анимации, должен демонстрироваться на экране не менее 10 - 15 секунд. За меньшее время аудитория не успеет осознать содержание слайда.

Слайд с анимацией в среднем должен находиться на экране не меньше 40 – 60 секунд (без учета времени на случайно возникшее обсуждение). В связи с этим лучше настроить презентацию не на автоматический показ, а на смену слайдов самим докладчиком.

Особо тщательно необходимо отнестись к оформлению презентации. Для всех слайдов презентации по возможности необходимо использовать один и тот же шаблон оформления, кегль – для заголовков - не меньше 24 пунктов, для информации - не менее 18.

В презентациях не принято ставить переносы в словах.

Наилучшей цветовой гаммой для презентации являются контрастные цвета фона и текста (белый фон – черный текст; темно-синий фон – светло-желтый текст и т. д.).

Лучше не смешивать разные типы шрифтов в одной презентации.

Рекомендуется не злоупотреблять прописными буквами (они читаются хуже).

ПОДГОТОВКА К ПРАКТИКО-ОРИЕНТИРОВАННЫМ ЗАДАНИЯМ

Практико-ориентированные задания выступают средством формирования у студентов системы интегрированных умений и навыков, необходимых для освоения профессиональных компетенций. Это могут быть ситуации, требующие применения умений и навыков, специфичных для соответствующего профиля обучения (знания содержания предмета), ситуации, требующие организации деятельности, выбора её оптимальной структуры личностно-ориентированных ситуаций (нахождение нестандартного способа решения).

Кроме этого, они выступают средством формирования у студентов умений определять, разрабатывать и применять оптимальные методы решения профессиональных задач. Они строятся на основе ситуаций, возникающих на различных уровнях осуществления практики и формулируются в виде производственных поручений (заданий).

Под практико-ориентированными задания понимают задачи из окружающей действительности, связанные с формированием практических навыков, необходимых в повседневной жизни, в том числе с использованием элементов производственных процессов.

Цель практико-ориентированных заданий – приобретение умений и навыков практической деятельности по изучаемой дисциплине.

Задачи практико-ориентированных заданий:

- закрепление, углубление, расширение и детализация знаний студентов при решении конкретных задач;
- развитие познавательных способностей, самостоятельности мышления, творческой активности;
- овладение новыми методами и методиками изучения конкретной учебной дисциплины;
- обучение приемам решения практических задач;
- выработка способности логического осмысления полученных знаний для выполнения заданий;
- обеспечение рационального сочетания коллективной и индивидуальной форм обучения.

Важными отличительными особенностями практико-ориентированных задания от стандартных задач (предметных, межпредметных, прикладных) являются:

- значимость (познавательная, профессиональная, общекультурная, социальная) получаемого результата, что обеспечивает познавательную мотивацию обучающегося;
- условие задания сформулировано как сюжет, ситуация или проблема, для разрешения которой необходимо использовать знания из разных разделов основного предмета, из другого предмета или из жизни, на которые нет явного указания в тексте задания;

- информация и данные в задании могут быть представлены в различной форме (рисунок, таблица, схема, диаграмма, график и т.д.), что потребует распознавания объектов;

- указание (явное или неявное) области применения результата, полученного при решении задания.

Кроме выделенных четырех характеристик, практико-ориентированные задания имеют следующие:

1. по структуре эти задания – нестандартные, т.е. в структуре задания не все его компоненты полностью определены;

2. наличие избыточных, недостающих или противоречивых данных в условии задания, что приводит к объемной формулировке условия;

3. наличие нескольких способов решения (различная степень рациональности), причем данные способы могут быть неизвестны учащимся, и их потребуется сконструировать.

При выполнении практико-ориентированных заданий следует руководствоваться следующими общими рекомендациями:

- для выполнения практико-ориентированного задания необходимо внимательно прочитать задание, повторить лекционный материал по соответствующей теме, изучить рекомендуемую литературу, в т.ч. дополнительную;

- выполнение практико-ориентированного задания включает постановку задачи, выбор способа решения задания, разработку алгоритма практических действий, программы, рекомендаций, сценария и т. п.;

- если практико-ориентированное задание выдается по вариантам, то получить номер варианта исходных данных у преподавателя; если нет вариантов, то нужно подобрать исходные данные самостоятельно, используя различные источники информации;

- для выполнения практико-ориентированного задания может использоваться метод малых групп. Работа в малых группах предполагает решение определенных образовательных задач в рамках небольших групп с последующим обсуждением полученных результатов. Этот метод развивает навыки сотрудничества, достижения компромиссного решения, аналитические способности.

ПОДГОТОВКА К ТЕСТИРОВАНИЮ

Тесты – это вопросы или задания, предусматривающие конкретный, краткий, четкий ответна имеющиеся эталоны ответов. При самостоятельной подготовке к тестированию студенту необходимо:

1. готовясь к тестированию, проработать информационный материал по дисциплине; проконсультироваться с преподавателем по вопросу выбора учебной литературы;

2. четко выяснить все условия тестирования заранее. Студент должен знать, сколько тестов ему будет предложено, сколько времени отводится на тестирование, какова система оценки результатов и т. д.;

3. приступая к работе с тестами, внимательно и до конца нужно прочитать вопрос и предлагаемые варианты ответов; выбрать правильные (их может быть несколько); на отдельном листке ответов вписать цифру вопроса и буквы, соответствующие правильным ответам;

- в процессе решения желательно применять несколько подходов в решении задания. Это позволяет максимально гибко оперировать методами решения, находя каждый раз оптимальный вариант;

- не нужно тратить слишком много времени на трудный вопрос, нужно переходить к другим тестовым заданиям; к трудному вопросу можно обратиться в конце;

- обязательно необходимо оставить время для проверки ответов, чтобы избежать механических ошибок.

ПОДГОТОВКА К ПРОМЕЖУТОЧНОЙ АТТЕСТАЦИИ

При подготовке к *экзамену* по дисциплине «*Горнопромышленная логистика*» обучающемуся рекомендуется:

1. повторить пройденный материал и ответить на вопросы, используя конспект и материалы лекций. Если по каким-либо вопросам у студента недостаточно информации в лекционных материалах, то необходимо получить информацию из раздаточных материалов и/или учебников (литературы), рекомендованных для изучения дисциплины «*Горнопромышленная логистика*».

Целесообразно также дополнить конспект лекций наиболее существенными и важными тезисами для рассматриваемого вопроса;

2. при изучении основных и дополнительных источников информации в рамках выполнения заданий на *экзамене* особое внимание необходимо уделять схемам, рисункам, графикам и другим иллюстрациям, так как подобные графические материалы, как правило, в наглядной форме отражают главное содержание изучаемого вопроса;

3. при изучении основных и дополнительных источников информации в рамках выполнения заданий на *экзамене* (в случаях, когда отсутствует иллюстративный материал) особое внимание необходимо обращать на наличие в тексте словосочетаний вида «во-первых», «во-вторых» и т.д., а также дефисов и перечислений (цифровых или буквенных), так как эти признаки, как правило, позволяют структурировать ответ на предложенное задание.

Подобную текстовую структуризацию материала слушатель может трансформировать в рисунки, схемы и т. п. для более краткого, наглядного и удобного восприятия (иллюстрации целесообразно отразить в конспекте лекций – это позволит оперативно и быстро найти, в случае необходимости, соответствующую информацию);

4. следует также обращать внимание при изучении материала для подготовки к *экзамену* на словосочетания вида «таким образом», «подводя итог сказанному» и т.п., так как это признаки выражения главных мыслей и выводов по изучаемому вопросу (пункту, разделу). В отдельных случаях выводы по теме (разделу, главе) позволяют полностью построить (восстановить, воссоздать) ответ на поставленный вопрос (задание), так как содержат в себе основные мысли и тезисы для ответа.

МИНОБРНАУКИ РОССИИ

ФГБОУ ВО «Уральский государственный горный университет»

УТВЕРЖДАЮ
Проректор по учебно-методическому комплексу _____ С.А. Упоров

МЕТОДИЧЕСКИЕ РЕКОМЕНДАЦИИ И ЗАДАНИЯ К КОНТРОЛЬНОЙ РАБОТЕ

Б1.В.08.13 МЕТОДЫ ПРИНЯТИЯ УПРАВЛЕНЧЕСКИХ РЕШЕНИЙ

Специальность
21.05.04 Горное дело

Профиль (направленность)
Менеджмент и экономика горнопромышленного производства

квалификация выпускника: **горный инженер (специалист)**

Авторы: Дроздова И. В., доцент, к.э.н., Позднякова О. Б., доцент, к.э.н.

Одобрены на заседании кафедры
Экономики и менеджмента
(название кафедры)
Зав. кафедрой _____
(подпись)
Мочалова Л.А.
(Фамилия И.О.)
Протокол № 2 от 04.10.2023
(Дата)

Рассмотрены методической комиссией
Инженерно-экономического факультета
(название факультета)
Председатель _____
(подпись)
Мочалова Л.А.
(Фамилия И.О.)
Протокол № 2 от 20.10.2023
(Дата)

ВВЕДЕНИЕ

Данные методические рекомендации необходимы для студентов специалитета по направлению подготовки *21.05.04 Горное дело,* направленности *«Менеджмент и экономика горнопромышленного производства»* при организации самостоятельной работы по дисциплине «*Методы принятия управленческих решений*» в рамках подготовки и защиты контрольной работы.

В методических рекомендациях содержатся особенности организации подготовки контрольной работы в виде реферата, требования к его оформлению, а также порядок защиты и критерии оценки.

ОРГАНИЗАЦИЯ ПОДГОТОВКИ КОНТРОЛЬНОЙ РАБОТЫ (РЕФЕРАТА)

Общая характеристика реферата

Написание реферата практикуется в учебном процессе в целях приобретения студентом необходимой профессиональной подготовки, развития умения и навыков самостоятельного научного поиска: изучения литературы по выбранной теме, анализа различных источников и точек зрения, обобщения материала, выделения главного, формулирования выводов и т. п. С помощью реферата студент может глубже постигать наиболее сложные проблемы дисциплины, учится лаконично излагать свои мысли, правильно оформлять работу, докладывать результаты своего труда.

В «Толковом словаре русского языка» дается следующее определение: «**реферат** – краткое изложение содержания книги, статьи, исследования, а также доклад с таким изложением».

Различают два вида реферата:

- *репродуктивный* – воспроизводит содержание первичного текста в форме реферата-конспекта или реферата-резюме. В реферате-конспекте содержится фактическая информация в обобщённом виде, иллюстрированный материал, различные сведения о методах исследования, результатах исследования и возможностях их применения. В реферате-резюме содержатся только основные положения данной темы;
- *продуктивный* – содержит творческое или критическое осмысление реферируемого источника и оформляются в форме реферата-доклада или реферата-обзора. В реферате-докладе, наряду с анализом информации первоисточника, дается объективная оценка проблемы, и он имеет развёрнутый характер. Реферат-обзор составляется на основе нескольких источников и в нем сопоставляются различные точки зрения по исследуемой проблеме.

Студент для изложения материала должен выбрать продуктивный вид реферата.

Выбор темы реферата

Студенту предоставляется право выбора темы реферата из рекомендованного преподавателем дисциплины списка. Выбор темы должен быть осознанным и обоснованным с точки зрения познавательных интересов автора, а также полноты освещения темы в имеющейся научной литературе.

Если интересующая тема отсутствует в рекомендованном списке, то по согласованию с преподавателем студенту предоставляется право самостоятельно предложить тему реферата, раскрывающую содержание изучаемой дисциплины. Тема не должна быть слишком общей и глобальной, так как небольшой объем работы (до 20-25 страниц без учёта приложений) не позволит раскрыть ее.

Начинать знакомство с избранной темой лучше всего с чтения обобщающих работ по данной проблеме, постепенно переходя к узкоспециальной литературе. При этом следует сразу же составлять библиографические выходные данные используемых источников (автор, название, место и год издания, издательство, страницы).

На основе анализа прочитанного и просмотренного материала по данной теме следует составить тезисы по основным смысловым блокам, с пометками, собственными суждениями и оценками. Предварительно подобранный в литературных источниках материал может превышать необходимый объем реферата.

Формулирование цели и составление плана реферата

Выбрав тему реферата и изучив литературу, необходимо сформулировать цель работы и составить план реферата.

Цель – это осознаваемый образ предвосхищаемого результата. Возможно, формулировка цели в ходе работы будет меняться, но изначально следует ее обозначить, чтобы ориентироваться на нее в ходе исследования. Формулирование цели реферата рекомендуется осуществлять при помощи глаголов: исследовать, изучить, проанализировать, систематизировать, осветить, изложить (представления, сведения), создать, рассмотреть, обобщить и т. д.

Определяясь с целью дальнейшей работы, параллельно необходимо думать над составлением плана, при этом четко соотносить цель и план работы. Правильно построенный план помогает систематизировать материал и обеспечить последовательность его изложения.

Наиболее традиционной является следующая **структура реферата**:

Титульный лист.

Оглавление (план, содержание).

Введение.

1. (полное наименование главы).
   1.1. (полное название параграфа, пункта);
   1.2. (полное название параграфа, пункта).
2. (полное наименование главы).
   2.1. (полное название параграфа, пункта);
   2.2. (полное название параграфа, пункта).

Заключение (выводы).

} Основная часть

Библиография (список использованной литературы).

Приложения (по усмотрению автора).

Титульный лист оформляется в соответствии с Приложением.

Оглавление (план, содержание) включает названия всех глав и параграфов (пунктов плана) реферата и номера страниц, указывающие их начало в тексте реферата.

Введение. В этой части реферата обосновывается актуальность выбранной темы, формулируются цель и задачи работы, указываются используемые материалы и дается их краткая характеристика с точки зрения полноты освещения избранной темы. Объем введения не должен превышать 1-1,5 страницы.

Основная часть реферата может быть представлена двумя или тремя главами, которые могут включать 2-3 параграфа (пункта).

Здесь достаточно полно и логично излагаются главные положения в используемых источниках, раскрываются все пункты плана с сохранением связи между ними и последовательности перехода от одного к другому.

Автор должен следить за тем, чтобы изложение материала точно соответствовало цели и названию главы (параграфа). Материал в реферате рекомендуется излагать своими словами, не допуская дословного переписывания из литературных источников. В тексте обязательны ссылки на первоисточники, т. е. на тех авторов, у которых взят данный

материал в виде мысли, идеи, вывода, числовых данных, таблиц, графиков, иллюстраций и пр.

Работа должна быть написана грамотным литературным языком. Сокращение слов в тексте не допускается, кроме общеизвестных сокращений и аббревиатуры. Каждый раздел рекомендуется заканчивать кратким выводом.

Заключение (выводы). В этой части обобщается изложенный в основной части материал, формулируются общие выводы, указывается, что нового лично для себя вынес автор реферата из работы над ним. Выводы делаются с учетом опубликованных в литературе различных точек зрения по проблеме, рассматриваемой в реферате, сопоставления их и личного мнения автора реферата. Заключение по объему не должно превышать 1,5-2 страниц.

Библиография (список использованной литературы) – здесь указывается реально использованная для написания реферата литература, периодические издания и электронные источники информации. Список составляется согласно правилам библиографического описания.

Приложения могут включать графики, таблицы, расчеты.

ТРЕБОВАНИЯ К ОФОРМЛЕНИЮ РЕФЕРАТА

Общие требования к оформлению реферата

Рефераты, как правило, требуют изучения и анализа значительного объема статистического материала, формул, графиков и т. п. В силу этого особое значение приобретает правильное оформление результатов проделанной работы.

Текст реферата должен быть подготовлен в печатном виде. Исправления и помарки не допускаются. Текст работы оформляется на листах формата А4, на одной стороне листа, с полями: левое – 25 мм, верхнее – 20 мм, правое – 15 мм и нижнее – 25 мм. При компьютерном наборе шрифт должен быть таким: тип шрифта Times New Roman, кегль 14, междустрочный интервал 1,5.

Рекомендуемый объем реферата – не менее 20 страниц. Титульный лист реферата оформляется студентом по образцу, данному в приложении 1.

Текст реферата должен быть разбит на разделы: главы, параграфы и т. д. Очередной раздел нужно начинать с нового листа.

Все страницы реферата должны быть пронумерованы. Номер страницы ставится снизу страницы, по центру. Первой страницей является титульный лист, но на ней номер страницы не ставится.

Таблицы

Таблицы по содержанию делятся на аналитические и неаналитические. Аналитические таблицы являются результатом обработки и анализа цифровых показателей. Как правило, после таких таблиц делается обобщение, которое вводится в текст словами: «таблица позволяет сделать вывод о том, что…», «таблица позволяет заключить, что…» и т. п.

В неаналитических таблицах обычно помещаются необработанные статистические данные, необходимые лишь для информации и констатации фактов.

Таблицы размещают после первого упоминания о них в тексте таким образом, чтобы их можно было читать без поворота работы или с поворотом по часовой стрелке.

Каждая таблица должна иметь нумерационный и тематический заголовок. Тематический заголовок располагается по центру таблицы, после нумерационного, размещённого в правой стороне листа и включающего надпись «Таблица» с указанием арабскими цифрами номера таблицы. Нумерация таблиц сквозная в пределах каждой главы. Номер таблицы состоит из двух цифр: первая указывает на номер главы, вторая – на

номер таблицы в главе по порядку (например: «Таблица 2.2» – это значит, что представленная таблица вторая во второй главе).

Цифры в графах таблиц должны проставляться так, чтобы разряды чисел во всей графе были расположены один под другим. В одной графе количество десятичных знаков должно быть одинаковым. Если данные отсутствуют, то в графах ставят знак тире. Округление числовых значений величин до первого, второго и т. д. десятичного знака для различных значений одного и того же наименования показателя должно быть одинаковым.

Таблицу с большим количеством строк допускается переносить на другую страницу, при этом заголовок таблицы помещают только над ее первой частью, а над переносимой частью пишут «Продолжение таблицы» или «Окончание таблицы». Если в работе несколько таблиц, то после слов «Продолжение» или «Окончание» указывают номер таблицы, а само слово «таблица» пишут сокращенно, например: «Продолжение табл. 1.1», «Окончание табл. 1.1».

На все таблицы в тексте реферата должны быть даны ссылки с указанием их порядкового номера, например: «…в табл. 2.2».

Формулы

Формулы – это комбинации математических знаков, выражающие какие-либо предложения.

Формулы, приводимые в реферате, должны быть наглядными, а обозначения, применяемые в них, соответствовать стандартам.

Пояснения значений символов и числовых коэффициентов следует приводить непосредственно под формулой, в той последовательности, в какой они даны в формуле. Значение каждого символа и числового коэффициента дается с новой строки. Первую строку объяснения начинают со слова «где» без двоеточия после него.

Формулы и уравнения следует выделять из текста свободными строками. Если уравнение не умещается в одну строку, оно должно быть перенесено после знака равенства (=) или после знака (+), минус (–), умножения (х) и деления (:).

Формулы нумеруют арабскими цифрами в пределах всей курсовой работы (реферата) или главы. В пределах реферата используют нумерацию формул одинарную, в пределах главы – двойную. Номер указывают с правой стороны листа на уровне формулы в круглых скобках.

В тексте ссылки на формулы приводятся с указанием их порядковых номеров, например: «…в формуле (2.2)» (второй формуле второй главы).

Иллюстрации

Иллюстрации позволяют наглядно представить явление или предмет такими, какими мы их зрительно воспринимаем, но без лишних деталей и подробностей.

Основными видами иллюстраций являются схемы, диаграммы и графики.

Схема – это изображение, передающее обычно с помощью условных обозначений и без соблюдения масштаба основную идею какого-либо устройства, предмета, сооружения или процесса и показывающее взаимосвязь их главных элементов.

Диаграмма – один из способов изображения зависимости между величинами. Наибольшее распространение получили линейные, столбиковые и секторные диаграммы.

Для построения линейных диаграмм используется координатное поле. По горизонтальной оси в изображенном масштабе откладывается время или факториальные признаки, на вертикальной – показатели на определенный момент (период) времени или размеры результативного независимого признака. Вершины ординат соединяются отрезками – в результате получается ломаная линия.

На столбиковых диаграммах данные изображаются в виде прямоугольников (столбиков) одинаковой ширины, расположенных вертикально или горизонтально. Длина (высота) прямоугольников пропорциональна изображенным ими величинам.

Секторная диаграмма представляет собой круг, разделенный на секторы, величины которых пропорциональны величинам частей изображаемого явления.

График – это результат обработки числовых данных. Он представляет собой условные изображения величин и их соотношений через геометрические фигуры, точки и линии.

Количество иллюстраций в работе должно быть достаточным для пояснения излагаемого текста.

Иллюстрации обозначаются словом «Рис.» и располагаются после первой ссылки на них в тексте так, чтобы их было удобно рассматривать без поворота работы или с поворотом по часовой стрелке. Иллюстрации должны иметь номер и наименование, расположенные по центру, под ней. Иллюстрации нумеруются в пределах главы арабскими цифрами, например: «Рис. 1.1» (первый рисунок первой главы). Ссылки на иллюстрации в тексте реферата приводят с указанием их порядкового номера, например: «…на рис. 1.1».

При необходимости иллюстрации снабжаются поясняющими данными (подрисуночный текст).

Приложения

Приложение – это часть основного текста, которая имеет дополнительное (обычно справочное) значение, но, тем не менее, необходима для более полного освещения темы. По форме они могут представлять собой текст, таблицы, графики, карты. В приложении помещают вспомогательные материалы по рассматриваемой теме: инструкции, методики, положения, результаты промежуточных расчетов, типовые проекты, имеющие значительный объем, затрудняющий чтение и целостное восприятие текста. В этом случае в тексте приводятся основные выводы (результаты) и делается ссылка на приложение, содержащее соответствующую информацию. Каждое приложение должно начинаться с новой страницы. В правом верхнем углу листа пишут слово «Приложение» и указывают номер приложения. Если в реферате больше одного приложения, их нумеруют последовательно арабскими цифрами, например: «Приложение 1», «Приложение 2» и т. д.

Каждое приложение должно иметь заголовок, который помещают ниже слова «Приложение» над текстом приложения, по центру.

При ссылке на приложение в тексте реферата пишут сокращенно строчными буквами «прил.» и указывают номер приложения, например: «…в прил. 1».

Приложения оформляются как продолжение текстовой части реферата со сквозной нумерацией листов. Число страниц в приложении не лимитируется и не включается в общий объем страниц реферата.

Библиографический список

Библиографический список должен содержать перечень и описание только тех источников, которые были использованы при написании реферата.

В библиографическом списке должны быть представлены монографические издания отечественных и зарубежных авторов, материалы профессиональной периодической печати (экономических журналов, газет и еженедельников), законодательные и др. нормативно-правовые акты. При составлении списка необходимо обратить внимание на достижение оптимального соотношения между монографическими изданиями, характеризующими глубину теоретической подготовки автора, и периодикой, демонстрирующей владение современными экономическими данными.

Наиболее распространенным способом расположения наименований литературных источников является алфавитный. Работы одного автора перечисляются в алфавитном порядке их названий. Исследования на иностранных языках помещаются в порядке латинского алфавита после исследований на русском языке.

Ниже приводятся примеры библиографических описаний использованных источников.

Статья одного, двух или трех авторов из журнала

Зотова Л. А., Еременко О. В. Инновации как объект государственного регулирования // Экономист. 2010. № 7. С. 17–19.

Статья из журнала, написанная более чем тремя авторами

Валютный курс и экономический рост / С. Ф. Алексашенко, А. А. Клепач, О. Ю. Осипова [и др.] // Вопросы экономики. 2010. № 8. С. 18–22.

Книга, написанная одним, двумя или тремя авторами

Коршунов В.В. Экономика организации: Учебник и практикум / Коршунов В.В. – М.- Юрайт, 2016, - 408с.

Книга, написанная более чем тремя авторами

Экономика горного предприятия: учебник / под ред. В. Е. Стровского, С. В. Макаровой, В. Г. Жукова. Екатеринбург: Изд-во УГГУ, 2018. 340 с.

Сборники

Актуальные проблемы экономики и управления: сборник научных статей. Екатеринбург: УГГУ, 2010. Вып. 9. 146 с.

Статья из сборника

Данилов А. Г. Система ценообразования промышленного предприятия // Актуальные проблемы экономики и управления: сб. научных статей. Екатеринбург: УГГУ, 2010. Вып. 9. С. 107–113.

Статья из газеты

Крашаков А. С. Будет ли обвал рубля // Аргументы и факты. 2011. № 9. С. 3.

Библиографические ссылки

Библиографические ссылки требуется приводить при цитировании, заимствовании материалов из других источников, упоминании или анализе работ того или иного автора, а также при необходимости адресовать читателя к трудам, в которых рассматривался данный вопрос.

Ссылки должны быть затекстовыми, с указанием номера соответствующего источника (на который автор ссылается в работе) в соответствии с библиографическим списком и соответствующей страницы.

Пример оформления затекстовой ссылки

Ссылка в тексте: «Под трансакцией понимается обмен какими-либо благами, услугами или информацией между двумя агентами» [10, С. 176].

В списке использованных источников:

10. *Сухарев О. С.* Институциональная экономика: учебник и практикум для бакалавриата и магистратуры /О.С. Сухарев. М.: Издательство Юрайт, 2016. 501 с.

ОРГАНИЗАЦИЯ ЗАЩИТЫ РЕФЕРАТА

Необходимо заранее подготовить тезисы выступления (план-конспект).

Порядок защиты реферата.

1.Краткое сообщение, характеризующее цель и задачи работы, ее актуальность, полученные результаты, вывод и предложения.

2.Ответы студента на вопросы преподавателя.

3.Отзыв руководителя-консультанта о ходе выполнения работы.

Советы студенту:

- Готовясь к защите реферата, вы должны вспомнить материал максимально подробно, и это должно найти отражение в схеме вашего ответа. Но тут же необходимо выделить главное, что наиболее важно для понимания материала в целом, иначе вы сможете проговорить все 15-20 минут и не раскрыть существа вопроса. Особенно строго следует отбирать примеры и иллюстрации.

- Вступление должно быть очень кратким – 1-2 фразы (если вы хотите подчеркнуть при этом важность и сложность данного вопроса, то не говорите, что он сложен и важен, а покажите его сложность и важность).
- Целесообразнее вначале показать свою схему раскрытия вопроса, а уж потом ее детализировать.
- Рассказывать будет легче, если вы представите себе, что объясняете материал очень способному и хорошо подготовленному человеку, который не знает именно этого раздела, и что при этом вам обязательно нужно доказать важность данного раздела и заинтересовать в его освоении.
- Строго следите за точностью своих выражений и правильностью употребления терминов.
- Не пытайтесь рассказать побольше за счет ускорения темпа, но и не мямлите.
- Не демонстрируйте излишнего волнения и не напрашивайтесь на сочувствие.
- Будьте особенно внимательны ко всем вопросам преподавателя, к малейшим его замечаниям. И уж ни в коем случае его не перебивайте!
- Не бойтесь дополнительных вопросов – чаще всего преподаватель использует их как один из способов помочь вам или сэкономить время. Если вас прервали, а при оценке ставят в вину пропуск важной части материала, не возмущайтесь, а покажите план своего ответа, где эта часть стоит несколько позже того, на чем вы были прерваны.
- Прежде чем отвечать на дополнительный вопрос, необходимо сначала правильно его понять. Для этого нужно хотя бы немного подумать, иногда переспросить, уточнить: правильно ли вы поняли поставленный вопрос. И при ответе следует соблюдать тот же принцип экономности мышления, а не высказывать без разбора все, что вы можете сказать.
- Будьте доброжелательны и тактичны, даже если к ответу вы не готовы (это вина не преподавателя, а ваша).

ТЕМЫ КОНТРОЛЬНОЙ РАБОТЫ (РЕФЕРАТА)

1. Функции решения в методологии и организации процесса управления.
2. Типология управленческих решений.
3. Алгоритм принятия решений.
4. Условия и факторы качества управленческих решений.
5. Формы подготовки и реализации управленческих решений.
6. Основные этапы процесса разработки, принятия и реализации управленческих решений.
7. Диагностика и идентификация проблем.
8. Анализ альтернатив. Критерии и ограничения выбора альтернатив.
9. Моделирование процессов принятия управленческих решений.
10. Управляемые и неуправляемые (ограничения) переменные задачи принятия решения.
11. Виды моделей теории принятия решений (экономико-математические модели, вероятностно-статистические модели, модели теории массового обслуживания модели управления запасами, модели линейного программирования и др.).
12. Методы диагностики проблем (методы сравнительного и факторного анализа, методы моделирования, прогнозирования ситуационного анализа).
13. Методы выявления (генерирования) альтернатив (метод мозгового штурма, метод Дельфи, метод ассоциаций).
14. Методы принятия решений в условиях определенности, риска и неопределенности среды (предельный анализ, линейное программирование, матрица решений, «дерево решений», критерии Вальда, Сэвиджа, Гурвица, Лапласа, метод анализа сценариев).
15. Информационное обеспечение процесса принятия решений, требования к нему, критерии уровня качества информационного обеспечения (объем, достоверность, источникии т.д).
16. Методология и организационные аспекты контроля управленческих решений; системы контроля; виды контроля.
17. Методы планирования (сетевое, оперативное планирование), организации выполнения решений.
18. Реализация ответственности за управленческие решения в системе корпоративной социальной ответственности.
19. Эффективность управленческих решений и ее составляющие. Методы оценки эффективности принятия и реализации управленческих решений (целевой подход, ресурсный подход, подход внутренних процессов).
20. Концепция ценностно-ориентированного управления (VBM). Критерии и показатели эффективности.
21. Современные информационные системы менеджмента.
22. Требования к управленческой информации.
23. Информационные технологии создания и распределения знаний.
24. Коммуникации как связи в системе организационных отношений.

Критерии оценивания:

достижение поставленной цели и задач исследования (новизна и актуальность поставленных в реферате проблем, правильность формулирования цели, определения задач исследования, правильность выбора методов решения задач и реализации цели; соответствие выводов решаемым задачам, поставленной цели, убедительность выводов);

уровень эрудированности автора по изученной теме (знание автором состояния изучаемой проблематики, цитирование источников, степень использования в работе результатов исследований);

личные заслуги автора реферата (новые знания, которые получены помимо основной образовательной программы, новизна материала и рассмотренной проблемы, научное значение исследуемого вопроса);

культура письменного изложения материала (логичность подачи материала, грамотность автора);

культура оформления материалов работы (соответствие реферата всем стандартным требованиям);

знания и умения на уровне требований стандарта данной дисциплины: знание фактического материала, усвоение общих понятий и идей;

степень обоснованности аргументов и обобщений (полнота, глубина, всестороннее раскрытие темы, корректность аргументации и системы доказательств, характер и достоверность примеров, иллюстративного материала, наличие знаний интегрированного характера, способность к обобщению);

качество и ценность полученных результатов (степень завершенности реферативного исследования, спорность или однозначность выводов);

использование профессиональной терминологии;

использование литературных источников.

Правила оценивания:

Каждый показатель оценивается в 1 балл

Критерии оценки:

9-10 баллов (90-100%) - оценка «отлично»

7-8 баллов (70-89%) - оценка «хорошо»

5-6 баллов (50-69%) - оценка «удовлетворительно»

0-4 балла (0-49%) - оценка «неудовлетворительно»

Приложение

Образец оформления титульного листа контрольной работы (реферата)

МИНОБРНАУКИ РОССИИ
Федеральное государственное бюджетное образовательное учреждение
высшего образования
«Уральский государственный горный университет»

Инженерно-экономический факультет

Кафедра экономики и менеджмента

КОНТРОЛЬНАЯ РАБОТА (РЕФЕРАТ)

по дисциплине
«УПРАВЛЕНИЕ ПРОЕКТАМИ И ПРОГРАММАМИ»

на тему:
УПРАВЛЕНИЕ РИСКАМИ: ОСНОВНЫЕ ПОНЯТИЯ, ПРИНЦИПЫ КЛАССИФИКАЦИИ, МЕТОДЫ АНАЛИЗА И СНИЖЕНИЯ ПРОЕКТНЫХ РИСКОВ, ОРГАНИЗАЦИИ УПРАВЛЕНИЯ РИСКАМИ

Руководитель:
Дроздова И.В.
Студент гр. ПВ.м-20
Артёмова Елена Юрьевна

Екатеринбург – 2022

МИНОБРНАУКИ РОССИИ

ФГБОУ ВО «Уральский государственный горный университет»

УТВЕРЖДАЮ
Проректор по учебно-методическому комплексу
_____ С.А. Упоров

МЕТОДИЧЕСКИЕ УКАЗАНИЯ ПО ОРГАНИЗАЦИИ САМОСТОЯТЕЛЬНОЙ РАБОТЫ И ЗАДАНИЯ ДЛЯ ОБУЧАЮЩИХСЯ

МЕТОДЫ ПРИНЯТИЯ УПРАВЛЕНЧЕСКИХ РЕШЕНИЙ

Специальность
21.05.04 Горное дело

Профиль (направленность)
Менеджмент и экономика горнопромышленного производства

квалификация выпускника: **горный инженер (специалист)**

Авторы: Дроздова И.В., доцент, к.э.н., Позднякова О.Б., доцент к.э.н.

Одобрены на заседании кафедры

Экономики и менеджмента
(название кафедры)

Зав. кафедрой _____
(подпись)

Мочалова Л.А.
(Фамилия И.О.)

Протокол № 2 от 04.10.2023
(Дата)

Рассмотрены методической комиссией

Инженерно-экономического факультета
(название факультета)

Председатель _____
(подпись)

Мочалова Л.А.
(Фамилия И.О.)

Протокол № 2 от 20.10.2023
(Дата)

Екатеринбург

СОДЕРЖАНИЕ

ВВЕДЕНИЕ……..….3

ВОПРОСЫ ДЛЯ САМОПРОВЕРКИ…….……..…..……..6

ОСНОВНЫЕ КАТЕГОРИИ ДИСЦИПЛИНЫ……8

САМООРГАНИЗАЦИЯ РАБОТЫ С ЛИТЕРАТУРОЙ…….…..10

ПОДГОТОВКА К ДОКЛАДУ С ПРЕЗЕНТАЦИЕЙ……13

ПОДГОТОВКА К ПРАКТИКО-ОРИЕНТИРОВАННЫМ ЗАДАНИЯМ....18

ПОДГОТОВКА К ДИСКУССИИ……....20

ПОДГОТОВКА К ПРОМЕЖУТОЧНОЙ АТТЕСТАЦИИ……22

ВВЕДЕНИЕ

Самостоятельная работа в высшем учебном заведении – это часть учебного процесса, метод обучения, прием учебно-познавательной деятельности, комплексная целевая стандартизованная учебная деятельность с запланированными видом, типом, формами контроля.

Самостоятельная работа представляет собой плановую деятельность обучающихся по поручению и под методическим руководством преподавателя.

Целью самостоятельной работы студентов является закрепление тех знаний, которые они получили на аудиторных занятиях, а также способствование развитию у студентов творческих навыков, инициативы, умению организовать свое время.

Самостоятельная работа реализует следующие задачи:

- предполагает освоение курса дисциплины;
- помогает освоению навыков учебной и научной работы;
- способствует осознанию ответственности процесса познания;
- способствует углублению и пополнению знаний студентов, освоению ими навыков и умений;
- формирует интерес к познавательным действиям, освоению методов и приемов познавательного процесса,
- создает условия для творческой и научной деятельности обучающихся;
- способствует развитию у студентов таких личных качеств, как целеустремленность, заинтересованность, исследование нового.

Самостоятельная работа обучающегося выполняет следующие функции:

- развивающую (повышение культуры умственного труда, приобщение к творческим видам деятельности, обогащение интеллектуальных способностей студентов);
- информационно-обучающую (учебная деятельность студентов на аудиторных занятиях, неподкрепленная самостоятельной работой, становится мало результативной);
- ориентирующую и стимулирующую (процессу обучения придается ускорение и мотивация);
- воспитательную (формируются и развиваются профессиональные качества бакалавра и гражданина);
- исследовательскую (новый уровень профессионально-творческого мышления).

Организация самостоятельной работы студентов должна опираться на определенные требования, а, именно:

- сложность осваиваемых знаний должна соответствовать уровню развития студентов;
- стандартизация заданий в соответствии с логической системой курса дисциплины;

- объем задания должен соответствовать уровню студента;

- задания должны быть адаптированными к уровню студентов.

Содержание самостоятельной работы студентов представляет собой, с одной стороны, совокупность теоретических и практических учебных заданий, которые должен выполнить студент в процессе обучения, объект его деятельности; с другой стороны – это способ деятельности студента по выполнению соответствующего теоретического или практического учебного задания.

Свое внешнее выражение содержание самостоятельной работы студентов находит во всех организационных формах аудиторной и внеаудиторной деятельности, в ходе самостоятельного выполнения различных заданий.

Функциональное предназначение самостоятельной работы студентов в процессе практических занятий по овладению специальными знаниями заключается в самостоятельном прочтении, просмотре, прослушивании, наблюдении, конспектировании, осмыслении, запоминании и воспроизведении определенной информации. Цель и планирование самостоятельной работы студента определяет преподаватель. Вся информация осуществляется на основе ее воспроизведения.

Так как самостоятельная работа тесно связана с учебным процессом, ее необходимо рассматривать в двух аспектах:

1. аудиторная самостоятельная работа – практические занятия;

2. внеаудиторная самостоятельная работа – подготовка к практическим занятиям, подготовка к устному опросу, участию в дискуссиях, решению практико-ориентированных задач и др.

Основные формы организации самостоятельной работы студентов определяются следующими параметрами:

- содержание учебной дисциплины;

- уровень образования и степень подготовленности студентов;

- необходимость упорядочения нагрузки студентов при самостоятельной работе.

Таким образом, самостоятельная работа студентов является важнейшей составной частью процесса обучения.

Методические указания по организации самостоятельной работы и задания для обучающихся по дисциплине «*Методы принятия управленческих решений*» обращаю внимание студента на главное, существенное в изучаемой дисциплине, помогают выработать умение анализировать явления и факты, связывать теоретические положения с практикой, а также облегчают подготовку к сдаче *зачета*.

Настоящие методические указания позволят студентам самостоятельно овладеть фундаментальными знаниями, профессиональными умениями и навыками деятельности по профилю подготовки, опытом творческой и исследовательской деятельности, и направлены на формирование компетенций, предусмотренных учебным планом поданному профилю.

Видами самостоятельной работы обучающихся по дисциплине «*Методы принятия управленческих решений*» являются:

- самостоятельное изучение тем курса (в т. ч. рассмотрение основных категорий дисциплины, работа с литературой);
- подготовка к практическим занятиям (в т. ч. ответы на вопросы для самопроверки (самоконтроля), ответы на тестовые задания);
- выполнение самостоятельного письменного домашнего задания (практико-ориентированного задания);
- подготовка к *зачету*.

В методических указаниях представлены материалы для самостоятельной работы и рекомендации по организации отдельных её видов.

ВОПРОСЫ ДЛЯ САМОПРОВЕРКИ

1. Какова роль управленческого решения в управлении организацией?
2. Охарактеризуйте этапы зарождения и развития науки о принятии решений
3. Назовите принципы классификации управленческих решений и их виды
4. В чём заключается сущность понятий «процесс разработки» и «принятия управленческого решения»?
5. Каковы этапы процесса разработки и принятия управленческого решения?
6. В чём сущность проблемы и ее решения?
7. Перечислите мероприятия, осуществляемые на этапе подготовки к разработке управленческого решения
8. Назовите мероприятия, осуществляемые на этапе разработки управленческого решения.
9. Какие мероприятия предполагаются на этапе принятия решения, реализации и оценки результата?
10. Каковы внешние и внутренние факторы, влияющие на процесс разработки и принятия управленческих решений?
11. Назовите факторы, влияющие на качество и эффективность управленческих решений.
12. Какие требования, предъявляемые к управленческим решениям?
13. Охарактеризуйте цели и критерии оценки управленческих решений
14. Какие уровни принятия управленческих решений существуют?
15. Назовите основные принципы принятия управленческих решений
16. Охарактеризуйте этапы разработки и принятия решения при: традиционном, ситуационном, социально-этическом и стабилизационном менеджменте
17. Каковы элементы организационного комплекса обеспечения разработки и принятия управленческих решений?
18. Какие факторы учитываются в процессе организации разработки управленческого решения?
19. В чём заключается специфика организации разработки незапрограммированных решений?
20. Назовите виды ответственности за принимаемые решения
21. В чём заключается контроль реализации управленческих решений, и каковы его основные элементы?
22. Какие виды контроля управленческих решений применяются в управленческой деятельности?
23. Что понимают под неопределенностью и в чем она может проявляться при принятии управленческих решений?

ОСНОВНЫЕ КАТЕГОРИИ ДИСЦИПЛИНЫ

Тема 1. Менеджмент как процесс принятия управленческих решений

- Функции решения
- Основные свойства организационно-управленческих решений.
- Типология управленческих решений.
- Классификация управленческих решений.
- Алгоритм принятия решений.
- Условия и факторы качества управленческих решений.
- Формы подготовки и реализации управленческих решений.

Тема 2. Процесс разработки, принятия и реализации управленческих решений.

- Этапы процессов принятия и реализации управленческих решений.
- Целевая ориентация управленческих решений.
- Диагностика и идентификация проблем.
- Анализ альтернатив.
- Критерии и ограничения выбора альтернатив.

Тема 3. Моделирование и методы принятия решений на этапах их разработки.

- Методы моделирования в принятии управленческих решений.
- Управляемые и неуправляемые (ограничения) переменные
- Элементы задачи принятия решения.
- Факторы решения.
- Виды моделей теории принятия решений.
- Методы диагностики проблем
- Методы выявления (генерирования) альтернатив.
- Методы оценки и выбора альтернатив.

Тема 4. Принятие решения в условиях неопределенности и риска.

- Неопределенность и риск.
- Виды рисков.
- Методы принятия решений в условиях определенности, риска и неопределенности среды.
- Критерии Вальда, Сэвиджа, Гурвица, Лапласа.
- Метод анализа сценариев.
- Информационное обеспечение процесса принятия решений

Тема 5. Методы контроля управленческих решений и ответственность за их реализацию в системе принятия решений.

- Организационные аспекты контроля управленческих решений
- Системы контроля
- Виды контроля
- Методы планирования
- Формы, мера и виды ответственности за реализацию управленческих решений.
- Последствия принятия управленческих решений.
- Дифференциация ответственности.
- Нравственные аспекты ответственности.

Тема 6. Эффективность управленческих решений.

- Эффективность управленческих решений.
- Методы оценки эффективности принятия и реализации управленческих решений Концепция ценностно-ориентированного управления (VBM).
- Критерии и показатели эффективности.

Тема 7. Информационное обеспечение процесса разработки, принятия и реализации управленческих решений.

- Современные информационные системы менеджмента
- Требования к управленческой информации.
- Формы информации.
- Информационные технологии создания и распределения знаний.
- Управление знаниями
- Система корпоративной памяти.
- Управление на базе ситуационных центров.

САМООРГАНИЗАЦИЯ РАБОТЫ С ЛИТЕРАТУРОЙ

Самостоятельное изучение тем курса осуществляется на основе списка рекомендуемой литературы к дисциплине. При работе с книгой необходимо научиться правильно ее читать, вести записи. Самостоятельная работа с учебными и научными изданиями профессиональной и общекультурной тематики – это важнейшее условие формирования научного способа познания.

Основные приемы работы с литературой можно свести к следующим:

• составить перечень книг, с которыми следует познакомиться;

• перечень должен быть систематизированным (что необходимо для семинаров, что для экзаменов, что пригодится для написания курсовых и выпускных квалификационных работ (ВКР), а что выходит за рамками официальной учебной деятельности, и расширяет общую культуру);

• обязательно выписывать все выходные данные по каждой книге (при написании курсовых и выпускных квалификационных работ это позволит экономить время);

• определить, какие книги (или какие главы книг) следует прочитать более внимательно, а какие – просто просмотреть;

• при составлении перечней литературы следует посоветоваться с преподавателями и руководителями ВКР, которые помогут сориентироваться, на что стоит обратить большее внимание, а на что вообще не стоит тратить время;

• все прочитанные монографии, учебники и научные статьи следует конспектировать, но это не означает, что надо конспектировать «все подряд»: можно выписывать кратко основные идеи автора и иногда приводить наиболее яркие и показательные цитаты (с указанием страниц);

• если книга – собственная, то допускается делать на полях книги краткие пометки или же в конце книги, на пустых страницах просто сделать свой «предметный указатель», где отмечаются наиболее интересные мысли и обязательно указываются страницы в тексте автора;

• следует выработать способность «воспринимать» сложные тексты; для этого лучший прием – научиться «читать медленно», когда понятно каждое прочитанное слово (а если слово незнакомое, то либо с помощью словаря, либо с помощью преподавателя обязательно его узнать). Таким образом, чтение текста является частью познавательной деятельности. Ее цель – извлечение из текста необходимой информации.

От того, насколько осознанна читающим собственная внутренняя установка при обращении к печатному слову (найти нужные сведения, усвоить информацию полностью или частично, критически проанализировать материал и т.п.) во многом зависит эффективность осуществляемого действия. Грамотная работа с книгой, особенно если речь идет о научной литературе, предполагает соблюдение ряда правил, для овладения которыми необходимо настойчиво учиться. Это серьёзный, кропотливый труд. Прежде всего, при такой работе невозможен формальный,

поверхностный подход. Не механическое заучивание, не простое накопление цитат, выдержек, а сознательное усвоение прочитанного, осмысление его, стремление дойти до сути – вот главное правило. Другое правило – соблюдение при работе над книгой определенной последовательности. Вначале следует ознакомиться с оглавлением, содержанием предисловия или введения. Это дает общую ориентировку, представление о структуре и вопросах, которые рассматриваются в книге.

Следующий этап – чтение. Первый раз целесообразно прочитать книгу с начала до конца, чтобы получить о ней цельное представление. При повторном чтении происходит постепенное глубокое осмысление каждой главы, критического материала и позитивного изложения; выделение основных идей, системы аргументов, наиболее ярких примеров и т.д. Непременным правилом чтения должно быть выяснение незнакомых слов, терминов, выражений, неизвестных имен, названий. Студентам с этой целью рекомендуется заводить специальные тетради или блокноты. Важная роль в связи с этим принадлежит библиографической подготовке студентов. Она включает в себя умение активно, быстро пользоваться научным аппаратом книги, справочными изданиями, каталогами, умение вести поиск необходимой информации, обрабатывать и систематизировать ее.

Выделяют четыре основные установки в чтении текста:

- информационно-поисковая (задача – найти, выделить искомую информацию);
- усваивающая (усилия читателя направлены на то, чтобы как можно полнее осознать и запомнить, как сами сведения, излагаемые автором, так и всю логику его рассуждений);
- аналитико-критическая (читатель стремится критически осмыслить материал, проанализировав его, определив свое отношение к нему);
- творческая (создает у читателя готовность в том или ином виде – как отправной пункт для своих рассуждений, как образ для действия по аналогии и т.п. – использовать суждения автора, ход его мыслей, результат наблюдения, разработанную методику, дополнить их, подвергнуть новой проверке).

С наличием различных установок обращения к тексту связано существование и нескольких видов чтения:

- библиографическое – просматривание карточек каталога, рекомендательных списков, сводных списков журналов и статей за год и т.п.;
- просмотровое – используется для поиска материалов, содержащих нужную информацию, обычно к нему прибегают сразу после работы со списками литературы и каталогами, в результате такого просмотра читатель устанавливает, какие из источников будут использованы в дальнейшей работе;
- ознакомительное – подразумевает сплошное, достаточно подробное прочтение отобранных статей, глав, отдельных страниц; цель –

познакомиться с характером информации, узнать, какие вопросы вынесены автором на рассмотрение, провести сортировку материала;

- изучающее – предполагает доскональное освоение материала; в ходе такого чтения проявляется доверие читателя к автору, готовность принять изложенную информацию, реализуется установка на предельно полное понимание материала;

- аналитико-критическое и творческое чтение – два вида чтения близкие между собой тем, что участвуют в решении исследовательских задач.

Первый из них предполагает направленный критический анализ, как самой информации, так и способов ее получения и подачи автором; второе – поиск тех суждений, фактов, по которым, или, в связи с которыми, читатель считает нужным высказать собственные мысли.

Из всех рассмотренных видов чтения основным для студентов является изучающее – именно оно позволяет в работе с учебной и научной литературой накапливать знания в различных областях. Вот почему именно этот вид чтения в рамках образовательной деятельности должен быть освоен в первую очередь. Кроме того, при овладении данным видом чтения формируются основные приемы, повышающие эффективность работы с текстом. Научная методика работы с литературой предусматривает также ведение записи прочитанного. Это позволяет привести в систему знания, полученные при чтении, сосредоточить внимание на главных положениях, зафиксировать, закрепить их в памяти, а при необходимости вновь обратиться к ним.

Основные виды систематизированной записи прочитанного:

Аннотирование – предельно краткое связное описание просмотренной или прочитанной книги (статьи), ее содержания, источников, характера и назначения.

Планирование – краткая логическая организация текста, раскрывающая содержание и структуру изучаемого материала.

Тезирование – лаконичное воспроизведение основных утверждений автора без привлечения фактического материала.

Цитирование – дословное выписывание из текста выдержек, извлечений, наиболее существенно отражающих ту или иную мысль автора.

Конспектирование – краткое и последовательное изложение содержания прочитанного. Конспект – сложный способ изложения содержания книги или статьи в логической последовательности. Конспект аккумулирует в себе предыдущие виды записи, позволяет всесторонне охватить содержание книги, статьи. Поэтому умение составлять план, тезисы, делать выписки и другие записи определяет и технологию составления конспекта.

Как правильно составлять конспект? Внимательно прочитайте текст. Уточните в справочной литературе непонятные слова. При записи не забудьте вынести справочные данные на поля конспекта. Выделите главное,

составьте план, представляющий собой перечень заголовков, подзаголовков, вопросов, последовательно раскрываемых затем в конспекте. Это первый элемент конспекта. Вторым элементом конспекта являются тезисы. Тезис - это кратко сформулированное положение. Для лучшего усвоения и запоминания материала следует записывать тезисы своими словами. Тезисы, выдвигаемые в конспекте, нужно доказывать. Поэтому третий элемент конспекта - основные доводы, доказывающие истинность рассматриваемого тезиса. В конспекте могут быть положения и примеры. Законспектируйте материал, четко следуя пунктам плана. При конспектировании старайтесь выразить мысль своими словами. Записи следует вести четко, ясно. Грамотно записывайте цитаты. Цитируя, учитывайте лаконичность, значимость мысли. При оформлении конспекта необходимо стремиться к емкости каждого предложения. Мысли автора книги следует излагать кратко, заботясь о стиле и выразительности написанного. Число дополнительных элементов конспекта должно быть логически обоснованным, записи должны распределяться в определенной последовательности, отвечающей логической структуре произведения. Для уточнения и дополнения необходимо оставлять поля.

Конспектирование - наиболее сложный этап работы. Овладение навыками конспектирования требует от студента целеустремленности, повседневной самостоятельной работы. Конспект ускоряет повторение материала, экономит время при повторном, после определенного перерыва, обращении к уже знакомой работе. Учитывая индивидуальные особенности каждого студента, можно дать лишь некоторые, наиболее оправдавшие себя общие правила, с которыми преподаватель и обязан познакомить студентов:

1. Главное в конспекте не объем, а содержание. В нем должны быть отражены основные принципиальные положения источника, то новое, что внес его автор, основные методологические положения работы. Умение излагать мысли автора сжато, кратко и собственными словами приходит с опытом и знаниями. Но их накоплению помогает соблюдение одного важного правила – не торопиться записывать при первом же чтении, вносить в конспект лишь то, что стало ясным.

2. Форма ведения конспекта может быть самой разнообразной, она может изменяться, совершенствоваться. Но начинаться конспект всегда должен с указания полного наименования работы, фамилии автора, года и места издания; цитаты берутся в кавычки с обязательной ссылкой на страницу книги.

3. Конспект не должен быть «слепым», безликим, состоящим из сплошного текста. Особо важные места, яркие примеры выделяются цветным подчеркиванием, взятием в рамочку, оттенением, пометками на полях специальными знаками, чтобы можно было быстро найти нужное положение. Дополнительные материалы из других источников можно давать на полях, где записываются свои суждения, мысли, появившиеся уже после составления конспекта.

ПОДГОТОВКА ДОКЛАДА С ПРЕЗЕНТАЦИЕЙ

Одной из форм текущего контроля является доклад с презентацией, который представляет собой продукт самостоятельной работы студента.

Доклад с презентацией - это публичное выступление по представлению полученных результатов решения определенной учебно-практической, учебно-исследовательской или научной темы.

Как правило, в основу доклада ложится анализ литературы по проблеме. Он должен носить характер краткого, но в то же время глубоко аргументированного устного сообщения. В нем студент должен, по возможности, полно осветить различные точки зрения на проблему, выразить собственное мнение, сделать критический анализ теоретического и практического материала.

Подготовка доклада с презентацией является обязательной для обучающихся, если доклад презентацией указан в перечне форм текущего контроля успеваемости в рабочей программе дисциплины.

Доклад должен быть рассчитан на 7-10 минут.

Презентация (от англ. «presentation» - представление) - это набор цветных слайдов на определенную тему, который хранится в файле специального формата с расширением PP.

Целью презентации - донести до целевой аудитории полноценную информацию об объекте презентации, изложенной в докладе, в удобной форме.

Перечень примерных тем докладов с презентацией представлен в рабочей программе дисциплины, он выдается обучающимся заблаговременно вместе с методическими указаниями по подготовке. Темы могут распределяться студентами самостоятельно (по желанию), а также закрепляться преподавателем дисциплины.

При подготовке доклада с презентацией обучающийся должен продемонстрировать умение самостоятельного изучения отдельных вопросов, структурирования основных положений рассматриваемых проблем, публичного выступления, позиционирования себя перед коллективом, навыки работы с библиографическими источниками и оформления научных текстов.

В ходе подготовки к докладу с презентацией обучающемуся необходимо:

- выбрать тему и определить цель выступления.

Для этого, остановитесь на теме, которая вызывает у Вас больший интерес; определите цель выступления; подумайте, достаточно ли вы знаете по выбранной теме или проблеме и сможете ли найти необходимый материал;

- осуществить сбор материала к выступлению.

Начинайте подготовку к докладу заранее; обращайтесь к справочникам, энциклопедиям, научной литературе по данной проблеме; записывайте необходимую информацию на отдельных листах или тетради;

- организовать работу с литературой.

При подборе литературы по интересующей теме определить конкретную цель поиска: что известно по данной теме? что хотелось бы узнать? для чего нужна эта информация? как ее можно использовать в практической работе?

- во время изучения литературы следует: записывать вопросы, которые возникают по мере ознакомления с источником, а также ключевые слова, мысли, суждения; представлять наглядные примеры из практики;
- обработать материал.

Учитывайте подготовку и интересы слушателей; излагайте правдивую информацию; все мысли должны быть взаимосвязаны между собой.

При подготовке доклада с презентацией особо необходимо обратить внимание на следующее:

- подготовка доклада начинается с изучения источников, рекомендованных к соответствующему разделу дисциплины, а также специальной литературы для докладчика, список которой можно получить у преподавателя;
- важно также ознакомиться с имеющимися по данной теме монографиями, учебными пособиями, научными информационными статьями, опубликованными в периодической печати.

Относительно небольшой объем текста доклада, лимит времени, отведенного для публичного выступления, обусловливает потребность в тщательном отборе материала, умелом выделении главных положений в содержании доклада, использовании наиболее доказательных фактов и убедительных примеров, исключении повторений и многословия.

Решить эти задачи помогает составление развернутого плана.

План доклада должен содержать следующие главные компоненты: краткое вступление, вопросы и их основные тезисы, заключение, список литературы.

После составления плана можно приступить к написанию текста. Во вступлении важно показать актуальность проблемы, ее практическую значимость. При изложении вопросов темы раскрываются ее основные положения. Материал содержания вопросов полезно располагать в таком порядке: тезис; доказательство тезиса; вывод и т. д.

Тезис - это главное основополагающее утверждение. Он обосновывается путем привлечения необходимых цитат, цифрового материала, ссылок на статьи. При изложении содержания вопросов особое внимание должно быть обращено на раскрытие причинно-следственных связей, логическую последовательность тезисов, а также на формулирование окончательных выводов. Выводы должны быть краткими, точными, достаточно аргументированными всем содержанием доклада.

В процессе подготовки доклада студент может получить консультацию у преподавателя, а в случае необходимости уточнить отдельные положения.

Выступление

При подготовке к докладу перед аудиторией необходимо выбрать способ выступления:

- устное изложение с опорой на конспект (опорой могут также служить заранее подготовленные слайды);
- чтение подготовленного текста.

Чтение заранее написанного текста значительно уменьшает влияние выступления на аудиторию. Запоминание написанного текста заметно сковывает выступающего и привязывает к заранее составленному плану, не давая возможности откликаться на реакцию аудитории.

Короткие фразы легче воспринимаются на слух, чем длинные.

Необходимо избегать сложных предложений, причастных и деепричастных оборотов. Излагая сложный вопрос, нужно постараться передать информацию по частям.

Слова в речи надо произносить четко и понятно, не надо говорить слишком быстро или, наоборот, растягивать слова. Надо произнести четко особенно ударную гласную, что оказывает наибольшее влияние на разборчивость речи.

Пауза в устной речи выполняет ту же роль, что знаки препинания в письменной. После сложных выводов или длинных предложений необходимо сделать паузу, чтобы слушатели могли вдуматься в сказанное или правильно понять сделанные выводы. Если выступающий хочет, чтобы его понимали, то не следует говорить без паузы дольше, чем пять с половиной секунд.

Особое место в выступлении занимает обращение к аудитории. Известно, что обращение к собеседнику по имени создает более доверительный контекст деловой беседы. При публичном выступлении также можно использовать подобные приемы. Так, косвенными обращениями могут служить такие выражения, как «Как Вам известно», «Уверен, что Вас это не оставит равнодушными». Выступающий показывает, что слушатели интересны ему, а это самый простой путь достижения взаимопонимания.

Во время выступления важно постоянно контролировать реакцию слушателей. Внимательность и наблюдательность в сочетании с опытом позволяют оратору уловить настроение публики. Возможно, рассмотрение некоторых вопросов придется сократить или вовсе отказаться от них.

После выступления нужно быть готовым к ответам на возникшие у аудитории вопросы.

Стоит обратить внимание на вербальные и невербальные составляющие общения. Небрежность в жестах недопустима. Жесты могут быть приглашающими, отрицающими, вопросительными, они могут подчеркнуть нюансы выступления.

Презентация

Презентация наглядно сопровождает выступление.

Этапы работы над презентацией могут быть следующими:

- осмыслите тему, выделите вопросы, которые должны быть освещены в рамках данной темы;
- составьте тезисы собранного материала. Подумайте, какая часть информации может быть подкреплена или полностью заменена изображениями, какую информацию можно представить в виде схем;
- подберите иллюстративный материал к презентации: фотографии, рисунки, фрагменты художественных и документальных фильмов, материалы кинохроники, разработайте необходимые схемы;
- подготовленный материал систематизируйте и «упакуйте» в отдельные блоки, которые будут состоять из собственно текста (небольшого по объему), схем, графиков, таблиц и т.д.;
- создайте слайды презентации в соответствии с необходимыми требованиями;
- просмотрите презентацию, оцените ее наглядность, доступность, соответствие языковым нормам.

Требования к оформлению презентации

Компьютерную презентацию, сопровождающую выступление докладчика, удобнее всего подготовить в программе MS Power Point.

Презентация как документ представляет собой последовательность сменяющих друг друга слайдов. Чаще всего демонстрация презентации проецируется на большом экране, реже – раздается собравшимся как печатный материал.

Количество слайдов должно быть пропорционально содержанию и продолжительности выступления (например, для 5-минутного выступления рекомендуется использовать не более 10 слайдов).

На первом слайде обязательно представляется тема выступления и сведения об авторах.

Следующие слайды можно подготовить, используя две различные стратегии их подготовки:

1-я стратегия: на слайды выносится опорный конспект выступления и ключевые слова с тем, чтобы пользоваться ими как планом для выступления. В этом случае к слайдам предъявляются следующие требования:

- объем текста на слайде – не больше 7 строк;
- маркированный/нумерованный список содержит не более 7 элементов;
- отсутствуют знаки пунктуации в конце строк в маркированных и нумерованных списках;
- значимая информация выделяется с помощью цвета, кегля, эффектов анимации.

Особо внимательно необходимо проверить текст на отсутствие ошибок и опечаток. Основная ошибка при выборе данной стратегии состоит в том, что выступающие заменяют свою речь чтением текста со слайдов.

2-я стратегия: на слайды помещается фактический материал (таблицы, графики, фотографии и пр.), который является уместным и достаточным средством наглядности, помогает в раскрытии стержневой идеи выступления. В этом случае к слайдам предъявляются следующие требования:

- выбранные средства визуализации информации (таблицы, схемы, графики и т. д.) соответствуют содержанию;
- использованы иллюстрации хорошего качества (высокого разрешения), с четким изображением (как правило, никто из присутствующих не заинтересован вчитываться в текст на ваших слайдах и всматриваться в мелкие иллюстрации).

Максимальное количество графической информации на одном слайде – 2 рисунка (фотографии, схемы и т.д.) с текстовыми комментариями (не более 2 строк к каждому). Наиболее важная информация должна располагаться в центре экрана.

Обычный слайд, без эффектов анимации, должен демонстрироваться на экране не менее 10 - 15 секунд. За меньшее время аудитория не успеет осознать содержание слайда.

Слайд с анимацией в среднем должен находиться на экране не меньше 40 – 60 секунд (без учета времени на случайно возникшее обсуждение). В связи с этим лучше настроить презентацию не на автоматический показ, а на смену слайдов самим докладчиком.

Особо тщательно необходимо отнестись к оформлению презентации. Для всех слайдов презентации по возможности необходимо использовать один и тот же шаблон оформления, кегль – для заголовков - не меньше 24 пунктов, для информации - не менее 18.

В презентациях не принято ставить переносы в словах.

Наилучшей цветовой гаммой для презентации являются контрастные цвета фона и текста (белый фон – черный текст; темно-синий фон – светло-желтый текст и т. д.).

Лучше не смешивать разные типы шрифтов в одной презентации.

Рекомендуется не злоупотреблять прописными буквами (они читаются хуже).

ПОДГОТОВКА К ПРАКТИКО-ОРИЕНТИРОВАННЫМ ЗАДАНИЯМ

Практико-ориентированные задания выступают средством формирования у студентов системы интегрированных умений и навыков, необходимых для освоения профессиональных компетенций. Это могут быть ситуации, требующие применения умений и навыков, специфичных для соответствующего профиля обучения (знания содержания предмета), ситуации, требующие организации деятельности, выбора её оптимальной структуры личностно-ориентированных ситуаций (нахождение нестандартного способа решения).

Кроме этого, они выступают средством формирования у студентов умений определять, разрабатывать и применять оптимальные методы решения профессиональных задач. Они строятся на основе ситуаций, возникающих на различных уровнях осуществления практики и формулируются в виде производственных поручений (заданий).

Под *практико-ориентированными заданиями* понимают задачи из окружающей действительности, связанные с формированием практических навыков, необходимых в повседневной жизни, в том числе с использованием элементов производственных процессов.

Цель практико-ориентированных заданий – приобретение умений и навыков практической деятельности по изучаемой дисциплине.

Задачи практико-ориентированных заданий:

- закрепление, углубление, расширение и детализация знаний студентов при решении конкретных задач;
- развитие познавательных способностей, самостоятельности мышления, творческой активности;
- овладение новыми методами и методиками изучения конкретной учебной дисциплины;
- обучение приемам решения практических задач;
- выработка способности логического осмысления полученных знаний для выполнения заданий;
- обеспечение рационального сочетания коллективной и индивидуальной форм обучения.

Важными отличительными особенностями практико-ориентированных задания от стандартных задач (предметных, межпредметных, прикладных) являются:

- значимость (познавательная, профессиональная, общекультурная, социальная) получаемого результата, что обеспечивает познавательную мотивацию обучающегося;
- условие задания сформулировано как сюжет, ситуация или проблема, для разрешения которой необходимо использовать знания из разных разделов основного предмета, из другого предмета или из жизни, на которые нет явного указания в тексте задания;

- информация и данные в задании могут быть представлены в различной форме (рисунок, таблица, схема, диаграмма, график и т.д.), что потребует распознавания объектов;

- указание (явное или неявное) области применения результата, полученного при решении задания.

Кроме выделенных четырех характеристик, практико-ориентированные задания имеют следующие:

1. по структуре эти задания – нестандартные, т.е. в структуре задания не все его компоненты полностью определены;

2. наличие избыточных, недостающих или противоречивых данных в условии задания, что приводит к объемной формулировке условия;

3. наличие нескольких способов решения (различная степень рациональности), причем данные способы могут быть неизвестны учащимся, и их потребуется сконструировать.

При выполнении практико-ориентированных заданий следует руководствоваться следующими общими рекомендациями:

- для выполнения практико-ориентированного задания необходимо внимательно прочитать задание, повторить лекционный материал по соответствующей теме, изучить рекомендуемую литературу, в т.ч. дополнительную;

- выполнение практико-ориентированного задания включает постановку задачи, выбор способа решения задания, разработку алгоритма практических действий, программы, рекомендаций, сценария и т. п.;

- если практико-ориентированное задание выдается по вариантам, то получить номер варианта исходных данных у преподавателя; если нет вариантов, то нужно подобрать исходные данные самостоятельно, используя различные источники информации;

- для выполнения практико-ориентированного задания может использоваться метод малых групп. Работа в малых группах предполагает решение определенных образовательных задач в рамках небольших групп с последующим обсуждением полученных результатов. Этот метод развивает навыки сотрудничества, достижения компромиссного решения, аналитические способности.

ПОДГОТОВКА К ДИСКУССИИ

Современная практика предлагает широкий круг типов практических занятий. Среди них особое место занимает *дискуссия,* где в диалоге хорошо усваивается новая информация, видны убеждения студента, обсуждаются противоречия (явные и скрытые) и недостатки. Для обсуждения берутся конкретные актуальные вопросы, с которыми студенты предварительно ознакомлены. Дискуссия является одной из наиболее эффективных технологий группового взаимодействия, обладающей особыми возможностями в обучении, развитии и воспитании будущего специалиста.

Дискуссия (от лат. discussio - рассмотрение, исследование) - способ организации совместной деятельности с целью интенсификации процесса принятия решений в группе посредством обсуждения какого-либо вопроса или проблемы.

Дискуссия обеспечивает активное включение студентов в поиск истины; создает условия для открытого выражения ими своих мыслей, позиций, отношений к обсуждаемой теме и обладает особой возможностью воздействия на установки ее участников в процессе группового взаимодействия. Дискуссию можно рассматривать как *метод интерактивного обучения* и как особую технологию, включающую в себя другие методы и приемы обучения: «мозговой штурм», «анализ ситуаций» и т.д.

Обучающий эффект дискуссии определяется предоставляемой участнику возможностью получить разнообразную информацию от собеседников, продемонстрировать и повысить свою компетентность, проверить и уточнить свои представления и взгляды на обсуждаемую проблему, применить имеющиеся знания в процессе совместного решения учебных и профессиональных задач.

Развивающая функция дискуссии связана со стимулированием творчества обучающихся, развитием их способности к анализу информации и аргументированному, логически выстроенному доказательству своих идей и взглядов, с повышением коммуникативной активности студентов, их эмоциональной включенности в учебный процесс.

Влияние дискуссии на личностное становление студента обусловливается ее целостно - ориентирующей направленностью, созданием благоприятных условий для проявления индивидуальности, самоопределения в существующих точках зрения на определенную проблему, выбора своей позиции; для формирования умения взаимодействовать с другими, слушать и слышать окружающих, уважать чужие убеждения, принимать оппонента, находить точки соприкосновения, соотносить и согласовывать свою позицию с позициями других участников обсуждения.

Безусловно, наличие оппонентов, противоположных точек зрения всегда обостряет дискуссию, повышает ее продуктивность, позволяет создавать с их помощью конструктивный конфликт для более эффективного решения обсуждаемых проблем.

Существует несколько видов дискуссий, использование того или иного типа дискуссии зависит от характера обсуждаемой проблемы и целей дискуссии.

Условия эффективного проведения дискуссии:

- информированность и подготовленность студентов к дискуссии,
- свободное владение материалом, привлечение различных источников для аргументации отстаиваемых положений;
- правильное употребление понятий, используемых в дискуссии, их единообразное понимание;
- корректность поведения, недопустимость высказываний, задевающих личность оппонента; установление регламента выступления участников;
- полная включенность группы в дискуссию, участие каждого студента в ней.

Подготовка студентов к дискуссии: если тема объявлена заранее, то следует ознакомиться с указанной литературой, необходимыми справочными материалами, продумать свою позицию, четко сформулировать аргументацию, выписать цитаты, мнения специалистов.

В проведении дискуссии выделяется несколько этапов.

Этап 1-й, введение в дискуссию: формулирование проблемы и целей дискуссии; определение значимости проблемы, совместная выработка правил дискуссии; выяснение однозначности понимания темы дискуссии, используемых в ней терминов, понятий.

Этап 2-й, обсуждение проблемы: обмен участниками мнениями по каждому вопросу. Цель этапа - собрать максимум мнений, идей, предложений, соотнося их друг с другом.

Этап 3-й, подведение итогов обсуждения: выработка студентами согласованного мнения и принятие группового решения.

Далее подводятся итоги дискуссии, заслушиваются и защищаются проектные задания. После этого проводится "мозговой штурм" по нерешенным проблемам дискуссии, а также выявляются прикладные аспекты, которые можно рекомендовать для включения в курсовые и дипломные работы или в апробацию на практике.

Семинары-дискуссии проводятся с целью выявления мнения студентов по актуальным и проблемным вопросам.

ПОДГОТОВКА К ПРОМЕЖУТОЧНОЙ АТТЕСТАЦИИ

При подготовке к *зачету* по дисциплине «*Методы принятия управленческих решений*» обучающемуся рекомендуется:

1. повторить пройденный материал и ответить на вопросы, используя конспект и материалы лекций. Если по каким-либо вопросам у студента недостаточно информации в лекционных материалах, то необходимо получить информацию из раздаточных материалов и/или учебников (литературы), рекомендованных для изучения дисциплины «*Методы принятия управленческих решений*».

Целесообразно также дополнить конспект лекций наиболее существенными и важными тезисами для рассматриваемого вопроса;

2. при изучении основных и дополнительных источников информации в рамках выполнения заданий на *зачете* особое внимание необходимо уделять схемам, рисункам, графикам и другим иллюстрациям, так как подобные графические материалы, как правило, в наглядной форме отражают главное содержание изучаемого вопроса;

3. при изучении основных и дополнительных источников информации в рамках выполнения заданий на *зачете* (в случаях, когда отсутствует иллюстративный материал) особое внимание необходимо обращать на наличие в тексте словосочетаний вида «во-первых», «во-вторых» и т.д., а также дефисов и перечислений (цифровых или буквенных), так как эти признаки, как правило, позволяют структурировать ответ на предложенное задание.

Подобную текстовую структуризацию материала слушатель может трансформировать в рисунки, схемы и т. п. для более краткого, наглядного и удобного восприятия (иллюстрации целесообразно отразить в конспекте лекций – это позволит оперативно и быстро найти, в случае необходимости, соответствующую информацию);

4. следует также обращать внимание при изучении материала для подготовки к *зачету* на словосочетания вида «таким образом», «подводя итог сказанному» и т.п., так как это признаки выражения главных мыслей и выводов по изучаемому вопросу (пункту, разделу). В отдельных случаях выводы по теме (разделу, главе) позволяют полностью построить (восстановить, воссоздать) ответ на поставленный вопрос (задание), так как содержат в себе основные мысли и тезисы для ответа.

МИНОБРНАУКИ РОССИИ

ФГБОУ ВО «Уральский государственный горный университет»

УТВЕРЖДАЮ
Проректор по учебно-методическому комплексу _____ С.А. Упоров

МЕТОДИЧЕСКИЕ УКАЗАНИЯ ПО ОРГАНИЗАЦИИ САМОСТОЯТЕЛЬНОЙ РАБОТЫ И ЗАДАНИЯ ДЛЯ ОБУЧАЮЩИХСЯ

Б1.В.08.14 ПЛАНИРОВАНИЕ ГОРНОПРОМЫШЛЕННОГО ПРОИЗВОДСТВА

Специальность
21.05.04 Горное дело

Профиль (направленность)
Менеджмент и экономика горнопромышленного производства

квалификация выпускника: **горный инженер (специалист)**

Автор: Соколов А.С., к.э.н.

Одобрены на заседании кафедры

Экономики и менеджмента
(название кафедры)

Зав. кафедрой _____
(подпись)

Мочалова Л.А.
(Фамилия И.О.)

Протокол № 2 от 04.10.2023

Рассмотрены методической комиссией

Инженерно-экономического факультета
(название факультета)

Председатель _____
(подпись)

Мочалова Л.А.
(Фамилия И.О.)

Протокол № 2 от 20.10.2023

Екатеринбург

СОДЕРЖАНИЕ

ВВЕДЕНИЕ……3

ВОПРОСЫ ДЛЯ САМОПРОВЕРКИ…….……..…….6

ОСНОВНЫЕ КАТЕГОРИИ ДИСЦИПЛИНЫ…….8

САМООРГАНИЗАЦИЯ РАБОТЫ С ЛИТЕРАТУРОЙ……...…10

ПОДГОТОВКА ДОКЛАДА …….…….……14

ПОДГОТОВКА К ДИСКУССИИ…….…….……....19

ПОДГОТОВКА К ПРАКТИКО-ОРИЕНТИРОВАННЫМ ЗАДАНИЯМ……...…22

ПРАКТИКО-ОРИЕНТИРОВАННЫЕ ЗАДАНИЯ……...…24

ПРИМЕРЫ РЕШЕНИЯ ПРАКТИКО-ОРИЕНТИРОВАННЫХ ЗАДАНИЙ……..30

ПОДГОТОВКА К ДЕЛОВОЙ ИГРЕ…….32

ПОДГОТОВКА К ПРОМЕЖУТОЧНОЙ АТТЕСТАЦИИ……..35

ВВЕДЕНИЕ

Самостоятельная работа в высшем учебном заведении - это часть учебного процесса, метод обучения, прием учебно-познавательной деятельности, комплексная целевая стандартизованная учебная деятельность с запланированными видом, типом, формами контроля.

Самостоятельная работа представляет собой плановую деятельность обучающихся по поручению и под методическим руководством преподавателя.

Целью самостоятельной работы студентов является закрепление тех знаний, которые они получили на аудиторных занятиях, а также способствование развитию у студентов творческих навыков, инициативы, умению организовать свое время.

Самостоятельная работа реализует следующие задачи:

- предполагает освоение курса дисциплины;
- помогает освоению навыков учебной и научной работы;
- способствует осознанию ответственности процесса познания;
- способствует углублению и пополнению знаний студентов, освоению ими навыков и умений;
- формирует интерес к познавательным действиям, освоению методов и приемов познавательного процесса,
- создает условия для творческой и научной деятельности обучающихся;
- способствует развитию у студентов таких личных качеств, как целеустремленность, заинтересованность, исследование нового.

Самостоятельная работа обучающегося выполняет следующие функции:

- развивающую (повышение культуры умственного труда, приобщение к творческим видам деятельности, обогащение интеллектуальных способностей студентов);
- информационно-обучающую (учебная деятельность студентов на аудиторных занятиях, неподкрепленная самостоятельной работой, становится мало результативной);
- ориентирующую и стимулирующую (процессу обучения придается ускорение и мотивация);
- воспитательную (формируются и развиваются профессиональные качества бакалавра и гражданина);
- исследовательскую (новый уровень профессионально-творческого мышления).

Организация самостоятельной работы студентов должна опираться на определенные требования, а, именно:

- сложность осваиваемых знаний должна соответствовать уровню развития студентов;
- стандартизация заданий в соответствии с логической системой курса дисциплины;
- объем задания должен соответствовать уровню студента;
- задания должны быть адаптированными к уровню студентов.

Содержание самостоятельной работы студентов представляет собой, с одной стороны, совокупность теоретических и практических учебных заданий, которые должен выполнить студент в процессе обучения, объект его деятельности; с другой стороны – это способ деятельности студента по выполнению соответствующего теоретического или практического учебного задания.

Свое внешнее выражение содержание самостоятельной работы студентов находит во всех организационных формах аудиторной и внеаудиторной деятельности, в ходе самостоятельного выполнения различных заданий.

Функциональное предназначение самостоятельной работы студентов в процессе лекций, практических занятий по овладению специальными знаниями заключается в самостоятельном прочтении, просмотре, прослушивании, наблюдении, конспектировании, осмыслении, запоминании и воспроизведении определенной информации. Цель и планирование самостоятельной работы студента определяет преподаватель. Вся информация осуществляется на основе ее воспроизведения.

Так как самостоятельная работа тесно связана с учебным процессом, ее необходимо рассматривать в двух аспектах:

1. аудиторная самостоятельная работа – лекционные, практические занятия;

2. внеаудиторная самостоятельная работа – дополнение лекционных материалов, подготовка к практическим занятиям, подготовка к участию в деловых играх и дискуссиях, выполнение письменных домашних заданий, Контрольных работ (рефератов и т.п.) и курсовых работ (проектов), докладов и др.

Основные формы организации самостоятельной работы студентов определяются следующими параметрами:

- содержание учебной дисциплины;
- уровень образования и степень подготовленности студентов;
- необходимость упорядочения нагрузки студентов при самостоятельной работе.

Таким образом, самостоятельная работа студентов является важнейшей составной частью процесса обучения.

Методические указания по организации самостоятельной работы и задания для обучающихся по дисциплине «*Организация производства*» обращают внимание студента на главное, существенное в изучаемой дисциплине, помогают выработать умение анализировать явления и факты, связывать теоретические положения с практикой, а также облегчают подготовку к выполнению *контрольной работы* и сдаче *экзамена*.

Настоящие методические указания позволят студентам самостоятельно овладеть фундаментальными знаниями, профессиональными умениями и навыками деятельности по профилю подготовки, опытом творческой и исследовательской деятельности, и направлены на формирование компетенций, предусмотренных учебным планом поданному профилю.

Видами самостоятельной работы обучающихся по дисциплине «*Организация производства*» являются:

- повторение материала лекций;

- самостоятельное изучение тем курса (в т. ч. рассмотрение основных категорий дисциплины, работа с литературой);

- ответы на вопросы для самопроверки (самоконтроля);

- подготовка к практическим (семинарским) занятиям (в т. ч. подготовка доклада с презентацией, подготовка к дискуссии, подготовка к выполнению практико-ориентированного задания, подготовка к деловой игре);

- подготовка контрольной работы (реферата);

- подготовка к экзамену.

В методических указаниях представлены материалы для самостоятельной работы и рекомендации по организации отдельных её видов.

ВОПРОСЫ ДЛЯ САМОПРОВЕРКИ

Тема 1. Сущность и значение планирования, основы методологии планирования, система планирования на предприятии.

Место и роль плана и прогноза в рыночных условиях.

Необходимость и особенности планирования и прогнозирования на разных уровнях хозяйствования.

Характеристика основных понятий и положений прогнозирования и планирования.

Задачи прогнозирования и планирования на современном этапе.

Виды и классификация прогнозов и планов.

Основные принципы прогнозирования и планирования.

Понятие неопределенности и методы ее снижения.

Нормативная база прогнозирования и планирования в РФ.

Тема 2. Методические основы прогнозирования.

Экспертные методы прогнозирования.

Область применения методов экспертного прогнозирования.

Основные методы индивидуальных экспертных оценок: метод интервью, аналитические записки.

Основные методы коллективных экспертных оценок: метод комиссий, метод мозговой атаки, метод «Дельфи».

Формализованные методы прогнозирования.

Область применения формализованных методов прогнозирования.

Классификация формализованных методов, их достоинства и недостатки.

Методы прогнозной экстраполяции.

Методы моделирования.

Тема 3. Методология планирования.

Балансовый метод.

Виды и классификация балансов.

Область применения балансовых методов планирования.

Модель межотраслевого баланса.

Нормативный метод.

Сущность нормативного метода планирования.

Основные методы разработки норм и нормативов: метод научного обоснования, аналитически-расчетный метод, аналитически-исследовательский метод, опытный метод, отчетно-статистический метод.

Практическое применение нормативного метода.

Программно-целевой метод.

Сущность и классификация целевых программ.

Специфика проблем для программной разработки.

Формирование и структура программ.

Тема 4. Планирование технического развития горнодобывающих предприятий, стратегическое планирование.

Содержание и организация плановой работы на предприятии (фирме).

Система планов фирмы.

Цели и задачи планирования на предприятии.

Основы стратегического планирования.

Прогнозирование рынка сбыта продукции предприятия.

Планирование сбыта, цен, издержек и ресурсного обеспечения производства.

Внутрифирменное финансово-экономическое планирование.

Разработка бизнес-планов фирмы.

Тема 5. Планирование технико-экономических показателей деятельности горнодобывающих предприятий.

Разработка проектов годовых планов по производству и объему продаж, труду и зарплате, себестоимости, рентабельности, финансам.

Разработка плановых заданий по количественным и качественным показателям для производственных подразделений предприятия.

Разработка плановых калькуляций себестоимости и оптовых цен на различные виды продукции.

Анализ производственно-хозяйственной деятельности горнодобывающего предприятия и его подразделений.

ОСНОВНЫЕ КАТЕГОРИИ ДИСЦИПЛИНЫ

Тема 1. Сущность и значение планирования, основы методологии планирования, система планирования на предприятии.

Предприятие
Промышленное предприятие
Планирование.
Прогнозирование.
Состав планов и их классификация.

Тема 2. Методические основы прогнозирования.

Экспертные методы прогнозирования.
Метод интервью.
Аналитические записки.
Метод комиссий.
Метод мозговой атаки.
Метод «Дельфи».
Формализованные методы прогнозирования.
Методы прогнозной экстраполяции.
Методы моделирования.

Тема 3. Методология планирования.

Балансовый метод.
Виды и классификация балансов.
Модель межотраслевого баланса.
Нормативный метод.
Методы разработки норм и нормативов.
Программно-целевой метод.
Целевые программы.

Тема 4. Планирование технического развития горнодобывающих предприятий, стратегическое планирование.

Плановая работа.
Система планов фирмы.
Стратегическое планирование.
Прогнозирование рынка сбыта продукции предприятия.
Планирование сбыта, цен, издержек и ресурсного обеспечения производства.
Внутрифирменное финансово-экономическое планирование.
Бизнес-план фирмы.

Тема 5. Планирование технико-экономических показателей деятельности горнодобывающих предприятий.

Проект годовых планов.

Плановое задание по количественным и качественным показателям для производственных подразделений предприятия.

Плановая калькуляция себестоимости.

Анализ производственно-хозяйственной деятельности горнодобывающего предприятия.

САМООРГАНИЗАЦИЯ РАБОТЫ С ЛИТЕРАТУРОЙ

Самостоятельное изучение тем курса осуществляется на основе списка рекомендуемой литературы к дисциплине. При работе с книгой необходимо научиться правильно ее читать, вести записи. Самостоятельная работа с учебными и научными изданиями профессиональной и общекультурной тематики – это важнейшее условие формирования научного способа познания.

Основные приемы работы с литературой можно свести к следующим:

• составить перечень книг, с которыми следует познакомиться;

• перечень должен быть систематизированным (что необходимо для семинаров, что для экзаменов, что пригодится для написания курсовых и выпускных квалификационных работ (ВКР), а что выходит за рамками официальной учебной деятельности, и расширяет общую культуру);

• обязательно выписывать все выходные данные по каждой книге (при написании курсовых и выпускных квалификационных работ это позволит экономить время);

• определить, какие книги (или какие главы книг) следует прочитать более внимательно, а какие – просто просмотреть;

• при составлении перечней литературы следует посоветоваться с преподавателями и руководителями ВКР, которые помогут сориентироваться, на что стоит обратить большее внимание, а на что вообще не стоит тратить время;

• все прочитанные монографии, учебники и научные статьи следует конспектировать, но это не означает, что надо конспектировать «все подряд»: можно выписывать кратко основные идеи автора и иногда приводить наиболее яркие и показательные цитаты (с указанием страниц);

• если книга – собственная, то допускается делать на полях книги краткие пометки или же в конце книги, на пустых страницах просто сделать свой «предметный указатель», где отмечаются наиболее интересные мысли и обязательно указываются страницы в тексте автора;

• следует выработать способность «воспринимать» сложные тексты; для этого лучший прием – научиться «читать медленно», когда понятно каждое прочитанное слово (а если слово незнакомое, то либо с помощью словаря, либо с помощью преподавателя обязательно его узнать). Таким образом, чтение текста является частью познавательной деятельности. Ее цель – извлечение из текста необходимой информации.

От того, насколько осознанна читающим собственная внутренняя установка при обращении к печатному слову (найти нужные сведения, усвоить информацию полностью или частично, критически проанализировать материал и т.п.) во многом зависит эффективность осуществляемого действия. Грамотная работа с книгой, особенно если речь идет о научной литературе, предполагает соблюдение ряда правил, для овладения которыми необходимо настойчиво учиться. Это серьёзный, кропотливый труд. Прежде всего, при такой работе невозможен формальный, поверхностный подход. Не механическое заучивание, не простое накопление цитат, выдержек, а сознательное усвоение

прочитанного, осмысление его, стремление дойти до сути – вот главное правило. Другое правило – соблюдение при работе над книгой определенной последовательности. Вначале следует ознакомиться с оглавлением, содержанием предисловия или введения. Это дает общую ориентировку, представление о структуре и вопросах, которые рассматриваются в книге.

Следующий этап – чтение. Первый раз целесообразно прочитать книгу с начала до конца, чтобы получить о ней цельное представление. При повторном чтении происходит постепенное глубокое осмысление каждой главы, критического материала и позитивного изложения; выделение основных идей, системы аргументов, наиболее ярких примеров и т.д. Непременным правилом чтения должно быть выяснение незнакомых слов, терминов, выражений, неизвестных имен, названий. Студентам с этой целью рекомендуется заводить специальные тетради или блокноты. Важная роль в связи с этим принадлежит библиографической подготовке студентов. Она включает в себя умение активно, быстро пользоваться научным аппаратом книги, справочными изданиями, каталогами, умение вести поиск необходимой информации, обрабатывать и систематизировать ее.

Выделяют четыре основные установки в чтении текста:

- информационно-поисковая (задача – найти, выделить искомую информацию);
- усваивающая (усилия читателя направлены на то, чтобы как можно полнее осознать и запомнить, как сами сведения, излагаемые автором, так и всю логику его рассуждений);
- аналитико-критическая (читатель стремится критически осмыслить материал, проанализировав его, определив свое отношение к нему);
- творческая (создает у читателя готовность в том или ином виде – как отправной пункт для своих рассуждений, как образ для действия по аналогии и т.п. – использовать суждения автора, ход его мыслей, результат наблюдения, разработанную методику, дополнить их, подвергнуть новой проверке).

С наличием различных установок обращения к тексту связано существование и нескольких видов чтения:

- библиографическое – просматривание карточек каталога, рекомендательных списков, сводных списков журналов и статей за год и т.п.;
- просмотровое – используется для поиска материалов, содержащих нужную информацию, обычно к нему прибегают сразу после работы со списками литературы и каталогами, в результате такого просмотра читатель устанавливает, какие из источников будут использованы в дальнейшей работе;
- ознакомительное – подразумевает сплошное, достаточно подробное прочтение отобранных статей, глав, отдельных страниц; цель – познакомиться с характером информации, узнать, какие вопросы вынесены автором на рассмотрение, провести сортировку материала;
- изучающее – предполагает доскональное освоение материала; в ходе такого чтения проявляется доверие читателя к автору, готовность принять

изложенную информацию, реализуется установка на предельно полное понимание материала;

- аналитико-критическое и творческое чтение – два вида чтения близкие между собой тем, что участвуют в решении исследовательских задач.

Первый из них предполагает направленный критический анализ, как самой информации, так и способов ее получения и подачи автором; второе – поиск тех суждений, фактов, по которым, или, в связи с которыми, читатель считает нужным высказать собственные мысли.

Из всех рассмотренных видов чтения основным для студентов является изучающее – именно оно позволяет в работе с учебной и научной литературой накапливать знания в различных областях. Вот почему именно этот вид чтения в рамках образовательной деятельности должен быть освоен в первую очередь. Кроме того, при овладении данным видом чтения формируются основные приемы, повышающие эффективность работы с текстом. Научная методика работы с литературой предусматривает также ведение записи прочитанного. Это позволяет привести в систему знания, полученные при чтении, сосредоточить внимание на главных положениях, зафиксировать, закрепить их в памяти, а при необходимости вновь обратиться к ним.

Основные виды систематизированной записи прочитанного:

Аннотирование – предельно краткое связное описание просмотренной или прочитанной книги (статьи), ее содержания, источников, характера и назначения.

Планирование – краткая логическая организация текста, раскрывающая содержание и структуру изучаемого материала.

Тезирование – лаконичное воспроизведение основных утверждений автора без привлечения фактического материала.

Цитирование – дословное выписывание из текста выдержек, извлечений, наиболее существенно отражающих ту или иную мысль автора.

Конспектирование – краткое и последовательное изложение содержания прочитанного. Конспект – сложный способ изложения содержания книги или статьи в логической последовательности. Конспект аккумулирует в себе предыдущие виды записи, позволяет всесторонне охватить содержание книги, статьи. Поэтому умение составлять план, тезисы, делать выписки и другие записи определяет и технологию составления конспекта.

Как правильно составлять конспект? Внимательно прочитайте текст. Уточните в справочной литературе непонятные слова. При записи не забудьте вынести справочные данные на поля конспекта. Выделите главное, составьте план, представляющий собой перечень заголовков, подзаголовков, вопросов, последовательно раскрываемых затем в конспекте. Это первый элемент конспекта. Вторым элементом конспекта являются тезисы. Тезис - это кратко сформулированное положение. Для лучшего усвоения и запоминания материала следует записывать тезисы своими словами. Тезисы, выдвигаемые в конспекте, нужно доказывать. Поэтому третий элемент конспекта - основные доводы, доказывающие истинность рассматриваемого тезиса. В конспекте

могут быть положения и примеры. Законспектируйте материал, четко следуя пунктам плана. При конспектировании старайтесь выразить мысль своими словами. Записи следует вести четко, ясно. Грамотно записывайте цитаты. Цитируя, учитывайте лаконичность, значимость мысли. При оформлении конспекта необходимо стремиться к емкости каждого предложения. Мысли автора книги следует излагать кратко, заботясь о стиле и выразительности написанного. Число дополнительных элементов конспекта должно быть логически обоснованным, записи должны распределяться в определенной последовательности, отвечающей логической структуре произведения. Для уточнения и дополнения необходимо оставлять поля.

Конспектирование - наиболее сложный этап работы. Овладение навыками конспектирования требует от студента целеустремленности, повседневной самостоятельной работы. Конспект ускоряет повторение материала, экономит время при повторном, после определенного перерыва, обращении к уже знакомой работе. Учитывая индивидуальные особенности каждого студента, можно дать лишь некоторые, наиболее оправдавшие себя общие правила, с которыми преподаватель и обязан познакомить студентов:

1. Главное в конспекте не объем, а содержание. В нем должны быть отражены основные принципиальные положения источника, то новое, что внес его автор, основные методологические положения работы. Умение излагать мысли автора сжато, кратко и собственными словами приходит с опытом и знаниями. Но их накоплению помогает соблюдение одного важного правила – не торопиться записывать при первом же чтении, вносить в конспект лишь то, что стало ясным.

2. Форма ведения конспекта может быть самой разнообразной, она может изменяться, совершенствоваться. Но начинаться конспект всегда должен с указания полного наименования работы, фамилии автора, года и места издания; цитаты берутся в кавычки с обязательной ссылкой на страницу книги.

3. Конспект не должен быть «слепым», безликим, состоящим из сплошного текста. Особо важные места, яркие примеры выделяются цветным подчеркиванием, взятием в рамочку, оттенением, пометками на полях специальными знаками, чтобы можно было быстро найти нужное положение. Дополнительные материалы из других источников можно давать на полях, где записываются свои суждения, мысли, появившиеся уже после составления конспекта.

ПОДГОТОВКА ДОКЛАДА С ПРЕЗЕНТАЦИЕЙ

Одной из форм текущего контроля является доклад с презентацией, который представляет собой продукт самостоятельной работы студента.

Доклад - это публичное выступление по представлению полученных результатов решения определенной учебно-практической, учебно-исследовательской или научной темы.

Как правило, в основу доклада ложится анализ литературы по проблеме. Он должен носить характер краткого, но в то же время глубоко аргументированного устного сообщения. В нем студент должен, по возможности, полно осветить различные точки зрения на проблему, выразить собственное мнение, сделать критический анализ теоретического и практического материала.

Подготовка доклада является обязательной для обучающихся, если доклад презентацией указан в перечне форм текущего контроля успеваемости в рабочей программе дисциплины.

Доклад должен быть рассчитан на 7-10 минут. Как правило, предполагает подготовку презентации.

Презентация (от англ. «presentation» - представление) - это набор цветных слайдов на определенную тему, который хранится в файле специального формата с расширением PP.

Целью презентации - донести до целевой аудитории полноценную информацию об объекте презентации, изложенной в докладе, в удобной форме.

Перечень примерных тем докладов с презентацией представлен в рабочей программе дисциплины, он выдается обучающимся заблаговременно вместе с методическими указаниями по подготовке. Темы могут распределяться студентами самостоятельно (по желанию), а также закрепляться преподавателем дисциплины.

При подготовке доклада с презентацией обучающийся должен продемонстрировать умение самостоятельного изучения отдельных вопросов, структурирования основных положений рассматриваемых проблем, публичного выступления, позиционирования себя перед коллективом, навыки работы с библиографическими источниками и оформления научных текстов.

В ходе подготовки к докладу с презентацией обучающемуся необходимо:

- выбрать тему и определить цель выступления.

Для этого, остановитесь на теме, которая вызывает у Вас больший интерес; определите цель выступления; подумайте, достаточно ли вы знаете по выбранной теме или проблеме и сможете ли найти необходимый материал;

- осуществить сбор материала к выступлению.

Начинайте подготовку к докладу заранее; обращайтесь к справочникам, энциклопедиям, научной литературе по данной проблеме; записывайте необходимую информацию на отдельных листах или тетради;

- организовать работу с литературой.

При подборе литературы по интересующей теме определить конкретную цель поиска: что известно по данной теме? что хотелось бы узнать? для чего нужна эта информация? как ее можно использовать в практической работе?

- во время изучения литературы следует: записывать вопросы, которые возникают по мере ознакомления с источником, а также ключевые слова, мысли, суждения; представлять наглядные примеры из практики;

- обработать материал.

Учитывайте подготовку и интересы слушателей; излагайте правдивую информацию; все мысли должны быть взаимосвязаны между собой.

При подготовке доклада с презентацией особо необходимо обратить внимание на следующее:

- подготовка доклада начинается с изучения источников, рекомендованных к соответствующему разделу дисциплины, а также специальной литературы для докладчика, список которой можно получить у преподавателя;

- важно также ознакомиться с имеющимися по данной теме монографиями, учебными пособиями, научными информационными статьями, опубликованными в периодической печати.

Относительно небольшой объем текста доклада, лимит времени, отведенного для публичного выступления, обусловливает потребность в тщательном отборе материала, умелом выделении главных положений в содержании доклада, использовании наиболее доказательных фактов и убедительных примеров, исключении повторений и многословия.

Решить эти задачи помогает составление развернутого плана.

План доклада должен содержать следующие главные компоненты: краткое вступление, вопросы и их основные тезисы, заключение, список литературы.

После составления плана можно приступить к написанию текста. Во вступлении важно показать актуальность проблемы, ее практическую значимость. При изложении вопросов темы раскрываются ее основные положения. Материал содержания вопросов полезно располагать в таком порядке: тезис; доказательство тезиса; вывод и т. д.

Тезис - это главное основополагающее утверждение. Он обосновывается путем привлечения необходимых цитат, цифрового материала, ссылок на статьи. При изложении содержания вопросов особое внимание должно быть обращено на раскрытие причинно-следственных связей, логическую последовательность тезисов, а также на формулирование окончательных выводов. Выводы должны быть краткими, точными, достаточно аргументированными всем содержанием доклада.

В процессе подготовки доклада студент может получить консультацию у преподавателя, а в случае необходимости уточнить отдельные положения.

Выступление

При подготовке к докладу перед аудиторией необходимо выбрать способ выступления:

- устное изложение с опорой на конспект (опорой могут также служить заранее подготовленные слайды);
- чтение подготовленного текста.

Чтение заранее написанного текста значительно уменьшает влияние выступления на аудиторию. Запоминание написанного текста заметно сковывает выступающего и привязывает к заранее составленному плану, не давая возможности откликаться на реакцию аудитории.

Короткие фразы легче воспринимаются на слух, чем длинные.

Необходимо избегать сложных предложений, причастных и деепричастных оборотов. Излагая сложный вопрос, нужно постараться передать информацию по частям.

Слова в речи надо произносить четко и понятно, не надо говорить слишком быстро или, наоборот, растягивать слова. Надо произнести четко особенно ударную гласную, что оказывает наибольшее влияние на разборчивость речи.

Пауза в устной речи выполняет ту же роль, что знаки препинания в письменной. После сложных выводов или длинных предложений необходимо сделать паузу, чтобы слушатели могли вдуматься в сказанное или правильно понять сделанные выводы. Если выступающий хочет, чтобы его понимали, то не следует говорить без паузы дольше, чем пять с половиной секунд.

Особое место в выступлении занимает обращение к аудитории. Известно, что обращение к собеседнику по имени создает более доверительный контекст деловой беседы. При публичном выступлении также можно использовать подобные приемы. Так, косвенными обращениями могут служить такие выражения, как «Как Вам известно», «Уверен, что Вас это не оставит равнодушными». Выступающий показывает, что слушатели интересны ему, а это самый простой путь достижения взаимопонимания.

Во время выступления важно постоянно контролировать реакцию слушателей. Внимательность и наблюдательность в сочетании с опытом позволяют оратору уловить настроение публики. Возможно, рассмотрение некоторых вопросов придется сократить или вовсе отказаться от них.

После выступления нужно быть готовым к ответам на возникшие у аудитории вопросы.

Стоит обратить внимание на вербальные и невербальные составляющие общения. Небрежность в жестах недопустима. Жесты могут быть приглашающими, отрицающими, вопросительными, они могут подчеркнуть нюансы выступления.

Презентация

Презентация наглядно сопровождает выступление.

Этапы работы над презентацией могут быть следующими:

- осмыслите тему, выделите вопросы, которые должны быть освещены в рамках данной темы;
- составьте тезисы собранного материала. Подумайте, какая часть информации может быть подкреплена или полностью заменена изображениями, какую информацию можно представить в виде схем;

- подберите иллюстративный материал к презентации: фотографии, рисунки, фрагменты художественных и документальных фильмов, материалы кинохроники, разработайте необходимые схемы;
- подготовленный материал систематизируйте и «упакуйте» в отдельные блоки, которые будут состоять из собственно текста (небольшого по объему), схем, графиков, таблиц и т.д.;
- создайте слайды презентации в соответствии с необходимыми требованиями;
- просмотрите презентацию, оцените ее наглядность, доступность, соответствие языковым нормам.

Требования к оформлению презентации

Компьютерную презентацию, сопровождающую выступление докладчика, удобнее всего подготовить в программе MS Power Point.

Презентация как документ представляет собой последовательность сменяющих друг друга слайдов. Чаще всего демонстрация презентации проецируется на большом экране, реже – раздается собравшимся как печатный материал.

Количество слайдов должно быть пропорционально содержанию и продолжительности выступления (например, для 5-минутного выступления рекомендуется использовать не более 10 слайдов).

На первом слайде обязательно представляется тема выступления и сведения об авторах.

Следующие слайды можно подготовить, используя две различные стратегии их подготовки:

1-я стратегия: на слайды выносится опорный конспект выступления и ключевые слова с тем, чтобы пользоваться ими как планом для выступления. В этом случае к слайдам предъявляются следующие требования:

- объем текста на слайде – не больше 7 строк;
- маркированный/нумерованный список содержит не более 7 элементов;
- отсутствуют знаки пунктуации в конце строк в маркированных и нумерованных списках;
- значимая информация выделяется с помощью цвета, кегля, эффектов анимации.

Особо внимательно необходимо проверить текст на отсутствие ошибок и опечаток. Основная ошибка при выборе данной стратегии состоит в том, что выступающие заменяют свою речь чтением текста со слайдов.

2-я стратегия: на слайды помещается фактический материал (таблицы, графики, фотографии и пр.), который является уместным и достаточным средством наглядности, помогает в раскрытии стержневой идеи выступления. В этом случае к слайдам предъявляются следующие требования:

- выбранные средства визуализации информации (таблицы, схемы, графики и т. д.) соответствуют содержанию;

- использованы иллюстрации хорошего качества (высокого разрешения), с четким изображением (как правило, никто из присутствующих не заинтересован вчитываться в текст на ваших слайдах и всматриваться в мелкие иллюстрации).

Максимальное количество графической информации на одном слайде – 2 рисунка (фотографии, схемы и т.д.) с текстовыми комментариями (не более 2 строк к каждому). Наиболее важная информация должна располагаться в центре экрана.

Обычный слайд, без эффектов анимации, должен демонстрироваться на экране не менее 10 - 15 секунд. За меньшее время аудитория не успеет осознать содержание слайда.

Слайд с анимацией в среднем должен находиться на экране не меньше 40 – 60секунд (без учета времени на случайно возникшее обсуждение). В связи с этим лучше настроить презентацию не на автоматический показ, а на смену слайдов самим докладчиком.

Особо тщательно необходимо отнестись к оформлению презентации. Для всех слайдов презентации по возможности необходимо использовать один и тот же шаблон оформления, кегль – для заголовков - не меньше 24 пунктов, для информации - не менее 18.

В презентациях не принято ставить переносы в словах.

Наилучшей цветовой гаммой для презентации являются контрастные цвета фона и текста (белый фон – черный текст; темно-синий фон – светло-желтый текст и т. д.).

Лучше не смешивать разные типы шрифтов в одной презентации.

Рекомендуется не злоупотреблять прописными буквами (они читаются хуже).

ПОДГОТОВКА К ДИСКУССИИ

Дискуссия - практическое занятие, в основе его заложены несколько различных точек зрения на один и тот же вопрос, в результате обсуждения которых участники приходят к приемлемым для каждого из них позициям и решениям. Современный образовательный метод по сути своей является «проблемно-ориентированным подходом к обучению и позволяет сфокусировать внимание студентов на анализе и разрешении какой-либо конкретной проблемной ситуации**.**

Цель дискуссии - раскрыть широкий спектр мнений по выбранной для обсуждения проблеме с разных точек зрения, обсудить неясные и спорные моменты, связанные с данной проблемой, и достичь консенсуса, то есть всестороннее глубокое рассмотрение актуальной проблемы путем ее свободного группового обсуждения.

Неотъемлемые составляющие дискуссии - это:

1. неразрешённый вопрос;

2. равноправное участие представителей всех заинтересованных сторон;

3. выработка приемлемых для всех участников решений по обсуждаемому вопросу.

При проведении дискуссии для достижения положительного результата и создания деловой атмосферы необходимо:

- предусмотреть оптимальное количество участников;
- обеспечить работу технических средств для аудио- и видеозаписи;
- установить регламент выступлений;
- обеспечить соответствующее оформление аудитории.

Методика организации и проведения дискуссии

Обычно выделяют три этапа в организации и проведении «круглого стола»: подготовительный, дискуссионный и завершающий. Для каждого этапа студент должен быть соответствующим образом подготовлен:

1. *Подготовительный этап*:

- выбор проблемы (проблема должна быть острой, актуальной, имеющей различные пути решения). Выбранная для обсуждения проблема может носить междисциплинарный характер, она должна представлять практический интерес для аудитории с точки зрения развития профессиональных компетенций. Тема заранее студенту известна. Тему задает преподаватель;
- подбор модератора (модератор руководит дискуссией, поэтому должен на высоком уровне владеть искусством создания доверительной атмосферы и поддержания дискуссии, а также методом наращивания информации). Студент может быть модератором при должной подготовке и помощи со стороны преподавателя;
- подбор дискутантов;
- подготовка сценария (проведение дискуссии по заранее спланированному сценарию позволяет избежать спонтанности и хаотичности в дискуссии). Сценарий также заранее студенту известен, так как его выполнение на занятии предполагает дополнительную самостоятельную подготовку вне аудитории.

Сценарий предполагает:

- определение понятийного аппарата (тезауруса);
- краткую содержательную вступительную речь модератора, в которой объявляется тема и спектр затрагиваемых в ее рамках проблем, контекст желаемого обсуждения;
- перечень вопросов дискуссионного характера (до 15 формулировок);
- разработку «домашних заготовок» ответов, подчас противоречивых и неординарных с использованием репрезентативной выборки информации;
- заключительную речь модератора;

• оснащение помещения стандартным оборудованием (аудио - видеотехникой), а также мультимедийными средствами с целью поддержания деловой и творческой атмосферы;

• консультирование участников (позволяет выработать у большинства участников определенные убеждения, которые в дальнейшем будут ими отстаиваться);

• подготовка необходимых материалов (на бумажном или электронном носителях): это могут быть статистические данные, материалы экспресс-опроса, проведенного анализа имеющейся информации с целью обеспечения участников дискуссии.

2. Дискуссионный этап:

• выступление модератора, в котором дается определение проблем и понятийного аппарата (тезауруса), устанавливается регламент, правила общей технологии занятия в форме дискуссии и информирование об общих правилах коммуникации.

К общим правилам коммуникации относятся рекомендации:

- избегай общих фраз;
- ориентируйся на цель (задачу);
- умей слушать;
- будь активен в беседе;
- будь краток;
- осуществляй конструктивную критику;
- не допускай оскорбительных замечаний в адрес собеседника;

• проведение «информационной атаки»: участники высказываются в определенном порядке, оперируя убедительными фактами, иллюстрирующими современное состояние проблемы;

• выступление дискутантов и выявления существующих мнений на поставленные вопросы, акцентирования внимания на оригинальные идеи. С целью поддержания остроты дискуссии рекомендуется формулировать дополнительные вопросы;

• ответы на дискуссионные вопросы;

• подведение модератором мини-итогов по выступлениям и дискуссии: формулирование основных выводов о причинах и характере разногласий по исследуемой проблеме, способах их преодоления, о системе мер решения данной проблемы.

3. Завершающий этап:

- подведение заключительных итогов ведущим;
- выработка рекомендаций или решений;
- установление общих результатов дискуссии.

ПОДГОТОВКА К ПРАКТИКО-ОРИЕНТИРОВАННЫМ ЗАДАНИЯМ

Практико-ориентированные задания выступают средством формирования у студентов системы интегрированных умений и навыков, необходимых для освоения профессиональных компетенций. Это могут быть ситуации, требующие применения умений и навыков, специфичных для соответствующего профиля обучения (знания содержания предмета), ситуации, требующие организации деятельности, выбора её оптимальной структуры личностно-ориентированных ситуаций (нахождение нестандартного способа решения).

Кроме этого, они выступают средством формирования у студентов умений определять, разрабатывать и применять оптимальные методы решения профессиональных задач. Они строятся на основе ситуаций, возникающих на различных уровнях осуществления практики и формулируются в виде производственных поручений (заданий).

Под практико-ориентированными задания понимают задачи из окружающей действительности, связанные с формированием практических навыков, необходимых в повседневной жизни, в том числе с использованием элементов производственных процессов.

Цель практико-ориентированных заданий – приобретение умений и навыков практической деятельности по изучаемой дисциплине.

Задачи практико-ориентированных заданий:

- закрепление, углубление, расширение и детализация знаний студентов при решении конкретных задач;
- развитие познавательных способностей, самостоятельности мышления, творческой активности;
- овладение новыми методами и методиками изучения конкретной учебной дисциплины;
- обучение приемам решения практических задач;
- выработка способности логического осмысления полученных знаний для выполнения заданий;
- обеспечение рационального сочетания коллективной и индивидуальной форм обучения.

Важными отличительными особенностями практико-ориентированных задания от стандартных задач (предметных, межпредметных, прикладных) являются:

- значимость (познавательная, профессиональная, общекультурная, социальная) получаемого результата, что обеспечивает познавательную мотивацию обучающегося;
- условие задания сформулировано как сюжет, ситуация или проблема, для разрешения которой необходимо использовать знания из разных разделов основного предмета, из другого предмета или из жизни, на которые нет явного указания в тексте задания;

- информация и данные в задании могут быть представлены в различной форме (рисунок, таблица, схема, диаграмма, график и т.д.), что потребует распознавания объектов;

- указание (явное или неявное) области применения результата, полученного при решении задания.

Кроме выделенных четырех характеристик, практико-ориентированные задания имеют следующие:

1. по структуре эти задания – нестандартные, т.е. в структуре задания не все его компоненты полностью определены;

2. наличие избыточных, недостающих или противоречивых данных в условии задания, что приводит к объемной формулировке условия;

3. наличие нескольких способов решения (различная степень рациональности), причем данные способы могут быть неизвестны учащимся, и их потребуется сконструировать.

При выполнении практико-ориентированных заданий следует руководствоваться следующими общими рекомендациями:

- для выполнения практико-ориентированного задания необходимо внимательно прочитать задание, повторить лекционный материал по соответствующей теме, изучить рекомендуемую литературу, в т.ч. дополнительную;

- выполнение практико-ориентированного задания включает постановку задачи, выбор способа решения задания, разработку алгоритма практических действий, программы, рекомендаций, сценария и т. п.;

- если практико-ориентированное задание выдается по вариантам, то получить номер варианта исходных данных у преподавателя; если нет вариантов, то нужно подобрать исходные данные самостоятельно, используя различные источники информации;

- для выполнения практико-ориентированного задания может использоваться метод малых групп. Работа в малых группах предполагает решение определенных образовательных задач в рамках небольших групп с последующим обсуждением полученных результатов. Этот метод развивает навыки сотрудничества, достижения компромиссного решения, аналитические способности.

ПРАКТИКО-ОРИЕНТИРОВАННЫЕ ЗАДАНИЯ

Задание 1. Фирма при реализации продукции ориентируется на три сегмента рынка. В первом сегменте объем продаж в прошлом периоде составил 8 млн. шт. при емкости рынка в этом сегменте 24 млн. шт. Предполагается, что в настоящем году емкость рынка в этом сегменте возрастет на 2%, доля фирмы – на 5 %. Во втором сегменте доля фирмы составляет 6%, объем продаж – 5 млн. шт. Предполагается, что емкость рынка возрастет на 14% при сохранении доли фирмы в этом сегменте. В третьем сегменте емкость рынка 45 млн. шт., доля фирмы – 18%. Изменений не предвидится.

Определить объем продаж фирмы в текущем году при вышеуказанных условиях.

Задание 2. Торговая фирма закупает товар по цене 200 руб. за единицу и продает в количестве 500 штук еженедельно по цене 255 руб. В результате проведенного исследования отдел маркетинга предложил повысить цену на 7%. Эластичность спроса равна 0,9. Необходимо рассчитать, сколько единиц товара нужно реализовать предприятию, чтобы сохранить свою прибыль на том же уровне. Какую прибыль может получить фирма после изменения цены на 7% с учетом состояния спроса?

Задание 3. Определите, выгодно ли предприятию снизить цену товара на 100 руб., если текущая цена товара 2600 руб., планируемый объем продаж 1,2 млн. единиц. Показатель эластичности спроса – 1,5. Конкуренты также снизят цены.

Задание 4.

Стоимость основных средств предприятия 7,5 млн. руб., в том числе производственные 2,8 млн. руб., непроизводственные 4,7 млн. руб. Из них машин и оборудования 3,1 млн. руб., передаточные устройства 0,82, сооружения 1,1; транспортные средства 0,215; здания 1,8; инструменты 0,365; рабочий скот 0,025; прочие основные средства 0,075.

Спрогнозируйте структуру основных средств предприятия.

Задание 5.

Исходные данные для прогнозирования производства продукции.

Показатели	Базисный год 2024	Прогнозируемые годы				
		2025	2026	2027	2028	2029
1.Мощность на начало, тонн	750	845	930	1035	1125	1230

2. Прирост мощности за счет: а) технического перевооружения и организационно- технических мероприятий б) реконструкции	75 38	75 30	80 45	83 45	90 60	98 75
3. Выбытие мощности	15	23	30	38	45	53
4.Коэффициент использования среднегодовой мощности, %	97	97,6	98,7	99,1	99,5	99,7
5. Коэффициент неравномерности ввода и выбытия основных фондов	0,4	0,4	0,4	0,4	0,4	0,4

Составить прогноз производства.

Задание 6.

По проекту реконструкции объём производства на предприятии увеличился с 225 до 260 ед. Осуществить расширение производственной мощности действующего предприятия на 35 ед. в год в более короткие сроки, чем при реконструкции, невозможно. Себестоимость единицы оборудования до реконструкции составила 44,7 руб., после реконструкции 42,7 руб. Капитальные вложения на реконструкцию 3270 руб. Нормативный коэффициент эффективности капитальных вложений 0,14.

Составьте прогноз эффективности капитальных вложений.

Задание 7.

Объем капитальных вложений в прогнозируемом периоде составляет 60000 руб., в том числе на новое строительство 39000 руб., на реконструкцию и расширение 21000 руб. Затраты на подготовку кадров и прочие не строительные затраты 90 тыс. руб., в т. ч. на новое строительство 67 тыс. руб., на реконструкцию расширения 23 тыс. руб. Затраты на возмещения выбытия основных фондов 470тыс. руб., в т. ч. на новое строительство 132 тыс. руб., на реконструкцию и расширение 338 тыс. руб. Стоимость незавершенного строительства в базисном периоде 29500 руб., в прогнозируемом периоде 30200 руб., из них соответственно новое строительство 27960 руб., реконструкция и расширение 15400 руб. На новое строительство 28500 руб., реконструкция и расширение 17000 руб.

Составьте прогноз прироста основных фондов при новом строительстве, реконструкции и расширении действующего предприятия.

Задание 8.

В отрасли в базисном году занято 250 тыс. чел. при общем показателе парка оборудования 25 тыс. ед. Индекс объема производства в предстоящие два года – 1,2. Одна ед. новой техники занимает в среднем труд 7 человек. В течение предстоящих двух лет равномерно вводится 8 тыс. единиц оборудования принципиально новой конструкции с индексом производительности 1,35 по сравнению с действующими, модернизация 1500 ед. оборудования с индексом 1,15 и заменяются физически устаревшие 4000 ед. оборудования станками прежней конструкции, но в лучшем техническом состоянии с индексом 1,1.

Сбалансируйте план развития отрасли в течение 2-х предстоящих лет по показателям:

- рост объема производства;
- рост производительности труда;
- рост численности занятых.

Определите рост производительности труда в отрасли за первый и второй годы отдельно и целом за два года к концу второго года. Установите согласуется ли производительность труда при данных условиях вводе новой техники с темпом роста объема производства в предстоящие два года при условии, что коэффициент неравномерности ввода новой техники составляет 0,5.

Задание 9.

Тактическим планом предусмотрено: произвести основной продукции на сумму 325,6 млн руб.; работ промышленного характера, выполненных на сторону на сумму 41,15 млн. руб.; изготовить полуфабрикатов на сумму 23,7 млн руб.; в том числе 80% на собственное потребление. Размер незавершенного производства планируется на конец года увеличить на 5 млн руб.

Определить планируемую величину реализованной, товарной и валовой продукции. Сделать вывод.

Задание 10.

Цена изделия, в базисном периоде составила 200 денежных единиц, в плановом периоде повысилась на 10%. Постоянные издержки составили 2000 денежных единиц, удельные переменные издержки 60 денежных единиц.

Определить, как изменение цены повлияет на критический объем производства.

Задание 11.

В отчетном году предприятие имело себестоимость товарной продукции 450,2 млн. руб. и затраты на 1 единицу товарной продукции - 0,89 руб./ед. Планируется увеличить объем производства на 8% и снизить затраты на 1 единицу товарной продукции на 0,04 руб./ед.

Определить себестоимость товарной продукции планового года.

Задание 12.

Стоимость основных средств предприятия 7,5 млн. руб., в том числе производственные 2,8 млн. руб., непроизводственные 4,7 млн. руб. Из них машин и оборудования 3,1 млн. руб., передаточные устройства 0,82, сооружения 1,1; транспортные средства 0,215; здания 1,8; инструменты 0,365; рабочий скот 0,025; прочие основные средства 0,075.

Спрогнозируйте структуру основных средств предприятия.

Задание 13.

Предприятие выпускает продукцию. Рассчитайте точку безубыточности для него при условии, что цена на отчетный период (месяц) оставалась стабильной и составила 100 рублей за изделие. При этом переменные расходы (прямые материальные затраты, заработная плата производственных рабочих, отчисления в фонд социального страхования, часть общепроизводственных расходов, отнесенных к переменным) составляли 60 рублей в расчете на одно изделие. Общая величина постоянных расходов 1 млн. рублей.

Рассмотреть влияние на точку безубыточности условий деятельности (факторов производства): за отчетный период предприятие реализовало 30000 изделий.

Сколько продукции необходимо дополнительно реализовать, чтобы увеличить прибыль на 10%?

Определить финансовую устойчивость предприятия.

Задание 14.

Цена товара – 75 руб., переменные затраты на единицу объема продаж – 45 руб., общие постоянные затраты – 100 тыс. руб. Объем продаж за рассматриваемый промежуток времени – 20 тыс. единиц.

Спрогнозируйте операционный рычаг.

Задание 15.

По данным таблицы спланировать чистую прибыль при условии увеличения выручки на 10% и снижении всех затрат на 5%.

Наименование показателя	Факт, тыс. руб.	План, тыс. руб.
1. Выручка от реализации (объём продаж, услуг)	10000	
2. Себестоимость производства продукции	4500	
3.Валовая прибыль (убыток)		
4. Коммерческие расходы	1100	
5. Управленческие расходы	1450	
6. Прибыль (убыток) от продаж		
7. Доходы от участия в деятельности других предприятий	150	
8. Проценты к получению	-	
9. Проценты к уплате	-	
10. Прочие доходы	50	
11. Прочие расходы	270	
12. Прибыль (убыток) до налогообложения (налогооблагаемая прибыль)		
13. Налог на прибыль (20%)		
14. Чистая прибыль		

Задание 16.

По оценкам экспертов оптимистический объем продаж составит 130 тыс. руб. Наиболее вероятный объём 55 тыс. руб., пессимистический объем продаж 30 тыс. руб.

Спрогнозируйте ожидаемый объем продаж.

Задание 17.

Предприятие производит 100 тыс. единиц продукции, цена реализации 25,7 руб., средние переменные издержки 18 руб. за штуку, постоянные издержки 385 тыс. руб.

Спрогнозируйте чувствительность прибыли предприятия к 10 % изменениям основных элементов, операционного рычага:

1) цена изменяется на 10 %. Как измениться прибыль, на сколько единиц продукции можно сократить объем реализации без потерь прибыли;

2) оцените влияние 10 % изменения переменных расходов на прибыль;

3) оцените влияние 10 % изменения постоянных расходов на прибыль;

4) оцените влияние увеличения объема реализации на прибыль.

Задание 18.

Определить плановую численность работающих фирмы и относительную экономию численности на основе следующих данных. Объем производства товарной продукции в базисном году составил 1,5 млрд. руб. Планируемый рост

объема производства — 2%. Выработка на одного работающего в базисном году составила 75 млн. руб./чел. Планируемый рост производительности труда - 5%.

Задание 19.

Обогатительная фабрика работает в 2 смены, количество оборудования на начало года 500 единиц. С 1-го апреля планируется ввести 60 единиц, а с 1 августа списать 50 единиц. Календарный фонд = 365 дней, номинальный фонд = 260 дней, плановые простои в пределах норматива = 5%, производительность 1 единицы оборудования 4 тонны в час, планируемый выпуск = 7500 тысяч тонн. Определить производственную мощность и коэффициент ее использования.

Задание 20.

Календарный фонд рабочего времени в прогнозируемом году составляет 336 дней, количество выходных – 52, суббот – 51, праздничные дни, не совпадающие с выходными – 9, Средняя продолжительность очередных и дополнительных отпусков в расчете на одного работника – 5 дней, рабочей недели – 19,1 дня, средняя продолжительность отпусков по учебе – 3,2 дня, невыходы с выполнением государственных обязанностей – 0,3 дня, по болезни – 6,6 дней, в связи с родами и беременностью – 4,1 дня. Спрогнозируйте номинальный и эффективный фонд рабочего времени в днях.

ПРИМЕРЫ РЕШЕНИЯ ПРАКТИКО-ОРИЕНТИРОВАННЫХ ЗАДАНИЙ

Пример 1. Основными подразделениями горнодобывающего комбината за квартал изготовлено продукции на 1400 тыс. руб., в том числе на внутрипроизводственные нужды израсходовано продукции на 100 тыс. руб.; вспомогательными цехами для реализации выработано продукции на 120 тыс. руб.; выполнены ремонтные работы по договору на сумму 200 тыс. руб.

Определите объем товарной продукции комбината за отчетный квартал.

Решение:

Объем произведенной основными подразделениями продукции необходимо уменьшить на величину внутрипроизводственного потребления.

ТП = (1400 - 100) + 120 + 200 = 1620 тыс. руб.

Пример 2. В цехе предприятия установлено 18 станков. Режим работы цеха двусменный, продолжительность смены – 8 ч. Годовой объем выпуска продукции – 140 тыс. изделий, производственная мощность цеха – 160 тыс. изделий. В первую смену работают все станки, во вторую – 50% всего станочного парка. Количество рабочих дней в году – 260, время фактической работы станка – 4000 ч в год.

Определите коэффициент сменности, коэффициенты экстенсивной, интенсивной и интегральной нагрузки оборудования цеха.

Решение:

$К_{СМ}$ = (18 + 9)/18 = 1,5

$К_{Э}$ = 4000/(260×2×8) =

0,96 $К_{И}$ = 280 / 320 = 0,88

$К_{ИНТ}$ = 0,96×0,88 = 0,85

Пример 3. Основные средства организации на начало года составляли 3670 тыс. руб. В течение года был ввод основных фондов первого марта (70 тыс. руб.) и первого августа (120 тыс. руб.), а также выбытие первого февраля (10 тыс. руб.) и первого июля (80 тыс. руб.)

Определите среднегодовую стоимость основных средств, а также стоимость на конец года и коэффициенты выбытия и обновления основных средств.

Решение:

$С_{СР}$ = 3670 + (70×10/12 + 120×5/12) – (10×11/12 + 80×6/12)
= 3670 + 108,3 – 49,2 = 3729,1 тыс. руб.

$Ф_К$ = 3670 + (70 + 120) – (10 + 80) = 3770 тыс. руб.
$К_{ОБН}$ = (70+120)/3770 = 0,05 или 5%
$К_{ВЫБ}$ = (10+80)/3670 = 0,024 или 2,4%

Пример 4. Выручка от реализации продукции – 500 тыс. руб., затраты на производство продукции – 350 тыс. руб., прибыль от реализации материальных ценностей – 15 тыс. руб., прибыль, полученная от сдачи имущества в аренду – 5 тыс. руб., налоговые платежи составили 70 тыс. руб., величина собственного капитала предприятия – 1600 тыс. руб.

Определите балансовую и чистую прибыль, рентабельность продаж и рентабельность собственного капитала предприятия.

Решение:

Прибыль от реализации продукции: 500 – 350 = 150 тыс. руб.
Балансовая прибыль предприятия: 150 + 15 + 5 = 170 тыс. руб.
Чистая прибыль предприятия: 170 – 70 = 100 тыс. руб.
Рентабельность продаж по чистой прибыли: 100 / 500 × 100% = 20%
Рентабельность собственного капитала: 100 / 1600 × 100% = 6,25%

Пример 5. Фактическая себестоимость продукции – 2000 руб., минимально приемлемая выручка от реализации продукции – 2500 руб.

Определите минимально приемлемую рентабельность продаж.

Решение:

Минимально приемлемая прибыль: 2500 – 2000 = 500 руб.
Минимально приемлемая рентабельность продаж: 500 / 2500 × 100% = 20%.

Пример 6. В базовом периоде переменные затраты составляли 450 тыс. руб., постоянные – 200 тыс. руб., а выручка от реализации – 700 тыс. руб.

Определите, как изменится прибыль от реализации в рассматривамом периоде, если реализация продукции увеличится на 20%.

Решение:

Прибыль базового периода: 700 – (450 + 200) = 50 тыс. руб.
Прибыль рассматриваемого периода: 700×1,2 – (450×1,2 + 200) = 100 тыс. руб.
Увеличение прибыли составляет: (100/50 – 1)×100 = 100%.

ПОДГОТОВКА К ДЕЛОВОЙ ИГРЕ

Деловые игры в учебном процессе относятся к активным формам обучения. Они позволяют решать проблему не только овладения основами наук, но и активного формирования профессиональных компетенций будущих бакалавров (специалистов). Деловая игра– это организованное практическое занятие, моделирующее элементы будущей профессиональной деятельности студента и направленное на формирование и развитие его знаний, умений и владений.

В общем виде, функционально деловая игра выступает как имитационное моделирование деятельности и ролевое взаимодействие по игровым правилам участников в определенном условном времени, в атмосфере неопределенности, при столкновении позиций с разыгрыванием ролей и оцениваем.

Основные признаки деловой игры:

- моделирование профессиональной деятельности;
- наличие ролей;
- система стимулирования;
- общие цели игровых учебных коллективов;
- принятие и реализация решений в учебно-аналитических целях;
- подведение итогов.

Правила поведения во время участия в деловой игре:

- точно выполнять алгоритм задания;
- на индивидуальном уровне игры выполнять всю работу самостоятельно, не вступая в контакт с другими участниками;
- активно и инициативно участвовать в общении, предлагать свои варианты;
- окончательное решение по результатам дискуссии принимается коллективно путем голосования;
- арбитры (эксперты) разрешают возникшие споры, объективно оценивают весь объем работы участников;
- соблюдать дисциплину, корректно выполнять указания арбитров.

При проведении игры все студенты без исключения должны соблюдать главное правило: нет актеров и зрителей – все активные участники.

Подготовка к проведению деловой игры.

Преподаватель – руководитель игры – за необходимое время до ее проведения собирает учебную группу и разъясняет студентам цель, задачи, условия, процедуру, время и место ее проведения, характер подготовительной работы. Необходимо, чтобы студенты имели на руках сценарий деловой игры и предварительно изучили его.

На этом этапе начинается распределение ролей. Ролями должны быть обеспечены все студенты. Это позволит активно задействовать в деловой игре учебную группу полностью. При малочисленности групп допускается их объединение. Самовыдвижение студентов на роли поддерживается.

При нехватке ролей для всех студентов учебной группы вводятся дополнительные роли. Возможно также дублирование ключевых ролей, то есть определение на одну роль двух студентов. В этом случае студенты поочередно исполняют роль. При малочисленности группы число ролей может быть сокращено либо объединены две учебные группы. Определяются также роли экспертов, в задачу которых входит всесторонняя оценка основных элементов проведенной деловой игры.

На данном этапе с участием студентов тщательно прорабатываются основные характеристики и особенности предполагаемых ролей. Студенты могут предложить ввести в игру новые роли, а также внести соответствующие коррективы в предложенную для обсуждения ситуацию. Сложность игровой задачи в том, что нужно максимально точно и полно раскрыть роль каждого участника.

Очень важно, чтобы студенты, выбравшие для себя роли, хорошо представляли себе следующее:

- компетенцию представляемых ими предприятий, организаций (учреждений), должностных лиц и других участников ситуации;
- основные принципы и методы выполнения функциональных обязанностей;
- содержание, реальное состояние самого объекта и предмета обсуждения, проблемы, требующие своего разрешения.

До непосредственного проведения игры студентам предстоит тщательно изучить рекомендованную литературу, необходимые нормативные документы, а также предложенную для обсуждения ситуацию.

Студентам предварительно необходимо подготовить тезисы выступлений, проекты решений, вопросы к участникам с тем, чтобы эти и другие подготовленные документы использовать в ходе игры.

В заключении подготовительного этапа преподаватель дает обобщенные рекомендации, непосредственно обращаясь к студентам:

- получив роль, необходимо, выражаясь языком артистов, осознанно войти в нее, то есть понять и осознать, что от вас требует эта роль, а именно: каких знаний, навыков, умений, а также полномочий, которыми наделено данное должностное лицо. При любых неясностях относительно правового и должностного статуса исполняемой роли необходимо задать вопросы и на индивидуальной консультации выяснить их;
- начиная подготовку к деловой игре, студенту следует вдумчиво, не торопясь вновь прочитать ее сценарий, представить себя в роли соответствующего лица, вообразить, как бы действовал в данной ситуации, если бы реально им был, какими знаниями, навыками и умениями должен был бы обладать, какие полномочия были бы необходимы для успешного исполнения своих обязанностей;
- рекомендуется, не надеясь на память, составить четкую последовательность работы, обстоятельный письменный конспект своего выступления на деловой игре. Само выступление должно быть живым,

интересным, насыщенным по возможности примерами и фактами. Следует быть готовым ответить на вопросы других участников игры;

- на консультации, проводимой накануне игры, необходимо снять все неясности и сомнения, возникшие в процессе подготовки к ней. Можно обговорить с преподавателем вопрос о целесообразности предлагаемой структуры выступления на деловой игре.
- игра будет протекать в строгом соответствии с ее сценарием. При этом всем студентам следует проявлять активность и находчивость, ставить перед участниками игры вопросы, включаться в дискуссии, соблюдая деловой такт. Замечено, что живо, интересно проведенная деловая игра оставляет хорошее впечатление и вызывает интерес к дальнейшему участию в подобных играх.

ПОДГОТОВКА К ПРОМЕЖУТОЧНОЙ АТТЕСТАЦИИ

При подготовке к *экзамену* по дисциплине «ПЛАНИРОВАНИЕ ГОРНОПРОМЫШЛЕННОГО ПРОИЗВОДСТВА» обучающемуся рекомендуется:

1. повторить пройденный материал и ответить на вопросы, используя конспект и материалы лекций. Если по каким-либо вопросам у студента недостаточно информации в лекционных материалах, то необходимо получить информацию из раздаточных материалов и/или учебников (литературы), рекомендованных для изучения дисциплины «ПЛАНИРОВАНИЕ ГОРНОПРОМЫШЛЕННОГО ПРОИЗВОДСТВА».

Целесообразно также дополнить конспект лекций наиболее существенными и важными тезисами для рассматриваемого вопроса;

2. при изучении основных и дополнительных источников информации в рамках выполнения заданий на *экзамене* особое внимание необходимо уделять схемам, рисункам, графикам и другим иллюстрациям, так как подобные графические материалы, как правило, в наглядной форме отражают главное содержание изучаемого вопроса;

3. при изучении основных и дополнительных источников информации в рамках выполнения заданий на *экзамене* (в случаях, когда отсутствует иллюстративный материал) особое внимание необходимо обращать на наличие в тексте словосочетаний вида «во-первых», «во-вторых» и т.д., а также дефисов и перечислений (цифровых или буквенных), так как эти признаки, как правило, позволяют структурировать ответ на предложенное задание.

Подобную текстовую структуризацию материала слушатель может трансформировать в рисунки, схемы и т. п. для более краткого, наглядного и удобного восприятия (иллюстрации целесообразно отразить в конспекте лекций – это позволит оперативно и быстро найти, в случае необходимости, соответствующую информацию);

4. следует также обращать внимание при изучении материала для подготовки к *экзамену* на словосочетания вида «таким образом», «подводя итог сказанному» и т.п., так как это признаки выражения главных мыслей и выводов по изучаемому вопросу (пункту, разделу). В отдельных случаях выводы по теме (разделу, главе) позволяют полностью построить (восстановить, воссоздать) ответ на поставленный вопрос (задание), так как содержат в себе основные мысли и тезисы для ответа.

МИНОБРНАУКИ РОССИИ

ФГБОУ ВО «Уральский государственный горный университет»

УТВЕРЖДАЮ
Проректор по учебно-методическому
комплексу _____ С.А. Упоров

МЕТОДИЧЕСКИЕ РЕКОМЕНДАЦИИ И ЗАДАНИЯ К КОНТРОЛЬНОЙ РАБОТЕ

АНТИКРИЗИСНОЕ УПРАВЛЕНИЕ ПРЕДПРИЯТИЕМ МИНЕРАЛЬНО-СЫРЬЕВОГО КОМПЛЕКСА

квалификация выпускника: **горный инженер (специалист)**

Автор: Логвиненко О.А., к.э.н.

Одобрена на заседании кафедры

Экономики и менеджмента
(название кафедры)

Зав. кафедрой _____
(подпись)

Мочалова Л.А.
(Фамилия И.О.)

Протокол №
(Дата)

Рассмотрена методической комиссией

Инженерно-экономического факультета
(название факультета)

Председатель _____
(подпись)

Мочалова Л.А.
(Фамилия И.О.)

Протокол №
(Дата)

Екатеринбург
2024

ВВЕДЕНИЕ

Данные методические рекомендации необходимы для студентов специальности *21.05.04 Горное дело* профиля (направленности) *Менеджмент и экономика горнопромышленного производств* по дисциплине *«Антикризисное управление предприятием минерально-сырьевого комплекса»* для подготовки и защиты контрольной работы.

В методических рекомендациях содержатся особенности организации подготовки контрольной работы, тема работы, требования к содержанию основной части, требования к ее оформлению, порядок защиты и критерии оценки работы, а также перечень рекомендуемой литературы.

ОРГАНИЗАЦИЯ ПОДГОТОВКИ РАБОТЫ

Начинать подготовку к выполнению работы необходимо с изучения общей литературы по данной проблеме, постепенно переходя к узкоспециальной. При этом следует сразу же составлять библиографические выходные данные используемых источников (автор, название, место и год издания, издательство, страницы).

На основе анализа прочитанного и просмотренного материала по данной теме следует составить тезисы по основным смысловым блокам, с пометками, собственными суждениями и оценками.

Формулирование цели и составление плана работы

Изучив литературу, необходимо сформулировать конкретную цель работы и составить ее план.

В общем виде, *целью данной работы* является изучение существующих методик оценки финансовой состоятельности предприятий и вероятности наступления банкротства, их критический анализ, выбор наиболее оптимальной, на взгляд автора и проведение необходимых расчетов, на основе публикуемой финансовой отчетности анализируемого предприятия.

Определяясь с целью дальнейшей работы, параллельно необходимо думать над составлением плана, при этом четко соотносить цель и план работы. Правильно построенный план помогает систематизировать материал и обеспечить последовательность его изложения.

Контрольная работа по дисциплине «*«Антикризисное управление предприятием минерально-сырьевого комплекса* включает в себя введение, основную (расчетную) часть, заключение, список использованной литературы, приложения (по усмотрению автора).

Структура контрольной работы:

ВВЕДЕНИЕ

ОСНОВНАЯ (РАСЧЕТНАЯ) ЧАСТЬ

ЗАКЛЮЧЕНИЕ

СПИСОК ИСПОЛЬЗОВАННОЙ ЛИТЕРАТУРЫ

ПРИЛОЖЕНИЯ

Титульный лист оформляется в соответствии с Приложением.

Оглавление (план, содержание) включает названия всех глав и параграфов (пунктов плана) работы и номера страниц, указывающие их начало в тексте реферата.

Введение. В этой части работы обосновывается актуальность выбранной темы, формулируются цель и задачи работы, указываются используемые материалы и дается их краткая характеристика с точки зрения полноты освещения избранной темы. Объем введения не должен превышать 1-1,5 страницы.

Основная часть работы представлена расчетами, которые могут включать несколько параграфов (пунктов).

Здесь достаточно полно и логично излагаются главные положения в используемых источниках, раскрываются все пункты плана с сохранением связи между ними и последовательности перехода от одного к другому.

Автор должен следить за тем, чтобы изложение материала точно соответствовало цели и названию главы (параграфа). В тексте обязательны ссылки на первоисточники, т. е. на тех авторов, у которых взят данный материал в виде мысли, идеи, вывода, числовых данных, таблиц, графиков, иллюстраций и пр.

Работа должна быть написана грамотным литературным языком. Содержать формулы, используемые в расчетах и пояснения к ним. Сокращение слов в тексте не допускается, кроме общеизвестных сокращений и аббревиатуры. Каждый раздел рекомендуется заканчивать кратким выводом.

Заключение (выводы). В этой части обобщается изложенный в основной части материал, формулируются общие выводы. Выводы делаются с учетом опубликованных в литературе различных точек зрения по проблеме, рассматриваемой в работе, сопоставления их и личного мнения автора. Заключение по объему не должно превышать 1,5-2 страниц.

Библиография (список использованной литературы) – здесь указывается реально использованная для выполнения работы литература, периодические издания и электронные источники информации. Список составляется согласно правилам библиографического описания.

Приложения включают источники анализируемой информации (формы отчетности и т.п.).

ТЕМА КОНТРОЛЬНОЙ РАБОТЫ

Работа выполняется по вариантам на основе публикуемой финансовой отчетности предприятий минерально-сырьевого комплекса или данных, полученных студентом во время прохождения соответствующей практики по теме:

Диагностика вероятности банкротства предприятия на основе анализа финансового состояния (Вариант №)

В скобках после темы указывается название предприятия (если исследовались материалы реального предприятия) или номер варианта отчетности, заданного преподавателем.

ТРЕБОВАНИЯ К СОДЕРЖАНИЮ ОСНОВНОЙ (РАСЧЕТНОЙ) ЧАСТИ

Основная часть работы выполняется на основе лекционного материала, практических занятий, рекомендуемой литературы, существующих методик по оценке финансового состояния и прогнозирования вероятности банкротства предприятий. Рекомендуется для оценки финансового состояния использовать не менее 12-15 показателей, а по прогнозированию возможного банкротства не менее двух-трех MDA или Logit-моделей (отечественных и зарубежных) с обязательным сравнительным анализом полученных результатов. Основная часть работы должна содержать используемые для расчетов формулы и пояснения к ним. Примерное содержание расчетной части:

1.1 Анализ финансового состояния предприятия

1.1.1. Оценка имущественного состояния и структуры капитала (на основе горизонтального и вертикального анализа Бухгалтерского баланса)

1.1.2. Анализ ликвидности и платежеспособности

1.1.3. Анализ финансовой устойчивости

1.1.4. Анализ деловой активности и рентабельности

1.2 Прогнозирование вероятности банкротства

1.2.1 Диагностика банкротства предприятия по модели №1 (название модели)

1.2.2 Диагностика банкротства предприятия по модели №2 (название модели)

ТРЕБОВАНИЯ К ОФОРМЛЕНИЮ КОНТРОЛЬНОЙ РАБОТЫ

Общие требования к оформлению работы

Контрольные работы, как правило, требуют изучения и анализа значительного объема статистического материала, формул, графиков и т. п. В силу этого особое значение приобретает правильное оформление результатов проделанной работы.

Текст работы должен быть подготовлен в печатном виде. Исправления и помарки не допускаются. Текст работы оформляется на листах формата А4, на одной стороне листа, с полями: левое – 25 мм, верхнее – 20 мм, правое – 15 мм и нижнее – 25 мм. При компьютерном наборе шрифт должен быть таким: тип шрифта Times New Roman, кегль 14, междустрочный интервал 1,5.

Рекомендуемый объем работы – не менее 20 страниц. Титульный лист работы оформляется студентом по образцу, данному в приложении 1.

Текст работы должен быть разбит на разделы: главы, параграфы и т. д. Очередной раздел нужно начинать с нового листа.

Все страницы работы должны быть пронумерованы. Номер страницы ставится снизу страницы. Первой страницей является титульный лист, на ней номер страницы не ставится.

Таблицы

Таблицы по содержанию делятся на аналитические и неаналитические. Аналитические таблицы являются результатом обработки и анализа цифровых показателей. Как правило, после таких таблиц делается обобщение, которое вводится в текст словами: «таблица позволяет сделать вывод о том, что…», «таблица позволяет заключить, что…» и т. п.

В неаналитических таблицах обычно помещаются необработанные статистические данные, необходимые лишь для информации и констатации фактов.

Таблицы размещают после первого упоминания о них в тексте таким образом, чтобы их можно было читать без поворота работы или с поворотом по часовой стрелке.

Каждая таблица должна иметь нумерационный и тематический заголовок. Тематический заголовок располагается по центру таблицы, после нумерационного, размещённого в правой стороне листа и включающего надпись «Таблица» с указанием арабскими цифрами номера таблицы. Нумерация таблиц сквозная в пределах каждой главы. Номер таблицы состоит из двух цифр: первая указывает на номер главы, вторая – на номер таблицы в главе по порядку (например: «Таблица 1.2» – это значит, что представленная таблица вторая в первой главе).

Цифры в графах таблиц должны проставляться так, чтобы разряды чисел во всей графе были расположены один под другим. В одной графе количество десятичных знаков должно быть одинаковым. Если данные отсутствуют, то в графах ставят знак тире. Округление числовых значений величин до первого, второго и т. д. десятичного знака для различных значений одного и того же наименования показателя должно быть одинаковым.

Таблицу с большим количеством строк допускается переносить на другую страницу, при этом заголовок таблицы помещают только над ее первой частью, а над переносимой частью пишут «Продолжение таблицы» или «Окончание таблицы». Если в работе

несколько таблиц, то после слов «Продолжение» или «Окончание» указывают номер таблицы, а само слово «таблица» пишут сокращенно, например: «Продолжение табл. 1.1», «Окончание табл. 1.1».

На все таблицы в тексте реферата должны быть даны ссылки с указанием их порядкового номера, например: «…в табл. 2.2».

Формулы

Формулы – это комбинации математических знаков, выражающие какие-либо предложения.

Формулы, приводимые в реферате, должны быть наглядными, а обозначения, применяемые в них, соответствовать стандартам.

Пояснения значений символов и числовых коэффициентов следует приводить непосредственно под формулой, в той последовательности, в какой они даны в формуле. Значение каждого символа и числового коэффициента дается с новой строки. Первую строку объяснения начинают со слова «где» без двоеточия после него.

Формулы и уравнения следует выделять из текста свободными строками. Если уравнение не умещается в одну строку, оно должно быть перенесено после знака равенства (=) или после знака (+), минус (–), умножения (х) и деления (:).

Формулы нумеруют арабскими цифрами в пределах всей работы или главы. Номер указывают с правой стороны листа на уровне формулы в круглых скобках.

В тексте ссылки на формулы приводятся с указанием их порядковых номеров, например: «…в формуле (1.1)» (первой формуле первой главы).

Иллюстрации

Иллюстрации позволяют наглядно представить явление или предмет такими, какими мы их зрительно воспринимаем, но без лишних деталей и подробностей.

Основными видами иллюстраций являются схемы, диаграммы и графики.

Схема – это изображение, передающее обычно с помощью условных обозначений и без соблюдения масштаба основную идею какого-либо устройства, предмета, сооружения или процесса и показывающее взаимосвязь их главных элементов.

Диаграмма – один из способов изображения зависимости между величинами. Наибольшее распространение получили линейные, столбиковые и секторные диаграммы.

Для построения линейных диаграмм используется координатное поле. По горизонтальной оси в изображенном масштабе откладывается время или факториальные признаки, на вертикальной – показатели на определенный момент (период) времени или размеры результативного независимого признака. Вершины ординат соединяются отрезками – в результате получается ломаная линия.

На столбиковых диаграммах данные изображаются в виде прямоугольников (столбиков) одинаковой ширины, расположенных вертикально или горизонтально. Длина (высота) прямоугольников пропорциональна изображенным ими величинам.

Секторная диаграмма представляет собой круг, разделенный на секторы, величины которых пропорциональны величинам частей изображаемого явления.

График – это результат обработки числовых данных. Он представляет собой условные изображения величин и их соотношений через геометрические фигуры, точки и линии.

Количество иллюстраций в работе должно быть достаточным для пояснения излагаемого текста.

Иллюстрации обозначаются словом «Рис.» и располагаются после первой ссылки на них в тексте так, чтобы их было удобно рассматривать без поворота работы или с поворотом по часовой стрелке. Иллюстрации должны иметь номер и наименование, расположенные по центру, под ней. Иллюстрации нумеруются в пределах главы арабскими цифрами, например:

«Рис. 1.1» (первый рисунок первой главы). Ссылки на иллюстрации в тексте приводят с указанием их порядкового номера, например: «…на рис. 1.1».

При необходимости иллюстрации снабжаются поясняющими данными (подрисуночный текст).

Приложения

Приложение – это часть основного текста, которая имеет дополнительное (обычно справочное) значение, но, тем не менее, необходима для более полного освещения темы. По форме они могут представлять собой текст, таблицы, графики, карты. В приложении помещают вспомогательные материалы по рассматриваемой теме: инструкции, методики, положения, результаты промежуточных расчетов, типовые проекты, имеющие значительный объем, затрудняющий чтение и целостное восприятие текста. В этом случае в тексте приводятся основные выводы (результаты) и делается ссылка на приложение, содержащее соответствующую информацию. Каждое приложение должно начинаться с новой страницы. В правом верхнем углу листа пишут слово «Приложение» и указывают номер приложения. Если в реферате больше одного приложения, их нумеруют последовательно арабскими цифрами, например: «Приложение 1», «Приложение 2» и т. д.

Каждое приложение должно иметь заголовок, который помещают ниже слова «Приложение» над текстом приложения, по центру.

При ссылке на приложение в тексте реферата пишут сокращенно строчными буквами «прил.» и указывают номер приложения, например: «…в прил. 1».

Приложения оформляются как продолжение текстовой части реферата со сквозной нумерацией листов. Число страниц в приложении не лимитируется и не включается в общий объем страниц реферата.

Библиографический список

Библиографический список должен содержать перечень и описание только тех источников, которые были использованы при написании реферата.

В библиографическом списке должны быть представлены монографические издания отечественных и зарубежных авторов, материалы профессиональной периодической печати (экономических журналов, газет и еженедельников), законодательные и др. нормативно-правовые акты. При составлении списка необходимо обратить внимание на достижение оптимального соотношения между монографическими изданиями, характеризующими глубину теоретической подготовки автора, и периодикой, демонстрирующей владение современными экономическими данными.

Наиболее распространенным способом расположения наименований литературных источников является алфавитный. Работы одного автора перечисляются в алфавитном порядке их названий. Исследования на иностранных языках помещаются в порядке латинского алфавита после исследований на русском языке.

Ниже приводятся примеры библиографических описаний использованных источников.

Книга, написанная одним, двумя или тремя авторами (текст электронный)

Коротков Э. М. Антикризисное управление: учебник для вузов / Э. М. Коротков. — Москва: Издательство Юрайт, 2023. — 406 с. — (Высшее образование). Текст: электронный // Образовательная платформа Юрайт [сайт].

Книга, написанная одним, двумя или тремя авторами

Антикризисное управление: учебник/ под ред. Э.М.Короткова - 2-е изд., доп. и перераб. - М.: ИНФРА-М, 2007. - 620 с.

Книга, написанная более чем тремя авторами

Финансовое оздоровление предприятий в условиях рецессии и посткризисного развития российской экономики: монография / А. М. Батьковский, М. А. Батьковский, В.

П. Божко [и др.]. — 2-е изд. — Москва, Саратов: Международная академия оценки и консалтинга, Ай Пи Эр Медиа, 2019. — 353 с. Текст: электронный // Цифровой образовательный ресурс IPR SMART: [сайт].

Сборники

Актуальные проблемы экономики и управления: сборник научных статей. Екатеринбург: УГГУ, 2023. Вып. 11. - 297 с.

Статья из сборника

Перевозникова Е. В. Открытый дискуссионный вопрос о роли и месте антикризисного управления в системе наук // Сборник статей IV Международного научно-исследовательского конкурса. – Петрозаводск: 2024. - С. 8-22

Логвиненко, О. А. Оценка экосистемных услуг национального природного капитала / О. А. Логвиненко, М. Н. Игнатьева, А. Н. Иванов // Эффективное управление экономикой: проблемы и перспективы: сборник трудов VII Всероссийской научно-практической конференции. – Симферополь: 2022. – С. 223-226

Статья из журнала, написанная одним, двумя или тремя авторами

Афанасьева Е. Ю., Примакова М. В., Сагдиллаева З. А. Прогнозирование вероятности банкротства в контексте антикризисного управления организациями //Вестник Полоцкого государственного университета. Серия D. Экономические и юридические науки. – 2023. – №. 3. – С. 6-13.

Статья из газеты

Крашаков А. С. Будет ли обвал рубля // Аргументы и факты. 2011. № 9. С. 3.

Библиографические ссылки

Библиографические ссылки требуется приводить при цитировании, заимствовании материалов из других источников, упоминании или анализе работ того или иного автора, а также при необходимости адресовать читателя к трудам, в которых рассматривался данный вопрос.

Ссылки должны быть затекстовыми, с указанием номера соответствующего источника (на который автор ссылается в работе) в соответствии с библиографическим списком и соответствующей страницы.

Пример оформления затекстовой ссылки

Ссылка в тексте: «Кризис является одной из четырех фаз цикла развития экономических систем…» [1, С. 152].

В списке использованных источников:

1. Антикризисное управление: учебник/ под ред. Э. М. Короткова - 2-е изд., доп. и перераб. - М.: ИНФРА-М, 2007. - 620 с.

ОРГАНИЗАЦИЯ ЗАЩИТЫ КОНТРОЛЬНОЙ РАБОТЫ

Порядок защиты работы.

1.Краткое сообщение, характеризующее цель и задачи работы, ее актуальность, полученные результаты, вывод и предложения.

2.Ответы студента на вопросы преподавателя.

МЕТОДИКА ОЦЕНКИ КОНТРОЛЬНОЙ РАБОТЫ

Критерии оценивания:

Критерии оценивания выполнения задания	*Количество баллов*
правильность и самостоятельность выполнения задания	0-5
аргументированность изложения решения	0-3
грамотность, аккуратность выполнения работы	0-2
Итого	0-10

РЕКОМЕНДУЕМАЯ ЛИТЕРАТУРА

1. Антикризисное управление: учебник для вузов / Э. М. Коротков. — Москва: Издательство Юрайт, 2023. — 406 с. — (Высшее образование). — ISBN 978-5-534-01066-4. — Текст: электронный // Образовательная платформа Юрайт [сайт]. — URL: https://urait.ru/bcode/510543
2. Антикризисное управление: учебник для бакалавров / К. А. Гореликов. — 4-е изд. — Москва: Дашков и К, 2020. — 216 с. — ISBN 978-5-394-03457-2. — Текст: электронный // Цифровой образовательный ресурс IPR SMART: [сайт]. — URL: https://www.iprbookshop.ru/111026.html
3. Антикризисное управление в структурных схемах: учебное пособие / составители Т. А. Аверина, С. А. Баркалов. — Воронеж: 2022. — 190 с. Текст: электронный // Цифровой образовательный ресурс IPR SMART: [сайт]. — URL: https://www.iprbookshop.ru/127227.html
4. Логвиненко О. А. Антикризисное управление: [Электронный ресурс]: учебно-методическое пособие для самостоятельной работы студентов. Екатеринбург: УГГУ, 2016.
5. Патласов О. Ю. Антикризисное управление. Финансовое моделирование и диагностика банкротства коммерческой организации: учебное пособие. / О. Ю. Патласов, О.В. Сергиенко. Омск: Изд-во НОУ ВПО «ОГИ», 2008. - 544 с
6. Савицкая, Г. В. Экономический анализ: учебник / Г.В. Савицкая. — 15-е изд., испр. и доп. — Москва: ИНФРА-М, 2023. — 587 с.
7. Хоружий, Л. И. Учет, отчетность и анализ в условиях антикризисного управления: учебное пособие / Л.И. Хоружий, И.Н. Турчаева, Н.А. Кокорев. — 2-е изд., перераб. и доп. — Москва: ИНФРА-М, 2023. — 308 с.
8. Шеремет, А. Д. Анализ и диагностика финансово-хозяйственной деятельности предприятия: учебник / А. Д. Шеремет. — 2-е изд., доп. — Москва: ИНФРА-М, 2024. — 374 с.
9. Львова О. А. Возможности и ограничения применения моделей диагностики банкротства для предупреждения несостоятельности //Вестник Московского университета. Серия 6. Экономика. – 2021. – №. 4. – С. 73-94.
10. Постановление Правительства РФ от 25 июня 2003 г. N 367 "Об утверждении Правил проведения арбитражным управляющим финансового анализа" https://base.garant.ru/12131539/

Приложение

Образец оформления титульного листа контрольной работы

МИНОБРНАУКИ РОССИИ
Федеральное государственное бюджетное образовательное учреждение
высшего образования
«Уральский государственный горный университет»

Инженерно-экономический факультет

Кафедра экономики и менеджмента

КОНТРОЛЬНАЯ РАБОТА

по дисциплине
«Антикризисное управление предприятием минерально-сырьевого комплекса»

на тему:

Диагностика вероятности банкротства предприятия на основе анализа финансовых показателей
(ВАРИАНТ№)

Руководитель:
Логвиненко О.А.
Студент гр.
Иванова О.А.

Екатеринбург – 2024

МИНОБРНАУКИ РОССИИ

ФГБОУ ВО «Уральский государственный горный университет»

УТВЕРЖДАЮ
Проректор по учебно-методическому комплексу _____ С.А. Упоров
14.10.2020

МЕТОДИЧЕСКИЕ УКАЗАНИЯ ПО ОРГАНИЗАЦИИ САМОСТОЯТЕЛЬНОЙ РАБОТЫ И ЗАДАНИЯ ДЛЯ ОБУЧАЮЩИХСЯ

АНТИКРИЗИСНОЕ УПРАВЛЕНИЕ ПРЕДПРИЯТИЕМ МИНЕРАЛЬНО-СЫРЬЕВОГО КОМПЛЕКСА

Специальность
21.05.04 Горное дело

Профиль (направленность)
Менеджмент и экономика горнопромышленного производства

квалификация выпускника: **горный инженер (специалист)**

Автор: Логвиненко О.А., доцент, к.э.н.

Одобрены на заседании кафедры

Экономики и менеджмента
(название кафедры)

Зав. кафедрой _____
(подпись)

Мочалова Л.А.
(Фамилия И.О.)

Протокол № 2 от 04.10.2023
(Дата)

Рассмотрены методической комиссией

Инженерно-экономического факультета
(название факультета)

Председатель _____
(подпись)

Мочалова Л.А.
(Фамилия И.О.)

Протокол № 2 от 20.10.2023
(Дата)

Екатеринбург

СОДЕРЖАНИЕ

ВВЕДЕНИЕ…… 3

ОСНОВНЫЕ КАТЕГОРИИ ДИСЦИПЛИНЫ И ВОПРОСЫ ДЛЯ САМОПРОВЕРКИ…… 6

САМООРГАНИЗАЦИЯ РАБОТЫ С ЛИТЕРАТУРОЙ…….. 10

ПОДГОТОВКА К ДИСКУССИИ…….. 14

ПОДГОТОВКА К ПРАКТИКО-ОРИЕНТИРОВАННЫМ ЗАДАНИЯМ……. 15

ПОДГОТОВКА К ПРОМЕЖУТОЧНОЙ АТТЕСТАЦИИ…….. 17

ВВЕДЕНИЕ

Самостоятельная работа в высшем учебном заведении - это часть учебного процесса, метод обучения, прием учебно-познавательной деятельности, комплексная целевая стандартизованная учебная деятельность с запланированными видом, типом, формами контроля. Самостоятельная работа представляет собой плановую деятельность обучающихся по поручению и под методическим руководством преподавателя.

Целью освоения учебной дисциплины *«Антикризисное управление предприятием минерально-сырьевого комплекса»* является приобретение необходимых знаний и навыков в области профилактики кризисов в организации, финансового оздоровления с учетом рисков и возможных социально-экономических последствий принимаемых решений, осуществления реорганизационных и ликвидационных процедур банкротства.

Изучение данной дисциплины способствует формированию у бакалавров, осуществляющих деятельность в области экономики и управления на предприятиях (организациях)специфических навыков антикризисного управления в условиях риска и неопределенности.

Для достижения указанной цели необходимо (задачи курса):

- изучение природы, причин и видов кризисов социально-экономического развития;
- понимание основ методики оценки конкурентоспособности организации;
- освоение анализа финансового состояния, диагностики появления финансовых затруднений, оценки вероятности банкротства;
- овладение навыками разработки антикризисной стратегии на предприятиях, механизмами финансового оздоровления.

Самостоятельная работа реализует следующие задачи:

- предполагает освоение курса дисциплины;
- помогает освоению навыков учебной и научной работы;
- способствует осознанию ответственности процесса познания;
- способствует углублению и пополнению знаний студентов, освоению ими навыков и умений;
- формирует интерес к познавательным действиям, освоению методов и приемов познавательного процесса,
- создает условия для творческой и научной деятельности обучающихся;
- способствует развитию у студентов таких личных качеств, как целеустремленность, заинтересованность, исследование нового.

Самостоятельная работа обучающегося выполняет следующие функции:

- развивающую (повышение культуры умственного труда, приобщение к творческим видам деятельности, обогащение интеллектуальных способностей студентов);
- информационно-обучающую (учебная деятельность студентов на аудиторных занятиях, неподкрепленная самостоятельной работой, становится мало результативной);

- ориентирующую и стимулирующую (процессу обучения придается ускорение и мотивация);

- воспитательную (формируются и развиваются профессиональные качества бакалавра и гражданина);

- исследовательскую (новый уровень профессионально-творческого мышления).

Организация самостоятельной работы студентов должна опираться на определенные требования, а, именно:

- сложность осваиваемых знании должна соответствовать уровню развития студентов;

- стандартизация заданий в соответствии с логической системой курса дисциплины;

- объем задания должен соответствовать уровню студента;

- задания должны быть адаптированными к уровню студентов.

Содержание самостоятельной работы студентов представляет собой, с одной стороны, совокупность теоретических и практических учебных заданий, которые должен выполнить студент в процессе обучения, объект его деятельности; с другой стороны - это способ деятельности студента по выполнению соответствующего теоретического или практического учебного задания.

Свое внешнее выражение содержание самостоятельной работы студентов находит во всех организационных формах аудиторной и внеаудиторной деятельности, в ходе самостоятельного выполнения различных заданий.

Функциональное предназначение самостоятельной работы студентов в процессе лекций, практических занятий по овладению специальными знаниями заключается в самостоятельном прочтении, просмотре, прослушивании, наблюдении, конспектировании, осмыслении, запоминании и воспроизведении определенной информации. Цель и планирование самостоятельной работы студента определяет преподаватель. Вся информация осуществляется на основе ее воспроизведения.

Так как самостоятельная работа тесно связана с учебным процессом, ее необходимо рассматривать в двух аспектах:

1. аудиторная самостоятельная работа - лекционные, практические занятия;

2. внеаудиторная самостоятельная работа – дополнение лекционных материалов, подготовка к практическим занятиям, подготовка к участию в деловых играх и дискуссиях, выполнение письменных домашних заданий, Контрольных работ (рефератов и т.п.) и курсовых работ (проектов), докладов и др.

Основные формы организации самостоятельной работы студентов определяются следующими параметрами:

- содержание учебной дисциплины;

- уровень образования и степень подготовленности студентов;

- необходимость упорядочения нагрузки студентов при самостоятельной работе.

Таким образом, самостоятельная работа студентов является важнейшей составной частью процесса обучения.

Методические указания по организации самостоятельной работы и задания для обучающихся по дисциплине «обращают внимание студента на главное, существенное в изучаемой дисциплине, помогают выработать умение анализировать явления и факты, связывать теоретические положения с практикой, а также облегчают подготовку *и сдаче зачета.*

Настоящие методические указания позволят студентам самостоятельно овладеть фундаментальными знаниями, профессиональными умениями и навыками деятельности по профилю подготовки, опытом творческой и исследовательской деятельности, и направлены на формирование компетенций, предусмотренных учебным планом поданному профилю.

Видами самостоятельной работы обучающихся по дисциплине *«Антикризисное управление предприятием минерально-сырьевого комплекса»»* являются:

В рамках подготовки к аудиторным занятиям:

- повторение материала лекций;
- самостоятельное изучение тем курса (в т. ч. рассмотрение основных категорий дисциплины, работа с литературой, ответы на вопросы для самопроверки);
- подготовка к дискуссии;
- подготовка к практическим занятиям (подготовка к выполнению практико-ориентированного задания);

другие виды работ:

- подготовка к зачету.

В методических указаниях представлены материалы для самостоятельной работы и рекомендации по организации отдельных её видов.

ОСНОВНЫЕ КАТЕГОРИИ ДИСЦИПЛИНЫ И ВОПРОСЫ ДЛЯ САМОПРОВЕРКИ

Тема 1. Кризисы, причины их возникновения и роль в социально-экономическом развитии

Теория развития экономических систем.
Эволюционно-волновая теория и теория катастрофизма.
Сущность и виды экономических кризисов.
Экономические циклы.
Циклические кризисы в экономике

Вопросы для самопроверки:

1. Что такое «кризис» в переводе с греческого?
2. Какие виды кризисов Вы знаете?
3. В чем проявляется цикличность в развитии экономики?
4. Что такое кризис перепроизводства?
5. Что такое циклический кризис?

Тема 2. Государственное регулирование кризисных ситуаций

Виды государственного регулирования кризисных ситуаций.
Опыт государственного регулирования в развитых странах.
Нормативно-законодательная деятельность.
Антикризисная промышленная и финансовая политика.
Социальная политика и недопущение абсолютной бедности.
Этапы кризиса государственного управления.

Вопросы для самопроверки:

1. Какие виды государственного регулирования Вы можете назвать?
2. Что такое «Новый курс»?
3. В чем заключалась особенность антикризисной программы Эрхарда?
4. Что такое кризис государственного управления?

Тема 3. Механизмы антикризисного управления

Кризисы в развитии организации.
Периоды жизнедеятельности организаций.
Понятие пятиэтапного цикла развития.
Система антикризисного управлении организацией.
Функции антикризисного управления.

Технологии антикризисного управления.

Вопросы для самопроверки:

1. Как протекают кризисы в организации?
2. Какие периоды жизнедеятельности организаций Вы можете назвать?
3. В какие периоды жизнедеятельности организаций наиболее велика вероятность наступления кризисов?
4. Раскройте сущность системы антикризисного управления организации?

Тема 4. Экономические и правовые аспекты банкротства организаций

Признаки и порядок установления банкротства предприятия.
Правовые основы антикризисного управления.
Финансовая несостоятельность организаций.
Реорганизационные процедуры.
Наблюдение: экономические и правовые основы.
Финансовое оздоровление.
Внешнее управление.
Ликвидация предприятий: экономические и юридические основы.

Вопросы для самопроверки:

1. Какие признаки банкротства предусмотрены законодательно?
2. Какой закон регламентирует процедуры банкротства?
3. Какие реорганизационные процедуры предусмотрены российским законодательством?
4. Какие ликвидационные процедуры предусмотрены российским законодательством?
5. Какие требования предъявляются в законе о банкротстве к арбитражному управляющему?

Тема 5. Анализ финансового состояния предприятия и диагностика вероятности его банкротства.

Основные параметры диагностирования банкротства.
Сущность и порядок определения коэффициентов:
текущей ликвидности,
обеспеченности собственным оборотным капиталом,
восстановления платежеспособности,
коэффициент утраты платежеспособности.

Модели оценки вероятности банкротства.

Вопросы для самопроверки:

1. Что такое диагностика кризисного состояния?
2. Какие этапы диагностики Вы можете назвать?
3. Какие финансовые коэффициенты используются в методике анализа, разработанного ФСФО?
4. Что такое интегральная модель вероятности банкротства?
5. Назовите наиболее известные подходы к диагностике финансовой несостоятельности?

Тема 6. Разработка антикризисной стратегии предприятия

Антикризисная стратегия в организации.
Оценка и анализ внешней среды предприятия.
Цели и функции маркетинга в антикризисном управлении.
Природа и классификация управленческих рисков.
Стратегии антикризисного управления.
Реинжиниринг.
Реструктуризация предприятий.
Эффективность антикризисного управления.

Вопросы для самопроверки:

1. Какие современные подходы к управлению рисками при разработке антикризисной стратегии Вы знаете?
2. Что такое реинжиниринг предприятия?
3. Какова роль реинжиниринга в антикризисном управлении на современном этапе развития общества?
4. Мировой опыт реструктуризации и разработки стратегии развития в условиях кризиса и неопределенности.

Тема 7. Инновации и механизмы повышения антикризисной устойчивости

Инновационное обновление капитала.
Инвестиционный процесс как фактор антикризисного управления. Оценка инвестиционной привлекательности предприятия.

Вопросы для самопроверки:

1. Какие типы инновационной стратегии в антикризисном управлении Вы можете назвать?

2. Перечислите факторы, оказывающие влияние на разработку нововведений.

Тема 8. Человеческий фактор антикризисного управления

Характеристики управления персоналом кризисного предприятия.
Система антикризисного управления персоналом.
Стиль и типы кадровой политики на кризисном предприятии.
Стратегия поведения антикризисного управляющего.
Трудовые отношения в процессах антикризисного управления.
Социальное партнерство в антикризисном управлении.

Вопросы для самопроверки:

1. Какие характеристики управления персоналом кризисного предприятия Вы можете назвать?
2. Что такое система антикризисного управления персоналом?
3. Дайте определение конфликта в организации

САМООРГАНИЗАЦИЯ РАБОТЫ С ЛИТЕРАТУРОЙ

Самостоятельное изучение тем курса осуществляется на основе списка рекомендуемой литературы к дисциплине. При работе с книгой необходимо научиться правильно ее читать, вести записи. Самостоятельная работа с учебными и научными изданиями профессиональной и общекультурной тематики – это важнейшее условие формирования научного способа познания.

Основные приемы работы с литературой можно свести к следующим:

• составить перечень книг, с которыми следует познакомиться;

• перечень должен быть систематизированным (что необходимо для семинаров, что для экзаменов, что пригодится для написания курсовых и выпускных квалификационных работ (ВКР), а что выходит за рамками официальной учебной деятельности, и расширяет общую культуру);

• обязательно выписывать все выходные данные по каждой книге (при написании курсовых и выпускных квалификационных работ это позволит экономить время);

• определить, какие книги (или какие главы книг) следует прочитать более внимательно, а какие – просто просмотреть;

• при составлении перечней литературы следует посоветоваться с преподавателями и руководителями ВКР, которые помогут сориентироваться, на что стоит обратить большее внимание, а на что вообще не стоит тратить время;

• все прочитанные монографии, учебники и научные статьи следует конспектировать, но это не означает, что надо конспектировать «все подряд»: можно выписывать кратко основные идеи автора и иногда приводить наиболее яркие и показательные цитаты (с указанием страниц);

• если книга – собственная, то допускается делать на полях книги краткие пометки или же в конце книги, на пустых страницах просто сделать свой «предметный указатель», где отмечаются наиболее интересные мысли и обязательно указываются страницы в тексте автора;

• следует выработать способность «воспринимать» сложные тексты; для этого лучший прием – научиться «читать медленно», когда понятно каждое прочитанное слово (а если слово незнакомое, то либо с помощью словаря, либо с помощью преподавателя обязательно его узнать). Таким образом, чтение текста является частью познавательной деятельности. Ее цель – извлечение из текста необходимой информации.

От того, насколько осознанна читающим собственная внутренняя установка при обращении к печатному слову (найти нужные сведения, усвоить информацию полностью или частично, критически проанализировать материал и т.п.) во многом зависит эффективность осуществляемого действия. Грамотная работа с книгой, особенно если речь идет о научной литературе, предполагает соблюдение ряда правил, для овладения которыми необходимо настойчиво учиться. Это серьёзный, кропотливый труд. Прежде всего, при такой работе невозможен формальный, поверхностный подход. Не

механическое заучивание, не простое накопление цитат, выдержек, а сознательное усвоение прочитанного, осмысление его, стремление дойти до сути – вот главное правило. Другое правило – соблюдение при работе над книгой определенной последовательности. Вначале следует ознакомиться с оглавлением, содержанием предисловия или введения. Это дает общую ориентировку, представление о структуре и вопросах, которые рассматриваются в книге.

Следующий этап – чтение. Первый раз целесообразно прочитать книгу с начала до конца, чтобы получить о ней цельное представление. При повторном чтении происходит постепенное глубокое осмысление каждой главы, критического материала и позитивного изложения; выделение основных идей, системы аргументов, наиболее ярких примеров и т.д. Непременным правилом чтения должно быть выяснение незнакомых слов, терминов, выражений, неизвестных имен, названий. Студентам с этой целью рекомендуется заводить специальные тетради или блокноты. Важная роль в связи с этим принадлежит библиографической подготовке студентов. Она включает в себя умение активно, быстро пользоваться научным аппаратом книги, справочными изданиями, каталогами, умение вести поиск необходимой информации, обрабатывать и систематизировать ее.

Выделяют четыре основные установки в чтении текста:

- информационно-поисковая (задача – найти, выделить искомую информацию);
- усваивающая (усилия читателя направлены на то, чтобы как можно полнее осознать и запомнить, как сами сведения, излагаемые автором, так и всю логику его рассуждений);
- аналитико-критическая (читатель стремится критически осмыслить материал, проанализировав его, определив свое отношение к нему);
- творческая (создает у читателя готовность в том или ином виде – как отправной пункт для своих рассуждений, как образ для действия по аналогии и т.п. – использовать суждения автора, ход его мыслей, результат наблюдения, разработанную методику, дополнить их, подвергнуть новой проверке).

С наличием различных установок обращения к тексту связано существование и нескольких видов чтения:

- библиографическое – просматривание карточек каталога, рекомендательных списков, сводных списков журналов и статей за год и т.п.;
- просмотровое – используется для поиска материалов, содержащих нужную информацию, обычно к нему прибегают сразу после работы со списками литературы и каталогами, в результате такого просмотра читатель устанавливает, какие из источников будут использованы в дальнейшей работе;
- ознакомительное – подразумевает сплошное, достаточно подробное прочтение отобранных статей, глав, отдельных страниц; цель – познакомиться с характером информации, узнать, какие вопросы вынесены автором на рассмотрение, провести сортировку материала;

- изучающее – предполагает доскональное освоение материала; в ходе такого чтения проявляется доверие читателя к автору, готовность принять изложенную информацию, реализуется установка на предельно полное понимание материала;

- аналитико-критическое и творческое чтение – два вида чтения близкие между собой тем, что участвуют в решении исследовательских задач.

Первый из них предполагает направленный критический анализ, как самой информации, так и способов ее получения и подачи автором; второе – поиск тех суждений, фактов, по которым, или, в связи с которыми, читатель считает нужным высказать собственные мысли.

Из всех рассмотренных видов чтения основным для студентов является изучающее – именно оно позволяет в работе с учебной и научной литературой накапливать знания в различных областях. Вот почему именно этот вид чтения в рамках образовательной деятельности должен быть освоен в первую очередь. Кроме того, при овладении данным видом чтения формируются основные приемы, повышающие эффективность работы с текстом. Научная методика работы с литературой предусматривает также ведение записи прочитанного. Это позволяет привести в систему знания, полученные при чтении, сосредоточить внимание на главных положениях, зафиксировать, закрепить их в памяти, а при необходимости вновь обратиться к ним.

Основные виды систематизированной записи прочитанного:

Аннотирование – предельно краткое связное описание просмотренной или прочитанной книги (статьи), ее содержания, источников, характера и назначения.

Планирование – краткая логическая организация текста, раскрывающая содержание и структуру изучаемого материала.

Тезирование – лаконичное воспроизведение основных утверждений автора без привлечения фактического материала.

Цитирование – дословное выписывание из текста выдержек, извлечений, наиболее существенно отражающих ту или иную мысль автора.

Конспектирование – краткое и последовательное изложение содержания прочитанного. Конспект – сложный способ изложения содержания книги или статьи в логической последовательности. Конспект аккумулирует в себе предыдущие виды записи, позволяет всесторонне охватить содержание книги, статьи. Поэтому умение составлять план, тезисы, делать выписки и другие записи определяет и технологию составления конспекта.

Как правильно составлять конспект? Внимательно прочитайте текст. Уточните в справочной литературе непонятные слова. При записи не забудьте вынести справочные данные на поля конспекта. Выделите главное, составьте план, представляющий собой перечень заголовков, подзаголовков, вопросов, последовательно раскрываемых затем в конспекте. Это первый элемент конспекта. Вторым элементом конспекта являются тезисы. Тезис - это кратко сформулированное положение. Для лучшего усвоения и запоминания материала следует записывать тезисы своими словами. Тезисы, выдвигаемые в

конспекте, нужно доказывать. Поэтому третий элемент конспекта - основные доводы, доказывающие истинность рассматриваемого тезиса. В конспекте могут быть положения и примеры. Законспектируйте материал, четко следуя пунктам плана. При конспектировании старайтесь выразить мысль своими словами. Записи следует вести четко, ясно. Грамотно записывайте цитаты. Цитируя, учитывайте лаконичность, значимость мысли. При оформлении конспекта необходимо стремиться к емкости каждого предложения. Мысли автора книги следует излагать кратко, заботясь о стиле и выразительности написанного. Число дополнительных элементов конспекта должно быть логически обоснованным, записи должны распределяться в определенной последовательности, отвечающей логической структуре произведения. Для уточнения и дополнения необходимо оставлять поля.

Конспектирование - наиболее сложный этап работы. Овладение навыками конспектирования требует от студента целеустремленности, повседневной самостоятельной работы. Конспект ускоряет повторение материала, экономит время при повторном, после определенного перерыва, обращении к уже знакомой работе. Учитывая индивидуальные особенности каждого студента, можно дать лишь некоторые, наиболее оправдавшие себя общие правила, с которыми преподаватель и обязан познакомить студентов:

1. Главное в конспекте не объем, а содержание. В нем должны быть отражены основные принципиальные положения источника, то новое, что внес его автор, основные методологические положения работы. Умение излагать мысли автора сжато, кратко и собственными словами приходит с опытом и знаниями. Но их накоплению помогает соблюдение одного важного правила – не торопиться записывать при первом же чтении, вносить в конспект лишь то, что стало ясным.

2. Форма ведения конспекта может быть самой разнообразной, она может изменяться, совершенствоваться. Но начинаться конспект всегда должен с указания полного наименования работы, фамилии автора, года и места издания; цитаты берутся в кавычки с обязательной ссылкой на страницу книги.

3. Конспект не должен быть «слепым», безликим, состоящим из сплошного текста. Особо важные места, яркие примеры выделяются цветным подчеркиванием, взятием в рамочку, оттенением, пометками на полях специальными знаками, чтобы можно было быстро найти нужное положение. Дополнительные материалы из других источников можно давать на полях, где записываются свои суждения, мысли, появившиеся уже после составления конспекта.

ПОДГОТОВКА К ДИСКУССИИ

Дискуссия позволяет включить обучающихся в процесс обсуждения спорного вопроса, проблемы и оценить их умение, аргументировать собственную точку зрения. При оценке участия студента в дискуссии на заданную тему оценивается правильность изложения материала; всесторонность и глубина ответа (полнота); уверенность, логичность, последовательность и аргументированность рассуждений; активность в участии в дискуссии; владение профессиональной лексикой. Поэтому при подготовке к ней необходимо сосредоточится на приобретении и развитии именно этих навыков. Проведение дискуссии рекомендуется для оценки текущих знаний студентов по итогам изучения темы «Разработка антикризисной стратегии предприятия по следующим направлениям:

- Современные подходы к управлению рисками при разработке антикризисной стратегии.
- Реинжиниринг предприятия, его роль в антикризисном управлении на современном этапе развития общества.
- Мировой опыт реструктуризации и разработки стратегии развития в условиях кризиса и неопределенности.
- Маркетинговые стратегии и их роль современном антикризисном управлении.
- Современные подходы к учету социального аспекта при разработке антикризисной стратегии.
- Антикризисные стратегии в условиях глобального рынка.

При подготовке необходимо использование литературы из дополнительного перечня, приводимого в рабочей программе дисциплины *«Антикризисное управление предприятием минерально-сырьевого комплекса».*

ПОДГОТОВКА К ПРАКТИКО-ОРИЕНТИРОВАННЫМ ЗАДАНИЯМ

Практико-ориентированные задания выступают средством формирования у студентов системы интегрированных умений и навыков, необходимых для освоения профессиональных компетенций. Это могут быть ситуации, требующие применения умений и навыков, специфичных для соответствующего профиля обучения (знания содержания предмета), ситуации, требующие организации деятельности, выбора её оптимальной структуры личностно-ориентированных ситуаций (нахождение нестандартного способа решения).

Кроме этого, они выступают средством формирования у студентов умений определять, разрабатывать и применять оптимальные методы решения профессиональных задач. Они строятся на основе ситуаций, возникающих на различных уровнях осуществления практики и формулируются в виде производственных поручений (заданий).

Под практико-ориентированными задания понимают задачи из окружающей действительности, связанные с формированием практических навыков, необходимых в повседневной жизни, в том числе с использованием элементов производственных процессов.

Цель практико-ориентированных заданий – приобретение умений и навыков практической деятельности по изучаемой дисциплине.

Задачи практико-ориентированных заданий:

- закрепление, углубление, расширение и детализация знаний студентов при решении конкретных задач;
- развитие познавательных способностей, самостоятельности мышления, творческой активности;
- овладение новыми методами и методиками изучения конкретной учебной дисциплины;
- обучение приемам решения практических задач;
- выработка способности логического осмысления полученных знаний для выполнения заданий;
- обеспечение рационального сочетания коллективной и индивидуальной форм обучения.

Важными отличительными особенностями практико-ориентированных задания от стандартных задач (предметных, межпредметных, прикладных) являются:

- значимость (познавательная, профессиональная, общекультурная, социальная) получаемого результата, что обеспечивает познавательную мотивацию обучающегося;
- условие задания сформулировано как сюжет, ситуация или проблема, для разрешения которой необходимо использовать знания из разных разделов основного предмета, из другого предмета или из жизни, на которые нет явного указания в тексте задания;

- информация и данные в задании могут быть представлены в различной форме (рисунок, таблица, схема, диаграмма, график и т.д.), что потребует распознавания объектов;

- указание (явное или неявное) области применения результата, полученного при решении задания.

Кроме выделенных четырех характеристик, практико-ориентированные задания имеют следующие:

1. по структуре эти задания – нестандартные, т.е. в структуре задания не все его компоненты полностью определены;

2. наличие избыточных, недостающих или противоречивых данных в условии задания, что приводит к объемной формулировке условия;

3. наличие нескольких способов решения (различная степень рациональности), причем данные способы могут быть неизвестны учащимся, и их потребуется сконструировать.

При выполнении практико-ориентированных заданий следует руководствоваться следующими общими рекомендациями:

- для выполнения практико-ориентированного задания необходимо внимательно прочитать задание, повторить лекционный материал по соответствующей теме, изучить рекомендуемую литературу, в т.ч. дополнительную;

- выполнение практико-ориентированного задания включает постановку задачи, выбор способа решения задания, разработку алгоритма практических действий, программы, рекомендаций, сценария и т. п.;

- если практико-ориентированное задание выдается по вариантам, то получить номер варианта исходных данных у преподавателя; если нет вариантов, то нужно подобрать исходные данные самостоятельно, используя различные источники информации;

- для выполнения практико-ориентированного задания может использоваться метод малых групп. Работа в малых группах предполагает решение определенных образовательных задач в рамках небольших групп с последующим обсуждением полученных результатов. Этот метод развивает навыки сотрудничества, достижения компромиссного решения, аналитические способности.

ПОДГОТОВКА К ПРОМЕЖУТОЧНОЙ АТТЕСТАЦИИ

Включает работу по подготовке к сдаче зачета.

При подготовке к сдаче зачета по дисциплине *«Антикризисное управление предприятием минерально-сырьевого комплекса»* обучающемуся рекомендуется:

1. повторить пройденный материал и ответить на вопросы, используя конспект и материалы лекций. Если по каким-либо вопросам у студента недостаточно информации в лекционных материалах, то необходимо получить информацию из раздаточных материалов и/или учебников (литературы), рекомендованных для изучения дисциплины. Целесообразно также дополнить конспект лекций наиболее существенными и важными тезисами для рассматриваемого вопроса;

2. при изучении основных и дополнительных источников информации в рамках выполнения заданий на *зачете* особое внимание необходимо уделять схемам, рисункам, графикам и другим иллюстрациям, так как подобные графические материалы, как правило, в наглядной форме отражают главное содержание изучаемого вопроса;

3. при изучении основных и дополнительных источников информации в рамках выполнения заданий на *зачете* (в случаях, когда отсутствует иллюстративный материал) особое внимание необходимо обращать на наличие в тексте словосочетаний вида «во-первых», «во-вторых» и т.д., а также дефисов и перечислений (цифровых или буквенных), так как эти признаки, как правило, позволяют структурировать ответ на предложенное задание. Подобную текстовую структуризацию материала слушатель может трансформировать в рисунки, схемы и т. п. для более краткого, наглядного и удобного восприятия (иллюстрации целесообразно отразить в конспекте лекций – это позволит оперативно и быстро найти, в случае необходимости, соответствующую информацию);

4. следует также обращать внимание при изучении материала для подготовки к *зачетуу* на словосочетания вида «таким образом», «подводя итог сказанному» и т.п., так как это признаки выражения главных мыслей и выводов по изучаемому вопросу (пункту, разделу). В отдельных случаях выводы по теме (разделу, главе) позволяют полностью построить (восстановить, воссоздать) ответ на поставленный вопрос (задание), так как содержат в себе основные мысли и тезисы для ответа.

МИНОБРНАУКИ РОССИИ

ФГБОУ ВО «Уральский государственный горный университет»

УТВЕРЖДАЮ
Проректор по учебно-методическому комплексу _____ С.А. Упоров

МЕТОДИЧЕСКИЕ РЕКОМЕНДАЦИИ ПО ВЫПОЛНЕНИЮ КУРСОВОЙ РАБОТЫ

ОЦЕНКА РЕАЛЬНЫХ И ФИНАНСОВЫХ АКТИВОВ ПРЕДПРИЯТИЙ МИНЕРАЛЬНО-СЫРЬЕВОГО КОМПЛЕКСА

Специальность
21.05.04 Горное дело

Специализация
Менеджмент и экономика горнопромышленного производства

квалификация выпускника: **специалист**

Авторы: Мочалова Л.А., доцент, д.э.н.; Подкорытов В.Н., к.э.н.

Одобрены на заседании кафедры

Экономики и менеджмента

(название кафедры)

Зав. кафедрой _____
(подпись)

Мочалова Л.А.

(Фамилия И.О.)

Протокол № 2 от 04.10.2023

(Дата)

Рассмотрены методической комиссией

Инженерно-экономического факультета

(название факультета)

Председатель _____
(подпись)

Мочалова Л.А.

(Фамилия И.О.)

Протокол № 2 от 20.10.2023

(Дата)

Екатеринбург

ВВЕДЕНИЕ

Данные методические рекомендации необходимы для студентов специальности *21.05.04 Горное дело, специализации «Менеджмент и экономика горнопромышленного производства»* при организации самостоятельной работы по дисциплине «*Оценка реальных и финансовых активов предприятий минерально-сырьевого комплекса*» в рамках подготовки и защиты курсовой работы.

В методических рекомендациях содержатся особенности организации подготовки курсовой работы, требования к её оформлению, а также порядок защиты и критерии оценки.

1. ОРГАНИЗАЦИЯ ПОДГОТОВКИ КУРСОВОЙ РАБОТЫ

1.1. Цели и задачи курсовой работы

Подготовка курсовой работы по дисциплине «*Оценка реальных и финансовых активов предприятий минерально-сырьевого комплекса*» студентами специальности *21.05.04 Горное дело* является важным этапом образовательного процесса, в ходе которого закладываются компетенции, позволяющие студенту оценивать бизнес и управлять факторами его стоимости. Курсовая работа по дисциплине «*Оценка реальных и финансовых активов предприятий минерально-сырьевого комплекса*» должна быть выполнена в форме самостоятельно проведенного исследования и демонстрировать способность студента грамотно пользоваться литературой, умение обобщать и анализировать собранную информацию, критически оценивать существующие идеи, теории и концепции, излагать свои мысли, грамотно структурировать материал.

Задачами выполнения курсовой работы по дисциплине «*Оценка реальных и финансовых активов предприятий минерально-сырьевого комплекса*» являются:

- расширение и закрепление теоретических знаний, полученных студентами в процессе лекционных и практических занятий по дисциплине;
- углубленное изучение отдельных разделов дисциплины;
- овладение навыками работы со специальной экономической литературой (монографии, брошюры, журналы, газеты и др.);
- формирование умения собирать и анализировать материал по конкретной проблеме оценки бизнеса и управления стоимостью предприятия.

1.2. Типовая тема и структура курсовой работой

Типовая тема курсовой работы: «Оценка рыночной стоимости предприятия (бизнеса)».

Структура курсовой работы:

ВВЕДЕНИЕ

1. ТЕОРЕТИЧЕСКИЕ ОСНОВЫ ОЦЕНКИ И УПРАВЛЕНИЯ РЫНОЧНОЙ СТОИМОСТЬЮ ПРЕДПРИЯТИЯ (БИЗНЕСА)

1.1.Особенности оценки предприятия (бизнеса)

1.2.Подходы и методы определения рыночной стоимости предприятия

1.3.Подходы к управлению факторами стоимости предприятия

2. АНАЛИЗ ФИНАНСОВОГО СОСТОЯНИЯ ОЦЕНИВАЕМОГО ПРЕДПРИЯТИЯ

2.1. Обзор макроэкономической ситуации в стране

2.2. Обзор состояния отрасли

2.3. Оценка и анализ финансового состояния оцениваемого предприятия

3. ОЦЕНКА РЫНОЧНОЙ СТОИМОСТИ ПРЕДПРИЯТИЯ (БИЗНЕСА)

3.1. Определение рыночной стоимости предприятия (бизнеса) доходным подходом

3.2. Определение рыночной стоимости предприятия (бизнеса) сравнительным подходом

3.3. Определение рыночной стоимости предприятия (бизнеса) затратным подходом

3.4. Определение итоговой рыночной стоимости предприятия (бизнеса)

ЗАКЛЮЧЕНИЕ

СПИСОК ИСПОЛЬЗОВАННОЙ ЛИТЕРАТУРЫ

ПРИЛОЖЕНИЯ

2. РЕКОМЕНДАЦИИ ПО ПОДГОТОВКЕ И ПРИМЕРЫ РАЗДЕЛОВ КУРСОВОЙ РАБОТЫ

2.1. Рекомендации по подготовке основных разделов курсовой работы

ВВЕДЕНИЕ по своему объему не должно превышать 2 страницы. Во введение не включают схемы, таблицы, описания и т. п.

Во введении необходимо:

- обосновать актуальность темы;
- кратко охарактеризовать степень разработанности проблемы отечественными и зарубежными исследователями;
- сформулировать цель работы (по названию темы);
- определить задачи работы (т. е. обозначить основные рассматриваемые в ней вопросы, рассматриваемые в главах и параграфах);
- охарактеризовать источники получения информации и статистических данных.

ТЕОРЕТИЧЕСКАЯ ГЛАВА призвана отразить кругозор автора в области оценки и управления стоимостью предприятия (бизнеса); в ней должна быть отражена сущность оценочной деятельности, особенности её осуществле-

ния в зарубежной и отечественной практике, подходы и методы оценки, а также принципы и концепции управления факторами стоимости.

Обязательным элементом подготовки данной главы являются обзор и критический анализ монографической и периодической литературы. Кроме того, автор должен показать знание основных законодательных и др. нормативно-правовых актов, регулирующих сферу оценки экономических активов.

АНАЛИТИЧЕСКАЯ ГЛАВА строится на основе качественного, количественного и графического анализов экономико-статистической и финансовой информации, характеризующей ситуацию в экономике страны, отрасли и предприятия. При выполнении данной главы курсовой работы необходимо использовать основные методы экономического и финансового анализа. Проведенный количественный и графический анализ обязательно завершается качественными выводами автора, выявлением тенденций в развитии изучаемых процессов, их цикличности и периодичности, сравнением динамики и обоснованием взаимосвязи между количественными показателями.

При оценке финансового состояния предприятия необходимо рассчитать: показатели ликвидности (платежеспособности), показатели структуры баланса (финансовой устойчивости), показатели оборачиваемости активов (деловой активности), показатели рентабельности.

ПРАКТИЧЕСКАЯ ГЛАВА предполагает оценку текущей рыночной стоимости предприятия (бизнеса) с использованием различных подходов. При применении каждого из подходов необходимо рассчитывать стоимость предприятия одним методом, который является наиболее приемлемым.

В целом *при написании курсовой работы необходимо соблюдать следующие требования:*

- каждую главу должно завершать краткое резюме, обобщающее изложенный материал и служащее логическим переходом к следующей главе;
- недопустимо использование устаревших статистических данных и нормативных материалов.

ЗАКЛЮЧЕНИЕ кратко обобщает содержание выполненной работы. *При его написании целесообразно:*

- упомянуть цель, которая ставилась в начале работы;
- сжато описать основные этапы работы и результаты, полученные в ходе ее выполнения.

Заключение не должно содержать новой информации, положений, выводов и т. д., которые до этого не рассматривались в работе. Рекомендуемый объем заключения – 2 страницы.

СПИСОК ИСПОЛЬЗОВАННОЙ ЛИТЕРАТУРЫ должен содержать перечень только тех источников, которые были использованы при написании курсовой работы. Минимальное количество данных источников – 10.

ПРИЛОЖЕНИЯ должны содержать бухгалтерский баланс и отчёт о прибылях и убытках оцениваемого предприятия, которые используются для расчётов.

2.2. Пример оценки рыночной стоимости предприятия методом чистых активов

Чистые активы – это величина, определяемая путем вычитания из суммы активов организации, суммы ее обязательств.

Порядок расчета чистых активов утвержден Приказом Минфина России от 28 августа 2014 г. № 84н «Об утверждении Порядка определения стоимости чистых активов». Этот порядок применяют акционерные общества, общества с ограниченной ответственностью, государственные унитарные предприятия, муниципальные унитарные предприятия, производственные кооперативы, жилищные накопительные кооперативы, хозяйственные партнерства.

Расчет сводится к определению разницы между активами и пассивами (обязательствами), которые определяются следующим образом. В состав активов, принимаемых к расчету, включаются все активы организации, за исключением дебиторской задолженности учредителей (участников, акционеров, собственников, членов) по взносам (вкладам) в уставный капитал (уставный фонд, паевой фонд, складочный капитал), по оплате акций.

В состав обязательств, принимаемых к расчету, включаются все обязательства, кроме доходов будущих периодов. Но не всех доходов будущих периодов, а тех, которые признаны организацией в связи с получением государственной помощи, а также в связи с безвозмездным получением имущества. Эти доходы фактически являются собственным капиталом организации, поэтому для целей расчета стоимости чистых активов исключаются из раздела краткосрочных обязательств баланса.

Расчет стоимости предприятия (100 %-го пакета акций) методом чистых активов приведен в табл. 1. Он базируется на использовании данных бухгалтерского баланса за отчётный период.

Таблица 1

Расчет рыночной стоимости предприятия методом чистых активов, тыс. руб.

	АКТИВЫ	Код стр.	На 31.12.2013
1	Нематериальные активы	1110	10137
2	Результаты исследований и разработок	1120	0
3	Нематериальные поисковые активы	1130	0
4	Материальные поисковые активы	1140	0
5	Основные средства	1150	1579
6	Доходные вложения в материальные ценности	1160	0
7	Финансовые вложения	1170	0
8	Отложенные активы	1180	0
9	Прочие внеоборотные активы	1190	2342707
10	Запасы	1210	6548231
11	Налог на добавленную стоимость по приобретенным ценностям		5466542
12	Дебиторская задолженность	1220	6011772
13	Финансовые вложения (за исключением денежных эквивалентов)	1230	0

	АКТИВЫ	Код стр.	На 31.12.2013
14	Денежные средства и денежные эквиваленты	1240	478058
15	Прочие оборотные активы	1250	2183
16	*Итого активы (сумма п. 1–15)*		20861209
	ПАССИВЫ		
17	Заемные средства (долгосрочные обязательства)	1410	14433532
18	Отложенные налоговые обязательства	1420	0
19	Оценочные обязательства	1430	0
20	Прочие долгосрочные обязательства	1440	576
21	Заёмные средства (краткосрочные обязательства)	1510	190000
22	Кредиторская задолженность	1520	1257841
23	Доходы будущих периодов	1530	0
24	Оценочные обязательства	1540	0
25	Прочие краткосрочные обязательства	1550	492
26	*Итого пассивы (сумма п.17–25)*		15882441
	Стоимость чистых активов (п.16 – п.26)		4978768

Стоимость предприятия (100 % пакета акций), рассчитанная методом чистых активов, составила: 20861209 – 15882441 = 4978768 тыс. руб.

2.3. Пример оценки рыночной стоимости предприятия методом дисконтированных денежных потоков

1. Выбор модели денежного потока.

При расчётах используется модель денежного потока для собственного капитала.

2. Определение длительности прогнозного периода.

Для оценки стоимости предприятия прогнозный период равен 5 годам. Данный срок устанавливается на основе имеющегося у предприятия плана развития, после реализации которого доходы бизнеса стабилизируются.

3. Прогноз валовой выручки от реализации продукции.

Деятельность оцениваемого предприятия связана со сдачей внаем собственного недвижимого имущества, производством теплоэнергии, распределением воды, передачей электроэнергии потребителям (арендаторам).

Прогноз выручки составляется с учетом:

- текущего объема выручки (по состоянию на последний отчётный год);
- данных по эффективному валовому доходу от открытых площадок, которые потенциально могут сдаваться в аренду;
- индексов цен согласно долгосрочных прогнозов Минэкономразвития России.

Таблица 2

Расчет прогнозной выручки от реализации

Наименование показателя	Последний отчётный год	Прогнозный период				
		1-й год	2-й год	3-й год	4-й год	5-й год
Выручка, тыс. руб.	9152	**10051**	**10839**	**11757**	**12486**	**13244**

4. Прогноз расходов.

В прогнозе себестоимости учитывается средняя доля себестоимости в выручке за последние 3 года.

Таблица 3

Расчет прогнозной себестоимости предприятия

Наименование показателя	Ретроспективный период			Прогнозный период				
	2011	2012	2013	1-й год	2-й год	3-й год	4-й год	5-й год
Себестоимость продаж, тыс. руб.	2642	2561	2197	**2764**	**2981**	**3234**	**3435**	**3642**
Доля в выручке	0,303	0,282	0,240	0,275	0,275	0,275	0,275	0,275

Расчеты прогнозных значений коммерческих и управленческих расходов, прочих доходов и расходов приведены в табл. 4-6.

Таблица 4

Расчет прогнозных коммерческих расходов

Наименование показателя, тыс. руб.	Последний отчётный год	1-й год	2-й год	3-й год	4-й год	5-й год
Коммерческие расходы	1409					
Коммерческие расходы, которые не предполагаются в будущем	0					
Скорректированные коммерческие расходы	1409	**1548**	**1669**	**1811**	**1923**	**2040**
Доля в выручке	0,154	0,154	0,154	0,154	0,154	0,154

Таблица 5

Расчет прогнозных управленческих расходов

Наименование показателя, тыс. руб.	Последний отчётный год	1-й год	2-й год	3-й год	4-й год	5-й год
Управленческие расходы	2068					
Расходы, которые не предполагаются	0					

Наименование показателя, тыс. руб.	Последний отчётный год	1-й год	2-й год	3-й год	4-й год	5-й год
в будущем						
Скорректированные управленческие расходы	2068	**2272**	**2450**	**2657**	**2822**	**2993**
Доля в выручке	0,226	0,226	0,226	0,226	0,226	0,226

Таблица 6

Расчёт прогнозных прочих доходов и расходов

Наименование показателя, тыс. руб.	Последний отчётный год	1-й год	2-й год	3-й год	4-й год	5-й год
Прочие доходы	5057					
Прочие доходы, которые не предполагаются в будущем	5057					
Скорректированные прочие доходы		**0**	**0**	**0**	**0**	**0**
Прочие расходы	2914					
Прочие расходы, которые не предполагаются в будущем	2914					
Скорректированные прочие расходы	0	**0**	**0**	**0**	**0**	**0**

5. Расчет величины денежного потока для каждого года прогнозного периода

Расчет денежного потока для собственного капитала (ДП) осуществляется по следующей формуле:

$$ДП = ЧП + А \pm ΔСОК \pm ΔСОС \pm ΔДЗК,$$

где ЧП – чистая прибыль (прибыль после уплаты процентов и налогов), тыс. руб.;

А – амортизационные отчисления, тыс. руб.;

ΔСОК – уменьшение (прирост) собственного оборотного капитала, тыс. руб.; если уменьшение, то (+); если прирост, то (–);

ΔСОС – уменьшение (прирост) инвестиций в основные средства, тыс. руб.; если уменьшение, то (+); если прирост, то (–);

ΔДЗК – уменьшение (прирост) долгосрочной задолженности, тыс. руб.; если уменьшение, то (–); если прирост, то (+).

Определение чистой прибыли в прогнозный период осуществляется на основании расчетных прогнозных показателей выручки, себестоимости, коммерческих и управленческих расходов, пр. доходов и расходов, налога УСН.

Таблица 7

Расчет прогнозной чистой прибыли

Наименование показателя, тыс. руб.	Прогнозный период				
	1-й год	2-й год	3-й год	4-й год	5-й год
Выручка	10051	10839	11757	12486	13244
Себестоимость продукции	– 2764	– 2981	– 3234	– 3435	– 3642
Коммерческие расходы	– 1548	– 1669	– 1811	– 1923	– 2040
Управленческие расходы	– 2068	– 2272	– 2450	– 2657	– 2822
Прибыль от продаж	**3671**	**3917**	**4262**	**4471**	**4740**
Прочие доходы	0	0	0	0	0
Прочие расходы	0	0	0	0	0
Прибыль до налогообложения	**3671**	**3917**	**4262**	**4471**	**4740**
Налог УСН	– 220	– 235	– 256	– 268	– 284
Чистая прибыль	**3451**	**3682**	**4006**	**4203**	**4456**

Прогноз амортизационных отчислений и капитальных вложений (инвестиций в основные средства). Величина амортизации прогнозируется отдельно по существующим и вновь вводимым основным средствам, исходя из данных об их полной первоначальной стоимости, норме амортизации и сроке жизни. Капитальные вложения на поддержание производственных мощностей принимаются в размере амортизационных отчислений с учетом индексов цен в отрасли.

Таблица 8

Расчет прогнозных амортизационных отчислений и капитальных вложений

Наименование показателя	Последний отчётный год	Прогнозный период				
		1-й год	2-й год	3-й год	4-й год	5-й год
Амортизация существующих активов						
Первоначальная стоимость ОС на начало периода, тыс. руб.	4377	4377	4377	4377	4377	4377
Средняя норма амортизации, дол.ед.	0,0443	0,0443	0,0443	0,0443	0,0443	0,0443
Амортизация за период, тыс. руб.	**194**	**194**	**194**	**194**	**194**	**194**
План капитальных вложений		209	224	240	256	271
Амортизация капитальных вложений						
Норма амортизации,	0,0443					

Наименование показателя	Последний отчётный год	Прогнозный период				
		1-й год	2-й год	3-й год	4-й год	5-й год
дол. ед.						
Капитальные вложения 1 года, тыс. руб.	209	**5**	**9**	**9**	**9**	**9**
Капитальные вложения 2 года, тыс. руб.	224	–	**5**	**10**	**10**	**10**
Капитальные вложения 3 года, тыс. руб.	240	–	–	**5**	**11**	**11**
Капитальные вложения 4 года, тыс. руб.	256	–	–	–	**6**	**11**
Капитальные вложения 5 года, тыс. руб.	271	–	–	–	–	**6**
Амортизация существующих активов + амортизация капитальных вложений, тыс. руб.		**199**	**208**	**218**	**229**	**241**

Прогноз изменения долгосрочной и краткосрочной задолженности (займов и кредитов). Оцениваемое предприятие не имеет долгосрочной задолженности (ранее полученных кредитов на длительный срок). В прогнозный период также не планируется получение долгосрочных кредитов.

Оцениваемое предприятие не имеет краткосрочных займов и кредитов. Прогноз изменения краткосрочной задолженности не проводится, так как считается, что краткосрочные кредиты выдаются на срок до 1 года и, следовательно, укладываются полностью в годовой период, значит, итоговое годовое сальдо равняется 0. При этом проценты по данным кредитам вычитаются из доходов предприятия при расчете чистой прибыли.

Прогноз изменения собственного оборотного капитала (СОК). Ретроспективные данные свидетельствуют о том, что в прошлые годы СОК имеет положительное значение, при этом наблюдается тенденция к его увеличению.

Таблица 9

Расчет собственного оборотного капитала (СОК)

Наименование показателя	Ретроспективный период		
	2011	2012	2013
Оборотные активы, тыс. руб.	1611	4382	4266
Оборотные активы без денег и финансовых вложений, тыс. руб.	1493	2549	2541
Краткосрочные пассивы, тыс. руб.	– 1357	– 1384	– 1323
Фактический СОК, тыс. руб.	**136**	**1165**	**1218**
Требуемый СОК, тыс. руб.	**161**	**438**	**427**

(10 % от оборотных активов)			
Доля требуемого СОК в выручке	0,014	0,048	0,047

В привязке к ретроспективным показателям СОК составляет в среднем за год 3,6 % от объема выручки от продаж. Предполагается, что в последующие годы данная ситуация сохранится. Прогноз изменения СОК проводится с учетом изменения выручки от продаж.

Таблица 10

Прогноз изменения СОК в прогнозный период

Наименование показателя	Последний отчётный год	Прогнозный период				
		1-й год	2-й год	3-й год	4-й год	5-й год
Выручка, тыс. руб.	9152	10051	10839	11757	12486	13244
Доля требуемого СОК в выручке	0,047	0,036	0,036	0,036	0,036	0,036
Требуемый СОК, тыс. руб.	427	362	390	423	449	477
Изменение СОК, тыс. руб.	**–**	**65**	**– 28**	**– 33**	**– 26**	**– 28**

Таблица 11

Прогноз денежных потоков для собственного капитала

Наименование показателя	1-й год	2-й год	3-й год	4-й год	5-й год
ЧП, тыс. руб.	3451	3682	4006	4203	4456
А, тыс. руб.	199	208	218	229	241
ΔСОК, тыс. руб.	65	– 28	– 33	– 26	– 28
ΔСОС, тыс. руб.	– 209	– 224	– 240	– 256	– 271
ΔДЗК, тыс. руб.	0	0	0	0	0
ДП, тыс. руб.	3506	3638	3951	4150	4398

6. Определение ставки дисконтирования для прогнозного периода

При расчете ставки дисконтирования была использована модель оценки капитальных активов (*Capital Assets Pricing Model – CAPM*):

$$i = R + \beta\,(R_m - R) + S_1 + S_2 + S_3,$$

где R – безрисковая ставка, %;

R_m – среднерыночная доходность на фондовом рынке, %;

$(R_m - R)$ – рыночная премия за риск, %;

β – коэффициент «бета», указывающий меру относительного систематического риска инвестирования в оцениваемый бизнес по сравнению с риском капиталовложений в любой среднерискованный бизнес;

S_1 – премия за риск инвестирования в малый бизнес, если оцениваемая компания относится к этой категории, %. Данная премия компенсирует дополнительную нестабильность доходов с малого бизнеса, который при прочих равных условиях более рискован в силу недостаточной для хорошего доступа к креди-

там имущественной базы как обеспечения кредитов, а также из-за небольшого числа клиентов или поставщиков;

S_2 – премия за специфический риск отдельной компании, %;

S_3 – премия за страновой риск, %.

На первом этапе проводится расчет долларовой ставки дисконтирования, далее осуществляется её перевод в рублевую ставку дисконтирования.

Безрисковая ставка (R) принята равной 3,28 %, что соответствует доходности 30-летних государственных казначейских облигаций США (источник информации ***http://www.economagic.com/em-cgi/data.exe/fedbog/tcm30y***).

Рыночная премия за риск ($R_m - R$) – величина, которая показывает, насколько в среднем доходность капитала, инвестированного в любой среднерискованный бизнес, отличается от доходности безрисковых вложений в государственные облигации. Принята равной 3,36 % согласно данным, приведенным на интернет-сайте ***http://pages.stern.nyu.edu/~adamodar/***, раздел *Historical ReturnsonStocks, BondsandBills - UnitedStates*.

Коэффициент «бета» рассчитывается по формуле

$$\beta = \beta_m (1+ (1 - t)D/E),$$

где β_m – медианное значение коэффициента «бета» без учета финансового рычага по сопоставимым компаниям; принята равной 0,53, что соответствует отрасли «*Property Management*» (источник информации: ***http://pages.stern.nyu.edu/~adamodar/***, раздел *Leveredand Unlevered Betasby Industry)*;

t – налоговая ставка для оцениваемой компании. Предприятие работает на упрощенной системе налогообложения, при этом налог начисляется с оборота компании, нестабильные потоки прибыли не позволяют четко выделить процент налога в прибыли компании. Поэтому в расчетах принята величина налога на прибыль (20 %) в предположении, что денежные выражения налога по упрощенной системе налогообложения и налога на прибыль сопоставимы;

D/E – соотношение заемного и собственного капитала компании, принято равным 0,232.

По результатам расчетов коэффициент β составляет 0,628.

Премия за риск инвестирования в малый бизнес (S_1) определяется путём расчета долгосрочной доходности сверх *CAPM* для портфелей десятичных групп *NYSE/AMEX/NAZDAQ*.

Таблица 12

Расчет долгосрочной доходности сверх *CAPM* для портфелей десятичных групп *NYSE/AMEX/NAZDAQ* (1926–2003 гг.)

№ п/п	Десятичные группы	Рыночная капитализация, тыс. дол.	Премия за размер (прибыль сверх *CAPM*), %
1	Максимальные значения	11444104	0,34
2		4809422	0,50
3		2592878	0,67
4		1723907	1,11
5		1187040	1,36
6		797302	1,59

№ п/п	Десятичные группы	Рыночная капитализация, тыс. дол.	Премия за размер (прибыль сверх *CAPM*), %
7		508210	1,57
8		330797	2,25
9		166445	2,90
10	Минимальные значения	333	6,34
	Сред. кап. 3–5	1167040	0,91
	Низк. кап. 6–8	330797	1,70
	Сверхнизк. кап. 9–10	333	4,01

Примечание. Источник информации: *Ibbotson Associates*

Оцениваемое предприятие представляется достаточно малым по сравнению с предприятиями, акции которых продаются на фондовом рынке. В расчетах принято максимальное значение премии за риск, т. е. 4,01 %.

Премия за специфический риск отдельной компании (S_2) определяется в соответствии с методическими материалами компании *Deloitte&Touche* путём выставления баллов по различным факторам риска.

Таблица 13

Расчет степени риска

№ п/п	Фактор риска	Степень риска		
		низкая	средняя	высокая
1	Зависимость от ключевых сотрудников	1	2	**3**
2	Корпоративное управление	1	2	**3**
3	Зависимость от ключевых потребителей	1	2	**3**
4	Зависимость от ключевых поставщиков	1	**2**	3
5	Риск конкурентной среды	1	2	**3**
А	Итого (сумма)	**14**		
Б	Рассчитанная степень риска (Б = А/5)	**2,8**		

Балл по зависимости от ключевых сотрудников принят максимальным, так как деятельность предприятия во многом связана с ключевой фигурой – директором предприятия.

Балл по корпоративному управлению принят максимальным, так как активы предприятия используются недостаточно эффективно.

Балл по зависимости от ключевых потребителей принят максимальным, так как деятельность предприятия зависит от потребителей, при этом, количество потребителей, с одной стороны, постоянно, с другой – ограничено рамками производственной территории.

Балл по зависимости от ключевых поставщиков принят на уровне среднего значения. Объяснением этому служит следующее: одной из основных направлений деятельности предприятия является аренда, которая не требует наличия поставщиков сырья и материалов; другие же виды деятельности связаны с распределением воды, передачей электроэнергии и производством теплоэнергии, что увеличивает указанный риск.

Балл по риску конкурентной среды принят максимальным. Месторасположение, с одной стороны, достаточно выгодно для сдачи в аренду недвижимого имущества, учитывая наличие на территории ж. д. тупика и козлового крана. С другой стороны, в районах Эльмаш и Уралмаш достаточно много производственно-складских помещений, что повышает риск конкуренции. Учитывая также то, что на территории базы объекты принадлежат разным собственникам, что еще более повышает рассматриваемый вид риска, принято максимальное значение.

Учитывая полученную величину степени риска в размере 2,8 и экспертные данные по размерам премий за специфический риск компании, определяем данную премию для оцениваемого предприятия на уровне 4,5 %.

Таблица 14

Размер премии за специфический риск

Степень риска	Рассчитанное значение	Размер премии
Низкая	от 1 до 1,50	0–1 %
Средняя	от 1,51 до 2,54	2–3 %
Высокая	от 2,55 до 3	4–5 %

Премия за страновой риск (S_3) для России составляет 2,25 % (источник информации ***http://pages.stern.nyu.edu/~adamodar/***, раздел *RiskPremiumsfor OtherMarkets*).

На основе полученных данных рассчитываем долларовую ставку дисконтирования: $i = 3{,}28 + 0{,}628 \cdot 3{,}36 + 4{,}01 + 4{,}5 + 2{,}25 = 16{,}15$ %.

В целях проведения корректных расчетов стоимости оцениваемого предприятия, приведения будущих рублевых денежных потоков в их текущую стоимость, ставка дисконтирования в долларах США переводится в рублевую ставку дисконтирования.

В материалах, представленных на странице Центрального банка РФ ***http://www.cbr.ru/publ/*** «Квартальный обзор инфляции», в разделе «Основные макроэкономические и финансовые показатели России», содержатся данные по средним срочным депозитным ставкам банков: на срок свыше 1 года в рублях доходность по депозитам в 2013 г. составляла 5,6 %, на срок свыше 1 года в долларах США составляла 4,6 %. Учитывая то, что средние депозитные ставки отражают во многом минимальную доходность инвестиций и близки по показателю к доходности гособлигаций, на основе разницы между рублевой депозитной ставкой и долларовой применяется поправка к долларовой ставке дисконтирования.

Расчет поправки:

Ставка доходности по депозитам в руб. / Ставка доходности по депозитам в долл. США = 5,6 % / 4,6 % = 1,22.

Итого, расчетная ставка дисконтирования в руб. с учетом поправки составила: 16,15 % · 1,22 = 19,7 %.

7. Расчет величины стоимости в постпрогнозный период

При расчете стоимости предприятия в постпрогнозный период (стоимости реверсии) используется модель Гордона:

$$V_{(t+1)} = C_t(1 + g) / (i - g),$$

где C_t – денежный поток в последний год прогнозного периода, руб.;

g – долгосрочный темп роста денежного потока в постпрогнозный период, дол.ед.

В рамках данной модели предполагается, что капиталовложения равны начисляемому износу.

Темп роста денежного потока в постпрогнозный период принят равным 3 %.

Таблица 15

Расчет стоимости в постпрогнозный период (стоимость реверсии)

Наименование показателя	Значение
Денежный поток в 5-й год прогнозного периода, тыс. руб.	4398
Ставка дисконтирования, %	19,7
Долгосрочный темп роста денежного потока, %	3
Ставка капитализации, %	16,7
Стоимость реверсии, тыс. руб.	27125

Подставляя имеющиеся данные, получаем:

$V_{(t+1)}$ = 4398 (1 + 0,03) / (0,197 – 0,03) = 27125 тыс. руб.

8. Расчет текущих стоимостей будущих денежных потоков и определение предварительной рыночной стоимости предприятия

Расчёт текущих стоимостей будущих денежных потоков осуществляется по следующей формуле:

$$PV = C_1/(1 + i)^{0,5} + C_2/(1 + i)^{1,5} + C_3/(1 + i)^{2,5} + C_4/(1 + i)^{3,5} + C_5/(1 + i)^{4,5} + V_{(t+1)}/(1 + i)^5,$$

где PV – текущая стоимость будущих денежных потоков, тыс. руб.;

C_1, C_2, …, C_5 – денежные потоки в прогнозный период, тыс. руб.;

i – ставка дисконтирования, дол. ед.;

$V_{(t+1)}$ – стоимость в постпрогнозный период (стоимость реверсии).

Подставляя имеющиеся данные, получаем:

$$PV = 3506/(1 + 0,197)^{0,5} + 3638/(1 + 0,197)^{1,5} + 3951/(1 + 0,197)^{2,5} + 4150/(1 + 0,197)^{3,5} + 4398/(1 + 0,197)^{4,5} + 27125/(1 + 0,197)^5 = 23747 \text{ тыс. руб.}$$

9. Внесение итоговых поправок в предварительную величину стоимости бизнеса и определение окончательной рыночной стоимости предприятия.

Для получения окончательной величины рыночной стоимости собственного капитала предприятия в предварительную стоимость предприятия вносятся следующие поправки:

- на избыток (дефицит) собственного оборотного капитала. Для внесения поправки учитывается величина фактического (на конец последнего года ретроспективного периода) и требуемого (на начало первого года прогнозного периода) собственного оборотного капитала;
- на величину нефункционирующих активов. Для внесения поправки определяется стоимость активов, не занятых непосредственно в производстве продукции предприятия.

Поправка на избыток (дефицит) СОК. Для определения данной поправки необходимо из фактического значения СОК на конец последнего отчётного года вычесть значение требуемого СОК на начало первого года прогнозного периода: 1218 – 362 = 856 тыс. руб. Таким образом, имеется избыток СОК в размере 856 тыс. руб.

Поправка на величину нефункционирующих активов принята равной стоимости неиспользуемых, незастроенных земельных участков малой площади, рыночная стоимость которых составляет 2232 тыс. руб.

Таблица 16

Внесение итоговых поправок
и определение окончательной рыночной стоимости предприятия

Предварительная рыночная стоимость собственного капитала, тыс. руб.	**23747**
Поправка 1. На избыток (дефицит) собственного оборотного капитала	856
Поправка 2. На величину нефункционирующих активов	2232
Окончательная рыночная стоимость собственного капитала, тыс. руб.	**26835**

2.4. Пример оценки рыночной стоимости предприятия методом отраслевых коэффициентов

Оцениваемое предприятие относится к отрасли, в рамках которой финансово-экономическими показателями, определяющими рыночную стоимость предприятия, выступают: выручка от реализации, чистая прибыль и стоимость чистых активов.

По отрасли рассматриваемого предприятия ценовой мультипликатор «Цена / выручка» составляет 0,8. Выручка от реализации на предприятии за отчётный год составила 2131797 тыс. руб. Отсюда, рыночная стоимость предприятия составляет: 2131797 · 0,8 = 1705438 тыс. руб.

По отрасли рассматриваемого предприятия ценовой мультипликатор «Цена / чистая прибыль» составляет 1,7. Чистая прибыль на предприятии за отчётный год составила 976560 тыс. руб. Отсюда, рыночная стоимость предприятия составляет: 976560 · 1,7 = 1660152 тыс. руб.

По отрасли рассматриваемого предприятия ценовой мультипликатор «Цена / стоимость чистых активов» составляет 2,2. Стоимость чистых активов предприятия в отчётный год составила 811770 тыс. руб. Отсюда, рыночная стоимость предприятия составляет: 811770 · 2,2 = 1785894 тыс. руб.

При учёте степени доверия используемым ценовым мультипликаторам в данном отрасли, рыночная стоимость предприятия, рассчитанная методом отраслевых коэффициентов, составляет:

$$1705438 \cdot 0{,}4 + 1660152 \cdot 0{,}3 + 1785894 \cdot 0{,}3 = 682175{,}2 + 498045{,}6 + 535768{,}2 = 1715989 \text{ тыс. руб.}$$

3. ТРЕБОВАНИЯ К ОФОРМЛЕНИЮ КУРСОВОЙ РАБОТЫ

3.1. Общие требования к оформлению курсовой работы

Курсовая работа по дисциплине «Оценка реальных и финансовых активов предприятий минерально-сырьевого комплекса» требует изучения и анализа значительного объема статистического материала, формул, графиков и т. п. В силу этого особое значение приобретает правильное оформление результатов проделанной работы.

Текст курсовой работы должен быть подготовлен в печатном виде. Исправления и помарки не допускаются. Текст работы оформляется на листах формата А4, на одной стороне листа, с полями: левое – 25 мм, верхнее – 20 мм, правое – 15 мм и нижнее – 25 мм. При компьютерном наборе шрифт должен быть таким: тип шрифта Times New Roman, кегль 14, междустрочный интервал 1,5. Абзац (красная строка) – 1,25 см.

Заголовки разделов, введения, заключения, списка использованной литературы набираются прописным полужирным шрифтом. Не допускаются подчеркивание заголовка и переносы в словах заголовков. После заголовка, располагаемого посередине строки, точка не ставится.

Расстояние между заголовком и следующим за ней текстом, а также между главой и параграфом составляет 2 интервала.

Рекомендуемый объем курсовой работы (без учета приложений) – не менее 40. Титульный лист курсовой работы оформляется по образцу, данному в приложении.

Текст курсовой работы должен быть разбит на разделы: главы, параграфы и т. д. Очередной раздел нужно начинать с нового листа.

Все страницы курсовой работы должны быть пронумерованы. Номер страницы ставится снизу страницы, по центру. Первой страницей является титульный лист, но на ней номер страницы не ставится.

3.2. Таблицы

Таблицы по содержанию делятся на аналитические и неаналитические. Аналитические таблицы являются результатом обработки и анализа цифровых показателей. Как правило, после таких таблиц делается обобщение, которое вводится в текст словами: «таблица позволяет сделать вывод о том, что…», «таблица позволяет заключить, что…» и т. п.

В неаналитических таблицах обычно помещаются необработанные статистические данные, необходимые лишь для информации и констатации фактов.

Таблицы размещают после первого упоминания о них в тексте таким образом, чтобы их можно было читать без поворота работы или с поворотом по часовой стрелке.

Каждая таблица должна иметь нумерационный и тематический заголовок. Тематический заголовок располагается по центру таблицы, после нумерационного, размещённого в правой стороне листа и включающего надпись «Таблица» с указанием арабскими цифрами номера таблицы. Нумерация таблиц сквозная в пределах каждой главы. Номер таблицы состоит из двух цифр: первая указывает на номер главы, вторая – на номер таблицы в главе по порядку (например: «Таблица 2.2» – это значит, что представленная таблица вторая во второй главе).

Цифры в графах таблиц должны проставляться так, чтобы разряды чисел во всей графе были расположены один под другим. В одной графе количество десятичных знаков должно быть одинаковым. Если данные отсутствуют, то в графах ставят знак тире. Округление числовых значений величин до первого, второго и т. д. десятичного знака для различных значений одного и того же наименования показателя должно быть одинаковым.

Таблицу с большим количеством строк допускается переносить на другую страницу, при этом заголовок таблицы помещают только над ее первой частью, а над переносимой частью пишут «Продолжение таблицы» или «Окончание таблицы». Если в работе несколько таблиц, то после слов «Продолжение» или «Окончание» указывают номер таблицы, а само слово «таблица» пишут сокращенно, например: «Продолжение табл. 1.1», «Окончание табл. 1.1».

На все таблицы в тексте курсовой работы должны быть даны ссылки с указанием их порядкового номера, например: «…в табл. 2.2».

3.3. Формулы

Формулы – это комбинации математических знаков, выражающие какие-либо предложения.

Формулы, приводимые в курсовой работе, должны быть наглядными, а обозначения, применяемые в них, соответствовать стандартам.

Пояснения значений символов и числовых коэффициентов следует приводить непосредственно под формулой, в той последовательности, в какой они даны в формуле. Значение каждого символа и числового коэффициента дается с новой строки. Первую строку объяснения начинают со слова «где» без двоеточия после него.

Формулы и уравнения следует выделять из текста свободными строками. Если уравнение не умещается в одну строку, оно должно быть перенесено после знака равенства (=) или после знака (+), минус (–), умножения (х) и деления (:).

Формулы нумеруют арабскими цифрами в пределах всей курсовой работы или главы. Номер указывают с правой стороны листа на уровне формулы в круглых скобках.

В тексте ссылки на формулы приводятся с указанием их порядковых номеров, например: «…в формуле (2.2)» (второй формуле второй главы).

3.4. Иллюстрации

Иллюстрации позволяют наглядно представить явление или предмет такими, какими мы их зрительно воспринимаем, но без лишних деталей и подробностей.

Основными видами иллюстраций являются схемы, диаграммы и графики.

Схема – это изображение, передающее обычно с помощью условных обозначений и без соблюдения масштаба основную идею какого-либо устройства, предмета, сооружения или процесса и показывающее взаимосвязь их главных элементов.

Диаграмма – один из способов изображения зависимости между величинами. Наибольшее распространение получили линейные, столбиковые и секторные диаграммы.

Для построения линейных диаграмм используется координатное поле. По горизонтальной оси в изображенном масштабе откладывается время или факториальные признаки, на вертикальной – показатели на определенный момент (период) времени или размеры результативного независимого признака. Вершины ординат соединяются отрезками – в результате получается ломаная линия.

На столбиковых диаграммах данные изображаются в виде прямоугольников (столбиков) одинаковой ширины, расположенных вертикально или горизонтально. Длина (высота) прямоугольников пропорциональна изображенным ими величинам.

Секторная диаграмма представляет собой круг, разделенный на секторы, величины которых пропорциональны величинам частей изображаемого явления.

График – это результат обработки числовых данных. Он представляет собой условные изображения величин и их соотношений через геометрические фигуры, точки и линии.

Количество иллюстраций в работе должно быть достаточным для пояснения излагаемого текста.

Иллюстрации обозначаются словом «Рис.» и располагаются после первой ссылки на них в тексте так, чтобы их было удобно рассматривать без поворота работы или с поворотом по часовой стрелке. Иллюстрации должны иметь номер и наименование, расположенные по центру, под ней. Иллюстрации нумеруются в пределах главы арабскими цифрами, например: «Рис. 1.1» (первый рисунок первой главы). Ссылки на иллюстрации в тексте курсовой работы приводят с указанием их порядкового номера, например: «…на рис. 1.1».

При необходимости иллюстрации снабжаются поясняющими данными (подрисуночный текст).

3.5. Приложения

Приложение – это часть основного текста, которая имеет дополнительное (обычно справочное) значение, но, тем не менее, необходима для более полного освещения темы. По форме они могут представлять собой текст, таблицы, графики, карты. В приложении помещают вспомогательные материалы по рассматриваемой теме: инструкции, методики, положения, результаты промежуточных расчетов, типовые проекты, имеющие значительный объем, затрудняющий чтение и целостное восприятие текста. В этом случае в тексте приводятся основные выводы (результаты) и делается ссылка на приложение, содержащее соответствующую информацию. Каждое приложение должно начинаться с новой страницы. В правом верхнем углу листа пишут слово «Приложение» и указывают номер приложения. Если в курсовой работе больше одного приложения, их нумеруют последовательно арабскими цифрами, например: «Приложение 1», «Приложение 2» и т. д.

Каждое приложение должно иметь заголовок, который помещают ниже слова «Приложение» над текстом приложения, по центру.

При ссылке на приложение в тексте курсовой работы пишут сокращенно строчными буквами «прил.» и указывают номер приложения, например: «…в прил. 1».

Приложения оформляются как продолжение текстовой части курсовой работы со сквозной нумерацией листов. Число страниц в приложении не лимитируется и не включается в общий объем страниц курсовой работы.

3.6. Список использованной литературы

Список использованной литературы должен содержать перечень и описание только тех источников, которые были использованы при написании курсовой работы.

В списке должны быть представлены монографические издания отечественных и зарубежных авторов, материалы профессиональной периодической печати (экономических журналов, газет и еженедельников), законодательные и др. нормативно-правовые акты. При составлении списка необходимо обратить внимание на достижение оптимального соотношения между монографическими изданиями, характеризующими глубину теоретической подготовки автора, и периодикой, демонстрирующей владение современными экономическими данными.

Наиболее распространенным способом расположения наименований литературных источников является алфавитный. Работы одного автора перечисляются в алфавитном порядке их названий. Исследования на иностранных языках помещаются в порядке латинского алфавита после исследований на русском языке.

Ниже приводятся примеры библиографических описаний использованных источников.

Статья одного, двух или трех авторов из журнала

Зотова Л. А., Еременко О. В. Инновации как объект государственного регулирования // Экономист. 2010. № 7. С. 17–19.

Статья из журнала, написанная более чем тремя авторами

Валютный курс и экономический рост / С. Ф. Алексашенко, А. А. Клепач, О. Ю. Осипова [и др.] // Вопросы экономики. 2010. № 8. С. 18–22.

Книга, написанная одним, двумя или тремя авторами

Иохин В. Я. Экономическая теория: учебник. М.: Юристъ, 2015. 178 с.

Книга, написанная более чем тремя авторами

Экономическая теория: учебник / В. Д. Камаев [и др.]. М.: ВЛАДОС, 2011. 143 с.

Сборники

Актуальные проблемы экономики и управления: сборник научных статей. Екатеринбург: УГГУ, 2010. Вып. 9. 146 с.

Статья из сборника

Данилов А. Г. Система ценообразования промышленного предприятия // Актуальные проблемы экономики и управления: сб. научных статей. Екатеринбург: УГГУ, 2010. Вып. 9. С. 107–113.

Статья из газеты

Крашаков А. С. Будет ли обвал рубля // Аргументы и факты. 2011. № 9. С. 3.

3.7. Библиографические ссылки

Библиографические ссылки требуется приводить при цитировании, заимствовании материалов из других источников, упоминании или анализе работ того или иного автора, а также при необходимости адресовать читателя к трудам, в которых рассматривался данный вопрос.

Ссылки должны быть затекстовыми, с указанием номера соответствующего источника (на который автор ссылается в работе) в соответствии с библиографическим списком и соответствующей страницы.

Пример оформления затекстовой ссылки

Ссылка в тексте: «При оценке стоимости земли необходимо учесть все возможности ее производственного использования» [17, С. 191].

В списке использованных источников:

17. *Борисов Е. Ф.* Основы экономики. М.: Юристъ, 2008. 308 с.

4. ОРГАНИЗАЦИЯ ЗАЩИТЫ КУРСОВОЙ РАБОТЫ

4.1. Подготовка к защите и порядок защиты курсовой работы

Необходимо заранее подготовить тезисы выступления (план-конспект).

Порядок защиты курсовой работы.

1. Краткое сообщение, характеризующее цель и задачи работы, ее актуальность, полученные результаты, вывод и предложения.

2. Ответы студента на вопросы преподавателя.

3. Отзыв руководителя-консультанта о ходе выполнения работы.

Советы студенту:

•Готовясь к защите курсовой работы, вы должны вспомнить материал максимально подробно, и это должно найти отражение в схеме вашего ответа. Но тут же необходимо выделить главное, что наиболее важно для понимания материала в целом, иначе вы сможете проговорить все 15-20 минут и не раскрыть существа вопроса. Особенно строго следует отбирать примеры и иллюстрации.

•Вступление должно быть очень кратким – 1-2 фразы (если вы хотите подчеркнуть при этом важность и сложность данного вопроса, то не говорите, что он сложен и важен, а покажите его сложность и важность).

•Целесообразнее вначале показать свою схему раскрытия вопроса, а уж потом ее детализировать.

•Рассказывать будет легче, если вы представите себе, что объясняете материал очень способному и хорошо подготовленному человеку, который не знает именно этого раздела, и что при этом вам обязательно нужно доказать важность данного раздела и заинтересовать в его освоении.

•Строго следите за точностью своих выражений и правильностью употребления терминов.

•Не пытайтесь рассказать побольше за счет ускорения темпа, но и не мямлите.

•Не демонстрируйте излишнего волнения и не напрашивайтесь на сочувствие.

•Будьте особенно внимательны ко всем вопросам преподавателя, к малейшим его замечаниям. И уж ни в коем случае его не перебивайте!

•Не бойтесь дополнительных вопросов – чаще всего преподаватель использует их как один из способов помочь вам или сэкономить время. Если вас прервали, а при оценке ставят в вину пропуск важной части материала, не возмущайтесь, а покажите план своего ответа, где эта часть стоит несколько позже того, на чем вы были прерваны.

•Прежде чем отвечать на дополнительный вопрос, необходимо сначала правильно его понять. Для этого нужно хотя бы немного подумать, иногда переспросить, уточнить: правильно ли вы поняли поставленный вопрос. И при ответе следует соблюдать тот же принцип экономности мышления, а не высказывать без разбора все, что вы можете сказать.

•Будьте доброжелательны и тактичны, даже если к ответу вы не готовы (это вина не преподавателя, а ваша).

4.2. Критерии оценки курсовой работы

Подготовленная и оформленная в соответствии с требованиями курсовая работа оценивается преподавателем по следующим критериям:

теоретический уровень работы;

аналитический уровень работы;

правильность выполненных расчетов;

самостоятельность выполнения работы;

культура письменного изложения материала (логичность подачи материала, грамотность автора);

культура оформления материалов работы (соответствие работы всем стандартным требованиям);

использование литературных источников (достаточное количество, наличие в списке учебников и научных публикаций по теме, современность источников);

умение ориентироваться в материале и отвечать на вопросы по работе;

умение подготовить презентацию к работе (содержательность, логичность и правильное оформление презентации).

Объективность оценки работы преподавателем заключается в определении ее положительных и отрицательных сторон, по совокупности которых он окончательно оценивает представленную работу. При положительном заключении работа допускается к защите, о чем делается запись на титульном листе работы. При отрицательной оценке работа возвращается на доработку с последующим представлением на повторную проверку с приложением замечаний, сделанных преподавателем.

Внимание

1. Не допускается сдача скачанных из сети Internet курсовых работ, поскольку, во-первых, это будет рассматриваться как попытка обмана преподавателя, во-вторых, это приводит к формализации получения знаний, в-третьих, в мировой практике ведется борьба с плагиатом при сдаче работ вплоть до отчисления студентов от обучения. В подобном случае курсовая работа не принимается к защите и вместо него выдается новая тема.

2. Студент, не подготовивший и не защитивший курсовую работу, не может быть допущен к экзамену по дисциплине «Оценка реальных и финансовых активов».

Приложение

Образец оформления титульного листа курсовой работы

МИНОБРНАУКИ РОССИИ
Федеральное государственное бюджетное образовательное учреждение
высшего образования
«Уральский государственный горный университет»

Инженерно-экономический факультет

Кафедра экономики и менеджмента

КУРСОВАЯ РАБОТА

по дисциплине
«Оценка реальных и финансовых активов предприятий минерально-сырьевого комплекса»
на тему:
«ОЦЕНКА РЫНОЧНОЙ СТОИМОСТИ ПРЕДПРИЯТИЯ (БИЗНЕСА)»

Преподаватель:
доц., д. э. н. Мочалова Л. А.
Студент гр. МЭГП-23
Иванов И. И.

Екатеринбург – 2023

МИНОБРНАУКИ РОССИИ

ФГБОУ ВО «Уральский государственный горный университет»

УТВЕРЖДАЮ
Проректор по учебно-методическому комплексу _____ С.А. Упоров

МЕТОДИЧЕСКИЕ УКАЗАНИЯ ПО ОРГАНИЗАЦИИ САМОСТОЯТЕЛЬНОЙ РАБОТЫ И ЗАДАНИЯ ДЛЯ ОБУЧАЮЩИХСЯ

ОЦЕНКА РЕАЛЬНЫХ И ФИНАНСОВЫХ АКТИВОВ ПРЕДПРИЯТИЙ МИНЕРАЛЬНО-СЫРЬЕВОГО КОМПЛЕКСА

Специальность
21.05.04 Горное дело

Специализация
Менеджмент и экономика горнопромышленного производства

квалификация выпускника: **специалист**

Автор: Мочалова Л.А., доцент, д.э.н.

Одобрены на заседании кафедры	Рассмотрены методической комиссией
Экономики и менеджмента	Инженерно-экономического факультета
(название кафедры)	*(название факультета)*
Зав. кафедрой _____ *(подпись)*	Председатель _____ *(подпись)*
Мочалова Л.А.	Мочалова Л.А.
(Фамилия И.О.)	*(Фамилия И.О.)*
Протокол № 2 от 04.10.2023	Протокол № 2 от 20.10.2023
(Дата)	*(Дата)*

Екатеринбург

СОДЕРЖАНИЕ

ВВЕДЕНИЕ……...……3

ВОПРОСЫ ДЛЯ САМОПРОВЕРКИ……..……..…….6

ОСНОВНЫЕ КАТЕГОРИИ ДИСЦИПЛИНЫ…….10

САМООРГАНИЗАЦИЯ РАБОТЫ С ЛИТЕРАТУРОЙ……...…13

ПОДГОТОВКА ДОКЛАДА С ПРЕЗЕНТАЦИЕЙ……..17

ВЫПОЛНЕНИЕ САМОСТОЯТЕЛЬНОГО ПИСЬМЕННОГО ДОМАШНЕГО ЗАДАНИЯ (ПРАКТИКО-ОРИЕНТИРОВАННОГО ЗАДАНИЯ)……22

САМОСТОЯТЕЛЬНЫЕ ПИСЬМЕННЫЕ ДОМАШНИЕ ЗАДАНИЯ (ПРАКТИКО-ОРИЕНТИРОВАННЫЕ ЗАДАНИЯ)…….……24

ПОДГОТОВКА К ТЕСТИРОВАНИЮ……...…….43

ПОДГОТОВКА К ПРОМЕЖУТОЧНОЙ АТТЕСТАЦИИ…….44

ВВЕДЕНИЕ

Самостоятельная работа в высшем учебном заведении - это часть учебного процесса, метод обучения, прием учебно-познавательной деятельности, комплексная целевая стандартизованная учебная деятельность с запланированными видом, типом, формами контроля.

Самостоятельная работа представляет собой плановую деятельность обучающихся по поручению и под методическим руководством преподавателя.

Целью самостоятельной работы студентов является закрепление тех знаний, которые они получили на аудиторных занятиях, а также способствование развитию у студентов творческих навыков, инициативы, умению организовать свое время.

Самостоятельная работа реализует следующие задачи:

- предполагает освоение курса дисциплины;
- помогает освоению навыков учебной и научной работы;
- способствует осознанию ответственности процесса познания;
- способствует углублению и пополнению знаний студентов, освоению ими навыков и умений;
- формирует интерес к познавательным действиям, освоению методов и приемов познавательного процесса,
- создает условия для творческой и научной деятельности обучающихся;
- способствует развитию у студентов таких личных качеств, как целеустремленность, заинтересованность, исследование нового.

Самостоятельная работа обучающегося выполняет следующие функции:

- развивающую (повышение культуры умственного труда, приобщение к творческим видам деятельности, обогащение интеллектуальных способностей студентов);
- информационно-обучающую (учебная деятельность студентов на аудиторных занятиях, неподкрепленная самостоятельной работой, становится мало результативной);
- ориентирующую и стимулирующую (процессу обучения придается ускорение и мотивация);
- воспитательную (формируются и развиваются профессиональные качества бакалавра и гражданина);
- исследовательскую (новый уровень профессионально-творческого мышления).

Организация самостоятельной работы студентов должна опираться на определенные требования, а, именно:

- сложность осваиваемых знаний должна соответствовать уровню развития студентов;
- стандартизация заданий в соответствии с логической системой курса дисциплины;
- объем задания должен соответствовать уровню студента;
- задания должны быть адаптированными к уровню студентов.

Содержание самостоятельной работы студентов представляет собой, с одной стороны, совокупность теоретических и практических учебных заданий, которые должен выполнить студент в процессе обучения, объект его деятельности; с другой стороны - это способ деятельности студента по выполнению соответствующего теоретического или практического учебного задания.

Свое внешнее выражение содержание самостоятельной работы студентов находит во всех организационных формах аудиторной и внеаудиторной деятельности, в ходе самостоятельного выполнения различных заданий.

Функциональное предназначение самостоятельной работы студентов в процессе лекций, практических занятий по овладению специальными знаниями заключается в самостоятельном прочтении, просмотре, прослушивании, наблюдении, конспектировании, осмыслении, запоминании и воспроизведении определенной информации. Цель и планирование самостоятельной работы студента определяет преподаватель. Вся информация осуществляется на основе ее воспроизведения.

Так как самостоятельная работа тесно связана с учебным процессом, ее необходимо рассматривать в двух аспектах:

1. аудиторная самостоятельная работа - лекционные, практические занятия;

2. внеаудиторная самостоятельная работа – дополнение лекционных материалов, подготовка к практическим занятиям, подготовка к участию в деловых играх и дискуссиях, выполнение письменных домашних заданий, Контрольных работ (рефератов и т.п.) и курсовых работ (проектов), докладов и др.

Основные формы организации самостоятельной работы студентов определяются следующими параметрами:

- содержание учебной дисциплины;
- уровень образования и степень подготовленности студентов;
- необходимость упорядочения нагрузки студентов при самостоятельной работе.

Таким образом, самостоятельная работа студентов является важнейшей составной частью процесса обучения.

Методические указания по организации самостоятельной работы и задания для обучающихся по дисциплине «*Оценка реальных и финансовых активов*» обращают внимание студента на главное, существенное в изучаемой дисциплине, помогают выработать умение анализировать явления и факты, связывать теоретические положения с практикой, а также облегчают подготовку к практическим (семинарским) занятиям и сдаче *экзамена*.

Настоящие методические указания позволят студентам самостоятельно овладеть фундаментальными знаниями, профессиональными умениями и навыками деятельности по профилю подготовки, опытом творческой и исследовательской деятельности, и направлены на формирование компетенций, предусмотренных учебным планом поданному профилю.

Видами самостоятельной работы обучающихся по дисциплине «*Оценка реальных и финансовых активов предприятий минерально-сырьевого комплекса*» являются:

- повторение материала лекций;
- самостоятельное изучение тем курса (в т.ч. рассмотрение основных категорий дисциплины, работа с литературой);
- подготовка к практическим (семинарским) занятиям (в т.ч. ответы на вопросы для самопроверки, подготовка к выполнению практико-ориентированных заданий, подготовка доклада с презентацией);
- подготовка к тестированию;
- подготовка к экзамену.

В методических указаниях представлены материалы для самостоятельной работы и рекомендации по организации отдельных её видов.

ВОПРОСЫ ДЛЯ САМОПРОВЕРКИ

Тема 1. Основы оценочной деятельности

1. В чем заключается необходимость оценки объектов?
2. Дайте характеристику основным терминам оценки: оценка, субъекты оценки, объекты оценки, срок экспозиции, ликвидность, стоимость, меновая и потребительская стоимость.
3. Охарактеризуйте правовые основы оценочной деятельности. Какие Вы знаете международные и российские стандарты оценки.
4. Опишите структуру и содержание закона РФ «Об оценочной деятельности в РФ».
5. Охарактеризуйте виды стоимости и факторы, влияющие на ее величину.
6. Назовите принципы оценки объектов.
7. В чем заключается суть принципа наилучшего и наиболее эффективного использования?
8. Перечислите и опишите подходы к оценке.
9. Каким образом осуществляется согласование полученных результатов по результатам применения разных подходов?
10. Охарактеризуйте основные этапы оценки.
11. Опишите механизм государственного регулирования оценочной деятельности.
12. Что собой представляют саморегулируемые организации оценщиков?

Тема 2. Оценка стоимости недвижимого имущества предприятий минерально-сырьевого комплекса

13. Как характеризуется недвижимое имущество в законодательстве?
14. Каковы особенности недвижимости как реального и финансового актива?
15. Приведите различные классификация объектов недвижимости. Дайте их количественную и качественную характеристику.
16. Охарактеризуйте состав объектов недвижимости по природе.
17. Опишите сущность и функции рынка недвижимости.
18. Охарактеризуйте структуру рынка недвижимости.
19. Опишите технологию оценки недвижимости.
20. В чем заключаются особенности применения доходного подхода к оценке недвижимости? В каких случаях применяются метод дисконтирования денежных потоков и метод капитализации доходов?
21. В чем заключаются особенности применения сравнительного подхода к оценке недвижимости? Опишите метод аналогов, метод валового рентного мультипликатора и метод прямой капитализации.
22. В чем заключаются особенности применения затратного подхода к оценке недвижимости?
23. Какие Вы знаете методы расчета стоимости нового строительства объекта?
24. Опишите сущность, виды и методы определения износа (устаревания) объекта недвижимости.

25. Охарактеризуйте методы оценки рыночной стоимости земельного участка.

Тема 3. Оценка стоимости машин и оборудования предприятий минерально-сырьевого комплекса

26. Каковы особенности оценки стоимости машин и оборудования?
27. Опишите виды оценки стоимости машин и оборудования.
28. Охарактеризуйте подходы к оценке стоимости машин и оборудования.

Тема 4. Оценка стоимости нематериальных активов предприятий минерально-сырьевого комплекса

29. Перечислите признаки нематериальных активов (НМА).
30. Охарактеризуйте группы НМА.
31. Опишите виды стоимости НМА.
32. Охарактеризуйте подходы к оценке НМА.

Тема 5. Оценка стоимости ценных бумаг

33. Опишите сущность и классификацию ценных бумаг.
34. Какова специфика ценной бумаги как объекта оценки? Опишите подходы к оценке ценных бумаг.
35. Назовите виды цен на акции. Опишите методы оценки акций.
36. Назовите виды цен на облигации. Как осуществляется оценка рыночной стоимости купонной и бескупонной облигаций?
37. Как осуществляется оценка рыночной стоимости дисконтного и процентного векселей?

Тема 6. Оценка стоимости бизнеса (предприятия)

38. Назовите цели оценки бизнеса (предприятия).
39. Опишите алгоритм выбора подходов, методов оценки бизнеса (предприятия).
40. Какая внешняя и внутренняя информация необходима для оценки бизнеса (предприятия)?
41. В чём заключается анализ финансовой отчетности в оценке бизнеса?
42. Что собой представляют нормализация и трансформация финансовой отчетности, инфляционная корректировка отчетности?
43. Расчёт каких финансовых коэффициентов осуществляется при оценке бизнеса?

Тема 7. Применение затратного подхода к оценке стоимости предприятий минерально-сырьевого комплекса

44. Что собой представляет затратный подход к оценке бизнеса?
45. В рамках затратного подхода в каких случаях применяются: метод чистых активов, метод накопления активов, метод ликвидационной стоимости?

Тема 8. Применение доходного подхода к оценке стоимости предприятий минерально-сырьевого комплекса

46. Каковы особенности применения доходного подхода к оценке бизнеса?
47. Опишите алгоритм оценки бизнеса методом дисконтированных денежных потоков.
48. Как производится расчет денежного потока для каждого прогнозного года?
49. С помощью каких методов можно определить ставку дисконта?
50. Опишите алгоритм оценки бизнеса методом капитализации доходов (прибыли). Каковы ограничения для его применения?
51. Как определяется ставка капитализации?

Тема 9. Применение сравнительного подхода к оценке стоимости предприятий минерально-сырьевого комплекса

52. Каковы особенности применения сравнительного подхода к оценке бизнеса?
53. Опишите алгоритм оценки бизнеса методом рынка капитала. Каковы критерии отбора предприятий-аналогов?
54. Опишите алгоритм оценки бизнеса методом сделок.
55. Опишите алгоритм оценки бизнеса методом отраслевых коэффициентов.
56. Опишите основные виды и методику расчёта ценовых мультипликаторов.

Тема 10. Определение стоимости пакета акций предприятий минерально-сырьевого комплекса

57. Опишите алгоритм расчета стоимости пакета акций.
58. Как определяется корректировка на контроль?
59. Как определяется корректировка на ликвидность?
60. Назовите виды пакетов акций.
61. Влияет ли размер пакета акций на возможности его держателя? Если да, то каким образом?

ОСНОВНЫЕ КАТЕГОРИИ ДИСЦИПЛИНЫ

Тема 1. Основы оценочной деятельности

Оценка
Срок экспозиции
Ликвидность
Стоимость
Потребительская стоимость
Меновая стоимость
Рыночная стоимость
Инвестиционная стоимость
Ликвидационная стоимость
Кадастровая стоимость
Доходный подход
Сравнительный подход
Затратный подход
Оценщик

Тема 2. Оценка стоимости недвижимого имущества предприятий минерально-сырьевого комплекса

Недвижимость
Здание
Сооружение
Объект незавершенного строительства
Земельный участок
Принадлежность объекта недвижимости
Обременение объекта недвижимости
Стоимость нового строительства
Устранимый износ (устаревание)
Неустранимый износ (устаревание)
Физический износ
Функциональное устаревание
Экономическое устаревание
Долгоживущие элементы строения
Короткоживущие элементы строения
Срок физической жизни строения
Срок экономической жизни строения
Хронологический возраст строения
Эффективный возраст строения
Денежный поток
Денежный поток от реверсии
Прогнозный период
Потенциальный валовой доход
Действительный валовой доход
Операционные расходы
Чистый операционный доход
Ставка дисконтирования

Средневзвешенная стоимость капитала
Ставка капитализация
Норма возврата капитала
Валовой рентный мультипликатор
Прямая капитализация

Тема 3. Оценка стоимости машин и оборудования предприятий минерально-сырьевого комплекса

Машины и оборудование
Транспортное средство
Функциональное сходство
Конструктивное сходство
Параметрическое сходство

Тема 4. Оценка стоимости нематериальных активов предприятий минерально-сырьевого комплекса

Нематериальный актив
Интеллектуальная собственность
Изобретение
Полезная модель
Промышленный образец
Товарный знак
Ноу-хау
Гудвилл
Роялти

Тема 5. Оценка стоимости ценных бумаг

Ценная бумага
Номинальная цена
Курсовая цена
Цена погашения
Акция
Дивиденд
Привилегированная акция
Обыкновенная акция
Облигация
Купонная облигация
Бескупонная облигация
Вексель
Дисконтный вексель
Процентный вексель

Тема 6. Оценка стоимости бизнеса (предприятия)

Бизнес
Предприятие
Действующее предприятие
Ликвидационная стоимость

Упорядоченная ликвидация
Принудительная ликвидация
Текущая ликвидность
Абсолютная ликвидность
Срочная ликвидность
Финансовая устойчивость
Оборачиваемость активов
Рентабельность продаж
Рентабельность активов

Тема 7. Применение затратного подхода к оценке стоимости предприятий минерально-сырьевого комплекса

Активы предприятия
Обязательства предприятия
Чистые активы
Оборотные активы
Внеоборотные активы
Текущие обязательства
Долгосрочные обязательства

Тема 8. Применение доходного подхода к оценке стоимости предприятий минерально-сырьевого комплекса

Денежный поток
Чистая прибыль
Амортизационные отчисления
Собственный капитал
Инвестированный капитал
Прогнозный период
Постпрогнозный период
Ставка дисконтирования
Безрисковая ставка доходности
Средневзвешенная стоимость капитала
Коэффициент бета
Нефункционирующие активы
Ставка капитализации

Тема 9. Применение сравнительного подхода к оценке стоимости предприятий минерально-сырьевого комплекса

Предприятия-аналоги
Ценовой мультипликатор
Интервальный ценовой мультипликатор
Моментальный ценовой мультипликатор
Бездолговой ценовой мультипликатор
Мультипликатор «цена / прибыль»
Мультипликатор «цена / денежный поток»
Мультипликатор «цена / дивидендные выплаты»
Мультипликатор «цена / выручка от реализации»

Мультипликатор «цена / физический объем производства»
Мультипликатор «цена / балансовая стоимость»
Мультипликатор «цена / чистая стоимость активов»

Тема 10. Определение стоимости пакета акций предприятий минерально-сырьевого комплекса

Пакет акций
Контрольный пакет акций
Неконтрольный пакет акций
Блокирующий пакет акций
Скидка на контроль
Премия на контроль
Скидка на ликвидность

САМООРГАНИЗАЦИЯ РАБОТЫ С ЛИТЕРАТУРОЙ

Самостоятельное изучение тем курса осуществляется на основе списка рекомендуемой литературы к дисциплине. При работе с книгой необходимо научиться правильно ее читать, вести записи. Самостоятельная работа с учебными и научными изданиями профессиональной и общекультурной тематики – это важнейшее условие формирования научного способа познания.

Основные приемы работы с литературой можно свести к следующим:

• составить перечень книг, с которыми следует познакомиться;

• перечень должен быть систематизированным (что необходимо для семинаров, что для экзаменов, что пригодится для написания курсовых и выпускных квалификационных работ (ВКР), а что выходит за рамками официальной учебной деятельности, и расширяет общую культуру);

• обязательно выписывать все выходные данные по каждой книге (при написании курсовых и выпускных квалификационных работ это позволит экономить время);

• определить, какие книги (или какие главы книг) следует прочитать более внимательно, а какие – просто просмотреть;

• при составлении перечней литературы следует посоветоваться с преподавателями и руководителями ВКР, которые помогут сориентироваться, на что стоит обратить большее внимание, а на что вообще не стоит тратить время;

• все прочитанные монографии, учебники и научные статьи следует конспектировать, но это не означает, что надо конспектировать «все подряд»: можно выписывать кратко основные идеи автора и иногда приводить наиболее яркие и показательные цитаты (с указанием страниц);

• если книга – собственная, то допускается делать на полях книги краткие пометки или же в конце книги, на пустых страницах просто сделать свой «предметный указатель», где отмечаются наиболее интересные мысли и обязательно указываются страницы в тексте автора;

• следует выработать способность «воспринимать» сложные тексты; для этого лучший прием – научиться «читать медленно», когда понятно каждое прочитанное слово (а если слово незнакомое, то либо с помощью словаря, либо с помощью преподавателя обязательно его узнать). Таким образом, чтение текста является частью познавательной деятельности. Ее цель – извлечение из текста необходимой информации.

От того, насколько осознанна читающим собственная внутренняя установка при обращении к печатному слову (найти нужные сведения, усвоить информацию полностью или частично, критически проанализировать материал и т.п.) во многом зависит эффективность осуществляемого действия. Грамотная работа с книгой, особенно если речь идет о научной литературе, предполагает соблюдение ряда правил, для овладения которыми необходимо настойчиво учиться. Это серьёзный, кропотливый труд. Прежде всего, при такой работе невозможен формальный, поверхностный подход. Не механическое заучивание, не простое накопление цитат, выдержек, а

сознательное усвоение прочитанного, осмысление его, стремление дойти до сути – вот главное правило. Другое правило – соблюдение при работе над книгой определенной последовательности. Вначале следует ознакомиться с оглавлением, содержанием предисловия или введения. Это дает общую ориентировку, представление о структуре и вопросах, которые рассматриваются в книге.

Следующий этап – чтение. Первый раз целесообразно прочитать книгу с начала до конца, чтобы получить о ней цельное представление. При повторном чтении происходит постепенное глубокое осмысление каждой главы, критического материала и позитивного изложения; выделение основных идей, системы аргументов, наиболее ярких примеров и т.д. Непременным правилом чтения должно быть выяснение незнакомых слов, терминов, выражений, неизвестных имен, названий. Студентам с этой целью рекомендуется заводить специальные тетради или блокноты. Важная роль в связи с этим принадлежит библиографической подготовке студентов. Она включает в себя умение активно, быстро пользоваться научным аппаратом книги, справочными изданиями, каталогами, умение вести поиск необходимой информации, обрабатывать и систематизировать ее.

Выделяют четыре основные установки в чтении текста:

- информационно-поисковая (задача – найти, выделить искомую информацию);
- усваивающая (усилия читателя направлены на то, чтобы как можно полнее осознать и запомнить, как сами сведения, излагаемые автором, так и всю логику его рассуждений);
- аналитико-критическая (читатель стремится критически осмыслить материал, проанализировав его, определив свое отношение к нему);
- творческая (создает у читателя готовность в том или ином виде – как отправной пункт для своих рассуждений, как образ для действия по аналогии и т.п. – использовать суждения автора, ход его мыслей, результат наблюдения, разработанную методику, дополнить их, подвергнуть новой проверке).

С наличием различных установок обращения к тексту связано существование и нескольких видов чтения:

- библиографическое – просматривание карточек каталога, рекомендательных списков, сводных списков журналов и статей за год и т.п.;
- просмотровое – используется для поиска материалов, содержащих нужную информацию, обычно к нему прибегают сразу после работы со списками литературы и каталогами, в результате такого просмотра читатель устанавливает, какие из источников будут использованы в дальнейшей работе;
- ознакомительное – подразумевает сплошное, достаточно подробное прочтение отобранных статей, глав, отдельных страниц; цель – познакомиться с характером информации, узнать, какие вопросы вынесены автором на рассмотрение, провести сортировку материала;
- изучающее – предполагает доскональное освоение материала; в ходе такого чтения проявляется доверие читателя к автору, готовность принять

изложенную информацию, реализуется установка на предельно полное понимание материала;

- аналитико-критическое и творческое чтение – два вида чтения близкие между собой тем, что участвуют в решении исследовательских задач.

Первый из них предполагает направленный критический анализ, как самой информации, так и способов ее получения и подачи автором; второе – поиск тех суждений, фактов, по которым, или, в связи с которыми, читатель считает нужным высказать собственные мысли.

Из всех рассмотренных видов чтения основным для студентов является изучающее – именно оно позволяет в работе с учебной и научной литературой накапливать знания в различных областях. Вот почему именно этот вид чтения в рамках образовательной деятельности должен быть освоен в первую очередь. Кроме того, при овладении данным видом чтения формируются основные приемы, повышающие эффективность работы с текстом. Научная методика работы с литературой предусматривает также ведение записи прочитанного. Это позволяет привести в систему знания, полученные при чтении, сосредоточить внимание на главных положениях, зафиксировать, закрепить их в памяти, а при необходимости вновь обратиться к ним.

Основные виды систематизированной записи прочитанного:

Аннотирование – предельно краткое связное описание просмотренной или прочитанной книги (статьи), ее содержания, источников, характера и назначения.

Планирование – краткая логическая организация текста, раскрывающая содержание и структуру изучаемого материала.

Тезирование – лаконичное воспроизведение основных утверждений автора без привлечения фактического материала.

Цитирование – дословное выписывание из текста выдержек, извлечений, наиболее существенно отражающих ту или иную мысль автора.

Конспектирование – краткое и последовательное изложение содержания прочитанного. Конспект – сложный способ изложения содержания книги или статьи в логической последовательности. Конспект аккумулирует в себе предыдущие виды записи, позволяет всесторонне охватить содержание книги, статьи. Поэтому умение составлять план, тезисы, делать выписки и другие записи определяет и технологию составления конспекта.

Как правильно составлять конспект? Внимательно прочитайте текст. Уточните в справочной литературе непонятные слова. При записи не забудьте вынести справочные данные на поля конспекта. Выделите главное, составьте план, представляющий собой перечень заголовков, подзаголовков, вопросов, последовательно раскрываемых затем в конспекте. Это первый элемент конспекта. Вторым элементом конспекта являются тезисы. Тезис - это кратко сформулированное положение. Для лучшего усвоения и запоминания материала следует записывать тезисы своими словами. Тезисы, выдвигаемые в конспекте, нужно доказывать. Поэтому третий элемент конспекта - основные доводы, доказывающие истинность рассматриваемого тезиса. В конспекте

могут быть положения и примеры. Законспектируйте материал, четко следуя пунктам плана. При конспектировании старайтесь выразить мысль своими словами. Записи следует вести четко, ясно. Грамотно записывайте цитаты. Цитируя, учитывайте лаконичность, значимость мысли. При оформлении конспекта необходимо стремиться к емкости каждого предложения. Мысли автора книги следует излагать кратко, заботясь о стиле и выразительности написанного. Число дополнительных элементов конспекта должно быть логически обоснованным, записи должны распределяться в определенной последовательности, отвечающей логической структуре произведения. Для уточнения и дополнения необходимо оставлять поля.

Конспектирование – наиболее сложный этап работы. Овладение навыками конспектирования требует от студента целеустремленности, повседневной самостоятельной работы. Конспект ускоряет повторение материала, экономит время при повторном, после определенного перерыва, обращении к уже знакомой работе. Учитывая индивидуальные особенности каждого студента, можно дать лишь некоторые, наиболее оправдавшие себя общие правила, с которыми преподаватель и обязан познакомить студентов:

1. Главное в конспекте не объем, а содержание. В нем должны быть отражены основные принципиальные положения источника, то новое, что внес его автор, основные методологические положения работы. Умение излагать мысли автора сжато, кратко и собственными словами приходит с опытом и знаниями. Но их накоплению помогает соблюдение одного важного правила – не торопиться записывать при первом же чтении, вносить в конспект лишь то, что стало ясным.

2. Форма ведения конспекта может быть самой разнообразной, она может изменяться, совершенствоваться. Но начинаться конспект всегда должен с указания полного наименования работы, фамилии автора, года и места издания; цитаты берутся в кавычки с обязательной ссылкой на страницу книги.

3. Конспект не должен быть «слепым», безликим, состоящим из сплошного текста. Особо важные места, яркие примеры выделяются цветным подчеркиванием, взятием в рамочку, оттенением, пометками на полях специальными знаками, чтобы можно было быстро найти нужное положение. Дополнительные материалы из других источников можно давать на полях, где записываются свои суждения, мысли, появившиеся уже после составления конспекта.

ПОДГОТОВКА ДОКЛАДА С ПРЕЗЕНТАЦИЕЙ

Одной из форм текущего контроля является доклад с презентацией, который представляет собой продукт самостоятельной работы студента.

Доклад с презентацией - это публичное выступление по представлению полученных результатов решения определенной учебно-практической, учебно-исследовательской или научной темы.

Как правило, в основу доклада ложится анализ литературы по проблеме. Он должен носить характер краткого, но в то же время глубоко аргументированного устного сообщения. В нем студент должен, по возможности, полно осветить различные точки зрения на проблему, выразить собственное мнение, сделать критический анализ теоретического и практического материала.

Подготовка доклада с презентацией является обязательной для обучающихся, если доклад презентацией указан в перечне форм текущего контроля успеваемости в рабочей программе дисциплины.

Доклад должен быть рассчитан на 7-10 минут.

Презентация (от англ. «presentation» - представление) - это набор цветных слайдов на определенную тему, который хранится в файле специального формата с расширением PP.

Целью презентации - донести до целевой аудитории полноценную информацию об объекте презентации, изложенной в докладе, в удобной форме.

Перечень примерных тем докладов с презентацией представлен в рабочей программе дисциплины, он выдается обучающимся заблаговременно вместе с методическими указаниями по подготовке. Темы могут распределяться студентами самостоятельно (по желанию), а также закрепляться преподавателем дисциплины.

При подготовке доклада с презентацией обучающийся должен продемонстрировать умение самостоятельного изучения отдельных вопросов, структурирования основных положений рассматриваемых проблем, публичного выступления, позиционирования себя перед коллективом, навыки работы с библиографическими источниками и оформления научных текстов.

В ходе подготовки к докладу с презентацией обучающемуся необходимо:

- выбрать тему и определить цель выступления.

Для этого, остановитесь на теме, которая вызывает у Вас больший интерес; определите цель выступления; подумайте, достаточно ли вы знаете по выбранной теме или проблеме и сможете ли найти необходимый материал;

- осуществить сбор материала к выступлению.

Начинайте подготовку к докладу заранее; обращайтесь к справочникам, энциклопедиям, научной литературе по данной проблеме; записывайте необходимую информацию на отдельных листах или тетради;

- организовать работу с литературой.

При подборе литературы по интересующей теме определить конкретную цель поиска: что известно по данной теме? что хотелось бы узнать? для чего нужна эта информация? как ее можно использовать в практической работе?

- во время изучения литературы следует: записывать вопросы, которые возникают по мере ознакомления с источником, а также ключевые слова, мысли, суждения; представлять наглядные примеры из практики;

- обработать материал.

Учитывайте подготовку и интересы слушателей; излагайте правдивую информацию; все мысли должны быть взаимосвязаны между собой.

При подготовке доклада с презентацией особо необходимо обратить внимание на следующее:

- подготовка доклада начинается с изучения источников, рекомендованных к соответствующему разделу дисциплины, а также специальной литературы для докладчика, список которой можно получить у преподавателя;

- важно также ознакомиться с имеющимися по данной теме монографиями, учебными пособиями, научными информационными статьями, опубликованными в периодической печати.

Относительно небольшой объем текста доклада, лимит времени, отведенного для публичного выступления, обусловливает потребность в тщательном отборе материала, умелом выделении главных положений в содержании доклада, использовании наиболее доказательных фактов и убедительных примеров, исключении повторений и многословия.

Решить эти задачи помогает составление развернутого плана.

План доклада должен содержать следующие главные компоненты: краткое вступление, вопросы и их основные тезисы, заключение, список литературы.

После составления плана можно приступить к написанию текста. Во вступлении важно показать актуальность проблемы, ее практическую значимость. При изложении вопросов темы раскрываются ее основные положения. Материал содержания вопросов полезно располагать в таком порядке: тезис; доказательство тезиса; вывод и т. д.

Тезис - это главное основополагающее утверждение. Он обосновывается путем привлечения необходимых цитат, цифрового материала, ссылок на статьи. При изложении содержания вопросов особое внимание должно быть обращено на раскрытие причинно-следственных связей, логическую последовательность тезисов, а также на формулирование окончательных выводов. Выводы должны быть краткими, точными, достаточно аргументированными всем содержанием доклада.

В процессе подготовки доклада студент может получить консультацию у преподавателя, а в случае необходимости уточнить отдельные положения.

Выступление

При подготовке к докладу перед аудиторией необходимо выбрать способ выступления:

- устное изложение с опорой на конспект (опорой могут также служить заранее подготовленные слайды);
- чтение подготовленного текста.

Чтение заранее написанного текста значительно уменьшает влияние выступления на аудиторию. Запоминание написанного текста заметно сковывает выступающего и привязывает к заранее составленному плану, не давая возможности откликаться на реакцию аудитории.

Короткие фразы легче воспринимаются на слух, чем длинные.

Необходимо избегать сложных предложений, причастных и деепричастных оборотов. Излагая сложный вопрос, нужно постараться передать информацию по частям.

Слова в речи надо произносить четко и понятно, не надо говорить слишком быстро или, наоборот, растягивать слова. Надо произнести четко особенно ударную гласную, что оказывает наибольшее влияние на разборчивость речи.

Пауза в устной речи выполняет ту же роль, что знаки препинания в письменной. После сложных выводов или длинных предложений необходимо сделать паузу, чтобы слушатели могли вдуматься в сказанное или правильно понять сделанные выводы. Если выступающий хочет, чтобы его понимали, то не следует говорить без паузы дольше, чем пять с половиной секунд.

Особое место в выступлении занимает обращение к аудитории. Известно, что обращение к собеседнику по имени создает более доверительный контекст деловой беседы. При публичном выступлении также можно использовать подобные приемы. Так, косвенными обращениями могут служить такие выражения, как «Как Вам известно», «Уверен, что Вас это не оставит равнодушными». Выступающий показывает, что слушатели интересны ему, а это самый простой путь достижения взаимопонимания.

Во время выступления важно постоянно контролировать реакцию слушателей. Внимательность и наблюдательность в сочетании с опытом позволяют оратору уловить настроение публики. Возможно, рассмотрение некоторых вопросов придется сократить или вовсе отказаться от них.

После выступления нужно быть готовым к ответам на возникшие у аудитории вопросы.

Стоит обратить внимание на вербальные и невербальные составляющие общения. Небрежность в жестах недопустима. Жесты могут быть приглашающими, отрицающими, вопросительными, они могут подчеркнуть нюансы выступления.

Презентация

Презентация наглядно сопровождает выступление.

Этапы работы над презентацией могут быть следующими:

- осмыслите тему, выделите вопросы, которые должны быть освещены в рамках данной темы;

• составьте тезисы собранного материала. Подумайте, какая часть информации может быть подкреплена или полностью заменена изображениями, какую информацию можно представить в виде схем;

• подберите иллюстративный материал к презентации: фотографии, рисунки, фрагменты художественных и документальных фильмов, материалы кинохроники, разработайте необходимые схемы;

• подготовленный материал систематизируйте и «упакуйте» в отдельные блоки, которые будут состоять из собственно текста (небольшого по объему), схем, графиков, таблиц и т.д.;

• создайте слайды презентации в соответствии с необходимыми требованиями;

• просмотрите презентацию, оцените ее наглядность, доступность, соответствие языковым нормам.

Требования к оформлению презентации

Компьютерную презентацию, сопровождающую выступление докладчика, удобнее всего подготовить в программе MS Power Point.

Презентация как документ представляет собой последовательность сменяющих друг друга слайдов. Чаще всего демонстрация презентации проецируется на большом экране, реже – раздается собравшимся как печатный материал.

Количество слайдов должно быть пропорционально содержанию и продолжительности выступления (например, для 5-минутного выступления рекомендуется использовать не более 10 слайдов).

На первом слайде обязательно представляется тема выступления и сведения об авторах.

Следующие слайды можно подготовить, используя две различные стратегии их подготовки:

1-я стратегия: на слайды выносится опорный конспект выступления и ключевые слова с тем, чтобы пользоваться ими как планом для выступления. В этом случае к слайдам предъявляются следующие требования:

- объем текста на слайде – не больше 7 строк;
- маркированный/нумерованный список содержит не более 7 элементов;
- отсутствуют знаки пунктуации в конце строк в маркированных и нумерованных списках;
- значимая информация выделяется с помощью цвета, кегля, эффектов анимации.

Особо внимательно необходимо проверить текст на отсутствие ошибок и опечаток. Основная ошибка при выборе данной стратегии состоит в том, что выступающие заменяют свою речь чтением текста со слайдов.

2-я стратегия: на слайды помещается фактический материал (таблицы, графики, фотографии и пр.), который является уместным и достаточным сред-

ством наглядности, помогает в раскрытии стержневой идеи выступления. В этом случае к слайдам предъявляются следующие требования:

- выбранные средства визуализации информации (таблицы, схемы, графики и т. д.) соответствуют содержанию;
- использованы иллюстрации хорошего качества (высокого разрешения), с четким изображением (как правило, никто из присутствующих не заинтересован вчитываться в текст на ваших слайдах и всматриваться в мелкие иллюстрации).

Максимальное количество графической информации на одном слайде – 2 рисунка (фотографии, схемы и т.д.) с текстовыми комментариями (не более 2 строк к каждому). Наиболее важная информация должна располагаться в центре экрана.

Обычный слайд, без эффектов анимации, должен демонстрироваться на экране не менее 10 - 15 секунд. За меньшее время аудитория не успеет осознать содержание слайда.

Слайд с анимацией в среднем должен находиться на экране не меньше 40 – 60секунд (без учета времени на случайно возникшее обсуждение). В связи с этим лучше настроить презентацию не на автоматический показ, а на смену слайдов самим докладчиком.

Особо тщательно необходимо отнестись к оформлению презентации. Для всех слайдов презентации по возможности необходимо использовать один и тот же шаблон оформления, кегль – для заголовков - не меньше 24 пунктов, для информации - не менее 18.

В презентациях не принято ставить переносы в словах.

Наилучшей цветовой гаммой для презентации являются контрастные цвета фона и текста (белый фон – черный текст; темно-синий фон – светло-желтый текст и т. д.).

Лучше не смешивать разные типы шрифтов в одной презентации.

Рекомендуется не злоупотреблять прописными буквами (они читаются хуже).

ВЫПОЛНЕНИЕ САМОСТОЯТЕЛЬНОГО ПИСЬМЕННОГО ДОМАШНЕГО ЗАДАНИЯ (ПРАКТИКО-ОРИЕНТИРОВАННОГО ЗАДАНИЯ)

Практико-ориентированные задания выступают средством формирования у студентов системы интегрированных умений и навыков, необходимых для освоения профессиональных компетенций. Это могут быть ситуации, требующие применения умений и навыков, специфичных для соответствующего профиля обучения (знания содержания предмета), ситуации, требующие организации деятельности, выбора её оптимальной структуры личностно-ориентированных ситуаций (нахождение нестандартного способа решения).

Кроме этого, они выступают средством формирования у студентов умений определять, разрабатывать и применять оптимальные методы решения профессиональных задач. Они строятся на основе ситуаций, возникающих на различных уровнях осуществления практики и формулируются в виде производственных поручений (заданий).

Под практико-ориентированными заданиями понимают задачи из окружающей действительности, связанные с формированием практических навыков, необходимых в повседневной жизни, в том числе с использованием элементов производственных процессов.

Цель практико-ориентированных заданий – приобретение умений и навыков практической деятельности по изучаемой дисциплине.

Задачи практико-ориентированных заданий:

- закрепление, углубление, расширение и детализация знаний студентов при решении конкретных задач;
- развитие познавательных способностей, самостоятельности мышления, творческой активности;
- овладение новыми методами и методиками изучения конкретной учебной дисциплины;
- обучение приемам решения практических задач;
- выработка способности логического осмысления полученных знаний для выполнения заданий;
- обеспечение рационального сочетания коллективной и индивидуальной форм обучения.

Важными отличительными особенностями практико-ориентированных задания от стандартных задач (предметных, межпредметных, прикладных) являются:

- значимость (познавательная, профессиональная, общекультурная, социальная) получаемого результата, что обеспечивает познавательную мотивацию обучающегося;
- условие задания сформулировано как сюжет, ситуация или проблема, для разрешения которой необходимо использовать знания из разных разделов

основного предмета, из другого предмета или из жизни, на которые нет явного указания в тексте задания;

- информация и данные в задании могут быть представлены в различной форме (рисунок, таблица, схема, диаграмма, график и т.д.), что потребует распознавания объектов;

- указание (явное или неявное) области применения результата, полученного при решении задания.

Кроме выделенных четырех характеристик, практико-ориентированные задания имеют следующие:

1. по структуре эти задания – нестандартные, т.е. в структуре задания не все его компоненты полностью определены;

2. наличие избыточных, недостающих или противоречивых данных в условии задания, что приводит к объемной формулировке условия;

3. наличие нескольких способов решения (различная степень рациональности), причем данные способы могут быть неизвестны учащимся, и их потребуется сконструировать.

При выполнении практико-ориентированных заданий следует руководствоваться следующими общими рекомендациями:

- для выполнения практико-ориентированного задания необходимо внимательно прочитать задание, повторить лекционный материал по соответствующей теме, изучить рекомендуемую литературу, в т.ч. дополнительную;

- выполнение практико-ориентированного задания включает постановку задачи, выбор способа решения задания, разработку алгоритма практических действий, программы, рекомендаций, сценария и т. п.

САМОСТОЯТЕЛЬНЫЕ ПИСЬМЕННЫЕ ДОМАШНИЕ ЗАДАНИЯ (ПРАКТИКО-ОРИЕНТИРОВАННЫЕ ЗАДАНИЯ)

Тема 1. Основы оценочной деятельности

Задача 1. Стоимость земельного участка, приобретенного за 5000 долл., ежегодно увеличивается на 10 %. На какую сумму по сравнению с первоначальной возрастет стоимость земельного участка через восемь лет?

Задача 2. Какова должна быть депозитная ставка, если необходимо за три года удвоить банковский вклад в размере 750 000 руб.?

Задача 3. Земельный спекулянт рассчитывает, что земельный участок площадью 5 га через три года можно будет продать по цене 120 000 долл./га. Сколько сегодня должен заплатить спекулянт за участок, если он предполагает получить 14 % годового дохода?

Задача 4. Госпожа Браун намерена скопить деньги для внесения первого взноса за дом. Какая сумма окажется на ее банковском счете через четыре года, если она в начале каждого года будет депонировать 1000 долл.? Ставка по вкладу составляет 10 % годовых, процент начисляется ежегодно.

Задача 5. Решить предыдущую задачу, предположив, что госпожа Браун будет депонировать денежные средства в конце каждого из четырех лет.

Задача 6. Госпожа Мэррид намерена скопить на банковском счете в течение десяти лет 10 000 долл., ежемесячно депонируя равные денежные суммы. Каким должен быть месячный депозит, если ставка по вкладу составляет 10 % годовых, процент начисляется каждый месяц?

Задача 7. Какова текущая стоимость ипотечного кредита, предусматривающего выплату 1000 долл. в конце каждого года на протяжении 25 лет. Ставка по кредиту равна 10 % годовых. Как изменится величина ипотечных платежей, если они должны вноситься в начале каждого года?

Задача 8. Кредит под 14 % годовых, сроком на один год предполагает выплату 500 долл. ежемесячно. Каков размер кредита?

Задача 9. Господин Воронов оформил сделку по покупке квартиры стоимостью 20 000 долл. с привлечением ипотечного кредита. Первоначально он заплатил 3000 долларов, а остальные 17 000 долл. обязался выплатить в течение четырех лет с уплатой 12 % годовых. Определить сумму ежемесячных платежей по кредиту.

Задача 10. Ипотечный кредит в размере 1 000 000 руб. предоставлен под 12 % годовых и предусматривает ежегодный платеж в 176 980 руб. Определить срок погашения кредита.

Задача 11. Арендные платежи за пользование офисным помещением уплачиваются в конце года. В первый, второй и третий годы они должны составить 200 долл., в четвертый и пятый годы – 300 долл., с шестого по десятый годы – 400 долл. Какова сумма погашения арендных платежей сегодня при ставке 14 % годовых?

Задача 12. Госпожа Мэри имеет возможность сдать в аренду имеющуюся у нее недвижимость. Это позволит ей получать по окончании каждого года в течение первых пяти лет 10 000 долл., на протяжении последующих десяти лет – 12 500 долл. Ожидается, что через 15 лет недвижимость может быть продана ею за 100 000 долл. За сколько госпожа Мэри должна продать свою собственность сегодня, если рассчитывает получить 10 % годового дохода?

Тема 2. Оценка стоимости недвижимого имущества предприятий минерально-сырьевого комплекса

Доходный подход

Задача 1. По данным табл. необходимо рассчитать стоимость объекта недвижимости.

Таблица

Определение стоимости объекта недвижимости методом дисконтированных денежных потоков

Наименование показателя	Прогнозный период			Первый год постпрогнозного периода
	первый год	второй год	третий год	
Площадь объекта недвижимости, $м^2$	250	250	250	250
Годовая арендная плата, тыс. руб./$м^2$	1,2	1,4	1,8	2,2
Потенциальный валовой доход (ПВД), тыс. руб.				
Потери от недоиспользования объекта и от недовыплаты арендных платежей, % от ПВД	10	10	10	10
Действительный валовой доход (ДВД), тыс. руб.				
Операционные расходы (ОР), % от ДВД	20	20	20	20
Чистый операционный доход (ЧОД), тыс. руб.				
Налог на прибыль, %				
Чистый операционный доход после уплаты налога (ЧОД`), тыс. руб.				
Ставка дисконтирования, %	14	14	14	x
Коэффициент дисконтирования, дол. ед.				x
Текущая стоимость будущих доходов, тыс. руб.				x
Темп прироста денежного потока в постпрогнозный период, %	x	x	x	4
Ставка капитализации для реверсии, %	x	x	x	
Стоимость реверсии, тыс. руб.	x	x	x	
Текущая стоимость реверсии, тыс. руб.	x	x	x	
Общая стоимость объекта, тыс. руб.				

Примечание. Ячейки таблицы со значком «x» заполнять не следует.

Задача 2. Определить рыночную стоимость строения при следующих условиях: потенциальный валовой доход (ПВД) – 1 000 000 руб./год; примерные потери от недоиспользования объекта недвижимости и недобросовестности арендаторов составляют на данном сегменте рынка 10 % от ПВД; дополнительные доходы от использования объекта недвижимости – 15 % от ПВД; операционные расходы – 25 % от действительного валового дохода; ставка дисконтирования – 15 %; предполагаемый срок владения недвижимостью – 20 лет.

Задача 3. На основании имеющейся в табл. информации по объектам-аналогам заполнить пустые ячейки.

Таблица

Определение ставки капитализации

Цена продажи, ден. ед.	Стоимость собственного капитала, (V_C), ден. ед.	Стоимость заемного капитала, ($V_З$), ден. ед.	Чистый операционный доход, (C), ден. ед.	Периодический платеж по кредиту, (P), ден. ед.	Денежный поток до уплаты налогов, (D), ден. ед.	Ставка капитализации для собственного капитала, (r_c), %	Ставка капитализации для заемного капитала, ($r_з$), %	Общая ставка капитализации, (r), %
700	700		72	0				
950	50		80	75				
450	450		70	0				

Сравнительный подход

Задача 4. Определить стоимость объекта недвижимости на основании данных по объектам-аналогам, которые представлены в таблице. Темп прироста цен на рынке недвижимости – 1 % в месяц.

Таблица

Определение стоимости объекта недвижимости

Элемент сравнения	Объект оценки	Объекты-аналоги		
		№ 1	№ 2	№ 3
Функциональное назначение	Офис	Офис	Офис	Офис
Цена продажи, руб.	х	6 864 000	4 696 000	2 967 000
Время продажи	01.01.06 г.	01.12.05 г.	01.11.05 г.	05.12.05 г.
Корректировка	х			
Скорректированная стоимость, руб.	х			
Условия продажи	Рыночные	Рыночные	Рыночные	Рыночные
Корректировка	х			
Скорректированная стоимость, руб.	х			
Масштаб, м^2	2 615,5	2 202,3	1 772	1 850
Корректировка на 1м^2	х			

Элемент сравнения	Объект оценки	Объекты-аналоги		
		№ 1	№ 2	№ 3
Скорректированная стоимость, руб.	х			
Износ, %	45	41	34	52
Корректировка	х			
Итоговая скорректированная стоимость, руб.	х			
Удельные веса для цен объектов-аналогов	х	0,5	0,2	0,3
Стоимость объекта оценки, руб.				

Указания к решению задачи

Поправка на масштаб рассчитывается с применением фактора Мисовца, который учитывает тот факт, что при прочих равных условиях цена единицы площади больших объемов ниже, чем маленьких:

$$П_{масш} = – 0{,}02536 (S_{об} – S_{ан}), \quad (2)$$

где $П_{масш}$ – поправка на масштаб, дол. ед.;

$S_{об}$ – площадь объекта оценки, м^2;

$S_{ан}$ – площадь объекта-аналога, м^2.

Определение скорректированной стоимости объекта-аналога при этом происходит по формуле:

$$С_{скор.} = (С_{ан} / S_{ан} + П_{масш}) \cdot S_{об,} \quad (3)$$

где $С_{скор}$ – скорректированная стоимость объекта-аналога, руб.;

$С_{ан}$ – стоимость объекта-аналога до корректировки на масштаб, руб.

Задача 5. Оценить стоимость объекта, который после его приобретения будет сдаваться в аренду. Анализ показал, что за последнее время было продано пять объектов-аналогов, информация по которым представлена в табл.

Таблица

Определение стоимости объекта недвижимости

Наименование объекта	Эффективный валовой доход, долл.	Цена продажи, долл.
Аналог 1	150	600
Аналог 2	165	700
Аналог 3	220	850
Аналог 4	225	900
Аналог 5	250	1 050
Оцениваемый объект	200	

Задача 6. Определить ставку капитализации для объекта оценки, если известны цены продаж объектов-аналогов: 100, 150, 200 руб., а также чистые операционные доходы по ним: 30, 50, 70 руб. Какова стоимость объекта оценки, если чистый операционный доход по нему – 60 руб.?

Затратный подход

Задача 7. Определить стоимость земельного участка площадью 3000 м^2 на основании имеющихся данных по шести проданным на рынке объектам-аналогам. Оцениваемый земельный участок находится в частной собственности, будет продаваться на типичных условиях продажи и финансирования, находится в центре города, имеет асфальтобетонное покрытие до 30 % площади и среднюю несущую способность грунтов.

Таблица

Данные о продажах сопоставимых земельных участков

Характеристики	Аналог 1	Аналог 2	Аналог 3	Аналог 4	Аналог 5	Аналог 6
Цена продажи, руб.	1 650 000	4 500 000	6 020 000	4 200 000	4 375 000	2 025 000

Окончание табл. 18

Площадь, м^2	1 000	5 000	4 300	2 800	3 500	1 500
Права собственности	Частная	Частная, сервитут	Государственная	Частная, сервитут	Государственная	Частная
Условия финансирования	Типичные	Кредит	Типичные	Типичные	Типичные	Кредит
Условия продажи	Срочная продажа	Срочная продажа	Типичные	Сделка между партнерами по бизнесу	Типичные	Приобретение соседнего участка для расширения существующего
Дата продажи	3 мес. назад	9 мес. назад	Наст. время	6 мес. назад	3 мес. назад	6 мес. назад
Местоположение	цен.	отд.	с/о	цен.	отд.	с/о
Асфальтобетонное покрытие	До 10 %	До 30 %	До 50 %	До 30 %	До 50 %	До 10 %
Несущая способность грунтов	Низкая	Высокая	Средняя	Средняя	Низкая	Высокая

Примечание. цен. – объект расположен в центре города;
с/о – объект расположен в районе средней отдаленности;
отд. – объект расположен в отдаленном районе.

Таблица

Расчет скорректированных цен земельных участков - аналогов

Элементы сравнения	Объект оценки	А1	А2	А3	А4	А5	А6

Элементы сравнения	Объект оценки	А1	А2	А3	А4	А5	А6
Цена продажи, руб.							
Площадь, м^2							
Цена продажи 1 м^2, руб.							
Право собственности							
Корректировка	х						
Скорректированная цена, руб.	х						
Условия финансирования							
Корректировка	х						
Скорректированная цена, руб.	х						
Условия продажи							
Корректировка	х						
Скорректированная цена, руб.	х						
Дата продажи							
Корректировка	х						
Скорректированная цена, руб.	х						
Местоположение							
Корректировка	х						
Скорректированная цена, руб.	х						
Асфальтобетонное покрытие							
Корректировка	х						
Скорректированная цена, руб.	х						
Несущая способность грунтов							
Корректировка	х						
Итоговая скорректированная цена, руб.	х						

Размер величины поправок, необходимых для расчета скорректированных цен земельных участков, *необходимо определить по результатам исследования рынка:*

- наличие сервитута (обременения) снижает стоимость земли на 12 %; по причине дополнительных процедур согласования государственные объекты стоят на 10 % меньше частных;
- кредиты предоставляются под 15 %, на эту же величину увеличивается стоимость объекта;
- условия срочной продажи изменяют цену на 10 %; при сделке между партнерами по бизнесу цена занижается на 8 %; особая заинтересованность покупателя при приобретении соседнего участка для расширения бизне-

са позволяет продавцу завысить цену на 7 %;

- за 3 месяца цены на рынке недвижимости растут на 2 %;
- разница в ценах по районам: цен. и с/о – 20 %, с/о и отд. – 10 %, цен. и отд.– 30 %;
- разница в ценах при наличии асфальтобетонного покрытия на площади до 10 % участка по сравнению с площадью до 30 % составляет 2 %, до 30 % по сравнению с площадью до 50 % – 3 %, до 10 % по сравнению с площадью до 50 % – 5 %;
- разница в ценах между низкой и средней несущей способностью грунтов – 3 %, средней и высокой – 4 %, низкой и высокой – 7 %.

Для согласования полученных скорректированных цен объектов-аналогов следует использовать различные методы:

- метод среднего арифметического значения скорректированных цен;
- метод модального значения (мода – наиболее часто встречающееся значение в числовом ряду);
- метод медианного значения (медиана – середина ранжированного числового ряда; для определения медианы необходимо записать все цены от минимального до максимального значения и выбрать значение, находящееся в центре ряда, либо среднее между двумя – при четном количестве значений);
- метод удельных весов (к скорректированной цене каждого объекта-аналога применяется весовой коэффициент);
- метод скорректированной цены самого похожего на оцениваемый объект аналога (чем меньше количество и величина поправок, тем больше аналог похож на объект оценки).

Задача 8. На основании анализа арендных ставок на рынке земли установлено, что средняя месячная арендная ставка для оцениваемого земельного участка площадью 990,7 м^2 на дату оценки составляет 10,22 руб./м^2. Риск недополучения арендной платы при сборе – 15 %. По аналогичным объектам операционные расходы составляют около 30 % от действительного дохода. Определить рыночную стоимость земельного участка, если ставка капитализации для земли – 16 %.

Задача 9. Необходимо оценить стоимость земельного участка под гостиницей. Стоимость здания гостиницы составляет 180000 долл., ставка капитализации для подобных зданий – 14 %, чистый операционный доход от единого объекта недвижимости – 30000 долл., ставка капитализации для земли – 12 %.

Задача 10. Определить стоимость земельного участка, предоставляемого под строительство автозаправочной станции (АЗС) на пять колонок. Капитальные вложения на одну колонку составляют 35 400 долл. Планируемый доход на инвестиции – 16 %.

При анализе эксплуатации действующих автозаправочных станций с аналогичным местоположением получены следующие данные:

• в течение одного часа с одной колонки, работающей круглосуточно, в среднем в сутки продают 28 л бензина;

• средний доход от продажи 1 л бензина составляет 6 центов;

• с учетом пересменок, времени на текущий ремонт и др. потерь АЗС работает 300 дней в году.

Тема 3. Оценка стоимости машин и оборудования предприятий минерально-сырьевого комплекса

Задача 1. Определить стоимость электронагревателя заготовок, которые после нагрева подаются на штамповку. Базисным объектом является газовая печь, которая выполняет ту же функцию. Исходные данные приведены в табл. 20.

Таблица

Исходные данные

Показатели	Базисный объект	Оцениваемый объект
Цена (стоимость) базисного объекта, долл.	5 200	–
Производительность при двухсменной работе, шт./год	251 040	262 100
Численность рабочих в смену	1	0,5
Масса одной заготовки, кг	18	18
Среднемесячная заработная плата рабочих, долл.	250	250
Норма расхода газа на 1 т. заготовок, м. куб.	280	–
Цена (тариф) 1 м. куб. газа, долл.	0,06	–
Норма расхода электроэнергии на 1 т. заготовок, кВт-ч	–	460
Цена (тариф) 1 кВт-ч, долл.	–	0,04
Коэффициент косвенных расходов (за вычетом амортизации) к заработной плате основных рабочих, %	320	320
Реальная ставка дисконта, дол. ед.	0,1	0,1
Норма амортизации, %	10	7,7
Нормативный срок службы, годы	10	13
Норма амортизации по формуле фактора фонда возмещения, дол.ед.	0,0627	0,0408

Задача 2. Требуется определить величину физического износа механического пресса (в %). Годовая норма амортизационных отчислений для А равна 7,7 %. Хронологический возраст – 12 лет. На седьмом году эксплуатации были заменены 15 % деталей пресса. Через 20 000 часов наработки (9 лет эксплуатации) прессу произведен капитальный ремонт, 25 % деталей и узлов заменены на новые.

Тема 4. Оценка стоимости нематериальных активов предприятий минерально-сырьевого комплекса

Задача 1. Предположим, рыночная стоимость активов предприятия оценивается в 50 000 долл., чистая прибыль предприятия – 17 000 долл. Средний доход на активы – 12 %. Ставка капитализации – 18 %. Необходимо оценить стоимость гудвилла.

Задача 2. Определить рыночную стоимость нематериального актива (НМА), используемого в производстве в течение 5 лет, позволяющего получить преимущество в прибыли в сравнении с прибылью конкурента (аналогичной компанией отрасли).

Таблица

Определение рыночной стоимости нематериального актива

Показатель	Годы				
	1	2	3	4	5
Объем производства, шт.	125 000	155 000	170 000	185 000	187 000
Прибыль лицензиата, руб./шт.	15 000	18 235	21 000	21 765	21 800
Прибыль конкурента, руб./шт.	12 500	14 700	17 800	19 000	19 500
Расходы по НМА, руб./шт.	250	280	300	330	350
Ставка дисконтирования, **%**	25	23	21	19	18
Преимущество в прибыли, руб./шт.					
Избыточная прибыль, руб.					
Фактор текущей стоимости					
Стоимость по годам, руб.					
Рыночная стоимость НМА, тыс. руб.					

Задача 3. Предприятие владеет ноу-хау производства изделия. Затраты на производство изделий без использования ноу-хау составляют 5 долл. за штуку. При этом 40 % себестоимости представляют собой затраты труда. Рассматриваемое предприятие продает 200 000 изделий в год. Ноу-хау дает предприятию возможность экономить на каждом выпускаемом изделии 1 долл. за счет используемых материалов и 30 % трудовых затрат. По прогнозам это преимущество сохранится в течение 5 лет. Необходимо оценить стоимость ноу-хау при ставке дисконта 20 %.

Задача 4. Определить стоимость конструкции автомобильного аккумулятора методом освобождения от роялти при наличии следующих данных. Отпускная цена автомобильного аккумулятора на заводе-изготовителе – 400 руб. Объем продаж – 15 000 изделий в год. Ставка роялти – 4 % от цены изделия. Расходы по поддержанию патента – 40 000 руб. в год. Ставка капитализации – 20 %.

Тема 5. Оценка стоимости ценных бумаг

Акции

Задача 1. Акционерное общество учреждено с уставным капиталом 1 000 000 руб., составленным из 20 000 обыкновенных акций. Уставный капитал оплачен полностью. В уставе акционерного общества содержится пункт о 10 000 объявленных акциях. В этих условиях общее собрание акционеров

принимает решение увеличить уставный капитал до максимально возможного. Какой будет уставный капитал данного общества в случае успешного размещения всех дополнительных акций?

Задача 2. Определить годовую доходность обыкновенной акции, приобретенной в конце прошлого года за 300 руб. и проданной за 480 руб. в середине нынешнего года.

Задача 3. Акция номиналом 10 руб. куплена по курсу 170 и продана владельцем на третий год после приобретения за 90 дней до даты выплаты дивидендов. В первый год уровень дивиденда составил 1,5 рубля. Во второй год рендит (текущая доходность) оценивался в 20 %. В третий год ставка дивиденда равнялась 45 %. Индекс динамики цены продажи по отношению к цене приобретения 1,25. Определить совокупную доходность акции за весь срок со дня приобретения до дня продажи акции.

Задача 4. Определить стоимость обыкновенных акций, если известно, что акционерное общество часть чистой прибыли направляет на формирование фонда обновления основных производственных фондов. При этом известны следующие показатели:

- доходность акции, равная (i), – 30 %;
- число обыкновенных акций ($N_{об}$), находящихся в обращении, 10 000 шт.;
- объем денежных средств, направляемых на обновление производства (k), 25 %;
- чистая прибыль (ЧП), составляющая по итогам года 160 000 у. е.;
- ежегодный прирост дивидендов (q), составляющий в среднем за ряд лет 5 %.

Задача 5. Инвестор (юридическое лицо) рассчитывал получить от перепродажи акций доходность 28 % (с учетом налогообложения). Однако ему пришлось купить акцию на 10 % дороже, а продать дешевле, чем предполагалось. В результате инвестор обеспечил себе доходность 14 % (с учетом налогообложения). На сколько процентов дешевле от предполагаемой цены инвестор продал акции? Ставку налога на прибыль принять равной 30 %.

Задача 6. Может ли открытое акционерное общество может осуществить выпуск дополнительных акций на сумму 10 000 руб., если: уставный капитал составляет 90 000 руб., резервный фонд – 10 000 руб., чистые активы – 150 000 руб.

Облигации

Задача 7. Купонная облигация с купоном 20 % и сроком обращения 5 лет была размещена на первичном рынке с премией 0,5 %. Рассчитайте доходность к погашению (в перерасчете на год).

Задача 8. Инвестор приобрел на рынке облигацию с номиналом 1 000 руб. по курсу 90 и через 1,5 года продал по курсу 94. По облигации выплачивается купонный доход по ставке 30 % четыре раза в год. Каков доход инвестора за время владения облигацией?

Задача 9. Бескупонная облигация номиналом 100 руб. и сроком обращения 90 дней была приобретена по цене 80 руб. Какова доходность облигации за весь период ее обращения и за год?

Задача 10. Облигация А размещается на 1 год с дисконтом 40 %; облигация Б размещается на 1 год по номиналу с купонной ставкой 50 %; облигация В продается по курсу 80 при купонной ставке 30 % и подлежит погашению через год. Определить, покупка какой облигации является более предпочтительной для инвестора.

Задача 11. Номинал облигации равен 1 000 руб.; годовая купонная ставка – 12,5 %; доходность до погашения – 8,5 %; до погашения остается 5 лет. Рассчитать рыночную стоимость облигации: 1) на текущий момент; 2) начало следующего года при условии, что к концу этого года уровень инфляции возрастет на 1,5 %. Предполагается, что по облигации купонные выплаты делаются один раз в год, и сейчас ровно 1 год до следующей выплаты процентов.

Векселя

Задача 12. Номинал процентного векселя 100 000 руб., по векселю начисляются 10 % годовых, период с момента начала начисления процентов до погашения бумаги – 30 дней. Определите доходность операции для инвестора, если он купит вексель за 10 дней до погашения по цене 100 200 руб.

Задача 13. Номинал процентного векселя 100 000 руб., по векселю начисляется 10 % годовых, период с момента начала начисления процентов до погашения бумаги – 30 дней. Определите, по какой цене его должен купить инвестор за 20 дней до погашения, чтобы обеспечить доходность по операции на уровне 25 % годовых.

Задача 14. Инвестор хотел бы получить по дисконтному векселю доходность в размере 30 % годовых. До погашения векселя остается 50 дней, его номинал 100000 руб. По какой цене инвестору следовало купить вексель?

Задача 15. Вексель, выписанный со сроком платежа 1 апреля 2014 г., был приобретен 1 апреля 2014 г. с дисконтом 5 %. В векселе указана сумма платежа в размере 1000 руб. и годовая ставка 10 %. Вексель был погашен в срок в соответствии с вексельным законодательством. Рассчитайте доход и доходность векселедержателя, полученные в результате покупки данного векселя.

Задача 16. Вексель номиналом 10 000 руб. был приобретен за 8 260 руб. Определить доход владельца векселя, если он продал бумагу за 30 дней до погашения при действующей рыночной ставке по месячным векселям 20 % годовых.

Задача 17. Определите цену векселя номиналом 1 000 000 руб., проданному с дисконтом 6 %, если до погашения – 30 дней.

Тема 7. Применение затратного подхода к оценке стоимости предприятий минерально-сырьевого комплекса

Задача 1. Определить стоимость предприятия (бизнеса) методом чистых активов при наличии данных бухгалтерского баланса за последний год.

Таблица

Данные бухгалтерского баланса предприятия за отчётный год

АКТИВ	**тыс. руб.**
I. Внеоборотные активы	**6978**
Нематериальные активы	0
Основные средства	5414
Незавершенное строительство	1564
Долгосрочные финансовые вложения	0
Прочие внеоборотные активы	0
II. Оборотные активы	**11841**
Запасы	2647
Налог на добавленную стоимость по приобретенным ценностям	1393
Дебиторская задолженность (платежи по которой ожидаются более чем через 12 месяцев после отчетной даты)	0
Дебиторская задолженность (платежи по которой ожидаются в течение 12 месяцев после отчетной даты)	7713
Краткосрочные финансовые вложения	0
Денежные средства	88
Прочие оборотные активы	0
БАЛАНС:	**18819**
ПАССИВ	
III. Капитал и резервы	**866**
IV. Долгосрочные обязательства	**0**
V. Краткосрочные обязательства	**17953**
БАЛАНС:	**18819**

Задача 2. Определите ликвидационную стоимость предприятия (бизнеса) на основе следующих данных.

Балансовая стоимость активов предприятия:

- Денежные средства – 5000 руб.
- Дебиторская задолженность – 5600 руб.
- Товарно-материальные запасы – 12000 руб.
- Основные средства – 74000 руб.

Для ликвидации предприятия по оценке экспертов необходимо 1,5 года. Затраты на ликвидацию составят 25 % стоимости активов. Обязательства предприятия – 20 000 руб. Выходные пособия и выплаты работникам будут произведены в размере 15 000 руб. Какова ликвидационная стоимость предприятия при ставке дисконта 20 %.

Тема 8. Применение доходного подхода к оценке стоимости предприятий минерально-сырьевого комплекса

Задача 1. Рассчитайте величину денежного потока для собственного капитала на основе следующих данных:

– амортизация – 200 тыс. руб.;

– капитальные вложения – 120 тыс. руб.

Таблица

Бухгалтерский баланс

АКТИВ			ПАССИВ		
статья	на начало периода, тыс. руб.	на конец периода тыс. руб.	статья	на начало периода, тыс. руб.	на конец периода, тыс. руб.
Основные средства	2000	2500	Собственный капитал	2000	2000
Запасы	250	200	Долгосрочная задолженность	500	650
Дебиторская задолженность	500	550	Краткосрочная задолженность	550	950
Денежные средства	300	350			
Итого актив	**3050**	**3600**	**Итого пассив**	**3050**	**3600**

Таблица

Отчет о прибылях и убытках

Наименование показателя	тыс. руб.
Выручка (нетто) от реализации товаров, продукции, работ, услуг (за минусом налога на добавленную стоимость, акцизов и аналогичных обязательных платежей)	1 800
Себестоимость реализации товаров, продукции, работ, услуг	920
Валовая прибыль	880
Коммерческие расходы	80
Управленческие расходы	
Прибыль (убыток) от продаж	800
Проценты к получению	12
Проценты к уплате	10
Доходы от участия в др. организациях	0
Прочие операционные доходы	46
Прочие операционные расходы	19
Внереализационные доходы	0
Внереализационные расходы	0
Прибыль (убыток) до налогообложения	829
Налог на прибыль и иные аналогичные платежи	199
Прибыль (убыток) от обычной деятельности	630
Чрезвычайные доходы	0
Чрезвычайные расходы	0
Чистая прибыль (нераспределенная прибыль (убыток) отчетного периода	630

Задача 2. Рассчитать величину денежного потока для всего инвестированного капитала, исходя из следующих данных.

Таблица

Определение величины денежного потока для всего инвестированного капитала

Показатели	тыс. руб.
Прибыль до уплаты процентов и налогов	2 500
Налог на прибыль	500
Амортизационные отчисления	450
Капитальные вложения	300
Уменьшение собственного оборотного капитала	1 000

Задача 3. Рассчитать средневзвешенную стоимость капитала на основе следующих данных: безрисковая ставка – 10 %; коэффициент бета – 1,8; среднерыночная ставка дохода – 15 %; стоимость кредита – 12 %, доля заемных средств – 40 %.

Задача 4. Определить реальную ставку дисконта для определения стоимости российской компании на основе следующих данных: номинальная среднерыночная доходность на российском фондовом рынке – 21 %, коэффициент бета – 1,2, номинальная доходность по государственным облигациям России – 14 %, поправка на страновой риск – 3 % для России, поправка на размер компании – 4 %, поправка за риск, характерный для оцениваемой компании – 2 %, темп инфляции – 6 %.

Задача 5. Определить стоимость предприятия методом дисконтированных денежных потоков (использовать модель денежного потока для собственного капитала) на основе следующей информации.

Таблица

Предполагаемые объемы выпуска продукции

Вид продукции	Данные на последнюю отчетную дату, тыс. руб.	1-й год прогнозного периода, %	2-й год прогнозного периода, %	3-й год прогнозного периода, %	4-й год прогнозного периода, %
Стулья	1000	5	6	4	3
Табуретки	1200	4	5	5	3

Таблица

Структура затрат предприятия

Вид продукции	Переменные затраты (доля в стоимости, в %)	Постоянные затраты (доля в стоимости, в %)
Стулья	35	40
Табуретки	30	40

Таблица

Данные для расчёта величины денежного потока

Наименование показателя	Данные на последнюю отчетную дату, тыс. руб.	1-й год прогнозного периода, тыс. руб.	2-й год прогнозного периода, тыс. руб.	3-й год прогнозного периода, тыс. руб.	4-й год прогнозного периода, тыс. руб.
Амортизация	264	276	292	281	140
Капитальные вложения	290	345	380	337	154
Привлекаемые долгосрочные кредиты	704	514	242	208	0
Выплаты по долгосрочным кредитам	563	676	203	199	191

Нормативная величина собственного оборотного капитала – 15 % от выручки. Ставка налога на прибыль – 20 %.

Таблица

Данные для расчета ставки дисконта

Безрисковая номинальная ставка процента, %	7
Коэффициент бета	1,43
Ставка дохода по среднерыночному портфелю ценных бумаг (реальная), %	6
Темп инфляции, %	8

Таблица

Премии за риск

Вид премии за риск, %	Величина
Премия для малых предприятий	2
Премия за риск, характерный для отдельной компании	5
Страновой риск	4

Таблица

Данные балансового отчета на последнюю отчетную дату

Показатель	тыс. руб.
Оборотные активы	830
Краткосрочные обязательства	327

Тема 9. Применение сравнительного подхода к оценке стоимости предприятий минерально-сырьевого комплекса

Задача 1. Оценить ожидаемый коэффициент «Цена / прибыль» для открытой компании «Х» до широкой публикации ее финансовых результатов за отчетный 2013 г., если известно, что:

– прибыль за 2013 г., руб. 27 000 000;

– прибыль, прогнозируемая на 2014 г., руб. 29 000 000;

– ставка дисконта для компании «Х», рассчитанная по модели оценки капитальных активов – 25 %.

Темп прироста прибылей компании стабилизирован. Остаточный срок жизни бизнеса компании – неопределенно длительный (указанное может допускаться для получения предварительной оценки).

Задача 2. Рассчитайте для компании мультипликаторы: «Цена / чистая прибыль», «Цена / чистый денежный поток» на основе следующих данных: рыночная цена одной акции – 1000 руб., количество акций в обращении – 500 штук. Выручка компании за последний отчетный год – 1 200 000 руб., затраты – 800 000 руб. (в том числе амортизация – 150 000 руб.), проценты по кредиту – 40 000 руб., налог на прибыль – 30 000 руб.

Задача 3. Оцените компании А, Б, С, Д, И, для которых компания из предыдущей задачи является аналогом на основе следующих данных. Чистая прибыль компании А – 120000 руб., прибыль до уплаты налогов компании Б – 300 000 руб., чистый денежный поток компании С – 230 000 руб., валовой денежный поток компании Д – 380 000 руб. Данные по компании И: выручка - 2 100 000 руб., затраты – 1 600 000 руб. (в том числе амортизация – 250 000 руб.), проценты по кредиту – 40 000 руб.

Задача 4. Определите рыночную стоимость 1 акции на основе следующих данных. Чистая прибыль компании – 450 000 руб., чистая прибыль, приходящаяся на одну акцию, – 4 500 руб., стоимость чистых активов компании – 6 000 000 руб., мультипликатор «Цена / чистая стоимость активов» – 3.

Задача 5. Оценить компанию с объемом реализации 1 200 тыс. руб. на основе информации по аналогичным компаниям. Средняя доля прибыли в выручке у компаний-аналогов – 5 %, требуемая инвесторами ставка дохода на инвестиции – 20 %.

Задача 6. Оцените компанию на основе следующих данных: выручка от реализации – 3 500 000 руб., долгосрочные пассивы – 1 000 000 руб., краткосрочные обязательства – 500 000 руб. Аналогом оцениваемой компании является компания, у которой в обращении 400 штук акций, рыночная стоимость одной акции – 2 000 руб., долгосрочные пассивы составляют 200 000 руб., краткосрочные обязательства – 400 000 руб., выручка от реализации 4 000 000 руб.

Задача 7. Определить рыночную стоимость собственного капитала предприятия «Заря» методом рынка капитала на основе следующей информации.

Данные по оцениваемой компании «Заря»

В обращении находится 100 000 акций. Балансовая стоимость 1 акции – 20 руб.

За последний отчетный год:

- выручка от реализации – 900 тыс. руб.;
- затраты – 780 тыс. руб.;

в том числе амортизация – 180 тыс. руб.;

- сумма процентов, уплаченная банку, – 40 тыс. руб.

Данные по компании-аналогу «Восход»

В обращении находится 150000 акций с рыночной стоимостью 1 акции 30 руб. Балансовая стоимость 1 акции – 18 руб.

За последний отчетный год:

- выручка от реализации – 1200 тыс. руб.;
- затраты – 850 тыс. руб.;

в том числе амортизация – 250 тыс. руб.;

- сумма процентов, уплаченных банку, – 100 тыс. руб.

Для определения итоговой величины стоимости компании «Заря» *необходимо использовать следующие мультипликаторы и рекомендации по взвешиванию промежуточных результатов:*

Мультипликатор «Цена/прибыль до уплаты налогов»	35 %
Мультипликатор «Цена/чистая прибыль»	40 %
Мультипликатор «Цена/денежный поток до уплаты процентов и налогов»	15 %
Мультипликатор «Цена/чистая стоимость активов»	10 %

Задача 8. Рассчитайте итоговую величину стоимости собственного капитала предприятия «Фаэтон» на основе следующей информации:

Выручка от реализации	20000 тыс. руб.
Затраты	15000 тыс. руб.
в том числе амортизация	3000 тыс. руб.
Сумма уплаченных процентов	1800 тыс. руб.
Балансовая стоимость активов	22000 тыс. руб.

Мультипликаторы:

«Цена / чистая прибыль»	–	15
«Цена / денежный поток до уплаты налогов»	–	8
«Цена / выручка от реализации»	–	1,9
«Цена / балансовая стоимость активов»	–	2

Предприятие «Фаэтон» является крупнейшим в данном секторе услуг, его доля на рынке достигает 20 %. Фирма не имеет льгот по налогообложению. Доля оборудования в активах предприятия составляет 60 %. Фирма «Фаэтон» не имеет дочерних предприятия, в то время как аналоги имеют родственную сеть дочерних компаний. Доля активов-аналогов, представленных контрольными пакетами акций дочерних фирм, колеблется в диапазоне 15–30 %. Предприятие «Фаэтон» нуждается в срочной реконструкции гаража. Затра-

ты на реконструкцию составляют 200 тыс. руб. На дату оценки выявлен недостаток собственного оборотного капитала – 1300 тыс. руб. Предприятию «Фаэтон» принадлежит спортивный комплекс, рыночная стоимость которого – 8500 тыс. руб.

Тема 10. Определение стоимости пакета акций предприятий минерально-сырьевого комплекса

Задача 1. Оцените стоимость 4 %-го пакета акций публичной компании, чьи акции регулярно котируются на фондовом рынке. Однако разница между ценой, по которой их предлагают к продаже, и ценой, по которой их готовы покупать, достигает более 50 % цены предложения. Рыночная стоимость компании, определенная методом накопления активов (с учетом корректировки кредиторской и дебиторской задолженностей), составляет 70 млн руб. Рекомендуемая для использования при необходимости информация относительно характерных для данной отрасли (и компаний схожего размера) скидок (премий), которые могут быть учтены при оценке рассматриваемого пакета акций, такова, %:

Скидка за неконтрольный характер	–	28
Премия за приобретаемый контроль	–	38
Скидка за недостаток ликвидности	–	31

Задача 2. Определить рыночную стоимость пакета акций в 62 % от предназначенных для обращения акций публичной компании, чьи акции пока не котируются и не торгуются, но уже включены в листинг крупной фондовой биржи. Оценочная рыночная стоимость компании, определенная методом сделок, составляет 50 млн руб. Рекомендуемая для использования при необходимости информация относительно характерных для данной отрасли (и компаний схожего размера) скидок (премий), которые могут быть учтены при оценке рассматриваемого пакета акций такова, %:

Скидка за неконтрольный характер	–	32
Премия за приобретаемый контроль	–	42
Скидка за недостаток ликвидности	–	29

Задача 3. Необходимо оценить 13 %-й пакет обыкновенных акций публичной компании, акции которой котируются на фондовой бирже. Рыночная стоимость одной обыкновенной акции – 103 руб. Количество обыкновенных акций в обращении – 150 000 шт. Премия за приобретаемый контроль – 40 %. Скидка за недостаток ликвидности – 25 %.

ПОДГОТОВКА К ТЕСТИРОВАНИЮ

Тесты – это вопросы или задания, предусматривающие конкретный, краткий, четкий ответна имеющиеся эталоны ответов. При самостоятельной подготовке к тестированию студенту необходимо:

1. готовясь к тестированию, проработать информационный материал по дисциплине; проконсультироваться с преподавателем по вопросу выбора учебной литературы;

2. четко выяснить все условия тестирования заранее. Студент должен знать, сколько тестов ему будет предложено, сколько времени отводится на тестирование, какова система оценки результатов и т. д.;

3. приступая к работе с тестами, внимательно и до конца нужно прочитать вопрос и предлагаемые варианты ответов; выбрать правильные (их может быть несколько); на отдельном листке ответов вписать цифру вопроса и буквы, соответствующие правильным ответам;

- в процессе решения желательно применять несколько подходов в решении задания. Это позволяет максимально гибко оперировать методами решения, находя каждый раз оптимальный вариант;

- не нужно тратить слишком много времени на трудный вопрос, нужно переходить к другим тестовым заданиям; к трудному вопросу можно обратиться в конце;

- обязательно необходимо оставить время для проверки ответов, чтобы избежать механических ошибок.

ПОДГОТОВКА К ПРОМЕЖУТОЧНОЙ АТТЕСТАЦИИ

При подготовке к *экзамену* по дисциплине «*Оценка реальных и финансовых активов предприятий минерально-сырьевого комплекса*» обучающемуся рекомендуется:

1. повторить пройденный материал и ответить на вопросы, используя конспект лекций и материалы практических занятий. Если по каким-либо вопросам у студента недостаточно информации в лекционных и практических материалах, то необходимо получить информацию из раздаточных материалов и/или учебников (литературы), рекомендованных для изучения дисциплины «*Оценка реальных и финансовых активов предприятий минерально-сырьевого комплекса*».

Целесообразно также дополнить конспект лекций наиболее существенными и важными тезисами для рассматриваемого вопроса;

2. при изучении основных и дополнительных источников информации в рамках выполнения заданий на *экзамене* особое внимание необходимо уделять схемам, рисункам, графикам и другим иллюстрациям, так как подобные графические материалы, как правило, в наглядной форме отражают главное содержание изучаемого вопроса;

3. при изучении основных и дополнительных источников информации в рамках выполнения заданий на *экзамене* (в случаях, когда отсутствует иллюстративный материал) особое внимание необходимо обращать на наличие в тексте словосочетаний вида «во-первых», «во-вторых» и т.д., а также дефисов и перечислений (цифровых или буквенных), так как эти признаки, как правило, позволяют структурировать ответ на предложенное задание.

Подобную текстовую структуризацию материала слушатель может трансформировать в рисунки, схемы и т. п. для более краткого, наглядного и удобного восприятия (иллюстрации целесообразно отразить в конспекте лекций – это позволит оперативно и быстро найти, в случае необходимости, соответствующую информацию);

4. следует также обращать внимание при изучении материала для подготовки к *экзамену* на словосочетания вида «таким образом», «подводя итог сказанному» и т.п., так как это признаки выражения главных мыслей и выводов по изучаемому вопросу (пункту, разделу). В отдельных случаях выводы по теме (разделу, главе) позволяют полностью построить (восстановить, воссоздать) ответ на поставленный вопрос (задание), так как содержат в себе основные мысли и тезисы для ответа.

МИНОБРНАУКИ РОССИИ

ФГБОУ ВО «Уральский государственный горный университет»

УТВЕРЖДАЮ
Проректор по учебно-методическому комплексу _____ С.А. Упоров

МЕТОДИЧЕСКИЕ РЕКОМЕНДАЦИИ И ЗАДАНИЯ К КОНТРОЛЬНОЙ РАБОТЕ

ЭКОНОМИКА ПРИРОДОПОЛЬЗОВАНИЯ

Специальность
21.05.04 Горное дело

Специализация
Менеджмент и экономика горнопромышленного производства

квалификация выпускника: **специалист**

Автор: Мочалова Л.А., доцент, д.э.н.

Одобрена на заседании кафедры	Рассмотрена методической комиссией
Экономики и менеджмента	Инженерно-экономического факультета
(название кафедры)	*(название факультета)*
Зав. кафедрой _____	Председатель _____
(подпись)	*(подпись)*
Мочалова Л.А.	Мочалова Л.А.
(Фамилия И.О.)	*(Фамилия И.О.)*
Протокол № 2 от 04.10.2023	Протокол № 2 от 20.10.2023
(Дата)	*(Дата)*

Екатеринбург

ВВЕДЕНИЕ

Данные методические рекомендации необходимы для студентов *специальности 21.05.04 Горное дело, специализации «Менеджмент и экономика горнопромышленного производства»* при организации самостоятельной работы по дисциплине «Экономика природопользования» в рамках подготовки и защиты контрольной работы.

В методических рекомендациях содержатся особенности организации подготовки контрольной работы в виде реферата, требования к его оформлению, а также порядок защиты и критерии оценки.

ОРГАНИЗАЦИЯ ПОДГОТОВКИ КОНТРОЛЬНОЙ РАБОТЫ (РЕФЕРАТА)

Общая характеристика реферата

Написание реферата практикуется в учебном процессе в целях приобретения студентом необходимой профессиональной подготовки, развития умения и навыков самостоятельного научного поиска: изучения литературы по выбранной теме, анализа различных источников и точек зрения, обобщения материала, выделения главного, формулирования выводов и т. п. С помощью реферата студент может глубже постигать наиболее сложные проблемы дисциплины, учится лаконично излагать свои мысли, правильно оформлять работу, докладывать результаты своего труда.

В «Толковом словаре русского языка» дается следующее определение: «**реферат** – краткое изложение содержания книги, статьи, исследования, а также доклад с таким изложением».

Различают два вида реферата:

- *репродуктивный* – воспроизводит содержание первичного текста в форме реферата-конспекта или реферата-резюме. В реферате-конспекте содержится фактическая информация в обобщённом виде, иллюстрированный материал, различные сведения о методах исследования, результатах исследования и возможностях их применения. В реферате-резюме содержатся только основные положения данной темы;
- *продуктивный* – содержит творческое или критическое осмысление реферируемого источника и оформляются в форме реферата-доклада или реферата-обзора. В реферате-докладе, наряду с анализом информации первоисточника, дается объективная оценка проблемы, и он имеет развёрнутый характер. Реферат-обзор составляется на основе нескольких источников и в нем сопоставляются различные точки зрения по исследуемой проблеме.

Студент для изложения материала должен выбрать продуктивный вид реферата.

Выбор темы реферата

Студенту предоставляется право выбора темы реферата из рекомендованного преподавателем дисциплины списка. Выбор темы должен быть осознанным и обоснованным с точки зрения познавательных интересов автора, а также полноты освещения темы в имеющейся научной литературе.

Если интересующая тема отсутствует в рекомендованном списке, то по согласованию с преподавателем студенту предоставляется право самостоятельно предложить тему реферата, раскрывающую содержание изучаемой дисциплины. Тема не должна быть слишком общей и глобальной, так как небольшой объем работы (до 20-25 страниц без учёта приложений) не позволит раскрыть ее.

Начинать знакомство с избранной темой лучше всего с чтения обобщающих работ по данной проблеме, постепенно переходя к узкоспециальной литературе. При этом следует сразу же составлять библиографические выходные данные используемых источников (автор, название, место и год издания, издательство, страницы).

На основе анализа прочитанного и просмотренного материала по данной теме следует составить тезисы по основным смысловым блокам, с пометками, собственными суждениями и оценками. Предварительно подобранный в литературных источниках материал может превышать необходимый объем реферата.

Формулирование цели и составление плана реферата

Выбрав тему реферата и изучив литературу, необходимо сформулировать цель работы и составить план реферата.

Цель – это осознаваемый образ предвосхищаемого результата. Возможно, формулировка цели в ходе работы будет меняться, но изначально следует ее обозначить, чтобы ориентироваться на нее в ходе исследования. Формулирование цели реферата рекомендуется осуществлять при помощи глаголов: исследовать, изучить, проанализировать, систематизировать, осветить, изложить (представления, сведения), создать, рассмотреть, обобщить и т. д.

Определяясь с целью дальнейшей работы, параллельно необходимо думать над составлением плана, при этом четко соотносить цель и план работы. Правильно построенный план помогает систематизировать материал и обеспечить последовательность его изложения.

Наиболее традиционной является следующая **структура реферата**:

Титульный лист.

Оглавление (план, содержание).

Введение.

1. (полное наименование главы).
   1.1. (полное название параграфа, пункта);
   1.2. (полное название параграфа, пункта).
2. (полное наименование главы).
   2.1. (полное название параграфа, пункта);
   2.2. (полное название параграфа, пункта).

Заключение (выводы).

} Основная часть

Библиография (список использованной литературы).

Приложения (по усмотрению автора).

Титульный лист оформляется в соответствии с Приложением.

Оглавление (план, содержание) включает названия всех глав и параграфов (пунктов плана) реферата и номера страниц, указывающие их начало в тексте реферата.

Введение. В этой части реферата обосновывается актуальность выбранной темы, формулируются цель и задачи работы, указываются используемые материалы и дается их краткая характеристика с точки зрения полноты освещения избранной темы. Объем введения не должен превышать 1-1,5 страницы.

Основная часть реферата может быть представлена двумя или тремя главами, которые могут включать 2-3 параграфа (пункта).

Здесь достаточно полно и логично излагаются главные положения в используемых источниках, раскрываются все пункты плана с сохранением связи между ними и последовательности перехода от одного к другому.

Автор должен следить за тем, чтобы изложение материала точно соответствовало цели и названию главы (параграфа). Материал в реферате рекомендуется излагать своими словами, не допуская дословного переписывания из литературных источников. В тексте обязательны ссылки на первоисточники, т. е. на тех авторов, у которых взят данный материал в виде мысли, идеи, вывода, числовых данных, таблиц, графиков, иллюстраций и пр.

Работа должна быть написана грамотным литературным языком. Сокращение слов в тексте не допускается, кроме общеизвестных сокращений и аббревиатуры. Каждый раздел рекомендуется заканчивать кратким выводом.

Заключение (выводы). В этой части обобщается изложенный в основной части материал, формулируются общие выводы, указывается, что нового лично для себя вынес автор реферата из работы над ним. Выводы делаются с учетом опубликованных в литературе различных точек зрения по проблеме, рассматриваемой в реферате, сопоставления их и личного мнения автора реферата. Заключение по объему не должно превышать 1,5-2 страниц.

Библиография (список использованной литературы) – здесь указывается реально использованная для написания реферата литература, периодические издания и электронные источники информации. Список составляется согласно правилам библиографического описания.

Приложения могут включать графики, таблицы, расчеты.

ТРЕБОВАНИЯ К ОФОРМЛЕНИЮ РЕФЕРАТА

Общие требования к оформлению реферата

Рефераты, как правило, требуют изучения и анализа значительного объема статистического материала, формул, графиков и т. п. В силу этого особое значение приобретает правильное оформление результатов проделанной работы.

Текст реферата должен быть подготовлен в печатном виде. Исправления и помарки не допускаются. Текст работы оформляется на листах формата А4, на одной стороне листа, с полями: левое – 25 мм, верхнее – 20 мм, правое – 15 мм и нижнее – 25 мм. При компьютерном наборе шрифт должен быть таким: тип шрифта Times New Roman, кегль 14, междустрочный интервал 1,5.

Рекомендуемый объем реферата – не менее 20 страниц. Титульный лист реферата оформляется студентом по образцу, данному в приложении 1.

Текст реферата должен быть разбит на разделы: главы, параграфы и т. д. Очередной раздел нужно начинать с нового листа.

Все страницы реферата должны быть пронумерованы. Номер страницы ставится снизу страницы, по центру. Первой страницей является титульный лист, но на ней номер страницы не ставится.

Таблицы

Таблицы по содержанию делятся на аналитические и неаналитические. Аналитические таблицы являются результатом обработки и анализа цифровых показателей. Как правило, после таких таблиц делается обобщение, которое вводится в текст словами: «таблица позволяет сделать вывод о том, что…», «таблица позволяет заключить, что…» и т. п.

В неаналитических таблицах обычно помещаются необработанные статистические данные, необходимые лишь для информации и констатации фактов.

Таблицы размещают после первого упоминания о них в тексте таким образом, чтобы их можно было читать без поворота работы или с поворотом по часовой стрелке.

Каждая таблица должна иметь нумерационный и тематический заголовок. Тематический заголовок располагается по центру таблицы, после нумерационного, размещённого в правой стороне листа и включающего надпись «Таблица» с указанием арабскими цифрами номера таблицы. Нумерация таблиц сквозная в пределах каждой главы. Номер таблицы состоит из двух цифр: первая указывает на номер главы, вторая – на номер таблицы в главе по порядку (например: «Таблица 2.2» – это значит, что представленная таблица вторая во второй главе).

Цифры в графах таблиц должны проставляться так, чтобы разряды чисел во всей графе были расположены один под другим. В одной графе количество десятичных знаков должно быть одинаковым. Если данные отсутствуют, то в графах ставят знак тире. Округление числовых значений величин до первого, второго и т. д. десятичного знака для

различных значений одного и того же наименования показателя должно быть одинаковым.

Таблицу с большим количеством строк допускается переносить на другую страницу, при этом заголовок таблицы помещают только над ее первой частью, а над переносимой частью пишут «Продолжение таблицы» или «Окончание таблицы». Если в работе несколько таблиц, то после слов «Продолжение» или «Окончание» указывают номер таблицы, а само слово «таблица» пишут сокращенно, например: «Продолжение табл. 1.1», «Окончание табл. 1.1».

На все таблицы в тексте курсовой работы должны быть даны ссылки с указанием их порядкового номера, например: «…в табл. 2.2».

Формулы

Формулы – это комбинации математических знаков, выражающие какие-либо предложения.

Формулы, приводимые в реферате, должны быть наглядными, а обозначения, применяемые в них, соответствовать стандартам.

Пояснения значений символов и числовых коэффициентов следует приводить непосредственно под формулой, в той последовательности, в какой они даны в формуле. Значение каждого символа и числового коэффициента дается с новой строки. Первую строку объяснения начинают со слова «где» без двоеточия после него.

Формулы и уравнения следует выделять из текста свободными строками. Если уравнение не умещается в одну строку, оно должно быть перенесено после знака равенства (=) или после знака (+), минус (–), умножения (х) и деления (:).

Формулы нумеруют арабскими цифрами в пределах всей курсовой работы (реферата) или главы. В пределах реферата используют нумерацию формул одинарную, в пределах главы – двойную. Номер указывают с правой стороны листа на уровне формулы в круглых скобках.

В тексте ссылки на формулы приводятся с указанием их порядковых номеров, например: «…в формуле (2.2)» (второй формуле второй главы).

Иллюстрации

Иллюстрации позволяют наглядно представить явление или предмет такими, какими мы их зрительно воспринимаем, но без лишних деталей и подробностей.

Основными видами иллюстраций являются схемы, диаграммы и графики.

Схема – это изображение, передающее обычно с помощью условных обозначений и без соблюдения масштаба основную идею какого-либо устройства, предмета, сооружения или процесса и показывающее взаимосвязь их главных элементов.

Диаграмма – один из способов изображения зависимости между величинами. Наибольшее распространение получили линейные, столбиковые и секторные диаграммы.

Для построения линейных диаграмм используется координатное поле. По горизонтальной оси в изображенном масштабе откладывается время или факториальные признаки, на вертикальной – показатели на определенный момент (период) времени или размеры результативного независимого признака. Вершины ординат соединяются отрезками – в результате получается ломаная линия.

На столбиковых диаграммах данные изображаются в виде прямоугольников (столбиков) одинаковой ширины, расположенных вертикально или горизонтально. Длина (высота) прямоугольников пропорциональна изображенным ими величинам.

Секторная диаграмма представляет собой круг, разделенный на секторы, величины которых пропорциональны величинам частей изображаемого явления.

График – это результат обработки числовых данных. Он представляет собой условные изображения величин и их соотношений через геометрические фигуры, точки и линии.

Количество иллюстраций в работе должно быть достаточным для пояснения излагаемого текста.

Иллюстрации обозначаются словом «Рис.» и располагаются после первой ссылки на них в тексте так, чтобы их было удобно рассматривать без поворота работы или с поворотом по часовой стрелке. Иллюстрации должны иметь номер и наименование, расположенные по центру, под ней. Иллюстрации нумеруются в пределах главы арабскими цифрами, например: «Рис. 1.1» (первый рисунок первой главы). Ссылки на иллюстрации в тексте реферата приводят с указанием их порядкового номера, например: «…на рис. 1.1».

При необходимости иллюстрации снабжаются поясняющими данными (подрисуночный текст).

Приложения

Приложение – это часть основного текста, которая имеет дополнительное (обычно справочное) значение, но, тем не менее, необходима для более полного освещения темы. По форме они могут представлять собой текст, таблицы, графики, карты. В приложении помещают вспомогательные материалы по рассматриваемой теме: инструкции, методики, положения, результаты промежуточных расчетов, типовые проекты, имеющие значительный объем, затрудняющий чтение и целостное восприятие текста. В этом случае в тексте приводятся основные выводы (результаты) и делается ссылка на приложение, содержащее соответствующую информацию. Каждое приложение должно начинаться с новой страницы. В правом верхнем углу листа пишут слово «Приложение» и указывают номер приложения. Если в реферате больше одного приложения, их нумеруют последовательно арабскими цифрами, например: «Приложение 1», «Приложение 2» и т. д.

Каждое приложение должно иметь заголовок, который помещают ниже слова «Приложение» над текстом приложения, по центру.

При ссылке на приложение в тексте реферата пишут сокращенно строчными буквами «прил.» и указывают номер приложения, например: «…в прил. 1».

Приложения оформляются как продолжение текстовой части реферата со сквозной нумерацией листов. Число страниц в приложении не лимитируется и не включается в общий объем страниц реферата.

Библиографический список

Библиографический список должен содержать перечень и описание только тех источников, которые были использованы при написании реферата.

В библиографическом списке должны быть представлены монографические издания отечественных и зарубежных авторов, материалы профессиональной периодической печати (экономических журналов, газет и еженедельников), законодательные и др. нормативно-правовые акты. При составлении списка необходимо обратить внимание на достижение оптимального соотношения между монографическими изданиями, характеризующими глубину теоретической подготовки автора, и периодикой, демонстрирующей владение современными экономическими данными.

Наиболее распространенным способом расположения наименований литературных источников является алфавитный. Работы одного автора перечисляются в алфавитном порядке их названий. Исследования на иностранных языках помещаются в порядке латинского алфавита после исследований на русском языке.

Ниже приводятся примеры библиографических описаний использованных источников.

Статья одного, двух или трех авторов из журнала

Зотова Л. А., Еременко О. В. Инновации как объект государственного регулирования // Экономист. 2010. № 7. С. 17–19.

Статья из журнала, написанная более чем тремя авторами

Валютный курс и экономический рост / С. Ф. Алексашенко, А. А. Клепач, О. Ю. Осипова [и др.] // Вопросы экономики. 2010. № 8. С. 18–22.

Книга, написанная одним, двумя или тремя авторами

Иохин В. Я. Экономическая теория: учебник. М.: Юристъ, 2009. 178 с.

Книга, написанная более чем тремя авторами

Экономическая теория: учебник / В. Д. Камаев [и др.]. М.: ВЛАДОС, 2011. 143 с.

Сборники

Актуальные проблемы экономики и управления: сборник научных статей. Екатеринбург: УГГУ, 2010. Вып. 9. 146 с.

Статья из сборника

Данилов А. Г. Система ценообразования промышленного предприятия // Актуальные проблемы экономики и управления: сб. научных статей. Екатеринбург: УГГУ, 2010. Вып. 9. С. 107–113.

Статья из газеты

Крашаков А. С. Будет ли обвал рубля // Аргументы и факты. 2011. № 9. С. 3.

Библиографические ссылки

Библиографические ссылки требуется приводить при цитировании, заимствовании материалов из других источников, упоминании или анализе работ того или иного автора, а также при необходимости адресовать читателя к трудам, в которых рассматривался данный вопрос.

Ссылки должны быть затекстовыми, с указанием номера соответствующего источника (на который автор ссылается в работе) в соответствии с библиографическим списком и соответствующей страницы.

Пример оформления затекстовой ссылки

Ссылка в тексте: «При оценке стоимости земли необходимо учесть все возможности ее производственного использования» [17, С. 191].

В списке использованных источников:

17. *Борисов Е. Ф.* Основы экономики. М.: Юристъ, 2008. 308 с.

ОРГАНИЗАЦИЯ ЗАЩИТЫ РЕФЕРАТА

Необходимо заранее подготовить тезисы выступления (план-конспект).

Порядок защиты реферата.

1.Краткое сообщение, характеризующее цель и задачи работы, ее актуальность, полученные результаты, вывод и предложения.

2.Ответы студента на вопросы преподавателя.

3.Отзыв руководителя-консультанта о ходе выполнения работы.

Советы студенту:

- Готовясь к защите реферата, вы должны вспомнить материал максимально подробно, и это должно найти отражение в схеме вашего ответа. Но тут же необходимо выделить главное, что наиболее важно для понимания материала в целом, иначе вы сможете проговорить все 15-20 минут и не раскрыть существа вопроса. Особенно строго следует отбирать примеры и иллюстрации.
- Вступление должно быть очень кратким – 1-2 фразы (если вы хотите подчеркнуть при этом важность и сложность данного вопроса, то не говорите, что он сложен и важен, а покажите его сложность и важность).

- Целесообразнее вначале показать свою схему раскрытия вопроса, а уж потом ее детализировать.
- Рассказывать будет легче, если вы представите себе, что объясняете материал очень способному и хорошо подготовленному человеку, который не знает именно этого раздела, и что при этом вам обязательно нужно доказать важность данного раздела и заинтересовать в его освоении.
- Строго следите за точностью своих выражений и правильностью употребления терминов.
- Не пытайтесь рассказать побольше за счет ускорения темпа, но и не мямлите.
- Не демонстрируйте излишнего волнения и не напрашивайтесь на сочувствие.
- Будьте особенно внимательны ко всем вопросам преподавателя, к малейшим его замечаниям. И уж ни в коем случае его не перебивайте!
- Не бойтесь дополнительных вопросов – чаще всего преподаватель использует их как один из способов помочь вам или сэкономить время. Если вас прервали, а при оценке ставят в вину пропуск важной части материала, не возмущайтесь, а покажите план своего ответа, где эта часть стоит несколько позже того, на чем вы были прерваны.
- Прежде чем отвечать на дополнительный вопрос, необходимо сначала правильно его понять. Для этого нужно хотя бы немного подумать, иногда переспросить, уточнить: правильно ли вы поняли поставленный вопрос. И при ответе следует соблюдать тот же принцип экономности мышления, а не высказывать без разбора все, что вы можете сказать.
- Будьте доброжелательны и тактичны, даже если к ответу вы не готовы (это вина не преподавателя, а ваша).

ТЕМЫ КОНТРОЛЬНОЙ РАБОТЫ (РЕФЕРАТА)

- Характеристика эколого-экономических проблем в России, их причины.
- Экономика устойчивого развития как теоретико-прикладная наука.
- Теоретические и практические аспекты реализации концепции устойчивого развития.
- Переход России к устойчивому развитию: возможности и угрозы.
- Этические аспекты устойчивого развития.
- Оценка природоёмкости современной цивилизации.
- Рейтинги устойчивости различных стран.
- Социо-эколого-экономическая система как главный объект изучения экономики устойчивого развития.
- Учет экологического фактора при определении национального богатства страны.
- Рыночные провалы в экологической сфере и пути их преодоления.
- Пути экологизации экономики.
- Экономическая оценка и проблемы использования ассимиляционного потенциала природной среды.
- Управление отходами производства и потребления в мегаполисах.
- Развитие экологического бизнеса в России и за рубежом.
- Эффективность энергосбережения и охрана окружающей среды.
- Неблагоприятная экономика климатических изменений.
- Экологическое состояние и инвестиционная привлекательность регионов.
- Интернализация внешних эффектов: вопросы теории и практики.
- Природный капитал в контексте устойчивого развития.
- Система экологического законодательства в России.

- Административные методы регулирования охраны окружающей среды и природопользования в России и за рубежом.
- Экономические методы регулирования охраны окружающей среды и природопользования в России и за рубежом.
- Мировой опыт регулирования эколого-экономических проблем.
- Развитие прав собственности на природные ресурсы.
- Оценка воздействия на окружающую среду (ОВОС).
- Нормирование и стандартизация в области охраны окружающей среды.
- Экологический аудит на предприятии.
- Экологическая сертификация и экологическая маркировка.
- Экологические информационные системы предприятия.
- Экологический учет на предприятии.
- Рейтинги устойчивости предприятий России.
- Экономическая эффективность природоохранных мероприятий (проектов).

МЕТОДИКА ОЦЕНКИ КОНТРОЛЬНОЙ РАБОТЫ (РЕФЕРАТА)

Критерии оценивания:

достижение поставленной цели и задач исследования (новизна и актуальность поставленных в реферате проблем, правильность формулирования цели, определения задач исследования, правильность выбора методов решения задач и реализации цели; соответствие выводов решаемым задачам, поставленной цели, убедительность выводов);

уровень эрудированности автора по изученной теме (знание автором состояния изучаемой проблематики, цитирование источников, степень использования в работе результатов исследований);

личные заслуги автора реферата (новые знания, которые получены помимо основной образовательной программы, новизна материала и рассмотренной проблемы, научное значение исследуемого вопроса);

культура письменного изложения материала (логичность подачи материала, грамотность автора);

культура оформления материалов работы (соответствие реферата всем стандартным требованиям);

знания и умения на уровне требований стандарта данной дисциплины: знание фактического материала, усвоение общих понятий и идей;

степень обоснованности аргументов и обобщений (полнота, глубина, всестороннее раскрытие темы, корректность аргументации и системы доказательств, характер и достоверность примеров, иллюстративного материала, наличие знаний интегрированного характера, способность к обобщению);

качество и ценность полученных результатов (степень завершенности реферативного исследования, спорность или однозначность выводов);

использование профессиональной терминологии;

использование литературных источников.

Приложение

Образец оформления титульного листа контрольной работы (реферата)

МИНОБРНАУКИ РОССИИ
Федеральное государственное бюджетное образовательное учреждение
высшего образования
«Уральский государственный горный университет»

Инженерно-экономический факультет

Кафедра экономики и менеджмента

КОНТРОЛЬНАЯ РАБОТА (РЕФЕРАТ)

по дисциплине
«Экономика природопользования»

на тему:

ЭКОЛОГИЧЕСКИЙ АУДИТ НА ПРЕДПРИЯТИИ

Руководитель:
доц., д. э. н. Мочалова Л.А.
Студент гр. МЭГП-23
Артёмова Елена Юрьевна

Екатеринбург – 2023

МИНОБРНАУКИ РОССИИ

ФГБОУ ВО «Уральский государственный горный университет»

УТВЕРЖДАЮ
Проректор по учебно-методическому комплексу _____С.А. Упоров
14.09.2022

МЕТОДИЧЕСКИЕ УКАЗАНИЯ ПО ОРГАНИЗАЦИИ САМОСТОЯТЕЛЬНОЙ РАБОТЫ И ЗАДАНИЯ ДЛЯ ОБУЧАЮЩИХСЯ

Б1.В.08.17 ЭКОНОМИКА ПРИРОДОПОЛЬЗОВАНИЯ

Специальность
21.05.04 Горное дело

Специализация
Менеджмент и экономика горнопромышленного производства

квалификация выпускника: **специалист**

Автор: Мочалова Л.А., доцент, д.э.н.

Одобрена на заседании кафедры	Рассмотрена методической комиссией
Экономики и менеджмента	Инженерно-экономического факультета
(название кафедры)	*(название факультета)*
Зав. кафедрой _____ *(подпись)*	Председатель _____ *(подпись)*
Мочалова Л.А.	Мочалова Л.А.
(Фамилия И.О.)	*(Фамилия И.О.)*
Протокол № 2 от 04.10.2023	Протокол № 2 от 20.10.2023
(Дата)	*(Дата)*

Екатеринбург

ВВЕДЕНИЕ

Самостоятельная работа в высшем учебном заведении – это часть учебного процесса, метод обучения, прием учебно-познавательной деятельности, комплексная целевая стандартизованная учебная деятельность с запланированными видом, типом, формами контроля.

Самостоятельная работа представляет собой плановую деятельность обучающихся по поручению и под методическим руководством преподавателя.

Целью самостоятельной работы студентов является закрепление тех знаний, которые они получили на аудиторных занятиях, а также способствование развитию у студентов творческих навыков, инициативы, умению организовать свое время.

Самостоятельная работа реализует следующие задачи:

- предполагает освоение курса дисциплины;
- помогает освоению навыков учебной и научной работы;
- способствует осознанию ответственности процесса познания;
- способствует углублению и пополнению знаний студентов, освоению ими навыков и умений;
- формирует интерес к познавательным действиям, освоению методов и приемов познавательного процесса,
- создает условия для творческой и научной деятельности обучающихся;
- способствует развитию у студентов таких личных качеств, как целеустремленность, заинтересованность, исследование нового.

Самостоятельная работа обучающегося выполняет следующие функции:

- развивающую (повышение культуры умственного труда, приобщение к творческим видам деятельности, обогащение интеллектуальных способностей студентов);
- информационно-обучающую (учебная деятельность студентов на аудиторных занятиях, неподкрепленная самостоятельной работой, становится мало результативной);
- ориентирующую и стимулирующую (процессу обучения придается ускорение и мотивация);
- воспитательную (формируются и развиваются профессиональные качества бакалавра и гражданина);
- исследовательскую (новый уровень профессионально-творческого мышления).

Организация самостоятельной работы студентов должна опираться на определенные требования, а, именно:

- сложность осваиваемых знаний должна соответствовать уровню развития студентов;
- стандартизация заданий в соответствии с логической системой курса дисциплины;

- объем задания должен соответствовать уровню студента;

- задания должны быть адаптированными к уровню студентов.

Содержание самостоятельной работы студентов представляет собой, с одной стороны, совокупность теоретических и практических учебных заданий, которые должен выполнить студент в процессе обучения, объект его деятельности; с другой стороны - это способ деятельности студента по выполнению соответствующего теоретического или практического учебного задания.

Свое внешнее выражение содержание самостоятельной работы студентов находит во всех организационных формах аудиторной и внеаудиторной деятельности, в ходе самостоятельного выполнения различных заданий.

Функциональное предназначение самостоятельной работы студентов в процессе лекций, практических занятий по овладению специальными знаниями заключается в самостоятельном прочтении, просмотре, прослушивании, наблюдении, конспектировании, осмыслении, запоминании и воспроизведении определенной информации. Цель и планирование самостоятельной работы студента определяет преподаватель. Вся информация осуществляется на основе ее воспроизведения.

Так как самостоятельная работа тесно связана с учебным процессом, ее необходимо рассматривать в двух аспектах:

1. аудиторная самостоятельная работа - лекционные, практические занятия;

2. внеаудиторная самостоятельная работа – дополнение лекционных материалов, подготовка к практическим занятиям, подготовка к решению кейс-задач, выполнение курсовых работ и др.

Основные формы организации самостоятельной работы студентов определяются следующими параметрами:

- содержание учебной дисциплины;

- уровень образования и степень подготовленности студентов;

- необходимость упорядочения нагрузки студентов при самостоятельной работе.

Таким образом, самостоятельная работа студентов является важнейшей составной частью процесса обучения.

Методические указания по организации самостоятельной работы и задания для обучающихся по дисциплине «*Экономика природопользования*» обращают внимание студента на главное, существенное в изучаемой дисциплине, помогают выработать умение анализировать явления и факты, связывать теоретические положения с практикой, а также облегчают подготовку к сдаче *экзамена*.

Настоящие методические указания позволят студентам самостоятельно овладеть фундаментальными знаниями, профессиональными умениями и навыками деятельности по профилю подготовки, опытом творческой и исследовательской деятельности, и направлены на формирование компетенций, предусмотренных учебным планом поданному профилю.

Видами самостоятельной работы обучающихся по дисциплине «*Экономика природопользования*» являются:

- повторение материала лекций;
- самостоятельное изучение тем курса (в т.ч. рассмотрение основных категорий дисциплины, работа с литературой);
- подготовка к практическим (семинарским) занятиям (в т.ч. ответы на вопросы для самопроверки, подготовка к выполнению практико-ориентированных заданий);
- подготовка домашнего письменного задания (практико-ориентированного задания);
- подготовка к экзамену.

В методических указаниях представлены материалы для самостоятельной работы и рекомендации по организации отдельных её видов.

ТЕМЫ ДЛЯ САМОПРОВЕРКИ

- Тенденции развития взаимоотношений экономики и природы.
- Прогнозы и концепции глобального социо-эколого-экономического развития.
- Взаимосвязь экологических и экономических проблем.
- Характеристика эколого-экономических проблем в России, их причины.
- Экономика устойчивого развития как теоретико-прикладная наука.
- Теоретические и практические аспекты реализации концепции устойчивого развития.
- Переход России к устойчивому развитию: возможности и угрозы.
- Этические аспекты устойчивого развития.
- Оценка природоёмкости современной цивилизации.
- Рейтинги устойчивости различных стран.
- Социо-эколого-экономическая система как главный объект изучения экономики устойчивого развития.
- Показатели устойчивого развития, их характеристика по странам.
- Философские аспекты экономики устойчивого развития.
- Глобальные экологические общественные блага и международные инициативы по их сохранению.
- Теоретические и практические основы реализации государственной политики экологически ориентированного роста экономики.
- Учет экологического фактора при определении национального богатства страны.
- Рыночные провалы в экологической сфере и пути их преодоления.
- Пути экологизации экономики.
- Экономическая оценка и проблемы использования ассимиляционного потенциала природной среды.
- Управление отходами производства и потребления в мегаполисах.
- Развитие экологического бизнеса в России и за рубежом.
- Эффективность энергосбережения и охрана окружающей среды.
- Неблагоприятная экономика климатических изменений.
- Экологическое состояние и инвестиционная привлекательность регионов.
- Интернализация внешних эффектов: вопросы теории и практики.
- Природный капитал в контексте устойчивого развития.
- Система экологического законодательства в России.
- Административные методы регулирования охраны окружающей среды и природопользования в России и за рубежом.
- Экономические методы регулирования охраны окружающей среды и природопользования в России и за рубежом.

- Мировой опыт регулирования эколого-экономических проблем.
- Развитие прав собственности на природные ресурсы.
- Оценка воздействия на окружающую среду (ОВОС).
- Нормирование и стандартизация в области охраны окружающей среды.
- Экологический аудит на предприятии.
- Экологическая сертификация и экологическая маркировка.
- Экологические информационные системы предприятия.
- Экологический учет на предприятии.
- Система платности пользования природными ресурсами.
- Система платности негативного воздействия на окружающую среду.
- Финансирование экологической деятельности в РФ и за рубежом.
- Экономическое стимулирование рационального природопользования и природоохранной деятельности предприятия.
- Экономическое стимулирование экологически ответственного поведения граждан.
- Экологическое страхование.
- Формирование и оценка эколого-экономического ущерба.
- Воздействие горных предприятий на окружающую среду и экономические механизмы его минимизации.
- Формирование и развитие экологического менеджмента на промышленном предприятии.
- Развитие системы экологического менеджмента на предприятии. Переход к интегрированным моделям.
- Управление экологическими рисками и подготовленность промышленного предприятия к аварийным ситуациям.
- Развитие программ экологически чистого производства на предприятиях.
- Рейтинги устойчивости предприятий России.
- Экономическая эффективность природоохранных мероприятий (проектов).

САМООРГАНИЗАЦИЯ РАБОТЫ С ЛИТЕРАТУРОЙ

Самостоятельное изучение тем курса осуществляется на основе списка рекомендуемой литературы к дисциплине. При работе с книгой необходимо научиться правильно ее читать, вести записи. Самостоятельная работа с учебными и научными изданиями профессиональной и общекультурной тематики – это важнейшее условие формирования научного способа познания.

Основные приемы работы с литературой можно свести к следующим:

• составить перечень книг, с которыми следует познакомиться;

• перечень должен быть систематизированным (что необходимо для семинаров, что для экзаменов, что пригодится для написания курсовых и выпускных квалификационных работ (ВКР), а что выходит за рамками официальной учебной деятельности, и расширяет общую культуру);

• обязательно выписывать все выходные данные по каждой книге (при написании курсовых и выпускных квалификационных работ это позволит экономить время);

• определить, какие книги (или какие главы книг) следует прочитать более внимательно, а какие – просто просмотреть;

• при составлении перечней литературы следует посоветоваться с преподавателями и руководителями ВКР, которые помогут сориентироваться, на что стоит обратить большее внимание, а на что вообще не стоит тратить время;

• все прочитанные монографии, учебники и научные статьи следует конспектировать, но это не означает, что надо конспектировать «все подряд»: можно выписывать кратко основные идеи автора и иногда приводить наиболее яркие и показательные цитаты (с указанием страниц);

• если книга – собственная, то допускается делать на полях книги краткие пометки или же в конце книги, на пустых страницах просто сделать свой «предметный указатель», где отмечаются наиболее интересные мысли и обязательно указываются страницы в тексте автора;

• следует выработать способность «воспринимать» сложные тексты; для этого лучший прием – научиться «читать медленно», когда понятно каждое прочитанное слово (а если слово незнакомое, то либо с помощью словаря, либо с помощью преподавателя обязательно его узнать). Таким образом, чтение текста является частью познавательной деятельности. Ее цель – извлечение из текста необходимой информации.

От того, насколько осознанна читающим собственная внутренняя установка при обращении к печатному слову (найти нужные сведения, усвоить информацию полностью или частично, критически проанализировать материал и т.п.) во многом зависит эффективность осуществляемого действия. Грамотная работа с книгой, особенно если речь идет о научной литературе, предполагает соблюдение ряда правил, для овладения которыми необходимо настойчиво учиться. Это серьёзный, кропотливый труд. Прежде всего, при такой работе невозможен формальный,

поверхностный подход. Не механическое заучивание, не простое накопление цитат, выдержек, а сознательное усвоение прочитанного, осмысление его, стремление дойти до сути – вот главное правило. Другое правило – соблюдение при работе над книгой определенной последовательности. Вначале следует ознакомиться с оглавлением, содержанием предисловия или введения. Это дает общую ориентировку, представление о структуре и вопросах, которые рассматриваются в книге.

Следующий этап – чтение. Первый раз целесообразно прочитать книгу с начала до конца, чтобы получить о ней цельное представление. При повторном чтении происходит постепенное глубокое осмысление каждой главы, критического материала и позитивного изложения; выделение основных идей, системы аргументов, наиболее ярких примеров и т.д. Непременным правилом чтения должно быть выяснение незнакомых слов, терминов, выражений, неизвестных имен, названий. Студентам с этой целью рекомендуется заводить специальные тетради или блокноты. Важная роль в связи с этим принадлежит библиографической подготовке студентов. Она включает в себя умение активно, быстро пользоваться научным аппаратом книги, справочными изданиями, каталогами, умение вести поиск необходимой информации, обрабатывать и систематизировать ее.

Выделяют четыре основные установки в чтении текста:

- информационно-поисковая (задача – найти, выделить искомую информацию);
- усваивающая (усилия читателя направлены на то, чтобы как можно полнее осознать и запомнить, как сами сведения, излагаемые автором, так и всю логику его рассуждений);
- аналитико-критическая (читатель стремится критически осмыслить материал, проанализировав его, определив свое отношение к нему);
- творческая (создает у читателя готовность в том или ином виде – как отправной пункт для своих рассуждений, как образ для действия по аналогии и т.п. – использовать суждения автора, ход его мыслей, результат наблюдения, разработанную методику, дополнить их, подвергнуть новой проверке).

С наличием различных установок обращения к тексту связано существование и нескольких видов чтения:

- библиографическое – просматривание карточек каталога, рекомендательных списков, сводных списков журналов и статей за год и т.п.;
- просмотровое – используется для поиска материалов, содержащих нужную информацию, обычно к нему прибегают сразу после работы со списками литературы и каталогами, в результате такого просмотра читатель устанавливает, какие из источников будут использованы в дальнейшей работе;
- ознакомительное – подразумевает сплошное, достаточно подробное прочтение отобранных статей, глав, отдельных страниц; цель –

познакомиться с характером информации, узнать, какие вопросы вынесены автором на рассмотрение, провести сортировку материала;

- изучающее – предполагает доскональное освоение материала; в ходе такого чтения проявляется доверие читателя к автору, готовность принять изложенную информацию, реализуется установка на предельно полное понимание материала;

- аналитико-критическое и творческое чтение – два вида чтения близкие между собой тем, что участвуют в решении исследовательских задач.

Первый из них предполагает направленный критический анализ, как самой информации, так и способов ее получения и подачи автором; второе – поиск тех суждений, фактов, по которым, или, в связи с которыми, читатель считает нужным высказать собственные мысли.

Из всех рассмотренных видов чтения основным для студентов является изучающее – именно оно позволяет в работе с учебной и научной литературой накапливать знания в различных областях. Вот почему именно этот вид чтения в рамках образовательной деятельности должен быть освоен в первую очередь. Кроме того, при овладении данным видом чтения формируются основные приемы, повышающие эффективность работы с текстом. Научная методика работы с литературой предусматривает также ведение записи прочитанного. Это позволяет привести в систему знания, полученные при чтении, сосредоточить внимание на главных положениях, зафиксировать, закрепить их в памяти, а при необходимости вновь обратиться к ним.

Основные виды систематизированной записи прочитанного:

Аннотирование – предельно краткое связное описание просмотренной или прочитанной книги (статьи), ее содержания, источников, характера и назначения.

Планирование – краткая логическая организация текста, раскрывающая содержание и структуру изучаемого материала.

Тезирование – лаконичное воспроизведение основных утверждений автора без привлечения фактического материала.

Цитирование – дословное выписывание из текста выдержек, извлечений, наиболее существенно отражающих ту или иную мысль автора.

Конспектирование – краткое и последовательное изложение содержания прочитанного. Конспект – сложный способ изложения содержания книги или статьи в логической последовательности. Конспект аккумулирует в себе предыдущие виды записи, позволяет всесторонне охватить содержание книги, статьи. Поэтому умение составлять план, тезисы, делать выписки и другие записи определяет и технологию составления конспекта.

Как правильно составлять конспект? Внимательно прочитайте текст. Уточните в справочной литературе непонятные слова. При записи не забудьте вынести справочные данные на поля конспекта. Выделите главное,

составьте план, представляющий собой перечень заголовков, подзаголовков, вопросов, последовательно раскрываемых затем в конспекте. Это первый элемент конспекта. Вторым элементом конспекта являются тезисы. Тезис - это кратко сформулированное положение. Для лучшего усвоения и запоминания материала следует записывать тезисы своими словами. Тезисы, выдвигаемые в конспекте, нужно доказывать. Поэтому третий элемент конспекта - основные доводы, доказывающие истинность рассматриваемого тезиса. В конспекте могут быть положения и примеры. Законспектируйте материал, четко следуя пунктам плана. При конспектировании старайтесь выразить мысль своими словами. Записи следует вести четко, ясно. Грамотно записывайте цитаты. Цитируя, учитывайте лаконичность, значимость мысли. При оформлении конспекта необходимо стремиться к емкости каждого предложения. Мысли автора книги следует излагать кратко, заботясь о стиле и выразительности написанного. Число дополнительных элементов конспекта должно быть логически обоснованным, записи должны распределяться в определенной последовательности, отвечающей логической структуре произведения. Для уточнения и дополнения необходимо оставлять поля.

Конспектирование – наиболее сложный этап работы. Овладение навыками конспектирования требует от студента целеустремленности, повседневной самостоятельной работы. Конспект ускоряет повторение материала, экономит время при повторном, после определенного перерыва, обращении к уже знакомой работе. Учитывая индивидуальные особенности каждого студента, можно дать лишь некоторые, наиболее оправдавшие себя общие правила, с которыми преподаватель и обязан познакомить студентов:

1. Главное в конспекте не объем, а содержание. В нем должны быть отражены основные принципиальные положения источника, то новое, что внес его автор, основные методологические положения работы. Умение излагать мысли автора сжато, кратко и собственными словами приходит с опытом и знаниями. Но их накоплению помогает соблюдение одного важного правила – не торопиться записывать при первом же чтении, вносить в конспект лишь то, что стало ясным.

2. Форма ведения конспекта может быть самой разнообразной, она может изменяться, совершенствоваться. Но начинаться конспект всегда должен с указания полного наименования работы, фамилии автора, года и места издания; цитаты берутся в кавычки с обязательной ссылкой на страницу книги.

3. Конспект не должен быть «слепым», безликим, состоящим из сплошного текста. Особо важные места, яркие примеры выделяются цветным подчеркиванием, взятием в рамочку, оттенением, пометками на полях специальными знаками, чтобы можно было быстро найти нужное положение. Дополнительные материалы из других источников можно давать на полях, где записываются свои суждения, мысли, появившиеся уже после составления конспекта.

ПОДГОТОВКА К ПРАКТИКО-ОРИЕНТИРОВАННЫМ ЗАДАНИЯМ

Практико-ориентированные задания выступают средством формирования у студентов системы интегрированных умений и навыков, необходимых для освоения профессиональных компетенций. Это могут быть ситуации, требующие применения умений и навыков, специфичных для соответствующего профиля обучения (знания содержания предмета), ситуации, требующие организации деятельности, выбора её оптимальной структуры личностно-ориентированных ситуаций (нахождение нестандартного способа решения).

Кроме этого, они выступают средством формирования у студентов умений определять, разрабатывать и применять оптимальные методы решения профессиональных задач. Они строятся на основе ситуаций, возникающих на различных уровнях осуществления практики и формулируются в виде производственных поручений (заданий).

Под практико-ориентированными заданиями понимают задачи из окружающей действительности, связанные с формированием практических навыков, необходимых в повседневной жизни, в том числе с использованием элементов производственных процессов.

Цель практико-ориентированных заданий – приобретение умений и навыков практической деятельности по изучаемой дисциплине.

Задачи практико-ориентированных заданий:

- закрепление, углубление, расширение и детализация знаний студентов при решении конкретных задач;
- развитие познавательных способностей, самостоятельности мышления, творческой активности;
- овладение новыми методами и методиками изучения конкретной учебной дисциплины;
- обучение приемам решения практических задач;
- выработка способности логического осмысления полученных знаний для выполнения заданий;
- обеспечение рационального сочетания коллективной и индивидуальной форм обучения.

Важными отличительными особенностями практико-ориентированных задания от стандартных задач (предметных, межпредметных, прикладных) являются:

- значимость (познавательная, профессиональная, общекультурная, социальная) получаемого результата, что обеспечивает познавательную мотивацию обучающегося;
- условие задания сформулировано как сюжет, ситуация или проблема, для разрешения которой необходимо использовать знания из разных разделов основного предмета, из другого предмета или из жизни, на которые нет явного указания в тексте задания;

- информация и данные в задании могут быть представлены в различной форме (рисунок, таблица, схема, диаграмма, график и т.д.), что потребует распознавания объектов;

- указание (явное или неявное) области применения результата, полученного при решении задания.

Кроме выделенных четырех характеристик, практико-ориентированные задания имеют следующие:

1. по структуре эти задания – нестандартные, т.е. в структуре задания не все его компоненты полностью определены;

2. наличие избыточных, недостающих или противоречивых данных в условии задания, что приводит к объемной формулировке условия;

3. наличие нескольких способов решения (различная степень рациональности), причем данные способы могут быть неизвестны учащимся, и их потребуется сконструировать.

При выполнении практико-ориентированных заданий следует руководствоваться следующими общими рекомендациями:

- для выполнения практико-ориентированного задания необходимо внимательно прочитать задание, повторить лекционный материал по соответствующей теме, изучить рекомендуемую литературу, в т.ч. дополнительную;

- выполнение практико-ориентированного задания включает постановку задачи, выбор способа решения задания, разработку алгоритма практических действий, программы, рекомендаций, сценария и т. п.;

- если практико-ориентированное задание выдается по вариантам, то получить номер варианта исходных данных у преподавателя; если нет вариантов, то нужно подобрать исходные данные самостоятельно, используя различные источники информации;

- для выполнения практико-ориентированного задания может использоваться метод малых групп. Работа в малых группах предполагает решение определенных образовательных задач в рамках небольших групп с последующим обсуждением полученных результатов. Этот метод развивает навыки сотрудничества, достижения компромиссного решения, аналитические способности.

ПРАКТИКО-ОРИЕНТИРОВАННЫЕ ЗАДАНИЯ

Тема: Оценка экономического ущерба, нанесенного предприятием атмосферному воздуху.

Указания. При подготовке задания рекомендуется пользоваться «Методикой определения предотвращенного экологического ущерба», утверждённой председателем Госкомэкологии России 30 ноября 1999 г., которая представлена в сети Интернет (режим доступа: http://docs.cntd.ru/document/1200035561) и следующем учебно-методическом пособии:

1. Необходимо рассчитать для предприятия ущерб от выбросов загрязняющих веществ в атмосферу, используя следующие данные:

Наименование вещества	Объем выбросов вещества (т)
Окислы азота	15,00
Сажа	2,71
Ангидрит сернистый	3,01
Углерода оксид	47,24
Бензин(а)пирен	0,000045
Бензин	7,00
Твёрдые вещества	320,05

2. Необходимо рассчитать для предприятия ущерб от выбросов загрязняющих веществ в атмосферу, используя следующие данные:

Наименование вещества	Объем выбросов вещества (т)
Окислы азота	13,82
Сажа	2,52
Ангидрит сернистый	3,00
Углерода оксид	45,50
Бензин(а)пирен	0,000045
Бензин	5,98
Твёрдые вещества	320,20

3. Необходимо рассчитать для предприятия ущерб от выбросов загрязняющих веществ в атмосферу, используя следующие данные:

Наименование вещества	Объем выбросов вещества (т)
Окислы азота	15,82
Сажа	2,76
Ангидрит сернистый	3,20
Углерода оксид	46,86
Бензин(а)пирен	0,000045
Бензин	7,24
Твёрдые вещества	314,13

4. Необходимо рассчитать для предприятия ущерб от выбросов загрязняющих веществ в атмосферу, используя следующие данные:

Наименование вещества	Объем выбросов вещества (т)
Окислы азота	14,80
Сажа	2,61
Ангидрит сернистый	3,00
Углерода оксид	46,87
Бензин(а)пирен	0,000048
Бензин	7,14
Твёрдые вещества	320,0

5. Необходимо рассчитать для предприятия ущерб от выбросов загрязняющих веществ в атмосферу, используя следующие данные:

Наименование вещества	Объем выбросов вещества (т)
Окислы азота	14,11
Сажа	2,62
Ангидрит сернистый	2,90
Углерода оксид	45,10
Бензин(а)пирен	0,000047
Бензин	6,82
Твёрдые вещества	320,90

6. Необходимо рассчитать для предприятия ущерб от выбросов загрязняющих веществ в атмосферу, используя следующие данные:

Наименование вещества	Объем выбросов вещества (т)
Окислы азота	15,92
Сажа	2,63
Ангидрит сернистый	3,11
Углерода оксид	46,00
Бензин(а)пирен	0,000043
Бензин	6,83
Твёрдые вещества	330,78

Тема: Оценка экономического ущерба, нанесенного предприятием водным ресурсам.

Указания. При подготовке задания рекомендуется пользоваться «Методикой определения предотвращенного экологического ущерба», утверждённой председателем Госкомэкологии России 30 ноября 1999 г., которая представлена в сети Интернет (режим доступа: http://docs.cntd.ru/document/1200035561) и следующем учебно-методическом пособии:

Преподаватель определяет для каждого студента свой вариант задания, по которому на основе исходных данных осуществляются необходимые расчёты.

7. Необходимо рассчитать для предприятия ущерб от сбросов загрязняющих веществ в водные объекты, используя следующие данные:

Наименование вещества	Объем сбросов веществ (т)
Железо общее	0,003

Сульфаты	0,185
Хлориды	0,136
Нефтепродукты	0,0015
Взвешенные вещества	0,087
Метанол	0,26

8. Необходимо рассчитать для предприятия ущерб от сбросов загрязняющих веществ в водные объекты, используя следующие данные:

Наименование вещества	Объем сбросов веществ (т)
Железо общее	0,0022
Сульфаты	0,172
Хлориды	0,158
Нефтепродукты	0,0017
Взвешенные вещества	0,077
Метанол	0,20

9. Необходимо рассчитать для предприятия ущерб от сбросов загрязняющих веществ в водные объекты, используя следующие данные:

Наименование вещества	Объем сбросов веществ (т)
Железо общее	0,0038
Сульфаты	0,22
Хлориды	0,30
Нефтепродукты	0,0016
Взвешенные вещества	0,08
Метанол	0,26

10. Необходимо рассчитать для предприятия ущерб от сбросов загрязняющих веществ в водные объекты, используя следующие данные:

Наименование вещества	Объем сбросов веществ (т)
Железо общее	0,0025
Сульфаты	0,19
Хлориды	0,286
Нефтепродукты	0,0016
Взвешенные вещества	0,080
Метанол	0,25

11. Необходимо рассчитать для предприятия ущерб от сбросов загрязняющих веществ в водные объекты, используя следующие данные:

Наименование вещества	Объем сбросов веществ (т)

Железо общее	0,0023
Сульфаты	0,21
Хлориды	0,300
Нефтепродукты	0,001
Взвешенные вещества	0,090
Метанол	0,30

12. Необходимо рассчитать для предприятия ущерб от сбросов загрязняющих веществ в водные объекты, используя следующие данные:

Наименование вещества	Объем сбросов веществ (т)
Железо общее	0,0026
Сульфаты	0,21
Хлориды	0,270
Нефтепродукты	0,001
Взвешенные вещества	0,089
Метанол	0,20

Тема: Оценка экономического ущерба, нанесенного предприятием окружающей природной среде от размещения отходов производства.

Указания. При подготовке задания рекомендуется пользоваться «Методикой определения предотвращенного экологического ущерба», утверждённой председателем Госкомэкологии России 30 ноября 1999 г., которая представлена в сети Интернет (режим доступа: http://docs.cntd.ru/document/1200035561) и следующем учебно-методическом пособии:

13. Необходимо рассчитать для предприятия ущерб от размещения отходов, используя следующие данные:

Наименование отходов	Класс опасности	Объем размещаемых отходов (т)
Масла моторные отработанные	3	0,35
Обтирочный материал, загрязненный маслами	4	0,4
Лом бронзы несортированный	5	25,7
Лом черных металлов несортир.	5	31,55
Отходы при добыче рудных ПИ (вскрыша)	5	2002670
Стружка, опил незагрязненный	5	0,95

14. Необходимо рассчитать для предприятия ущерб от размещения отходов, используя следующие данные:

Наименование отходов	Класс опасности	Объем размещаемых отходов (т)
Масла моторные отработанные	3	0,31
Обтирочный материал, загрязненный маслами	4	0,41
Лом бронзы несортированный	5	25,4
Лом черных металлов несортир.	5	30,9
Отходы при добыче рудных ПИ (вскрыша)	5	2005500
Стружка, опил незагрязненный	5	0,66

15. Необходимо рассчитать для предприятия ущерб от размещения отходов, используя следующие данные:

Наименование отходов	Класс опасности	Объем размещаемых отходов (т)
Масла моторные отработанные	3	0,31
Обтирочный материал, загрязненный маслами	4	0,38
Лом бронзы несортированный	5	27,0
Лом черных металлов несортир.	5	32,4
Отходы при добыче рудных ПИ (вскрыша)	5	2008821
Стружка, опил незагрязненный	5	0,92

16. Необходимо рассчитать для предприятия ущерб от размещения отходов, используя следующие данные:

Наименование отходов	Класс опасности	Объем размещаемых отходов (т)
Масла моторные отработанные	3	0,37
Обтирочный материал, загрязненный маслами	4	0,4
Лом бронзы несортированный	5	26,7
Лом черных металлов несортир.	5	31,3
Отходы при добыче рудных ПИ (вскрыша)	5	2004800,0
Стружка, опил незагрязненный	5	0,86

17. Необходимо рассчитать для предприятия ущерб от размещения отходов, используя следующие данные:

Наименование отходов	Класс опасности	Объем размещаемых отходов (т)
Масла моторные отработанные	3	0,29
Обтирочный материал, загрязненный маслами	4	0,42
Лом бронзы несортированный	5	25,8
Лом черных металлов несортир.	5	31,7
Отходы при добыче рудных ПИ (вскрыша)	5	1870873,0
Стружка, опил незагрязненный	5	0,72

18. Необходимо рассчитать для предприятия ущерб от размещения отходов, используя следующие данные:

Наименование отходов	Класс опасности	Объем размещаемых отходов (т)
Масла моторные отработанные	3	0,28
Обтирочный материал, загрязненный маслами	4	0,41
Лом бронзы несортированный	5	25,9
Лом черных металлов несортир.	5	31,8
Отходы при добыче рудных ПИ (вскрыша)	5	2200000,0
Стружка, опил незагрязненный	5	0,84

Тема: Расчёт платежей за выбросы загрязняющих веществ в атмосферный воздух стационарными источниками.

Указания. При выполнении задания следует пользоваться *основными нормативно-правовыми документами, регламентирующими определение платы за негативное воздействие на окружающую среду*:

– постановление Правительства РФ от 03.03.2017 г. № 255 «Об исчислении и взимании платы за негативное воздействие на окружающую среду» (вместе с «Правилами исчисления и взимания платы за негативное воздействие на окружающую среду»);

– постановление Правительства РФ от 13.09.2016 г. № 913 «О ставках платы за негативное воздействие на окружающую среду и дополнительных коэффициентах»;

– письмом Минприроды России, Росприроднадзора «О дополнительном коэффициенте 2».

19. Необходимо рассчитать плату за выбросы загрязняющих веществ в атмосферный воздух стационарными источниками на основе имеющихся данных.

Наименование веществ	Величина выброса (т)		
	НДВ	Лимит	Факт
Бензин нефтяной	8,87	9,32	9,11
Бензол	0,003	0,0038	0,0032
Железа оксид	0,028	0,032	0,038
Пыль неорганическая (выше 70 % кремния)	39,12	42,20	42,20
Соединения свинца	0,010	0,012	0,014
Сажа	0,87	0,94	1,17
Скипидар	7,16	8,10	7,96

20. Необходимо рассчитать плату за выбросы загрязняющих веществ в атмосферный воздух стационарными источниками на основе имеющихся данных.

Наименование веществ	Величина выброса (т)		
	НДВ	Лимит	Факт
Бензин нефтяной	8,35	9,10	9,10
Бензол	0,003	0,0038	0,0031
Железа оксид	0,025	0,030	0,030
Пыль неорганическая (выше 70 % кремния)	38,00	41,14	41,40
Соединения свинца	0,010	0,017	0,015
Сажа	0,85	0,91	1,11
Скипидар	6,90	7,92	7,67

Тема: Расчёт платежей за сбросы загрязняющих веществ в водные объекты.

Указания. При выполнении задания следует пользоваться основными нормативно-правовыми документами, регламентирующими определение платы за негативное воздействие на окружающую среду:

– постановление Правительства РФ от 03.03.2017 г. № 255 «Об исчислении и взимании платы за негативное воздействие на окружающую среду» (вместе с «Правилами исчисления и взимания платы за негативное воздействие на окружающую среду»);

– постановление Правительства РФ от 13.09.2016 г. № 913 «О ставках платы за негативное воздействие на окружающую среду и дополнительных коэффициентах»;

– письмом Минприроды России, Росприроднадзора «О дополнительном коэффициенте 2».

21. Необходимо рассчитать плату за сбросы загрязняющих веществ в водные объекты на основе имеющихся данных.

Наименование веществ	Величина сброса (т)		
	НДС	Лимит	Факт
Железо общее	0,002	0,004	0,006
Сульфаты	0,017	0,19	0,185
Хлориды	0,236	0,312	0,136
Нефтепродукты	0,001	0,0022	0,0015
Взвешенные вещества	0,076	0,092	0,087
Метанол	0,21	0,33	0,36

22. Необходимо рассчитать плату за сбросы загрязняющих веществ в водные объекты на основе имеющихся данных.

Наименование веществ	Величина сброса (т)		
	НДС	Лимит	Факт
Железо общее	0,0018	0,0036	0,0022
Сульфаты	0,016	0,18	0,172
Хлориды	0,200	0,287	0,158
Нефтепродукты	0,001	0,0022	0,0017
Взвешенные вещества	0,068	0,082	0,077
Метанол	0,19	0,23	0,25

Тема: Расчёт платежей за размещение отходов производства и потребления.

Указания. При выполнении задания следует пользоваться *основными нормативно-правовыми документами, регламентирующими определение платы за негативное воздействие на окружающую среду*:

– постановление Правительства РФ от 03.03.2017 г. № 255 «Об исчислении и взимании платы за негативное воздействие на окружающую среду» (вместе с «Правилами исчисления и взимания платы за негативное воздействие на окружающую среду»);

– постановление Правительства РФ от 13.09.2016 г. № 913 «О ставках платы за негативное воздействие на окружающую среду и дополнительных коэффициентах»;

– письмом Минприроды России, Росприроднадзора «О дополнительном коэффициенте 2».

23. Необходимо рассчитать плату за размещение отходов производства и потребления на основе имеющихся данных.

Наименование отходов	Класс опасности	Величина отходов (т)	
		Лимит	Факт
Стружка, опил незагрязненные	5	0,4	0,55
Лом черных металлов	5	25,5	27,0
Мусор	4	4,2	3,0
Отходы от добычи и производства гранитных изделий	5	0,5	0,75
Стружка, опил, ветошь загрязненные	4	0,22	0,25

24. Необходимо рассчитать плату за размещение отходов производства и потребления на основе имеющихся данных.

Наименование отходов	Класс опасности	Величина отходов (т)	
		Лимит	Факт
Стружка, опил незагрязненные	5	0,41	0,56
Лом черных металлов	5	26,4	27,8
Мусор	4	4,3	3,9
Отходы от добычи и производства гранитных изделий	5	0,56	0,77
Стружка, опил, ветошь загрязненные	4	0,23	0,24

ПОДГОТОВКА К ПРОМЕЖУТОЧНОЙ АТТЕСТАЦИИ

При подготовке к *экзамену* по дисциплине «*Экономика природопользования*» обучающемуся рекомендуется:

1. повторить пройденный материал и ответить на вопросы, используя конспект и материалы лекций. Если по каким-либо вопросам у студента недостаточно информации в лекционных материалах, то необходимо получить информацию из раздаточных материалов и/или учебников (литературы), рекомендованных для изучения дисциплины «*Экономика природопользования*».

Целесообразно также дополнить конспект лекций наиболее существенными и важными тезисами для рассматриваемого вопроса;

2. при изучении основных и дополнительных источников информации в рамках выполнения заданий на *экзамене* особое внимание необходимо уделять схемам, рисункам, графикам и другим иллюстрациям, так как подобные графические материалы, как правило, в наглядной форме отражают главное содержание изучаемого вопроса;

3. при изучении основных и дополнительных источников информации в рамках выполнения заданий на *экзамене* (в случаях, когда отсутствует иллюстративный материал) особое внимание необходимо обращать на наличие в тексте словосочетаний вида «во-первых», «во-вторых» и т.д., а также дефисов и перечислений (цифровых или буквенных), так как эти признаки, как правило, позволяют структурировать ответ на предложенное задание.

Подобную текстовую структуризацию материала слушатель может трансформировать в рисунки, схемы и т. п. для более краткого, наглядного и удобного восприятия (иллюстрации целесообразно отразить в конспекте лекций – это позволит оперативно и быстро найти, в случае необходимости, соответствующую информацию);

4. следует также обращать внимание при изучении материала для подготовки к *экзамену* на словосочетания вида «таким образом», «подводя итог сказанному» и т.п., так как это признаки выражения главных мыслей и выводов по изучаемому вопросу (пункту, разделу). В отдельных случаях выводы по теме (разделу, главе) позволяют полностью построить (восстановить, воссоздать) ответ на поставленный вопрос (задание), так как содержат в себе основные мысли и тезисы для ответа.

МИНОБРНАУКИ РОССИИ

ФГБОУ ВО «Уральский государственный горный университет»

УТВЕРЖДАЮ
Проректор по учебно-методическому комплексу
_____ С.А. Упоров

МЕТОДИЧЕСКИЕ УКАЗАНИЯ ПО ОРГАНИЗАЦИИ САМОСТОЯТЕЛЬНОЙ РАБОТЫ И ЗАДАНИЯ ДЛЯ ОБУЧАЮЩИХСЯ

Б1.В.08.18 ЭКОНОМИКА И ОРГАНИЗАЦИЯ ИНВЕСТИЦИОННОЙ ДЕЯТЕЛЬНОСТИ НА ПРЕДПРИЯТИЯХ МИНЕРАЛЬНО-СЫРЬЕВОГО КОМПЛЕКСА

Специальность
21.05.04 Горное дело

Специализация
Менеджмент и экономика горнопромышленного производства

квалификация выпускника: **специалист**

форма обучения: **очная, заочная**

год набора: 2024

Автор: Дроздова И.В., доцент, к.э.н., Ляпцев Г.А., доцент, к.э.н.

Одобрена на заседании кафедры

Экономики и менеджмента
(название кафедры)

Зав. кафедрой _____
(подпись)

Мочалова Л.А.
(Фамилия И.О.)

Протокол № 2 от 04.10.2023
(Дата)

Рассмотрена методической комиссией

Инженерно-экономического факультета
(название факультета)

Председатель _____
(подпись)

Мочалова Л.А.
(Фамилия И.О.)

Протокол № 1 от 20.10.2023
(Дата)

Екатеринбург

СОДЕРЖАНИЕ

ВВЕДЕНИЕ……..…. 3

ВОПРОСЫ ДЛЯ САМОПРОВЕРКИ…….……..…..……. 6

ОСНОВНЫЕ КАТЕГОРИИ ДИСЦИПЛИНЫ…….. 9

САМООРГАНИЗАЦИЯ РАБОТЫ С ЛИТЕРАТУРОЙ…….….. 13

ПОДГОТОВКА К ДОКЛАДУ С ПРЕЗЕНТАЦИЕЙ…… 17

ПОДГОТОВКА КПРАКТИКО-ОРИЕНТИРОВАННЫМ ЗАДАНИЯМ.... 21

ПОДГОТОВКА К ДИСКУССИИ……...24

ПОДГОТОВКА К ПРОМЕЖУТОЧНОЙ АТТЕСТАЦИИ……26

ВВЕДЕНИЕ

Самостоятельная работа в высшем учебном заведении – это часть учебного процесса, метод обучения, прием учебно-познавательной деятельности, комплексная целевая стандартизованная учебная деятельность с запланированными видом, типом, формами контроля.

Самостоятельная работа представляет собой плановую деятельность обучающихся по поручению и под методическим руководством преподавателя.

Целью самостоятельной работы студентов является закрепление тех знаний, которые они получили на аудиторных занятиях, а также способствование развитию у студентов творческих навыков, инициативы, умению организовать свое время.

Самостоятельная работа реализует следующие задачи:

- предполагает освоение курса дисциплины;
- помогает освоению навыков учебной и научной работы;
- способствует осознанию ответственности процесса познания;
- способствует углублению и пополнению знаний студентов, освоению ими навыков и умений;
- формирует интерес к познавательным действиям, освоению методов и приемов познавательного процесса,
- создает условия для творческой и научной деятельности обучающихся;
- способствует развитию у студентов таких личных качеств, как целеустремленность, заинтересованность, исследование нового.

Самостоятельная работа обучающегося выполняет следующие функции:

- развивающую (повышение культуры умственного труда, приобщение к творческим видам деятельности, обогащение интеллектуальных способностей студентов);
- информационно-обучающую (учебная деятельность студентов на аудиторных занятиях, неподкрепленная самостоятельной работой, становится мало результативной);
- ориентирующую и стимулирующую (процессу обучения придается ускорение и мотивация);
- воспитательную (формируются и развиваются профессиональные качества бакалавра и гражданина);
- исследовательскую (новый уровень профессионально-творческого мышления).

Организация самостоятельной работы студентов должна опираться на определенные требования, а, именно:

- сложность осваиваемых знаний должна соответствовать уровню развития студентов;
- стандартизация заданий в соответствии с логической системой курса дисциплины;
- объем задания должен соответствовать уровню студента;
- задания должны быть адаптированными к уровню студентов.

Содержание самостоятельной работы студентов представляет собой, с одной стороны, совокупность теоретических и практических учебных заданий, которые должен выполнить студент в процессе обучения, объект его деятельности; с другой стороны – это способ деятельности студента по выполнению соответствующего теоретического или практического учебного задания.

Свое внешнее выражение содержание самостоятельной работы студентов находит во всех организационных формах аудиторной и внеаудиторной деятельности, в ходе самостоятельного выполнения различных заданий.

Функциональное предназначение самостоятельной работы студентов в процессе практических занятий по овладению специальными знаниями заключается в самостоятельном прочтении, просмотре, прослушивании, наблюдении, конспектировании, осмыслении, запоминании и воспроизведении определенной информации. Цель и планирование самостоятельной работы студента определяет преподаватель. Вся информация осуществляется на основе ее воспроизведения.

Так как самостоятельная работа тесно связана с учебным процессом, ее необходимо рассматривать в двух аспектах:

1. аудиторная самостоятельная работа – практические занятия;

2. внеаудиторная самостоятельная работа – подготовка к практическим занятиям, подготовка к устному опросу, участию в дискуссиях, решению практико-ориентированных задач и др.

Основные формы организации самостоятельной работы студентов определяются следующими параметрами:

- содержание учебной дисциплины;
- уровень образования и степень подготовленности студентов;
- необходимость упорядочения нагрузки студентов при самостоятельной работе.

Таким образом, самостоятельная работа студентов является важнейшей составной частью процесса обучения.

Методические указания по организации самостоятельной работы и задания для обучающихся по дисциплине «*Экономика и организация инвестиционной деятельности на предприятиях МСК*» обращаю внимание студента на главное, существенное в изучаемой дисциплине, помогают выработать умение анализировать явления и факты, связывать теоретические положения с практикой, а также облегчают подготовку к выполнению и защите *курсового проекта* и к сдаче *экзамена*.

Настоящие методические указания позволят студентам самостоятельно овладеть фундаментальными знаниями, профессиональными умениями и навыками деятельности по профилю подготовки, опытом творческой и исследовательской деятельности, и направлены на формирование компетенций, предусмотренных учебным планом поданному профилю.

Видами самостоятельной работы обучающихся по дисциплине «*Экономика и организация инвестиционной деятельности на предприятиях МСК*» являются:

- самостоятельное изучение тем курса (в т.ч. рассмотрение основных категорий дисциплины, работа с литературой);
- подготовка к практическим занятиям (в т.ч. ответы на вопросы для самопроверки (самоконтроля), ответы на тестовые задания);
- выполнение самостоятельного письменного домашнего задания (практико-ориентированного задания);
- выполнение курсового проекта;
- подготовка к *экзамену*.

В методических указаниях представлены материалы для самостоятельной работы и рекомендации по организации отдельных её видов.

ВОПРОСЫ ДЛЯ САМОПРОВЕРКИ

Раздел 1. ТЕОРЕТИЧЕСКИЕ ОСНОВЫ ПРОЕКТНОГО УПРАВЛЕНИЯ

Тема 1.1. Концепция управления проектами

1. Дайте определение понятиям «проект» и «проектное управление».
2. Что собой представляет проект как совокупность процессов?
3. Какова взаимосвязь управления проектами, управлением инвестициями и функциональным менеджментом?
4. Назовите предпосылки, факторы развития методов управления проектами в экономике.
5. Каковы перспективы развития проектного управления?
6. В чем заключается переход к проектному управлению?

Тема 1.2. Элементы системы управления проектами

1. Каковы принципиальная модель управления проектами (УП) и ее элементы?
2. В чем заключается суть структуризации (декомпозиции) проекта?
3. Какова взаимосвязь фаз, функций и подсистем УП?
4. Назовите классификационные признаки и виды проектов.
5. Какова цель и стратегия проекта?
6. В чем выражается взаимосвязь миссий, целей, сценариев и стратегий развития проектного комплекса?
7. Что понимается под результатом проекта?
8. Какова суть управления параметрами проекта?
9. Что включает в себя окружение проектов?
10. Дайте определение понятию «проектный цикл» и представьте его структуру.
11. Назовите и охарактеризуйте методы управления проектами.
12. Приведите сравнительную характеристику организационных структур УП.
13. Назовите состав участников проектов.

Тема 1.3. Международные стандарты и сертификация в области проектного управления

1. Назовите группы стандартов, применяемых к отдельным объектам управления (проект, программа, портфель проектов)?
2. Дайте характеристику групп стандартов, определяющих требования к квалификации участников УП (менеджеров проектов, участники команд УП).
3. Перечислите и охарактеризуйте стандарты, применяемые к системе УП организации в целом.
4. В чем заключается международная сертификация по УП?
5. Сделайте обзор стандартов проектного управления: PMBOK, PMI, IPMA, P2M, GPBSPM, SAPR3, OPM3, ISO10006:2003, PRINCE2.

Раздел 2. ОРГАНИЗАЦИЯ ИНВЕСТИЦИОННОЙ ДЕЯТЕЛЬНОСТИ: ТЕОРИЯ, ПРАКТИКА, ОТРАСЛЕВЫЕ ОСОБЕННОСТИ

Тема 2.1. Экономическая сущность инвестиций и инвестиционной деятельности

1. Назовите субъектов и объекты инвестиционной деятельности.
2. Какова сущность и экономическое содержание инвестиций?
3. Приведите классификацию инвестиций.
4. Перечислите источники и способы финансирования инвестиций.
5. Каковы основные цели инвестиционной деятельности?
6. В чем выражается экономическое содержание и взаимосвязь понятий «инвестирование» и «финансирование», источники финансирования инвестиций?

Тема 2.2. Типы инвесторов

1. Приведите классификацию инвесторов по целям их деятельности.
2. В чем заключается стратегическое, портфельное и венчурное инвестирование?
3. Кто выступает в роли институциональных инвесторов?
4. Каковы цели иностранных инвесторов?
5. В чем заключены причины, тормозящие приток инвестиций в российскую экономику?

Тема 2.3. Инвестиционный климат

1. Каковы сущность понятия и характеристики инвестиционного климата?
2. Назовите критерии оценки инвестиционного климата на различных уровнях. Чем характеризуется конъюнктура инвестиционного рынка?
3. Что понимается под иностранными инвестициями.
4. Каковы законодательная база, формы государственного регулирования иностранных инвестиций?
5. Как связаны инвестиционный климат и страновой риск?
6. Как оценивается инвестиционная привлекательность предприятия?
7. Каковы критерии оценки инвестиционной привлекательности территорий?
8. В чем выражается государственное регулирование инвестиционной деятельности?

Раздел 3. ИНВЕСТИЦИОННЫЙ ПРОЕКТ КАК ОБЪЕКТ УПРАВЛЕНИЯ

Тема 3.1. Сущность и виды инвестиционных проектов

1. Дайте определение понятию «инвестиционный проект».
2. Приведите классификацию инвестиционных проектов.
3. Что включает в себя информационное обеспечение инвестиционного проекта?
4. Каково назначение, структура и содержание бизнес-плана инвестиционного проекта?
5. Назовите и охарактеризуйте источники и способы финансирования инвестиционных проектов.

Тема 3.2. Жизненный цикл инвестиционного проекта

Назовите фазы и этапы разработки и осуществления инвестиционного проекта.

1. Каково содержание и этапы реализации предынвестиционной фазы проекта?
2. Перечислите состав основных предпроектных документов.
3. Как осуществляется оценка жизнеспособности и финансовой реализуемости проекта?
4. Приведите содержание инвестиционной фазы проекта.
5. Охарактеризуйте этапы разработки проектной документации, ТЭО проекта.
6. В чем состоит организация СМР.
7. Каково содержание эксплуатационной фазы и какова ее структура.
8. Как связаны продолжительность жизненного цикла и расчетного периода инвестиционного проекта?

Раздел 4. УПРАВЛЕНИЕ РИСКАМИ ПРОЕКТА

Тема 4.1. Инвестиционные риски: понятие, классификация

1. Сформулируйте понятие риска и неопределённости.
2. В чем особенности оценки инвестиционных проектов в условиях неопределенности и риска?
3. Приведите классификацию проектных рисков.
4. Назовите подходы к оценке рисков инвестиционных проектов.
5. Какова сущность моделей качественного анализа риска - SWOT, PEST, GETS?

Раздел 5. СТРАТЕГИЧЕСКИЕ АСПЕКТЫ ИНВЕСТИЦИОННОЙ ДЕЯТЕЛЬНОСТИ

Тема 5.1. Сущность стратегического подхода к инвестиционной деятельности

1. В чем заключается стратегический подход к инвестиционной деятельности?
2. Какова роль инвестиционной стратегии в управлении инвестиционной деятельностью предприятия?
3. Назовите цели и этапы разработки инвестиционной стратегии фирмы.
4. Что включают в себя инвестиционное планирование и инвестиционный контроль? Какова суть оценки эффективности инвестиционной стратегии?
5. Как осуществляется оптимизация инвестиционной стратегии?
6. Как производится процесс поиска стратегических инвесторов?

Тема 5.2. Инвестиционный портфель: стратегия и тактика

1. Назовите типы инвестиционных портфелей и их состав.
2. Каковы принципы управления инвестиционным портфелем?
3. Как формируются стратегия и тактика управления инвестиционным портфелем?
4. Перечислите принципы разработки стратегии инвестиционного портфеля.

ОСНОВНЫЕ КАТЕГОРИИ ДИСЦИПЛИНЫ

- Субъекты и объекты инвестиционной деятельности.
- Классификация инвестиций.
- Источники финансирования инвестиций.
- Цели инвестиционной деятельности
- Взаимосвязь понятий «инвестирование» и «финансирование»
- Инвесторы
- Классификация инвесторов по целям деятельности.
- Стратегическое, портфельное и венчурное инвестирование
- Институциональные инвесторы.
- Инвестиционный климат.
- Критерии оценки инвестиционного климата.
- Конъюнктура инвестиционного рынка.
- Иностранные инвестиции
- Инвестиционный климат и страновой риск.
- Инвестиционная привлекательность предприятия.
- Инвестиционная привлекательность территорий.
- Государственное регулирование инвестиционной деятельности.
- Инвестиционный проект.
- Классификации инвестиционных проектов.
- Информационное обеспечение инвестиционного проекта.
- Бизнес-план инвестиционного проекта
- Источники и способы финансирования инвестиционных проектов.
- Жизненный цикл проекта.
- Фазы, этапы разработки и осуществления инвестиционного проекта.
- Предынвестиционная фаза проекта.
- Состав основных предпроектных документов.
- Инвестиционная фаза проекта.
- Этапы разработки проектной документации.
- ТЭО проекта.
- Организации СМР.
- Эксплуатационная фаза проекта.
- Эффективность инвестиционного проекта.

- Виды эффективности, принципы оценки.
- Денежный поток инвестиционного проекта.
- Финансовый анализ в структуре оценки эффективности инвестиционного проекта.
- Система показателей финансовой состоятельности проекта.
- Система показателей оценки экономической эффективности
- Ставка дисконтирования
- Коэффициент дисконтирования.
- ЧДД, ИД проекта
- Дисконтированный срок окупаемости
- ВНД, ЗФУ проекта
- Методы учета инфляции при оценке эффективности инвестиционных проектов.

- Экономическая природа рисков
- Показатели эффективности долгосрочного инвестирования
- Классификация проектных рисков
- Концепция инвестиционного проектирования
- Модели качественного анализа риска.
- Анализ чувствительности проекта к факторам риска
- Метод анализа сценариев проекта
- Анализ проектных рисков
- Количественная оценка рисков
- Пути снижения рисков
- Организация работ по управлению рисками
- Проект
- Проектное управление.
- Проект как совокупность процессов
- Переход к проектному управлению
- Модель управления проектами (УП).
- Структуризация (декомпозиции) проекта.
- Фазы, функции и подсистемы УП.
- Классификационные признаки и виды проектов.
- Цель и стратегия проекта.
- Сценарии и стратегии развития проектного комплекса.
- Результат проекта.

- Управление параметрами проекта.
- Окружение проектов.
- Проектный цикл.
- Методы управления проектами.
- Организационные структуры УП.
- Участники проектов.
- Стандартизация и сертификация в проектном управлении
- Группы стандартов
- Международная сертификация по УП.
- Обзор стандартов проектного управления
- Денежные потоки проекта
- Содержание денежных потоков по видам деятельности
- Перспективный анализ денежных потоков
- Планирование денежных потоков
- Структура финансирования проекта
- Коммерческая, бюджетная, общественная эффективность проекта
- Анализа безубыточности
- Аналитический и графический методы анализа безубыточности
- Анализ запаса прочности
- Статические и динамические методы оценки инвестиций
- Метод чистого дисконтированного дохода
- Метод внутренней нормы доходности
- Метод дисконтированного срока окупаемости
- Метод индекса рентабельности
- Метод индекса чистого дохода
- Метод аннуитетов
- Стоимость капитала
- Анализ ситуации "с проектом" и "без проекта"
- Прогноз инфляции
- Учет инфляции

- Источники финансирования
- Акционерный капитал
- Заемное финансирование

- Лизинг
- Законодательство в области финансирования
- Система бюджетного финансирования проектов
- Государственная поддержка
- Долгосрочное долговое финансирование
- Ипотечные ссуды
- Организация лизингового финансирования.
- Инвестиционный рынок и его участники
- Зарубежные инвестиционные институты
- Аудит проекта
- Роль аудита в проектном анализе
- Стандарты аудита
- Аудит финансовой отчетности
- Стратегический подход к инвестиционной деятельности
- Цели и этапы разработки инвестиционной стратегии.
- Инвестиционное планирование
- Инвестиционный контроль.
- Оценка эффективности инвестиционной стратегии.
- Оптимизация инвестиционной стратегии.
- Процесс поиска стратегических инвесторов.
- Типы инвестиционных портфелей
- Принципы управления инвестиционным портфелем.
- Стратегия и тактика управления инвестиционным портфелем

САМООРГАНИЗАЦИЯ РАБОТЫ С ЛИТЕРАТУРОЙ

Самостоятельное изучение тем курса осуществляется на основе списка рекомендуемой литературы к дисциплине. При работе с книгой необходимо научиться правильно ее читать, вести записи. Самостоятельная работа с учебными и научными изданиями профессиональной и общекультурной тематики – это важнейшее условие формирования научного способа познания.

Основные приемы работы с литературой можно свести к следующим:

• составить перечень книг, с которыми следует познакомиться;

• перечень должен быть систематизированным (что необходимо для семинаров, что для экзаменов, что пригодится для написания курсовых и выпускных квалификационных работ (ВКР), а что выходит за рамками официальной учебной деятельности, и расширяет общую культуру);

• обязательно выписывать все выходные данные по каждой книге (при написании курсовых и выпускных квалификационных работ это позволит экономить время);

• определить, какие книги (или какие главы книг) следует прочитать более внимательно, а какие – просто просмотреть;

• при составлении перечней литературы следует посоветоваться с преподавателями и руководителями ВКР, которые помогут сориентироваться, на что стоит обратить большее внимание, а на что вообще не стоит тратить время;

• все прочитанные монографии, учебники и научные статьи следует конспектировать, но это не означает, что надо конспектировать «все подряд»: можно выписывать кратко основные идеи автора и иногда приводить наиболее яркие и показательные цитаты (с указанием страниц);

• если книга – собственная, то допускается делать на полях книги краткие пометки или же в конце книги, на пустых страницах просто сделать свой «предметный указатель», где отмечаются наиболее интересные мысли и обязательно указываются страницы в тексте автора;

• следует выработать способность «воспринимать» сложные тексты; для этого лучший прием – научиться «читать медленно», когда понятно каждое прочитанное слово (а если слово незнакомое, то либо с помощью словаря, либо с помощью преподавателя обязательно его узнать). Таким образом, чтение текста является частью познавательной деятельности. Ее цель – извлечение из текста необходимой информации.

От того, насколько осознанна читающим собственная внутренняя установка при обращении к печатному слову (найти нужные сведения, усвоить информацию полностью или частично, критически проанализировать материал и т.п.) во многом зависит эффективность осуществляемого действия. Грамотная работа с книгой, особенно если речь идет о научной литературе, предполагает соблюдение ряда правил, для овладения которыми необходимо настойчиво учиться. Это серьёзный, кропотливый труд. Прежде всего, при такой работе невозможен формальный, поверхностный подход. Не механическое заучивание, не простое накопление цитат, выдержек, а

сознательное усвоение прочитанного, осмысление его, стремление дойти до сути – вот главное правило. Другое правило – соблюдение при работе над книгой определенной последовательности. Вначале следует ознакомиться с оглавлением, содержанием предисловия или введения. Это дает общую ориентировку, представление о структуре и вопросах, которые рассматриваются в книге.

Следующий этап – чтение. Первый раз целесообразно прочитать книгу с начала до конца, чтобы получить о ней цельное представление. При повторном чтении происходит постепенное глубокое осмысление каждой главы, критического материала и позитивного изложения; выделение основных идей, системы аргументов, наиболее ярких примеров и т.д. Непременным правилом чтения должно быть выяснение незнакомых слов, терминов, выражений, неизвестных имен, названий. Студентам с этой целью рекомендуется заводить специальные тетради или блокноты. Важная роль, в связи с этим принадлежит библиографической подготовке студентов. Она включает в себя умение активно, быстро пользоваться научным аппаратом книги, справочными изданиями, каталогами, умение вести поиск необходимой информации, обрабатывать и систематизировать ее.

Выделяют четыре основные установки в чтении текста:

- информационно-поисковая (задача – найти, выделить искомую информацию);
- усваивающая (усилия читателя направлены на то, чтобы как можно полнее осознать и запомнить, как сами сведения, излагаемые автором, так и всю логику его рассуждений);
- аналитико-критическая (читатель стремится критически осмыслить материал, проанализировав его, определив свое отношение к нему);
- творческая (создает у читателя готовность в том или ином виде – как отправной пункт для своих рассуждений, как образ для действия по аналогии и т. п. – использовать суждения автора, ход его мыслей, результат наблюдения, разработанную методику, дополнить их, подвергнуть новой проверке).

С наличием различных установок обращения к тексту связано существование и нескольких видов чтения:

- библиографическое – просматривание карточек каталога, рекомендательных списков, сводных списков журналов и статей за год и т.п.;
- просмотровое – используется для поиска материалов, содержащих нужную информацию, обычно к нему прибегают сразу после работы со списками литературы и каталогами, в результате такого просмотра читатель устанавливает, какие из источников будут использованы в дальнейшей работе;
- ознакомительное – подразумевает сплошное, достаточно подробное прочтение отобранных статей, глав, отдельных страниц; цель – познакомиться с характером информации, узнать, какие вопросы вынесены автором на рассмотрение, провести сортировку материала;
- изучающее – предполагает доскональное освоение материала; в ходе такого чтения проявляется доверие читателя к автору, готовность принять

изложенную информацию, реализуется установка на предельно полное понимание материала;

- аналитико-критическое и творческое чтение – два вида чтения близкие между собой тем, что участвуют в решении исследовательских задач.

Первый из них предполагает направленный критический анализ, как самой информации, так и способов ее получения и подачи автором; второе – поиск тех суждений, фактов, по которым, или, в связи с которыми, читатель считает нужным высказать собственные мысли.

Из всех рассмотренных видов чтения основным для студентов является изучающее – именно оно позволяет в работе с учебной и научной литературой накапливать знания в различных областях. Вот почему именно этот вид чтения в рамках образовательной деятельности должен быть освоен в первую очередь. Кроме того, при овладении данным видом чтения формируются основные приемы, повышающие эффективность работы с текстом. Научная методика работы с литературой предусматривает также ведение записи прочитанного. Это позволяет привести в систему знания, полученные при чтении, сосредоточить внимание на главных положениях, зафиксировать, закрепить их в памяти, а при необходимости вновь обратиться к ним.

Основные виды систематизированной записи прочитанного:

Аннотирование – предельно краткое связное описание просмотренной или прочитанной книги (статьи), ее содержания, источников, характера и назначения.

Планирование – краткая логическая организация текста, раскрывающая содержание и структуру изучаемого материала.

Тезирование – лаконичное воспроизведение основных утверждений автора без привлечения фактического материала.

Цитирование – дословное выписывание из текста выдержек, извлечений, наиболее существенно отражающих ту или иную мысль автора.

Конспектирование – краткое и последовательное изложение содержания прочитанного. Конспект – сложный способ изложения содержания книги или статьи в логической последовательности. Конспект аккумулирует в себе предыдущие виды записи, позволяет всесторонне охватить содержание книги, статьи. Поэтому умение составлять план, тезисы, делать выписки и другие записи определяет и технологию составления конспекта.

Как правильно составлять конспект? Внимательно прочитайте текст. Уточните в справочной литературе непонятные слова. При записи не забудьте вынести справочные данные на поля конспекта. Выделите главное, составьте план, представляющий собой перечень заголовков, подзаголовков, вопросов, последовательно раскрываемых затем в конспекте. Это первый элемент конспекта. Вторым элементом конспекта являются тезисы. Тезис — это кратко сформулированное положение. Для лучшего усвоения и запоминания материала следует записывать тезисы своими словами. Тезисы, выдвигаемые в конспекте, нужно доказывать. Поэтому третий элемент конспекта - основные доводы, доказывающие истинность рассматриваемого тезиса. В конспекте

могут быть положения и примеры. Законспектируйте материал, четко следуя пунктам плана. При конспектировании старайтесь выразить мысль своими словами. Записи следует вести четко, ясно. Грамотно записывайте цитаты. Цитируя, учитывайте лаконичность, значимость мысли. При оформлении конспекта необходимо стремиться к емкости каждого предложения. Мысли автора книги следует излагать кратко, заботясь о стиле и выразительности написанного. Число дополнительных элементов конспекта должно быть логически обоснованным, записи должны распределяться в определенной последовательности, отвечающей логической структуре произведения. Для уточнения и дополнения необходимо оставлять поля.

Конспектирование - наиболее сложный этап работы. Овладение навыками конспектирования требует от студента целеустремленности, повседневной самостоятельной работы. Конспект ускоряет повторение материала, экономит время при повторном, после определенного перерыва, обращении к уже знакомой работе. Учитывая индивидуальные особенности каждого студента, можно дать лишь некоторые, наиболее оправдавшие себя общие правила, с которыми преподаватель и обязан познакомить студентов:

1. Главное в конспекте не объем, а содержание. В нем должны быть отражены основные принципиальные положения источника, то новое, что внес его автор, основные методологические положения работы. Умение излагать мысли автора сжато, кратко и собственными словами приходит с опытом и знаниями. Но их накоплению помогает соблюдение одного важного правила – не торопиться записывать при первом же чтении, вносить в конспект лишь то, что стало ясным.

2. Форма ведения конспекта может быть самой разнообразной, она может изменяться, совершенствоваться. Но начинаться конспект всегда должен с указания полного наименования работы, фамилии автора, года и места издания; цитаты берутся в кавычки с обязательной ссылкой на страницу книги.

3. Конспект не должен быть «слепым», безликим, состоящим из сплошного текста. Особо важные места, яркие примеры выделяются цветным подчеркиванием, взятием в рамочку, оттенением, пометками на полях специальными знаками, чтобы можно было быстро найти нужное положение. Дополнительные материалы из других источников можно давать на полях, где записываются свои суждения, мысли, появившиеся уже после составления конспекта.

ПОДГОТОВКА ДОКЛАДА С ПРЕЗЕНТАЦИЕЙ

Одной из форм текущего контроля является доклад с презентацией, который представляет собой продукт самостоятельной работы студента.

Доклад с презентацией — это публичное выступление по представлению полученных результатов решения определенной учебно-практической, учебно-исследовательской или научной темы.

Как правило, в основу доклада ложится анализ литературы по проблеме. Он должен носить характер краткого, но в то же время глубоко аргументированного устного сообщения. В нем студент должен, по возможности, полно осветить различные точки зрения на проблему, выразить собственное мнение, сделать критический анализ теоретического и практического материала.

Подготовка доклада с презентацией является обязательной для обучающихся, если доклад презентацией указан в перечне форм текущего контроля успеваемости в рабочей программе дисциплины.

Доклад должен быть рассчитан на 7–10 минут.

Презентация (от англ. «presentation» - представление) — это набор цветных слайдов на определенную тему, который хранится в файле специального формата с расширением PP.

Целью презентации - донести до целевой аудитории полноценную информацию об объекте презентации, изложенной в докладе, в удобной форме.

Перечень примерных тем докладов с презентацией представлен в рабочей программе дисциплины, он выдается обучающимся заблаговременно вместе с методическими указаниями по подготовке. Темы могут распределяться студентами самостоятельно (по желанию), а также закрепляться преподавателем дисциплины.

При подготовке доклада с презентацией обучающийся должен продемонстрировать умение самостоятельного изучения отдельных вопросов, структурирования основных положений рассматриваемых проблем, публичного выступления, позиционирования себя перед коллективом, навыки работы с библиографическими источниками и оформления научных текстов.

В ходе подготовки к докладу с презентацией обучающемуся необходимо:

- выбрать тему и определить цель выступления.

Для этого, остановитесь на теме, которая вызывает у Вас больший интерес; определите цель выступления; подумайте, достаточно ли вы знаете по выбранной теме или проблеме и сможете ли найти необходимый материал;

- осуществить сбор материала к выступлению.

Начинайте подготовку к докладу заранее; обращайтесь к справочникам, энциклопедиям, научной литературе по данной проблеме; записывайте необходимую информацию на отдельных листах или тетради;

- организовать работу с литературой.

При подборе литературы по интересующей теме определить конкретную цель поиска: что известно по данной теме? что хотелось бы узнать? для

чего нужна эта информация? как ее можно использовать в практической работе?

- во время изучения литературы следует: записывать вопросы, которые возникают по мере ознакомления с источником, а также ключевые слова, мысли, суждения; представлять наглядные примеры из практики;

- обработать материал.

Учитывайте подготовку и интересы слушателей; излагайте правдивую информацию; все мысли должны быть взаимосвязаны между собой.

При подготовке доклада с презентацией особо необходимо обратить внимание на следующее:

- подготовка доклада начинается с изучения источников, рекомендованных к соответствующему разделу дисциплины, а также специальной литературы для докладчика, список которой можно получить у преподавателя;

- важно также ознакомиться с имеющимися по данной теме монографиями, учебными пособиями, научными информационными статьями, опубликованными в периодической печати.

Относительно небольшой объем текста доклада, лимит времени, отведенного для публичного выступления, обусловливает потребность в тщательном отборе материала, умелом выделении главных положений в содержании доклада, использовании наиболее доказательных фактов и убедительных примеров, исключении повторений и многословия.

Решить эти задачи помогает составление развернутого плана.

План доклада должен содержать следующие главные компоненты: краткое вступление, вопросы и их основные тезисы, заключение, список литературы.

После составления плана можно приступить к написанию текста. Во вступлении важно показать актуальность проблемы, ее практическую значимость. При изложении вопросов темы раскрываются ее основные положения. Материал содержания вопросов полезно располагать в таком порядке: тезис; доказательство тезиса; вывод и т. д.

Тезис - это главное основополагающее утверждение. Он обосновывается путем привлечения необходимых цитат, цифрового материала, ссылок на статьи. При изложении содержания вопросов особое внимание должно быть обращено на раскрытие причинно-следственных связей, логическую последовательность тезисов, а также на формулирование окончательных выводов. Выводы должны быть краткими, точными, достаточно аргументированными всем содержанием доклада.

В процессе подготовки доклада студент может получить консультацию у преподавателя, а в случае необходимости уточнить отдельные положения.

Выступление

При подготовке к докладу перед аудиторией необходимо выбрать способ выступления:

- устное изложение с опорой на конспект (опорой могут также служить заранее подготовленные слайды);
- чтение подготовленного текста.

Чтение заранее написанного текста значительно уменьшает влияние выступления на аудиторию. Запоминание написанного текста заметно сковывает выступающего и привязывает к заранее составленному плану, не давая возможности откликаться на реакцию аудитории.

Короткие фразы легче воспринимаются на слух, чем длинные.

Необходимо избегать сложных предложений, причастных и деепричастных оборотов. Излагая сложный вопрос, нужно постараться передать информацию по частям.

Слова в речи надо произносить четко и понятно, не надо говорить слишком быстро или, наоборот, растягивать слова. Надо произнести четко особенно ударную гласную, что оказывает наибольшее влияние на разборчивость речи.

Пауза в устной речи выполняет ту же роль, что знаки препинания в письменной. После сложных выводов или длинных предложений необходимо сделать паузу, чтобы слушатели могли вдуматься в сказанное или правильно понять сделанные выводы. Если выступающий хочет, чтобы его понимали, то не следует говорить без паузы дольше, чем пять с половиной секунд.

Особое место в выступлении занимает обращение к аудитории. Известно, что обращение к собеседнику по имени создает более доверительный контекст деловой беседы. При публичном выступлении также можно использовать подобные приемы. Так, косвенными обращениями могут служить такие выражения, как «Как Вам известно», «Уверен, что Вас это не оставит равнодушными». Выступающий показывает, что слушатели интересны ему, а это самый простой путь достижения взаимопонимания.

Во время выступления важно постоянно контролировать реакцию слушателей. Внимательность и наблюдательность в сочетании с опытом позволяют оратору уловить настроение публики. Возможно, рассмотрение некоторых вопросов придется сократить или вовсе отказаться от них.

После выступления нужно быть готовым к ответам на возникшие у аудитории вопросы.

Стоит обратить внимание на вербальные и невербальные составляющие общения. Небрежность в жестах недопустима. Жесты могут быть приглашающими, отрицающими, вопросительными, они могут подчеркнуть нюансы выступления.

Презентация

Презентация наглядно сопровождает выступление.

Этапы работы над презентацией могут быть следующими:

- осмыслите тему, выделите вопросы, которые должны быть освещены в рамках данной темы;
- составьте тезисы собранного материала. Подумайте, какая часть информации может быть подкреплена или полностью заменена изображениями, какую информацию можно представить в виде схем;
- подберите иллюстративный материал к презентации: фотографии, рисунки, фрагменты художественных и документальных фильмов, материалы кинохроники, разработайте необходимые схемы;
- подготовленный материал систематизируйте и «упакуйте» в отдельные блоки, которые будут состоять из собственно текста (небольшого по объему), схем, графиков, таблиц и т.д.;
- создайте слайды презентации в соответствии с необходимыми требованиями;
- просмотрите презентацию, оцените ее наглядность, доступность, соответствие языковым нормам.

Требования к оформлению презентации

Компьютерную презентацию, сопровождающую выступление докладчика, удобнее всего подготовить в программе MS PowerPoint.

Презентация как документ представляет собой последовательность сменяющих друг друга слайдов. Чаще всего демонстрация презентации проецируется на большом экране, реже – раздается собравшимся как печатный материал.

Количество слайдов должно быть пропорционально содержанию и продолжительности выступления (например, для 5-минутного выступления рекомендуется использовать не более 10 слайдов).

На первом слайде обязательно представляется тема выступления и сведения об авторах.

Следующие слайды можно подготовить, используя две различные стратегии их подготовки:

1-я стратегия: на слайды выносится опорный конспект выступления и ключевые слова с тем, чтобы пользоваться ими как планом для выступления. В этом случае к слайдам предъявляются следующие требования:

- объем текста на слайде – не больше 7 строк;
- маркированный/нумерованный список содержит не более 7 элементов;
- отсутствуют знаки пунктуации в конце строк в маркированных и нумерованных списках;
- значимая информация выделяется с помощью цвета, кегля, эффектов анимации.

Особо внимательно необходимо проверить текст на отсутствие ошибок и опечаток. Основная ошибка при выборе данной стратегии состоит в том, что выступающие заменяют свою речь чтением текста со слайдов.

2-я стратегия: на слайды помещается фактический материал (таблицы, графики, фотографии и пр.), который является уместным и достаточным средством наглядности, помогает в раскрытии стержневой идеи выступления. В этом случае к слайдам предъявляются следующие требования:

- выбранные средства визуализации информации (таблицы, схемы, графики и т. д.) соответствуют содержанию;
- использованы иллюстрации хорошего качества (высокого разрешения), с четким изображением (как правило, никто из присутствующих не заинтересован вчитываться в текст на ваших слайдах и всматриваться в мелкие иллюстрации).

Максимальное количество графической информации на одном слайде – 2 рисунка (фотографии, схемы и т.д.) с текстовыми комментариями (не более 2 строк к каждому). Наиболее важная информация должна располагаться в центре экрана.

Обычный слайд, без эффектов анимации, должен демонстрироваться на экране не менее 10–15 секунд. За меньшее время аудитория не успеет осознать содержание слайда.

Слайд с анимацией в среднем должен находиться на экране не меньше 40–60 секунд (без учета времени на случайно возникшее обсуждение). В связи с этим лучше настроить презентацию не на автоматический показ, а на смену слайдов самим докладчиком.

Особо тщательно необходимо отнестись к оформлению презентации. Для всех слайдов презентации по возможности необходимо использовать один и тот же шаблон оформления, кегль – для заголовков - не меньше 24 пунктов, для информации - не менее 18.

В презентациях не принято ставить переносы в словах.

Наилучшей цветовой гаммой для презентации являются контрастные цвета фона и текста (белый фон – черный текст; темно-синий фон – светло-желтый текст и т. д.).

Лучше не смешивать разные типы шрифтов в одной презентации.

Рекомендуется не злоупотреблять прописными буквами (они читаются хуже).

ПОДГОТОВКА К ПРАКТИКО-ОРИЕНТИРОВАННЫМ ЗАДАНИЯМ

Практико-ориентированные задания выступают средством формирования у студентов системы интегрированных умений и навыков, необходимых для освоения профессиональных компетенций. Это могут быть ситуации, требующие применения умений и навыков, специфичных для соответствующего профиля обучения (знания содержания предмета), ситуации, требующие организации деятельности, выбора её оптимальной структуры личностно-ориентированных ситуаций (нахождение нестандартного способа решения).

Кроме этого, они выступают средством формирования у студентов умений определять, разрабатывать и применять оптимальные методы решения профессиональных задач. Они строятся на основе ситуаций, возникающих на различных уровнях осуществления практики, и формулируются в виде производственных поручений (заданий).

Под практико-ориентированными задания понимают задачи из окружающей действительности, связанные с формированием практических навыков, необходимых в повседневной жизни, в том числе с использованием элементов производственных процессов.

Цель практико-ориентированных заданий – приобретение умений и навыков практической деятельности по изучаемой дисциплине.

Задачи практико-ориентированных заданий:

- закрепление, углубление, расширение и детализация знаний студентов при решении конкретных задач;
- развитие познавательных способностей, самостоятельности мышления, творческой активности;
- овладение новыми методами и методиками изучения конкретной учебной дисциплины;
- обучение приемам решения практических задач;
- выработка способности логического осмысления полученных знаний для выполнения заданий;
- обеспечение рационального сочетания коллективной и индивидуальной форм обучения.

Важными отличительными особенностями практико-ориентированных задания от стандартных задач (предметных, межпредметных, прикладных) являются:

- значимость (познавательная, профессиональная, общекультурная, социальная) получаемого результата, что обеспечивает познавательную мотивацию обучающегося;
- условие задания сформулировано как сюжет, ситуация или проблема, для разрешения которой необходимо использовать знания из разных разделов основного предмета, из другого предмета или из жизни, на которые нет явного указания в тексте задания;

- информация и данные в задании могут быть представлены в различной форме (рисунок, таблица, схема, диаграмма, график и т.д.), что потребует распознавания объектов;

- указание (явное или неявное) области применения результата, полученного при решении задания.

Кроме выделенных четырех характеристик, практико-ориентированные задания имеют следующие:

1. по структуре эти задания – нестандартные, т.е. в структуре задания не все его компоненты полностью определены;

2. наличие избыточных, недостающих или противоречивых данных в условии задания, что приводит к объемной формулировке условия;

3. наличие нескольких способов решения (различная степень рациональности), причем данные способы могут быть неизвестны учащимся, и их потребуется сконструировать.

При выполнении практико-ориентированных заданий следует руководствоваться следующими общими рекомендациями:

- для выполнения практико-ориентированного задания необходимо внимательно прочитать задание, повторить лекционный материал по соответствующей теме, изучить рекомендуемую литературу, в т.ч. дополнительную;

- выполнение практико-ориентированного задания включает постановку задачи, выбор способа решения задания, разработку алгоритма практических действий, программы, рекомендаций, сценария и т. п.;

- если практико-ориентированное задание выдается по вариантам, то получить номер варианта исходных данных у преподавателя; если нет вариантов, то нужно подобрать исходные данные самостоятельно, используя различные источники информации;

- для выполнения практико-ориентированного задания может использоваться метод малых групп. Работа в малых группах предполагает решение определенных образовательных задач в рамках небольших групп с последующим обсуждением полученных результатов. Этот метод развивает навыки сотрудничества, достижения компромиссного решения, аналитические способности.

ПОДГОТОВКА К ДИСКУССИИ

Современная практика предлагает широкий круг типов практических занятий. Среди них особое место занимает *дискуссия,* где в диалоге хорошо усваивается новая информация, видны убеждения студента, обсуждаются противоречия (явные и скрытые) и недостатки. Для обсуждения берутся конкретные актуальные вопросы, с которыми студенты предварительно ознакомлены. Дискуссия является одной из наиболее эффективных технологий группового взаимодействия, обладающей особыми возможностями в обучении, развитии и воспитании будущего специалиста.

Дискуссия (от лат. discussio - рассмотрение, исследование) - способ организации совместной деятельности с целью интенсификации процесса принятия решений в группе посредством обсуждения какого-либо вопроса или проблемы.

Дискуссия обеспечивает активное включение студентов в поиск истины; создает условия для открытого выражения ими своих мыслей, позиций, отношений к обсуждаемой теме и обладает особой возможностью воздействия на установки ее участников в процессе группового взаимодействия. Дискуссию можно рассматривать как *метод интерактивного обучения* и как особую технологию, включающую в себя другие методы и приемы обучения: «мозговой штурм», «анализ ситуаций» и т. д.

Обучающий эффект дискуссии определяется предоставляемой участнику возможностью получить разнообразную информацию от собеседников, продемонстрировать и повысить свою компетентность, проверить и уточнить свои представления и взгляды на обсуждаемую проблему, применить имеющиеся знания в процессе совместного решения учебных и профессиональных задач.

Развивающая функция дискуссии связана со стимулированием творчества обучающихся, развитием их способности к анализу информации и аргументированному, логически выстроенному доказательству своих идей и взглядов, с повышением коммуникативной активности студентов, их эмоциональной включенности в учебный процесс.

Влияние дискуссии на личностное становление студента обусловливается ее целостно - ориентирующей направленностью, созданием благоприятных условий для проявления индивидуальности, самоопределения в существующих точках зрения на определенную проблему, выбора своей позиции; для формирования умения взаимодействовать с другими, слушать и слышать окружающих, уважать чужие убеждения, принимать оппонента, находить точки соприкосновения, соотносить и согласовывать свою позицию с позициями других участников обсуждения.

Безусловно, наличие оппонентов, противоположных точек зрения всегда обостряет дискуссию, повышает ее продуктивность, позволяет создавать с их помощью конструктивный конфликт для более эффективного решения обсуждаемых проблем.

Существует несколько видов дискуссий, использование того или иного типа дискуссии зависит от характера обсуждаемой проблемы и целей дискуссии.

Условия эффективного проведения дискуссии:

- информированность и подготовленность студентов к дискуссии,
- свободное владение материалом, привлечение различных источников для аргументации отстаиваемых положений;
- правильное употребление понятий, используемых в дискуссии, их единообразное понимание;
- корректность поведения, недопустимость высказываний, задевающих личность оппонента; установление регламента выступления участников;
- полная включенность группы в дискуссию, участие каждого студента в ней.

Подготовка студентов к дискуссии: если тема объявлена заранее, то следует ознакомиться с указанной литературой, необходимыми справочными материалами, продумать свою позицию, четко сформулировать аргументацию, выписать цитаты, мнения специалистов.

В проведении дискуссии выделяется несколько этапов.

Этап 1-й, введение в дискуссию: формулирование проблемы и целей дискуссии; определение значимости проблемы, совместная выработка правил дискуссии; выяснение однозначности понимания темы дискуссии, используемых в ней терминов, понятий.

Этап 2-й, обсуждение проблемы: обмен участниками мнениями по каждому вопросу. Цель этапа - собрать максимум мнений, идей, предложений, соотнося их друг с другом.

Этап 3-й, подведение итогов обсуждения: выработка студентами согласованного мнения и принятие группового решения.

Далее подводятся итоги дискуссии, заслушиваются и защищаются проектные задания. После этого проводится "мозговой штурм" по нерешенным проблемам дискуссии, а также выявляются прикладные аспекты, которые можно рекомендовать для включения в курсовые и дипломные работы или в апробацию на практике.

Семинары-дискуссии проводятся с целью выявления мнения студентов по актуальным и проблемным вопросам.

ПОДГОТОВКА К ПРОМЕЖУТОЧНОЙ АТТЕСТАЦИИ

При подготовке к *экзамену* по дисциплине «*Экономика и организация инвестиционной деятельности на предприятиях МСК*» обучающемуся рекомендуется:

1. повторить пройденный материал и ответить на вопросы, используя конспект и материалы лекций. Если по каким-либо вопросам у студента недостаточно информации в лекционных материалах, то необходимо получить информацию из раздаточных материалов и/или учебников (литературы), рекомендованных для изучения дисциплины «*Экономика и организация инвестиционной деятельности на предприятиях МСК*».

Целесообразно также дополнить конспект лекций наиболее существенными и важными тезисами для рассматриваемого вопроса;

2. при изучении основных и дополнительных источников информации в рамках выполнения заданий на *экзамене* особое внимание необходимо уделять схемам, рисункам, графикам и другим иллюстрациям, так как подобные графические материалы, как правило, в наглядной форме отражают главное содержание изучаемого вопроса;

3. при изучении основных и дополнительных источников информации в рамках выполнения заданий на *экзамене* (в случаях, когда отсутствует иллюстративный материал) особое внимание необходимо обращать на наличие в тексте словосочетаний вида «во-первых», «во-вторых» и т. д., а также дефисов и перечислений (цифровых или буквенных), так как эти признаки, как правило, позволяют структурировать ответ на предложенное задание.

Подобную текстовую структуризацию материала слушатель может трансформировать в рисунки, схемы и т. п. для более краткого, наглядного и удобного восприятия (иллюстрации целесообразно отразить в конспекте лекций – это позволит оперативно и быстро найти, в случае необходимости, соответствующую информацию);

4. следует также обращать внимание при изучении материала для подготовки к *экзамену* на словосочетания вида «таким образом», «подводя итог сказанному» и т. п., так как это признаки выражения главных мыслей и выводов по изучаемому вопросу (пункту, разделу). В отдельных случаях выводы по теме (разделу, главе) позволяют полностью построить (восстановить, воссоздать) ответ на поставленный вопрос (задание), так как содержат в себе основные мысли и тезисы для ответа.

МИНОБРНАУКИ РОССИИ

ФГБОУ ВО «Уральский государственный горный университет»

УТВЕРЖДАЮ
Проректор по учебно-методическому комплексу
_____ С.А. Упоров

МЕТОДИЧЕСКИЕ РЕКОМЕНДАЦИИ ПО ВЫПОЛНЕНИЮ КУРСОВОГО ПРОЕКТА

Б1.В.08.18 ЭКОНОМИКА И ОРГАНИЗАЦИЯ ИНВЕСТИЦИОННОЙ ДЕЯТЕЛЬНОСТИ НА ПРЕДПРИЯТИЯХ МИНЕРАЛЬНО-СЫРЬЕВОГО КОМПЛЕКСА

Специальность
21.05.04 Горное дело

Специализация
Менеджмент и экономика горнопромышленного производства

квалификация выпускника: **специалист**

форма обучения: **очная, заочная**

год набора: 2024

Автор: Дроздова И.В., доцент, к.э.н., Ляпцев Г.А., доцент, к.э.н.

Одобрена на заседании кафедры	Рассмотрена методической комиссией
Экономики и менеджмента	Инженерно-экономического факультета
(название кафедры)	*(название факультета)*
Зав. кафедрой _____ *(подпись)*	Председатель _____ *(подпись)*
Мочалова Л.А.	Мочалова Л.А.
(Фамилия И.О.)	*(Фамилия И.О.)*
Протокол № 2 от 04.10.2023	Протокол № 1 от 20.10.2023
(Дата)	*(Дата)*

Екатеринбург

ВВЕДЕНИЕ

Данные методические рекомендации необходимы для студентов специальности 21.05.04 *Горное дело*, специализации *Менеджмент и экономика горнопромышленного производства* в рамках подготовки и защиты курсового проекта.

В методических рекомендациях содержатся особенности организации подготовки курсового проекта, требования к его оформлению, а также порядок защиты и критерии оценки.

1. ОРГАНИЗАЦИЯ ПОДГОТОВКИКУРСОВОГО ПРОЕКТА

1.1. Цели и задачи курсового проекта

Целью данного проекта является развитие навыков расчета основных показателей оценки коммерческой эффективности инвестиционного проекта.

Экономические расчёты в должны обеспечить решение следующих вопросов:

1. Дать характеристику инвестиционного проекта.

2. Привести в соответствие исходную информацию, необходимую для выполнения расчетов.

3. Выполнить обоснование и провести расчет инвестиций в основной и оборотный капитал, определить общую сумму вложений в проект.

4. Провести финансовую оценку состоятельности проекта.

5. Выполнить экономическую оценку эффективности инвестиций.

6.Сделать заключение по полученным результатам оценки о целесообразности, выгодности и степени риска инвестиционного проекта.

Для получения реальных результатов экономические расчёты должны производиться на основе действующих технически обоснованных норм, нормативов, цен, тарифных ставок и должностных окладов, стоимости машин и оборудования, достоверной статистической информации.

Для выполнения курсового проекта по дисциплине «*Экономика и организация инвестиционной деятельности на предприятиях МСК*» необходимо по индивидуальным данным задания выполнить расчет инвестиционных и текущих (эксплуатационных) затрат, связанных с реализацией данной деятельности, а также произвести оценку коммерческой эффективности инвестиций.

Курсовой проект выполняется по предлагаемой ниже методике.

Подготовка курсового проекта по дисциплине «*Экономика и организация инвестиционной деятельности на предприятиях МСК»* студентами направления подготовки 21.05.04 *Горное дело* является важным этапом образовательного процесса,

в ходе которого закладываются компетенции, позволяющие студенту оценивать реальный инвестиционный проект. Курсовой проект по дисциплине *«Экономика и организация инвестиционной деятельности на предприятиях МСК»* должен быть выполнен в форме самостоятельно проведенного исследования и демонстрировать способность студента грамотно пользоваться литературой, умение обобщать и анализировать собранную информацию, критически оценивать существующие идеи, теории и концепции, излагать свои мысли, грамотно структурировать материал.

Задачами выполнения курсового проекта по дисциплине *«Экономика и организация инвестиционной деятельности на предприятиях МСК»*:

- расширение и закрепление теоретических знаний, полученных студентами в процессе лекционных и практических занятий по дисциплине;
- углубленное изучение отдельных разделов дисциплины;
- овладение навыками работы со специальной экономической литературой (монографии, брошюры, журналы, газеты и др.);
- формирование умения применить на практике методику расчета основных показателей финансовой и экономической оценки эффективности инвестиционного проекта.

1.2. Типовая тема и структура курсового проекта

Типовая тема курсового проекта: «Оценка коммерческой эффективности инвестиционного проекта».

Структура курсового проекта:

Структура курсового проекта:

ВВЕДЕНИЕ
I ТЕОРЕТИЧЕСКИЙ ВОПРОС
II ПРАКТИЧЕСКОЕ (РАСЧЕТНОЕ) ЗАДАНИЕ
1. ХАРАКТЕРИСТИКА ПРОЕКТА
1.1. Общие сведения о предприятии - субъекте хозяйствования, характеристика его деятельности, представление процессов производства и реализации продукции (работ, услуг)
1.2. Характеристика продукции предприятия, ее потребительские свойства и конкурентные преимущества
1.3. Исходные данные для выполнения расчетов и оценки основных результатов

2. РАСЧЕТ ИНВЕСТИЦИОННЫХ ИЗДЕРЖЕК В ОСНОВНОЙ И ОБОРОТНЫЙ КАПИТАЛ
2.1. Определение потребности в основном капитале
2.1.1. Нормирование текущих активов (ТА)

2.1.2. Нормирование текущих пассивов (ТП)

3. ФИНАНСОВАЯ ОЦЕНКА ИНВЕСТИЦИОННОГО ПРОЕКТА
3.1. План доходов и расходов
3.2. Источники финансирования проекта
3.3. План денежных потоков (потоков реальных денег)
3.4. Балансовый план
3.5. Коэффициентный финансовый анализ
4. ЭКОНОМИЧЕСКАЯ ОЦЕНКА ИНВЕСТИЦИОННОГО ПРОЕКТА
4.1. Определение показателей экономической эффективности инвестиций с учетом фактора времени (дисконтирования)
4.2. Расчет ВНД проекта и оценка риска

СПИСОК РЕКОМЕНДУЕМОЙ ЛИТЕРАТУРЫ
ЗАКЛЮЧЕНИЕ
ПРИЛОЖЕНИЯ

2. РЕКОМЕНДАЦИИ ПО ПОДГОТОВКЕ И ПРИМЕРЫ РАЗДЕЛОВ КУРСОВОГО ПРОЕКТА

I. ТЕОРЕТИЧЕСКАЯ ЧАСТЬ

Теоретическая часть представляет собой реферат на заданную преподавателем тему. Реферат должен быть объёмом 15-20 страниц (шрифтом 14 пт в 1,5 интервала) и оценивается по следующим критериям:

1) авторский взгляд на проблему;

2) умение выделить объект, предмет, сформулировать проблемы, рассматриваемые в реферате;

3) уровень аргументации;

4) полнота раскрытия темы;

Тема теоретической части проекта выбирается студентом в соответствии с вариантом задания (по порядковому номеру в списке учебной группе). Перечень тем приводится ниже:

Темы теоретической части задания по вариантам:

№ Варианта	Тема
1.	Основные понятия проектного менеджмента.
2.	История развития проектного управления.
3.	Понятие и классификация инвестиционных проектов.
4.	Системный подход к управлению проектами.
5.	Особенности управления проектами в России.
6.	Жизненный цикл инвестиционного проекта.
7.	Структура проекта.
8.	Внешняя среда проекта.

9. Участники проекта.
10. Администрирование проекта
11. Организация работ на стадии разработки проекта.
12. Инициация бизнес - идеи и разработка концепции инвестиционного проекта.
13. Исследование инвестиционных возможностей.
14. Проектный анализ.
15. Бизнес-план проекта.
16. Цели, назначение и виды планов
17. Структура декомпозиции работ.
18. Сетевое планирование в проектном управлении.
19. Календарное планирование в проектном управлении.
20. Порядок разработки и состав проектно-сметной документации.
21. Типы и задачи проектных фирм.
22. Способы и источники финансирования проекта.
23. Организация проектного финансирования.
24. Планирование затрат по проекту.
25. Порядок разработки смет.
26. Контроль за исполнением бюджета проекта.
27. Типы контрактов.
28. Организация подрядных торгов.
29. Регулирование материально-технического обеспечения проекта.
30. Организационная структура управления проектами.
31. Контроль и регулирование при реализации проекта.
32. Управление изменениями.
33. Обеспечение качества проекта.
34. Управление завершением проекта.
35. Взаимодействие участников проекта.
36. Управляющий проектом.
37. Команда проекта.
38. Руководство и лидерство. основные стили поведения руководителей.
39. Понятие инвестиционного климата и параметры его характеризующие.
40. Отечественные и зарубежные методики оценки инвестиционного климата на макро-, мезо- и микроуровне.
41. Стандарты управления проектами.
42. Компьютерное сопровождение проектов.
43. Критерии оценки профессионалов по управлению проектами.
44. Международные стандарты и сертификация в области управления проектами.
45. Обзор стандартов проектного управления: PMBOK, PMI, IPMA, P2M, GPBSPM, SAPR3, OPM3, ISO10006:2003, PRINCE2

Теоретическая часть курсового проекта оформляется в формате А4 вместе с практической. Она включает введение, основные разделы по заданной теме, заключение, список литературы, необходимые приложения, иллюстрации, графический материал. Содержание и представление теоретической части учитывается руководителем при общей оценке курсового проекта.

II. ПРАКТИЧЕСКАЯ (РАСЧЕТНАЯ) ЧАСТЬ

Практическая часть курсового проекта выполняется студентом в соответствии с индивидуальным заданием. Ее целью является освоение методики оценки коммерческой эффективности инвестиционного проекта по заданным условиям. Примерная структура и форма представления исходных данных представлена ниже:

Вариант №

В открытом акционерном обществе предполагается реализация инвестиционного проекта со следующими характеристиками и параметрами.

1. Инвестиции в основной капитал (основные фонды)	7 000 тыс. руб.
2. Инвестиции в оборотный капитал – определить	
3. Источники финансирования проекта	75% от стоимости проекта
3.1 Собственные средства	
3.2 Заемные средства (ставка кредитования номинальная 21% годовых)	25% от стоимости проекта
4. Годовые темпы инфляции	
5. Годовая номинальная ставка по депозитным вкладам	
6. Годовые эксплуатационные затраты	11%
В т.ч. 6.1. Расходы на оплату труда	16%
6.2 Социально-страховые взносы	37 000 тыс. руб.
6.3. Материальные затраты	7 200 тыс. руб.
6.4. Прочие (в том числе амортизация)	
7. Годовая выручка от реализации продукции без НДС	1886 тыс. руб.
8. Срок использования основных фондов	20500 тыс. руб.
9. Нормативы запасов и платежей в днях для нормирования текущих активов и пассивов принимаются по усмотрению студента	7414 тыс. руб.
10. Календарный график	
10.1. Строительство – один год (12 месяцев)	41500 тыс. руб.
10.2. Выпуск продукции, начиная со второго года реализации проекта, в течение десяти лет	10 лет

Все расчеты выполняются студентом последовательно и представляются в форме таблиц, приведенных ниже, сопровождаются необходимыми пояснениями, ссылками на используемые формулы, в соответствии с заданными условиями и исходными данными. Порядок выполнения расчетов, методические рекомендации и указания к ним приводятся далее.

1. РАСЧЕТ ИНВЕСТИЦИОННЫХ ИЗДЕРЖЕК В ОСНОВНОЙ И ОБОРОТНЫЙ КАПИТАЛ

1.1. Определение потребности в основном капитале

Инвестиции в основной капитал включают в себя: затраты на капитальное строительство, стоимость приобретаемого основного и вспомогательного оборудования и т.д. В данном проекте стоимость инвестиций в основной капитал принимается на основе варианта индивидуального задании. Данные представляются в таблице 1.

Таблица 1.

Инвестиции в основной капитал

Виды вложений (затрат)	Кол-во	Цена единицы, руб.	Сумма, тыс. руб.
1.			
2.			
…			
Итого инвестиции в основной капитал			

Для планирования инвестиций в оборотный капитал необходимо определить показатели продаж и затрат. В соответствии с вариантом индивидуального задания принимаются показатели годовой выручки от реализации продукции без НДС и годовые эксплуатационные затраты (полная себестоимость). Данные представляются в таблицах 2,3.

Таблица 2.

Программа производства и реализации продукции

Наименование продукции (вид)	Объем производства и реализации	Цена единицы, руб.	Сумма, тыс. руб.
1.			
2.			
…			
Итого выручка без НДС (В)			
НДС в выручке (НДС = 0,18 × В)			
Итого выручка с НДС ($В_{сНДС}$ = В+НДС)			

В данном проекте выручка принимается постоянной (без учета изменения цен).

Таблица 3.

Себестоимость годового выпуска товарной продукции

Статьи расходов	Сумма, тыс. руб.	Удельный вес затрат (структура), %
1. Материальные затраты		
2. Расходы на оплату труда		
3. Социально-страховой взнос		
4. Амортизация		
5. Прочие расходы (налоги, платежи, включаемые в себестоимость, административно-управленческие и торгово-административные расходы).		
5.1. Сумма платежей, налогов, включаемых в себестоимость		
Итого полная себестоимость		**100**

При расчете себестоимости продукции необходимо выделить амортизационные отчисления из состава прочих затрат. Размер амортизационных отчислений ($А_г$) определить линейным методом начисления из расчета:

$$А_г = И_{осн}/Т_н ,$$

где $И_{осн}$– инвестиции в основной капитал,

$Т_н$ – нормативный срок использования основных фондов.

Сумма платежей, налогов, включаемых в себестоимость может быть выделена из состава прочих затрат в размере 15-20% от данной статьи.

1.2. ОПРЕДЕЛЕНИЕ ПОТРЕБНОСТИ В ОБОРОТНОМ КАПИТАЛЕ

Потребность в оборотном капитале определяется в следующем порядке:

1. Определяется сумма оборотных средств, необходимых для функционирования предприятия, путем нормирования текущих активов (ТА);
2. Определяется сумма краткосрочной кредиторской задолженности путем нормирования текущих пассивов (П), которая может быть использована для текущего финансирования оборотных средств.
3. Определяется величина чистого оборотного капитала (ЧОК):

$$ЧОК= ТА-ТП$$

4. Определяется размер инвестиций в оборотный капитал для каждого периода осуществления проекта, для чего из величины ЧОК планируемого периода вычитается величина ЧОК предыдущего периода.

1.3. НОРМИРОВАНИЕ ТЕКУЩИХ АКТИВОВ (ТА)

1.3.1. Производственные запасы сырья и материалов:

$$А_1 = \frac{МАТ}{Д} \cdot t_1 ,$$

где $А_1$ –норматив оборотных средств в производственные запасы сырья, материалов, руб.;

МАТ – стоимость сырья и материалов за рассматриваемый период, руб./год;

Д – длительность рассматриваемого периода, год – 360 дней;

t_1 – норматив запасов сырья и материалов, равный времени нахождения сырья и материалов на складе в виде текущих и гарантийных запасов, дни.

$$t_1 = (d + \frac{q}{2}),$$

где d – величина страхового запаса, дни;

q – периодичность поставок, дни.

1.3.2. Незавершенное производство:

$$А_2 = \frac{МАТ + РОТ}{Д} \cdot t_2 ,$$

где $А_2$ – норматив оборотных средств в незавершенное производство, руб.;

РОТ – расходы на оплату труда с начислениями за рассматриваемый период, руб./год;

t_2 – длительность технологического цикла, дни.

1.3.3. Готовая продукция:

$$А_3 = \frac{В}{Д} \cdot \frac{t_3}{2} ,$$

где $А_3$ – норматив оборотных средств в готовую продукцию на складе, руб.;

РЕАЛ – выручка от реализации продукции без НДС за рассматриваемый период, руб. за год;

t_3 – время хранения готовой продукции на складе, дни.

1.3.4. Дебиторская задолженность:

$$А_4 = \frac{Вс\ ндс}{Д} \cdot t_4 ,$$

где $А_4$ – норматив дебиторской задолженности (счета к получению), руб.;

Всндс – выручка от реализации продукции с НДС за рассматриваемый период, руб.;

t_4 – норматив дебиторской задолженности (величина задержки платежей), дни.

1.3.5. Резерв денежных средств:

$$А_5 = \frac{Зпр.сб. - МАТ}{Д} \cdot t_5 ,$$

где $А_5$ – резерв денежных средств, руб.;

Зпр.сб. – затраты на производство и сбыт продукции за рассматриваемый период, руб./год;

t_5 – норматив резерва денежных средств в кассе, на р/счете (покрытие потребности в денежных средствах), дни.

Сумма текущих активов (ТА) определяется как:

$$ТА = А_1 + А_2 + А_3 + А_4 + А_5$$

1.4. НОРМИРОВАНИЕ ТЕКУЩИХ ПАССИВОВ (ТП)

1.4.1. Кредиторская задолженность за сырье, материалы, топливо, энергию

$$П_1 = \frac{МАТ}{Д} \cdot Т_1 ,$$

где $П_1$ – норма кредиторской задолженности за сырье, материалы, руб.;

$Т_1$ – норматив кредиторской задолженности равный интервалу между расчетами с поставщиками сырья и материалов, дни;

1.4.2. Задолженность по оплате труда персонала

$$П_2 = \frac{ФЗП}{Д} \cdot \frac{Т_2}{2} ,$$

где ФЗП – фонд заработной платы персонала за рассматриваемый период, руб./год;

$Т_2$ – интервал между выплатами заработной платы персоналу, дни.

1.4.3. Задолженность перед бюджетом

$$П_3 = \frac{ПБ}{Д} \cdot \frac{Т_3}{2},$$

где $П_3$ – норматив задолженности перед бюджетом, руб.;

ПБ – сумма платежей в бюджет за рассматриваемый период, руб./год;

$Т_3$ – норматив задолженности перед бюджетом равный интервалу между перечислениями в бюджет, дни.

$$ПБ = НДС + Н_{вкл.\ в\ себ} + Н_{им} + Н_{пр}$$

Расчет налогов для определения платежей в бюджет:

НДС, перечисляемый в бюджет

$$НДС = НДС_{от\ реал.} – НДС_{упл.\ за\ матер.}$$

где $НДС_{от\ реал.}$ – НДС в выручке от реализации;

$НДС_{упл.\ за\ матер.}$ – НДС в материальных затратах

Налог на имущество:

$$Н_{им}=С_{сг}\times S_{им}/100,$$

$$С_{сг}=\frac{Соф\ нач.года + Соф\ кон.год}{2}\ .$$

где Софнач.года – стоимость основных фондов на начало года, определенная по остаточной стоимости;

Соф кон.года - стоимость основных фондов на конец года, определенная по остаточной стоимости;

Ссг – среднегодовая стоимость основных фондов

$S_{им}$ - ставка налога на имущество, %.

Для каждого года реализации проекта расчет налога на имущество сводится в таблицу 4:

Таблица 4

Расчет налога на имущество

год	**$С_{нг}$**	**$А_{г}$**	**$С_{кг}$**	**$С_{сг}$**	**$Н_{им}$**
1					
2					
3					
4					
5					
6					
7					
8					
9					
10					

В первый год реализации проекта налог на имущество не начисляется. На начало года, с которого начинается производство и реализация продукции Снг равна сумме инвестиций в основной капитал (по данным табл.1).

Налог на прибыль:

$$Нпр = (В – Зпр.сб. – Ним) \cdot S_{пр}, \%,$$

где $S_{пр}$– ставка налога на прибыль, %

Для каждого года реализации проекта расчет налога на прибыль сводится в таблицу 5.:

Таблица 5.

Расчет налога на прибыль

год	**В**	**$З_{пр.сб}$**	**$Н_{им}$**	**$Н_{пр}$**
1				
2				
3				
4				
5				

6				
7				
8				
9				
10				

Налоги, включаемые в себестоимость (Н вкл.всеб.)принимаются по данным таблицы 3.

Платежи в бюджет (ПБ):

$$ПБ= НДС + Н_{вкл\ в\ с\backslash с} + Н_{им} + Н_{пр}$$

Для каждого года реализации проекта расчет платежей в бюджет и норматива задолженности перед бюджетом сводится в таблицу 6:

Таблица 6.

Расчет платежей в бюджет и норматива задолженности перед бюджетом

год	**НДС**	**$Н_{вклв\ с\backslash с}$**	**$Н_{им}$**	**$Н_{пр}$**	**ПБ**	**$П_3$**
1						
2						
3						
4						
5						
6						
7						
8						
9						
10						
…						
N						

N – количесволет в расчетном периоде.

1.4.4. Задолженность перед внебюджетными фондами

Данный норматив рассчитывается в случае, если отчисления во внебюджетные фонды не включены в состав $Н_{вклв\ с/с.}$

$$П_4= \frac{ВФ}{Д} \cdot \frac{Т_4}{2},$$

где $П_4$ – норматив задолженности перед внебюджетными фондами, руб.;

ВФ – сумма платежей во внебюджетные фонды (соц.- страх. взнос) за рассматриваемый период, руб.;

$Т_4$ – норматив платежей во внебюджетные фонды, дни.

Сумма текущих пассивов (ТП)

$$ТП = П_1 + П_2 + П_3 + П_4$$

Результаты расчетов сводятся в таблицу (табл.7).

Таблица 7.

Определение потребности в оборотном капитале

Показатели	Норматив запасов и платежей, дн.	1год (строи-тельство)	**Выпуск продукции, тыс. руб.**								
			2 год	3 год	4 год	5 год	6 год	7 год	8 год	9 год	10 год
Текущие активы											
А1											
А2											
А3											
А4											
А5		(А5=А1+А2+ А3+А4+А5)									
Итого ТА											
Текущие пас-сивы											
П1											
П2											
П3											
П4											
Итого ТП											
ЧОК=ТА-ТП											
Инвестиции в оборотный ка-питал											

2. ФИНАНСОВАЯ ОЦЕНКА ИНВЕСТИЦИОННОГО ПРОЕКТА

2.1. План доходов и расходов

План доходов и расходов составляется для представления динамики формирования в проекте собственных средств (чистой прибыли), необходимых для самофинансирования. Данные расчетов приводятся в таблице 8.

Таблица 8.

План доходов и расходов

Наименование показателей	**Расчетный период, лет**									
	1-год	**2-год**	**3-год**	**4-год**	**5-й год**	**6-й год**	**7-й год**	**8-й год**	**9-й год**	**10-й год**
Доходы:										
1. Выручка от реализации без НДС (В)										
Расходы:										
1. Полная с/с (Зпр.сб.)										
2. Налог на имущество (Ним)										
3. Налог на прибыль (Н пр)										
Чистая прибыль (ЧП)										

Чистая прибыль определяется как:

$$ЧП=В - Зпр.сб.-Н_{им}-Н_{пр}$$

2.1.2. Источники финансирования проекта

В данном разделе в соответствии с исходными данными, условиями финансирования проекта необходимо распределить общую сумму инвестиций по источникам финансирования. Данные сводятся в таблицу (табл.9.):

Таблица 9.

Условия финансирования проекта

Показатели	**Значение**
Общая сумма инвестиций	
Собственные средства инвестора:	
доля, %	
сумма собственных средств в составе общей суммы инвестиций, тыс. руб.	
Заемные средства:	
доля, %	
Кредит, тыс. руб.	
Годовая номинальная ставка кредитования, % (год строительства (1-ый) – льготный, т.е. % - ты не начисляются и погашение кредита не производится)	
Годовая номинальная ставка по депозитным вкладам, %	
Годовой темп инфляции, %	

Условия финансирования проекта учитываются при определении состава инвестиций по источникам финансирования (сумма собственных и заемных средств), составления графика погашения и обслуживания кредита, расчета показателей дисконтирования денежных потоков (потоков реальных денег).

Составляем план денежных поступлений и выплат (табл.10)

2.2. План денежных поступлений и выплат

План денежных поступлений и выплат (формирования денежных потоков) составляется с целью определения потоков реальных денег на протяжении всего расчетного периода по каждому виду деятельности – операционной, инвестиционной, финансовой. По показателю суммарного сальдо делается вывод о достаточности средств, формируемых в проекте, необходимых для текущего финансирования в каждом интервале планирования.

Таблица 10.

План денежных поступлений и выплат (денежных потоков)

Показатели	**Расчетный период**									
	1-й год	**2-й год**	**3-й год**	**4-й год**	**5-й год**	**6-й год**	**7-й год**	**8-й год**	**9-й год**	**10-й год**
Операционная деятельность										
Приток:										
1. Выручка от реализации продукции без НДС										
2. Амортизация										
Итого **приток от операционной деятельности**										
Отток:										
1. Затраты на производство										
2. Налог на имущество										
3. Налог на прибыль										
Итого **отток от операционной деятельности**										
Сальдо от операционной деятельности										
Инвестиционная деятельность										
Приток:										
1. Продажа активов										
Отток:										
1. Инвестиции в основной капитал										

2. Инвестиции в оборотный капитал										
Итого отток от операционной деятельности										
Сальдо от инвестиционной деятельности										
Финансовая деятельность										
Приток:										
1. Собственные средства										
2. Заемные средства (кредит)										
Итого приток от финансовой деятельности										
Отток:										
1. Выплаты % - в по кредиту										
2. Возврат основного долга по кредиту										
Итого отток от финансовой деятельности										
Сальдо от финансовой деятельности										
Суммарное сальдо (от 3-х видов деятельности – операционной, инвестиционной, финансовой деятельности)										
Суммарное сальдо нарастающим итогом										

Для расчета выплат процентов и возврата основного долга по кредиту составляется график погашения и обслуживания кредита (таблица 10.1).

Основные подходы к планированию графика погашения и обслуживания кредита при инвестиционном планировании:

1.В качестве денежных средств, используемых на погашение кредита, рассматривается чистая прибыль и амортизация

2.Расчетная ставка кредитования зависит от метода учета инфляции:

2.1. В постоянных ценах ставка кредитования реальная ($Е_{реальн}= Е_{ном}- I$)

2.2. В прогнозных ценах ставка кредитования номинальная ($Е_{ном}$= $Е_{реальн}$+ I)

3. ЮНИДО и Всемирный банк рекомендует резервировать денежные средства при расчете графика погашения кредита.

Размер резерва денежных средств зависит от степени риска проекта и определяется коэффициентом покрытия долга (КПД):

КПД = Ден. средства, имеющиеся у инвестора в виде ЧП и АО (сальдо от операционной деятельности) / Ден. средства, направленные инвестором на погашение и обслуживание кредита

ЮНИДО рекомендует следующие значения КПД:
- для проектов со средней степенью риска -1,5;
- для проектов с высокой степенью риска – 2,5-3;

В нашем проекте КПД принимается равным 1,5

Таблица 10.1.

График погашения и обслуживания кредита

Показатели	1 год	2 год	3 год	4 год
1. Сумма кредита, тыс. руб	Заемныесредства			
2. Ставка кредитования Е, % (Е = $Н_{кр}$- I)	%	%	%	%
3. Денежные средства, направленные инвестором на погашение и обслуживание кредита, тыс. руб.		(сальдо потока от операционной деятельности 2-го года /КПД)	(сальдо потока от операционной деятельности 3-го года / КПД)	(сальдо потока от операционной деятельности 4-го года / КПД)
4.Начисленные проценты по кредиту, тыс. руб.				
5.Выплаты %-в по кредиту, тыс. руб.				
6.Возврат основного долга по кредиту, тыс. руб.				
7. Остаток основного долга по кредиту, тыс. руб.				

Выводы по плану денежных и выплат поступлений делаются по результатам расчета показателей суммарного сальдо (от 3-х видов деятельности – операционной, инвестиционной, финансовой деятельности) и суммарного сальдо нарастающим итогом за весь расчетный период. Необходимо оценить динамику формирования денежных потоков по соотношению притоков и оттоков денежных средств, изменение сальдо.

2.3. Балансовый план

Балансовый план составляется для определения состава, стоимости имущества и источников его формирования. В данном курсовом проекте он составляетсяна тот год, в котором начинается производство и реализация продукции:

Таблица 11.

Балансовый план

Активы	Пассивы
1. **Внеоборотные активы:** (табл.1)	1. **Собственный капитал и резервы:**
2. **Оборотные активы:** (из табл. 4 сумма ТА за 2-й год)	1.1.**Уставный капитал:** (табл.9 - собственные средства инвестора)
Итого активы:	1.2.**Нераспределенная прибыль:** (Итого активы - (собственный капитал + возврат долга по кредиту + сумма текущих пассивов)
	2.**Долгосрочные обязательства:** (Из графика погашения кредита на 2-й год остаток)
	3.Краткосрочные обязательства: (сумма текущих пассивов за 2-й год из табл. 4)
	Итого пассивы:

На основе данных баланса проводится коэффициентный анализ.

2.4. Коэффициентный анализ

Коэффициентный анализ завершает финансовую оценку и служит для анализа эффективности производственно-хозяйственной и финансовой деятельности того производства (услуг), предусмотренных в проекте для реализации. В рамках финансовой оценки определяются показатели: рентабельности, деловой активности, финансовой устойчивости, ликвидности за весь расчетный период, для каждого интервала планирования.

2.4.1. Показатели рентабельности:

Рентабельность активов (Ра)

$$Ра= ЧП/ИА$$

ЧП- чистая прибыль

ИА- итого активов (табл .9)

Рентабельность продаж (Рп)

$$Рп= ЧП/ В$$

В - выручка от реализации без НДС

Рентабельность продукции (Рпр)

Рпр=ЧП / Зпр.и сб.

Зпр.и сб. –затраты на производство и сбыт, относимые на полную себестоимость

2.4.2.Показатели деловой активности

Оборачиваемость активов (Оа)

Оа= Вр/ ИА

Оборачиваемость товарно-материальных запасов (Отмз):

Отмз= В/(А1+А2+А3)

А1 - норматив оборотных средств по складским запасам (товарно-материальным запасам)

А2 - норматив оборотных средств по незавершенному производству

А3 – норматив оборотных средств в готовую продукцию

Оборачиваемость дебиторской задолженности (Од.з.):

Од.з. = Вр/А4

А4- норматив оборотных средств по дебиторской задолженности

Оборачиваемость кредиторской задолженности (Ок.з.):

Ок.з.= Сп/П1

П1- норматив кредиторской задолженности

2.4.3. Показатели финансовой устойчивости

Коэффициент автономии:

Ка=Сс/ИП

Сс- собственные средства

ИП- итого пассивы

Соотношение собственных и заемных средств (Сс.з.**)**:

Сс.з.=Зпр.и сб. /ТП

ТП- сумма текущих пассивов

2.4.4. Показатели ликвидности:

Коэффициент текущей ликвидности (Кт.л**)**:

Кт.л.=ТА/ТП

Коэффициент быстрой ликвидности (Кб.л**):**

Кб.л.=(Дз+Дс)/ТП

Дз- дебиторская задолженность

Дс- денежные средства

Коэффициент абсолютной ликвидности (Ка.л.**):**

Ка.л.=Дс /ТП

Результаты расчета коэффициентов финансового анализа приводятся в таблице 12.:

Таблица 12.

Коэффициентный анализ

Показатели	**Расчетный период, лет**									
	1	2	3	4	5	6	7	8	9	10
Показатели рентабельности										
Рентабельность активов										
Рентабельность продаж										
Рентабельность продукции										
Показатели деловой активности										
Оборачиваемость активов										
Оборачиваемость ТМЗ										
Оборачиваемость дебиторской задолженности										
Оборачиваемость кредиторской задолженности										
Показатели финансовой устойчивости										
Коэффициент автономии										
Соотношение собственных и заемных средств										
Коэффициент текущей ликвидности										
Коэффициент быстрой ликвидности										
Коэффициент абсолютной ликвидности										

Выводы по коэффициентному анализу делаются на основании сравнении полученных значений с нормативными, или оцениваются в динамике:

- показатели рентабельности не должны снижаться на протяжении расчетного периода;
- показатели оборачиваемости также не должны снижаться на протяжении расчетного периода;
- коэффициент автономии должен быть >0,5;
- соотношение собственных и заемных средств должно увеличиваться в пользу увеличения собственных;
  - коэфф-т текущей ликвидности > 1,5-2;
  - коэфф-т быстрой ликвидности > 0,5-0,8;
  - коэфф-т абсолютной ликвидности > 0,1.

3. ЭКОНОМИЧЕСКАЯ ОЦЕНКА ИНВЕСТИЦИОННОГО ПРОЕКТА

3.1. Определение показателей экономической эффективности инвестиций с учетом фактора времени (дисконтирования)

3.1.1. Определение показателей дисконтирования денежных потоков инвестиционного проекта

Экономическая оценка инвестиционного проекта выполняется на основе анализа плана денежных потоков от инвестиционной и операционной деятельности. Финансовая деятельность не рассматривается, учитывается только отток по этой деятельности – выплаты процентов.

Так как по условию финансирования используются собственные и заемные средства, то ставка дисконтирования определяется как средневзвешенная ($Е_{ср.взв.}$):

$$Е_{ср.взв.} =(ПК*З+ПД*Сс)/(З+С),$$

где ПК -проценты за кредит, %

ПД - проценты по депозиту, %

З - сумма заемных средств, тыс. руб.

С - сумма собственных средств тыс. руб.

Дисконтирование текущих денежных потоков производится по реальной ставке доходности, т.е. с учетом инфляции. Если, согласно индивидуальному заданию, инфляция (I) составляет > 10% , используем формулу Фишера:

$$Ер=(1+ Е_{ср.взв.}/100)/(1+I/100)-1$$

Если инфляция составляет < 10%, то реальная ставка дисконтирования определяется:

$$Ер =Е_{ср.взв.}- I$$

В данном проекте ставка дисконтирования (минимальная норма доходности) принимается как реальная, безрисковая.

Расчет показателей экономической эффективности приводится в таблице 13.

По показателю ЧДД делается вывод о целесообразности инвестирования.

Таблица 13.

Экономическая оценка инвестиционного проекта

Показатели	**Расчетный период, лет**									
	1	2	3	4	5	6	7	8	9	10
Инвестиционная деятельность										
Приток:										
1.Продажа активов (ликвидационнаястоимость)										
Отток:										
1. Инвестиции в основной капитал										
2. Инвестиции в оборотный капитал										
Итого отток:										
Сальдо от инвестиционной деятельности										
Операционная деятельность										
Приток:										
1. Выручка от реализации продукции										
2.Амортизация										
Итого приток:										
Отток:										
1. Себестоимость продукции										
2. Выплаты % по кредиту										
3. Налог на имущество										
4. Налог на прибыль										
Итого отток:										

Сальдо от операционной деятельности										
Поток реальных денег (суммарное сальдо от инвестиционной деятельности и от операционной деятельности)										
Коэффициент дисконтирования $Кд = 1/ (1+Ер)^{t-1}$										
Текущий дисконтированный доход (сальдо потока реальных денег × коэффициент дисконтирования)										
Чистый дисконтированный доход (суммарное дисконтированное сальдо нарастающим итогом)										**(**ЧДД проекта)

3.1.2. Определение внутренней нормы доходности проекта (ВНД)

ВНД проекта определяется методом подбора. Для этого последовательно принимаются такие значения Е (Е> Ер), при которых размер ЧДД снижается. ВНД признается такое значение Е, при котором ЧДД проекта становится равным 0. ВНД представляет собой максимальную норму доходности, при которой инвестиции целесообразны, выше этой ставки ЧДД проекта становится отрицательным и инвестиции нецелесообразны. Данные расчета представляются в таблице 14.

Таблица 14.

Расчет внутренней нормы доходности (ВНД)

Показатели	**Расчетный период, лет**									
	1	**2**	**3**	**4**	**5**	**6**	**7**	**8**	**9**	**10**
Е= …, %										
Поток реальных денег										
Коэффициент дисконтирования										
Текущий дисконтированный доход										
Чистый дисконтированный доход										
Е=…, %										
Поток реальных денег										
Коэффициент дисконтирования										
Текущий дисконтированный доход										
Чистый дисконтированный доход										
Е=..., %										
Поток реальных денег										
Коэффициент дисконтирования										
Текущий дисконтированный доход										
Чистый дисконтированный доход										
Е=…, %										
Поток реальных денег										
Коэффициент дисконтирования										
Текущий дисконтированный доход										
Чистый дисконтированный доход										

Для окончательного определения ВНД по полученным данным использоваться формула:

$$ВНД=E_1+ (ЧДД_{(E1)}/(ЧДД_{(E1)} – ЧДД_{(E2)})) \times (E_2-E_1)$$

где E_1 – ставка дисконтирования, при которой получено последнее (из подбора) положительное значение ЧДД, %;

E_2 -ставка дисконтирования, при которой получено первое (из подбора) отрицательное значение ЧДД, %;

$ЧДД_{(E1)}$ – последнее положительное значение ЧДД при ставке дисконтирования E_1, тыс. руб.

$ЧДД_{(E2)}$ – первое отрицательное значение ЧДД при ставке дисконтирования E_2, тыс. руб.

3.1.3. Определение индекса доходности инвестиций (ИД):

Индекс доходности дисконтированных инвестиций определяет степень эффективности инвестиций, показывая размер дохода, приходящийся на 1 руб. инвестиций:

$$ИД=1+ЧДД/ДИ$$

ДИ – дисконтированные инвестиции

$$ДИ= \sum Иt \times Кд(t)$$

$И_t$– инвестиции на t – интервале расчетного периода, тыс. руб.

Кд (t) – коэффициент дисконтирования каждого интервала планирования.

3.1.4. Определение срока окупаемости с учетом фактора времени (дисконтирования)

Срок окупаемости с учетом фактора времени ($Т_{ок}$) - период времени, в течение которого суммарный дисконтированный доход становится равным сумме дисконтированных инвестиций:

$$\sum_{t=1}^{Ток} Д(t) \times Кд(t) = ДИ$$

где $Д(t)$ – доход каждого интервала планирования t, тыс. руб.;

$Кд(t)$- коэффициент дисконтирования каждого интервала планирования t;

Для графического определения срока окупаемости с учетом фактора времени используются данные таблицы 13 (по показателям графы, в которой определяется ЧДД). По значениям суммарного дисконтированного сальдо нарастающим итогом строится финансовый профиль проекта.

3.1.5. Определение запаса финансовой устойчивости.

Запас финансовой устойчивости (ЗФУ) определяется по формуле:

$$ЗФУ = ВНД - Ер, \%$$

где $E_р$ – реальная расчетная норма доходности, %

По показателю ЗФУ определяется, попадает ли данный инвестиционный проект в зону риска.

Для признания ЗФУ достаточным, а проекта безрисковым необходимо, чтобы ЗФУ >Р, где Р- поправка на риск. В курсовом проекте рекомендуется принимать

Р = 20%.

По завершению всех этапов оценки делается общее заключение.

По финансовой оценке:

1. По плану доходов и расходов можно делается вывод о прибыльности (убыточности) проекта, его рентабельности.
2. По плану денежных поступлений и выплат оценивается, является ли инвестиционный проект финансово состоятельным, платежеспособным, по показателю сальдо от трех видов деятельности по всем интервалам планирования имеют неотрицательные значения.
3. Балансовый план нужен для сопоставления, чтобы определить состав имущества и структуру источников финансирования. Активы – имущество, пассивы - источники финансирования (А-П=0);
4. По коэффициентному анализу делается вывод на основании сравнении полученных значений с нормативными, или оцениваются их изменения в динамике.

По экономической оценке:

Экономическая оценка проводится на основе анализа инвестиционной и операционной деятельности по ЧД, ЧДД, ВНД, сроку окупаемости.

Инвестиционный проект признается целесообразным, если ЧДД>0, а ИД> 1. Это означает, накопленная сумма доходов в виде чистой прибыли и амортизационных отчислений за весь период оценки превышает вложенные в проект средства (инвестиции). ЗФУ достаточен, если ЗФУ>Р (поправки на риск), т.е. проект находится вне зоны финансового риска.

В заключении делается вывод об экономической выгодности проекта; о том, находится ли срок окупаемости пределах расчетного периода; о рентабельности проекта и его целесообразности.

Все выполненные расчеты должны сопровождаться необходимыми пояснениями и соответствовать условиям, приведенным в индивидуальном задании на проектирование.

3 ПЕРЕЧЕНЬ ОСНОВНОЙ И ДОПОЛНИТЕЛЬНОЙ УЧЕБНОЙ ЛИТЕРАТУРЫ, НЕОБХОДИМОЙ ДЛЯ ОСВОЕНИЯ ДИСЦИПЛИНЫ

3.1 Основная литература

№ п/п	Наименование	Кол-во экз.
1	Ляпцев Г.А., Дроздова И.В. Экономика и организация инвестиционной деятельности: методическое руководство по выполнению курсового проекта для студентов направления бакалавриата 38.03.01 – «Экономика» всех форм обучения / Г.А. Ляпцев, И.В.Дроздова; Урал. гос. горный ун-т.- Екатеринбург: изд-во УГГУ, 2018.- 40 с.	80
2	Романова, Мария Вячеславовна. Управление проектами [Текст]: учебное пособие / М. В. Романова, 2010. - 256 с.	20
3	Управление рисками приоритетных инвестиционных проектов. Концепция и методология [Электронный ресурс]: монография/ В.Г. Антонов [и др.].— Электрон. текстовые данные.— М.: Русайнс, 2014.— 188 с.— Режим доступа: http://www.iprbookshop.ru/48992.— ЭБС «IPRbooks», по паролю.	Эл. ресурс
4	Стёпочкина Е.А. Экономическая оценка инвестиций [Электронный ресурс]: учебное пособие/ Стёпочкина Е.А.— Электрон. текстовые данные.— Саратов: Вузовское образование, 2015.— 194 с.— Режим доступа: http://www.iprbookshop.ru/29291.— ЭБС «IPRbooks», по паролю	Эл. ресурс

3.2 Дополнительная литература

№ п/п	Наименование	Кол-во экз.
1	Инвестиции: системный анализ и управление [Текст]: учебник / К. В. Балдин [и др.]; под ред. К. В. Балдина, 2009. - 288 с.	33
2	Липсиц И. В.Инвестиционный анализ. Подготовка и оценка инвестиций в реальные активы: учебник / И. В. Липсиц, В. В. Коссов. - Москва: ИНФРА-М, 2017. - 320 с.	20
3	АсватДамодаран Инвестиционная оценка [Электронный ресурс]: инструменты и методы оценки любых активов/ АсватДамодаран— Электрон. текстовые данные.— М.: Альпина Паблишер, 2014.— 1320 с.— Режим доступа: http://www.iprbookshop.ru/22833.— ЭБС «IPRbooks», по паролю.	Эл. ресурс
4	Пупенцова С.В. Модели и инструменты в экономической оценке инвестиций [Электронный ресурс]/ Пупенцова С.В.— Электрон.текстовыеданные.— СПб.: Санкт-Петербургский политехнический университет Петра Великого, 2014.— 187 с.— Режим доступа: http://www.iprbookshop.ru/43955.— ЭБС «IPRbooks», по паролю	Эл. ресурс

3.3 Нормативные правовые акты

1. Федеральный закон от 25.02.1999 г. № 39-ФЗ (ред. от 12.12.2011) «Об инвестиционной деятельности в Российской Федерации, осуществляемой в форме капитальных вложений».
2. Федеральный закон от 09.07.1999 г. № 160-ФЗ (ред. от 06.12.2011) «Об иностранных инвестициях в Российской Федерации» (с изменениями и дополнениями).

3. Федеральный закон от 22.07.2005 г. № 116-ФЗ (ред. от 30.12.2012) «Об особых экономических зонах в Российской Федерации».
4. Федеральный закон от 29.04.2008г. № 57-ФЗ (ред. от 16.11.2011) «О порядке осуществления иностранных инвестиций в хозяйственные общества, имеющие стратегическое значение для обеспечения обороны страны и безопасности государства».
5. Федеральный закон от 3 декабря 2011 г. № 392-ФЗ «О зонах территориального развития в Российской Федерации и о внесении изменений в отдельные законодательные акты Российской Федерации».
6. Указ Президента РФ от 7 мая 2012 г. № 596 «О долгосрочной государственной экономической политике».
7. Указ Президента РФ от 10.09.2012г. № 1276 «Об оценке эффективности деятельности руководителей федеральных органов исполнительной власти и высших должностных лиц (руководителей высших исполнительных органов государственной власти) субъектов Российской Федерации по созданию благоприятных условий ведения предпринимательской деятельности».
8. Постановление СФ ФС РФ от 27 декабря 2011 г. № 570-СФ «Об улучшении инвестиционного климата и о предоставлении государственных услуг в субъектах Российской Федерации».

4 ПЕРЕЧЕНЬ РЕСУРСОВ ИНФОРМАЦИОННО-ТЕЛЕКОММУНИКАЦИОННОЙ СЕТИ «ИНТЕРНЕТ», НЕОБХОДИМЫХ ДЛЯ ОСВОЕНИЯ ДИСЦИПЛИНЫ

1. http://www.ecoline.ru
2. htt://www.projectmanajement. ru
3. htt://www. consultant. ru
4. http://президент.рф/ – официальный сайт Президента Российской Федерации.
5. http://www.government.ru/stens/ – интернет-портал Правительства России.
6. http://www.economy.gov.ru/ – официальный сайт Министерства экономического развития РФ.
7. http://www.gks.ru/ – официальный сайт Росстата
8. UNCTAD/12e – A Practical Guide to Trade Policy Analysis. (156.http://raexpert.ru/ – официальный сайт аккредитованного рейтингового агентства «ЭКСПЕРТ РА».
9. http://riarating.ru/regions_rankings – официальный сайт рейтингового агентства «РИА-Аналитика».
10. http://www.eg-online.ru/news/200214/ – новостной виджет «Экономика и жизнь».
11. http://rating.rbc.ru/ – РБК «Рейтинг».
12. http://www.forbes.ru/rating/ – рейтинг Forbes.
13. http://www.iis.ru/index.html – Институт развития информационного общества.
14. .http://www.nisse.ru/ – Национальный институт системных исследований проблем предпринимательства.

5. ОРГАНИЗАЦИЯ ЗАЩИТЫ КУРСОВОГО ПРОЕКТА

5.1.Подготовка к защите и порядок защиты курсового проекта

Необходимо заранее подготовить тезисы выступления (план-конспект).

Порядок защиты курсовой работы.

1. Краткое сообщение, характеризующее цель и задачи проекта, его актуальность, полученные результаты, вывод и предложения.

2. Ответы студента на вопросы преподавателя.

3. Отзыв руководителя-консультанта о ходе выполнения проекта.

Советы студенту:

- Готовясь к защите курсового проекта, вы должны вспомнить материал максимально подробно, и это должно найти отражение в схеме вашего ответа. Но тут же необходимо выделить главное, что наиболее важно для понимания материала в целом, иначе вы сможете проговорить все 15-20 минут и не раскрыть существа вопроса. Особенно строго следует отбирать примеры и иллюстрации.
- Вступление должно быть очень кратким – 1-2 фразы (если вы хотите подчеркнуть при этом важность и сложность данного вопроса, то не говорите, что он сложен и важен, а покажите его сложность и важность).
- Целесообразнее вначале показать свою схему раскрытия вопроса, а уж потом ее детализировать.
- Рассказывать будет легче, если вы представите себе, что объясняете материал очень способному и хорошо подготовленному человеку, который не знает именно этого раздела, и что при этом вам обязательно нужно доказать важность данного раздела и заинтересовать в его освоении.
- Строго следите за точностью своих выражений и правильностью употребления терминов.
- Не пытайтесь рассказать побольше за счет ускорения темпа, но и не мямлите.
- Не демонстрируйте излишнего волнения и не напрашивайтесь на сочувствие.
- Будьте особенно внимательны ко всем вопросам преподавателя, к малейшим его замечаниям. И уж ни в коем случае его не перебивайте!
- Не бойтесь дополнительных вопросов – чаще всего преподаватель использует их как один из способов помочь вам или сэкономить время. Если вас прервали, а при оценке ставят в вину пропуск важной части материала, не возмущайтесь, а покажите план своего ответа, где эта часть стоит несколько позже того, на чем вы были прерваны.

- Прежде чем отвечать на дополнительный вопрос, необходимо сначала правильно его понять. Для этого нужно хотя бы немного подумать, иногда переспросить, уточнить: правильно ли вы поняли поставленный вопрос. И при ответе следует соблюдать тот же принцип экономности мышления, а не высказывать без разбора все, что вы можете сказать.
- Будьте доброжелательны и тактичны, даже если к ответу вы не готовы (это вина не преподавателя, а ваша).

10.2. Критерии оценки курсового проекта

Подготовленная и оформленная в соответствии с требованиями курсовой проект оценивается преподавателем по следующим критериям:

теоретический уровень проекта;

аналитический уровень проекта;

правильность выполненных расчетов;

самостоятельность выполнения проекта;

культура письменного изложения материала (логичность подачи материала, грамотность автора);

культура оформления материалов работы (соответствие проекта всем стандартным требованиям);

использование литературных источников (достаточное количество, наличие в списке учебников и научных публикаций по теме, современность источников);

умение ориентироваться в материале и отвечать на вопросы по проекту;

умение подготовить презентацию к проекту (содержательность, логичность и правильное оформление презентации).

Объективность оценки проекта преподавателем заключается в определении ее положительных и отрицательных сторон, по совокупности которых он окончательно оценивает представленный проект. При положительном заключении проект допускается к защите, о чем делается запись на титульном листе. При

отрицательной оценке проект возвращается на доработку с последующим представлением на повторную проверку с приложением замечаний, сделанных преподавателем.

Внимание

1. Не допускается сдача скачанных из сетиInternetкурсовых проектов, поскольку, во-первых, это будет рассматриваться как попытка обмана преподавателя, во-вторых, это приводит к формализации получения знаний, в-третьих, в мировой практике ведется борьба с плагиатом при сдаче работ вплоть до отчисления студентов от обучения. В подобном случае курсовая работа не принимается к защите и вместо него выдается новая тема.

2. Студент, не подготовивший и не защитивший курсовой проект, не может быть допущен к экзамену по дисциплине «*Инвестиционное проектирование*».

Правила оценивания в баллах:

Теоретический уровень проекта

Аналитический уровень проекта

Правильность выполненных расчетов

Самостоятельность выполнения проекта

Культура письменного изложения материала (логичность подачи материала, грамотность автора)

Культура оформления материалов проекта (соответствие работы всем стандартным требованиям)

Использование литературных источников (достаточное количество, наличие в списке учебников и научных публикаций по теме, современность источников)

Умение ориентироваться в материале и отвечать на вопросы по проекту

Умение подготовить презентацию к проекту (содержательность, логичность и правильное оформление презентации)

Критерии оценки подготовки и защиты курсового проекта:

18-20 баллов (90-100%) - оценка «отлично»

14-17 баллов (70-89%) - оценка «хорошо»

10-13 баллов (50-69%) - оценка «удовлетворительно»

0-9 баллов (менее 50%) - оценка «неудовлетворительно»

Приложение 1

Образец оформления титульного листа курсового проекта

МИНОБРНАУКИ РОССИИ
Федеральное государственное бюджетное образовательное учреждение
высшего образования
«Уральский государственный горный университет»

Инженерно-экономический факультет

Кафедра экономики и менеджмента

КУРСОВОЙ ПРОЕКТ

по дисциплине
«ЭКОНОМИКА И ОРГАНИЗАЦИЯ ИНВЕСТИЦИОННОЙ ДЕЯТЕЛЬНОСТИ НА ПРЕДПРИЯТИЯХ МСК»

на тему:

«Оценка коммерческой эффективности инвестиционного проекта»

Преподаватель:
доц., к.э.н. Дроздова И.В.
Студент гр. Э - 22
Иванова И. И.

Екатеринбург – 2024

МИНОБРНАУКИ РОССИИ

ФГБОУ ВО «Уральский государственный горный университет»

УТВЕРЖДАЮ
Проректор по учебно-методическому комплексу _____ С.А. Упоров

МЕТОДИЧЕСКИЕ УКАЗАНИЯ ПО ОРГАНИЗАЦИИ САМОСТОЯТЕЛЬНОЙ РАБОТЫ И ЗАДАНИЯ ДЛЯ ОБУЧАЮЩИХСЯ

ФИЛОСОФИЯ

Специальность
21.05.04 Горное дело

Профиль (направленность)
Менеджмент и экономика горнопромышленного производства

квалификация выпускника: **горный инженер (специалист)**

Автор: Гладкова И. В., доцент, канд. филос. н.

Одобрены на заседании кафедры	Рассмотрены методической комиссией
Философии и культурологии	Инженерно-экономического факультета
(название кафедры)	*(название факультета)*
Зав. кафедрой _____	Председатель _____
(подпись)	*(подпись)*
Беляев В.П.	Мочалова Л.А.
(Фамилия И.О.)	*(Фамилия И.О.)*
Протокол № 1 от 18.09.2023	Протокол № 2 от 20.10.2023
(Дата)	*(Дата)*

Екатеринбург

ВВЕДЕНИЕ

Инициативная самостоятельная работа студента есть неотъемлемая составная часть учебы в вузе. В современном формате высшего образования значительно возрастает роль самостоятельной работы студента. Правильно спланированная и организованная самостоятельная работа обеспечивает достижение высоких результатов в учебе.

Самостоятельная работа студента (СРС) - это планируемая учебная, учебно-исследовательская, научно-исследовательская работа студентов, выполняемая во внеаудиторное (аудиторное) время по заданию и при методическом руководстве преподавателя, но без его непосредственного участия, при сохранении ведущей роли студентов.

Целью СРС является овладение фундаментальными знаниями, профессиональными умениями и навыками по профилю будущей специальности, опытом творческой, исследовательской деятельности, развитие самостоятельности. Ответственности и организованности, творческого подхода к решению проблем учебного и профессионального уровней. Самостоятельная работа студента – важнейшая составная часть учебного процесса, обязательная для каждого студента, объем которой определяется учебным планом. Методологическую основу СРС составляет деятельностный подход, при котором цели обучения ориентированы на формирование умений решать типовые и нетиповые задачи, т. е. на реальные ситуации, в которых студентам надо проявить знание конкретной дисциплины. Предметно и содержательно СРС определяется государственным образовательным стандартом, действующими учебными планами и образовательными программами различных форм обучения, рабочими программами учебных дисциплин, средствами обеспечения СРС: учебниками, учебными пособиями и методическими руководствами, учебно-программными комплексами и т.д.

Самостоятельная работа студентов может рассматриваться как организационная форма обучения - система педагогических условий, обеспечивающих управление учебной деятельностью студентов по освоению знаний и умений в области учебной и научной деятельности без посторонней помощи.

Самостоятельная работа студентов проводится с целью:

- систематизации и закрепления полученных теоретических знаний и практических умений студентов;
- углубления и расширения теоретических знаний;
- формирования умений использовать нормативную, правовую, справочную документацию и специальную литературу;
- развития познавательных способностей и активности студентов: творческой инициативы, самостоятельности, ответственности и организованности;
- формирования самостоятельности мышления, способностей к саморазвитию, самосовершенствованию и самореализации;
- формирования практических (общеучебных и профессиональных) умений и навыков;
- развития исследовательских умений;
- получения навыков эффективной самостоятельной профессиональной (практической и научно-теоретической) деятельности.

Самостоятельная работа студента - это особым образом организованная деятельность, включающая в свою структуру такие компоненты, как:

- уяснение цели и поставленной учебной задачи;
- четкое и системное планирование самостоятельной работы;
- поиск необходимой учебной и научной информации;
- освоение информации и ее логическая переработка;

- использование методов исследовательской, научно-исследовательской работы для решения поставленных задач;
- выработка собственной позиции по поводу полученной задачи;
- представление, обоснование и защита полученного решения;
- проведение самоанализа и самоконтроля.

В учебном процессе выделяют два вида самостоятельной работы: аудиторная и внеаудиторная.

Аудиторная самостоятельная работа по дисциплине выполняется на учебных занятиях под непосредственным руководством преподавателя и по его заданию: текущие консультации, коллоквиум, прием и разбор домашних заданий и другие.

Внеаудиторная самостоятельная работа - планируемая учебная, учебно-исследовательская, научно-исследовательская работа студентов, выполняемая во внеаудиторное время по заданию и при методическом руководстве преподавателя, но без его непосредственного участия: подготовка презентаций, составление глоссария, подготовка к практическим занятиям, подготовка рецензий, аннотаций на статью, подготовка к дискуссиям, круглым столам.

СРС может включать следующие формы работ:

- изучение лекционного материала;
- работа с источниками литературы: поиск, подбор и обзор литературы и электронных источников информации по заданной проблеме курса;
- выполнение домашних заданий, выдаваемых на практических занятиях: тестов, докладов, контрольных работ и других форм текущего контроля;
- изучение материала, вынесенного на самостоятельное изучение; подготовка к практическим занятиям;
- подготовка к контрольной работе или коллоквиуму;
- подготовка к зачету, экзамену, другим аттестациям;
- написание реферата, эссе по заданной проблем;
- выполнение расчетно-графической работы;
- выполнение выполнение курсовой работы или проекта;
- анализ научной публикации по определенной преподавателем теме, ее реферирование;
- исследовательская работа и участие в научных студенческих конференциях, семинарах и олимпиадах.

Особенностью организации самостоятельной работы студентов является необходимость не только подготовиться к сдаче зачета /экзамена, но и собрать, обобщить, систематизировать, проанализировать информацию по темам дисциплины.

Технология организации самостоятельной работы студентов включает использование информационных и материально-технических ресурсов образовательного учреждения. Для более эффективного выполнения самостоятельной работы по дисциплине преподаватель рекомендует студентам источники и учебно-методические пособия для работы, характеризует наиболее рациональную методику самостоятельной работы.

Самостоятельная работа может осуществляться индивидуально или группами студентов online и на занятиях в зависимости от цели, объема, конкретной тематики самостоятельной работы, уровня сложности, уровня умений студентов.

Подготовка к самостоятельная работа, не предусмотренная образовательной программой, учебным планом и учебно-методическими материалами, раскрывающими и конкретизирующими их содержание, осуществляется студентами инициативно, с целью реализации собственных учебных и научных интересов.

В качестве форм и методов контроля внеаудиторной самостоятельной работы студентов могут быть использованы обмен информационными файлами, семинарские занятия, тестирование, опрос, доклад, реферат, самоотчеты, контрольные работы, защита творческих работ и электронных презентаций и др.

.

1. Методические рекомендации по работе с текстом лекций

На лекционных занятиях необходимо конспектировать учебный материал. Обращать внимание на формулировки, определения, раскрывающие содержание тех или иных понятий, научные выводы и практические рекомендации, положительный опыт в ораторском мастерстве. Внимательное слушание и конспектирование лекций предполагает интенсивную умственную деятельность студента, и помогает усвоить учебный материал.

Желательно оставлять в рабочих конспектах поля, на которых делать пометки, дополняющие материал прослушанной лекции, а также подчеркивающие особую важность тех или иных теоретических положений, фиксировать вопросы, вызывающие личный интерес, варианты ответов на них, сомнения, проблемы, спорные положения. Рекомендуется вести записи на одной стороне листа, оставляя вторую сторону для размышлений, разборов, вопросов, ответов на них, для фиксирования деталей темы или связанных с ней фактов, которые припоминаются самим студентом в ходе слушания.

Слушание лекций - сложный вид интеллектуальной деятельности, успех которой обусловлен *умением слушать*, и стремлением воспринимать материал, нужное записывая в тетрадь. Запись лекции помогает сосредоточить внимание на главном, в ходе самой лекции продумать и осмыслить услышанное, осознать план и логику изложения материала преподавателем.

Такая работа нередко вызывает трудности у студентов: некоторые стремятся записывать все дословно, другие пишут отрывочно, хаотично. Чтобы избежать этих ошибок, целесообразно придерживаться ряда правил.

1. После записи ориентирующих и направляющих внимание данных (тема, цель, план лекции, рекомендованная литература) важно попытаться проследить, как они раскрываются в содержании, подкрепляются формулировками, доказательствами, а затем и выводами.

2. Записывать следует основные положения и доказывающие их аргументы, наиболее яркие примеры и факты, поставленные преподавателем вопросы для самостоятельной проработки.

3. Стремиться к четкости записи, ее последовательности, выделяя темы, подтемы, вопросы и подвопросы, используя цифровую и буквенную нумерацию (римские и арабские цифры, большие и малые буквы), красные строки, выделение абзацев, подчеркивание главного и т.д.

Форма записи материала может быть различной - в зависимости от специфики изучаемого предмета. Это может быть стиль учебной программы (назывные предложения), уместны и свои краткие пояснения к записям.

Студентам не следует подробно записывать на лекции «все подряд», но обязательно фиксировать то, что преподаватели диктуют – это базовый конспект, содержащий основные положения лекции: определения, выводы, параметры, критерии, аксиомы, постулаты, парадигмы, концепции, ситуации, а также мысли-маяки (ими часто являются афоризмы, цитаты, остроумные изречения). Запись лекции лучше вести в сжатой форме, короткими и четкими фразами. Каждому студенту полезно выработать свою систему сокращений, в которой он мог бы разобраться легко и безошибочно.

Даже отлично записанная лекция предполагает дальнейшую самостоятельную работу над ней (осмысление ее содержания, логической структуры, выводов). С целью доработки конспекта лекции необходимо в первую очередь прочитать записи, восстановить текст в памяти, а также исправить описки, расшифровать не принятые ранее сокращения, заполнить пропущенные места, понять текст, вникнуть в его смысл. Далее прочитать материал по рекомендуемой литературе, разрешая в ходе чтения возникшие ранее затруднения, вопросы, а также дополняя и исправляя свои записи. В ходе доработки конспекта углубляются, расширяются и закрепляются знания, а также дополняется, исправляется и совершенствуется конспект. Доработанный конспект и

рекомендуемая литература используется при подготовке к практическому занятию. Знание лекционного материала при подготовке к практическому занятию обязательно.

Особенно важно в процессе самостоятельной работы над лекцией выделить новый понятийный аппарат, уяснить суть новых понятий, при необходимости обратиться к словарям и другим источникам, заодно устранив неточности в записях. Главное - вести конспект аккуратно и регулярно, только в этом случае он сможет стать подспорьем в изучении дисциплины.

Работа над лекцией стимулирует самостоятельный поиск ответов на самые различные вопросы: над какими понятиями следует поработать, какие обобщения сделать, какой дополнительный материал привлечь.

Важным средством, направляющим самообразование, является выполнение различных заданий по тексту лекции, например, составление ее развернутого плана или тезисов; ответы на вопросы проблемного характера, (скажем, об основных тенденциях развития той или иной проблемы); составление проверочных тесты по проблеме, написание по ней реферата, составление графических схем.

По своим задачам лекции могут быть разных жанров: *установочная лекция* вводит в изучение курса, предмета, проблем (что и как изучать), а *обобщающая лекция* позволяет подвести итог (зачем изучать), выделить главное, усвоить законы развития знания, преемственности, новаторства, чтобы применить обобщенный позитивный опыт к решению современных практических задач. Обобщающая лекция ориентирует в истории и современном состоянии научной проблемы.

В процессе освоения материалов обобщающих лекций студенты могут выполнять задания разного уровня. Например: задания *репродуктивного* уровня (составить развернутый план обобщающей лекции, составить тезисы по материалам лекции); задания *продуктивного* уровня (ответить на вопросы проблемного характера, составить опорный конспект по схеме, выявить основные тенденции развития проблемы); задания *творческого* уровня (составить проверочные тесты по теме, защитить реферат и графические темы по данной проблеме). Обращение к ранее изученному материалу не только помогает восстановить в памяти известные положения, выводы, но и приводит разрозненные знания в систему, углубляет и расширяет их. Каждый возврат к старому материалу позволяет найти в нем что-то новое, переосмыслить его с иных позиций, определить для него наиболее подходящее место в уже имеющейся системе знаний.

.

2.Методические рекомендации по подготовке доклада

Доклад – публичное сообщение по заданной теме, представляющее собой развернутое изложение на определенную тему, вид самостоятельной работы, который используется в учебных и внеаудиторных занятиях и способствует формированию навыков исследовательской работы, освоению методов научного познания, приобретению навыков публичного выступления, расширяет познавательные интересы, приучает критически мыслить.

При подготовке доклада используется дополнительная литература, систематизируется материал. Работа над докладом не только позволяет учащемуся приобрести новые знания, но и способствует формированию важных научно-исследовательских навыков самостоятельной работы с научной литературой, что повышает познавательный интерес к научному познанию.

Приветствуется использование мультимедийных технологий, подготовка докладов-презентаций.

Доклад должен соответствовать следующим требованиям:

- тема доклада должна быть согласованна с преподавателем и соответствовать теме занятия;

- иллюстрации (слайды в презентации) должны быть достаточными, но не чрезмерными;

- материалы, которыми пользуется студент при подготовке доклада-презентации, должны тсоответствовать научно-методическим требованиям ВУЗа и быть указаны в докладе;

- необходимо соблюдать регламент: 7-10 минут выступления.

Преподаватель может дать тему сразу нескольким студентам одной группы, по принципу: докладчик и оппонент. Студенты могут подготовить два выступления с противоположными точками зрения и устроить дискуссию по проблемной теме. Докладчики и содокладчики во многом определяют содержание, стиль, активность данного занятия, для этого необходимо:

- использовать технические средства;
- знать и хорошо ориентироваться в теме всей презентации (семинара);
- уметь дискутировать и быстро отвечать на вопросы;
- четко выполнять установленный регламент: докладчик - 7-10 мин.; содокладчик - 5 мин.; дискуссия - 10 мин;
- иметь представление о композиционной структуре доклада.

После выступления докладчик и содокладчик, должны ответить на вопросы слушателей.

В подготовке доклада выделяют следующие этапы:

1. Определение цели доклада: информировать, объяснить, обсудить что-то (проблему, решение, ситуацию и т. п.)

2. Подбор литературы, иллюстративных примеров.

3. Составление плана доклада, систематизация материала, композиционное оформление доклада в виде печатного /рукописного текста и электронной презентации.

Общая структура доклада

Построение доклада включает три части: вступление, основную часть и заключение.

Вступление.

Вступление должно содержать:

- название презентации (доклада);
- сообщение основной идеи;
- обоснование актуальности обсуждаемого вопроса;
- современную оценку предмета изложения;

- краткое перечисление рассматриваемых вопросов;
- живую интересную форму изложения;
- акцентирование оригинальности подхода.

Основная часть.

Основная часть состоит из нескольких разделов, постепенно раскрывающих тему. Возможно использование иллюстрации (графики, диаграммы, фотографии, карты, рисунки) Если необходимо, для обоснования темы используется ссылка на источники с доказательствами, взятыми из литературы (цитирование авторов, указание цифр, фактов, определений). Изложение материала должно быть связным, последовательным, доказательным.

Задача основной части - представить достаточно данных для того, чтобы слушатели и заинтересовались темой и захотели ознакомиться с материалами. При этом логическая структура теоретического блока не должны даваться без наглядных пособий, аудио-визуальных и визуальных материалов.

Заключение.

Заключение - это ясное четкое обобщение, в котором подводятся итоги, формулируются главные выводы, подчеркивается значение рассмотренной проблемы, предлагаются самые важные практические рекомендации. Требования к оформлению доклада. Объем машинописного текста доклада должен быть рассчитан на произнесение доклада в течение 7 -10 минут (3-5 машинописных листа текста с докладом).

3. Методические рекомендации по подготовке семинарским занятиям

Семинар представляет собой комплексную форму и завершающее звено в изучении определенных тем, предусмотренных программой учебной дисциплины. Комплексность данной формы занятий определяется тем, что в ходе её проведения сочетаются выступления обучающихся и преподавателя: рассмотрение обсуждаемой проблемы и анализ различных, часто дискуссионных позиций; обсуждение мнений обучающихся и разъяснение (консультация) преподавателя; углубленное изучение теории и приобретение навыков умения ее использовать в практической работе.

По своему назначению семинар, в процессе которого обсуждается та или иная научная проблема, способствует:

- углубленному изучению определенного раздела учебной дисциплины, закреплению знаний;
- отработке методологии и методических приемов познания;
- выработке аналитических способностей, умения обобщения и формулирования выводов;
- приобретению навыков использования научных знаний в практической деятельности;
- выработке умения кратко, аргументированно и ясно излагать обсуждаемые вопросы;
- осуществлению контроля преподавателя за ходом обучения.

Семинары представляет собой *дискуссию* в пределах обсуждаемой темы (проблемы). Дискуссия помогает участникам семинара приобрести более совершенные знания, проникнуть в суть изучаемых проблем. Выработать методологию, овладеть методами анализа социально-экономических процессов. Обсуждение должно носить творческий характер с четкой и убедительной аргументацией.

По своей структуре семинар начинается со вступительного слова преподавателя, в котором кратко излагаются место и значение обсуждаемой темы (проблемы) в данной дисциплине, напоминаются порядок и направления ее обсуждения. Конкретизируется ранее известный обучающимся план проведения занятия. После этого начинается процесс обсуждения вопросов обучающимися. Завершается занятие подведением итогоа обсуждения, заключительным словом преподавателя.

Проведение семинарских занятий в рамках учебной группы (20 - 25 человек) позволяет обеспечить активное участие в обсуждении проблемы всех присутствующих.

По ходу обсуждения темы помните, что изучение теории должно быть связано с определением (выработкой) средств, путей применения теоретических положений в практической деятельности, например, при выполнении функций государственного служащего. В то же время важно не свести обсуждение научной проблемы только к пересказу случаев из практики работы, к критике имеющих место недостатков. Дискуссии имеют важное значение: учат дисциплине ума, умению выступать по существу, мыслить логически, выделяя главное, критически оценивать выступления участников семинара.

В процессе проведения семинара обучающиеся могут использовать разнообразные по своей форме и характеру пособия, демонстрируя фактический, в том числе статистический материал, убедительно подтверждающий теоретические выводы и положения. В завершение обсудите результаты работы семинара и сделайте выводы, что хорошо усвоено, а над чем следует дополнительно поработать.

В целях эффективности семинарских занятий необходима обстоятельная подготовка к их проведению. В начале семестра (учебного года) возьмите в библиотеке необходимые методические материалы для своевременной подготовки к семинарам. Готовясь к конкретной теме занятия следует ознакомиться с новыми официальными документами, статьями в периодических журналах, вновь вышедшими монографиями.

4 Методические рекомендации по подготовке к дискуссии

Современная практика предлагает широкий круг типов семинарских занятий. Среди них особое место занимает *семинар-дискуссия,* где в диалоге хорошо усваивается новая информация, видны убеждения студента, обсуждаются противоречия (явные и скрытые) и недостатки. Для обсуждения берутся конкретные актуальные вопросы, с которыми студенты предварительно ознакомлены. Дискуссия является одной из наиболее эффективных технологий группового взаимодействия, обладающей особыми возможностями в обучении, развитии и воспитании будущего специалиста.

Дискуссия (от лат. discussio - рассмотрение, исследование) - способ организации совместной деятельности с целью интенсификации процесса принятия решений в группе посредством обсуждения какого-либо вопроса или проблемы.

Дискуссия обеспечивает активное включение студентов в поиск истины; создает условия для открытого выражения ими своих мыслей, позиций, отношений к обсуждаемой теме и обладает особой возможностью воздействия на установки ее участников в процессе группового взаимодействия. Дискуссию можно рассматривать как *метод интерактивного обучения* и как особую технологию, включающую в себя другие методы и приемы обучения: «мозговой штурм», «анализ ситуаций» и т.д.

Обучающий эффект дискуссии определяется предоставляемой участнику возможностью получить разнообразную информацию от собеседников, продемонстрировать и повысить свою компетентность, проверить и уточнить свои представления и взгляды на обсуждаемую проблему, применить имеющиеся знания в процессе совместного решения учебных и профессиональных задач.

Развивающая функция дискуссии связана со стимулированием творчества обучающихся, развитием их способности к анализу информации и аргументированному, логически выстроенному доказательству своих идей и взглядов, с повышением коммуникативной активности студентов, их эмоциональной включенности в учебный процесс.

Влияние дискуссии на личностное становление студента обусловливается ее целостно - ориентирующей направленностью, созданием благоприятных условий для проявления индивидуальности, самоопределения в существующих точках зрения на определенную проблему, выбора своей позиции; для формирования умения взаимодействовать с другими, слушать и слышать окружающих, уважать чужие убеждения, принимать оппонента, находить точки соприкосновения, соотносить и согласовывать свою позицию с позициями других участников обсуждения.

Безусловно, наличие оппонентов, противоположных точек зрения всегда обостряет дискуссию, повышает ее продуктивность, позволяет создавать с их помощью конструктивный конфликт для более эффективного решения обсуждаемых проблем.

Существует несколько видов дискуссий, использование того или иного типа дискуссии зависит от характера обсуждаемой проблемы и целей дискуссии.

Дискуссия- диалог чаще всего применяется для совместного обсуждения учебных и производственных проблем, решение которых может быть достигнуто путем взаимодополнения, группового взаимодействия по принципу «индивидуальных вкладов» или на основе согласования различных точек зрения, достижения консенсуса.

Дискуссия - спор используется для всестороннего рассмотрения сложных проблем, не имеющих однозначного решения даже в науке, социальной, политической жизни, производственной практике и т.д. Она построена на принципе «позиционного противостояния» и ее цель - не столько решить проблему, сколько побудить участников дискуссии задуматься над проблемой, уточнить и определить свою позицию; научить аргументировано отстаивать свою точку зрения и в то же время осознать право других иметь свой взгляд на эту проблему, быть индивидуальностью.

Условия эффективного проведения дискуссии:

- информированность и подготовленность студентов к дискуссии,

- свободное владение материалом, привлечение различных источников для аргументации отстаиваемых положений;

- правильное употребление понятий, используемых в дискуссии, их единообразное понимание;

- корректность поведения, недопустимость высказываний, задевающих личность оппонента; установление регламента выступления участников;

- полная включенность группы в дискуссию, участие каждого студента в ней.

Подготовка студентов к дискуссии: если тема объявлена заранее, то следует ознакомиться с указанной литературой, необходимыми справочными материалами, продумать свою позицию, четко сформулировать аргументацию, выписать цитаты, мнения специалистов.

В проведении дискуссии выделяется несколько этапов.

Этап 1-й, введение в дискуссию: формулирование проблемы и целей дискуссии;

определение значимости проблемы, совместная выработка правил дискуссии; выяснение однозначности понимания темы дискуссии, используемых в ней терминов, понятий.

Этап 2-й, обсуждение проблемы: обмен участниками мнениями по каждому вопросу. Цель этапа - собрать максимум мнений, идей, предложений, соотнося их друг с другом.

Этап 3-й, подведение итогов обсуждения: выработка студентами согласованного мнения и принятие группового решения.

Далее подводятся итоги дискуссии, заслушиваются и защищаются проектные задания. После этого проводится "мозговой штурм" по нерешенным проблемам дискуссии, а также выявляются прикладные аспекты, которые можно рекомендовать для включения в курсовые и дипломные работы или в апробацию на практике.

Семинары-дискуссии проводятся с целью выявления мнения студентов по актуальным и проблемным вопросам.

5. Методические рекомендации по подготовке к сдаче зачета

При подготовке к *зачету* по дисциплине «*Философия*» обучающемуся рекомендуется:

1. повторить пройденный материал и ответить на вопросы, используя конспект и материалы лекций. Если по каким-либо вопросам у студента недостаточно информации в лекционных материалах, то необходимо получить информацию из раздаточных материалов и/или учебников (литературы), рекомендованных для изучения дисциплины «*Философия*».

Целесообразно также дополнить конспект лекций наиболее существенными и важными тезисами для рассматриваемого вопроса;

2. при изучении основных и дополнительных источников информации в рамках выполнения заданий на *зачете* особое внимание необходимо уделять схемам, рисункам, графикам и другим иллюстрациям, так как подобные графические материалы, как правило, в наглядной форме отражают главное содержание изучаемого вопроса;

3. при изучении основных и дополнительных источников информации в рамках выполнения заданий на *зачете* (в случаях, когда отсутствует иллюстративный материал) особое внимание необходимо обращать на наличие в тексте словосочетаний вида «во-первых», «во-вторых» и т.д., а также дефисов и перечислений (цифровых или буквенных), так как эти признаки, как правило, позволяют структурировать ответ на предложенное задание.

Подобную текстовую структуризацию материала слушатель может трансформировать в рисунки, схемы и т. п. для более краткого, наглядного и удобного восприятия (иллюстрации целесообразно отразить в конспекте лекций – это позволит оперативно и быстро найти, в случае необходимости, соответствующую информацию);

4. следует также обращать внимание при изучении материала для подготовки к *зачету* на словосочетания вида «таким образом», «подводя итог сказанному» и т.п., так как это признаки выражения главных мыслей и выводов по изучаемому вопросу (пункту, разделу). В отдельных случаях выводы по теме (разделу, главе) позволяют полностью построить (восстановить, воссоздать) ответ на поставленный вопрос (задание), так как содержат в себе основные мысли и тезисы для ответа.

ЗАКЛЮЧЕНИЕ

Методические указания по выполнению самостоятельной работы обучающихся являются неотъемлемой частью процесса обучения в вузе. Правильная организация самостоятельной работы позволяет обучающимся развивать умения и навыки в усвоении и систематизации приобретаемых знаний, обеспечивает высокий уровень успеваемости в период обучения, способствует формированию навыков совершенствования профессионального мастерства. Также внеаудиторное время включает в себя подготовку к аудиторным занятиям и изучение отдельных тем, расширяющих и углубляющих представления обучающихся по разделам изучаемой дисциплины.

Таким образом, обучающийся используя методические указания может в достаточном объеме усвоить и успешно реализовать конкретные знания, умения, навыки и получить опыт при выполнении следующих условий:

1) систематическая самостоятельная работа по закреплению полученных знаний и навыков;

2) добросовестное выполнение заданий;

3) выяснение и уточнение отдельных предпосылок, умозаключений и выводов, содержащихся в учебном курсе;

4) сопоставление точек зрения различных авторов по затрагиваемым в учебном курсе проблемам; выявление неточностей и некорректного изложения материала в периодической и специальной литературе;

5) периодическое ознакомление с последними теоретическими и практическими достижениями в области управления персоналом;

6) проведение собственных научных и практических исследований по одной или нескольким актуальным проблемам для *HR*;

7) подготовка научных статей для опубликования в периодической печати, выступление на научно-практических конференциях, участие в работе студенческих научных обществ, круглых столах и диспутах по проблемам управления персоналом.

Контроль результатов внеаудиторной самостоятельной работы студентов осуществляется в пределах времени, отведенного на обязательные учебные занятия по дисциплине.

СПИСОК ИСПОЛЬЗОВАННЫХ ИСТОЧНИКОВ

1. Долгоруков А. Метод case-study как современная технология профессионально - ориентированного обучения [Электронный ресурс]. Режим доступа: //http://evolkov.net/case/case.study.html/

2. Методические рекомендации по написанию реферата. [Электронный ресурс]. Режим доступа: http://www.hse.spb.ru/edu/recommendations/method-referat-2005.phtml

3. Фролова Н. А. Реферирование и аннотирование текстов по специальности (на материале немецкого языка): Учеб. пособие / ВолгГТУ, Волгоград, 2006. - С.5

МИНОБРНАУКИ РОССИИ

ФГБОУ ВО «Уральский государственный горный университет»

УТВЕРЖДАЮ
Проректор по учебно-методическому комплексу _____ С.А. Упоров

МЕТОДИЧЕСКИЕ УКАЗАНИЯ ПО ОРГАНИЗАЦИИ САМОСТОЯТЕЛЬНОЙ РАБОТЫ И ЗАДАНИЯ ДЛЯ ОБУЧАЮЩИХСЯ

ИСТОРИЯ РОССИИ

Специальность
21.05.04 Горное дело

Профиль (направленность)
Менеджмент и экономика горнопромышленного производства

квалификация выпускника: **горный инженер (специалист)**

Автор: Железникова А.В.

Одобрена на заседании кафедры	Рассмотрена методической комиссией
Управления персоналом	Инженерно-экономического факультета
(название кафедры)	*(название факультета)*
Зав. кафедрой	Председатель
(подпись)	*(подпись)*
Абрамов С.М.	Мочалова Л.А.
(Фамилия И.О.)	*(Фамилия И.О.)*
Протокол № 1 от 10.09.2023	Протокол № 2 от 20.10.2023
(Дата)	*(Дата)*

Екатеринбург

СОДЕРЖАНИЕ

ВВЕДЕНИЕ……..……3

ВОПРОСЫ ДЛЯ САМОПРОВЕРКИ…….……..…..……6

ОСНОВНЫЕ КАТЕГОРИИ ДИСЦИПЛИНЫ……10

САМООРГАНИЗАЦИЯ РАБОТЫ С ЛИТЕРАТУРОЙ…….……18

ПОДГОТОВКА К ДОКЛАДУ…….22

ПОДГОТОВКА К ПРАКТИКО-ОРИЕНТИРОВАННЫМ ЗАДАНИЯМ.....26

ПОДГОТОВКА К ТЕСТИРОВАНИЮ……...30

ПОДГОТОВКА ЭССЕ……..31

ПОДГОТОВКА К ОПРОСУ…….....34

ПОДГОТОВКА К ПРОМЕЖУТОЧНОЙ АТТЕСТАЦИИ……36

ВВЕДЕНИЕ

Самостоятельная работа в высшем учебном заведении – это часть учебного процесса, метод обучения, прием учебно-познавательной деятельности, комплексная целевая стандартизованная учебная деятельность с запланированными видом, типом, формами контроля.

Самостоятельная работа представляет собой плановую деятельность обучающихся по поручению и под методическим руководством преподавателя.

Целью самостоятельной работы студентов является закрепление тех знаний, которые они получили на аудиторных занятиях, а также способствование развитию у студентов творческих навыков, инициативы, умению организовать свое время.

Самостоятельная работа реализует следующие задачи:

- предполагает освоение курса дисциплины;
- помогает освоению навыков учебной и научной работы;
- способствует осознанию ответственности процесса познания;
- способствует углублению и пополнению знаний студентов, освоению ими навыков и умений;
- формирует интерес к познавательным действиям, освоению методов и приемов познавательного процесса,
- создает условия для творческой и научной деятельности обучающихся;
- способствует развитию у студентов таких личных качеств, как целеустремленность, заинтересованность, исследование нового.

Самостоятельная работа обучающегося выполняет следующие функции:

- развивающую (повышение культуры умственного труда, приобщение к творческим видам деятельности, обогащение интеллектуальных способностей студентов);
- информационно-обучающую (учебная деятельность студентов на аудиторных занятиях, неподкрепленная самостоятельной работой, становится мало результативной);
- ориентирующую и стимулирующую (процессу обучения придается ускорение и мотивация);
- воспитательную (формируются и развиваются профессиональные качества бакалавра и гражданина);
- исследовательскую (новый уровень профессионально-творческого мышления).

Организация самостоятельной работы студентов должна опираться на определенные требования, а, именно:

- сложность осваиваемых знаний должна соответствовать уровню развития студентов;

- стандартизация заданий в соответствии с логической системой курса дисциплины;

- объем задания должен соответствовать уровню студента;

- задания должны быть адаптированными к уровню студентов.

Содержание самостоятельной работы студентов представляет собой, с одной стороны, совокупность теоретических и практических учебных заданий, которые должен выполнить студент в процессе обучения, объект его деятельности; с другой стороны – это способ деятельности студента по выполнению соответствующего теоретического или практического учебного задания.

Свое внешнее выражение содержание самостоятельной работы студентов находит во всех организационных формах аудиторной и внеаудиторной деятельности, в ходе самостоятельного выполнения различных заданий.

Функциональное предназначение самостоятельной работы студентов в процессе практических занятий по овладению специальными знаниями заключается в самостоятельном прочтении, просмотре, прослушивании, наблюдении, конспектировании, осмыслении, запоминании и воспроизведении определенной информации. Цель и планирование самостоятельной работы студента определяет преподаватель. Вся информация осуществляется на основе ее воспроизведения.

Так как самостоятельная работа тесно связана с учебным процессом, ее необходимо рассматривать в двух аспектах:

1. аудиторная самостоятельная работа – практические занятия;

2. внеаудиторная самостоятельная работа – подготовка к практическим занятиям, подготовка к устному опросу, участию в дискуссиях, решению практико-ориентированных задач и др.

Основные формы организации самостоятельной работы студентов определяются следующими параметрами:

- содержание учебной дисциплины;

- уровень образования и степень подготовленности студентов;

- необходимость упорядочения нагрузки студентов при самостоятельной работе.

Таким образом, самостоятельная работа студентов является важнейшей составной частью процесса обучения.

Методические указания по организации самостоятельной работы и задания для обучающихся по дисциплине «*История России*» обращаю внимание студента на главное, существенное в изучаемой дисциплине, помогают выработать умение анализировать явления и факты, связывать теоретические положения с практикой, а также облегчают подготовку к сдаче *зачета*.

Настоящие методические указания позволят студентам самостоятельно овладеть фундаментальными знаниями, профессиональными умениями и навыками деятельности по профилю подготовки, опытом творческой и исследовательской деятельности, и направлены на формирование компетенций, предусмотренных учебным планом поданному профилю.

Видами самостоятельной работы обучающихся по дисциплине «*История России*» являются:

- повторение материала лекций;
- самостоятельное изучение тем курса (в т. ч. рассмотрение основных категорий дисциплины, работа с литературой);
- подготовка к практическим (семинарским) занятиям (в т. ч. подготовка доклада, подготовка к выполнению практико-ориентированного задания);
- подготовка к тестированию;
- подготовка эссе;
- подготовка к зачету.

В методических указаниях представлены материалы для самостоятельной работы и рекомендации по организации отдельных её видов.

ВОПРОСЫ ДЛЯ САМОПРОВЕРКИ

Тема 1. Объект, предмет, основные понятия и методы исследования истории

1.История как наука. Сущность, формы, функции исторического знания.

2.Методы и источники изучения истории. Понятие и классификация исторического источника.

3.Концепции исторического процесса.

4.История России - неотъемлемая часть всемирной истории.

5.Историография отечественной истории.

Тема 2. Славянский этногенез. Образование государства у восточных славян

1.Этногенез восточных славян.

2.Славяне: расселение, занятия, общественное устройство, верования.

3.Предпосылки образования государственности у восточных славян

4.Норманнская и антинорманнская теории.

5. Первые князья династии Рюриковичей.

6. Русь и Византия. Первые договоры.

Тема 3. Киевская Русь

1. Социально-экономический и общественно-политический строй Киевской Руси (конец X – первая треть XII вв.).

2.Формирование системы государственного управления. Князья Игорь, Ольга, Святослав.

3. Князь Владимир. Крещение Руси и его значение.

4. Ярослав Мудрый. «Русская правда» - первый свод законов Древнерусского государства. Владимир Мономах.

Тема 4. Русь в эпоху феодальной раздробленности

1.Предпосылки распада Киевской Руси и начала феодальной раздробленности.

2. Политическая раздробленность на Руси

а) Новгородская боярская республика.

б) Владимиро-Суздальская Русь. Юрий Долгорукий, Андрей Боголюбский, Всеволод Большое Гнездо.

в) Галицко-Волынская земля. Ростислав Мстиславич, Даниил Романович.

г) Киевская земля в период феодальной раздробленности.

3. Последствия раздробленности.

4. Завоевательные походы монголов и нашествие Батыя на Русь.

5. Борьба с немецко-шведской агрессией. Деятельность А.Невского

6. Золотоордынское влияние на развитие средневековой Руси: оценки историков.

Тема 5. Складывание Московского государства в XIV - XVI вв. (XIV – начало XVI вв.)

1.Предпосылки и особенности процесса объединения русских земель.

2.Этапы политического объединения, их характеристика и содержание. Иван Калита, Дмитрий Донской.

3.Социально-экономическое развитие и формирование политических основ Российского государства при Иване III и Василии III.

4. Внутренняя и внешняя политика Ивана IV.

5. Культура Руси XIV – начала XVI вв.

Тема 6. Российское государство в XVII в.

1.Смутное время начала XVII в.

2.Развитие Российского государства при первых царях династии Романовых:

а) новые явления в социально-экономической жизни;

б) движение социального протеста;

в) государственно-общественное развитие;

г) реформы патриарха Никона и церковный раскол;

д) внешняя политика России в XVII в., присоединение новых территорий

Тема 7. Россия в XVIII в.

1. Реформы Петра I и начало российской модернизации

2. Внешняя политика Петра I. Рождение Российской империи.

3. «Эпоха дворцовых переворотов» (1725–1762 гг.).

4.Царствование Екатерины II:

а) социально-экономическое развитие России во 2-й половине XVIII в.;

б) «Просвещенный абсолютизм»: содержание, особенности, противоречия.

4.Российское государство в конце XVIII века. Павел I.

5.Внешняя политика России

6.Европеизация и секуляризация русской культуры: результаты и последствия.

Тема 8. Россия в XIX в.

1. Александр I и его преобразования. М.М. Сперанский.

2. Внешняя политика в первой четверти XIX в.

3. Внутренняя и внешняя политика императора Николая I.

4. Александр II. Отмена крепостного права и ее влияние на социально-экономическое развитие страны.

5.Либерально-буржуазные реформы 60–70-х гг. XIX в. и их последствия.

6. «Контрреформы» Александра III: корректировка реформаторского курса.

7.Общественно-политические движения (консервативный, либеральный, революционный лагерь).

8.Внешняя политика России во второй половине XIX в.

9. Культура и общественная жизнь России в XIX в.

Тема 9. Россия в XX в.

1.Проблемы российской модернизации на рубеже XIX –XX вв. Программа индустриализации С. Ю. Витте. Реформы П. А. Столыпина.

2.Революция 1905–1907 гг. в России. Становление многопартийности и парламентаризма в России.

3. Внешняя политика. Первая мировая война.

4.Февральская революция 1917 года. Октябрь 1917 года: приход к власти большевиков.

5.Гражданская война в России и первое десятилетие Советской власти

6. Новая экономическая политика: цели, направления, результаты.

7.Социально-экономические преобразования в СССР:

а) индустриализация страны: необходимость, источники, методы, итоги;

б) коллективизация сельского хозяйства;

в) формирование и упрочение административно-бюрократической системы.

8. Политическая система СССР в 1930-е годы. Завершение «культурной революции».

9. Образование СССР. Внешняя политика СССР в 1930-е гг.

10. СССР во Второй мировой войне

а) подготовка страны к войне, этапы войны;

б) крупнейшие сражения, партизанское движение, работа тыла;

в) СССР и союзники во Второй мировой войне;

г) итоги войны, цена Великой победы.

11. СССР в послевоенный период

12. Социально-экономическое и общественно-политическое развитие СССР в 1946–1953 гг.

13.Успехи и противоречия социально-экономического и внешне-политического развития страны под руководством Н. С. Хрущева

14. Советское общество в эпоху «застоя» в период руководства Л.И. Брежнева

15. СССР в середине 1980-1990 гг.

а) Экономические преобразования в стране. Политика «ускорения». «Перестройка» в СССР.

б) Концепция «Нового политического мышления» и ее претворение в жизнь.

в) Реформирование политической системы. Распад СССР.

Тема 10. Россия и мир в начале XXI в.

1. Геополитические последствия распада СССР. Провозглашение суверенитета Российской Федерации. 2.Формирование новой государственности. Конституция 1993 г.

3. Социально-экономические преобразования. Рыночная модернизация страны.

4. Внешнеполитическая деятельность в условиях новой геополитической ситуации. Россия и мир на рубеже XX– XXI.

ОСНОВНЫЕ КАТЕГОРИИ ДИСЦИПЛИНЫ

Тема 1. Объект, предмет, основные понятия и методы исследования истории

История
Исторический факт
Исторический источник
Интерпретация
Этнос
Менталитет
Государство
Цивилизация
Формация
Классы
Прогресс
Регресс
Общественно-экономическая формация
Геополитика

Тема 2. Славянский этногенез. Образование государства у восточных славян

Великое переселение народов
Этногенез
Военная демократия
Язычество
Полюдье
Повоз
Погосты и уроки
Феодализм
Варяги
Вервь
Вече
Племенной союз
Государство
Князь
Русь
Волхвы
Анты и венеды
Отроки
Смерды
Закупы
Рядовичи

Холопы

Тема 3. Киевская Русь

«Русская правда»
Вотчина
Боярская дума
Децентрализация
Уделы
Централизация
Поместье
Воевода
Ремесло
Феодализм
Феодальные отношения
Усложнение социальной структуры
Культура народная, культура религиозная
Фольклор
Храм
Икона фреска
Летописание
Эволюция государственности
Хазары, половцы, печенеги

Тема 4. Русь в эпоху феодальной раздробленности

Великий князь
Княжеский двор
Дружина
Междоусобные войны
Феодальная раздробленность
Феодальные центры
Боярская республика
Посадник
Тысяцкий
Сепаратизм
Последствия раздробленности
Держава Чингисхана
Золотая Орда
Монголо-татарское нашествие
Баскак
Выход
Подушная подать
Монголо-татарское иго
Ярлык
Проблема взаимовлияния

Вторжения с северо-запада
Ливонский орден
Рыцари

Тема 5. Складывание Московского государства в XIV - XVI вв. (XIV – начало XVI вв.)

Централизация
Приказы
Поместье
Дворяне
Местничество
Кормление
Крепостное право
Боярская дума
Натуральное хозяйство
Судебник
Государев дворец
Государева казна
Государственные символы
«Москва – третий Рим»
Сословно-представительная монархия
Земский собор
Митрополит
Крепостное право
Венчание на царство
Избранная рада
Реформа
Приказы
Стрелецкое войско
Стоглав
Опричнина
Губные избы
Династический кризис

Тема 6. Российское государство в XVII в.

Смутное время
Интервенция
Крестьянская война
Семибоярщина
Самозванство
Народное ополчение
Сословно-представительная монархия
Патриарх
«Бунташный век»

Тягло
Урочные и заповедные лета
Мануфактуры
Юридическое закрепощение крестьян
Личная зависимость
Внеэкономическая эксплуатация
Стрельцы
Казаки
Полки нового строя
Раскол в Русской православной церкви
Старообрядчество
Ярмарка
Абсолютная монархия

Тема 7. Россия в XVIII в.

Абсолютизм
Империя
Регулярная армия
Синод
Сенат
Министерства
Коллегии
«Великое посольство»
Подушная подать
Табель о рангах
Рекруты
Ассамблеи
Кунсткамера
Протекционизм
Меркантилизм
Государственная монополия
Дворцовые перевороты
Гвардия
Верховный Тайный совет
Кондиции
«Бироновщина»
Просвещенный абсолютизм
Уложенная комиссия
Жалованная грамота
Приписные крестьяне
Обер-прокурор
Господствующее сословие
Податные сословия
Крестьянская война

Тема 8. Россия в XIX в.

Либеральные реформы
Конституционализм
Негласный комитет
Государственный Совет
Отечественная война
Конституция
Монархия
Крестьянский вопрос
Либерализм
Аракчеевщина
Реакция
Консерватизм
Общественное движение
Декабристы
Западники
Славянофилы
Теория «официальной народности»
Восточный вопрос
Бюрократизация
Кодификация
Финансовая реформа Е.Ф. Канкрина
Буржуазия
Капитализм
Рабочий класс
Промышленный переворот
Крестьянская реформа
Выкупные платежи
Временно-обязанные крестьяне
Уставные грамоты
Крестьянская община
Народничество, радикализм
Рабочее движение
Марксизм
Социал-демократия
Контрреформы
Легитимность
Выкупная сделка
Мировой суд
Земство
Всесословная воинская повинность
Буржуазия, пролетариат
Индустриализация и модернизация

Союз трех императоров

Тема 9. Россия в XX веке.

Монополия
Промышленный подъем
Депрессия
Модернизация
Революция
Манифест
Конституционная монархия
Политическая партия
Государственная Дума
Прогрессивный блок
Революционные партии
Антанта
Тройственный союз
Аграрная реформа
Отруб, хутор
Советы
Большевики, меньшевики
Временное правительство
Республика
Двоевластие
Учредительное собрание
Первая Мировая война
Совет народных комиссаров
Красная Армия
Белое движение
Гражданская война
Сепаратный мирный договор
Иностранная интервенция
Мировая революция
Декреты
Военный коммунизм
Продразверстка
Авторитаризм
Тоталитаризм
Коминтерн
Новая экономическая политика
Продналог
Индустриализация
Коллективизация
Культурная революция
«Мюнхенский сговор»

Лига Наций
Коллективная безопасность
Вторая Мировая война
Пакт о ненападении
Государственный Комитет обороны, Ставка Верховного главнокомандования
Эвакуация
Антигитлеровская коалиция
Второй фронт
Коренной перелом
Партизанское движение, подпольное движение
Сопротивление
Фашизм, японский милитаризм
Ленд-лиз
Капитуляция
ООН
НАТО, ОВД
Репрессии
Либерализация политического режима
Десталинизация
Денежная реформа
Мировая социалистическая система
«Оттепель»
ГУЛАГ
Реабилитация
«Холодная война»
Совхоз
Целина
Мелиорация
Спутник
Освоение космоса
Паритет
Правозащитное движение
Диссиденты
Развитой социализм
Герантократия
Разрядка
«Теневая экономика»
Концепция развитого социализма
Разрядка международной напряженности
Стабильность кадров
Реформа хозяйственного механизма
Экстенсивный путь развития
Страны социалистической ориентации

Перестройка
Гласность
«Новое политическое мышление»
Плюрализм
СНГ
Приватизация
Прибыль и рентабельность
Госприемка
«шоковая терапия»
Ваучер
Распад СССР
Многопартийность
Возрождение парламентаризма
Рыночная экономика
Борьба с экстремизмом и терроризмом
Дефолт
Стабилизация
Финансовый кризис
Содружество Независимых государств

Тема 10. Россия и мир в начале XXI в.

Правовое государство
Гражданское общество
Рыночная экономика
Дефолт
Вертикаль власти
Олигархи
Глобализация
Совет Федерация
Государственная Дума
Совет Европы
ВТО

САМООРГАНИЗАЦИЯ РАБОТЫ С ЛИТЕРАТУРОЙ

Самостоятельное изучение тем курса осуществляется на основе списка рекомендуемой литературы к дисциплине. При работе с книгой необходимо научиться правильно ее читать, вести записи. Самостоятельная работа с учебными и научными изданиями профессиональной и общекультурной тематики – это важнейшее условие формирования научного способа познания.

Основные приемы работы с литературой можно свести к следующим:

• составить перечень книг, с которыми следует познакомиться;

• перечень должен быть систематизированным (что необходимо для семинаров, что для экзаменов, что пригодится для написания курсовых и выпускных квалификационных работ (ВКР), а что выходит за рамками официальной учебной деятельности, и расширяет общую культуру);

• обязательно выписывать все выходные данные по каждой книге (при написании курсовых и выпускных квалификационных работ это позволит экономить время);

• определить, какие книги (или какие главы книг) следует прочитать более внимательно, а какие – просто просмотреть;

• при составлении перечней литературы следует посоветоваться с преподавателями и руководителями ВКР, которые помогут сориентироваться, на что стоит обратить большее внимание, а на что вообще не стоит тратить время;

• все прочитанные монографии, учебники и научные статьи следует конспектировать, но это не означает, что надо конспектировать «все подряд»: можно выписывать кратко основные идеи автора и иногда приводить наиболее яркие и показательные цитаты (с указанием страниц);

• если книга – собственная, то допускается делать на полях книги краткие пометки или же в конце книги, на пустых страницах просто сделать свой «предметный указатель», где отмечаются наиболее интересные мысли и обязательно указываются страницы в тексте автора;

• следует выработать способность «воспринимать» сложные тексты; для этого лучший прием – научиться «читать медленно», когда понятно каждое прочитанное слово (а если слово незнакомое, то либо с помощью словаря, либо с помощью преподавателя обязательно его узнать). Таким образом, чтение текста является частью познавательной деятельности. Ее цель – извлечение из текста необходимой информации.

От того, насколько осознанна читающим собственная внутренняя установка при обращении к печатному слову (найти нужные сведения, усвоить информацию полностью или частично, критически проанализировать материал и т.п.) во многом зависит эффективность осуществляемого действия. Грамотная работа с книгой, особенно если речь

идет о научной литературе, предполагает соблюдение ряда правил, для овладения которыми необходимо настойчиво учиться. Это серьёзный, кропотливый труд. Прежде всего, при такой работе невозможен формальный, поверхностный подход. Не механическое заучивание, не простое накопление цитат, выдержек, а сознательное усвоение прочитанного, осмысление его, стремление дойти до сути – вот главное правило. Другое правило – соблюдение при работе над книгой определенной последовательности. Вначале следует ознакомиться с оглавлением, содержанием предисловия или введения. Это дает общую ориентировку, представление о структуре и вопросах, которые рассматриваются в книге.

Следующий этап – чтение. Первый раз целесообразно прочитать книгу с начала до конца, чтобы получить о ней цельное представление. При повторном чтении происходит постепенное глубокое осмысление каждой главы, критического материала и позитивного изложения; выделение основных идей, системы аргументов, наиболее ярких примеров и т.д. Непременным правилом чтения должно быть выяснение незнакомых слов, терминов, выражений, неизвестных имен, названий. Студентам с этой целью рекомендуется заводить специальные тетради или блокноты. Важная роль в связи с этим принадлежит библиографической подготовке студентов. Она включает в себя умение активно, быстро пользоваться научным аппаратом книги, справочными изданиями, каталогами, умение вести поиск необходимой информации, обрабатывать и систематизировать ее.

Выделяют четыре основные установки в чтении текста:

- информационно-поисковая (задача – найти, выделить искомую информацию);
- усваивающая (усилия читателя направлены на то, чтобы как можно полнее осознать и запомнить, как сами сведения, излагаемые автором, так и всю логику его рассуждений);
- аналитико-критическая (читатель стремится критически осмыслить материал, проанализировав его, определив свое отношение к нему);
- творческая (создает у читателя готовность в том или ином виде – как отправной пункт для своих рассуждений, как образ для действия по аналогии и т.п. – использовать суждения автора, ход его мыслей, результат наблюдения, разработанную методику, дополнить их, подвергнуть новой проверке).

С наличием различных установок обращения к тексту связано существование и нескольких видов чтения:

- библиографическое – просматривание карточек каталога, рекомендательных списков, сводных списков журналов и статей за год и т.п.;
- просмотровое – используется для поиска материалов, содержащих нужную информацию, обычно к нему прибегают сразу после работы со списками литературы и каталогами, в результате такого просмотра читатель устанавливает, какие из источников будут использованы в дальнейшей работе;

- ознакомительное – подразумевает сплошное, достаточно подробное прочтение отобранных статей, глав, отдельных страниц; цель – познакомиться с характером информации, узнать, какие вопросы вынесены автором на рассмотрение, провести сортировку материала;

- изучающее – предполагает доскональное освоение материала; в ходе такого чтения проявляется доверие читателя к автору, готовность принять изложенную информацию, реализуется установка на предельно полное понимание материала;

- аналитико-критическое и творческое чтение – два вида чтения близкие между собой тем, что участвуют в решении исследовательских задач.

Первый из них предполагает направленный критический анализ, как самой информации, так и способов ее получения и подачи автором; второе – поиск тех суждений, фактов, по которым, или, в связи с которыми, читатель считает нужным высказать собственные мысли.

Из всех рассмотренных видов чтения основным для студентов является изучающее – именно оно позволяет в работе с учебной и научной литературой накапливать знания в различных областях. Вот почему именно этот вид чтения в рамках образовательной деятельности должен быть освоен в первую очередь. Кроме того, при овладении данным видом чтения формируются основные приемы, повышающие эффективность работы с текстом. Научная методика работы с литературой предусматривает также ведение записи прочитанного. Это позволяет привести в систему знания, полученные при чтении, сосредоточить внимание на главных положениях, зафиксировать, закрепить их в памяти, а при необходимости вновь обратиться к ним.

Основные виды систематизированной записи прочитанного:

Аннотирование – предельно краткое связное описание просмотренной или прочитанной книги (статьи), ее содержания, источников, характера и назначения.

Планирование – краткая логическая организация текста, раскрывающая содержание и структуру изучаемого материала.

Тезирование – лаконичное воспроизведение основных утверждений автора без привлечения фактического материала.

Цитирование – дословное выписывание из текста выдержек, извлечений, наиболее существенно отражающих ту или иную мысль автора.

Конспектирование – краткое и последовательное изложение содержания прочитанного. Конспект – сложный способ изложения содержания книги или статьи в логической последовательности. Конспект аккумулирует в себе предыдущие виды записи, позволяет всесторонне охватить содержание книги, статьи. Поэтому умение составлять план, тезисы, делать выписки и другие записи определяет и технологию составления конспекта.

Как правильно составлять конспект? Внимательно прочитайте текст. Уточните в справочной литературе непонятные слова. При записи не забудьте вынести справочные данные на поля конспекта. Выделите главное, составьте план, представляющий собой перечень заголовков, подзаголовков, вопросов, последовательно раскрываемых затем в конспекте. Это первый элемент конспекта. Вторым элементом конспекта являются тезисы. Тезис - это кратко сформулированное положение. Для лучшего усвоения и запоминания материала следует записывать тезисы своими словами. Тезисы, выдвигаемые в конспекте, нужно доказывать. Поэтому третий элемент конспекта - основные доводы, доказывающие истинность рассматриваемого тезиса. В конспекте могут быть положения и примеры. Законспектируйте материал, четко следуя пунктам плана. При конспектировании старайтесь выразить мысль своими словами. Записи следует вести четко, ясно. Грамотно записывайте цитаты. Цитируя, учитывайте лаконичность, значимость мысли. При оформлении конспекта необходимо стремиться к емкости каждого предложения. Мысли автора книги следует излагать кратко, заботясь о стиле и выразительности написанного. Число дополнительных элементов конспекта должно быть логически обоснованным, записи должны распределяться в определенной последовательности, отвечающей логической структуре произведения. Для уточнения и дополнения необходимо оставлять поля.

Конспектирование - наиболее сложный этап работы. Овладение навыками конспектирования требует от студента целеустремленности, повседневной самостоятельной работы. Конспект ускоряет повторение материала, экономит время при повторном, после определенного перерыва, обращении к уже знакомой работе. Учитывая индивидуальные особенности каждого студента, можно дать лишь некоторые, наиболее оправдавшие себя общие правила, с которыми преподаватель и обязан познакомить студентов:

1. Главное в конспекте не объем, а содержание. В нем должны быть отражены основные принципиальные положения источника, то новое, что внес его автор, основные методологические положения работы. Умение излагать мысли автора сжато, кратко и собственными словами приходит с опытом и знаниями. Но их накоплению помогает соблюдение одного важного правила – не торопиться записывать при первом же чтении, вносить в конспект лишь то, что стало ясным.

2. Форма ведения конспекта может быть самой разнообразной, она может изменяться, совершенствоваться. Но начинаться конспект всегда должен с указания полного наименования работы, фамилии автора, года и места издания; цитаты берутся в кавычки с обязательной ссылкой на страницу книги.

3. Конспект не должен быть «слепым», безликим, состоящим из сплошного текста. Особо важные места, яркие примеры выделяются цветным подчеркиванием, взятием в рамочку, оттенением, пометками на полях специальными знаками, чтобы можно было быстро найти нужное положение.

Дополнительные материалы из других источников можно давать на полях, где записываются свои суждения, мысли, появившиеся уже после составления конспекта.

ПОДГОТОВКА ДОКЛАДА

Одной из форм текущего контроля является доклад, который представляет собой продукт самостоятельной работы студента.

Доклад - это публичное выступление по представлению полученных результатов решения определенной учебно-практической, учебно-исследовательской или научной темы.

Как правило, в основу доклада ложится анализ литературы по проблеме. Он должен носить характер краткого, но в то же время глубоко аргументированного устного сообщения. В нем студент должен, по возможности, полно осветить различные точки зрения на проблему, выразить собственное мнение, сделать критический анализ теоретического и практического материала.

Подготовка доклада является обязательной для обучающихся, если доклад указан в перечне форм текущего контроля успеваемости в рабочей программе дисциплины.

Доклад должен быть рассчитан на 7-10 минут.

Обычно доклад сопровождается представлением презентации.

Презентация (от англ. «presentation» - представление) - это набор цветных слайдов на определенную тему, который хранится в файле специального формата с расширением PP.

Целью презентации - донести до целевой аудитории полноценную информацию об объекте презентации, изложенной в докладе, в удобной форме.

Перечень примерных тем докладов с презентацией представлен в рабочей программе дисциплины, он выдается обучающимся заблаговременно вместе с методическими указаниями по подготовке. Темы могут распределяться студентами самостоятельно (по желанию), а также закрепляться преподавателем дисциплины.

При подготовке доклада с презентацией обучающийся должен продемонстрировать умение самостоятельного изучения отдельных вопросов, структурирования основных положений рассматриваемых проблем, публичного выступления, позиционирования себя перед коллективом, навыки работы с библиографическими источниками и оформления научных текстов.

В ходе подготовки к докладу с презентацией обучающемуся необходимо:

- выбрать тему и определить цель выступления.

Для этого, остановитесь на теме, которая вызывает у Вас больший интерес; определите цель выступления; подумайте, достаточно ли вы знаете

по выбранной теме или проблеме и сможете ли найти необходимый материал;

- осуществить сбор материала к выступлению.

Начинайте подготовку к докладу заранее; обращайтесь к справочникам, энциклопедиям, научной литературе по данной проблеме; записывайте необходимую информацию на отдельных листах или тетради;

- организовать работу с литературой.

При подборе литературы по интересующей теме определить конкретную цель поиска: что известно по данной теме? что хотелось бы узнать? для чего нужна эта информация? как ее можно использовать в практической работе?

- во время изучения литературы следует: записывать вопросы, которые возникают по мере ознакомления с источником, а также ключевые слова, мысли, суждения; представлять наглядные примеры из практики;

- обработать материал.

Учитывайте подготовку и интересы слушателей; излагайте правдивую информацию; все мысли должны быть взаимосвязаны между собой.

При подготовке доклада с презентацией особо необходимо обратить внимание на следующее:

- подготовка доклада начинается с изучения источников, рекомендованных к соответствующему разделу дисциплины, а также специальной литературы для докладчика, список которой можно получить у преподавателя;

- важно также ознакомиться с имеющимися по данной теме монографиями, учебными пособиями, научными информационными статьями, опубликованными в периодической печати.

Относительно небольшой объем текста доклада, лимит времени, отведенного для публичного выступления, обусловливает потребность в тщательном отборе материала, умелом выделении главных положений в содержании доклада, использовании наиболее доказательных фактов и убедительных примеров, исключении повторений и многословия.

Решить эти задачи помогает составление развернутого плана.

План доклада должен содержать следующие главные компоненты: краткое вступление, вопросы и их основные тезисы, заключение, список литературы.

После составления плана можно приступить к написанию текста. Во вступлении важно показать актуальность проблемы, ее практическую значимость. При изложении вопросов темы раскрываются ее основные положения. Материал содержания вопросов полезно располагать в таком порядке: тезис; доказательство тезиса; вывод и т. д.

Тезис - это главное основополагающее утверждение. Он обосновывается путем привлечения необходимых цитат, цифрового материала, ссылок на статьи. При изложении содержания вопросов особое внимание должно быть обращено на раскрытие причинно-следственных

связей, логическую последовательность тезисов, а также на формулирование окончательных выводов. Выводы должны быть краткими, точными, достаточно аргументированными всем содержанием доклада.

В процессе подготовки доклада студент может получить консультацию у преподавателя, а в случае необходимости уточнить отдельные положения.

Выступление

При подготовке к докладу перед аудиторией необходимо выбрать способ выступления:

- устное изложение с опорой на конспект (опорой могут также служить заранее подготовленные слайды);
- чтение подготовленного текста.

Чтение заранее написанного текста значительно уменьшает влияние выступления на аудиторию. Запоминание написанного текста заметно сковывает выступающего и привязывает к заранее составленному плану, не давая возможности откликаться на реакцию аудитории.

Короткие фразы легче воспринимаются на слух, чем длинные.

Необходимо избегать сложных предложений, причастных и деепричастных оборотов. Излагая сложный вопрос, нужно постараться передать информацию по частям.

Слова в речи надо произносить четко и понятно, не надо говорить слишком быстро или, наоборот, растягивать слова. Надо произнести четко особенно ударную гласную, что оказывает наибольшее влияние на разборчивость речи.

Пауза в устной речи выполняет ту же роль, что знаки препинания в письменной. После сложных выводов или длинных предложений необходимо сделать паузу, чтобы слушатели могли вдуматься в сказанное или правильно понять сделанные выводы. Если выступающий хочет, чтобы его понимали, то не следует говорить без паузы дольше, чем пять с половиной секунд.

Особое место в выступлении занимает обращение к аудитории. Известно, что обращение к собеседнику по имени создает более доверительный контекст деловой беседы. При публичном выступлении также можно использовать подобные приемы. Так, косвенными обращениями могут служить такие выражения, как «Как Вам известно», «Уверен, что Вас это не оставит равнодушными». Выступающий показывает, что слушатели интересны ему, а это самый простой путь достижения взаимопонимания.

Во время выступления важно постоянно контролировать реакцию слушателей. Внимательность и наблюдательность в сочетании с опытом позволяют оратору уловить настроение публики. Возможно, рассмотрение некоторых вопросов придется сократить или вовсе отказаться от них.

После выступления нужно быть готовым к ответам на возникшие у аудитории вопросы.

Стоит обратить внимание на вербальные и невербальные составляющие общения. Небрежность в жестах недопустима. Жесты могут быть приглашающими, отрицающими, вопросительными, они могут подчеркнуть нюансы выступления.

Презентация

Презентация наглядно сопровождает выступление.

Этапы работы над презентацией могут быть следующими:

- осмыслите тему, выделите вопросы, которые должны быть освещены в рамках данной темы;
- составьте тезисы собранного материала. Подумайте, какая часть информации может быть подкреплена или полностью заменена изображениями, какую информацию можно представить в виде схем;
- подберите иллюстративный материал к презентации: фотографии, рисунки, фрагменты художественных и документальных фильмов, материалы кинохроники, разработайте необходимые схемы;
- подготовленный материал систематизируйте и «упакуйте» в отдельные блоки, которые будут состоять из собственно текста (небольшого по объему), схем, графиков, таблиц и т.д.;
- создайте слайды презентации в соответствии с необходимыми требованиями;
- просмотрите презентацию, оцените ее наглядность, доступность, соответствие языковым нормам.

Требования к оформлению презентации

Компьютерную презентацию, сопровождающую выступление докладчика, удобнее всего подготовить в программе MS Power Point.

Презентация как документ представляет собой последовательность сменяющих друг друга слайдов. Чаще всего демонстрация презентации проецируется на большом экране, реже – раздается собравшимся как печатный материал.

Количество слайдов должно быть пропорционально содержанию и продолжительности выступления (например, для 5-минутного выступления рекомендуется использовать не более 10 слайдов).

На первом слайде обязательно представляется тема выступления и сведения об авторах.

Следующие слайды можно подготовить, используя две различные стратегии их подготовки:

1-я стратегия: на слайды выносится опорный конспект выступления и ключевые слова с тем, чтобы пользоваться ими как планом для выступления. В этом случае к слайдам предъявляются следующие требования:

- объем текста на слайде – не больше 7 строк;
- маркированный/нумерованный список содержит не более 7 элементов;

- отсутствуют знаки пунктуации в конце строк в маркированных и нумерованных списках;
- значимая информация выделяется с помощью цвета, кегля, эффектов анимации.

Особо внимательно необходимо проверить текст на отсутствие ошибок и опечаток. Основная ошибка при выборе данной стратегии состоит в том, что выступающие заменяют свою речь чтением текста со слайдов.

2-я стратегия: на слайды помещается фактический материал (таблицы, графики, фотографии и пр.), который является уместным и достаточным средством наглядности, помогает в раскрытии стержневой идеи выступления. В этом случае к слайдам предъявляются следующие требования:

- выбранные средства визуализации информации (таблицы, схемы, графики и т. д.) соответствуют содержанию;
- использованы иллюстрации хорошего качества (высокого разрешения), с четким изображением (как правило, никто из присутствующих не заинтересован вчитываться в текст на ваших слайдах и всматриваться в мелкие иллюстрации).

Максимальное количество графической информации на одном слайде – 2 рисунка (фотографии, схемы и т.д.) с текстовыми комментариями (не более 2 строк к каждому). Наиболее важная информация должна располагаться в центре экрана.

Обычный слайд, без эффектов анимации, должен демонстрироваться на экране не менее 10 - 15 секунд. За меньшее время аудитория не успеет осознать содержание слайда.

Слайд с анимацией в среднем должен находиться на экране не меньше 40 – 60 секунд (без учета времени на случайно возникшее обсуждение). В связи с этим лучше настроить презентацию не на автоматический показ, а на смену слайдов самим докладчиком.

Особо тщательно необходимо отнестись к оформлению презентации. Для всех слайдов презентации по возможности необходимо использовать один и тот же шаблон оформления, кегль – для заголовков - не меньше 24 пунктов, для информации - не менее 18.

В презентациях не принято ставить переносы в словах.

Наилучшей цветовой гаммой для презентации являются контрастные цвета фона и текста (белый фон – черный текст; темно-синий фон – светло-желтый текст и т. д.).

Лучше не смешивать разные типы шрифтов в одной презентации.

Рекомендуется не злоупотреблять прописными буквами (они читаются хуже).

ПОДГОТОВКА К ПРАКТИКО-ОРИЕНТИРОВАННЫМ ЗАДАНИЯМ

Практико-ориентированные задания выступают средством формирования у студентов системы интегрированных умений и навыков, необходимых для освоения профессиональных компетенций. Это могут быть ситуации, требующие применения умений и навыков, специфичных для соответствующего профиля обучения (знания содержания предмета), ситуации, требующие организации деятельности, выбора её оптимальной структуры личностно-ориентированных ситуаций (нахождение нестандартного способа решения).

Кроме этого, они выступают средством формирования у студентов умений определять, разрабатывать и применять оптимальные методы решения профессиональных задач. Они строятся на основе ситуаций, возникающих на различных уровнях осуществления практики и формулируются в виде производственных поручений (заданий).

Под практико-ориентированными задания понимают задачи из окружающей действительности, связанные с формированием практических навыков, необходимых в повседневной жизни, в том числе с использованием элементов производственных процессов.

Цель практико-ориентированных заданий – приобретение умений и навыков практической деятельности по изучаемой дисциплине.

Задачи практико-ориентированных заданий:

- закрепление, углубление, расширение и детализация знаний студентов при решении конкретных задач;
- развитие познавательных способностей, самостоятельности мышления, творческой активности;
- овладение новыми методами и методиками изучения конкретной учебной дисциплины;
- обучение приемам решения практических задач;
- выработка способности логического осмысления полученных знаний для выполнения заданий;
- обеспечение рационального сочетания коллективной и индивидуальной форм обучения.

Важными отличительными особенностями практико-ориентированных задания от стандартных задач (предметных, межпредметных, прикладных) являются:

- значимость (познавательная, профессиональная, общекультурная, социальная) получаемого результата, что обеспечивает познавательную мотивацию обучающегося;

- условие задания сформулировано как сюжет, ситуация или проблема, для разрешения которой необходимо использовать знания из разных разделов основного предмета, из другого предмета или из жизни, на которые нет явного указания в тексте задания;

- информация и данные в задании могут быть представлены в различной форме (рисунок, таблица, схема, диаграмма, график и т.д.), что потребует распознавания объектов;

- указание (явное или неявное) области применения результата, полученного при решении задания.

Кроме выделенных четырех характеристик, практико-ориентированные задания имеют следующие:

1. по структуре эти задания – нестандартные, т.е. в структуре задания не все его компоненты полностью определены;

2. наличие избыточных, недостающих или противоречивых данных в условии задания, что приводит к объемной формулировке условия;

3. наличие нескольких способов решения (различная степень рациональности), причем данные способы могут быть неизвестны учащимся, и их потребуется сконструировать.

При выполнении практико-ориентированных заданий следует руководствоваться следующими общими рекомендациями:

- для выполнения практико-ориентированного задания необходимо внимательно прочитать задание, повторить лекционный материал по соответствующей теме, изучить рекомендуемую литературу, в т.ч. дополнительную;

- выполнение практико-ориентированного задания включает постановку задачи, выбор способа решения задания, разработку алгоритма практических действий, программы, рекомендаций, сценария и т. п.;

- если практико-ориентированное задание выдается по вариантам, то получить номер варианта исходных данных у преподавателя; если нет вариантов, то нужно подобрать исходные данные самостоятельно, используя различные источники информации;

- для выполнения практико-ориентированного задания может использоваться метод малых групп. Работа в малых группах предполагает решение определенных образовательных задач в рамках небольших групп с последующим обсуждением полученных результатов. Этот метод развивает навыки сотрудничества, достижения компромиссного решения, аналитические способности.

Примером практико-ориентированного задания по дисциплине «*История России*» выступает *анализ исторического документа.*

Алгоритм анализа исторического документа:

1. Происхождение текста.

1.1. Кто написал этот текст?

1.2. Когда он был написан?

1.3. К какому виду источников он относится: письмо, дневник, официальный документ и т.п.?
2. Содержание текста.
Каково содержание текста? Сделайте обзор его структуры. Подчеркните наиболее важные слова, персоналии, события. Если вам не известны какие-то слова, поработайте со словарем.
3. Достоверна ли информация в тексте?
3.1. Свидетелем первой или второй очереди является автор текста? (Если автор присутствовал во время события, им описываемого, то он является первоочередным свидетелем).
3.2. Текст первичен или вторичен? (Первичный текст современен событию, вторичный текст берет информацию из различных первичных источников. Первичный текст может быть написан автором второй очереди, то есть созданным много позже самого события).
4. Раскройте значение источника и содержащейся в ней информации.
5. Дайте обобщающую оценку данному источнику.
- Когда, где и почему появился закон (сборник законов)?
- Кто автор законов?
- Чьи интересы защищает закон?
- Охарактеризуйте основные положения закона (ссылки на текст, цитирование).
- Сравните с предыдущими законами.
- Что изменилось после введения закона?
- Ваше отношение к этому законодательному акту (справедливость, необходимость и т.д.).

ПОДГОТОВКА К ТЕСТИРОВАНИЮ

Тесты – это вопросы или задания, предусматривающие конкретный, краткий, четкий ответна имеющиеся эталоны ответов. При самостоятельной подготовке к тестированию студенту необходимо:

1. готовясь к тестированию, проработать информационный материал по дисциплине; проконсультироваться с преподавателем по вопросу выбора учебной литературы;

2. четко выяснить все условия тестирования заранее. Студент должен знать, сколько тестов ему будет предложено, сколько времени отводится на тестирование, какова система оценки результатов и т. д.;

3. приступая к работе с тестами, внимательно и до конца нужно прочитать вопрос и предлагаемые варианты ответов; выбрать правильные (их может быть несколько); на отдельном листке ответов вписать цифру вопроса и буквы, соответствующие правильным ответам;

- в процессе решения желательно применять несколько подходов в решении задания. Это позволяет максимально гибко оперировать методами решения, находя каждый раз оптимальный вариант;

- не нужно тратить слишком много времени на трудный вопрос, нужно переходить к другим тестовым заданиям; к трудному вопросу можно обратиться в конце;

- обязательно необходимо оставить время для проверки ответов, чтобы избежать механических ошибок.

ПОДГОТОВКА ЭССЕ

Эссе - прозаическое сочинение небольшого объема и свободной композиции на частную тему, трактуемую субъективно и обычно неполно. (Словарь Ожегова)

Жанр эссе предполагает свободу творчества: позволяет автору в свободной форме излагать мысли, выражать свою точку зрения, субъективно оценивать, оригинально освещать материал; это размышление по поводу когда-то нами услышанного, прочитанного или пережитого, часто это разговор вслух, выражение эмоций и образность.

Уникальность этого жанра в том, что оно может быть написано на любую тему и в любом стиле. На первом плане эссе − личность автора, его мысли, чувства, отношение к миру. Однако необходимо найти оригинальную идею (даже на традиционном материале), нестандартный взгляд на какую-либо проблему. Для грамотного, интересного эссе необходимо соблюдение некоторых правил и рекомендаций.

Особенности эссе:

- - наличие конкретной темы или вопроса;
- - личностный характер восприятия проблемы и её осмысления;
- - небольшой объём;
- - свободная композиция;
- - непринуждённость повествования;
- - внутреннее смысловое единство;
- - афористичность, эмоциональность речи.

Эссе должно иметь следующую структуру:

1. Вступление (введение) определяет тему эссе и содержит определения основных встречающихся понятий.

2. Содержание (основная часть) - аргументированное изложение основных тезисов. Основная часть строится на основе аналитической работы, в том числе - на основе анализа фактов. Наиболее важные обществоведческие понятия, входящие в эссе, систематизируются, иллюстрируются примерами. Суждения, приведенные в эссе, должны быть доказательны.

3. Заключение - это окончательные выводы по теме, то, к чему пришел автор в результате рассуждений. Заключение суммирует основные идеи. Заключение может быть представлено в виде суммы суждений, которые оставляют поле для дальнейшей дискуссии.

Требования, предъявляемые к эссе:

1. Объем эссе не должен превышать 1–2 страниц.

2. Эссе должно восприниматься как единое целое, идея должна быть ясной и понятной.

3. Необходимо писать коротко и ясно. Эссе не должно содержать ничего лишнего, должно включать только ту информацию, которая необходима для раскрытия вашей позиции, идеи.

4. Эссе должно иметь грамотное композиционное построение, быть логичным, четким по структуре.

5. Эссе должно показывать, что его автор знает и осмысленно использует теоретические понятия, термины, обобщения, мировоззренческие идеи.

6. Эссе должно содержать убедительную аргументацию для доказательства заявленной по проблеме позиции. Структура любого доказательства включает по меньшей мере три составляющие: тезис, аргументы, вывод или оценочные суждения.

- Тезис — это сужение, которое надо доказать.
- Аргументы — это категории, которыми пользуются при доказательстве истинности тезиса.
- Вывод — это мнение, основанное на анализе фактов.
- Оценочные суждения — это мнения, основанные на наших убеждениях, верованиях или взглядах.

Приветствуется использование:

- Эпиграфа, который должен согласовываться с темой эссе (проблемой, заключенной в афоризме); дополнять, углублять лейтмотив (основную мысль), логику рассуждения вашего эссе. Пословиц, поговорок, афоризмов других авторов, также подкрепляющих вашу точку¬ зрения, мнение, логику рассуждения.
- Мнений других мыслителей, ученых, общественных и политических деятелей.
- Риторические вопросы.
- Непринужденность изложения.

Подготовка и работа над написанием эссе:

- изучите теоретический материал;
- уясните особенности заявленной темы эссе;
- продумайте, в чем может заключаться актуальность заявленной темы;
- выделите ключевой тезис и определите свою позицию по отношению к нему;
- определите, какие теоретические понятия, научные теории, термины помогут вам раскрыть суть тезиса и собственной позиции;
- составьте тезисный план, сформулируйте возникшие у вас мысли и идеи;
- для каждого аргумента подберите примеры, факты, ситуации из жизни, личного опыта, литературных произведений;
- распределите подобранные аргументы в последовательности;

- придумайте вступление к рассуждению;
- изложите свою точку зрения в той последовательности, которую вы наметили.
- сформулируйте общий вывод работы.

При написании эссе:

- напишите эссе в черновом варианте, придерживаясь оптимальной структуры;
- проанализируйте содержание написанного;
- проверьте стиль и грамотность, композиционное построение эссе, логичность и последовательность изложенного;
- внесите необходимые изменения и напишите окончательный вариант.

Требования к оформлению:

- Титульный лист.
- Текст эссе.
- Формат листов-А4. Шрифт- Times New Roman, размер - 14, расстояние между строк - интерлиньяж полуторный, абзацный отступ-1,25см., поля – 30 мм (слева), 20 мм (снизу), 20 мм (сверху), 20 мм (справа). Страницы нумеруются снизу по центру. Титульный лист считается, но не нумеруется.

Критерии оценивания эссе:

1. Самостоятельное проведение анализа проблемы с использованием концепций и аналитического инструментария
2. Четкость и лаконичность изложения сути проблемы
3. Материал излагается логически последовательно
4. Аргументированность собственной позиции
5. Наличие выводов
6. Владение навыками письменной речи

ПОДГОТОВКА К ОПРОСУ

- ***Письменный опрос***

Письменный опрос является одной из форм текущего контроля успеваемости студента по данной дисциплине. При подготовке к письменному опросу студент должен внимательно изучает лекции, основную и дополнительную литературу, публикации, информацию из Интернет-ресурсов. Темы и вопросы к семинарским занятиям, вопросы для самоконтроля приведены в методических указаниях по разделам и доводятся до обучающихся заранее.

При изучении материала студент должен убедиться, что хорошо понимает основную терминологию темы, умеет ее использовать в нужном контексте. Желательно составить краткий конспект ответа на предполагаемые вопросы письменной работы, чтобы убедиться в том, что студент владеет материалом и может аргументировано, логично и грамотно письменно изложить ответ на вопрос. Следует обратить особое внимание на написание профессиональных терминов, чтобы избегать грамматических ошибок в работе.

- ***Устный опрос***

Целью устного собеседования являются обобщение и закрепление изученного курса. Студентам предлагаются для освещения сквозные концептуальные проблемы. При подготовке следует использовать лекционный материал и учебную литературу. Для более глубокого постижения курса и более основательной подготовки рекомендуется познакомиться с указанной дополнительной литературой. Готовясь к семинару, студент должен, прежде всего, ознакомиться с общим планом семинарского занятия. Следует внимательно прочесть свой конспект лекции по изучаемой теме и рекомендуемую к теме семинара литературу. С незнакомыми терминами и понятиями следует ознакомиться в предлагаемом глоссарии, словаре или энциклопедии.

Критерии качества устного ответа.

1. Правильность ответа по содержанию.
2. Полнота и глубина ответа.
3. Сознательность ответа (учитывается понимание излагаемого материала).
4. Логика изложения материала (учитывается умение строить целостный, последовательный рассказ, грамотно пользоваться профессиональной терминологией).
5. Рациональность использованных приемов и способов решения поставленной учебной задачи (учитывается умение использовать наиболее прогрессивные и эффективные способы достижения цели).

6. Своевременность и эффективность использования наглядных пособий и технических средств при ответе (учитывается грамотно и с пользой применять наглядность и демонстрационный опыт при устном ответе).

7. Использование дополнительного материала.

8. Рациональность использования времени, отведенного на задание.

Ответ на каждый вопрос из плана семинарского занятия должен быть содержательным и аргументированным. Для этого следует использовать документы, монографическую, учебную и справочную литературу. Для успешной подготовки к устному опросу, студент должен законспектировать рекомендуемую литературу, внимательно осмыслить лекционный материал и сделать выводы.

ПОДГОТОВКА К ПРОМЕЖУТОЧНОЙ АТТЕСТАЦИИ

При подготовке к *зачету* по дисциплине «*История России*» обучающемуся рекомендуется:

1. повторить пройденный материал и ответить на вопросы, используя конспект и материалы лекций. Если по каким-либо вопросам у студента недостаточно информации в лекционных материалах, то необходимо получить информацию из раздаточных материалов и/или учебников (литературы), рекомендованных для изучения дисциплины «*История России*».

Целесообразно также дополнить конспект лекций наиболее существенными и важными тезисами для рассматриваемого вопроса;

2. при изучении основных и дополнительных источников информации в рамках выполнения заданий на *зачете* особое внимание необходимо уделять схемам, рисункам, графикам и другим иллюстрациям, так как подобные графические материалы, как правило, в наглядной форме отражают главное содержание изучаемого вопроса;

3. при изучении основных и дополнительных источников информации в рамках выполнения заданий на *зачете* (в случаях, когда отсутствует иллюстративный материал) особое внимание необходимо обращать на наличие в тексте словосочетаний вида «во-первых», «во-вторых» и т.д., а также дефисов и перечислений (цифровых или буквенных), так как эти признаки, как правило, позволяют структурировать ответ на предложенное задание.

Подобную текстовую структуризацию материала слушатель может трансформировать в рисунки, схемы и т. п. для более краткого, наглядного и удобного восприятия (иллюстрации целесообразно отразить в конспекте лекций – это позволит оперативно и быстро найти, в случае необходимости, соответствующую информацию);

4. следует также обращать внимание при изучении материала для подготовки к *зачету* на словосочетания вида «таким образом», «подводя итог сказанному» и т.п., так как это признаки выражения главных мыслей и выводов по изучаемому вопросу (пункту, разделу). В отдельных случаях выводы по теме (разделу, главе) позволяют полностью построить (восстановить, воссоздать) ответ на поставленный вопрос (задание), так как содержат в себе основные мысли и тезисы для ответа.

МИНОБРНАУКИ РОССИИ

ФГБОУ ВО «Уральский государственный горный университет»

УТВЕРЖДАЮ
Проректор по учебно-методическому комплексу _____ С.А. Упоров

МЕТОДИЧЕСКИЕ УКАЗАНИЯ ПО ОРГАНИЗАЦИИ САМОСТОЯТЕЛЬНОЙ РАБОТЫ СТУДЕНТОВ

Б1.О.03 ИНОСТРАННЫЙ ЯЗЫК

Специальность

21.05.04 Горное дело

Специализация

Менеджмент и экономика горнопромышленного производства

Автор: Безбородова С. А., к.п.н.

Одобрена на заседании кафедры

Иностранных языков и деловой коммуникации
(название кафедры)

Зав.кафедрой _____
(подпись)

к.п.н., доц. Юсупова Л. Г.
(Фамилия И.О.)

Протокол № 1 от 19.09.2023 г.
(Дата)

Рассмотрена методической комиссией

Инженерно-экономического факультета
(название факультета)

Председатель _____
(подпись)

Мочалова Л.А.
(Фамилия И.О.)

Протокол № 2 от 20.10.2023 г.
(Дата)

Екатеринбург

СОДЕРЖАНИЕ

I. Самостоятельная работа, обеспечивающая подготовку к аудиторным занятиям……... 3
1.1 Повторение материала практических занятий……..... 3
1.2 Чтение и перевод учебных текстов……. 42
1.3 Подготовка к практическим занятиям (запоминание иноязычных лексических единиц и грамматических конструкций) ..……..... 60
1.4 Самостоятельное изучение тем курса (для заочной формы обучения) ……. 73
1.5 Подготовка к контрольной работе 73

II. Другие виды самостоятельной работы……. 73
2.1 Выполнение самостоятельного письменного домашнего задания:
2.1.1 Подготовка к ролевой игре……. 73
2.1.2 Подготовка к практико-ориентированному заданию ……. 74
2.1.3 Подготовка к опросу …… 75
2.2 Дополнительное чтение профессионально ориентированных текстов и выполнение заданий на проверку понимания прочитанного……. 75
2.3 Подготовка доклада…….. 94
2.4 Подготовка к тесту……..... 95
2.5 Подготовка к экзамену…….. 99

I. Самостоятельная работа, обеспечивающая подготовку к аудиторным занятиям

1. Повторение материала практических занятий

Практические занятия направлены на развитие умений иноязычного говорения в рамках заданных РПД тем: бытовая сфера общения (Я и моя семья); учебно-познавательная сфера общения (Я и мое образование); социально-культурная сфера общения (Я и моя страна. Я и мир); профессиональная сфера общения (Я и моя будущая специальность).

Подготовьте устный рассказ по теме на основе предложенного:

My family

My name is Vladimir Petrov. I am … years old. I was born in 19… in Nizhniy Tagil. I went to school when I was 7. In 20… I finished school number 10 in Ekaterinburg. This year I entered the Ural State Mining University. In five years I shall graduate from this University.

I live in the center of Ekaterinburg. I work at the Ministry of Foreign Trade. I'm an engineer & I am also a student. Many engineers in our Ministry learn foreign languages.

My family is not large. I have a wife & two children. My wife's name is Ann & children's names are Nick & Natalie.

My wife is an economist. My wife is a young woman. She is twenty – nine years old. She works at the Ministry of Foreign Trade, too. She goes to the office every day. My wife doesn't learn English. She already knows English very well. She reads many English books, magazines & newspapers. My wife is also a student. She learns German. She likes languages very much & is going to learn French next year.

My daughter is a girl of ten. She goes to school. She has a lot of subjects at school. She also learns English. She also helps her mother at home.

My son is a little boy. He was born five years ago. I take him to the kindergarten every morning.

My parents are not old. My father is 53. He is an engineer. He graduated from The Ural Polytechnical Institute. He works at a big plant. My mother is 51. She is a teacher. She teaches Russian at school. She graduated from the Leningrad Teachers' Training University.

My sister's name is Katya. She works at an office. Besides she studies at an Evening Department. She is married. Her husband is a doctor. He works at a hospital. They have a little son. He is only six months old.

My elder brother, Boris by name, does not stay with us. He lives in Gorky in a large two-roomed flat. He is a designer. He has also a family of his own. He has a wife & two children: a boy & a girl. Their son is already a pupil. My brother & his family often come to see us. We also visit them sometimes.

I also have a grandfather & a grandmother. They are pensioners. My grandmother looks after the house & does the cooking. We usually take our children to the country in summer to stay with their grandparents. They love their grandchildren very much.

Подготовьте устный рассказ по теме на основе предложенного:

My student's life

I'm a student of The Ural State Mining University. I have been a student only one month. I can't speak English very well yet. I am just a beginner. I live in a hostel. It is rather a long way from the University. In fact, it takes me about an hour to get to the University. But it gives me no trouble at all, as I like to get up early. I don't need an alarm-clock to wake me up. I am an early - riser.

Though the hostel is far from the University it is very comfortable & has all modern conveniences.

As a rule I get up at 6.30, do morning exercises & have shower. I don't have a bath in the morning; I have a bath before I go to bed.

For breakfast I have a boiled egg & a cup of coffee in order not to waste the time. At about 7.30 I am quite ready to go. It is about 5 minutes walk from the hostel to the stop. I usually take the 7.40. bus. I walk to the stop as I have plenty of time to catch my bus.

I come to the University 5 minutes before the lesson begins. So I can have a chat with my friends. The majority of my group mates are from Ekaterinburg the others either come from different towns of our country. We usually have a lot of things to talk about.

We don't go out to the lunch. There is a good canteen at the University. It is on the ground floor. But I should say that you have to stand in a queue to have lunch.

I come to the hostel from the University at about 3 o'clock. I live in a single room & have nobody to speak with. In the evening I sometimes go out with my friends. We go to the cinema if there is something new or to the club if there is a dancing party there. But often I stay in, watch TV programs or listen to the music. Then I read a book for half an hour or so & go to sleep. That doesn't take me long, as a rule.

Подготовьте устный рассказ по теме на основе предложенного:

Ekaterinburg – an Industrial Centre

Ekaterinburg is one of the leading industrial centres of Russia. There are over 200 industrial enterprises of all-Russia importance in it. The key industry is machine-building. The plants of our city produce walking excavators, electric motors, turbines, various equipment for industrial enterprises.

During the Great Patriotic War Sverdlovsk plants supplied the front with arms and munitions and delivered various machinery for restoration of Donbass collieries and industrial enterprises of the Ukraine.

The biggest plants of our city are the Urals Heavy Machine Building Plant (the Uralmash), the Urals Electrical Engineering Plant (Uralelectrotyazhmash), the Torbomotorny Works (TMZ), the Chemical Machinery Building Works (Chimmash), the Verkh Iset Metallurgical Works (VIZ) and many others.

The Urals Heavy Machinery Building Plant was built in the years of the first five-year plan period. It has begun to turn out production in 1933. The machines and equipment produced by the Uralmash have laid the foundation for the home iron and steel, mining and oil industries. The plant produces walking excavators and draglines, drilling rigs for boring super-deep holes, crushing and milling equipment for concentrators. The plant also produces rolling-mills, highly efficient equipment for blast furnaces, powerful hydraulic presses and other machines. The trade mark of the Uralmash is well-known all over the world.

The Electrical Engineering plant was put into operation in 1934. At the present time it is a great complex of heavy electrical machine-building. It produces powerful hydrogenerators, transformers, air and oil switches, rectifiers & other electrical equipment. Besides, it is one of the main producers of high-voltage machinery.

The Turbo-Motorny Works produces turbines & diesel motors for powerful trucks. The turbines manufactured by this plant are widely known not only in our country, but also abroad. The plant turned out its first turbines in 1941.

The Urals Chemical Works, the greatest plant in the country, produces machinery for the chemical industry. It also produces vacuum- filters used in different branches of oil industry.

The Verkh-Iset Metallurgical Works the oldest industrial enterprise in Ekaterinburg is now the chief producer of high grade transformer steel in the country.

Now complex mechanization & automation of production processes are being used at all industrial enterprises of Ekaterinburg. Its plants make great contribution to the development of our country's national economy.

Подготовьте устный рассказ по теме на основе предложенного:

The United Kingdom of Great Britain and Northern Ireland

The United Kingdom of Great Britain and Northern Ireland (the UK) occupies most of the territory of the British Isles. It consists of four main parts: England, Scotland, Wales and Northern

Ireland. London is the capital of England. Edinburgh is the capital of Scotland, Cardiff— of Wales and Belfast — of Northern Ireland. The UK is a small country with an area of some 244,100 square kilometres. It occupies only 0.2 per cent of the world's land surface. It is washed by the Atlantic Ocean in the north-west, north and south-west and separated from Europe by the Severn, but the most important waterway is the Thames.

The climate is moderate and mild. But the weather is very changeable. The population of the United Kingdom is over 57 million people. Foreigners often call British people "English", but the Scots, the Irish and the Welsh do not consider themselves to be English. The English are Anglo-Saxon in origin, but the Welsh, the Scots and the Irish are Celts, descendants of the ancient people, who crossed over from Europe centuries before the Norman Invasion. It was this people, whom the Germanic Angles and Saxons conquered in the 5th and 6th centuries AD. These Germanic conquerors gave England its name — "Angle" land. They were conquered in their turn by the Norman French, when William the Conqueror of Normandy landed near Hastings in 1066. It was from the union of Norman conquerors and the defeated Anglo-Saxons that the English people and the English language were born. The official language of the United Kingdom is English. But in western Scotland some people still speak Gaelic, and in northern and central parts of Wales people often speak Welsh.

The UK is a highly developed industrial country. It is known as one of the world's largest producers and exporters of machinery, electronics, textile, aircraft, and navigation equipment. One of the chief industries of the country is shipbuilding.

The UK is a constitutional monarchy. In law, Head of the State is Queen. In practice, the country is ruled by the elected government with the Prime Minister at the head. The British Parliament consists of two chambers: the House of Lords and the House of Commons. There are three main political parties in Great Britain: the Labour, the Conservative and the Liberal parties. The flag of the United Kingdom, known as the Union Jack, is made up of three crosses. The big red cross is the cross of Saint George, the patron saint of England. The white cross is the cross of Saint Andrew, the patron saint of Scotland. The red diagonal cross is the cross of Saint Patrick, the patron saint of Ireland.

The United Kingdom has a long and exciting history and a lot of traditions and customs. The favorite topic of conversation is weather. The English like to drink tea at 5 o'clock. There are a lot of high daysin Great Britain. They celebrate Good Friday, Christmastide, Christmas, Valentine`s day and many others. It is considered this nation is the most conservative in Europe because people attach greater importance to traditions; they are proud of them and keep them up. The best examples are their money system, queen, their measures and weights. The English never throw away old things and don't like to have changes.

Great Britain is a country of strong attraction for tourists. There are both ancient and modern monuments. For example: Hadrian Wall and Stonehenge, York Cathedral and Durham castle. It is no doubt London is the most popular place for visiting because there are a lot of sightseeing like the Houses of Parliament, Buckingham Palace, London Bridge, St Paul's Cathedral, Westminster Abbey, the Tower of London. Also you can see the famous Tower Clock Big Ben which is considered to be the symbol of London. Big Ben strikes every quarter of an hour. You will definitely admire Buckingham Palace. It's the residence of the royal family. The capital is famous for its beautiful parks: Hyde Park, Regent's Park. The last one is the home of London Zoo.

Подготовьте устный рассказ по теме на основе предложенного:

My speciality is Geology

I am a first year student of the Ural State Mining University. I study at the geological faculty. The geological faculty trains geologic engineers in three specialities: mineral prospecting and exploration, hydrogeology and engineering geology, drilling technology.

Geology is the science which deals with the lithosphere of our planet. Geology studies the composition of the Earth's crust, its history, the origin of rocks, their distribution and many other problems.

That is why the science of geology is commonly divided into several branches, such as:

1. General Geology which deals with the composition arid the structure of the Earth and with various geological processes going on below the Earth’s surface and on its surface.

2. Petrology which studies the rocks of the Earth.

3. Mineralogy which investigates the natural chemical compounds of the lithosphere.

4. Paleontology which deals with fossil remains of ancient animals and plants found in rocks.

5. Historic Geology which treats of the Earth's history.

6. Structural Geology which deals with the arrangement of rocks due to the Earth's movements.

7. Economic Geology which deals with occurrence, origin and distribution of mineral deposits valuable to man.

All these branches of geology are closely related to each other.

Geology is of great practical importance because .it supplies industry with all kinds of raw materials, such as ore, coal, oil, building materials, etc.

Geology deals with the vital problem of water supply. Besides, many engineering projects, such as tunnels, canals, dams, irrigation systems, bridges etc. need geological knowledge in choosing construction sites and materials.

The practical importance of geology has greatly increased nowadays. It is necessary to provide a rapid growth of prospecting mineral deposits, such as ores of iron, copper, lead, uranium and others, as well as water and fossil fuels (oil, gas and coal). They are badly needed for further development of all the branches of the national Economy of our country and for creating a powerful economic foundation of the society. The graduates of the geological faculty of the Ural State Mining University work all over the country in mines, geological teams and expeditions of the Urals, Siberia, Kasakhstan, in the North and Far East, etc. as well as abroad.

Very often geologists have to work under hard climatic and geological conditions. They must be courageous, strong and purposeful people, ready to overcome any hardships which nature has put in their way to its underground treasure-house.

Практические занятия направлены также на формирование грамматического навыка по темам: порядок слов в повествовательном и побудительном предложениях, порядок слов в вопросительном предложении, безличные предложения, местоимения (указательные, личные, возвратно-усилительные, вопросительные, относительные, неопределенные), имя существительное, артикли (определенный, неопределенный, нулевой), функции и спряжение глаголов *to be* и *to have, о*борот *there+be,* имя прилагательное и наречие, степени сравнения, сравнительные конструкции, имя числительное (количественные и порядковые; чтение дат), образование видовременных форм глагола в активном залоге.

Распределение выше указанных тем в учебнике:

- Агабекян И. П. Английский язык для бакалавров: учебное пособие для студентов вузов / И. П. Агабекян. - Ростов-на-Дону: Феникс, 2017. - 384 с.: ил. - (Высшее образование) (200 экз. в библиотеке УГГУ) и учебнике:

- Журавлева Р.И. Английский язык: учебник: для студентов горно-геологических специальностей вузов / Р. И. Журавлева. - Ростов-на-Дону: Феникс, 2013. - 508 с. - (Высшее образование). - Библиогр.: с. 502 (192 экз. в библиотеке УГГУ) представлено в таблице №1:

Таблица №1

Название темы	***Страницы учебников***	
	Агабекян И. П.	*Журавлева Р.И.*
Порядок слов в повествовательном и побудительном предложениях	148	9
Порядок слов в вопросительном предложении	163-170	10, 24
Безличные предложения	149	440
Местоимения (указательные, личные, возвратно-усилительные, вопросительные, относительные, неопределенные)	41-55	101, 439
Имя существительное	66-78	435

Артикли (определенный, неопределенный, нулевой)	78-84	433
Функции и спряжение глаголов *to be* и *to have*	102-104	6-8
Оборот *there+be*	105-107	100
Имя прилагательное и наречие	115	83
Степени сравнения, сравнительные конструкции	115-121	143
Имя числительное (количественные и порядковые; чтение дат)	261-271	-
Образование видовременных форм глагола в активном залоге	193-209	10, 36, 69

Повторите материал практических занятий!

Порядок слов в английском предложении

В русском языке, благодаря наличию падёжных окончаний, мы можем переставлять члены предложения, не меняя основного смысла высказывания. Например, предложения Студенты изучают эти планы и Эти планы изучают студенты совпадают по своему основному смыслу. Подлежащее в обоих случаях - студенты, хотя в первом предложении это слово стоит на первом месте, а во втором предложении - на последнем.

По-английски такие перестановки невозможны. Возьмём предложение The students study these plans Студенты изучают эти планы. Если подлежащее и дополнение поменяются местами, то получится бессмыслица: These plans study the students Эти планы изучают студентов. Произошло это потому, что слово plans, попав на первое место, стало подлежащим.

Английское предложение имеет твёрдый порядок слов.

Порядок слов в английском предложении показан в этой таблице:

I	**II**	**III Дополнение**			**IV Обстоятельство**
Подлежащее	**Сказуемое**	**Косвенное без предлога**	**Прямое**	**Косвенное с предлогом**	
We Мы	study изучаем		math математику		
He Он	gives дает	us нам	lessons уроки		in this room. в этой комнате
She Она	reads читает		her notes свои заметки	to Peter Петру	every day. каждый день

Вопросительное предложение

Общее правило построения вопросов в английском языке таково: Все вопросы (кроме специальных вопросов к подлежащему предложения) строятся путем инверсии. Инверсией называется нарушение обычного порядка слов в английском предложении, когда сказуемое следует за подлежащим.

В тех случаях, когда сказуемое предложения образовано без вспомогательных глаголов (в Present и Past Indefinite) используется вспомогательный глагол to do в требуемой форме - do/does/did.

Общие вопросы

Общий вопрос задается с целью получить подтверждение или отрицание высказанной в вопросе мысли. На общий вопрос обычно дается краткий ответ: "да" или "нет".

Для построения общего вопроса вспомогательный или модальный глагол, входящий в состав сказуемого, ставится в начале предложения перед подлежащим.

а) Примеры сказуемого с одним вспомогательным глаголом: Is he speaking to the teacher? - Он говорит с учителем?

б) Примеры сказуемого с несколькими вспомогательными глаголами:

You will be writing letters to us. – Ты будешь писать нам письма.
Will you be writing letters to us? – Будешь ли ты писать нам письма?
Примеры с модальными глаголами:
She can drive a car. – Она умеет водить машину.
Can she drive a car? - Она умеет водить машину? (Yes, she can.; No, she cannot)

Когда в составе сказуемого нет вспомогательного глагола (т.е. когда сказуемое выражено глаголом в Present или Past Indefinite), то перед подлежащим ставятся соответственно формы do / does или did; смысловой же глагол ставится в форме инфинитива без to (словарная форма) после подлежащего.

С появлением вспомогательного глагола do на него переходит вся грамматическая нагрузка - время, лицо, число: в Present Indefinite в 3-м лице ед. числа окончание -s, -es смыслового глагола переходит на глагол do, превращая его в does; а в Past Indefinite окончание прошедшего времени -ed переходит на do, превращая его в did.
Do you go to school? – Ходишь ли ты в школу?
Do you speak English well? - Ты хорошо говоришь по-английски?

Ответы на общие вопросы

Общий вопрос требует краткого ответа "да" или "нет", которые в английском языке образуются следующим образом:

а) Положительный состоит из слова Yes за которым (после запятой) идет подлежащее, выраженное личным местоимением в им. падеже (никогда не используется существительное) и тот вспомогательный или модальный глагол, который использовался в вопросе (вспомогательный глагол согласуется с местоимением ответа);

б) Отрицательный ответ состоит из слова No, личного местоимения и вспомогательного (или модального) глагола с последующей частицей not
Например: Are you a student? - Ты студент?
Yes, I am. - Да.; No, I am not. - Нет.
Do you know him? – Ты знаешь его?
Yes, I do. – Да (знаю).; No, I don't. – Нет (не знаю).

Специальные вопросы

Специальный вопрос начинается с вопросительного слова и задается с целью получения более подробной уточняющей информации. Вопросительное слово в специальном вопросе заменяет член предложения, к которому ставится вопрос.
Специальные вопросы могут начинаться словами:
who? – кто? whom? – кого? whose? - чей? what? – что? какой? which? – который?
when? – когда? where? – где? куда? why? – почему? how? – как?
how much? – сколько? how many? – сколько? how long? – как долго? сколько времени?
how often? – как часто?

Построение специальных вопросов:

1) Специальные вопросы ко всем членам предложения, кроме подлежащего (и его определения) строятся так же, как и общие вопросы – посредством инверсии, когда вспомогательный или модальный глагол ставится перед подлежащим.

Специальный вопрос (кроме вопроса к подлежащему) начинается с вопросительного слова или группы слов за которым следуют вспомогательный или модальный глагол, подлежащее и смысловой глагол (сохраняется структура общего вопроса).

Вопрос к прямому дополнению:
What are you reading? Что ты читаешь?
What do you want to show us? Что вы хотите показать нам?

Вопрос к обстоятельству

Обстоятельства бывают разного типа: времени, места, причины, условия, образа действия и др.

He will come back tomorrow. – Он вернется завтра.
When will he come back? – Когда он вернется?
What did he do it for? Зачем он это сделал?
Where are you from?

Вопрос к определению

Вопрос к определению начинается с вопросительных слов what какой, which (of) который (из), whose чей, how much сколько (с неисчисляемыми существительными), how many сколько (с исчисляемыми существительными). Они ставятся непосредственно перед определяемым существительным (или перед другим определением к этому существительному), а затем уже идет вспомогательный или модальный глагол.

What books do you like to read? Какие книги вы любите читать?
Which books will you take? Какие книги (из имеющихся) вы возьмете?

Вопрос к сказуемому

Вопрос к сказуемому является типовым ко всем предложениям: ”Что он (она, оно, они, это) делает (делал, будет делать)?”, например:
What does he do? Что он делает?

Специальные вопросы к подлежащему

Вопрос к подлежащему (как и к определению подлежащего) не требует изменения прямого порядка слов, характерного для повествовательного предложения. Просто подлежащее (со всеми его определениями) заменяется вопросительным местоимением, которое исполняет в вопросе роль подлежащего. Вопросы к подлежащему начинаются с вопросительных местоимений:

who – кто (для одушевленных существительных)
what - что (для неодушевленных существительных)
The teacher read an interesting story to the students yesterday.
Who read an interesting story to the students yesterday?

Сказуемое в таких вопросах (после who, what в роли подлежащего) всегда выражается глаголом в 3-м лице единственного числа (не забудьте про окончание -s в 3-м лице ед. числа в Present Indefinite. Правила образования -s форм см. здесь.):
Who is reading this book? Кто читает эту книгу?
Who goes to school?

Альтернативные вопросы

Альтернативный вопрос задается тогда, когда предлагается сделать выбор, отдать чему-либо предпочтение.

Альтернативный вопрос может начинаться со вспомогательного или модального глагола (как общий вопрос) или с вопросительного слова (как специальный вопрос) и должен обязательно содержать союз or - или. Часть вопроса до союза or произносится с повышающейся интонацией, после союза or - с понижением голоса в конце предложения.

Например вопрос, представляющий собой два общих вопроса, соединенных союзом or:
Is he reading or is he writing?
Did he pass the exam or did he fail?

Вторая часть вопроса, как правило, имеет усеченную форму, в которой остается (называется) только та часть, которая обозначает выбор (альтернативу):
Is he reading or writing?

Разделительные вопросы

Основными функциями разделительных вопросов являются: проверка предположения, запрос о согласии собеседника с говорящим, поиски подтверждения своей мысли, выражение сомнения.

Разделительный (или расчлененный) вопрос состоит из двух частей: повествовательной и вопросительной.

Первая часть - повествовательное утвердительное или отрицательное предложение с прямым порядком слов.

Вторая часть, присоединяемая через запятую, представляет собой краткий общий вопрос, состоящий из местоимения, заменяющего подлежащее, и вспомогательного или модального глагола. Повторяется тот вспомогательный или модальный глагол, который входит в состав сказуемого первой части. А в Present и Past Indefinite, где нет вспомогательного глагола, употребляются соответствующие формы do/ does/ did.

В второй части употребляется обратный порядок слов, и она может переводится на русский язык: не правда ли?, не так ли?, верно ведь?

1. Если первая часть вопроса утвердительная, то глагол во второй части стоит в отрицательной форме, например:

You speak French, don't you? You are looking for something, aren't you? Pete works at a plant, doesn't he?

2. Если первая часть отрицательная, то во второй части употребляется утвердительная форма, например:

It is not very warm today, is it? John doesn't live in London, does he?

Безличные предложения

Поскольку в английском языке подлежащее является обязательным элементом предложения, в безличных предложениях употребляется формальное подлежащее, выраженное местоимением it. Оно не имеет лексического значения и на русский язык не переводится.

Безличные предложения используются для выражения:

1. Явлений природы, состояния погоды: It is/(was) winter. (Была) Зима. It often rains in autumn. Осенью часто идет дождь. It was getting dark. Темнело. It is cold. Холодно. It snows. Идет снег.

2. Времени, расстояния, температуры: It is early morning. Ранее утро. It is five o'clock. Пять часов. It is two miles to the lake. До озера две мили. It is late. Поздно.

3. Оценки ситуации в предложениях с составным именным (иногда глагольным) сказуемым, за которым следует подлежащее предложения, выраженное инфинитивом, герундием или придаточным предложением: It was easy to do this. Было легко сделать это.
It was clear that he would not come. Было ясно, что он не придет.

4. С некоторыми глаголами в страдательном залоге в оборотах, соответствующих русским неопределенно-личным оборотам: It is said he will come. Говорят, он придет.

Местоимение. The Pronoun.
Классификации местоимений.

1	**personal**	личные
2	**possessive**	притяжательные
3	**demonstrative**	указательные
4	**indefinite and negative**	неопределенные и отрицательные
5	**quantifiers**	количественные
6	**reflexive**	возвратные
7	**reciprocal**	взаимные
8	**relative**	относительные
9	**defining**	определительные
10	**interrogative**	вопросительные

I. Личные (personal) местоимения

Общий падеж		**Объектный падеж**	
I	я	**me**	мне, меня
he	он	**him**	его, ему
she	она	**her**	ей, о ней
it	оно, это	**it**	ей, ему, этому
we	мы	**us**	нам, нас

they	они	**them**	им, их
you	ты, вы	**you**	тебе, вам

Внимание! He (он) и **she (она)** в английском языке можно говорить только про людей. Все остальные английские существительные (предметы, животные, явления природы, чувства и т. д.) - обозначаются – it (оно, это).

he	**she**	**it**
a boy – мальчик **a man –** мужчина **brother –** брат **father –** отец **Nick –** Николай **Mr Grey –** мистер Грей	**a girl –** девочка **a woman –** женщина **sister – с**естра **motherч–** мама **Kate –** Катя **Mrs Grey –** миссис Грей	**a cat –** кот **a wall –** стена **rain –** дождь **love –** любовь **a hand –** рука **an apple -** яблоко

Англичане говорят <u>It's me</u>, а не It's I (это я).

II. Притяжательные (possessive) местоимения

Притяжательные местоимения выражают принадлежность и имеют в английском языке **две формы - основную** (после этой формы обязательно требуется существительное).
Whose pen is it? - *Чья это ручка?* - **It's my pen**. - *Это моя ручка*.
И **абсолютную** (существует самостоятельно, без существительного) - **It's mine.** - *Это моя.*

Личное местоимение	**Основная форма**	**Абсолютная форма**
I – я **he –** он **she –** она **it – оно,** это **we –** мы **you –** ты, вы **they -** они	**my (toy) -** моя (игрушка) **his (toy) -** его (игрушка) **her (toy) -** ее (игрушка) **its (toy) -** его (не о человеке) **our (toy) -** наша (игрушка) **your (toy) -** ваша, твоя (игрушка) **their (toy) -** их (игрушка)	**his -** его **hers -** ее **its -** его (этого) **ours -** наша **yours -** ваша, твоя **theirs -** их

III. Указательные (demonstrative) местоимения

this (это, эта, этот) **– these** (эти) **that** (то, та, тот) **- those** (те)

IV. Неопределенные (indefinite) и отрицательные (negative) местоимения

Местоимения some, any, every, и их производные

• Если у вас есть, например, яблоки и вы знаете, сколько их, вы говорите:
I have/l have got three apples. *У меня есть 3 яблока,*
• Если вы не знаете точное количество, то используйте неопределенное местоимение **some: I have/1 have got apples.** *У меня есть несколько яблок (некоторое количество).*

Производные от неопределенных местоимений

Слово **"think"** обозначает **"вещь"** (не обязательно материальная).
Слово **"body"** обозначает **"тело".** Эти слова являются основой для целого ряда словообразований.

Thing используется для неодушевленных (что-то):

some	**thing**	**something –** *что-то, что-нибудь*
any		**anything -** *что-то, что-нибудь*
no		**nothing -** *ничего, ничто*

every	**everything** - *все*
Body/one - для одушевленных (кто-то):	
some	**somebody/someone –** *кто-то, кто-нибудь*
any	**anybody/anyone -** *кто-то, кто-нибудь*
body/one	
no	**nobody / no one -** *никого, никто*
every	**everybody /everyone –** *все, каждый*
Местоимение **some** и основа **body** должны произноситься и писаться слитно, в противном случае вместо **somebody** – *кто-то*, получится **some body** - *какое-то тело*, **Something/somebody/someone** - в утвердительных предложениях, **anything/anybody/anyone** - в отрицательных и вопросительных предложениях**, nothing/nobody/no one** – в отрицательных. **Anything/anybody/anyone** - также используются в утвердительных предложениях, но в значении *что угодно/кто угодно*	

somewhere - *где-нибудь, куда-нибудь*	**anywhere** - *где угодно*
nowhere - *нигде*	**everywhere** - *везде*

V. Количественные (quantifiers) местоимения

Many и much - оба слова обозначают **" много"**, С **исчисляемыми** существительными (теми, которые можно посчитать, можно образовать множественное число) используется слово **many**, а с **неисчисляемыми** - слово **much**.	
many girls - *много девочек* **many boys** - *много мальчиков* **many books** - *много книжек*	**much snow** - *много снега* **much money** - *много денег* **much time** - *много времени*
How many? } **сколько?** **How much?** } **сколько?**	**How many girls?** - *Сколько девочек?* **How much sugar?** - *Сколько сахара?* **How much sugar?** - *Сколько сахара?*
a lot of... - много - используется и с исчисляемыми, и с неисчисляемыми существительными a lot без (of) используется и без существительного.	girls – много девочек **a lot of** sugar - много сахара
Сравните: He writes **a lot** of funny stories**.** *Он пишет много забавных рассказов.* He writes **a lot.** *Он много пишет.*	
<u>В утвердительных</u> предложениях используйте **a lot of.** <u>В отрицательных</u> и в вопросительных **many/much,** **Сравните:** (+) My grandmother often cooks **a lot of** tasty things. *Моя бабушка часто готовит много вкусного*. (-) But we don't eat **much.** *Но мы не едим много*. (?) Do you eat much? *Вы много едите?* Иногда слова **much** и **a lot** являются синонимами слова **"часто":** Do you ski **much**? *Вы много (часто) катаетесь на лыжах?* No, not much (= not often).Нет, не часто.	

Few, little, a few, a little
С неисчисляемыми существительными используйте слово little (мало),
а с исчисляемыми - few (мало).

few books - мало книг **few girls** - мало девочек **few boys** - мало мальчиков	**little time** - мало времени **little money** - мало денег **little snow** - мало снега
little } **мало (т.е. надо еще)** **few** } **мало (т.е. надо еще)**	**a little** } **немного (т.е. пока хватает)** **a few** } **немного (т.е. пока хватает)**

VI. Возвратные (reflexive) местоимения

Возвратные местоимения образуются от личных местоимений в объектном падеже и притяжательных местоимений прибавлением **- self** в единственном числе и **- selves** во множественном числе. Возвратные местоимения используются для того, чтобы показать, что объект, названный подлежащим предложения сам совершает действие.

Личное местоимение	**Возвратное местоимение**	**Пример**	**Перевод**
I	myself	I did it myself.	Я сделал это сам
he	himself	He did it himself.	Он сделал это сам.
she	herself	She did it herself.	Она сделала это сама
you	yourself	You did it yourself.	Вы сделали это сами.
they	themselves	They did it themselves.	Они сделали это сами.
we	ourselves	We did it ourselves.	Мы сделали это сами.

VII. Взаимные (reciprocal) местоимения

Each other - друг друга (относится к двум лицам или предметам).
One another - друг друга (относится к большему количеству лиц или предметов).
They spoke to <u>each other</u> rather friendly. *Они разговаривали друг с другом довольно дружелюбно.*
They always help <u>one another</u>. *Они всегда помогают друг другу.*

VIII. Относительные (relative) местоимения

Who (whom), whose, which, that

who	**Именительный падеж <u>who</u> (подлежащее)** **The girl <u>who</u> is playing the piano is my sister.** *Девочка, которая играет на пианино, - моя сестра.*
	Объектный падеж <u>whom</u> (дополнение) **The man <u>whom</u> I love the best is your brother.** *Человек, которого я люблю больше всех, - твой брат.*
which	**Для неодушевленных предметов и животных** **The flowers <u>which</u> you brought me were pretty nice.** *Цветы, которые ты мне принес, очень милые.*
whose	**Для одушевленных существительных** **This is the man <u>whose</u> book we read yesterday.** *Это человек, книгу которого мы читали вчера.*
	Для неодушевленных существительных **We saw the tree <u>whose</u> leaves were absolutely yellow.** *Мы увидели дерево, листья которого были абсолютно желтыми.*
that	**Для одушевленных существительных** **This is the man <u>that</u> we saw yesterday.** *Это мужчина, которого мы видели вчера.*
	Для неодушевленных существительных **This is the film <u>that</u> we saw yesterday.** *Это фильм, который мы видели вчера.*

IX. Определительные (defining) местоимения

all

Употребление	**Примеры**	**Перевод**
определяет неисчисляемые	He spent **all his** time fishing on the	Он провел все свое время,

существительные	lake**.**	ловя рыбу на озере.
определяет исчисляемые существительные	**All the** boys like football. **(the после all!)**	Все мальчишки любят футбол.
all = everything	I know **all/everything.**	Я знаю всё.
all = everybody	**All** were hungry. **Everybody** was hungry.	Все были голодны. Все были голодны.
we all = ail of us you all = all of you they all = ail of them	We **all** love you very much = **All** of us love you very much.	Мы все тебя очень любим

both

Употребление	Примеры	Перевод
определяет существительные	**Both (the/my) friends like football.**	Оба моих друга любят футбол
допускается использование артикля вместо указательных местоимений после both	**Both these/the men are Russian.**	Оба (эти) мужчины - русские.
употребляется вместо существительного	**He gave me two apples. Both were sweet.**	Он дал мне два яблока. Оба были сладкими.
they both = both of them you both = both of you we both = both of us	**They both (both of them) came to visit us.**	Они оба пришли навестить нас.
в устойчивой конструкции **both...and.**	**Both mother father were at home**	И мама, и папа были дома.
в отрицательных предложениях **вместо both** используется **neither**	**Both of them know English. Neither of them know English.**	Они оба знают английский. Ни один из них не знает английского.

either/neither

	Употребление	Примеры	Перевод
either	любой из двух (артикль не ставится)	**I've got 2 cakes. Take either cake.**	У меня 2 пирожных. Возьми любое.
	каждый, оба, и тот, и другой	**There are windows on either side of the house.**	С обеих сторон дома есть окна.
	заменяет существительное (глагол в ед. числе)	**Either of dogs is always hungry.**	Любая из собак вечно голодная.
neither	отрицательное местоимение-определение (ни тот, ни другой)	**Neither of examples is correct.**	Ни один из примеров не верен.
	в констр. neither.. .nor (ни.. .ни)	**I like neither tea, nor coffee.**	Я не люблю ни чай, ни кофе.

other, another, the other, the others (другой, другие)

	Употребление	Примеры	Перевод
the other	другой (второй), другой из двух	**You've got 2 balls: one and the other.**	У тебя 2 мяча: один и другой.
another	другой из многих, еще один	**Take another ball.**	Возьми другой мяч. (Любой, но не этот.)
other	другие (любые), не последние	**Take other 2 balls.**	Возьми другие 2 мяча. (Из многих.)

the others	другие (определенные)	**There are 4 balls: 2 balls are red and the others are blue.**	Есть 4 мяча: 2 красных, а другие 2 - синие.

X. Вопросительные (interrogative) местоимения

what	что	**What's this?**	Что это?
which	который	**Which of them?**	Который из них?
who	кто, кого	**Who was that?**	Кто это был?
whom	кого	**Whom did you meet?**	Кого ты встретил?
whose	чей	**Whose book is it?**	Чья это книга?

Имя существительное. The Noun

Категории	Существительное в русском языке	Существительное в английском языке
Число	**Изменяется**	**Изменяется**
Падеж	**Изменяется**	**Не изменяется**

The Plural Form of Nouns

Образование множественного числа у английских существительных

Способ образования	Примеры	Перевод
после глухих согласных	**a book - books** **a cup - cups**	**книга - книги** **чашка - чашки**
после звонких согласных и гласных -	a name - names a girl - girls	**имя - имена** **девочка - девочки**
после шипящих, свистящих звуков -ch, -sh, -x, -s, -z: -es	a palace - palaces a bush - bushes a box - boxes a church - churches	дворец - дворцы куст - кусты коробка - коробки церковь - церкви
слово заканчивается на -y: 1) гласная +y	**a toy - toys** **a boy - boys**	игрушка - игрушки мальчик - мальчики
2) согласная **+** y	**a family - families** **a story - stories**	**семья - семьи** **история - истории**
слово заканчивается на *-file*	**a leaf - leaves** **a shelf - shelves**	лист - листья полка - полки

Особые случаи образования множественного числа

Ед. число	**Мн. число**	**Перевод**
man	men	мужчина - мужчины
woman	women	женщина - женщины
foot	feet	нога (стопа) - ноги (стопы)
child	children	ребенок - дети
goose	geese	гусь - гуси
mouse	mice	мышь - мыши
ox	oxen	**бык - быки**
tooth	teeth	**зуб - зубы**

Слова - заместители существительных **Substitutions: one/ones**

При повторном использовании одного и того же существительного в одном предложении, вместо него следует использовать one (в единственном числе) и ones (во множественном числе):

This table is bigger that that one - Этот стол больше, чем тот (стол).
These table are bigger than those ones. - Эти столы больше, чем те (столы).

Со словами one/ones **может быть использован артикль, если перед ними стоит прилагательное.**	
What apple do you want? **Какое ты хочешь яблоко?** **The red one. Красное.**	**What apples do you want?** **Какие яблоки ты хочешь?** **The red ones. Красные.**

Английские существительные не имеют падежных окончаний традиционно выделяют два падежа -общий и притяжательный.

Общий падеж

И. п. Эта девочка хорошо говорит по-английски.	This girl speaks English well.
Р. п. Это собака той девочки.	It's a dog of that girl.
Д. п. Я дал яблоко той девочке. .	I gave an apple to that girl.
В. п. Я вижу маленькую девочку. .	1 can see a little girl.
Т. п. Я люблю гулять с этой девочкой.	1 like to play with this girl.
П. п. Я часто думаю об этой девочке.	1 often think about this girl.

Притяжательный падеж. The Possessive Case
Образование притяжательного падежа

	Образование	**Примеры**	**Перевод**
существительные в единственном числе	**'s**	**bird's house** **child's ball**	домик птички мячик ребенка
существительные во множественном числе (группа исключений}	**'s**	**children's bail** **women's rights**	мячик детей права женщин
существительное во множественном числе	**'**	**girls' toy** **birds' house**	игрушка девочек домик птичек

Формула притяжательного падежа обычно имеют лишь одушевленные существительные, обозначающие живое существо, которому что-то принадлежит,

my mother's book - мамина книга,

this girl's bail - мячик девочки,

the bird's house - домик птички

Для того, чтобы показать принадлежность объекта неодушевленному предмету, используется предлог of:

the handle of the door (ручка (от) двери), но чаще образуется составное существительное door-handle,

Артикль. The Article

1. Неопределенный a/an (используется перед исчисляемыми существительными в единственном числе)

a cat –кот a dog –собака a boy – мальчик a girl -девочка
a teacher - учитель

2. Определенный the (может использоваться с любыми существительными)

the cat -кот the houses –дома the water -вода the weather –погода
the flowers - цветы

Если слово начинается с гласной буквы, к артиклю "a" добавляется буква "n", для того, чтобы две гласные не сливались: an apple (яблоко), an orange (апельсин), an author (автор) и т, д. Слово "an hour" (час) начинается с согласной буквы "h", но в слове эта буква не читается, т.е. слово начинается с гласного звука, поэтому к артиклю "a" также добавляется n = an

Упоминая объект впервые, перед ним ставят неопределенный артикль a/an при вторичном с упоминании того же самого объекта, перед ним ставят определенный артикль the

I see a cat, Я вижу кота (одного). The cat is black. (этот) Кот – черный.

This is a kitten. Это - котенок. (Один из многих) The kitten is hungry. (этот) Котенок - голодный.

I have a book- У меня есть книга. The book is interesting. (эта) Книга - интересная.

Неопределенный артикль a/an опускается перед исчисляемыми существительными и существительными во множественном числе.

a pen - pens (ручка - ручки) a dog - dogs (собака - собаки) a book - books (книга -книги)
- water (вода) - snow (снег) - meat (мясо)

Использование неопределенного артикля a

один из множества (любой)	This is a cat.
первое упоминание в тексте	I see a bird.
при упоминании профессии	My brother is a pilot.
в восклицательных предложениях	What a good girl! What a surprise! Such a fine room!
вместо слова один	She is coming for a weak.
в определенных конструкциях there is a... I have a… he has a... I see a... this is a... that is a… It is a... Iama… he/she is a…	There is a book here. I have got a nice coat. He has a kind smile. I see a wolf. This is a dog. That is a doctor. It is a red pen. I am a good swimmer. He/she is a tourist
в ряде устойчивых словосочетаний at a quarter.., in a loud, (a low, an angry voice) to have a good time a lot of to go for a walk such a... after a while in a day (a month, a week, a year)	Come at a quarter to 8. Don't speak to him in an angry voice. We had a good time in the country. She has got a lot of presents. Let's go for a walk. He is such a clever boy. You'll see them after a while. We are living in a day.

Использование определенного артикля the

если речь идет о конкретном лице или предмете	The pen is on the table.
при повторном упоминании того же самого объекта	I see a cat. The cat is black.
если слово обозначает нечто, существующее в единственном лице, с частями света	the sun, the moon, the Earth
со словами: only (только), main (главный), central (центральный), left (левый), right (правый), wrong (неправильный), next (следующий), last (последний), final (заключительный)	The only man I love the main road to the left, to the right It was the right answer. the final test
с порядковыми числительными	the first, the tenth

с прилагательными в превосходной степени	the kindest, the most interesting the best
с музыкальными инструментами и танцами	to play the piano, to dance the tango
с обобщающими существительными (класс людей» животных, термины, жанры)	The Britons keep their traditions.
с названиями музеев, кинотеатров, кораблей, галерей, газет, журналов	the Hermitage the Tretyakov Gallery the Avrora the Seasame Street
с названиями океанов, рек, морей, каналов, пустынь, групп, островов, штатов, горных массивов, наименований с of	the Atlantic ocean the Neva river the Black sea Changing of the Guard

Использование определенного артикля в ряде устойчивых словосочетаний

in the middle, in the corner	The table is in the middle of the room.
in the morning, In the evening, in the afternoon	I never drink coffee in the evening.
what's the use?	What's the use of going there so late?
to the cinema, to the theatre, to the shop, to the market	Do you like going to the theatre? He works at the shop.
at the cinema, at the theatre, at the shop, at the market	The fact is that I have no money at all.
the fact is (was) that...	Where is the doctor?
where is the…?	We always spend summer in the country.
in the country, to the country	

Сколько бы прилагательных-определений ни стояло перед существительным, все эти определения ставятся между артиклем и существительным: A big, black, fat cat большой, черный, толстый кот.

Случаи, когда артикль не употребляется

если, перед существительным стоит притяжательное местоимение	a pen - my pen a dog - his dog the teacher - our teacher the apple - her apple
если перед существительным стоит указательное местоимение	the cats - those cats the books - these books a mouse - this mouse
если стоит другое существительное в притяжательном падеже	a car - father's car the horse - farmer's horse a bike - brother's bike the doll - sister's doll
если перед существительным стоит, количественное числительное	5 balls, 7 bananas, 2 cats
если перед существительным стоит отрицание "no"	She has no children. I see no birds.
перед именами	Mike, Kate, Jim, etc
с названиями дней недели	Sunday, Monday, etc.
с названиями месяцев	May, December, etc.
с названиями времен года	in spring, in winter
с названиями цветов	white, etc. I like green
с названиями спортивных игр	football, chess, etc.
с названиями блюд, напитков	tea, coffee, soup, etc,
с названиями праздников	Easter, Christmas, etc.

с названиями языков, если нет слова (язык). Если есть, нужен артикль the	English, etc. I learn English, the English language
с названиями стран	Russia, France, etc НО: the USA, the United Kingdom of Great Britain and Northern Ireland, the Netheriands, the Ukraine, the Congo
с названиями городов	Moscow, Paris, etc.
с названиями улиц, площадей	Trafalgar Square
с названиями парков	St James' Park, Hyde Park
с названиями мостов	Tower Bridge
с названиями одиночных гор	Kilimanjaro
с названиями озер	Loch Ness
с названиями континентов	Asia, Australia, etc.
с названиями одиночных островов	Cyprus
если перед существительными стоит вопросительное или отрицательное местоимение	what animals can swim? I know what thing you have lost!

ГЛАГОЛ (THE VERB)

Глаголом называется часть речи, обозначающая действие или состояние предмета или лица.

В английском языке признаком глагола в неопределенной форме (инфинитиве) является частица to.

По своей структуре глаголы делятся на:

1. Простые, состоящие только из одного корня:

to fire - стрелять; зажигать
to order - приказывать
to read - читать
to play - играть

2. Производные, состоящие из корня и префикса, из корня и суффикса или из корня, префикса и суффикса:

to unpack - распаковывать
to dismiss - увольнять, отпускать
to realize - представлять себе
to shorten - укорачивать (ся)
to encounter - встречать (ся), наталкивать (ся)
to regenerate - перерождаться, возрождаться

3. Сложные, состоящие из двух основ (чаще всего основы существительного или прилагательного и основы глагола):

to broadcast (broad + cast) - передавать по радио
to whitewash (white + wash) - белить

4. Составные, состоящие из глагольной основы и наречия или предлога:

to carry out - выполнять
to sit down - садиться

По значению глаголы делятся на смысловые и служебные.

1. Смысловые глаголы имеют самостоятельное значение, выражают действие или состояние: Lomonosov as a poet and scientist played a great role in the formation of the Russian literary language. Как поэт и ученый Ломоносов сыграл огромную роль в создании русского литературного языка.

2. Служебные глаголы не имеют самостоятельного значения и употребляются для образования сложных форм глагола или составного сказуемого. Они являются спрягаемым элементом сказуемого и в его формах выражается лицо, число и время. К ним относятся:

1. Глаголы-связки to be быть, to become становиться, to remain оставаться, to grow становиться, to get, to turn становиться, to look выглядеть, to keep сохраняться.

Every man is the maker of his own fortune. Каждый человек-творец своей судьбы.

2. Вспомогательные глаголы to be, to do, to have, to let, shall, will (should, would):

The kitchen was supplied with every convenience, and there was even a bath-room, a luxury the Gerhardts had never enjoyed before. На кухне имелись все удобства; была даже ванная комната- роскошь, какой Герхардты никогда до сих пор не обладали.

3. Модальные глаголы can, may, must, ought, need: He that would eat the fruit must climb the tree. Кто любит фрукты, должен влезть на дерево (чтобы сорвать). (Любишь кататься-люби и саночки возить.)

Все формы глагола в английском языке делятся на личные и неличные.

Личные формы глагола выражают время, лицо, число, наклонение. Они выполняют в предложении функцию сказуемого. К личным формам относятся все формы времен действительного и страдательного залога (изъявительного и сослагательного наклонения):

As you leave the Kremlin by Spassky Gate you come out on the Red Square. Если вы выходите из Кремля мимо Спасских Ворот, вы оказываетесь на Красной площади.

Неличные формы глагола не различаются по лицам и числам. Они не могут самостоятельно выполнять в предложении функцию сказуемого, но могут входить в его состав. К неличным формам относятся: инфинитив, причастие и герундий. Every step towards eliminating nuclear weapons is in the interests of every nation. Любой шаг в направлении уничтожения ядерного оружия служит интересам каждого государства.

Личные формы глагола в английском языке имеют три наклонения: изъявительное (the Indicative Mood), повелительное (the Imperative Mood) и сослагательное (the Subjunctive Mood).

Глаголы в изъявительном наклонении выражают реальное действие, передают факты:

His son goes to school. Его сын учится в школе.

She has written an interesting article. Она написала интересную статью.

A new building of the theatre was built in this street. На этой улице построили новое здание театра.

Глаголы в повелительном наклонении выражают приказание, просьбу, совет, запрещение, команду:

"Don't buy them", warned our cautious driver. "Не покупайте их", - предупредил наш осторожный шофер.

Undertake not what you cannot perform but be careful to keep your promise. Не беритесь за то, что не сможете выполнить, но старайтесь сдержать обещание.

Глаголы в сослагательном наклонении выражают действие не реальное, а желательное или предполагаемое: If there were no bad people, there would be no good lawyers. Если бы не было плохих людей, не было бы хороших адвокатов.

Как личные, так и неличные формы глагола имеют **два залога**: действительный (the Active Voice) и страдательный (the Passive Voice).

Глаголы в действительном залоге выражают действие, которое производится подлежащим: I inform you that I have carried out the mission. Сообщаю, что я выполнил задание.

Глаголы в страдательном залоге выражают действие, которое испытывает на себе подлежащее: I was informed that the mission had been carried out. Мне сообщили, что задание было выполнено.

Формы глагола могут выражать отношение между действием и временем. В русском языке бывают глаголы **совершенного и несовершенного вида**. **Глаголы совершенного вида** обозначают действие, которое закончено, и есть его результат:

Он прочитал эту статью с интересом.

Глаголы несовершенного вида обозначают действие, указывая на его повторяемость, длительность, незаконченность: Вчера он читал эту статью с интересом. (Но он мог и не прочитать ее).

Вид глагола в русском языке выражается либо изменением его формы, либо с помощью суффиксов и приставок. Видовые значения глагола в английском языке выражаются сочетанием вспомогательного глагола с причастием настоящего или прошедшего времени смыслового глагола.

В английском языке четыре видо-временных группы глагола: неопределенные времена (Indefinite Tenses), продолженные времена (Continuous Tenses), совершенные времена (Perfect Tenses), и совершенные продолженные времена (Perfect Continuous Tenses). В каждой временной группе три времени: настоящее (Present), прошедшее (Past), будущее (Future).

Глагол “to be”

A: Are you from England?
B: No, we aren't. We're from China.

He's Tom and she's Helen. They are friends.

Утверждение		Отрицание		Вопрос
Полная форма	Краткая форма	Полная форма	Краткая форма	Am I?
I am	I'm	I am not	I'm not	Are you?
You are	You're	You are not	You aren't	Is he?
He is	He's	He is not	He isn't	Is she?
She is	She's	She is not	She isn't	Is it?
It is	It's	It is not	It isn't	Are we?
We are	We're	We are not	We aren't	Are you?
You are	You're	You are not	You aren't	Are they?
They are	They're	They are not	They aren't	

Краткими ответами называются ответы на вопросы, начинающиеся с глагольной формы is /are; в кратком ответе содержание вопроса не повторяется. Употребляется только Yes или No, далее личное местоимение в именительном падеже и глагольная форма is (isn't) / are (aren't). Например: Are you British? No, I'm not.
Yes, I am /we are. No, I'm not/we aren't.
Yes, he/she/it is. No, he/she/it isn't.
Yes, they are. No, they aren't.

WAS/WERE

Bob is eighty. He's old and weak.
Mary, his wife is seventy-nine. She's old too.
Fifty years ago they were young. Bob was strong. He wasn't weak. Mary was beautiful. She wasn't old.
В прошедшем простом времени (past simple) глагол "to be" с личными местоимениями в именительном падеже имеет следующие формы: was для I, he, she, it и –were для –we, you, they. В вопросахwas/were ставятся перед личным местоимением в именительном падеже (I, you, he и т.д.) или существительным. Например: She was ill yesterday. -> Was she ill yesterday? Отрицания образуются путем постановки not после was/were. Например: She was not ill yesterday. She wasn't ill yesterday.

Утверждение	Отрицание		Вопрос
	Полная форма	Краткая форма	
I was	I was not	I wasn’t	Was I?
You were	You were not	You weren’t	Were you?
He was	He was not	He wasn’t	Was he?

She was	She was not	She wasn’t	Was she?
It was	It was not	It wasn’t	Was it?
We were	We were not	We weren’t	Were we?
You were	You were not	You weren’t	Were you?
They were	They were not	They weren’t	Were they?

ОБОРОТ THERE IS/THERE ARE

There is a sofa in the room. There are two pictures on the wall. There isn't a TV in the room. What else is there in the room?

Мы употребляем конструкцию there is/there are, чтобы сказать, что кто-то или что-то существует или находится в определенном месте. Краткая форма there is – there’s. There are не имеет краткой формы. Например: There is (There's) a sofa in the room. There are four children in the garden.

Вопросительная форма: Is there? Are there? Например: Is there a restaurant in the town? Are there any apples in the basket?

Отрицательная форма: There isn’t …/There aren’t … Например: There is not / isn't a man in the room. There are not/aren't any cars in the street.

Краткие ответы строятся с помощью Yes, there is/are или No, there isn't / aren't. Содержание вопроса не повторяется.

Yes, there is. No, there isn't.

Yes, there are. No, there aren't.

Мы употребляем there is / there are, чтобы сказать, что что-то существует или находится в определенном месте, it is / they are - когда уже упоминали об этом. Например: There is a house in the picture.

It is a big house. (Но не: It's a house in the picture.)

There are three books on the desk.

They are history books. (Но не: They are three books on the desk.)

Конструкция There was/There were

This is a modern town today.

There are a lot of tall buildings and shops. There are cars and there isn't much peace and quiet.

This is the same town fifty years ago.

There weren't any tall buildings. There were some old houses. There weren't many cars and there wasn't much noise.

Конструкция There was/There were - это There is / There are в форме past simple. There was употребляется с существительными в единственном числе. Например: There was a post office in the street thirty years ago. There were употребляется с существительными во множественном числе. Например: There were a few houses in the street thirty years ago.

В вопросах was/were ставятся перед there. Например: Was there a post office in the street thirty years ago? Were there any houses in the street thirty years ago?

Отрицания строятся путем постановки not после was / were. Например: There was not / wasn't a post office in the street thirty years ago. There were not / weren't any houses in the street thirty years ago.

Утверждение	Отрицание		Вопрос
	Полная форма	Краткая форма	
There was	There was not	There wasn't	Was there?
There were	There were not	There weren't	Were there?

Краткие ответы строятся с помощью Yes или No и there was/there were. Содержание вопроса не повторяется.

Was there a book on the desk? Yes, there was. No, there wasn't.

Were there any people in the shop? Yes, there were. No, there weren't.

Глагол Have got

A bird has got a beak, a tail and wings.
Has she got long hair? No, she hasn't. She's got short hair.
What have they got? They've got roller blades. They haven't got skateboards.
She has got a headache.

Have (got) используется:

а) чтобы показать, что что-то принадлежит кому-то. Например: He's got a ball.
б) при описании людей, животных или предметов. Например: She's got blue eyes.
в) в следующих высказываниях: I've got a headache. I've got a temperature. I've got a cough, I've got a toothache, I've got a cold, I've got a problem.

Утверждение		Отрицание		Вопрос
Полная форма	Краткая форма	Полная форма	Краткая форма	Have I (got)?
I have (got)	I've (got)	I have not (got)	I haven't (got)	Have you (got)?
You have (got)	You've (got)	You have not (got)	You haven't (got)	Has he (got)?
He has (got)	He's (got)	He has not (got)	He hasn't (got)	Has she (got)?
She has (got)	She's (got)	She has not (got)	She hasn't (got)	Has it (got)?
It has (got)	It's (got)	It has not (got)	It hasn't (got)	Have we (got)?
We have (got)	We've (got)	We have not (got)	We haven't (got)	Have you (got)?
You have (got)	You've (got)	You have not (got)	You haven't (got)	Have they (got)?
They have (got)	They've (got)	They have not (got)	They haven't (got)	

Had

Grandpa, did you have a TV when you were five?
No, I didn't. People didn't have TV's then. They had radios.

Have (had) в past simple имеет форму Had для всех лиц.

Вопросы строятся с помощью вспомогательного глагола did, личного местоимения в именительном падеже и глагола - have. Например: Did you have many toys when you were a child? Отрицания строятся с помощью did not и have. Например: I did not / didn't have many toys when I was a child.

Утверждение	Отрицание		Вопрос
	Полная форма	Краткая форма	
I had	I did not have	I didn't have	Did I have?
You had	You did not have	You didn't have	Did you have?
He had	He did not have	He didn't have	Did he have?
She had	She did not have	She didn't have	Did she have?
It had	It did not have	It didn't have	Did it have?
We had	We did not have	We didn't have	Did we have?
You had	You did not have	You didn't have	Did you have?
They had	They did not have	They didn't have	Did they have?

Имя прилагательное. The Adjective

Категории	**Прилагательное в русском языке**	**Прилагательное в английском языке**
Число	изменяется	не изменяется
Род	изменяется	не изменяется
Падеж	изменяется	не изменяется

Образование имен прилагательных

Имена прилагательные бывают: **простые и производные**

К **простым** именам прилагательным относятся прилагательные, не имеющие в своем составе

ни приставок, ни суффиксов: small - *маленький*, **long** - *длинный*, **white** - *белый*.
К **производным** именам прилагательным относятся прилагательные, имеющие в своем составе **суффиксы** или **приставки**, или одновременно и те, и другие.

Суффиксальное образование имен прилагательных

Суффикс	Пример	Перевод
- ful	use**ful** doubt**ful**	**полезный** **сомневающийся**
- less	help**less** use**less**	**беспомощный** **бесполезный**
- ous	fam**ous** danger**ous**	**известный** **опасный**
- al	form**al** centr**al**	**формальный** **центральный**
- able	eat**able** cap**able**	**съедобный** **способный**

Приставочный способ образования имен прилагательных

Приставка	Пример	Перевод
un -	**un**cooked **un**imaginable	**невареный** **невообразимый**
in -	**in**capable **in**human	**неспособный** **негуманный**
il -	**il**legal **il**liberal	**нелегальный** **необразованный**
im -	**im**possible **im**practical	**невозможный** **непрактичный**
dis -	**dis**honest **dis**agreeble	**бесчестный** **неприятный**
ir -	**ir**regular **ir**responsible	**неправильный** **безответственный**
Некоторые имена прилагательные являются составными и образуются из двух слов, составляющих одно понятие: **light-haired –** светловолосый, **snow-white –** белоснежный.		

Прилагательные, оканчивающиеся на – ed и на - ing

- ed	**- ing**
Описывают чувства и состояния	**Описывают предметы, вещи, занятия, вызывающие эти чувства**
interested – интересующийся, заинтересованный	**interesting** - интересный
bored - скучающий	**boring** - скучный
surprised - удивленный	**surprising** - удивительный

Степени сравнения прилагательных

Английские прилагательные не изменяются ни по числам, ни по родам, но у них есть **формы степеней сравнения.**
Имя прилагательное в английском языке имеет **три формы** степеней сравнения:
- положительная степень сравнения **(Positive Degree);**
- сравнительная степень сравнения **(Comparative Degree);**
- превосходная степень сравнения **(Superlative Degree).**

Основная форма прилагательного - положительная степень. Форма сравнительной и

превосходной степеней обычно образуется от формы положительной степени одним из следующих способов:

1. -er. -est

Односложные прилагательные образуют **сравнительную степень** путем прибавления **к форме прилагательного в положительной степени** суффикса **- er.** Примерно, тоже самое мы делаем и в русском языке - добавляем "е" (большой - больше, холодный - холоднее).

Превосходная степень образуется путем прибавления суффикса **- est. Артикль the обязателен!!!**

Положительная степень	Сравнительная степень	Превосходная степень
cold - холодный	cold**er** - холоднее	the cold**est** - самый холодный
big - большой	bigg**er** - больше	the bigg**est** - самый большой
kind - добрый	kind**er** - добрее	the kind**est** - самый добрый

По этому же способу образуются степени сравнения двусложных прилагательных оканчивающихся на **-y, -er, -ow, -ble:**

Положительная степень	Сравнительная степень	Превосходная степень
clever — умный	clever**er - умнее**	**the** clever**est - самый умный**
easy - простой	eas**ier - проще**	**the** easi**est - самый простой**
able - способный	abl**er - способнее**	**the** abl**est - самый способный**
busy - занятой	bus**ier - более занятой**	**the** busi**est - самый занятой**

При образовании степеней сравнения посредством суффиксов **– er и – est** соблюдаются следующие **правила орфографии:**

Если прилагательное заканчивается на немое **"e" ,** то при прибавлении **– er и – est немое "e" опускается:**

large **– large**r **- the** large**st /** большой – больше – самый большой

brave **– brave**r **– the** brave**st /** смелый – смелее – самый смелый

Если прилагательное заканчивается **на согласную с предшествующим кратким гласным звуком,** то в сравнительной и превосходной степени **конечная согласная буква удваивается:**

big – bigg**er –** bigg**est /** большой – больше – самый большой

hot – hott**er –** hott**est /** горячий – горячее – самый горячий

thin – thinn**er –** thinn**est /** тонкий – тоньше – самый тонкий

Если прилагательное **заканчивается на "y" с предшествующей согласной,** то в сравнительной и превосходной степени **"y" переходит в "i":**

busy – bus**ier – busiest / занятой – более занятой – самый занятой**

easy – eas**ier –** eas**iest / простой – проще – самый простой**

2. more, the most

Большинство двусложных прилагательных и прилагательных, состоящих из трех и более слогов, образуют сравнительную степень при помощи слова **more**, а **превосходную** – при помощи слова **most**.

Эти слова ставятся перед именами прилагательными в положительной степени:

Положительная степень	Сравнительная степень	Превосходная степень
beautiful - красивый	**more beautiful** - красивее	**the most beautiful** - самый красивый
interesting – интересный	**more interesting** - интереснее	**the most interesting** - самый интересный
important - важный	**more important** - важнее	**the most important** - самый важный

Особые формы

Положительная степень	Сравнительная степень	Превосходная степень

good - хороший **bad** - плохой **little** - маленький **much/many** - много **far** - далекий/далеко **old** - старый	**better** - лучше **worse** - хуже **less** - меньше **more** - больше **farther/further** - дальше **older/elder** - старше	**the best** - самый лучший **the worst** - самый плохой **the least** - самый маленький, меньше всего **the most** - больше всего **the farthest/furthest** - самый дальний **the oldest/eldest** - самый старый

3. less. the least

Для выражения **меньшей** или **самой низкой степени** качества предмета по сравнению с другими предметами употребляются соответствующие слова **less** – менее и **the least** – наименее, которые ставятся перед прилагательными в форме положительной степени.

Положительная степень	Сравнительная степень	Превосходная степень
beautiful – красивый **interesting -** интересный **important** - важный	**less beautiful** - менее красивый **less interesting –** менее интересный **less important** - менее важный	**the least beautiful –** самый некрасивый **the least interesting –** самый неинтересный **the least important –** самый неважный

Другие средства сравнения двух предметов или лиц

Конструкция	Комментарий	Примеры
As…as (такой же, так же)	**Для сравнения двух объектов одинакового качества**	He is **as** a strong **as** a lion Он такой же сильный, как лев. She is **as** clever **as** an owl**.** Она такая же умная, как сова.
Not so…as (не такой, как)	**в отрицательных предложениях**	He is **not so** strong **as** a lion. Он не такой сильный, как лев**.** She is **not so** clever **as** an owl. Она не такая умная, как сова.
The…the (с двумя сравнительными степенями)	**показывает зависимость одного действия от другого**	**The more** we are together **the happier** we are. Чем больше времени мы проводим вместе, тем счастливее мы становимся. **The more** I learn this rule **the less** I understand it. Чем больше я учу это правило, тем меньше я его понимаю.

Особые замечания об употреблении сравнительных и превосходных степеней имен прилагательных:

- Сравнительная степень может быть усилена употреблением перед ней слов со значением **«гораздо, значительно»:**

His new book is **much more** interesting than previous one. *Его новая книга гораздо более интересная, чем предыдущая.*

This table **is more** comfortable than **that one**. *Этот стол более удобный чем тот.*

- После союзов **than** и **as** используются либо личное местоимение в именительном падеже с глаголом, либо личное местоимение в объектном падеже:

I can run **as** fast **as** him **(as he can).** *Я могу бегать так же быстро, как он.*

Числительное. The numeral

Перед **сотнями, тысячами, миллионами** обязательно называть их количество, даже если всего одна сотня или одна тысяча:

126 – one hundred twenty six

1139 – one thousand one hundred and thirty nine

В составе числительных – сотни, тысячи и миллионы не имеют окончания множественного числа: **two hundred – 200, three thousand – 3000, и т.д.**

НО: окончание множественного числа добавляется hundred, thousand, million, когда они выражают неопределенное количество сотен, тысяч, миллионов. В этом случае после них употребляется существительное с предлогом **"of":**

hundreds of children – сотни детей

thousands of birds- тысячи птиц

millions of insects – миллионы насекомых

Начиная с 21, числительные образуются так же как в русском языке:

20+1=21 (twenty + one = **twenty one**)

60+7=67 (sixty + seven = **sixty seven**) и т.д.

Как читать даты

1043	ten forty-three
1956	nineteen fifty-six
1601	sixteen o one
2003	two thousand three
В 2003 году	in two thousand three
1 сентября	the first of September
23 февраля	the twenty-third of February

ДРОБНЫЕ ЧИСЛИТЕЛЬНЫЕ (FRACTIONAL NUMERALS)

В простых дробях (Common Fractions) числитель выражается количественным числительным, а знаменатель порядковым:

1/7- one seventh одна седьмая

При чтении простых дробей, если числитель их больше единицы, к знаменателю прибавляется окончание множественного числа -s:

2/4 - two fourths - две четвертых

2/3 -two thirds - две третьих

3 1/5 - three and one fifth - три целых и одна пятая

1/2 - one second, a second, one half, a half - одна вторая, половина

1/4 -one fourth, a fourth, one quarter, a quarter - одна четвертая, четверть

В десятичных дробях (Decimal Fractions) целое число отделяется точкой, и каждая цифра читается отдельно. Нуль читается nought [no:t] (в США - zero ['zierou]).

4.25 four point twenty-five; four point two five

0.43 nought point forty-three; nought point four three

Существительные, следующие за дробью, имеют форму единственного числа, и перед ними при чтении ставится предлог -of:

2/3 metre- two thirds of a metre

две третьих метра

0.05 ton - nought point nought five of a ton

ноль целых пять сотых тонны

Существительные, следующие за смешанным числом, имеют форму множественного числа и читаются без предлога of:

35 1 /9 tons -thirty-five and one ninth tons

14.65 metres -one four (или fourteen) point six five (или sixty-five) metres

В обозначениях номеров телефонов каждая цифра читается отдельно, нуль здесь читается [ou]:
224-58-06 ['tu:'tu:'fo:'faiv'eit'ou'siks]

Образование видовременных форм глагола в активном залоге

Present Simple употребляется для выражения:

1. постоянных состояний,

2. повторяющихся и повседневных действий (часто со следующими наречиями: always, never, usually и т.д.). Mr Gibson is a businessman. He lives in New York, (постоянное состояние) He usually starts work at 9 am. (повседневное действие) He often stays at the office until late in the evening, (повседневное действие)

3. непреложных истин и законов природы, The moon moves round the earth.

4. действий, происходящих по программе или по расписанию (движение поездов, автобусов и т.д.). The bus leaves in ten minutes.

Маркерами present simple являются: usually, always и т.п., every day / week / month / year и т.д., on Mondays I Tuesdays и т.д., in the morning / afternoon / evening, at night / the weekend и т.д.

Present Continuous употребляется для выражения:

1. действий, происходящих в момент речи He is reading a book right now.

2. временных действий, происходящих в настоящий период времени, но не обязательно в момент речи She is practising for a concert these days. (В данный момент она не играет. Она отдыхает.)

3. действий, происходящих слишком часто и по поводу которых мы хотим высказать раздражение или критику (обычно со словом "always") "You're always interrupting me!"(раздражение)

4. действии, заранее запланированных на будущее. He is flying to Milan in an hour. (Это запланировано.)

Маркерами present continuous являются: now, at the moment, these days, at present, always, tonight, still и т.д.

Во временах **группы Continuous** обычно **не употребляются** глаголы:

1. выражающие восприятия, ощущения (see, hear, feel, taste, smell), Например: This cake tastes delicious. (Но не: This cake is tasting delicious)

2. выражающие мыслительную деятельность [know, think, remember, forget, recognize(ze), believe, understand, notice, realise(ze), seem, sound и др.],
Например: I don't know his name.

3. выражающие эмоции, желания (love, prefer, like, hate, dislike, want и др.), Например: Shirley loves jazz music.

4. include, matter, need, belong, cost, mean, own, appear, have (когда выражает принадлежность) и т.д. Например: That jacket costs a tot of money. (Но не: That jacket is costing a lot of money.)

Present perfect употребляется для выражения:

1. действий, которые произошли в прошлом в неопределенное время. Конкретное время действия не важно, важен результат, Kim has bought a new mobile phone. (Когда она его купила? Мы это не уточняем, поскольку это не важно. Важного, что у нее есть новый мобильный телефон.)

2. действий, которые начались в прошлом и все еще продолжаются в настоящем, We has been a car salesman since /990. (Он стал продавцом автомобилей в 1990 году и до сих пор им является.)

3. действий, которые завершились совсем недавно и их результаты все еще ощущаются в настоящем. They have done their shopping. (Мы видим, что они только что сделали покупки, поскольку они выходят из супермаркета с полной тележкой.)

4. Present perfect simple употребляется также со словами "today", "this morning / afternoon" и т.д., когда обозначенное ими время в момент речи еще не истекло. He has made ten photos this morning. (Сейчас утро. Указанное время не истекло.)

К маркерам present perfect относятся: for, since, already, just, always, recently, ever, how long, yet, lately, never, so far, today, this morning/ afternoon / week / month / year и т.д.

Present perfect continuous употребляется для выражения:

1. действий, которые начались в прошлом и продолжаются в настоящее время He has been painting the house for three days. (Он начал красить дом три дня назад и красит его до сих пор.)

2. действий, которые завершились недавно и их результаты заметны (очевидны) сейчас. They're tired. They have been painting the garage door all morning. (Они только что закончили красить. Результат их действий очевиден. Краска на дверях еще не высохла, люди выглядят усталыми.)

Примечание.

1. С глаголами, не имеющими форм группы Continuous, вместо present perfect continuous употребляется present perfect simple. Например: I've known Sharon since we were at school together. (А не: I've been knowing Sharon since we were at school together.)

2. С глаголами live, feel и work можно употреблять как present perfect continuous, так и present perfect simple, при этом смысл предложения почти не изменяется.

Например: He has been living/has lived here since 1994.

К маркерам present perfect continuous относятся: for. since. all morning/afternoon/week/day и т.д., how long (в вопросах).

Past simple употребляется для выражения:

1. действий, произошедших в прошлом в определенное указанное время, то есть нам известно, когда эти действия произошли, They graduated four years ago. (Когда они закончили университет? Четыре года назад. Мы знаем время.)

2. повторяющихся в прошлом действий, которые более не происходят. В этом случае могут использоваться наречия частоты (always, often, usually и т.д.), He often played football with his dad when he was five. (Но теперь он уже не играет в футбол со своим отцом.) Then they ate with their friends.

3. действий, следовавших непосредственно одно за другим в прошлом.

They cooked the meal first.

4. Past simple употребляется также, когда речь идет о людях, которых уже нет в живых. Princess Diana visited a lot of schools.

Маркерами past simple являются: yesterday, last night / week / month / year I Monday и т.д., two days I weeks I months I years ago, then, when, in 1992 и т.д.

People used to dress differently in the past. Women used to wear long dresses. Did they use to carry parasols with them? Yes, they did. They didn't use to go out alone at night.

• **Used to** (+ основная форма глагола) употребляется для выражения привычных, повторявшихся в прошлом действий, которые сейчас уже не происходят. Эта конструкция не изменяется по лицам и числам. Например: Peter used to eat a lot of sweets. (= Peter doesn't eat many sweets any more.) Вопросы и отрицания строятся с помощью did / did not (didn't), подлежащего и глагола "use" без -d.

Например: Did Peter use to eat many sweets? Mary didn't use to stay out late.

Вместо "used to" можно употреблять past simple, при этом смысл высказывания не изменяется. Например: She used to live in the countryside. = She lived in the countryside.

Отрицательные и вопросительные формы употребляются редко.

Past continuous употребляется для выражения:

1. временного действия, продолжавшегося в прошлом в момент, о котором мы говорим. Мы не знаем, когда началось и когда закончилось это действие, At three o'clock yesterday

afternoon Mike and his son were washing the dog. (Мы не знаем, когда они начали и когда закончили мыть собаку.)

2. временного действия, продолжавшегося в прошлом (longer action) в момент, когда произошло другое действие (shorter action). Для выражения второго действия (snorter action) мы употребляем past simple, He was reading a newspaper when his wife came, (was reading = longer action: came = shorter action)

3. двух и более временных действий, одновременно продолжавшихся в прошлом. The people were watching while the cowboy was riding the bull.

4. Past continuous употребляется также для описания обстановки, на фоне которой происходили события рассказа (повествования). The sun was shining and the birds were singing. Tom was driving his old truck through the forest.

Маркерами past continuous являются: while, when, as, all day / night / morning и т.д.
when/while/as + past continuous (longer action) when + past simple (shorter action)

Past perfect употребляется:

1. для того, чтобы показать, что одно действие произошло раньше другого в прошлом. При этом то действие, которое произошло раньше, выражается past perfect simple, а случившееся позже - past simple,
They had done their homework before they went out to ptay yesterday afternoon. (=They did their homework first and then they went out to ptay.)

2. для выражения действий, которые произошли до указанного момента в прошлом,
She had watered all the flowers by five o'clock in the afternoon.
(=She had finished watering the flowers before five o'clock.)

3. как эквивалент present perfect simple в прошлом. То есть, past perfect simple употребляется для выражения действия, которое началось и закончилось в прошлом, а present perfect simple - для действия, которое началось в прошлом и продолжается (или только что закончилось) в настоящем. Например: Jill wasn't at home. She had gone out. (Тогда ее не было дома.) ЛИ isn 't at home. She has gone out. (Сечас ее нет дома.)

К маркерам past perfect simple относятся: before, after, already, just, till/until, when, by, by the time и т.д.

Future simple употребляется:

1. для обозначения будущих действий, которые, возможно, произойдут, а возможно, и нет, We'll visit Disney World one day.

2. для предсказаний будущих событий (predictions), Life will be better fifty years from now.

3. для выражения угроз или предупреждений (threats / warnings), Stop or I'll shoot.

4. для выражения обещаний (promises) и решений, принятых в момент речи (on-the-spot decisions), I'll help you with your homework.

5. с глаголами hope, think, believe, expect и т.п., с выражениями I'm sure, I'm afraid и т.п., а также с наречиями probably, perhaps и т.п. / think he will support me. He will probably go to work.

К маркерам future simple относятся: tomorrow, the day after tomorrow, next week I month / year, tonight, soon, in a week / month year и т.д.

ПРИМЕЧАНИЕ

Future simple не употребляется после слов while, before, until, as soon as, after, if и when в придаточных предложениях условия и времени. В таких случаях используется present simple. Например: I'll make a phone call while I wait for you. (А не:... whilo I will wait for you.) Please phone me when you finish work.

В дополнительных придаточных предложениях после "when" и "if" возможно употребление future simple. Например: I don't know when I if Helen will be back.

He is going to throw the ball.

Be going to употребляется для:

1. выражения заранее принятых планов и намерений на будущее,
Например: Bob is going to drive to Manchester tomorrow morning.

2. предсказаний, когда уже есть доказательства того, что они сбудутся в близком будущем. Например: Look at that tree. It is going to fall down.

We use the **future continuous**:

a) for an action which will be in progress at a stated for an action which will be future time. *This time next week, we'll be cruising round the islands.*

b) for an action which will definitely happen in the future as the result of a routine or arrangement. *Don't call Julie. I'll be seeing her later, so I'll pass the message on.*

c) when we ask politely about someone's plans for the near future (what we want to know is if our wishes fit in with their plans.) *Will you be using the photocopier for long?*
No. Why?
I need to make some photocopies.

We use the **future perfect**:

1. For an action which will be finished before a stated future time. *She will have delivered all the newspapers by 8 o'clock.*

2. The future perfect is used with the following time expressions: before, by, by then, by the time, until/till.

We use the **future perfect continuous**:

1. to emphasize the duration of an action up to a certain time in the future. *By the end of next month, she will have been teaching for twenty years.*

The future perfect continuous is used with: by... for.

Практическая работа также направлена на проверку сформированности грамматического навыка в рамках тем: модальные глаголы и их эквиваленты, образование видовременных форм глагола в пассивном залоге, основные сведения о согласовании времён, прямая и косвенная речь, неличные формы глагола: инфинитив, причастия, герундий, основные сведения о сослагательном наклонении.

Распределение выше указанных тем в учебнике:

- Агабекян И. П. Английский язык для бакалавров: учебное пособие для студентов вузов / И. П. Агабекян. - Ростов-на-Дону: Феникс, 2017. - 384 с.: ил. - (Высшее образование) (200 экз. в библиотеке УГГУ) и учебнике:

- Журавлева Р.И. Английский язык: учебник: для студентов горно-геологических специальностей вузов / Р. И. Журавлева. - Ростов-на-Дону: Феникс, 2013. - 508 с. - (Высшее образование). - Библиогр.: с. 502 (192 экз. в библиотеке УГГУ) представлено в таблице:

Название темы	***Страницы учебников***	
	Агабекян И. П.	*Журавлева Р.И.*
Модальные глаголы и их эквиваленты	295	47
Образование видовременных форм глагола в пассивном залоге	236	71, 115
Основные сведения о согласовании времён	323-328	269
Прямая и косвенная речь	324	268
Неличные формы глагола: инфинитив, причастия, герундий	311-322	132, 162, 173, 192, 193
Основные сведения о сослагательном наклонении	329	224

Модальные глаголы

Глаголы	**Значение**	**Примеры**
CAN	физическая или умственная возможность/умение	I can swim very well. – Я очень хорошо умею плавать.
	возможность	You can go now. — Ты можешь идти сейчас.You cannot play

		football in the street. – На улице нельзя играть в футбол.
	вероятность	They can arrive any time. – Они могут приехать в любой момент.
	удивление	Can he have said that? – Неужели он это сказал?
	сомнение, недоверчивость	She can't be waiting for us now. – Не может быть, чтобы она сейчас нас ждала.
	разрешение	Can we go home? — Нам можно пойти домой?
	вежливая просьба	Could you tell me what time it is now? – Не могли бы вы подсказать, который сейчас час?
MAY	разрешение	May I borrow your book? – Я могу одолжить у тебя книгу?
	предположение	She may not come. – Она, возможно, не придет.
	возможность	In the museum you may see many interesting things. – В музее вы можете увидеть много интересных вещей.
	упрек – только **MIGHT (+ perfect infinitive)**	You might have told me that. – Ты мог бы мне это сказать.
MUST	обязательство, необходимость	He must work. He must earn money. – Он должен работать. Он должен зарабатывать деньги.
	вероятность (сильная степень)	He must be sick. — Он, должно быть, заболел.
	запрет	Tourists must not feed animals in the zoo. — Туристы не должны кормить животных в зоопарке.
SHOULD OUGHT TO	моральное долженствование	You ought to be polite. – Вы должны быть любезными.
	совет	You should see a doctor. – Вам следует сходить к врачу.
	упрек, запрет	You should have taken the umbrella. – Тебе следовало взять с собой зонт.
SHALL	указ, обязанность	These rules shall apply in all circumstances. – Эти правила будут действовать при любых обстоятельствах.
	угроза	You shall suffer. — Ты будешь страдать.
	просьба об указании	Shall I open the window? – Мне открыть окно?
WILL	готовность, нежелание/отказ	The door won't open. — Дверь не открывается.
	вежливая просьба	Will you go with me? – Ты сможешь пойти со мной?
WOULD	готовность, нежелание/отказ	He would not answer this question. – Он не будет отвечать на этот вопрос.
	вежливая просьба	Would you please come with me? — Не могли бы вы пройти со мной.
	повторяющееся/привычное действие	We would talk for hours. – Мы беседовали часами.
NEED	необходимость	Do you need to work so hard? – Тебе надо столько работать?
NEEDN'T	отсутствие необходимости	She needn't go there. — Ей не нужно туда идти.
DARE	Посметь	How dare you say that? – Как ты смеешь такое говорить?

Модальные единицы эквивалентного типа		
to be able (to) = can	Возможность соверш-я конкрет-го дей-ия в опред. момент	She **was able** to change the situation then. (Она тогда была в состоянии (могла) изменить ситуацию).
to be allowed (to) = may	Возмож-ть совер-ия дей-ия в наст.-м, прош-ом или буд-ем + оттенок разрешения	My sister **is allowed to** play outdoors. (Моей сестре разрешается играть на улице).
to have (to)= ought, must, should	Необходимость совер-я дей-я в наст.-м, прош-ом или буд-ем при опред-х об-вах	They **will have to** set up in business soon. (Им вскоре придется открыть свое дело).
to be (to)= ought, must, should	Необходимость совер-я дей-я в наст.-м, прош-ом при наличии опред. планов, распис-ий и т.д.	We **are to** send Nick about his business. (Мы должны (= планируем) выпроводить Ника)

Страдательный залог (Passive Voice)

образуется при помощи вспомогательного глагола to be в соответствующем времени, лице и числе и причастия прошедшего времени смысл. глагола – Participle II (III –я форма или ed-форма).

В страдательном залоге не употребляются:

1) Непереходные глаголы, т.к. при них нет объекта, который испытывал бы воздействие, то есть нет прямых дополнений которые могли бы стать подлежащими при глаголе в форме Passive.

Переходными в англ. языке называются глаголы, после которых в действительном залоге следует прямое дополнение; в русском языке это дополнение, отвечающее на вопросы винительного падежа – кого? что?: to build строить, to see видеть, to take брать, to open открывать и т.п.

Непереходными глаголами называются такие глаголы, которые не требуют после себя прямого дополнения: to live жить, to come приходить, to fly летать, cry плакать и др.

2) Глаголы-связки: be – быть, become – становиться/стать.

3) Модальные глаголы.

4) Некоторые переходные глаголы не могут использоваться в страдательном залоге. В большинстве случаев это глаголы состояния, такие как:

to fit годиться, быть впору to have иметь to lack не хватать, недоставать to like нравиться
to resemble напоминать, быть похожим to suit годиться, подходить и др.

При изменении глагола из действительного в страдательный залог меняется вся конструкция предложения:

- дополнение предложения в Active становится подлежащим предложения в Passive;
- подлежащее предложения в Active становится предложным дополнением, которое вводится предлогом by или вовсе опускается;
- сказуемое в форме Active становится сказуемым в форме Passive.

Особенности употребления форм Passive:

1. Форма Future Continuous не употребляется в Passive, вместо нее употребляется Future Indefinite:

At ten o'clock this morning Nick will be writing the letter. –At ten o'clock this morning the letter will be written by Nick.

2. В Passive нет форм Perfect Continuous, поэтому в тех случаях, когда нужно передать в Passive действие, начавшееся до какого-то момента и продолжающееся вплоть до этого момента, употребляются формы Perfect:

He has been writing the story for three months. The story has been written by him for three months.

3. Для краткости, во избежание сложных форм, формы Indefinite (Present, Past, Future) часто употребляются вместо форм Perfect и Continuous, как в повседневной речи так и в художественной литературе. Формы Perfect и Continuous чаще употребляются в научной литературе и технический инструкциях.

This letter has been written by Bill. (Present Perfect)
This letter is written by Bill. (Present Indefinite – более употребительно)
Apples are being sold in this shop. (Present Continuous)
Apples are sold in this shop. (Present Indefinite – более употребительно)

4. Если несколько однотипных действий относятся к одному подлежащему, то вспомогательные глаголы обычно употребляются только перед первым действием, например: The new course will be sold in shops and ordered by post.

Прямой пассив (The Direct Passive)

Это конструкция, в которой подлежащее предложения в Passive соответствует прямому дополнению предложения в Active. Прямой пассив образуется от большинства переходных глаголов.

I gave him a book. Я дал ему книгу. A book was given to him. Ему дали книгу. (или Книга была дана ему)

The thief stole my watch yesterday. Вор украл мои часы вчера.
My watch was stolen yesterday. Мои часы были украдены вчера.

В английском языке имеется ряд переходных глаголов, которые соответствуют непереходным глаголам в русском языке. В английском они могут употребляться в прямом пассиве, а в русском – нет. Это:to answer отвечать кому-л.
to believe верить кому-л. to enter входить (в) to follow следовать (за) to help помогать кому-л.
to influence влиять (на) to join присоединяться to need нуждаться to watch наблюдать (за)

Так как соответствующие русские глаголы, являясь непереходными, не могут употребляться в страдательном залоге, то они переводятся на русский язык глаголами в действительном залоге:
Winter is followed by spring.

А при отсутствии дополнения с предлогом by переводятся неопределенно-личными предложениями: Your help is needed.

Косвенный пассив (The Indirect Passive)

Это конструкция, в которой подлежащее предложения в Passive соответствует косвенному дополнению предложения в Active. Она возможна только с глаголами, которые могут иметь и прямое и косвенное дополнения в действительном залоге. Прямое дополнение обычно означает предмет (что?), а косвенное – лицо (кому?).

С такими глаголами в действительном залоге можно образовать две конструкции:

а) глагол + косвенное дополнение + прямое дополнение;

б) глагол + прямое дополнение + предлог + косвенное дополнение:

а) They sent Ann an invitation.- Они послали Анне приглашение.
б) They sent an invitation to Ann. - Они послали приглашение Анне.

В страдательном залоге с ними также можно образовать две конструкции – прямой и косвенный пассив, в зависимости от того, какое дополнение становится подлежащим предложения в Passive. К этим глаголам относятся:to bring приносить
to buy покупать to give давать to invite приглашать to leave оставлять
to lend одалживать to offer предлагать to order приказывать to pay платить
to promise обещать to sell продавать to send посылать to show показывать
to teach учить to tell сказать и др.
Например: Tom gave Mary a book. Том дал Мэри книгу.
Mary was given a book. Мэри дали книгу. (косвенный пассив – более употребителен)
A book was given to Mary. Книгу дали Мэри. (прямой пассив – менее употребителен)

Выбор между прямым или косвенным пассивом зависит от смыслового акцента, вкладываемого в последние, наиболее значимые, слова фразы:
John was offered a good job. (косвенный пассив) Джону предложили хорошую работу.
The job was offered to John. (прямой пассив) Работу предложили Джону.

Глагол to ask спрашивать образует только одну пассивную конструкцию – ту, в которой подлежащим является дополнение, обозначающее лицо (косвенный пассив):
He was asked a lot of questions. Ему задали много вопросов.

Косвенный пассив невозможен с некоторыми глаголами, требующими косвенного дополнения (кому?) с предлогом to. Такое косвенное дополнение не может быть подлежащим в Passive, поэтому в страдательном залоге возможна только одна конструкция – прямой пассив, то есть вариант: Что? объяснили, предложили, повторили…Кому? Это глаголы:to address адресовать
to describe описывать to dictate диктовать to explain объяснять to mention упоминать
to propose предлагать to repeat повторять to suggest предлагать to write писать и др.

Например: The teacher explained the rule to the pupils. – Учитель объяснил правило ученикам. The rule was explained to the pupils. – Правило объяснили ученикам. (Not: The pupils was explained…)

Употребление Страдательного залога

В английском языке, как и в русском, страдательный залог употр. для того чтобы:

1. Обойтись без упоминания исполнителя действия (70% случаев употребления Passive) в тех случаях когда:

а) Исполнитель неизвестен или его не хотят упоминать:
He was killed in the war. Он был убит на войне.

б) Исполнитель не важен, а интерес представляет лишь объект воздействия и сопутствующие обстоятельства:
The window was broken last night. Окно было разбито прошлой ночью.

в) Исполнитель действия не называется, поскольку он ясен из ситуации или контекста:
The boy was operated on the next day. Мальчика оперировали на следующий день.

г) Безличные пассивные конструкции постоянно используются в научной и учебной литературе, в различных руководствах: The contents of the container should be kept in a cool dry place. Содержимое упаковки следует хранить в сухом прохладном месте.

2. Для того, чтобы специально привлечь внимание к тому, кем или чем осуществлялось действие. В этом случае существительное (одушевленное или неодушевленное.) или местоимение (в объектном падеже) вводится предлогом by после сказуемого в Passive.

В английском языке, как и в русском, смысловой акцент приходится на последнюю часть фразы. He quickly dressed. Он быстро оделся.

Поэтому, если нужно подчеркнуть исполнителя действия, то о нем следует сказать в конце предложения. Из-за строгого порядка слов английского предложения это можно осуществить лишь прибегнув к страдательному залогу. Сравните:
The flood broke the dam. (Active) Наводнение разрушило плотину. (Наводнение разрушило что? – плотину)
The dam was broken by the flood. (Passive) Плотина была разрушена наводнением. (Плотина разрушена чем? – наводнением)

Чаще всего используется, когда речь идет об авторстве:
The letter was written by my brother. Это письмо было написано моим братом.

И когда исполнитель действия является причиной последующего состояния:
The house was damaged by a storm. Дом был поврежден грозой.

Примечание: Если действие совершается с помощью какого-то предмета, то употребляется предлог with, например:
He was shot with a revolver. Он был убит из револьвера.

Перевод глаголов в форме Passive

В русском языке есть три способа выражения страдательного залога:

1. При помощи глагола "быть" и краткой формы страдательного причастия, причем в настоящем времени "быть" опускается:
I am invited to a party.
Я приглашён на вечеринку.

Иногда при переводе используется обратный порядок слов, когда русское предложение начинается со сказуемого: New technique has been developed. Была разработана новая методика.

2. Глагол в страдательном залоге переводится русским глаголом, оканчивающимся на –ся(-сь):
Bread is made from flour. Хлеб делается из муки.
Answers are given in the written form. Ответы даются в письменном виде.

3. Неопределенно-личным предложением (подлежащее в переводе отсутствует; сказуемое стоит в 3-м лице множественного числа действительного залога). Этот способ перевода возможен только при отсутствии дополнения с предлогом by (производитель действия не упомянут):

The book is much spoken about. Об этой книге много говорят.
I was told that you're ill. Мне сказали, что ты болен.

4. Если в предложении указан субъект действия, то его можно перевести личным предложением с глаголом в действительном залоге (дополнение с by при переводе становится подлежащим). Выбор того или иного способа перевода зависит от значения глагола и всего предложения в целом (от контекста):
They were invited by my friend. Их пригласил мой друг.(или Они были приглашены моим другом.)

Примечание 1: Иногда страдательный оборот можно перевести двумя или даже тремя способами, в зависимости от соответствующего русского глагола и контекста:
The experiments were made last year.
1) Опыты были проведены в прошлом году.
2) Опыты проводились в прошлом году.
3) Опыты проводили в прошлом году.

Примечание 2: При переводе нужно учитывать, что в английском языке, в отличие от русского, при изменении залога не происходит изменение падежа слова, стоящего перед глаголом (например в английском she и she, а переводим на русский - она и ей):

Примечание 3: Обороты, состоящие из местоимения it с глаголом в страдательном залоге переводятся неопределенно-личными оборотами:
It is said… Говорят… It was said… Говорили…
It is known… Известно… It was thought…Думали, полагали…
It is reported… Сообщают… It was reported…Сообщали…и т.п.

В таких оборотах it играет роль формального подлежащего и не имеет самостоятельного значения: It was expected that he would return soon. Ожидали, что он скоро вернется.

Согласование времен (Sequence of Tenses)

Если в главном предложении сказуемое выражено глаголом в одной из форм прошедшего времени, то в придаточном предложении употребление времен ограничено. Правило, которому в этом случае подчиняется употребление времен в придаточном предложении, называется согласованием времен.

Правило 1: Если глагол главного предложения имеет форму настоящего или будущего времени, то глагол придаточного предложения будет иметь любую форму, которая требуется смыслом предложения. То есть никаких изменений не произойдет, согласование времен здесь в силу не вступает.

Правило 2: Если глагол главного предложения имеет форму прошедшего времени (обычно Past Simple), то глагол придаточного предложения должен быть в форме одного из прошедших времен. То есть в данном случае время придаточного предложения изменится. Все эти изменения отражены в нижеследующей таблице:

Переход из одного времени в другое	Примеры	
Present Simple » Past Simple	He **can speak** French – Он говорит по-французски.	Boris said that he **could speak** French – Борис сказал, что он говорит по-французски.
Present Continuous » Past Continuous	They **are listening** to him – Они слушают его	I **thought** they **were listening** to him – Я думал, они слушают его.
Present Perfect » Past Perfect	Our teacher **has asked** my parents to help him – Наш учитель попросил моих родителей помочь ему.	Mary **told** me that our teacher **had asked** my parents to help him – Мария сказала мне, что наш учитель попросил моих родителей помочь ему.
Past Simple » Past Perfect	I **invited** her – Я пригласил ее.	Peter **didn't know** that I **had invited** her – Петр не знал, что я

		пригласил ее.
Past Continuous » Past Perfect Continuous	She **was crying** – Она плакала	John **said** that she **had been crying** – Джон сказал, что она плакала.
Present Perfect Continuous » Past Perfect Continuous	It **has been raining** for an hour – Дождь идет уже час.	He **said** that it **had been raining** for an hour – Он сказал, что уже час шел дождь.
Future Simple » Future in the Past	She **will show** us the map – Она покажет нам карту.	I **didn't expect** she **would show** us the map – Я не ожидал, что она покажет нам карту.

Изменение обстоятельств времени и места при согласовании времен.

Следует запомнить, что при согласовании времен изменяются также некоторые слова (обстоятельства времени и места).

this » that
these » those
here » there
now » then
yesterday » the day before
today » that day
tomorrow » the next (following) day
last week (year) » the previous week (year)
ago » before
next week (year) » the following week (year)

Перевод прямой речи в косвенную в английском языке

Для того чтобы перевести прямую речь в косвенную, нужно сделать определенные действия. Итак, чтобы передать чьи-то слова в английском языке (то есть перевести прямую речь в косвенную), мы:

1. ***Убираем кавычки и ставим слово that***

Например, у нас есть предложение:

She said, “I will buy a dress”. Она сказала: «Я куплю платье».

Чтобы передать кому-то эти слова, так же как и в русском, мы убираем кавычки и ставим слово that – «что».

She said that ….. Она сказала, что….

2. ***Меняем действующее лицо***

В прямой речи обычно человек говорит от своего лица. Но в косвенной речи мы не может говорить от лица этого человека. Поэтому мы меняем «я» на другое действующее лицо. Вернемся к нашему предложению:

She said, “I will buy a dress”. Она сказала: «Я куплю платье».

Так как мы передаем слова девушки, вместо «я» ставим «она»:

She said that she ….. Она сказала, что она….

3. Согласовываем время

В английском языке мы не можем использовать в одном предложении прошедшее время с настоящим или будущим. Поэтому, если мы говорим «сказал» (то есть используем прошедшее время), то следующую часть предложения нужно согласовать с этим прошедшем временем. Возьмем наше предложение:

She said, “I will buy a dress”. Она сказала: «Я куплю платье».

Чтобы согласовать первую и вторую части предложения, меняем will на would. *см. таблицу выше.*

She said that she would buy a dress. Она сказала, что она купит платье.

4. Меняем некоторые слова

В некоторых случаях мы должны согласовать не только времена, но и отдельные слова. Что это за слова? Давайте рассмотрим небольшой пример.

She said, “I am driving now”. Она сказала: «Я за рулем сейчас».

То есть она в данный момент за рулем. Однако, когда мы будем передавать ее слова, мы будем говорить не про данный момент (тот, когда мы говорим сейчас), а про момент времени в прошлом (тот, когда она была за рулем). Поэтому мы меняем now (сейчас) на then (тогда) *см. таблицу выше.*

She said that she was driving then. Она сказала, что она была за рулем тогда.

Вопросы в косвенной речи в английском языке

Вопросы в косвенной речи, по сути, не являются вопросами, так как порядок слов в них такой же, как в утвердительном предложении. Мы не используем вспомогательные глаголы (do, does, did) в таких предложениях.

He asked, “Do you like this cafe?” Он спросил: «Тебе нравится это кафе?»

Чтобы задать вопрос в косвенной речи, мы убираем кавычки и ставим if, которые переводятся как «ли». Согласование времен происходит так же, как и в обычных предложениях. Наше предложение будет выглядеть так:

He asked if I liked that cafe. Он спросил, нравится ли мне то кафе.

Давайте рассмотрим еще один пример:

She said, “Will he call back?” Она сказала: «Он перезвонит?»

She said if he would call back. Она сказала, перезвонит ли он.

Специальные вопросы в косвенной речи

Специальные вопросы задаются со следующими вопросительными словами: what – что when – когда how – как why - почему where – где which – который

При переводе таких вопросов в косвенную речь мы оставляем прямой порядок слов (как в утвердительных предложениях), а на место if ставим вопросительное слово.

Например, у нас есть вопрос в прямой речи:

She said, “When will you come?”. Она сказала: «Когда ты придешь?»

В косвенной речи такой вопрос будет выглядеть так:

She said when I would come. Она сказала, когда я приду.

He asked, “Where does she work?” Он спросил: «Где она работает?»

He asked where she worked. Он спросил, где она работает.

Инфинитив. The Infinitive

Инфинитив - это неличная глагольная форма, которая только называет действие и выполняет функции как глагола, так и существительного. Инфинитив отвечает на вопрос что делать?, что сделать?

Формальным признаком инфинитива является частица **to**, которая стоит перед ним, хотя в некоторых случаях она опускается. Отрицательная форма инфинитива образуется при помощи частицы not, которая ставится перед ним: It was difficult not to speak. *Было трудно не говорить.*

Формы инфинитива

	Active Voice	Passive Voice
Simple	to write	to be written
Continuous	to be writing	
Perfect	to have written	to have been written
Perfect Continuous	to have been writing	

Глаголы, после которых используется инфинитив:

to agree - соглашаться
to arrange - договариваться
to ask – (по)просить
to begin – начинать
to continue – продолжать

to decide – решать
to demand - требовать
to desire – желать
to expect – надеяться
to fail – не суметь
to forget – забывать
to hate - ненавидеть
to hesitate – не решаться
to hope - надеяться
to intend – намереваться
to like – любить, нравиться
to love – любить, желать
to manage - удаваться
to mean - намереваться
to prefer - предпочитать
to promise - обещать
to remember – помнить
to seem - казаться
to try – стараться, пытаться
to want – хотеть
Например:
He asked to change the ticket. *Он попросил поменять билет.*
She began to talk. *Она начала говорить.*

Значение разных форм инфинитива в таблице

Формы инфинитива	**Чему я рад?**	
Simple	I am glad **to speak** to you.	Рад поговорить с вами. (Всегда радуюсь, когда говорю с вами).
Continuous	I am glad **to be speaking** to you.	Рад, что сейчас разговариваю с вами.
Perfect	I am glad **to have spoken** to you.	Рад, что поговорил с вами.
Perfect Continuous	I am glad **to have been speaking** to you.	Рад, что уже давно (все это время) разговариваю с вами.
Simple Passive	I am (always) glad **to be told** the news.	Всегда рад, когда мне рассказывают новости.
Perfect Passive	I am glad **to have been told** the news.	Рад, что мне рассказали новости.

Причастие. Participle

В английском языке причастие — это неличная форма глагола, которая сочетает в себе признаки глагола, прилагательного и наречия.

Формы причастия

		Active (Активный залог)	Passive (Пассивный залог)
Participle I (Present Participle)	Simple	**writing**	**being written**
	Perfect	**having written**	**having been written**
Participle II (Past Participle)			**written**

Отрицательные формы причастия образуются с помощью частицы **not**, которая ставится перед причастием: not asking — не спрашивая,not broken — не разбитый.

Как переводить разные формы причастия на русский язык

Формы причастия	причастием	деепричастием
reading	читающий	читая

having read		прочитав
being read	читаемый	будучи читаемым
having been read		будучи прочитанным
read	прочитанный	
building	строящий	строя
having built		построив
being built	строящийся	будучи строящимся
having been built		будучи построенным
built	построенный	

Герундий. Gerund

Герундий — это неличная форма глагола, которая выражает название действия и сочетает в себе признаки глагола и существительного. Соответственно, на русский язык герундий обычно переводится существительным или глаголом (чаще неопределенной формой глагола). Формы, подобной английскому герундию, в русском языке нет.

My favourite occupation is reading. *Мое любимое занятие — чтение.*

Формы герундия

	Active (Активный залог)	Passive (Пассивный залог)
Simple	**writing**	**being written**
Perfect	**having written**	**having been written**

Запомните глаголы, после которых употребляется только герундий!

admit (признавать), advise (советовать), avoid (избегать),
burst out (разразиться), delay (задерживать), deny (отрицать),
dislike (не нравиться), enjoy (получать удовольствие), escape (вырваться, избавиться),
finish (закончить), forgive (прощать), give up (отказываться, бросать),
keep on (продолжать), mention (упоминать), mind (возражать - только в “?”и “-“),
miss (скучать), put off (отложить), postpone (откладывать),
recommend (рекомендовать), suggest (предлагать), understand (понимать).

Герундий после глаголов с предлогами

accuse of (обвинять в), agree to (соглашаться с), blame for (винить за),
complain of (жаловаться на), consist in (заключаться в), count on /upon (рассчитывать на),
congratulate on (поздравлять с), depend on (зависеть от), dream of (мечтать о),
feel like (хотеть, собираться), hear of (слышать о), insist on (настаивать на),
keep from (удерживать(ся) от), look forward to (с нетерпением ждать, предвкушать),
look like (выглядеть как), object to (возражать против),
persist in (упорно продолжать), praise for (хвалить за), prevent from (предотвращать от),
rely on (полагаться на), result in (приводить к), speak of, succeed in (преуспевать в),
suspect of (подозревать в), thank for (благодарить за), think of (думать о)

He has always dreamt of visiting other countries. — *Он всегда мечтал о том, чтобы побывать в других странах.*

to be + прилагательное / причастие + герундий

be afraid of (бояться чего-либо), be ashamed of (стыдиться чего-либо),
be engaged in (быть занятым чем-либо), be fond of (любить что-либо, увлекаться чем-либо),
be good at (быть способным к), be interested in (интересоваться чем-либо),
be pleased at (быть довольным), be proud of (гордиться чем-либо),
be responsible for (быть ответственным за), be sorry for (сожалеть о чем-либо),
be surprised at (удивляться чему-либо), be tired of (уставать от чего-либо),
be used to (привыкать к).

I’m tired of waiting. — *Я устал ждать.*

Основные сведения о сослагательном наклонении

Conditionals are clauses introduced with if. There are three types of conditional clause: Type 1, Type 2 and Type 3. There is also another common type, Type 0.

Type 0 Conditionals: They are used to express something which is always true. We can use when (whenever) instead of it. *If/When the sun shines, snow melts.*

Type 1 Conditionals: They are used to express real or very probable situations in the present or future. *If he doesn't study hard, he won't pass his exam.*

Type 2 Conditionals: They are used to express imaginary situations which are contrary to facts in the present and, therefore, are unlikely to happen in the present or future. *Bob is daydreaming. If I won the lottery, I would buy an expensive car and I would go on holiday to a tropical island next summer.*

Type 3 Conditionals: They are used to express imaginary situations which are contrary to facts in the past. They are also used to express regrets or criticism. *John got up late, so he missed the bus. If John hadn't got up late, he wouldn't have missed the bus.*

	If-clause (hypothesis)	Main clause (result)	Use
Type 0 general truth	if + present simple	present simple	something which is always true
	If the temperature falls below 0 °C, water turns into ice.		
Type 1 real present	if + present simple, present continuous, present perfect or present perfect continuous	future/imperative can/may/might/must/should/ could + bare infinitive	real - likely to happen in the present or future
	If he doesn't pay the fine, he will go to prison. If you need help, come and see me. If you have finished your work, we can have a break. If you're ever in the area, you should come and visit us.		
Type 2 unreal present	if + past simple or past continuous	would/could/might + bare infinitive	imaginary situation contrary to facts in the present; also used to give advice
	If I had time, I would take up a sport. (but I don't have time - untrue in the present) If I were you, I would talk to my parents about it. (giving advice)		
Type 3 unreal past	if + past perfect or past perfect continuous	would/could/might + have + past participle	imaginary situation contrary to facts in the past; also used to express regrets or criticism
	If she had studied harder, she would have passed the test. If he hadn't been acting so foolishly, he wouldn't have been punished.		

Conditional clauses consist of two parts: the if -clause (hypothesis) and the main clause (result). When the if - clause comes before the main clause, the two clauses are separated with a comma. When the main clause comes before the if - clause, then no comma is necessary.

e.g. a) If I see Tim, I'll give him his book.

b) I'll give Tim his book if I see him.

We do not normally use will, would or should in an if - clause. However, we can use will or would after if to make a polite request or express insistence or uncertainty (usually with expressions such as / don't know, I doubt, I wonder, etc.).

We can use should after if to talk about something which is possible, but not very likely to happen.

e.g. a) If the weather is fine tomorrow, will go camping. (NOT: If the weather will be fine...)

b) If you will fill in this form, I'll process your application. (Will you please fill in... - polite request)

c) If you will not stop shouting, you'll have to leave. (If you insist on shouting... - insistence)

d) I don't know if he will pass his exams, (uncertainty)

e) If Tom should call, tell him I'll be late. (We do not think that Tom is very likely to call.)

We can use unless instead of if... not in the if -clause of Type 1 conditionals. The verb is always in the affirmative after unless.

e.g. Unless you leave now, you'll miss the bus. (If you don't leave now, you'll miss the bus.) (NOT: Unless you don't leave now, ...)

We can use were instead of was for all persons in the if - clause of Type 2 conditionals.

e.g. If Rick was/were here, we could have a party.

We use If I were you ... when we want to give advice.

e.g. If I were you, I wouldn't complain about it.

The following expressions can be used instead of if: provided/providing that, as long as, suppose/supposing, etc.

e.g. a) You can see Mr. Carter provided you have an appointment. (If you have an appointment...)

b) We will all have dinner together providing Mary comes on time. (... if Mary comes ...)

c) Suppose/Supposing the boss came now, …

We can omit if in the if - clause. When if is omitted, should (Type 1), were (Type 2), had (Type 3) and the subject are inverted.

e.g. a) Should Peter come, tell him to wait. (If Peter should come,...)

b) Were I you, I wouldn't trust him. (If I were you, ...)

c) Had he known, he would have called. (If he had known, ...)

2. Чтение и перевод учебных текстов (по 2 текста на тему)

№1

Запомните слова и выражения, необходимые для понимания текста:

appear - v появляться; казаться; *ant* **disappear** - исчезать

bed - *n* пласт, слой, подстилающие породы; *syn* **layer, seam; bedded** - *a* пластовый

call for - v требовать; *syn* **demand, require**

carry out - v проводить *(исследование, эксперимент);* выполнять *(план);* завершать; *syn* **conduct, make**

colliery - каменноугольная шахта

concentration (dressing) plant - обогатительная фабрика, обогатительная установка

department - *n* отделение, факультет, кафедра; *syn* **faculty**

direct - v руководить; направлять; управлять; *a* прямой, точный; **directly** - *adv* прямо, непосредственно

education - *n* образование; просвещение; **get an education** получать образование

establish - v основывать, создавать, учреждать; *syn* **found, set up**

ferrous metals - чёрные металлы **(non-ferrous metals** цветные металлы)

iron - *n* железо; **pig iron** чугун; **cast iron** чугун, чугунная отливка

open-cast mines - открытые разработки

ore - *n* руда; **iron ore** - железная руда; **ore mining** – разработка рудных месторождений

process - v обрабатывать; *syn* **work, treat; processing** - n обработка; разделение минералов

rapid - *a* быстрый

research - *n* научное исследование

technique - *n* техника, способ, метод, технический прием; **mining technique** - горная техника, методы ведения горных работ

train - v обучать, готовить *(к чему-л.);* **training** - обучение; подготовка

to be in need of - нуждаться в

to take part in - участвовать в

Прочитайте и переведите текст, выполните упражнения на проверку понимания прочитанного:

TEXT 1: The First Mining School in Russia

The Moscow Mining Academy was established in 1918. The main task of the Academy was to train mining engineers and technicians, to popularize technological achievements among miners, to work on important problems of mining and metallurgical engineering arid to direct scientific research.

There were three departments in the Academy: mining, geological prospecting and metallurgy. The Moscow Mining Academy introduced a new course in coal mining mechanization which provided the basis for the development of mining engineering. The two scientists A.M. Terpigorev and M.M. Protodyakonov wrote the first textbook on machinery for mining bedded deposits.

Much credit for the establishment of the Moscow Mining Academy and the development of co-operation among outstanding scientists and educators is due to Academician I.M. Gubkin, a prominent geologist and oil expert.

In 1925 the Moscow Mining Academy was one of the best-known educational institutions in Russia. It had well-equipped laboratories, demonstration rooms and a library which had many volumes of Russian and foreign scientific books and journals.

The Academy established close contacts with the coal and ore mining industries. The scientists carried out scientific research and worked on important mining problems.

The rapid growth of the mining industry called for the training of more highly-qualified specialists and the establishment of new educational institutions.

New collieries and open-cast mines, concentration plants, metallurgical works and metal-working factories for processing non-ferrous and ferrous metals appeared in the country. The people took an active part in the construction of new industrial enterprises.

The Academy alone could not cope with the problem of training specialists. In 1930 the Moscow Mining Academy was transformed into six independent institutes. Among the new colleges which grew out of the Academy's departments were the Moscow Mining Institute and the Moscow Institute of Geological Prospecting. Later, the scientific research Institute of Mining appeared near Moscow.

1. Укажите, какие предложения соответствуют содержанию текста. Подтвердите свои ответы фактами из текста.

1. There were four departments in the Academy.
2. The Academy introduced a new course in coal mining mechanization.
3. In 1925 the Academy had only several well-equipped laboratories, demonstration rooms and a library which had many volumes of books.
4. The Academy established close contacts with the coal industry.
5. In 1930 the Academy was transformed into six independent institutes.
6. The Moscow Mining Institute and the Moscow Institute of Geological Prospecting were among the new colleges which grew out of the Academy's departments.

2. Ответьте на следующие вопросы:

1. What was the main task of the Academy?
2. What new course did the Academy introduce?
3. Were there three or four departments at the Academy?
4. What industries did the Academy establish contacts with?
5. Who wrote the first textbook on machinery' for mining bedded deposits?
6. Why was the Academy transformed into six independent institutes?
7. Why was the Academy transformed?

3. Переведите следующие сочетания слов.

а) обогатительная фабрика
б) подготовка горных инженеров
в) разведка нефти
г) обработка цветных металлов

д) техническое образование
е) новый (учебный) курс по
ж) принимать активное участие
з) проводить исследования
и) направлять научную деятельность
к) горное оборудование
л) пластовые месторождения

№2

Запомните слова и выражения, необходимые для понимания текста:

change - v изменяться, менять(ся); *syn.* **transform, alter;** *n* изменение, перемена; превращение

determine - v определить, устанавливать

engineering - *n* техника; технология; машиностроение**;** *syn.* **technics, technology, technique; machinery**

composition - *n* структура, состав

connect - v соединяться; *syn* **combine, link**

enterprise - *n* предприятие; предприимчивость

deal (dealt) v **(with) -** иметь дело с; рассматривать

environment - *n* окружающая обстановка**,** среда

demand - *n* спрос

field - *n* область, сфера деятельности; поле, участок, месторождение; бассейн; *syn* **basin, branch**

design - *n* проект; план, чертеж; конструкция; v проектировать, планировать; конструировать

graduate - v окончить (высшее учебное заведение), *амер.* окончить любое учебное заведение; *n* лицо, окончившее высшее учебное заведение; **undergraduate (student) -** студент последнего курса; **postgraduate (student) -** аспирант; **graduation paper -** дипломная работа

hardware - *n* аппаратура, (аппаратное) оборудование, аппаратные средства; техническое обеспечение

hydraulic - *a* гидравлический, гидротехнический

introduction - *n* введение, вступление

management - *n* управление, заведование; *syn.* **administration; direction**

offer - *v* предлагать *(помощь, работу);* предоставлять; *n* предложение

property - *n* свойство

protection - *n* защита, охрана

range - *n* область, сфера; предел; диапазон; радиус действия; ряд; серия

recreation - *n* отдых, восстановление сил; развлечение

reveal - v показывать, обнаруживать

rock - *n* горная порода

shape - *n* форма

software - *n* программное обеспечение; программные средства

skill - *n* мастерство; умение; **skilled -** *a* квалифицированный; опытный; умелый

survey - *n* съемка, маркшейдерская съемка; v производить маркшейдерскую или топографическую съемку, производить изыскания; *n* **surveying** съемка, маркшейдерские работы

value - *n* ценность, стоимость; величина; v ценить, оценивать; **valuable** *a* ценный

workshop - *n* мастерская, цех; семинар

to be of importance - иметь значение

to give an opportunity of - дать возможность

to meet the requirements - удовлетворять требованиям (потребности)

Прочитайте и переведите текст, выполните упражнения на проверку понимания прочитанного:

TEXT 2: Mining and Geological Higher Education in Russia

In Russia young people get mining education at special institutes which train geologists and mining engineers for coal and ore mining. The total number of students of an institute includes full-time students, part-time students and postgraduate students.

Russian higher educational establishments offer different specializations for the students. Thus, at the geological institutes, the students specialize in geology, the science which deals with different problems connected with the Earth, its history, the study of rocks, their physical and chemical properties. One of the main tasks of geology is to prospect, discover and study the deposits of useful minerals.

Geology is both a theoretical and an applied science. Mining geology is of great importance to the mining engineer. As a rule, mining geology includes economic geology.

The outstanding Russian geologist V.A. Obruchev says that geology is the science of the Earth which reveals to us how the Earth took shape, its composition and its changes. Geology helps prospect for ores, coal, oil, salt and other useful minerals.

Higher mining schools (universities, academies, institutes and colleges) develop a wide range of courses and programmes that meet the requirements of the society .They offer courses in mining technology, machinery and transport, hydraulic engineering, electrical engineering, industrial electronics, automation, surveying, geodesy, information technology, etc.

The main trend in the development of higher mining education is the introduction of courses in environmental protection, management (environmental human resources), economics and management of mining enterprises, marketing studies, computer-aided design (CAD) and others.

Computer science is also of great importance. The course aims at providing students with understanding how software and hardware technology helps solving problems.

Laboratory work is an important part in training specialists. Experiments in laboratories and workshops will help students to develop their practical skills. They have a short period of field work to gain working experience.

The students go through practical training at mines, plants and other industrial enterprises.. They become familiar with all stages of production and every job from worker to engineer. Here they get practical knowledge and experience necessary for their diploma (graduation) papers.

A lot of students belong to students' scientific groups. They take part in the research projects which their departments usually conduct. Postgraduates carry out research in different fields of science and engineering.

Sport centres give the students opportunities to play different sports such as tennis, football, basketball, volleyball, swimming, ' skiing, water polo, boxing, wrestling and others.

Students graduate from mining and geological higher schools as mining engineers, mining mechanical engineers, ecologists, mining electrical engineers, geologists, economists and managers for mining industry.

1. Переведите следующие сочетания слов.

а) широкий круг проблем
б) денные месторождения полезных ископаемых
в) горный инженер-механик
г) вести научно-исследовательскую работу
д) принимать форму
е) техническое и программное обеспечение
ж) студенты (последнего курса)
з) дипломная работа
и) физические и химические свойства
к) месторождение полезных ископаемых

1. оканчивать институт
2. поступать в университет
3. получать образование

4. готовить геологов и горних инженеров
5. высшие горные учебные заведения
6. приобретать опыт
7. студенческие научные общества
8. заниматься различными видами спорта

№3

Запомните слова и выражения, необходимые для понимания текста:

accurate - *a* точный, правильный; **accuracy** - *n* точность

archive - *n* архив

attend - v посещать *(лекции, практические занятия, собрания)*

comprehensive - *a* всесторонний, исчерпывающий

concern - v касаться, относиться; иметь отношение к чему-л.; *n* дело, отношение; важность; **concerning** *prep* относительно, касательно

consider - v рассматривать; считать; **considerable** - значительный, важный; **consideration** - *n* рассмотрение; обсуждение

draw (drew, **drawn**) - v *зд,* чертить, рисовать; **draw the conclusion** делать вывод; *syn* **come to the conclusion**

employ - v применять, использовать; предоставлять *(работу); syn* **use, utilize, apply; employment** - *n* служба; занятие; применение, использование

familiarize - v знакомить; осваивать

fundamental - *n pl* основы *(наук)*

levelling - *n* нивелирование, сглаживание *(различий);* выравнивание

number - *n* число, количество, большое количество; *(порядковый)* номер, ряд

observe - v наблюдать, следить *(за чём-л.),* соблюдать *(правило, обычаи)*

obtain - v получать; достигать; добывать; *syn* **get, receive**

present - v преподносить, дарить; подавать, представлять; **presentation** - *n* изложение; предъявление

proximity - *n* близость, соседство; **in proximity to** поблизости, вблизи от *(чего-л.)*

require - v требовать; *syn* **call for; demand; meet the requirements** удовлетворять требованиям

traversing - *n* горизонтальная съемка

to keep in close touch with - поддерживать связь с

to touch upon (on) затрагивать, касаться вкратце *(вопроса)*

Прочитайте и переведите текст, выполните упражнения на проверку понимания прочитанного:

TEXT 3: Mining Education in Great Britain

In Great Britain the students get mining education at special colleges and at mining departments of universities.

For example, the Mining Department at the University of Nottingham ranks as one of the foremost teaching and research mining schools in Great Britain. The students come to the University from all parts of the country and from abroad. The close proximity of Nottingham to mines extracting coal and different metals makes it possible for the University to keep in close touch with new achievements in mining.

The aim of training at the University is to give the student an understanding of applied science based on lectures, tutorial system, laboratory work and design classes. The laboratory work trains the student in accurate recording of observations, drawing of logical conclusions and presentation of scientific reports. Besides, it gives the student an understanding of experimental methods and familiarizes him (or her) with the characteristics of engineering materials, equipment and machines.

At Nottingham there are two types of laboratories, general and Specialized. General laboratories deal with the fundamentals of engineering science and specialized ones1 study the more specialized problems in different branches of engineering.

During the final two years of his course the student gets a comprehensive training in surveying. Practical work both in the field and in drawing classes forms an important part of this course. Besides, the students have practical work in survey camps during two weeks. The equipment available for carrying out traversing, levelling, tacheometric and astronomical surveying is of the latest design.

The practical and laboratory work throughout the three or four years of study forms a very important part of the course, so the students obtain the required standard in their laboratory course work before they graduate.

British educational system is fee-paying. The annual fee includes registration, tuition, examination, graduation and, in the case of full-time students, membership of the Union of Students.

Students from all over the world (nearly 100 countries) study at the University of Nottingham. For many years the University has had a thriving community of international students.

The University pays much attention to learning foreign languages. For individual study there is a 16-place self-access tape library with a tape archive of 3,000 tapes in 30 languages. There are also 16 video work stations where the students play back video tapes or watch TV broadcasts in a variety of languages.

1. Определите, какие предложения соответствуют содержанию текста. Подтвердите свои ответы фактами из текста.

1. In Great Britain the students can get mining education only at special colleges.
2. The training at universities is based on tutorial system.
3. The laboratory work familiarizes the student with modern equipment.
4. There are three types of laboratories at the University of Nottingham.
5. When the students study surveying, they have practical work both in the field and in drawing classes.
6. The students from abroad don't study at Nottingham.

2. Ответьте на следующие вопросы:

1. Where can one get mining education in Great Britain?
2. Is the Mining Department at the University of Nottingham one of the foremost research mining schools in Great Britain?
3. What makes it possible for the University to keep in close touch with the, achievements in mining?
4. What are the students supposed to do in the laboratories?
5. Will the students have practical work in survey camps or in the laboratories?
6. What do the students use surveying equipment for?
7. What can you say about studying foreign languages at the University?

№4

Запомните слова и выражения, необходимые для понимания текста:

advance - *n* прогресс, успех; продвижение вперед; v делать успехи, развиваться, продвигаться вперед; **advanced courses** курсы по расширенной программе

authority - *n* администрация; начальство

differ - v (from) отличаться (от); **difference** *n* различие; разница; **different** *a* различный; *syn* **various**

excavate - v добывать *(уголь);* вырабатывать полезное ископаемое открытым способом; вынимать *(грунт);* **excavation** - *n* открытая разработка карьером; разрез, карьер; **surface excavation** открытая разработка; *syn* **open-cast (opencast)**

experience - *n* жизненный опыт; опыт работы; стаж

found - v основывать**; *syn* establish, set up; foundation** - *n* основание; учреждение; основа; **lay the foundation** положить начало чему-л , заложить основу чего-л.

manage - v управлять, заведовать, справляться, уметь обращаться; **management** - *n* управление, заведование; правление, дирекция; **management studies** - наука об управлении

mean (meant) - *v* значить, иметь значение, подразумевать; намереваться, иметь в виду; **means** - *n, pl* средства, **meaning** - *n* значение, **by means of** посредством (чего-л)

metalliferous – *a* содержащий металл, рудоносный

preliminary - *a* предварительный**; preliminary course** подготовительные курсы

realize - v представлять, себе; понимать *(во всех деталях); **syn*** **understand**

recognize - *v* признавать; узнавать

work out -v разрабатывать *(план);* решать задачу

Прочитайте и переведите текст, выполните упражнения на проверку понимания прочитанного:

TEXT 4: Mining Education in Great Britain (continued)

At present in Great Britain there are a number of universities and colleges which give instruction in mechanical engineering, mining, metallurgy, etc. These institutions provide full-time and part-time education. It should be noted that technical colleges confer diplomas' on college graduates.

A university graduate leaves with the degree of Bachelor of Arts or Bachelor of Science, which is an academic qualification awarded by universities.

For example, the University in Cardiff has become one of the largest in Wales. It is one of the four colleges which together with the Welsh National School of Medicine form the University of Wales. There is the Mining Engineering Department in the University of Wales. The Department deals with the whole range of extractive industries such as coal and metalliferous mining, quarrying and oil technology.

After graduating from the college a student can be recommended for entry to the university by a college authority and he can apply for admission to the university.

At the Mining Department students may take several courses such as geology, mining engineering, mine surveying, quarrying, management studies and others. It has become a tradition that the courses are based on an intensive tutorial system. It means that students are allotted to members of the teaching staff for individual tuition separately in mining, in quarrying and in mine surveying. The system is founded on that of the older universities of Great Britain.

At the Department of Mining Engineering of the Newcastle University mining has now become a technically advanced profession. The Department of Mining Engineering trains industrially experienced engineers through various advanced courses in rock mechanics and surface excavation. For many years the Mining Engineering Department at Newcastle has recognized the need for highly-qualified engineers and realized that the courses in rock mechanics and surface excavation are of great importance for mining engineers.

At the University a student studies for three or four years. The organization of the academic year is based on a three-term system which usually runs from about the beginning of October to the middle of December, from the middle of January to the end of March and from the middle of April to the end of June or the beginning of July.

Students course is designed on a modular basis. Modules are self-contained 'units' of study, which are taught and assessed independently of each other. When a student passes a module, he (she) gains a credit. All modules carry a number of credits. At the end of the term, the number of credits a student gets, determines the award he (she) receives. Each module is continuously assessed by coursework and/or end-of-term examinations.

Admission to the British universities is by examination and selection. The minimum age for admission to the four-year course is normally 18 years. Departments usually interview all the candidates. The aim of the interview is to select better candidates.

Just over half of all university students live in colleges, halls of residence, or other accommodation provided by their university, another third lives in lodgings or privately rented accommodation; and the rest live at home.

1. Определите, какие предложения соответствуют содержанию текста. Подтвердите свои ответы фактами из текста.

1. At present there are about a hundred technical institutions in Great Britain.
2. It should be noted that British colleges confer degrees.
3. As a rule a college authority recommends the graduates for entry to the university.
4. At the Mining Engineering Department of the University of Wales the students study only metalliferous mining.
5. At the Mining Engineering Department the courses are based on an intensive tutorial system.
6. The Mining Engineering Department at the Newcastle University has recognized the importance of teaching rock mechanics and surface excavation (open-cast mining).

2. Ответьте на следующие вопросы:

1. Are there many technical institutions in Great Britain?
2. What is the difference between colleges and universities?
3. Is the Mining Engineering Department the only one in the University of Wales?
4. Does the Mining Engineering Department deal only with metalliferous mining?
5. Can a student enter the university after he has graduated from the college?
6. What courses are of special importance for mining engineers?
7. What do you know about the organization of the academic year at British universities?
8. When do the students take their examinations?

3. Переведите следующие сочетания слов.

а) курсы по расширенной программе
б) рудоносные отложения
в) средства производства
г) горный факультет
д) открытые горные работы
е) опытный инженер
ж) администрация колледжа
з) поощрять студентов
и) отвечать требованиям университета
к) наука об управлении

1. зависеть от условий
2. значить, означать
3. признать необходимость (чего-л.)
4. ежегодная производительность (шахты)
5. начальник шахты
6. добывающая промышленность
7. представлять особую важность
8. механика горных пород
9. единственный карьер
10. основывать факультет (школу, систему и т.д.)

№5

Запомните слова и выражения, необходимые для понимания текста:

abyssal - *a* абиссальный, глубинный; **hypabissal** - *a* гипабиссальный
adjacent - *a* смежный, примыкающий
ash - *n* зола
belt - *n* пояс; лента; ремень
body - *n* тело, вещество; **solid (liquid, gaseous) bodies** твердые (жидкие, газообразные) вещества; породная масса; массив; месторождение; пласты
common - *a* обычный; общий; *syn* **general;** *ant* **uncommon**
cool - v охлаждать(ся); остывать; прохладный; *ant* **heat** нагревать(ся)

dimension - *n* измерение; *pl* размеры; величина; *syn* **measurement, size**
dust - *n* пыль
dyke – *n* дайка
extrusion - *n* вытеснение; выталкивание; *ant* **intrusion** вторжение; *геол.* интрузия *(внедрение в породу изверженной массы)*
fine - *a* тонкий, мелкий; мелкозернистый; высококачественный; тонкий; прекрасный, ясный (о *погоде);* изящный; **fine-graded (fine-grained)** мелкозернистый, тонкозернистый; **fines** - *n pl* мелочь; мелкий уголь
flow - v течь; литься; *n* течение; поток; **flow of lava** поток лавы
fragmentary - *a* обломочный, пластический
glass - *n* стекло; **glassy** - *a* гладкий, зеркальный; стеклянный
gold - *n* золото
inclined - *a* наклонный
mica - *n* слюда
permit - *v* позволять, разрешать; *syn* **allow, let; make possible**
probably - *adv* вероятно; *syn* **perhaps, maybe**
shallow - *a* мелкий; поверхностный; *ant* **deep** глубокий
sill - *n* силь, пластовая интрузия
stock - *n* шток, небольшой батолит
vein - *n* жила, прожилок, пропласток

Прочитайте и переведите текст, выполните упражнения на проверку понимания прочитанного:

TEXT 5: Igneous Rocks

Igneous rocks have crystallized from solidified magma.

Igneous rocks can be classified in a number of ways and one of (hem is based on mode of occurrence. They occur either as intrusive (below the surface) bodies or as extrusive masses solidified at the Earth's surface. The terms "intrusive" and "extrusive" refer to the place where rocks solidified.

The grain size of igneous rocks depends on their occurrence. The intrusive rocks generally cool more slowly than the extrusive rocks and crystallize to a larger grain size. The coarser-grained intrusive rocks with grain size of more than 0.5 mm called plutonic or abyssal are referred to as intrusive igneous rocks because they are intruded into older pre-existing rocks. Extrusive or volcanic rocks have even finer grains, less than 0.05 mm and are glassy.

Exposed igneous rocks are most numerous in mountain zones for two reasons. First, the mountain belts have been zones of major deformation. Second, uplifts in mountain belts have permitted plutonic masses to be formed.

The largest bodies of igneous rocks are called batholiths. Batholiths cooled very slowly. This slow cooling permitted large mineral grains to form. It is not surprising that batholiths are composed mainly of granitic rocks with large crystals called plutons. As is known, granites and diorites belong to the group of intrusive or plutonic rocks formed by solidification of igneous mass under the Earth's crust. Granites sometimes form smaller masses called stocks, when the occurrence has an irregular shape but smaller dimensions than the batholiths.

Laccoliths and sills, which are very similar, are intruded between sedimentary rocks. Sills are thin and they may be horizontal, inclined or vertical. Laccoliths are thicker bodies and in some cases they form mountains.

Dykes are also intrusive bodies. They range in thickness from a few inches to several thousand feet. Dykes are generally much longer than they are wide. Most dykes occupy cracks and have straight parallel walls. These bodies cool much more rapidly and are commonly fine-grained. For example, granite may occur in dykes that cut older rocks.

Pegmatites (quartz, orthoclase and mica) also belong to the group of plutonic or intrusive rocks. They occur in numerous veins which usually cut through other plutonites, most often granite, or adjacent rocks.

Extrusive igneous rocks have been formed from lava flows which come from fissures to the surface and form fields of volcanic rocks such as rhyolite, andesite, basalt, as well as volcanic ashes and dust, tuff, etc. As a rule, these rocks of volcanic origin cool rapidly and are fine-grained. It is interesting to note that basalt is the most abundant of all lavatypes. It is the principal rock type of the ocean floor.

Igneous rocks are rich in minerals that are important economically or have great scientific value. Igneous rocks and their veins are rich in iron, gold, zinc, nickel and other ferrous metals.

1). Укажите, какие предложения соответствуют содержанию текста. Подтвердите свои ответы фактами из текста.

1. Igneous rocks have been formed by sedimentation.
2. Intrusive rocks have been formed by the cooling of rocks of the Earth's crust.
3. Extrusive rocks have been formed the same way.
4. The grain size of igneous rocks depends on mode of occurrence.
5. Exposed igneous rocks are numerous in mountain zones.
6. Granites and diorites belong to the group of extrusive rocks.
7. As a rule, granite may occur in dykes.
8. Pegmatites do not belong to the group of plutonic or intrusive rocks.

2). Ответьте на вопросы:

1. Have igneous rocks crystallized from magma or have they been formed by sedimentation?
2. Which types of igneous rocks do you know?
3. What does the grain size of igneous rocks depend on?
4. Can you give an example of intrusive or plutonic rocks?
5. Are diorites intrusive or extrusive formations?
6. What do you know about batholiths?
7. Do pegmatites belong to the group of plutonic or volcanic rocks?
8. How do pegmatites occur?
9. What minerals are igneous rocks rich in?

3. а) Найдите в правой колонке русские эквиваленты следующих слов в сочетаний слов:

1.	adjacent layers	а) способ залегания
2.	abyssal rocks	б) крупнозернистый
3.	dimensions of crystals	в) зоны крупных нарушений
4.	valuable minerals	г) абиссальные (глубинные) породы
5.	shape and size of grains	д) смежные пласты (слои)
6.	mode of occurrence	е) размеры кристаллов
7.	coarse-grained	ж) взбросы
8.	uplifts	з) форма и размер зерен
9.	zones of major deformation	и) ценные минералы

б) Найдите в правой колонке английские эквиваленты следующих сочетаний слов:

1.	затвердевшие массы	а) irregular shape
2.	обломочные породы	б) at a certain depth
3.	медленно остывать	в) economically important
4.	мелкозернистый	г) solidified masses
5.	многочисленные трещины	д) scientific value
6.	неправильная форма	е) to cool slowly
7.	на определенной глубине	ж) existing types of rocks
8.	экономически важный	з) fine-grained
9.	научная ценность	и) fragmentary rocks

10. существующие типы пород к) numerous cracks or fissures

№6

Запомните слова и выражения, необходимые для понимания текста:

band - *n* слой; полоса; прослоек *(породы); syn* **layer**
cleave - *v* расщепляться; трескаться, отделяться по кливажу; **cleavage** *n* кливаж
constituent - *n* составная часть, компонент
define - *v* определять, давать определение
distribute - v **(among)** распределять (между); раздавать;
disturb - *v* нарушать; смещать
excess - *n* избыток, излишек; *ant* **deficiency**
flaky - *a* слоистый; похожий на хлопья
fluid - *n* жидкость; жидкая или газообразная среда
foliate - *v* расщепляться на тонкие слои; **foliated** - *a* листоватый, тонкослоистый; *syn* **flaky**
marble - *n* мрамор
mention - *v* упоминать, ссылаться; *n* упоминание
plate - *n* пластина; полоса *(металла)*
pressure - *n* давление; **rock pressure (underground pressure)** горное давление, давление горных пород
relate - *v* относиться; иметь отношение; **related** *a* родственный; **relation** - *n* отношение; **relationship** - *n* родство; свойство; **relative** - *a* относительный; соответственный
run (ran, run) - *v* бегать, двигаться; течь; работать (о *машине);* тянуться, простираться; управлять *(машиной);* вести *(дело, предприятие)*
schistose - *a* сланцеватый; слоистый
sheet - *n* полоса
slate - *n* сланец; *syn* **shale**
split (split) - *v* раскалываться, расщепляться, трескаться; *syn* **cleave**
trace - *n* след; **tracing –** *n* прослеживание
at least по крайней мере
to give an opportunity (of) давать возможность *(кому-л., чему-л.)*

Прочитайте и переведите текст, выполните упражнения на проверку понимания прочитанного:

TEXT 6: Metamorphic Rocks

The problem discussed concerns metamorphic rocks which compose the third large family of rocks. "Metamorphic" means "changed from". It shows that the original rock has been changed from its primary form to a new one. Being subjected to pressure, heat and chemically active fluids beneath the Earth's surface, various rocks in the Earth's crust undergo changes in texture, in mineral composition and structure and are transformed into metamorphic rocks. The process described is called metamorphism.

As is known, metamorphic rocks have been developed from earlier igneous and sedimentary rocks by the action of heat and pressure.

Gneisses, mica schists, phyllites, marbles, slate, quartz, etc. belong to the same group of rocks. Having the same mineral composition as granite, gneisses consist chiefly of quartz, orthoclase and mica. However unlike granite, they have a schistose structure. It means that their constituents are distributed in bands or layers and run parallel to each other in one direction. If disturbed the rock cleaves easily into separate plates.

The role of water in metamorphism is determined by at least four variable geologically related parameters: rock pressure, temperature, water pressure, and the amount of water present.

During a normal progressive metamorphism rock pressure and temperature are interdependent, and the amount of water and the pressure of water are related to the sediments and to the degree of metamorphism in such a way that, generally speaking, the low-grade metamorphic rocks are

characterized by the excess of water. The medium-grade rocks defined by some deficiency of water and the high-grade metamorphic rocks are characterized by the absence of water.

Many of the metamorphic rocks mentioned above consist of flaky materials such as mica and chlorite. These minerals cause the rock to split into thin sheets, and rocks become foliated.

Slate, phyllite, schist and gneiss belong to the group of foliated metamorphic rocks. Marble and quartzite are non-foliated metamorphic rocks.

The structure of metamorphic rocks is of importance because it shows the nature of pre-existing rocks and the mechanism of metamorphic deformation. Every trace of original structure is of great importance to geologists. It gives an opportunity of analysing the causes of its metamorphism.

Being often called crystalline schists, metamorphic rocks such as gneisses and mica have a schistose structure. Metamorphic rocks represent the oldest portion of the Earth's crust. They are mostly found in the regions of mountain belts where great dislocations on the Earth once took place.

1). Укажите, какие предложения соответствуют содержанию текста. Подтвердите свои ответы фактами из текста.

1. Generally speaking, metamorphic rocks have been developed from ores.
2. Marble, slate and phyllite belong to the group of metamorphic rocks.
3. As is known, unlike granite metamorphic rocks have a schistose structure.
4. It is quite obvious that the role of water in metamorphism is great.
5. As a rule, low-grade metamorphic rocks are characterized by the absence of water.
6. Flaky materials cause the rock to split into thin sheets.
7. It should be noted that marble and quartzite are foliated metamorphic rocks.
8. The structure of metamorphic rocks shows the nature of older preexisting rocks and the mechanism of metamorphic deformation as well.
9. All metamorphic rocks are non-foliated.

2). Ответьте на вопросы:

1. Do you know how metamorphic rocks have been formed?
2. Which rocks belong to the group of metamorphic?
3. Does gneiss have the same structure as granite?
4. Is the role of water great in metamorphism?
5. What rocks do we call foliated? What can you say about non-foliated metamorphic rocks?
6. How can geologists trace the original structure of metamorphic rocks?
7. Why are metamorphic rocks often called crystalline schists?

3. а) Найдите в правой колонке русские эквиваленты следующих слов и сочетаний слов:

1. as a result of the chemical and physical changes
2. constituents of rocks
3. to be subjected to constant development
4. to undergo changes
5. excess of water
6. low-grade ores
7. coal band
8. to cleave into separate layers
9. traces of original structure
10. generally speaking

а) полоса (или прослоек) угля
б) составляющие пород
в) расщепляться на отдельные слои
г) вообще говоря

д) в результате химических и физических изменений
е) избыток воды
ж) изменяться
з) находиться в постоянном развитии
и) низкосортные руды
к) следы первоначальной структуры

б) Найдите в правой колонке английские эквиваленты следующих слов и сочетаний слов:

1. иметь значение
2. упомянутые выше
3. сланцеватая структура
4. в отличие от гранита
5. недостаток воды
6. существовавшие ранее породы
7. слоистые породы
8. мрамор и сланец
9. гнейс
10. давать возможность
11. определять структуру

а) unlike granite
б) to be of importance
в) pre-existing rocks
г) mentioned above
д) schistose structure
е) to give an opportunity (of doing smth)
ж) to define (determine) rock texture
з) deficiency of water
и) flaky rocks
к) marble and slate
л) gneiss

№7

Запомните слова и выражения, необходимые для понимания текста:

aerial - *a* воздушный; надземный

certain - *a* определенный; некоторый; **certainly** *adv* конечно

cost - (cost) v стоить; *n* цена; стоимость

crop - v (out) обнажать(ся), выходить на поверхность *(о пласте, породе); syn* **expose;** засевать, собирать урожай

dredging - *n* выемка грунта; драгирование

drill - v бурить, сверлить; *n* бурение, сверление; бурильный молоток; **drilling** - *n* бурение, сверление; **core-drilling** колонковое (керновое) бурение

drive (drore, **driven**) - v проходить *(горизонтальную выработку);* приводить в движение; управлять *(машиной); n* горизонтальная выработка; привод; передача

evidence – *n* основание; признак(и); свидетельства

expect - v ожидать; рассчитывать; думать; предлагать

explore - v разведывать месторождение полезного ископаемого с попутной добычей; **exploratory** - *a* разведочный; **exploration** - *n* детальная разведка; разведочные горные работы по месторождению

galena - *n* галенит, свинцовый блеск

indicate - v указывать, показывать; служить признаком; означать

lead - *n* свинец

look for - v искать

open up - v вскрывать *(месторождение);* нарезать *(новую лаву, забой);* **opening** - *n* горная выработка; подготовительная выработка; вскрытие месторождения

panning - *n* промывка *(золотоносного песка в лотке)*

processing - *n* обработка; - **industry** обрабатывающая промышленность

prove - v разведывать *(характер месторождения или залегания);* доказывать; испытывать, пробовать; **proved** - *a* разведанный, достоверный; **proving** - *n* опробование, предварительная разведка

search - v исследовать; (for) искать *(месторождение); n* поиск; *syn* **prospecting**

sign - *n* знак, символ; признак, примета

store - v хранить, накапливать *(о запасах)*

work - v работать; вынимать, извлекать *(уголь, руду);* вырабатывать; **workable** - *a* подходящий для работы, пригодный для разработки, рабочий *(о пласте);* рентабельный; **working** - *n* разработка, горная выработка

country rock коренная (основная) порода

distinctive properties отличительные свойства

malleable metal ковкий металл

Прочитайте и переведите текст, выполните упражнения на проверку понимания прочитанного:

TEXT 7: Prospecting

Mining activities include prospecting and exploration for a mineral deposit through finding, proving, developing, extracting and processing the ore. That is why it is possible to divide the mining activity into three major phases: 1) before mining which involves prospecting and exploration required to locate, characterize and prove a potential ore body; 2) mining which refers to actual coal or ore extraction. Extraction processes include underground or surface mining and dredging; 3) after mining which involves processing and preparing the raw ore for the end product.

As has already been said, before a mineral deposit can be worked, that is, before it can be extracted from the Earth for use by man, it must first be found. The search for economically useful mineral deposits is called prospecting. To establish the quality and quantity of a mineral deposit, the type of country rock, etc. means to prove it and this process is called proving. Prospecting and proving are only two different stages of mining geological exploration, the latter includes drilling and driving of openings.

Last century prospectors looked for visible evidence of mineralization on the surface of the Earth. To recognize valuable minerals it was necessary to know their various distinctive physical properties. For example, gold occurs in nature as a heavy malleable yellow metal. -Galena, the most important mineral containing lead, is dark grey, heavy and lustrous. The first ores of iron to be mined were deposits of magnetite, a black heavy mineral capable of attracting a piece of iron.

As the deposits of mineral that cropped out at the surface were mined, the search for additional supplies of minerals took place. The science of geology was used to explain the occurrence of ore deposits.

The aim of geological prospecting is to provide information on a preliminary estimation of the deposit and the costs of the geological investigations to be made. It also indicates whether it is available to continue the exploration or not.

Prospecting work includes three stages: 1) finding signs of the mineral; 2) finding the deposit; 3) exploring the deposit.

General indications of the possibility of exposing this or that mineral in a locality can be obtained by studying its general topographical relief, the type of ground and its general natural conditions. Thus, in mountainous regions where fissures were formed during the process of mountain formation, ore minerals could be expected in the fissure fillings. In hilly regions, sedimentary deposits would be expected.

Certain deposits are found only in a particular type of ground. Coal seams, for example, are found in sedimentary formations mainly consisting of sandstones and shales. Veins, on the other hand,

are found in crystalline (igneous) rocks, and the type of country rock usually determines the type of minerals.

At present, prospecting methods to be used are as follows:

1. Surface geological and mineralogical prospecting such as panning.
2. Geophysical, geochemical, geobotanical prospecting.
3. Aerial photography with geological interpretation of the data to be obtained is highly effective from aircraft or helicopter. Besides, successful development of space research has made it possible to explore the Earth's resources from space by satellites.

In modern prospecting the methods mentioned above are used together with the study of geological maps.

1. Укажите, какие предложения соответствуют содержанию текста. Подтвердите свои ответы фактами из текста.

1. The search for economically useful mineral deposits is called proving.
2. Last century prospectors looked for visible evidence of mineral deposits.
3. The first ores of iron to be mined were deposits of galena.
4. The science of geology can explain the mode of occurrence of ore deposits.
5. As a rule prospecting includes four stages.
6. The study of general topographical relief and the type of ground makes it possible to expose this or that deposit.
7. Geologists know that certain deposits are only found in a particular type of ground.
8. As is known, veins are found in metamorphic rocks.

2. Ответьте на следующие вопросы:

1. What is prospecting?
2. What is proving?
3. How did prospectors find mineral deposits in the 19th century?
4. Does gold occur in nature as a heavy malleable yellow metal or as a heavy dark-grey one?
5. What metal is capable of attracting a piece of iron?
6. What does prospecting work provide?
7. What are the three main stages of prospecting?
8. Is it enough to know only the topographical relief of a locality for exposing this or that mineral?
9. What methods of prospecting do you know?
10. What are the most effective aerial methods of prospecting now?

3. а) Найдите в правой колонке русские эквиваленты следующих слов и сочетаний слов:

1. country rock	а) залегание рудных месторождений
2. panning	б) блестящий металл
3. the search for commercially useful deposits	в) коренная (основная) порода
4. geological exploration	г) дополнительные запасы минералов
5. to look for evidence of mineralization	д) промывка (золотоносного песка в лотке)
6. distinctive properties	е) геологическая разведка (с попутной добычей)
7. lustrous metal	ж) искать доказательства наличия месторождения
8. capable of attracting a piece of iron	з) отличительные свойства
9. additional supplies of minerals	и) поиски экономически полезных месторождений
10. the occurrence of ore deposits	к) способный притягивать кусок металла

б) Найдите в правой колонке английские эквиваленты следующих слов и сочетаний слов:

1.	стоимость геологических исследований	а) the data obtained
2.	выходить на поверхность (обнажаться)	б) galena, sandstones and shales
3.	произвести предварительную оценку (месторождения)	в) the cost of geological investigations
4.	визуальные наблюдения с воздуха	г) to crop out
5.	полученные данные	д) certain ore deposits
6.	галенит, песчаники и сланцы	е) to make a preliminary estimation (of a deposit)
7.	общие показания	ж) visual aerial observations
8.	находить признаки месторождения	з) to find the signs of a deposit
9.	определенные рудные месторождения	и) general indications

№8

Запомните слова и выражения, необходимые для понимания текста:

adit - *n* горизонтальная подземная выработка, штольня

angle - *n* угол

approximate - *a* приблизительный

bit - *n* режущий инструмент; буровая коронка, коронка для алмазного бурения; головка бура, сверло; **carbide bit** армированная коронка, армированный бур; **diamond bit** - алмазная буровая коронка

borehole - *n* скважина, буровая скважина

crosscut - *n* квершлаг

dip - *n* падение *(залежи);* уклон, откос; v падать

enable - v давать возможность или право *(что-л. сделать)*

exploit - v разрабатывать *(месторождение);* эксплуатировать; **exploitation** - *n* разработка; эксплуатация

measure - *n* мера; мерка; критерий; степень; *pl* свита, пласты; v измерять

overburden - *n* покрывающие породы, перекрывающие породы; верхние отложения, наносы; вскрыша

pit - *n* шахта; карьер, разрез; шурф

reliable - *a* надежный; достоверный

rig - *n* буровой станок, буровая вышка; буровая каретка; буровое оборудование

sample - *n* образец; проба; v отбирать образцы; опробовать, испытывать

section - *n* участок, секция, отделение, отрезок, разрез, профиль, поперечное сечение; **geological** ~ геологический разрез *(пород)*

sequence - *n* последовательность; порядок следования; ряд

sink (sank, sunk) - v проходить *(шахтный ствол, вертикальную выработку);* углублять; погружать; опускать; **sinking** - *n* проходка *(вертикальных или наклонных выработок);* **shaft sinking** - проходка ствола

slope - *n* наклон; склон; бремсберг; уклон; v клониться, иметь наклон; **sloping** - *a* наклонный; **gently sloping** - с небольшим наклоном

steep - *a* крутой, крутопадающий, наклонный

strike - *n зд.* простирание; v простираться; **across the strike** - вкрест простирания; **along (on) the strike** по простиранию

trench - *n* траншея, канава; котлован; v копать, рыть, шурфовать

to make use (of) использовать, применять

to take into consideration принимать во внимание; *syn* **take into account**

Прочитайте и переведите текст, выполните упражнения на проверку понимания прочитанного:

TEXT 8: Exploration of Mineral Deposits

Exploration is known to include a whole complex of investigations carried out for determining the industrial importance of a deposit. The main task is to determine the quality and quantity of mineral and the natural and economic conditions in which it occurs. The exploration of the deposit is divided into three stages, namely preliminary exploration, detailed exploration and exploitation exploration.

The aim of preliminary exploration is to establish the general size of a deposit and to obtain an approximate idea of its shape, dimensions and quality. At this stage the geological map of the deposit is corrected and a detailed survey of its surface is completed.

The information on the preliminary exploration is expected to give an all-round description of the deposit which will enable the cost of its detailed exploration to be estimated.

The following points should be taken into consideration: 1) the shape and area of the deposit; 2) its depth and angles of dip and strike; 3) its thickness; 4) the properties of the surrounding rock and overburden; 5) the degree of uniformity of distribution of the mineral within the deposit and the country rock, etc.

Preliminary explorations can make use of exploratory openings such as trenches, prospecting pits, adits, crosscuts and boreholes. They are planned according to a definite system, and some are driven to a great depth.

All the exploratory workings are plotted on the plan. These data allow the geologist to establish the vertical section of the deposit.

The quality of the mineral deposit is determined on the basis of analyses and tests of samples taken from exploratory workings.

The method of exploration to be chosen in any particular case depends on the thickness of overburden, the angle of dip, the surface relief, the ground water conditions and the shape of the mineral deposit.

The task of the detailed exploration is to obtain reliable information on the mineral reserves, their grades and distribution in the different sectors of the deposit. Detailed exploration data provide a much more exact estimate of the mineral reserves.

Mine or exploitation exploration is known to begin as soon as mining operations start. It provides data for detailed estimates of the ore reserves of individual sections. It facilitates the planning of current production and calculating the balance of reserves and ore mined.

The searching and discovering of new mineralized areas are based on geological survey and regional geophysical prospecting. The results of these investigations provide data on iron-bearing formations and new deposits for commercial extraction.

In detailed exploration both underground workings and borehole survey are used. Core drilling with diamond and carbide bits is widely used. Non-core drilling is also used in loose rocks in combination with borehole geophysical survey.

One of the main methods to explore coal deposits is also core-drilling. Modern drilling equipment makes it possible to accurately measure bed thickness and determine structure of beds, faults and folds. Recording control instruments are attached to drilling rigs which allow the geologists to get reliable samples good for nearly all parameters of coal quality to be determined.

1. Укажите, какие предложения соответствуют содержанию текста. Подтвердите свои ответы фактами из текста.

1. The purpose of preliminary exploration is to determine the mineral reserves and their distribution in the different sectors of the deposit.
2. The properties of the surrounding rock and overburden should be taken into consideration during the preliminary exploration.
3. The purpose of the detailed exploration is to find out the quantity (reserves) of the deposit.
4. Exploitation exploration facilitates the planning of current production.
5. Both core drilling and non-core drilling are widely used.

6. Recording control instruments allow geologists to get reliable ore samples.

2. Ответьте на следующие вопросы:

1. What stages does exploration include?
2. What is the main purpose of preliminary exploration?
3. What should be taken into consideration by geologists during preliminary exploration?
4. What exploratory openings do you know?
5. Do you know how the quality of the mineral deposit is determined?
6. What is the aim of a detailed exploration?
7. Is core drilling used in prospecting for loose rocks?
8. What is drilling equipment used for?

3. а) Найдите в правой колонке русские эквиваленты следующих сочетаний слов:

1. bedded deposits
2. core drilling
3. the angle of dip of the seam
4. the thickness of overburden
5. exploratory workings
6. composition of minerals
7. pits and crosscuts
8. to exploit new oil deposits
9. sampling
10. geological section

а) мощность наносов
б) разрабатывать новые месторождения нефти
в) шурфы и квершлаги
г) пластовые месторождения
д) опробование (отбор) образцов
е) угол падения пласта
ж) колонковое бурение
з) геологический разрез (пород)
и) состав минералов
к) разведочные выработки

б) Найдите в правой колонке английские эквиваленты следующих сочетаний слов:

1. буровые скважины
2. по простиранию пласта
3. равномерность распределения минерала в залежи
4. водоносность пород
5. карбидные и алмазные коронки
6. детальная разведка
7. использовать новые поисковые методы
8. проникать в залежь
9. коренная порода
10. свойства окружающих пород

а) ground water conditions
б) detailed exploration
в) boreholes
г) along the strike of the bed (seam)
д) carbide and diamond bits
е) the uniformity of mineral distribution in the deposit
ж) the properties of surrounding rocks
з) to make use of new prospecting methods
и) country rock
к) to penetrate into the deposit

3. Подготовка к практическим занятиям (запоминание иноязычных лексических единиц и грамматических конструкций)

Грамматические конструкции представлены на стр. 6 – 40.

Запомните слова и выражения, необходимые для освоения тем курса:

Семья. Family

родственник relative, relation
родители parents
мать (мама) mother (mom, mum, mama, mamma, mummy, ma)
отец (папа) father (dad, daddy, papa, pa)
жена wife
муж husband
супруг(а) spouse
ребенок, дети child, children
дочь daughter
сын son
сестра sister
брат brother
единственный ребенок only child
близнец twin
близнецы, двойняшки twins
брат-близнец twin brother
сестра-близнец twin sister
однояйцевые близнецы identical twins
тройняшки triplets
бабушка и дедушка grandparents
бабушка grandmother (grandma, granny, grandmamma)
дедушка grandfather (grandpa, granddad, grandpapa, grandad)
внуки grandchildren
внучка granddaughter
внук grandson
прабабушка great-grandmother
прадедушка great-grandfather
прабабушка и прадедушка great-grandparents
правнуки great-grandchildren
тётя aunt
дядя uncle
крестный (отец) godfather
крестная (мать) godmother
отчим, приемный отец stepfather
мачеха, приемная мать stepmother
сводный брат stepbrother
сводная сестра stepsister
брат по одному из родителей half-brother
сестра по одному из родителей half-sister
приемный, усыновленный сын adopted son
приемная, удочеренная дочь adopted daughter
приемный ребенок adopted child
патронатная семья, приемная семья foster family
приемный отец foster father
приемная мать foster mother
приемные родители foster parents

приемный сын foster son
приемная дочь foster daughter
приемный ребенок foster child
неполная семья (с одним родителем) single-parent family
родня the kin, the folks
племянница niece
племянник nephew
двоюродный брат cousin (male)
двоюродная сестра cousin (female)
двоюродный брат (сестра), кузен (кузина) first cousin
троюродный брат (сестра) second cousin
четвероюродный брат (сестра) third cousin
родня со стороны мужа или жены in-laws
свекровь mother-in-law (husband's mother)
свёкор father-in-law (husband's father)
тёща mother-in-law (wife's mother)
тесть father-in-law (wife's father)
невестка, сноха daughter-in-law
зять son-in-law
шурин, свояк, зять, деверь brother-in-law
свояченица, золовка, невестка sister-in-law
семейное положение marital status
холостой, неженатый, незамужняя single
женатый, замужняя married
брак marriage
помолвка engagement
помолвленный, обрученный engaged
развод divorce
разведенный divorced
бывший муж ex-husband
бывшая жена ex-wife
расставшиеся, не разведенные, но не проживающие одной семьей separated
вдова widow
вдовец widower
подружка, невеста girlfriend
друг, парень, ухажер boyfriend
любовник, любовница lover
ухажер, жених, подружка, невеста, обрученный fiance
свадьба wedding
невеста на свадьбе bride
жених на свадьбе (bride)groom
медовый месяц honeymoon

Запомните слова и выражения, необходимые для освоения тем курса:

The Ural State Mining University

Mining University – Горный университет; **higher educational institution** - высшее учебное заведение; **to provide** - зд. Предоставлять; **full-time education** - очное образование; **extramural education** - заочное	**scientific research centre** - центр научных исследований; **master of science** - кандидат наук; **capable** – способный; **to take part in** - принимать участие; **graduate** – выпускник; **to dedicate** – посвящать;

образование; **to award** – награждать; **post-graduate courses** – аспирантура;	**to carry out scientific work** - выполнять научную работу;

Faculty of Mining Technology - горно – технологический; **Faculty of Engineering and Economics** - инженерно-экономический; **Institute of World Economics** – Институт мировой экономики; **Faculty of Mining Mechanics** - горно-механический; **Faculty of Civil Protection** – гражданской защиты; **Faculty of City Economy** – городского хозяйства;	**Faculty of Geology & Geophysics** – геологии и геофизики; **Faculty of extramural education** – заочный; **department** – кафедра; **dean** – декан; **to train specialists in** - готовить специалистов; **to consist of** - состоять из; **preparatory** – подготовительный; **additional** – дополнительный; **to offer** – предлагать;

to house - размещать /ся/; **building** – здание; **Rector's office** – ректорат; **Dean's office** – деканат; **department** – кафедра; **library** – библиотека; **reading hall** - читальный зал; **assembly hall** - актовый зал; **layout** - расположение, план; **administrative offices** - административные отделы;	**computation centre** - вычислительный центр; **canteen** – столовая; **to have meals** – питаться; **hostel** – общежитие; **to go in for sports** - заниматься спортом; **wrestling** – борьба; **weight lifting** - тяжелая атлетика; **skiing** - катание на лыжах; **skating** - катание на коньках; **chess** – шахматы;

academic work - учебный процесс; **academic year** - учебный год; **to consist of** - состоять из; **bachelor's degree** - степень бакалавра; **course of studies** - курс обучения; **to last** - длиться; **term** - семестр; **to attend lectures and classes** - посещать лекции и занятия; **period** - пара, 2 – х часовое занятие; **break** - перерыв; **subject** - предмет; **descriptive geometry** - начертательная геометрия;	**general geology** - общая геология; **foreign language** - иностранный язык; **to operate a computer** - работать на компьютере; **to take a test (an exam)** - сдавать зачет, экзамен; **to pass a test (an exam)** - сдать зачет, экзамен; **to fail a test (an exam)** - не сдать зачет, экзамен; **to fail in chemistry** - не сдать химию; **holidays, vacations** - каникулы; **to present graduation paper** - представлять дипломные работы; **for approval** - к защите;

The Faculty of Mining Technology trains specialists in: mine surveying - маркшейдерская съемка; underground mining of mineral deposits - подземная разработка месторождений полезных ископаемых; mine and underground construction - шахтное и подземное строительство; surface mining (open-cut mining) - открытые горные работы; physical processes of mining, oil and gas production - физические процессы горного и нефтегазового производства; placer mining - разработка россыпных месторождений; town cadastre - городской кадастр.

The Institute of World Economics trains specialists in: land improvement, recultivation and soil protection - мелиорация, рекультивация и охрана земель; engineer protection of environment in mining - инженерная защита окружающей среды в горном деле; computer systems of information processing and control - автоматизированные системы обработки информации и управления; economics and management at mining enterprises - экономика и управление на предприятиях горной промышленности.

The Faculty of Mining Mechanics trains specialists in: electromechanical equipment of mining enterprises - электромеханическое оборудование горных предприятий; designing & production of mining, oil and gas machinery - конструирование и производство горных и нефтегазопромысловых машин; technological and service systems of exploitation and maintenance of machines and equipment - технологические и сервисные системы эксплуатации и ремонта машин и оборудования; motorcars and self-propelled mining equipment - автомобили и самоходное горное оборудование; electric drive and automation or industrial units and technological complexes - электопривод и автоматика промышленных установок и технологических комплексов; automation of technological processes and industries - автоматизация технологических процессов и производств; mineral dressing - обогащение полезных ископаемых.

The Faculty of Geology & Geophysics trains specialists in: geophysical methods of prospecting and exploring mineral deposits - геофизические мет оды поисков и разведки месторождений полезных ископаемых; according to some specializations: geoinformatics – геоинформатика; applied geophysics - прикладная геофизика; structural geophysics - структурная геофизика; geological surveying and exploration or mineral deposits - геологическая съемка и поиски МПИ; geology and mineral exploration - геология и разведка МПИ; prospecting and exploration or underground waters and engineering - geological prospecting - поиски и разведка подземных вод и инженерно-геологические изыскания; applied geochemistry, petrology and mineralogy - прикладная геохимия, петро логия и минералогия; drilling technology - технология и техника разведки МПИ.

Запомните слова и выражения, необходимые для освоения тем курса:

My town

a building – здание
downtown – деловой центр города
town outskirts – окраина города
a road – дорога
an avenue – проспект
a pavement/a sidewalk - тротуар
a pedestrian – пешеход
a pedestrian crossing – пешеходный переход
traffic lights – светофор
a road sign – дорожный знак
a corner – угол
a school - школа
a kindergarten – детский сад
a university - университет
an institute – институт
an embassy - посольство
a hospital - больница
a shop/a store/a shopping centre/a supermarket – магазин, супермаркет
a department store – универмаг
a shopping mall/centre – торговый центр
a food market – продуктовый рынок
a greengrocery – фруктово-овощной магазин
a chemist’s/a pharmacy/a drugstore - аптека

a beauty salon – салон красоты
a hairdressing salon/a hairdresser's - парикмахерская
a dental clinic/a dentist's – стоматологическая клиника
a vet clinic – ветеринарная клиника
a laundry – прачечная
a dry-cleaner's – химчистка
a post-office – почтовое отделение
a bank – банк
a cash machine/a cash dispenser - банкомат
a library – библиотека
a sight/a place of interest - достопримечательность
a museum – музей
a picture gallery – картинная галерея
a park – парк
a fountain – фонтан
a square – площадь
a monument/a statue – памятник/статуя
a river bank – набережная реки
a beach – пляж
a bay - залив
a café – кафе
a restaurant – ресторан
a nightclub – ночной клуб
a zoo - зоопарк
a cinema/a movie theatre - кинотеатр
a theatre – театр
a circus - цирк
a castle - замок
a church – церковь
a cathedral – собор
a mosque - мечеть
a hotel – отель, гостиница
a newsagent's – газетный киоск
a railway station – железнодорожный вокзал
a bus station - автовокзал
a bus stop – автобусная остановка
an underground (metro, subway, tube) station – станция метро
a stadium – стадион
a swimming-pool – плавательный бассейн
a health club/a fitness club/a gym – тренажерный зал, фитнесс клуб
a playground – игровая детская площадка
a plant/a factory – завод/фабрика
a police station – полицейский участок
a gas station/a petrol station – заправочная автостанция, бензоколонка
a car park/a parking lot - автостоянка
an airport - аэропорт
a block of flats – многоквартирный дом
an office block – офисное здание
a skyscraper - небоскреб
a bridge – мост
an arch – арка
a litter bin/a trash can – урна

a public toilet – общественный туалет
a bench - скамья

Запомните слова и выражения, необходимые для освоения тем курса:

My speciality

The Earth's Crust and Useful Minerals

cause - v заставлять; вызывать; влиять; причинять; *n* причина, основание; дело; общее дело; *syn* **reason**

clay - *n* глина; глинозем

consolidate - v твердеть, затвердевать, уплотнять(ся); укреплять; *syn* **solidify**

crust - *n* кора; *геол.* земная кора

decay - v гнить, разлагаться; *n* выветривание *(пород);* распад, разложение

derive - v (from) происходить, вести свое происхождение *(от);* наследовать

destroy - v разрушать; уничтожать; **destructive** *a* разрушительный

dissolve v растворять

expose - v выходить *(на поверхность);* обнажаться; **exposure** - *n* обнажение

external - *a* внешний

extrusive - *a* эффузивный, излившийся *(о горной породе)*

force - v заставлять, принуждать; ускорять движение; *n* сила; усилие

glacier - *n* ледник, глетчер

grain - *n* зерно; **angular grains** - угловатые зерна *(минералов);* **grained** - *a* зернистый

gravel - *n* гравий, крупный песок

internal - *a* внутренний

intrusive - *a* интрузивный, плутонический

iron - *n* железо

layer - *n* пласт

like - *a* похожий, подобный; *syn* **similar;** *ant* **unlike;** *adv* подобно

lime - *n* известь; **limestone** - *n* известняк

loose - *a* несвязанный, свободный; рыхлый

make up - v составлять; *n* состав *(вещества)*

particle - *n* частица; включение

peat - *n* торф; торфяник

represent - v представлять собою; означать; быть представителем; **representative** - представитель; **representative** - *a* характерный, типичный

rock – *n* горная порода; **igneous** - изверженная порода; **sedimentary** - осадочная порода

sand - *n* песок

sandstone - *n* песчаник; **fine-grained (medium-grained, coarse-grained)** - мелкозернистый (среднезернистый, грубозернистый) песчаник

sediment - *n* отложение; осадочная порода; **sedimentary** - *a* осадочный; **sedimentation** - *n* образование осадочных пород

schist - *n (кристаллический)* сланец; **schistose** - *a* сланцеватый, слоистый

shale - *n* сланец, сланцевая глина, глинистый сланец; **clay** - глинистый сланец; **combustible …, oil …** - горючий сланец

siltstone - *n* алеврит

stratification - *n* напластование, залегание

stratify - v напластовываться; отлагаться пластами; **stratified** *a* пластовый; *syn* **layered, bedded**

substance - *n* вещество, материал; сущность

thickness - *n* толщина, мощность

value - *n* ценность; важность; величина; значение; **valuable** - *a* ценный *(о руде)*

vary - v изменять(ся); отличать(ся); *syn* **differ, change (from); variable** - *a* переменный; непостоянный; **various** *a* различный; *syn* **different**

contain - v содержать *(в себе),* вмещать

crack - *n* трещина; щель; v давать трещину; трескаться, раскалываться

contract - v сжиматься; сокращаться

dust - *n* пыль

expand - v расширяться); увеличивать(ся) в объеме; **expansion** *n* расширение; *ant* **contract**

fissure - *n* трещина *(в породе, угле);* расщелина; щель

fracture - *n* трещина; излом; разрыв; v ломать(ся); раздроблять *(породу)*

freeze - *v* замерзать; замораживать; застывать

gradual - *a* постепенный; **gradually** *adv* постепенно

hard - *a* твердый, жесткий; *ant* **soft;** тяжелый (о *работе); adv* сильно, упорно; **hardly** *adv* едва, с трудом

hole - *n* отверстие; скважина; шпур; шурф

influence - *n* влияние; v **(on, upon)** влиять (не *что-л.)*

lateral - *a* боковой

occur - *v* залегать; случаться; происходить; *syn* **take place, happen; occurrence** - *n* залегание; **mode of occurrence** - условия залегания

penetrate - *v* проникать *(внутрь),* проходить через *(что-л.)*

phenomenon - *n* явление; *pi* **phenomena**

pressure - *n* давление; **lateral pressure** боковое *(горизонтальное)* давление; **rock pressure** горное давление, давление породы

rate - *n* степень, темп; скорость, норма; производительность; сорт; *syn* **speed, velocity**

refer - v (to) ссылаться *(на что-л.);* относиться *(к периоду, классу)*

resist - *v* сопротивляться; противостоять; противодействовать; **resistance** - *n* сопротивление; **resistant** - *a* стойкий; прочный; сопротивляющийся

size - *n* размер; величина; класс *(угля)*

solution – *n* раствор; **soluble** - *a* растворимый; **solvent** - растворитель; *a* растворяющий

succession – *n* последовательность, непрерывный ряд; **in succession** последовательно

undergo (underwent, undergone) - *v* испытывать *(что-л.),* подвергаться *(чему-л.)*

uniform – *a* однородный; одинаковый

weathering - *n* выветривание; эрозия *(воздействию, влиянию и т.д.)*

to be subjected to подвергаться

Rocks of Earth's Crust

abyssal - *a* абиссальный, глубинный; **hypabissal** - *a* гипабиссальный

adjacent - *a* смежный, примыкающий

ash - *n* зола

belt - *n* пояс; лента; ремень

body - *n* тело, вещество; **solid (liquid, gaseous) bodies** твердые (жидкие, газообразные) вещества; породная масса; массив; месторождение; пласты

common - *a* обычный; общий; *syn* **general;** *ant* **uncommon**

cool - v охлаждать(ся); остывать; прохладный; *ant* **heat** нагревать(ся)

dimension - *n* измерение; *pl* размеры; величина; *syn* **measurement, size**

dust - *n* пыль

dyke – *n* дайка

extrusion - *n* вытеснение; выталкивание; *ant* **intrusion** вторжение; *геол.* интрузия *(внедрение в породу изверженной массы)*

fine - *a* тонкий, мелкий; мелкозернистый; высококачественный; тонкий; прекрасный, ясный (о *погоде);* изящный; **fine-graded (fine-grained)** мелкозернистый, тонкозернистый; **fines** - *n pl* мелочь; мелкий уголь

flow - v течь; литься; *n* течение; поток; **flow of lava** поток лавы

fragmentary - *a* обломочный, пластический

glass - *n* стекло; **glassy** - *a* гладкий, зеркальный; стеклянный
gold - *n* золото
inclined - *a* наклонный
mica - *n* слюда
permit - *v* позволять, разрешать; *syn* **allow, let; make possible**
probably - *adv* вероятно; *syn* **perhaps, maybe**
shallow - *a* мелкий; поверхностный; *ant* **deep** глубокий
sill - *n* силь, пластовая интрузия
stock - *n* шток, небольшой батолит
vein - *n* жила, прожилок, пропласток
band - *n* слой; полоса; прослоек *(породы); syn* **layer**
cleave - *v* расщепляться; трескаться, отделяться по кливажу; **cleavage** *n* кливаж
constituent - *n* составная часть, компонент
define - *v* определять, давать определение
distribute - v **(among)** распределять (между); раздавать;
disturb - *v* нарушать; смещать
excess - *n* избыток, излишек; *ant* **deficiency**
flaky - *a* слоистый; похожий на хлопья
fluid - *n* жидкость; жидкая или газообразная среда
foliate - *v* расщепляться на тонкие слои; **foliated** - *a* листоватый, тонкослоистый; *syn* **flaky**
marble - *n* мрамор
mention - *v* упоминать, ссылаться; *n* упоминание
plate - *n* пластина; полоса *(металла)*
pressure - *n* давление; **rock pressure (underground pressure)** горное давление, давление горных пород
relate - *v* относиться; иметь отношение; **related** *a* родственный; **relation** - *n* отношение; **relationship** - *n* родство; свойство; **relative** - *a* относительный; соответственный
run (ran, run) - *v* бегать, двигаться; течь; работать (о *машине);* тянуться, простираться; управлять *(машиной);* вести *(дело, предприятие)*
schistose - *a* сланцеватый; слоистый
sheet - *n* полоса
slate - *n* сланец; *syn* **shale**
split (split) - *v* раскалываться, расщепляться, трескаться; *syn* **cleave**
trace - *n* след; **tracing –** *n* прослеживание
at least по крайней мере
to give an opportunity (of) давать возможность *(кому-л., чему-л.)*
in such a way таким образом

Fossil Fuels

accumulate - v накапливать; скопляться
ancient - *a* древний, старинный; *ant* **modern**
associate - v связывать, соединять, ассоциироваться; *syn* **connect, link**
burn (burnt) - v сжигать; гореть; жечь
charcoal - *n* древесный уголь
convenient - *a* удобный, подходящий
crude - *a* сырой, неочищенный
dig (dug) - v добывать; копать; **digger** - n угольный экскаватор; землеройная машина
divide - v делить; (from) отделять; разделять
evidence - *n* доказательство; очевидность; признак(и)
fossil - *a* окаменелый, ископаемый; *n* ископаемое *(органического происхождения);* окаменелость
heat - v нагревать; *n* теплота
liquid - *a* жидкий; n жидкость; *ant* **solid**

manufacture - *v* изготовлять, производить; *syn* **produce**

mudstone - *n* аргиллит

purpose - *n* цель; намерение; *syn* **aim, goal**

shale - *n* глинистый сланец

the former … the latter - первый *(из вышеупомянутых)* последний *(из двух названных)*

bench - *n* слой, пачка *(пласта)*

blend - v смешивать(ся); вклинивать(ся)

combustion - *n* горение, сгорание; **spontaneous combustion** самовоспламенение, самовозгорание

continuity - *n* непрерывность, неразрывность

domestic - *a* внутренний; отечественный

estimate - v оценивать; *n* оценка; смета

fault - *n* разлом, сдвиг *(породы);* сброс; **faulting** *n* образование разрывов или сбросов

fold - *n* изгиб, складка, флексура; **foulding** - *n* складчатость, смешение *(пласта)* без разрыва

inflame - v воспламеняться; загорать(ся); **inflammable** - *a* воспламеняющийся, горючий, огнеопасный; **flame** - *n* пламя

intermediate - *a* промежуточный; вспомогательный

liable - *a* (to) подверженный; подлежащий *(чему-л.)*

luster - *n* блеск *(угля, металла);* **lustrous** - *a* блестящий

matter - *n* вещество; материя

moisture - *n* влажность, сырость; влага

parting - *n* прослоек

plane - *n* плоскость; **bedding plane** плоскость напластования

rank - *n* класс, тип; **coal rank** группа угля, тип угля

regular - *a* правильный; непрерывный; *ant* **irregular** неправильный; неравномерный; **regularity** *n* непрерывность; правильность

similar - *a* похожий, сходный; подобный; *syn* **alike, the same as**

smelt - v плавить *(руду);* выплавлять *(металл)*

store - v запасать, хранить на складе; вмещать

strata - *n pl от* **stratum** пласты породы; свита *(пластов);* формация, напластования породы; *syn* **measures**

thickness - *n* мощность *(пласта, жилы)*

uniform - *a* однородный; равномерный; **uniformity** *n* однородность; единообразие

utilize - v использовать; *syn* **use, apply, employ**

volatile - *a* летучий, быстро испаряющийся

Prospecting and Exploration

aerial - *a* воздушный; надземный

certain - *a* определенный; некоторый; **certainly** *adv* конечно

cost - (cost) v стоить; *n* цена; стоимость

crop - v (out) обнажать(ся), выходить на поверхность *(о пласте, породе); syn* **expose;** засевать, собирать урожай

dredging - *n* выемка грунта; драгирование

drill - v бурить, сверлить; *n* бурение, сверление; бурильный молоток; **drilling** - *n* бурение, сверление; **core-drilling** колонковое (керновое) бурение

drive (drore, **driven**) - v проходить *(горизонтальную выработку);* приводить в движение; управлять *(машиной); n* горизонтальная выработка; привод; передача

evidence – *n* основание; признак(и); свидетельства

expect - v ожидать; рассчитывать; думать; предлагать

explore - v разведывать месторождение полезного ископаемого с попутной добычей; **exploratory** - *a* разведочный; **exploration** - *n* детальная разведка; разведочные горные работы по месторождению

galena - *n* галенит, свинцовый блеск

indicate - v указывать, показывать; служить признаком; означать

lead - *n* свинец

look for - v искать

open up - v вскрывать *(месторождение);* нарезать *(новую лаву, забой);* **opening** - *n* горная выработка; подготовительная выработка; вскрытие месторождения

panning - *n* промывка *(золотоносного песка в лотке)*

processing - *n* обработка; - **industry** обрабатывающая промышленность

prove - v разведывать *(характер месторождения или залегания);* доказывать; испытывать, пробовать; **proved** - *a* разведанный, достоверный; **proving** - *n* опробование, предварительная разведка

search - v исследовать; (for) искать *(месторождение); n* поиск; *syn* **prospecting**

sign - *n* знак, символ; признак, примета

store - v хранить, накапливать *(о запасах)*

work - v работать; вынимать, извлекать *(уголь, руду);* вырабатывать; **workable** - *a* подходящий для работы, пригодный для разработки, рабочий *(о пласте);* рентабельный; **working** - *n* разработка, горная выработка

adit - *n* горизонтальная подземная выработка, штольня

angle - *n* угол

approximate - *a* приблизительный

bit - *n* режущий инструмент; буровая коронка, коронка для алмазного бурения; головка бура, сверло; **carbide bit** армированная коронка, армированный бур; **diamond bit** - алмазная буровая коронка

borehole - *n* скважина, буровая скважина

crosscut - *n* квершлаг

dip - *n* падение *(залежи);* уклон, откос; v падать

enable - v давать возможность или право *(что-л. сделать)*

exploit - v разрабатывать *(месторождение);* эксплуатировать; **exploitation** - *n* разработка; эксплуатация

measure - *n* мера; мерка; критерий; степень; *pl* свита, пласты; v измерять

overburden - *n* покрывающие породы, перекрывающие породы; верхние отложения, наносы; вскрыша

pit - *n* шахта; карьер, разрез; шурф

reliable - *a* надежный; достоверный

rig - *n* буровой станок, буровая вышка; буровая каретка; буровое оборудование

sample - *n* образец; проба; v отбирать образцы; опробовать, испытывать

section - *n* участок, секция, отделение, отрезок, разрез, профиль, поперечное сечение; **geological** ~ геологический разрез *(пород)*

sequence - *n* последовательность; порядок следования; ряд

sink (sank, sunk) - v проходить *(шахтный ствол, вертикальную выработку);* углублять; погружать; опускать; **sinking** - *n* проходка *(вертикальных или наклонных выработок);* **shaft sinking** - проходка ствола

slope - *n* наклон; склон; бремсберг; уклон; v клониться, иметь наклон; **sloping** - *a* наклонный; **gently sloping** - с небольшим наклоном

steep - *a* крутой, крутопадающий, наклонный

strike - *n зд.* простирание; v простираться; **across the strike** - вкрест простирания; **along (on) the strike** по простиранию

trench - *n* траншея, канава; котлован; v копать, рыть, шурфовать

to make use (of) использовать, применять

to take into consideration принимать во внимание; *syn* **take into account**

General Information on Mining

access - *n* доступ

affect - v воздействовать *(на что-л.);* влиять; *syn* **influence**

barren - *a* непродуктивный; пустой *(о породе)*

chute - *n* скат, спуск; углеспускная выработка; жёлоб

compare - v (with) сравнивать, проводить параллель

contribute - v способствовать, содействовать; делать вклад *(в науку);* **make a (one's) ~ to smth.** сделать вклад во что-л.

cross-section - *n* поперечное сечение, поперечный разрез, профиль

develop - v разрабатывать *(месторождение);* развивать *(добычу);* производить подготовительные работы; **development** - *n* подготовительные работы; развитие добычи; развитие

drift - *n* штрек, горизонтальная выработка

ensure - v обеспечивать, гарантировать; *syn* **guarantee**

face - *n* забой; лава

floor - л почва горной выработки, почва пласта (жилы); **quarry** ~ подошва карьера; пол, настил

govern - v править, управлять; руководить; определять, обусловливать

inclination - *n* уклон, скат, наклон *(пластов);* наклонение; **seam** ~ падение *(пласта);* наклон *(пласта)*

incline - *n* уклон, бремсберг, скат; наклонный ствол; **gravity** ~ бремсберг

inclined - *a* наклонный; **flatly** ~ слабо наклонный; **gently ~** наклонного падения; **medium** ~ умеренно наклонный *(о пластах);* **steeply** ~ крутопадающий

level - *n* этаж, горизонт, горизонтальная горная выработка; штольня; уровень *(инструмент);* нивелир; ватерпас; горизонтальная поверхность

recover - v извлекать *(целики);* выбирать, очищать; добывать *(уголь и т.п.);* восстанавливать

remove - v удалять; убирать; устранять; перемещать; **removal** - *n* вскрыша; выемка; уборка *(породы);* извлечение *(крепи);* перемещение; **overburden** - удаление вскрыши

rib - *n* ребро; выступ; узкий целик, предохранительный целик; грудь забоя

roof - *n* крыша; кровля выработки; кровля пласта *(или* жилы); перекрытие; ~ **support** - крепление кровли

shaft - *n* шахтный ствол; **auxiliary** ~ вспомогательный ствол; **hoisting** ~ подъемный ствол; главный шахтный ствол

tabular - *a* пластовый (о *месторождении);* пластообразный; плоский; линзообразный; *syn* **bedded, layered**

waste - *n* пустая порода; отходы; *syn* **barren rock**

well - *n* буровая скважина; колодец, источник; водоем; зумф

capital investment - капитальные вложения

gate road - промежуточный штрек

in bulk - навалом, в виде крупных кусков

metal-bearing - содержащий металл

production face/working - очистной забой

productive mining - эксплуатационные работы

in view of - ввиду чего-л., принимая во внимание что-л.

with a view to - с целью

advantage - *n* преимущество; превосходство; выгода; польза; **advantageous** - *a* выгодный; благоприятный, полезный; **to take advantage of smth** воспользоваться чём-л.

caving - *n* обрушение *(кровли);* разработка с обрушением

deliver - v доставлять, подавать; питать; нагнетать; произносить *(речь);* читать *(лекцию)*

entry - *n* штрек; выработка горизонтальная; *pl* подготовительные выработки; нарезные выработки; штреки

giant - *n* гидромонитор

gravity - *n* сила тяжести; вес, тяжесть; **by ~** самотеком, под действием собственного веса

haul - v доставлять; откатывать; подкатывать; перевозить; **haulage** - *n* откатка; доставка; транспортировка *(по горизонтали)*

longwall - *n* лава; выемка лавами; сплошной забой, сплошная или столбовая система разработки; *syn* **continuous mining; ~ advancing on the strike** выемка лавами прямым ходом по простиранию; сплошная система разработки по простиранию; **~ advancing to the rise** сплошная система разработки с выемкой по восстанию; ~ to **the dip** сплошная система разработки с выемкой по падению; ~ **retreating** выемка лавами обратным ходом; столбовая система разработки лавами

lose (lost) - v терять; **loss** - *n* потеря, убыток

pillar - *n* целик; столб; **shaft** ~ околоствольный целик; ~ **method** столбовая система разработки; ~ **mining** выемка целиков

predominate - v преобладать, превалировать; превосходить; господствовать, доминировать

protect - v охранять, защищать

reach - v простираться, доходить до; добиваться, достигать

satisfy - v удовлетворятъ(ся)

shield - *n* щит; ~ **method** щитовой метод проходки, щитовой способ

room - *n* камера; очистная камера; **room-and-pillar method** камерно-столбовая система разработки

stowing - *n* закладка *(выработанного пространства)*

method of working система разработки

the sequence of working the seams - последовательность отработки пластов

goaf — завал; обрушенное пространство

double-ended drum bearer — комбайн с двойным барабаном

to identify — опознавать

appraisal — оценка

susceptibility — чувствительность

concealed — скрытый, не выходящий на поверхность

crusher — дробилка

concentration — обогащение

blending — смешивание; составление шихты

screen — сортировать (обыден. уголь); просеивать

froth floatation — пенная флотация

core drilling — колонковое бурение

to delineate — обрисовывать, описывать

lender — заимодавец

feasibility — возможность

in situ mining — повторная разработка месторождения в массиве

screening — просеивание; грохочение

processing — обработка, разделение минералов

Mining and Environment

break v **(broke**, **broken**) отбивать *(уголь или породу),* обрушивать кровлю; разбивать; ломать; л отбойка, обрушение; **break out** отбивать, производить выемку

(руды .или породы); расширять забой; **breakage** л разрыхление, дробление

drill - *n* бур; .перфоратор; бурильный молоток; сверло; v бурить; car ~ буровая тележка; **mounted** ~ перфоратор на колонке; колонковый бурильный молоток; **drilling** - *n* бурение

dump -*n* отвал *(породы);* склад угля; опрокид; **external** ~ внешний отвал; **internal** ~ внутренний отвал; v сваливать (в *отвал);* разгружать; отваливать; опрокидывать *(вагонетку);*

dumper опрокид; самосвал; отвалообразователь; **dumping** л опрокидывание; опорожнение; опрокид; *syn* **tip**

environment - *n* окружение; окружающая обстановка/среда

explode - v взрывать, подрывать; **explosion** - *n* взрыв; **explosive** - *n* взрывчатое вещество; *a* взрывчатый

friable - *a* рыхлый; хрупкий; рассыпчатый; слабый (о *кровле)*

handle - v перегружать; доставлять; транспортировать; управлять машиной; *n* ручка; рукоять; скоба; **handling** - *n* подача; погрузка; перекидка, доставка; транспортировка; обращение с машиной

heap - v наваливать; нагребать; *n* породный отвал, терриконик; *syn* **spoil ~, waste ~**

hydraulicklng - *n* гидродобыча; гидромеханизированная разработка

load - v нагружать, грузить, наваливать; *n* груз; нагрузка; **loader** - *n* погрузочная машина, навалочная машина, перегружатель; грузчик; **cutter-loader** - комбайн, комбинированная горная машина

lorry - *n* грузовик; платформа; *syn* **truck**

mention - v упоминать

overcasting - *n* перелопачивание *(породы)*

pump - *n* насос; **gravel** ~ песковый насос; **sludge** ~ шламовый насос; v качать; накачивать; откачивать

reclamation - *n* восстановление; осушение; извлечение крепи; ~ **of land** восстановление участка *(после открытых работ)*

sidecastiag - *n* внешнее отвалообразование

site - *n* участок, место; **building** ~ строительная площадка

slice - *n* слой; **slicing** - *n* выемка слоями, разработка слоями

strip - v производить вскрышные работы; разрабатывать; очищать *(лаву);* вынимать породу или руду; *n* полоса; **stripper** - *n* забойщик; вскрышной экскаватор; **stripping** - *n* открытая разработка, открытые горные работы; вскрыша; вскрытие наносов

unit - *n* агрегат; установка; устройство; прибор; узел; секция; деталь; машина; механизм; единица измерения; участок

washery - *n* углемойка; рудомойка; моечный цех

to attract smb's attention привлекать чье-л. внимание

backhoe - *n* обратная лопата

blast - *n* взрыв; v взрывать; дуть; продувать; **blasting** - *n* взрывание; взрывные работы; взрывная отбойка

block out - v нарезать залежь на блоки; нарезать столбы

clearing - *n* выравнивание почвы; планировка грунта

crash - v дробить; разрушать; обрушать(ся)

earth-mover - *n* землеройное оборудование; *syn* **excavator**

excavator - *n* экскаватор; **bucket-wheel** - роторный экскаватор; **multi-bucket ~** многочерпаковый экскаватор; **single-bucket** - одночерпаковый экскаватор

grab - *n* грейфер, ковш, черпак; экскаватор; v захватывать;

grabbing - погрузка грейфером; захватывание

hoist - *n* подъемное установка (машина); подъемник; лебедка; v поднимать; **hoisting** шахтный подъем

plough - *n* струг

power shovel - *n* механическая лопата; экскаватор типа механической лопаты

range - *n* колебание в определенных пределах

rate - *n* норма; скорость, темп; коэффициент; степень; разрез; сорт; мощность; расход *(воды)*

remote - *a* отдаленный; ~ **control** дистанционное управление

result - v (in) приводить (к); иметь своим результатом; (from) следовать (из), происходить в результате

safety - *n* безопасность; техника безопасности

slope - *n* забой, сплошной забой, очистной забой; v очищать забой, вынимать породу, уголь; *syn* **face; sloping** очистные работы; очистная выемка; **open sloping** выемка с открытым забоем; **shrinkage sloping** выемка системой с магазинированием *(руды)*

support - v крепить; поддерживать; подпирать; *n* стойка; опора; поддержание; крепление; *syn* **timbering; powered roof** - механизированная крепь; **self-advancing powered roof** - передвижная механизированная крепь

1.4 Самостоятельное изучение тем курса (для заочной формы обучения)

Самостоятельное изучение тем курса предполагает изучение тем практических занятий, представленных в разделе 1, 2, 3 данных методических указаний студентами заочной формы обучения в межсессионный период.

1.5 Подготовка к контрольной работе и 1.6 Написание контрольной работы

Для выполнения контрольной работы студентами кафедрой подготовлены *Методические рекомендации и задания к контрольной работе для студентов данной специальности.*

II. Другие виды самостоятельной работы

2.1 Выполнение самостоятельного письменного домашнего задания (Подготовка к ролевой игре, к практико-ориентированным заданиям, опросу)

2.1.1 Подготовка к ролевой игре

Студенты получают ролевые карточки. Им необходимо обдумать свою роль, стратегию своей роли, вопросы и ответы.

Role card 1

Sasha

The worst thing about your house is lack of privacy. You share your room with a younger sister. You think she goes through all your stuff. She asks you ambarrassing questions about boys, makes little nasty comments about you.

Your parents treat you like a baby. Your father is too much interested in your studying and homework. Your mother makes you do the work about the house alone. You are going to leave home as soon as you are old enough.

- Collect all the arguments to explain your attitude to your family.
- Listen to what the members of your family are saying.
- Don't interrupt them.
- Don't forget that both parents and children are to blame in conflict situations.
- Be polite and friendly

Role card 2

Mother

Your daughter has written a letter of complaint to the youth magazine. She is not satisfied with your attitude to her. You have read this letter. You are worried about the situation in the family and have decided to discuss the problems with a family therapist.

- Say why you have invited the therapist
- Try to explain Sasha's attitude to you and the whole family.
- Think of your questions to Sasha
- Be objective to her problems – you might have never taken them seriously!
- Try to analyse the situation, don't criticize Sasha

- Follow the therapist's advice
- Be polite and friendly

Role card 3

Father

Your daughter is complaining that you treat her like a baby. You don't let her out at night during the week. You always ask her about the boys. You don't believe her when she says she doesn't have any homework to do. Your wife has invited a family therapist to discuss the problems of your family.

- Say what your attitude to the problem is
- Try to explain Sasha's attitude to you and the whole family.
- Think of your questions to Sasha
- Be objective to her problems – you might have never taken them seriously!
- Try to analyse the situation, don't criticize Sasha
- Follow the therapist's advice
- Be polite and friendly

Role card 4

Sister

Sasha is complaining that you don't help her with the work about the house. She also says that she can't keep anything secret in her room, you go through all her stuff. She is irritated by your behaviour. She is going to leave your home as soon as she is old enough.

- Say what your attitude to the problem is
- Try to explain Sasha's attitude to you and the whole family.
- Think of your questions to Sasha
- Be objective to her problems – you might have never taken them seriously!
- Try to analyse the situation, don't criticize Sasha
- Follow the therapist's advice
- Be polite and friendly

Role card 5

Family therapist

- Encourage all the members of the family to speak
- Take notes
- Ask questions
- Summarize what you have heard from all the members of the family
- Try to analyse the situation in a short report

2.1.2 Подготовка к практико-ориентированному заданию

Подготовьте устные высказывания по темам:

1. From the history of the Ural State Mining University.
2. Faculties and specialities of the University.
3. The layout of the Ural State Mining University.
4. Student's academic work.

Подготовьте письменные ответы на вопросы:

1. Where do you study?
2. What faculty do you study at?
3. How many faculties are there at the Ural State Mining University?
4. What year are you in?
5. What is your future speciality?
6. What specialities are there at your faculty?
7. When did you enter the University?

8. When was the Sverdlovsk Mining Institute founded?
9. When was it reorganized into the University?
10. In how many buildings is the Ural State Mining University housed?
11. In what building is your faculty housed?
12. Who is the dean of your faculty?
13. What books do you take from the library?
14. Where do you live?
15. Where do you usually have your meals?
16. How long does the course of studies for a bachelor's degree last?
17. How long do the students study for a Diplomate Engineer's course and a Magister's degree?
18. What subjects do you study this term?
19. What lectures and practical classes do you like to attend?
20. Where do the students have their practical work?
21. When do the students present their graduation papers for approval?
22. What graduates can enter the post-graduate courses?
23. What kind of sport do yon like?
24. Where do you go in for sports?

2.1.3 Подготовка к опросу

Ответьте на вопросы на иностранном языке:

1. What specialities does the geological faculty train geologic engineers in?
2. What problems does Geology study?
3. What branches is Geology divided into?
4. What does Economic Geology deal with?
5. What does mineralogy investigate?
6. What does paleontology deal with?
7. What is the practical importance of Geology?
8. Where do graduates of the geological faculty of the Mining University work?
9. What is your future speciality?
10. What kind of work do geologists-prospectors conduct?
11. What do geologists explore during the early stages of geological exploration?
12. What work do geologists conduct while working in. the field?
13. When do geologists start exploratory work?
14. What is the purpose of the exploratory work?
15. How is exploratory work conducted?
16. What contribution do geologists make to the development of the National Economy of our country?
17. What does hydrogeology deal with?
18. Where are ground waters used?
19. Where is thermal (hot) water used?
20. What must hydrogeologists do with ground waters which complicate construction work or mineral extraction?

2.2 Дополнительное чтение профессионально ориентированных текстов и выполнение заданий на проверку понимания прочитанного (по 2 текста на тему)

Text 1: A.M. Terpigorev (1873-1959)

Запомните слова и выражения, необходимые для понимания текста:

to defend graduation paper (thesis) - защищать дипломную работу (диссертацию)

to pass an entrance examination - сдать вступительный экзамен

to get a higher education - получить высшее образование

to do one's best (one's utmost, all one can, everything in one's power) - сделать все возможное, не жалеть сил

to make contribution (to) - вносить вклад в *(науку, технику* и т.д.)

choose (chose, **chosen**) - v выбирать; **choice -** *n* выбор

collect - v собирать, коллекционировать

dangerous - *a* опасный

deposit - *n* месторождение, залежь; **bedded deposits -** пластовые месторождения

describe - v описывать, изображать; **description** - *n* описание; **descriptive** - *a* описательный

facility - *n (pl* **facilities)** средства; возможности; оборудование; устройства

fire damp - *n* рудничный газ, метан

harm - *n* вред; *v* вредить; **harmful -** *a* вредный

relate - v относиться, иметь отношение

safety - *n* безопасность; **mine safety** безопасность труда при горных работах; техника безопасности; **safety measures** меры безопасности; **safe -** *a* безопасный; надежный

seam - *n* пласт *(угля); syn* **bed, layer; flat seam** горизонтальный, пологопадающий пласт; **inclined seam** наклонный пласт; **steep seam** крутопадающий пласт; **thick seam** мощный пласт; **thin seam** тонкий пласт

state - *n* состояние; государство; штат; *a* государственный; v заявлять; констатировать; излагать

success - *v* успех; удача; **be a success** иметь успех; **successful** *a* успешный

Прочитайте и переведите текст, выполните упражнения на проверку понимания прочитанного:

Academician A.M. Terpigorev is a well-known mining engineer who successfully combined his practical experience with scientific research. He was bom in 1873 in Tambov. In 1892 he finished school with honours1 and decided to get a higher education. He chose the Mining Institute in St. Petersburg, passed all the entrance examinations successfully and became a student of the Mining Institute.

At the Institute he studied the full range of subjects2 relating to metallurgy, mining and mining mechanics.

At that time students' specialization was based on descriptive courses and elementary practical training. One of the best lecturers was A. P. Karpinsky. His lectures on historical geology were very popular.

During his practical training Terpigorev visited mines and saw that the miners' work was very difficult. While he was working in the Donbas he collected material for his graduation paper which he soon defended. The Mining of flat seams in the Donbas was carefully studied and described in it.

In 1897 Terpigorev graduated from the Institute with a first-class diploma of a mining engineer.

His first job as a mining engineer was at the Sulin mines where he worked for more than three years first as Assistant Manager and later as Manager.

From 1900 till 1922 Terpigorev worked at the Yekaterinoslav Mining Institute (now the Mining Institute in Dnepropetrovsk).

In 1922 he accepted an offer to take charge of the mining chair at the Moscow Mining Academy and moved to Moscow. From 1930 he headed the chairs5 of Mining Transport and Mining of Bedded Deposits at the Moscow Mining Institute.

Academician Terpigorev took a particular interest in mine safety. As a result of his investigations a series of safety measures in gassy collieries was worked out. For some time he was working on the problem of fire damp, the most harmful and dangerous of all the gases in mines.

His two-volume work Coal Mining and Mine Transport Facilities is a full description of the state of mechanization and the economy of the Donbas. His other works are about mining transport facilities, mechanization of coal mining and mining machinery. He is one of the pioneers in scientific methods of coal gasification.

1. Укажите, какие предложения соответствуют содержанию текста. Подтвердите свои ответы фактами из текста.

1. After school Terpigorev decided to work in a mine.
2. Terpigorev collected material for his graduation paper which dealt with mining thick seams in the Donbas.
3. For more than three years Terpigorev worked at the Sulin mines.
4. In 1922 Terpigorev accepted an offer to take charge of the mining chair at the Moscow Mining Institute.
5. He investigated the problems of mine safety.
6. He was one of the first to work on the problem of gasification of coal.

2. Ответьте на следующие вопросы:

1. When and where was Terpigorev born?
2. What institute did he graduate from?
3. What material did he collect while he was working in the Donbas?
4. Where did Terpigorev work from 1900 till 1922?
5. At what institute did Terpigorev head the chair of Mining Bedded Deposits?
6. What did Terpigorev take a particular interest in?
7. What works by Terpigorev do you know?
8. What problems do Terpigorev's works deal with?
9. What was the result of his investigations on mine safety?

3. Переведите следующие сочетания слов.

а) охрана труда в шахтах
б) подтверждать
в) добыча угля
г) эксплуатация месторождений
д) метан
е) принять предложение
ж) выполнить задачу, задание
з) горизонтальный пласт
и) собирать материал

1. поступить в институт
2. решать важные проблемы
3. выдающиеся исследователи
4. успешно провести эксперименты
5. выбрать профессию
6. описательный курс
7. происхождение железной руды
8. начальник шахты
9. мероприятия по охране труда

Text 2: A.P. Karpinsky (1847-1936)

Запомните слова и выражения, необходимые для понимания текста:

abroad - *adv* за рубежом
confirm - v подтверждать; утверждать
consider - v считать, полагать, рассматривать
contribute - v вносить вклад; **contribution** вклад
crust - *n* земная кора
detailed - a подробный, детальный
elect - v избирать, выбирать *(голосованием);* назначать *(на должность)*
embrace - v охватывать; обнимать
entire - *a* весь, целый; полный; *syn* **whole**
exist – *v* существовать, быть, жить
foreign - *a* иностранный
former - *a* прежний

investigate - v исследовать; изучать

prominent - *a* знаменитый, выдающийся, известный; *syn* **remarkable, outstanding**

regularity - *n* закономерность

significant - *a* значительный; **significance -** *n* значение, важность; **exhaust the significance** исчерпывать значение

society – *n* общество

staff - *n* персонал; личный состав; штат

various - *a* различный, разный, разнообразный

to advance the view - высказывать мнение *(точку зрения)*

to be interested in - быть заинтересованным *(чём-л.),* интересоваться

to take (an) interest in - заинтересоваться *(чём-л.)*

Прочитайте и переведите текст, выполните упражнения на проверку понимания прочитанного:

V.A. Obruchev, I.M. Gubkin, A.Y. Fersman, V.I. Vernadsky and A. P. Karpinsky were the prominent Russian scientists who laid the foundation1 of the Russian school of geology and mining.

An entire epoch in the history of Russian geology is connected with Karpinsky's name. One of the greatest Russian geologists, he was a member and for some time President of the Academy of Sciences of the former USSR and a member of several Academies abroad. The Geological Society of London elected him a foreign member in 1901. His greatest contribution to geology was a new detailed geological map of the European part of Russia and the Urals.

For many years he headed the Russian Geological Committee the staff of which was made up of his pupils. He was one of those geologists who embraced the whole of geological science. He created the new stratigraphy of Russia. He studied the geological systems in various regions of the country and was the first to establish3 the regularity of the Earth's crust movement. His paleontological studies are of no less importance, especially those on palaeozoic ammonoids. He also took an interest in deposits of useful minerals and gave a classification of volcanic rocks. He advanced the view that petroleum deposits existed in Russian, which was confirmed later. He studied some ore and platinum deposits and may be justly considered5 the founder of practical geology of the Urals. He was the first Russian scientist who introduced microscope in the study of petrographic slides.

Karpinsky was a prominent scientist, an excellent man and citizen. He was one of the best lecturers at the Mining Institute in his time. He was also one of the greatest Russian scientists who later became the first elected President of the Academy of Sciences of the USSR. Students were attracted to him not only because he was a great scientist but also because of his charming personality and gentle manner.

Every geologist and every geology student knows very well Karpinsky's most significant work An Outline of the Physical and Geographical Conditions in European Russia in Past Geological Periods.

1. Укажите, какие предложения соответствуют содержанию текста. Подтвердите свои ответы фактами из текста.

1. Karpinsky was the first President of the Academy of Sciences.
2. He worked at the Mining Institute in St.Petersburg.
3. Karpinsky was a member of many Academies abroad.
4. Karpinsky made up a detailed map of the Asian part of our country.
5. He headed the Russian Geological Committee.
6. Karpinsky created a new branch of geology, namely stratigraphy.
7. He only tried to establish the regularity of the Earth's crust movement.
8. Karpinsky may be justly considered the founder of the practical geology of the Urals.

2. Ответьте на следующие вопросы:

1. What society elected Karpinsky a foreign member and when?
2. Did he head the Russian Geological Committee or was he a member of that Committee?

3. Did Karpinsky investigate various regions of the Russian territory?
4. Which of his works are the most remarkable?
5. What can you say about Karpinsky's investigations in petrology?

3. Переведите следующие сочетания слов.

а) земная кора
б) составить подробную карту
в) замечательные работы
г) выдающийся ученый
д) залежи полезных ископаемых
е) научное общество
ж) избирать председателя (президента)
з) заложить основы школы
и) интересоваться геологией
к) высказать точку зрения
л) возглавлять комитет

Text 3: Sedimentary Rocks

Запомните слова и выражения, необходимые для понимания текста:

cause - v заставлять; вызывать; влиять; причинять; *n* причина, основание; дело; общее дело; *syn* **reason**
clay - *n* глина; глинозем
consolidate - v твердеть, затвердевать, уплотнять(ся); укреплять; *syn* **solidify**
crust - *n* кора; *геол.* земная кора
decay - v гнить, разлагаться; *n* выветривание *(пород);* распад, разложение
derive - v (from) происходить, вести свое происхождение *(от);* наследовать
destroy - v разрушать; уничтожать; **destructive** *a* разрушительный
dissolve v растворять
expose - v выходить *(на поверхность);* обнажаться; **exposure** - *n* обнажение
external - *a* внешний
extrusive - *a* эффузивный, излившийся *(о горной породе)*
force - v заставлять, принуждать; ускорять движение; *n* сила; усилие
glacier - *n* ледник, глетчер
grain - *n* зерно; **angular grains** - угловатые зерна *(минералов);* **grained** - *a* зернистый
gravel - *n* гравий, крупный песок
internal - *a* внутренний
intrusive - *a* интрузивный, плутонический
iron - *n* железо
layer - *n* пласт
like - *a* похожий, подобный; *syn* **similar;** *ant* **unlike;** *adv* подобно
lime - *n* известь; **limestone** - *n* известняк
loose - *a* несвязанный, свободный; рыхлый
make up - v составлять; *n* состав *(вещества)*
particle - *n* частица; включение
peat - *n* торф; торфяник
represent - v представлять собою; означать; быть представителем; **representative** - представитель; **representative** - *a* характерный, типичный
rock – *n* горная порода; **igneous** - изверженная порода; **sedimentary** - осадочная порода
sand - *n* песок
sandstone - *n* песчаник; **fine-grained (medium-grained, coarse-grained)** - мелкозернистый (среднезернистый, грубозернистый) песчаник
sediment - *n* отложение; осадочная порода; **sedimentary** - *a* осадочный; **sedimentation** - *n* образование осадочных пород

schist - *n (кристаллический)* сланец; **schistose** - *a* сланцеватый, слоистый
shale - *n* сланец, сланцевая глина, глинистый сланец; **clay** - глинистый сланец; **combustible …, oil …** - горючий сланец
siltstone - *n* алеврит
stratification - *n* напластование, залегание
stratify - v напластовываться; отлагаться пластами; **stratified** *a* пластовый; *syn* **layered, bedded**
substance - *n* вещество, материал; сущность
thickness - *n* толщина, мощность
value - *n* ценность; важность; величина; значение; **valuable** - *a* ценный *(о руде)*
vary - v изменять(ся); отличать(ся); *syn* **differ, change (from); variable** - *a* переменный; непостоянный; **various** *a* различный; *syn* **different**

Прочитайте и переведите текст, выполните упражнения на проверку понимания прочитанного:

The rocks of the Earth's crust are divided into three main groups: sedimentary rocks, which consist of fragments or particles of pre-existing rocks; igneous rocks which have solidified from magma and metamorphic rocks. Metamorphic rocks have been derived from either igneous or sedimentary rocks.

Sedimentary rocks represent one of the three major groups of rocks that make up the crust of the Earth. Most sedimentary rocks have originated by sedimentation. They are layered or stratified. Thus, stratification is the most important characteristic of sediments and sedimentary rocks. It is necessary to note that the processes which lead to the formation of sedimentary rocks are going on around us.

Sediments are formed at or very near the surface of the Earth by the action of heat, water (rivers, glaciers, seas and lakes) and organisms.

It should be noted that 95 per cent of the Earth's crust is made up of igneous rocks and that only 5 per cent is sedimentary. In contrast, the amount of sedimentary rocks on the Earth's surface is three times that of igneous rocks.

Strictly speaking, sedimentary rocks form a very small proportion by volume of the rocks of the Earth's crust. On the contrary, about three quarters of the Earth's surface is occupied by sedimentary rocks. It means that most of sedimentary rocks are formed by sediments, accumulations of solid material on the Earth's surface.

The thickness of the layers of sedimentary rocks can vary greatly from place to place. They can be formed by the mechanical action of water, wind, frost and organic decay. Such sediments as gravel, sand and clay can be transformed into conglomerates, sandstones and clay schists as a result of the accumulation of materials achieved by the destructive mechanical action of water and wind.

Mechanical sediments can be unconsolidated and consolidated. For example, gravel, sand and clay form the group of unconsolidated mechanical sediments, because they consist of loose uncemented particles (grains).

On the Earth's surface we also find consolidated rocks, which are very similar to the loose sediments whose particles are firmly cemented to one another by some substance. The usual cementing substances are sand, clay, calcium carbonate and others. Thus sandstones are consolidated rocks composed of round or angular sand grains, more or less firmly consolidated. Like sand, sandstones can be divided into fine-grained, medium-grained and coarse-grained.

On the other hand, chemical sediments are the result of deposits or accumulations of substances achieved by the destructive chemical action of water. The minerals such as rock salt, gypsum and others are formed through sedimentation of mineral substances that are dissolved in water.

Sediments can also be formed by the decay of the remains of organisms, by the accumulation of plant relics.1 They are called organic sediments. Limestones, peat, coal, mineral oil and other sediments may serve as an example of organic sediments.

The most principal kinds of sedimentary rocks are conglomerate, sandstone, siltstone, shale, limestone and dolomite. Many other kinds with large practical value include common salt, gypsum, phosphate, iron oxide and coal.

As is known, water, wind and organisms are called external forces, because their action depends on the energy which our planet receives from the Sun.

1). Укажите, какие предложения соответствуют содержанию текста. Подтвердите свои ответы фактами из текста.

1. The rocks of the Earth's crust are divided into two main groups.
2. Igneous rocks are composed of particles of pre-existing rocks.
3. Sedimentary rocks are stratified.
4. Sediments are formed by the action of glaciers.
5. Igneous rocks make up 75 per cent of exposed rocks.
6. Conglomerates are formed as a result of the accumulation of materials caused by the destructive mechanical action of water.
7. Sandstones are consolidated rocks.
8. Clays are unconsolidated mechanical sediments.
9. Chemical sediments are formed by the destructive chemical action of water.
10. Peat and coal are the organic sediments which are of great practical value.
11. Clay schist was formed at the beginning of the sedimentation period and clay was formed later.

2). Ответьте на вопросы:

1. What main groups of rocks do you know?
2. Do sedimentary rocks consist of particles of pre-existing rocks?
3. How were igneous rocks formed?
4. Do you know how sedimentary rocks have originated?
5. What is the most important characteristic feature of sediments?
6. Do sedimentary rocks account for 10 per cent of the Earth's crust?
7. Is gravel consolidated mechanical sediment? And what about sand and clay?
8. What are cementing substances? Can calcium carbonate be used as a cementing substance?
9. Are there only fine-grained sandstones?
10. What can you say about chemical sediments?
11. Can you give an example of organic sediments? How are they formed?

3) Найдите в правой колонке английские эквиваленты следующих слов и сочетаний слов.

1.	земная кора	а) sandstone
2.	растворяться в воде	б) fine-grained sand
3.	песчаник	в) the Earth's crust
4.	уплотненные осадки	г) exposed rocks
5.	изверженные породы	д) to dissolve in water
6.	мелкозернистый песок	е) like gypsum
7.	затвердевать	ж) consolidated sediments
8.	подобно гипсу	з) igneous rocks
9.	обнаженные породы	и) to solidify, to consolidate

б) Найдите в правой колонке русские эквиваленты следующих сочетаний слов.

1.	coarse-grained sand	а) разрушительная сила воды
2.	siltstone and shale	б) пластовые месторождения
3.	the destructive action of water	в) доледниковый период

4.	existing rocks	г) крупнозернистый (грубо- зернистый) песок
5.	chemical decay	д) частицы вещества
6.	sedimentary rocks	е) алеврит и сланец
7.	stratified deposits	ж) существующие породы
8.	pre-glacial period	з) осадочные породы
9.	particles of a substance	и) химический распад

Text 4: Weathering of Rocks

Запомните слова и выражения, необходимые для понимания текста:

contain - v содержать *(в себе),* вмещать
crack - *n* трещина; щель; v давать трещину; трескаться, раскалываться
contract - v сжиматься; сокращаться
dust - *n* пыль
expand - v расширяться); увеличивать(ся) в объеме; **expansion** *n* расширение; *ant* **contract**
fissure - *n* трещина *(в породе, угле);* расщелина; щель
fracture - *n* трещина; излом; разрыв; v ломать(ся); раздроблять *(породу)*
freeze - *v* замерзать; замораживать; застывать
gradual - *a* постепенный; **gradually** *adv* постепенно
hard - *a* твердый, жесткий; *ant* **soft;** тяжелый (о *работе); adv* сильно, упорно; **hardly** *adv* едва, с трудом
hole - *n* отверстие; скважина; шпур; шурф
influence - *n* влияние; v **(on, upon)** влиять (не *что-л.)*
lateral - *a* боковой
occur - *v* залегать; случаться; происходить; *syn* **take place, happen; occurrence** - *n* залегание; **mode of occurrence** - условия залегания
penetrate - *v* проникать *(внутрь),* проходить через *(что-л.)*
phenomenon - *n* явление; *pi* **phenomena**
pressure - *n* давление; **lateral pressure** боковое *(горизонтальное)* давление; **rock pressure** горное давление, давление породы
rate - *n* степень, темп; скорость, норма; производительность; сорт; *syn* **speed, velocity**
refer - v (to) ссылаться *(на что-л.);* относиться *(к периоду, классу)*
resist - *v* сопротивляться; противостоять; противодействовать; **resistance** - *n* сопротивление; **resistant** - *a* стойкий; прочный; сопротивляющийся
size - *n* размер; величина; класс *(угля)*
solution – *n* раствор; **soluble** - *a* растворимый; **solvent** - растворитель; *a* растворяющий
succession – *n* последовательность, непрерывный ряд; **in succession** последовательно
undergo (underwent, undergone) - *v* испытывать *(что-л.),* подвергаться *(чему-л.)*
uniform – *a* однородный; одинаковый
weathering - *n* выветривание; эрозия *(воздействию, влиянию и т.д.)*
to be subjected to подвергаться

Прочитайте и переведите текст, выполните упражнения на проверку понимания прочитанного:

All rocks which are exposed on the Earth's surface (high mountain peaks, deserts) are decomposed to a certain degree. The process of rock disintegration by the direct influence of local atmospheric conditions on the Earth's surface is called weathering. This phenomenon is often referred to in geology because weathering is an active process. It takes place in the upper layers of the Earth's crust.

The main cause of physical weathering is the change in temperature that takes place with the succession of day and night. This phenomenon can best be observed in the deserts and high mountains where the changes in temperature are common.

During the day under the influence of heat, rocks expand whereas at night they begin to contract. As rocks are generally composed of different minerals, their expansion and contraction do not occur uniformly. As a result of this rocks crack. At the beginning these cracks or fissures are hardly noticeable but gradually they become wider and deeper until the whole surface of rock is finally transformed into gravel, sand or dust.

In the regions of a moderate or cold climate, where the temperature in winter goes down to below 0 (zero), the decomposition of rocks is greatly facilitated by the action of water. When water freezes it increases in volume and develops enormous lateral pressure. Under the action of water, rocks decompose to pieces of varied forms and sizes.

The decomposition of rocks under the direct influence of heat and cold is called physical weathering.

Rocks are subjected not only to physical decomposition but also to chemical weathering, i.e. to the action of chemical agents, such as water, carbon dioxide and oxygen. In a general way, chemical weathering is an acid attack on the rocks of the Earth's crust, in particular an attack on the most abundant minerals — quartz (sand) and aluminosilicates (clays). Only few minerals and rocks are resistant to the action of natural waters. The solvent action of water is stronger when it contains carbon dioxide. Water causes more complex and varied changes. With the participation of oxygen and carbon dioxide up to 90 per cent of rocks is transformed into soluble minerals, which are carried away by the waters.

Organisms and plants also take part in the disintegration of rocks. Certain marine organisms accelerate the destruction of rocks by making holes in them to live in. The action of plants can often be even more destructive. Their roots penetrate into the fissures of rocks and develop the lateral pressure which fractures and destroys rocks.

1. Укажите, какие предложены соответствуют содержанию текста. Подтвердите свои ответы фактами из текста.

1. The process of sedimentation is called weathering.
2. The change in temperature causes physical weathering.
3. As a rule during the night rocks expand.
4. When freezing water decreases in volume and develops enormous lateral pressure.
5. The decomposition of rocks is due to the influence of heat and cold.
6. As a rule water contains dissolved mineral substances.
7. The solvent action of water is stronger when it does not contain carbon dioxide.
8. It should be noticed that the action of organisms and plants is destructive.
9. Certain marine organisms accelerate the destruction of rocks.

2. Ответьте на следующие вопросы:

1. What process is called weathering?
2. What process is called physical weathering?
3. Where can the phenomenon of physical weathering be best observed?
4. What process is called chemical weathering?
5. What substances can act as solvents?
6. Are all minerals and rocks resistant to the action of natural waters or only few minerals and rocks can resist the action of water?
7. How do organisms act on the destruction of rocks?

3. а) Найдите в правой колонке русские эквиваленты следующих слов и сочетаний слов:

1. the Earth's surface
2. to be composed of different minerals
3. the expansion of rocks
4. changes in temperature

5. under the influence of heat
6. weathering
7. destructive forces
8. a great number of fractures
9. to penetrate into fissures

а) под влиянием тепла
б) разрушительные силы
в) выветривание
г) большое количество трещин
д) состоять из различных минералов
е) расширение пород
ж) проникать в трещины
з) изменения температуры
и) поверхность земли

б) Найдите в правой колонке английские эквиваленты следующих слов и сочетаний слов:

1. увеличиваться в объеме
2. развивать боковое давление
3. способствовать разрушению пород
4. подвергаться гниению
5. растворять вещества
6. сопротивляться (чему-л.)
7. некоторые органические вещества
8. ускорять процесс выветривания
9. куски породы различных размеров

а) to facilitate the decomposition of rocks
б) to increase in volume
в) to resist (smth)
г) rock pieces of varied (different) sizes
д) to accelerate the process of weathering
е) to be subjected to decay
ж) to dissolve substances
з) to develop lateral pressure
и) certain organic substances

Text 5: Fossil Fuels

Запомните слова и выражения, необходимые для понимания текста:

accumulate - v накапливать; скопляться
ancient - *a* древний, старинный; *ant* **modern**
associate - v связывать, соединять, ассоциироваться; *syn* **connect, link**
burn (burnt) - v сжигать; гореть; жечь
charcoal - *n* древесный уголь
convenient - *a* удобный, подходящий
crude - *a* сырой, неочищенный
dig (dug) - v добывать; копать; **digger** - n угольный экскаватор; землеройная машина
divide - v делить; (from) отделять; разделять
evidence - *n* доказательство; очевидность; признак(и)
fossil - *a* окаменелый, ископаемый; *n* ископаемое *(органического происхождения);* окаменелость
heat - v нагревать; *n* теплота
liquid - *a* жидкий; n жидкость; *ant* **solid**

manufacture - *v* изготовлять, производить; *syn* **produce**
mudstone - *n* аргиллит
purpose - *n* цель; намерение; *syn* **aim, goal**
shale - *n* глинистый сланец
the former … the latter - первый *(из вышеупомянутых)* последний *(из двух названных)*

Прочитайте и переведите текст, выполните упражнения на проверку понимания прочитанного:

The chief sources of energy available to man today are oil, natural gas, coal, water power and atomic energy. Coal, gas and oil represent energy that has been concentrated by the decay of organic materials (plants and animals) accumulated in the geologic past. These fuels-are often referred to as fossil fuels.

The word fossil (derived from the Latin fodere "to dig up") originally referred to anything that was dug from the ground, particularly a mineral. Today the term fossil generally means any direct evidence of past life, for example, the footprints of ancient animals. Fossils are usually found in sedimentary rocks, although sometimes they may be found in igneous and metamorphic rocks as well. They are most abundant in mudstone, shale and limestone, but fossils are also found in sandstone, dolomite and conglomerate.

Most fuels are carbon-containing substances that are burned in air. In burning fuels give off heat which is used for different purposes.

Fuels may be solid, liquid and gaseous. Solid fuels may be divided into two main groups, natural and manufactured. The former category includes coal, wood, peat and other plant products. The latter category includes coke and charcoal obtained by heating coal in the absence of air.

Liquid fuels are derived almost from petroleum. In general, natural petroleum, or crude oil, as it is widely known, is the basis of practically all industrial fuels. Petroleum is a mixture of hundreds of different hydrocarbons — compounds composed of hydrogen and carbon — together with the small amount of other elements such as sulphur, oxygen and nitrogen. Petroleum is usually associated with water and natural gas. It is found in porous sedimentary rocks where the geological formation allowed the oil to collect from a wide area. Petroleum is one of the most efficient fuels and raw materials.

Of gaseous fuels the most important are those derived from natural gas, chiefly methane or petroleum. Using gaseous fuels makes it possible to obtain high thermal efficiency, ease of distribution and control. Gas is the most economical and convenient type of fuels. Today gas is widely utilized in the home and as a raw material for producing synthetics.

Scientists consider that a most promising source of natural resources may be the floor of the sea, a subject which now has become an important field of research.

Generally speaking, all types of fossil fuels described in the text are of great economic importance as they represent the sources of energy the man uses today.

1. Укажете, какие предложения соответствуют содержанию текста. Подтвердите свои ответы фактами из текста.

1. Coal, water power and atomic energy are the only sources of energy available to man today.
2. Coal, wood and peat represent natural group of solid fuels.
3. As a rule fossil fuels are found in sedimentary rocks.
4. Crude oil is widely used for producing solid fuels.
5. Petroleum can be found in porous sedimentary rocks.
6. Gas is used to produce synthetic materials.
7. Not all types of fossil fuels burn.

2. Ответьте на следующие вопросы:

1. What fuels are often referred to as fossil fuels?
2. What does the word fossil mean?
3. What rocks are most abundant hi fossil fuels?

4. What types of fossil fuels do you know?
5. Is coke a natural or manufactured solid fuel? And what can you say about coal and peat?
6. How are coke and charcoal produced?
7. What rocks is petroleum usually associated with?
8. What are the advantages of gaseous fuels?

3. а) Найдите в правой колонке русские эквиваленты следующих слов сочетаний слов.

1.	fossil fuel	а) дерево и торф
2.	raw material	б) небольшое количество аргиллита
3.	crude oil	в) органическое топливо
4.	the chief sources of energy	г) сланец и известняк
5.	to refer to	д) сырье
6.	any direct or indirect evidence of the deposit	е) материалы, содержащие углерод
7.	shale and limestone	ж) главные источники энергии
8.	carbon-containing materials	з) любые прямые или косвенные признаки месторождения
9.	wood and peat	и) сырая (неочищенная) нефть
10.	the small amount of mudstone	к) относиться к (чему-л.); ссылаться на (что-л.)

б) Найдите в правой колонке английские эквиваленты следующих слов и сочетаний слов.

1.	древесный уголь и кокс	а) to collect data
2.	жидкое топливо	б) charcoal and coke
3.	накапливать	в) to be composed of limestones
4.	собирать данные	г) liquid fuel
5.	происходить от	д) to accumulate
6.	получать хорошие результаты	е) to derive from
7.	богатый горючими сланцами	ж) to obtain good results
8.	состоять из известняков	з) abundant in oil shales

Text 6: Coal and Its Classification

Запомните слова и выражения, необходимые для понимания текста:

bench - *n* слой, пачка *(пласта)*
blend - v смешивать(ся); вклинивать(ся)
combustion - *n* горение, сгорание; **spontaneous combustion** самовоспламенение, самовозгорание
continuity - *n* непрерывность, неразрывность
domestic - *a* внутренний; отечественный
estimate - v оценивать; *n* оценка; смета
fault - *n* разлом, сдвиг *(породы);* сброс; **faulting** *n* образование разрывов или сбросов
fold - *n* изгиб, складка, флексура; **foulding** - *n* складчатость, смешение *(пласта)* без разрыва
inflame - v воспламеняться; загорать(ся); **inflammable** - *a* воспламеняющийся, горючий, огнеопасный; **flame** - *n* пламя
intermediate - *a* промежуточный; вспомогательный
liable - *a* (to) подверженный; подлежащий *(чему-л.)*
luster - *n* блеск *(угля, металла);* **lustrous** - *a* блестящий
matter - *n* вещество; материя
moisture - *n* влажность, сырость; влага
parting - *n* прослоек
plane - *n* плоскость; **bedding plane** плоскость напластования
rank - *n* класс, тип; **coal rank** группа угля, тип угля
regular - *a* правильный; непрерывный; *ant* **irregular** неправильный; неравномерный; **regularity** *n* непрерывность; правильность

similar - *a* похожий, сходный; подобный; *syn* **alike, the same as**
smelt - v плавить *(руду);* выплавлять *(металл)*
store - v запасать, хранить на складе; вмещать
strata - *n pl от* **stratum** пласты породы; свита *(пластов);* формация, напластования породы; *syn* **measures**
thickness - *n* мощность *(пласта, жилы)*
uniform - *a* однородный; равномерный; **uniformity** *n* однородность; единообразие
utilize - v использовать; *syn* **use, apply, employ**
volatile - *a* летучий, быстро испаряющийся

Прочитайте и переведите текст, выполните упражнения на проверку понимания прочитанного:

Coal is the product of vegetable matter that has been formed by the action of decay, weathering, the effects of pressure, temperature and time millions of years ago.

Although coal is not a true mineral, its formation processes are similar to those of sedimentary rocks.

Structurally coal beds are geological strata characterized by the same irregularities in thickness, uniformity and continuity as other strata of sedimentary origin. Coal beds may consist of essentially uniform continuous strata or like other sedimentary deposits may be made up of different bands or benches of varying thickness.

You can see a seam limited by two more or less parallel planes, a shape which is typical of sedimentary rocks. The benches may be separated by thin layers, of clay, shale, pyrite or other mineral matter, commonly called partings. Like other sedimentary rocks coal beds may be structurally disturbed by folding and faulting.

According to the amount of carbon coals are classified into: brown coals, bituminous coals and anthracite. Brown coals are in their turn subdivided into lignite and common brown coal. Although carbon is the most important element in coal, as many as 72 elements have been found in some coal deposits, including lithium, chromium, cobalt, copper, nickel, tungsten and others.

Lignite is intermediate in properties between peat and bituminous coal, containing when dry about 60 to 75 per cent of carbon and a variable proportion of ash. Lignite is a low-rank brown-to-black coal containing 30 to 40 per cent of moisture. Developing heat it gives from 2,500 to 4,500 calories. It is easily inflammable but burns with a smoky flame. Lignite is liable to spontaneous combustion. It has been estimated that about 50 per cent of the world's total coal reserves are lignitic.

Brown coal is harder than lignite, containing from 60 to 65 per cent of carbon and developing greater heat than lignite (4,000-7,000 calories). It is very combustible and gives a brown powder. Bituminous coal is the most abundant variety, varying from medium to high rank. It is a soft, black, usually banded coal. It gives a black powder and contains 75 to 90 per cent of carbon. It weathers only slightly and may be kept in open piles with little danger of spontaneous combustion if properly stored. Medium-to-low volatile bituminous coals may be of coking quality. Coal is used intensively in blast furnaces for smelting iron ore. There are non-coking varieties of coal.

As for the thickness, the beds of this kind of coal are not very thick (1-1.5 meters). The great quantities of bituminous coal are found in the Russian Federation.

Anthracite or "hard" coal has a brilliant lustre containing more than 90 per cent of carbon and low percentage of volatile matter. It is used primarily as a domestic fuel, although it can sometimes be blended with bituminous grades of coal to produce a mixture with improved coking qualities. The largest beds of anthracite are found in Russia, the USA and Great Britain.

Coal is still of great importance for the development of modern industry. It may be used for domestic and industrial purposes. Being the main source of coke, coal is widely used in the iron and steel industry. Lignite, for example either in the raw state or in briquetted form, is a source of industrial carbon and industrial gases.

There is a strong tendency now for increased research into new technologies to utilize coal. No doubt, coal will be used as a raw material for the chemical industry and petrochemical processes. All

these processes involve coal conversion which include gasification designed to produce synthetic gas from coal as the basis for hydrogen manufacture, liquefaction (разжижение) for making liquid fuel from coal and other processes.

1. Укажите, какие предложения соответствуют содержанию текста. Подтвердите свои ответы фактами из текста.

1. Anthracite coals may be divided into lignite and common brown coal.
2. Coals are ranked according to the percentage of carbon they contain.
3. Peat, with the least amount of carbon is the lowest rank, then comes lignite or brown coal.
4. Brown coal is hard and it is not liable to spontaneous combustion.
5. Bituminous coal weathers rapidly and one cannot keep it in open piles.
6. Being intensively used in the iron and steel industry bituminous coal varies from medium to high rank.
7. Anthracite or hard coal, the highest in percentage of carbon, can be blended with bituminous grades of coal.

2. Ответьте на следующие вопросы:

1. What is the classification of coal based on?
2. Is carbon the only element in coal? (Prove it.)
3. Is lignite intermediate in properties between peat and bituminous coal?
4. What heat value does lignite develop when burnt?
5. What coals are liable to spontaneous combustion?
6. What is the difference between lignite and brown coal?
7. Is bituminous coal high- or low-volatile?
8. Does anthracite contain 90 per cent of carbon?
9. Where are the largest deposits of anthracite found? And what can you say about bituminous coal?
10. What do you know about the utilization of coal?

3. а) Найдите в правой колонке русские эквиваленты следующих слов и сочетаний слов:

1.	spontaneous combustion	а) легковоспламеняющийся газ
2.	moisture and ash content	б) высокосортный уголь
3.	the most abundant variety	в) плавить железную руду
4.	in its turn	г) самовозгорание
5.	the amount of volatile matter	д) содержание влаги и золы
6.	easily inflammable gas	е) дымное пламя
7.	brilliant lustre	ж) наиболее широко распространенные угли
8.	to smelt iron ore	з) яркий блеск
9.	high-rank coal	и) в свою очередь
10.	a smoky flame	к) количество летучих веществ

б) Найдите в правой колонке английские эквиваленты следующих слов н сочетаний слов:

1.	тип угля	а) heat value
2.	некоксующийся уголь	б) amount of carbon
3.	доменная печь	в) coal rank
4.	содержание углерода	г) to store coal
5.	смешиваться с другими углями	д) to weather rapidly
6.	улучшенного качества	е) non-coking coal
7.	складировать уголь	ж) blast furnace
8.	теплотворная способность	з) of improved quality
9.	быстро выветриваться	и) to blend with other coals

Text 7: General Information on Mining

Запомните слова и выражения, необходимые для понимания текста:

access - *n* доступ

affect - v воздействовать *(на что-л.);* влиять; *syn* **influence**

barren - *a* непродуктивный; пустой *(о породе)*

chute - *n* скат, спуск; углеспускная выработка; жёлоб

compare - v (with) сравнивать, проводить параллель

contribute - v способствовать, содействовать; делать вклад *(в науку);* **make a (one's) ~ to smth.** сделать вклад во что-л.

cross-section - *n* поперечное сечение, поперечный разрез, профиль

develop - v разрабатывать *(месторождение);* развивать *(добычу);* производить подготовительные работы; **development** - *n* подготовительные работы; развитие добычи; развитие

drift - *n* штрек, горизонтальная выработка

ensure - v обеспечивать, гарантировать; *syn* **guarantee**

face - *n* забой; лава

floor - л почва горной выработки, почва пласта (жилы); **quarry** ~ подошва карьера; пол, настил

govern - v править, управлять; руководить; определять, обусловливать

inclination - *n* уклон, скат, наклон *(пластов);* наклонение; **seam** ~ падение *(пласта);* наклон *(пласта)*

incline - *n* уклон, бремсберг, скат; наклонный ствол; **gravity** ~ бремсберг

inclined - *a* наклонный; **flatly** ~ слабо наклонный; **gently ~** наклонного падения; **medium** ~ умеренно наклонный *(о пластах);* **steeply** ~ крутопадающий

level - *n* этаж, горизонт, горизонтальная горная выработка; штольня; уровень *(инструмент);* нивелир; ватерпас; горизонтальная поверхность

recover - v извлекать *(целики);* выбирать, очищать; добывать *(уголь и т.п.);* восстанавливать

remove - v удалять; убирать; устранять; перемещать; **removal** - *n* вскрыша; выемка; уборка *(породы);* извлечение *(крепи);* перемещение; **overburden** - удаление вскрыши

rib - *n* ребро; выступ; узкий целик, предохранительный целик; грудь забоя

roof - *n* крыша; кровля выработки; кровля пласта *(или* жилы); перекрытие; ~ **support** - крепление кровли

shaft - *n* шахтный ствол; **auxiliary** ~ вспомогательный ствол; **hoisting** ~ подъемный ствол; главный шахтный ствол

tabular - *a* пластовый (о *месторождении);* пластообразный; плоский; линзообразный; *syn* **bedded, layered**

waste - *n* пустая порода; отходы; *syn* **barren rock**

well - *n* буровая скважина; колодец, источник; водоем; зумф

capital investment - капитальные вложения

gate road - промежуточный штрек

in bulk - навалом, в виде крупных кусков

metal-bearing - содержащий металл

production face/working - очистной забой

productive mining - эксплуатационные работы

in view of - ввиду чего-л., принимая во внимание что-л.

with a view to - с целью

Прочитайте и переведите текст, выполните упражнения на проверку понимания прочитанного:

As has been said, mining refers to actual ore extraction. Broadly speaking, mining is the industrial process of removing a mineral-bearing substance from the place of its natural occurrence in the Earth's crust. The term "mining" includes the recovery of oil and gas from wells; metal, non-metallic minerals, coal, peat, oil shale and other hydrocarbons from the earth. In other words, the work done to extract mineral, or to prepare for its extraction is called mining.

The tendency in mining has been towards the increased use of mining machinery so that modern mines are characterized by tremendous capacities. This has contributed to: 1) improving working conditions and raising labour productivity; 2) the exploitation of lower-grade metal-bearing substances and 3) the building of mines of great dimensions.

Mining can be done either as a surface operation (quarries, opencasts or open pits) or by an underground method. The mode of occurrence of the sought-for metallic substance governs to a large degree the type of mining that is practised. The problem of depth also affects the mining method. If the rock containing the metallic substance is at a shallow site and is massive, it may be economically excavated by a pit or quarry-like opening on the surface. If the metal-bearing mass is tabular, as a bed or vein, and goes to a great distance beneath the surface, then it will be worked by some method of underground mining.

Working or exploiting the deposit means the extraction of mineral. With this point in view a number of underground workings is driven in barren (waste) rock and in mineral. Mine workings vary in shape, dimensions, location and function.

Depending on their function mine workings are described as exploratory, if they are driven with a view to finding or proving mineral, and as productive if they are used for the immediate extraction of useful mineral. Productive mining can be divided into capital investment work, development work, and face or production work. Investment work aims at ensuring access to the deposit from the surface. Development work prepares for the face work, and mineral is extracted (or produced) in bulk.

The rock surfaces at the sides of workings are called the sides, or hi coal, the ribs. The surface above the workings is the roof in coal mining while in metal mining it is called the back. The surface below is called the floor.

The factors such as function, direct access to the surface, driving in mineral or in barren rock can be used for classifying mine workings:

I. Underground workings:

a) Long or deep by comparison with their cross-section may be: 1) vertical (shaft, blind pit); 2) sloping (slopes, sloping drifts, inclines); 3) horizontal (drifts, levels, drives, gate roads, adits, crosscuts).

b) Large openings having cross dimensions comparable with their length.

c) Production faces, whose dimensions depend on the thick ness of the deposit being worked, and on the method of mining it.

1. Укажите, какие предложения соответствуют содержанию текста. Подтвердите свои ответы фактами из текста.

1. As a rule, the term "mining" includes the recovery of oil and gas from wells as well as coal, iron ores and other useful minerals from the earth.
2. The increased use of mining machinery has greatly contributed to raising labour productivity and improving working conditions.
3. It is quite obvious that the problem of depth is not always taken into consideration in choosing the mining method.
4. Productive workings are usually used for the immediate extraction of useful mineral.
5. Underground workings are driven in barren rock or in mineral.
6. A shaft is a vertical underground working which is long and deep in comparison with its cross-section.
7. The surface above the mine working is usually called the floor.
8. The rock surfaces at the sides of mine workings arc called the ribs.

2. Ответьте на следующие вопросы:

1. What is mining?
2. What has contributed to the better working conditions of the miners?
3. What factors influence the choice of the mining method?
4. In what case is useful mineral worked by open pits?
5. Are exploratory workings driven with a view to finding and proving mineral or are they driven for immediate extraction of mineral?
6. What is the difference between development and production work?
7. What main factors are used for classifying mine workings?
8. What do the dimensions of production faces depend on?

3. а) Найдите в правой колонке русские эквиваленты следующих слов и сочетаний слов:

1. direct access to the surface
2. open-cast mining
3. tabular (or bedded) deposits
4. oil well
5. underground workings
6. cross-section of a working
7. production face
8. the roof of the mine working
9. to drive mine workings in barren rock
10. to affect the mining method

а) нефтяная скважина
б) проходить горные выработки по пустой породе
в) влиять на метод разработки
г) прямой доступ к поверхности
д) пластовые месторождения
е) открытая разработка
ж) поперечное сечение выработки
з) подземные выработки
и) очистной забой
к) кровля горной выработки

б) Найдите в правой колонке английские эквиваленты следующих слов сочетаний слов:

1. способствовать чему-л.
2. размер ствола
3. извлекать, добывать (уголь)
4. штреки и квершлаги
5. пустая порода
6. вообще говоря
7. удалять, перемещать (крепь, вскрышу и др.)
8. с целью ...
9. подготовительные работы
10. мощность пласта

а) thickness of a seam
б) shaft dimension
в) with a view to
г) to contribute to smth.
д) development work
е) to remove (timber, overburden, etc.)
ж) drifts (gate roads) and crosscuts
з) generally speaking

и) to recover (coal)
к) waste (barren) rock

Text 8: Methods of Working Bedded Deposits Underground

Запомните слова и выражения, необходимые для понимания текста:

advantage - *n* преимущество; превосходство; выгода; польза; **advantageous** - *a* выгодный; благоприятный, полезный; **to take advantage of smth** воспользоваться чём-л.

caving - *n* обрушение *(кровли);* разработка с обрушением

deliver - v доставлять, подавать; питать; нагнетать; произносить *(речь);* читать *(лекцию)*

entry - *n* штрек; выработка горизонтальная; *pl* подготовительные выработки; нарезные выработки; штреки

giant - *n* гидромонитор

gravity - *n* сила тяжести; вес, тяжесть; **by ~** самотеком, под действием собственного веса

haul - v доставлять; откатывать; подкатывать; перевозить; **haulage** - *n* откатка; доставка; транспортировка *(по горизонтали)*

longwall - *n* лава; выемка лавами; сплошной забой, сплошная или столбовая система разработки; *syn* **continuous mining; ~ advancing on the strike** выемка лавами прямым ходом по простиранию; сплошная система разработки по простиранию; **~ advancing to the rise** сплошная система разработки с выемкой по восстанию; ~ to **the dip** сплошная система разработки с выемкой по падению; ~ **retreating** выемка лавами обратным ходом; столбовая система разработки лавами

lose (lost) - v терять; **loss -** *n* потеря, убыток

pillar - *n* целик; столб; **shaft** ~ околоствольный целик; ~ **method** столбовая система разработки; ~ **mining** выемка целиков

predominate - v преобладать, превалировать; превосходить; господствовать, доминировать

protect - v охранять, защищать

reach - v простираться, доходить до; добиваться, достигать

satisfy - v удовлетворятъ(ся)

shield - *n* щит; ~ **method** щитовой метод проходки, щитовой способ

room - *n* камера; очистная камера; **room-and-pillar method** камерно-столбовая система разработки

stowing - *n* закладка *(выработанного пространства)*

method of working система разработки

the sequence of working the seams - последовательность отработки пластов

Прочитайте и переведите текст, выполните упражнения на проверку понимания прочитанного:

The method of working (or method of mining) includes a definite sequence and organization of development work of a deposit, its openings and its face work in certain geological conditions. It depends on the mining plan and machines and develops with their improvements. A rational method of working should satisfy the following requirements in any particular conditions: 1) safety of the man; 2) maximum output of mineral; 3) minimum development work (per 1,000 tons output); 4) minimum production cost and 5) minimum losses of mineral.

Notwithstanding the considerable number of mining methods in existence, they can be reduced to the following main types: 1. Methods of working with long faces (continuous mining); 2. Methods of working with short faces (room-and-pillar). The characteristic feature of the continuous mining is the absence of any development openings made in advance of production faces. The main advantage of long continuous faces is that they yield more mineral. Besides, they allow the maximum use of combines (shearers), cutting machines, powered supports and conveyers. The longwall method permits an almost 100 per cent recovery of mineral instead of 50 to 80 per cent obtainable in room-and-pillar methods.

The basic principle of room-and-pillar method is that rooms from 4 to 12 meters wide (usually 6-7) are driven from the entries, each room is separated from each other by a rib pillar. Rib pillars are recovered or robbed after the rooms are excavated. The main disadvantage of shortwall work is a considerable loss of mineral and the difficulty of ventilation. In working bedded deposits methods of mining mentioned above may be used either with stowing or with caving.

In Russia, Germany (the Ruhr coal-field), France and Belgium nearly all the faces are now long ones. In Britain longwall faces predominate.

The USA, Canada, Australia and to some extent India are developing shortwall faces and creating the machines for them. In these countries shortwall faces are widely used.

In Russia the thick seams are taken out to full thickness up to 4.5 m thick if they are steep, and up to 3.5 m thick if they are gently sloping or inclined. In the Kuznetsk coal-field long faces are worked to the dip with ashield protection, using a method proposed by N.Chinakal. In shield mining coal is delivered to the lower working by gravity so that additional haulage is not required.

It should also be noted that in Russia hydraulic mining is widely used as it is one of the most economic and advantageous methods of coal getting. New hydraulic mines are coming into use in a number of coal-fields. Hydraulic mining is developing in other countries as well.

The aim of hydraulic mining is to remove coal by the monitors (or giants) which win coal and transport it hydraulically from the place of work right to the surface. It is quite obvious that the choice of the method of mining will primarily depend on the depth and the shape and the general type of the deposit.

1. Укажите, какие предложения соответствуют содержанию текста. Подтвердите свои ответы фактами из текста.

1. A definite sequence and organization of development work is called mining.
2. Mining methods in existence can be reduced to the two main types.
3. The depth and the shape of the deposit influence the choice of the method of working.
4. As is known, in Belgium all the faces are short now, in Great Britain they amount to 84 per cent.
5. In Australian collieries shortwall faces are widely used.
6. The room-and-pillar method is characterized by the absence of any development openings.
7. High-capacity monitors win coal and transport it hydraulically right to the surface.

2. Ответьте на следующие вопросы:

1. What factors does mining depend on?
2. What is mining?
3. What are the most important factors which affect the choice of the method of working?
4. Do short faces or long faces predominate in Russia? What can you say about the Ruhr coal-field?
5. Is Canada developing shortwall faces or longwall faces?
6. What are the main disadvantages of shortwall faces?
7. What are the two main methods of working?
8. What is the main advantage of long continuous faces?
9. What methods of mining long faces do you know?
10. What method of mining is characterized by the absence of development openings?

3. а) Найдите в правой колонке русские эквиваленты следующих слов в сочетаний слов:

1.	development face	а) сплошная система разработки
2.	great losses	б) выемка целиков
3.	shield method of mining	в) подготовительный забой
4.	continuous mining	г) большие потери
5.	longwall advancing to the dip	д) удовлетворять требованиям
6.	the room-and-pillar method of mining	е) зависеть от геологических условий
7.	to open up a deposit	ж) выемка лавами прямым ходом по падению

8. pillar mining з) щитовая система разработки
9. to satisfy the requirements и) вскрывать месторождение
10. to depend upon the geological conditions к) камерно-столбовая система разработки

б) Найдите в правой колонке английские эквиваленты следующих слов и сочетаний слов:

1. включать (в себя)	а) safety
2. выемка лавами обратным ходом	б) annual output
3. достигать 50%	в) to involve
4. превышать 60%	г) to propose a new method of mining
5. безопасность	д) long wall retreating
6. годовая добыча	е) in connection with difficulties
7. основной недостаток системы разработки	ж) to exceed 60 per cent
8. под-этаж	з) notwithstanding (in spite of)
9. крутопадающий пласт	и) to reach 50 per cent
10. щитовая система разработки	к) the main disadvantage of the method of mining
11. предложить новый способ разработки	л) sublevel
12. в связи с трудностями	м) the shield method of mining
13. несмотря на	н) open up a deposit
14. вскрывать месторождение	о) steep seam

2.3 Подготовка доклада

Подготовьте доклад по одной из предложенных тем.

1. Inigo Jones (1573-1652)
2. Christopher Wren (1632-1723)
3. Geoffrey Chaucer (1340-1400)
4. Samuel Johnson (1709-1784)
5. Alfred Tennyson (1809-1892)
6. Thomas Hardy (1840-1928)
7. John Milton (1608-1674)
8. William Makepeace Thackeray (1811-1863)
9. Henry Wadsworth Longfellow (1807 – 1882)
10. Joshua Reynolds (1723-1792)
11. Thomas More (1478 – 1535)
12. J.M.W. Turner (1775-1851)
13. Thomas Gainsborough (1727 – 1788)
14. Henry Moor (1898-1986)
15. Henry Irving (1838-1905)
16. William Gilbert (1836-1911)
17. Arthur Sullivan (1842-1900)
18. James Watt (1736 - 1819)
19. Thomas Telford (1757 - 1834)
20. Isambard Kingdom Brunel (1806 – 1859)
21. George Stephenson (1781 – 1848)
22. David Livingstone (1813 – 1873)
23. Tony Blair (1953)
24. Winston Churchill (1874 - 1965)
25. Margaret Hilda Thatcher (1925)
26. Sir Isaac Newton (1642 – 1727
27. Alexander Graham Bell (1847 - 1922)

28. Robert Burns (1759 – 1796)

Правила предоставления информации в докладе

Размер	**А4**
Шрифт	Текстовый редактор Microsoft Word, шрифт Times New Roman 12
Поля	слева – 2 см., сверху и справа – 1 см., снизу – 1
Абзацный отступ	1 см устанавливается автоматически
Стиль	Примеры выделяются курсивом
Интервал	межстрочный интервал – 1
Объем	1 -2 страницы (до 7 минут устного выступления)
Шапка доклада	***Иванова Мария Ивановна*** Екатеринбург, Россия ФГБОУ ВПО УГГУ, МД-13 НАЗВАНИЕ ДОКЛАДА
	Список использованной литературы

Краткое содержание статьи должно быть представлено на 7-10 слайдах, выполненных в PowerPoint.

2.4 Подготовка к тесту

Тест направлен на проверку страноведческих знаний и знаний межкультурной коммуникации. Для этого студентам необходимо повторить материал, представленный в *Социально-культурной сфере общения* по теме «Страны изучаемого языка» (Я и мир). Для успешного написания теста изучите следующий материал:

THE GEOGRAPHICAL POSITION OF GREAT BRITAIN

The United Kingdom of Great Britain and Northern Ireland covers an area of some 244 thousand square miles. It is situated on the British Isles. The British Isles are separated from Europe by the Strait of Dover and the English Channel. The British Isles are washed by the North Sea in the east and the Atlantic Ocean in the west.

England is in the southern and central part of Great Britain. Scotland is in the north of the island. Wales is in the west. Northern Ireland is situated in the north-eastern part of Ireland.

England is the richest, the most fertile and most populated part in the country. There are mountains in the north and in the west of England, but all the rest of the territory is a vast plain. In the northwestern part of England there are many beautiful lakes. This part of the country is called Lake District.

Scotland is a land of mountains. The Highlands of Scotland are among the oldest mountains in the world. The highest mountain of Great Britain is in Scotland too. The chain of mountains in Scotland is called the Grampians. Its highest peak is Ben Nevis. It is the highest peak not only in Scotland but in the whole Great Britain as well. In England there is the Pennine Chain. In Wales there are the Cumbrian Mountains.

There are no great forests on the British Isles today. Historically, the most famous forest is Sherwood Forest in the east of England, to the north of London. It was the home of Robin Hood, the famous hero of a number of legends.

The British Isles have many rivers but they are not very long. The longest of the English rivers is the Severn. It flows into the Irish Sea. The most important river of Scotland is the Clyde. Glasgow stands on it. Many of the English and Scottish rivers are joined by canals, so that it is possible to travel by water from one end of Great Britain to the other.

The Thames is over 200 miles long. It flows through the rich agricultural and industrial districts of the country. London, the capital of Great Britain, stands on it. The Thames has a wide mouth, that's

why the big ocean liners can go up to the London port. Geographical position of Great Britain is rather good as the country lies on the crossways of the see routes from Europe to other parts of the world. The sea connects Britain with most European countries such as Belgium, Holland, Denmark, Norway and some other countries. The main sea route from Europe to America also passes through the English Channel.

United Kingdom of Great Britain and Northern Ireland occupies the territory of the British Isles. They lie to the north-west of Europe.

Once upon a time the British Isles were an integral part of the mainland. As a result of sinking of the land surface they became segregated. Great Britain is separated from the continent by the English Channel. The country is washed by the waters of the Atlantic Ocean. Great Britain is separated from Belgium and Holland by the North Sea, and from Ireland — by the Irish Sea.

There are several islands along the coasts. The total area of the British Isles is 325 000 km2. The main islands are Great Britain and Ireland.

The surface of the country is much varied. Great Britain is the country of valleys and plains.

The insular geographical position of Great Britain promoted the development of shipbuilding, different trading contacts with other countries. It has also allowed the country to stay independent for quite a long period of time.

THE BRITISH PARLIAMENT

The British Parliament is the oldest in the world. It originated in the 12th century as Witenagemot, the body of wise councillors whom the King needed to consult pursuing his policy. The British Parliament consists of the House of Lords and the House of Commons and the Queen as its head.

The House of Commons plays the major role in law-making. It consists of Members of Parliament (called MPs for short). Each of them represents an area in England, Scotland, Wales and Ireland.

MPs are elected either at a general election or at a by-election following the death or retirement. Parliamentary elections are held every 5 years and it is the Prime Minister who decides on the exact day of the election. The minimum voting age is 18. And the voting is taken by secret ballot.

The election campaign lasts about 3 weeks, The British parliamentary system depends on political parties.

The party which wins the majority of seats forms the government and its leader usually becomes Prime Minister. The Prime Minister chooses about 20 MPs from his party to become the cabinet of ministers. Each minister is responsible for a particular area in the government. The second largest party becomes the official opposition with its own leader and «shadow cabinet». The leader of the opposition is a recognized post in the House of Commons.

The parliament and the monarch have different roles in the government and they only meet together on symbolic occasions, such as coronation of a new monarch or the opening of the parliament. In reality, the House of Commons is the one of three which has true power.

The House of Commons is made up of six hundred and fifty elected members, it is presided over by the speaker, a member acceptable to the whole house. MPs sit on two sides of the hall, one side for the governing party and the other for the opposition. The first 2 rows of seats are occupied by the leading members of both parties (called «front benches»). The back benches belong to the rank-and-life MPs.

Each session of the House of Commons lasts for 160-175 days. Parliament has intervals during his work. MPs are paid for their parliamentary work and have to attend the sittings.

As mention above, the House of Commons plays the major role in law making. The procedure is the following: a proposed law («a bill») has to go through three stages in order to become an act of Parliament; these are called «readings».

The first reading is a formality and is simply the publication of the proposal. The second reading involves debate on the principles of the bill; it is examination by parliamentary committee.

And the third reading is a report stage, when the work of the committee is reported on to the house. This is usually the most important stage in the process.

When the bill passes through the House of Commons, it is sent to the House of Lords for discussion, when the Lords agree it, the bill is taken to the Queen for royal assent, when the Queen sings the bill, it becomes act of the Parliament and the Law of the Land.

The House of Lords has more than 1000 members, although only about 250 take an active part in the work in the house. Members of this Upper House are not elected; they sit there because of their rank. The chairman of the House of Lords is the Lord Chancellor. And he sits on a special seat, called «Woolsack».

The members of the House of Lords debate the bill after it has been passed by the House of Commons. Some changes may be recommended and the agreement between the two houses is reached by negotiations.

BRITISH TRADITIONS AND CUSTOMS

British nation is considered to be the most conservative in Europe. It is not a secret that every nation and every country has its own customs and traditions. In Great Britain people attach greater importance to traditions and customs than in other European countries. Englishmen are proud of their traditions and carefully keep them up. The best examples are their queen, money system, their weights and measures.

There are many customs and some of them are very old. There is, for example, the Marble Championship, where the British Champion is crowned; he wins a silver cup known among folk dancers as Morris Dancing. Morris Dancing is an event where people, worn in beautiful clothes with ribbons and bells, dance with handkerchiefs or big sticks in their hands, while traditional music-sounds.

Another example is the Boat Race, which takes place on the river Thames, often on Easter Sunday. A boat with a team from Oxford University and one with a team from Cambridge University hold a race.

British people think that the Grand National horse race is the most exciting horse race in the world. It takes place near Liverpool every year. Sometimes it happens the same day as the Boat Race takes place, sometimes a week later. Amateur riders as well as professional jockeys can participate. It is a very famous event.

There are many celebrations in May, especially in the countryside.

Halloween is a day on which many children dress up in unusual costumes. In fact, this holiday has a Celtic origin. The day was originally called All Halloween's Eve, because it happens on October 31, the eve of all Saint's Day. The name was later shortened to Halloween. The Celts celebrated the coming of New Year on that day.

Another tradition is the holiday called Bonfire Night. On November 5, 1605, a man called Guy Fawkes planned to blow up the Houses of Parliament where the king James 1st was to open Parliament on that day. But Guy Fawkes was unable to realize his plan and was caught and later, hanged. The British still remember that Guy Fawkes' Night. It is another name for this holiday. This day one can see children with figures, made of sacks and straw and dressed in old clothes. On November 5th, children put their figures on the bonfire, burn them, and light their fireworks.

In the end of the year, there is the most famous New Year celebration. In London, many people go to Trafalgar Square on New Year's Eve. There is singing and dancing at 12 o'clock on December 31st.

A popular Scottish event is the Edinburgh Festival of music and drama, which takes place every year. A truly Welsh event is the Eisteddfod, a national festival of traditional poetry and music, with a competition for the best new poem in Welsh. If we look at English weights and measures, we can be convinced that the British are very conservative people. They do not use the internationally accepted measurements. They have conserved their old measures. There are nine essential measures. For general use, the smallest weight is one ounce, then 16 ounce is equal to a pound. Fourteen pounds is one stone.

The English always give people's weight in pounds and stones. Liquids they measure in pints, quarts and gallons. There are two pints in a quart and four quarts or eight pints are in one gallon. For length, they have inches: foot, yards and miles.

LONDON

As well as being the capital of England, London is the capital of the United Kingdom. London was founded by the Romans in 43 A.D. and was called Londinium. In 61 A.D. the town was burnt down and when it was rebuilt by the Romans it was surrounded by a wall. That area within the wall is now called the City of London. It is London's commercial and business centre. It contains the Bank of England, the Stock Exchange and the head offices of numerous companies and corporations. Here is situated the Tower of London.

The Tower was built by William the Conqueror who conquered England in 1066. He was crowned at Westminster Abbey. Now most of the Government buildings are located there.

During the Tudor period (16th century) London became an important economic and financial centre. The Londoners of the Elizabethan period built the first theatres. Nowadays the theatre land is stretched around Piccadilly Circus. Not far from it one can see the British Museum and the «Covent Garden» Opera House.

During the Victorian period (19th century) London was one of the most important centers of the Industrial Revolution and the centre of the British Empire. Today London is a great political centre, a great commercial centre, a paradise for theatre-goers and tourists, but it is also a very quiet place with its parks and its ancient buildings, museums and libraries.

LONDON

London is the capital of Great Britain, its political, economic and commercial center. It`s one of the largest cities in the world and the largest city in Europe. Its population is about 9 million. London is one of the oldest and most interesting cities in the world. Traditionally it`s divided into several parts: the City, Westminster, the West End and the East End.

They are very different from each other and seem to belong to different towns and epochs. The heart of London is the City, its financial and business center. Numerous banks, offices and firms are situated there, including the Bank of England, the Stock Exchange and the Old Bailey. Few people live here, but over a million people come to the City to work. There are some famous ancient buildings within the City. Perhaps the most striking of them in St. Paul`s Cathedral, the greatest of British churches. St. Paul`s Cathedral has always dominated the center of London. It stands on the site of former Saxon and Norman churches. They latter were destroyed in the Great Fire and the present building, completed in 1710, is the work of the eminent architect Sir Christopher Wren. It is an architectural masterpiece.

Londoners have a particular affection for St. Paul`s, which is the largest Protestant Church in England. Its high dome, containing the remarkable Whispering Gallery, is a prominent landmark towering above the multistoried buildings which line the river-bank.

The Tower of London was one of the first and most impressive castles built after the Norman invasion of England in 1066. Since the times of William I various kings have built and extended the Tower of London and used it for many purposes. The Tower has been used as a royal palace, an observatory, an arsenal, a state prison, and many famous and infamous people have been executed within its walls. It is now a museum. For many visitors the principal attraction is the Crown Jewels, the finest precious stones of the nation. A fine collection of armour is exhibited in the keep. The security of the Tower is ensured by a military garnison and by the Yeoman Warders or Beefeaters, who still wear their picturesque Tudor uniform.

Westminster is the historic, the governmental part of London. Westminster Abbey is a national shrine where the kings and queens are crowned and famous people are buried. Founded by Edward the Confessor in 1050, the Abbey was a monastery for along time. The present building dates largely from the times of Henry 3, who began to rebuild the church, a task which lasted nearly 300 years. The West towers were added in the eighteenth century. Since William I almost every English monarch has been

crowned in this great church, which contains the tombs and memorials of many of Britain`s most eminent citizens: Newton, Darwin, Chaucer, Dickens, Tennyson, Kipling and etc. One of the greatest treasures of the Abbey is the oaken Coronation Chair made in 1300. The Abbey is also known for its Poet`s Corner. Graves and memorials to many English poets and writers are clustered round about.

Across the road from Westminster Abbey is Westminster Palace, or the Houses of Parliament, the seat of the British Parliament. The Parliament of Great Britain and Northern Ireland consists of the House of Lords and the House of Commons. The House of Lords consists of just over 1,000 members of the different grades of nobility — dukes, marquises, earls, viscounts and barons.

The House of Commons consists of 650 members. They are elected by secret ballot by men and women aged 18 and over. Every Parliament is divided into Sessions. Each of these may last a year and usually begins early in November. The Clock Tower, which contains the hour-bell called Big Ben, is known over the world. The bell is named after Sir Benjamin Hall.

Buckingham Palace is the official residence of the Queen. The West End is the richest and most beautiful part of London. It is the symbol of wealth and luxury. The best hotels, shops, restaurants, clubs, and theatres are situated there. There are splendid houses and lovely gardens belonging to wealthy people.

Trafalgar Square is the geographical center of London. It was named in memory of Admiral Nelson`s victory in the battle of Trafalgar in 1805. The tall Nelson`s Column stands in the middle of the square. On the north side of Trafalgar Square is the National Gallery and the National Portrait Gallery.

Not far away is the British Museum — the biggest museum in London. It contains a priceless collection of ancient manuscripts, coins, sculptures, est., and is famous for its library.

The East End is the poorest district of London. There are a lot of factories, workshops and docks here. The streets are narrow, the buildings are unimpressive. The East End is densely populated by working class families.

PLACES OF INTERESTS IN GREAT BRITAIN

Britain is rich in its historic places which link the present with the past. The oldest part of London is Lud Hill, where the city is originated. About a mile west of it there is Westminster Palace, where the king lived and the Parliament met, and there is also Westminster Abby, the coronation church. Liverpool, the «city of ships», is England’s second greatest port, ranking after London. The most interesting sight in the Liverpool is the docks. They occupy a river frontage of seven miles.

The University of Liverpool, established in 1903, is noted for its School of Tropical Medicine. And in the music world Liverpool is a well-known name, for it’s the home town of «The Beatles».

Stratford-on-Avon lies 93 miles north-west of London. Shakespeare was born here in 1564, and here he died in 1616.

Cambridge and Oxford Universities are famous centers of learning. Stonehenge is a prehistoric monument, presumably built by Druids, members of an order of priests in ancient Britain. Tintagel Castle is King Arthur’s reputed birthplace. Canterbury Cathedral is the seat of the Archbishop of Canterbury, head of the Church of England.

The British Museum is the largest and richest museum in the world. It was founded in 1753 and contains one of the world’s richest collections of antiquities. The Egyptian Galleries contain human and animal mummies. Some parts of Athens’ Parthenon are in the Greek section.

Madam Tussaud’s Museum is an exhibition of hundreds of life-size wax models of famous people of yesterday and today. The collection was started by Madam Tussaud, a French modeller in wax, in the 18th century. Here you can meet Marilyn Monroe, Elton John, Picasso, the Royal Family, the Beatles and many others: writers, movie stars, singers, politicians, sportsmen, etc.

5. Подготовка к экзамену

Подготовка к экзамену включает в себя повторение всех изученных тем курса.

Билет на экзамен включает в себя тест и практико-ориентированное задание.

Наименование оценочного средства	*Характеристика оценочного средства*	*Методика применения оценочного средства*	*Наполнение оценочного средства в КОС*	*Составляющая компетенции, подлежащая оцениванию*
Экзамен:				
Тест	Система стандартизированных заданий, позволяющая автоматизировать процедуру измерения уровня знаний и умений обучающегося.	Тест состоит из 20 вопросов.	КОС - тестовые задания	Оценивание уровня знаний, умений, владений
Практико-ориентированное задание	Задание, в котором обучающемуся предлагают осмыслить реальную профессионально-ориентированную ситуацию	Количество заданий в билете – 1. Предлагаются задания по изученным темам в виде практических ситуаций.	КОС- Комплект заданий	Оценивание уровня знаний, умений и навыков

МИНИСТЕРСТВО НАУКИ И ВЫСШЕГО ОБРАЗОВАНИЯ РФ

ФГБОУ ВО «Уральский государственный горный университет»

УТВЕРЖДАЮ
Проректор по учебно-методическому комплексу _____ С.А. Упоров

МЕТОДИЧЕСКИЕ УКАЗАНИЯ ПО ВЫПОЛНЕНИЮ КОНТРОЛЬНОЙ РАБОТЫ

по дисциплине
Б1.О.03 ИНОСТРАННЫЙ ЯЗЫК

Специальность
21.05.04 Горное дело

Специализация
Менеджмент и экономика горнопромышленного производства

Автор: Безбородова С. А., к.п.н.

Одобрена на заседании кафедры

Иностранных языков и деловой коммуникации
(название кафедры)

Зав. кафедрой _____
(подпись)

Юсупова Л. Р.
(Фамилия И.О.)

Протокол № 1 от 19.09.2023
(Дата)

Рассмотрена методической комиссией

Инженерно-экономического факультета
(название факультета)

Председатель _____
(подпись)

Мочалова Л.А.
(Фамилия И.О.)

Протокол № 2 от 20.10.2023
(Дата)

Екатеринбург

Содержание

Цели и задачи дисциплины …….…….....3
Требования к оформлению контрольной работы ……..……..4
Содержание контрольной работы…….....4
Выполнение работы над ошибками……...…8
Критерии оценивания контрольной работы ……8
Образец титульного листа ……..…10

Цель и задачи дисциплины

Цель дисциплины: повышение исходного уровня владения иностранным языком, достигнутого на предыдущей ступени образования, и достижение уровня иноязычной коммуникативной компетенции достаточного для общения в социально-бытовой, культурной и профессиональной сферах, а также для дальнейшего самообразования.

Компетенции, формируемые в процессе изучения дисциплины:

универсальные:

- способен осуществлять деловую коммуникацию в устной и письменной формах на государственном языке Российской Федерации и иностранном(ых) языке(ах) (УК-4).

Для достижения указанной цели необходимо (задачи курса):

- владение иностранным языком как средством коммуникации в социально-бытовой, культурной и профессиональной сферах;
- развитие когнитивных и исследовательских умений с использованием ресурсов на иностранном языке;
- развитие информационной культуры;
- расширение кругозора и повышение общей гуманитарной культуры студентов;
- воспитание толерантности и уважения к духовным ценностям разных стран и народов.

Методические указания по выполнению контрольной работы предназначены для студентов очной и заочной формы обучения.

Письменная контрольная работа является обязательной формой *промежуточной аттестации.* Она отражает степень освоения студентом учебного материала по дисциплине Б1.О.04 Иностранный язык. А именно, в результате освоения дисциплины студент должен:

Знать:

- особенности фонетического строя иностранного языка;
- лексические единицы социально-бытовой и академической тематики, основы терминосистемы соответствующего направления подготовки;
- основные правила грамматической системы иностранного языка;
- особенности построения устных высказываний и письменных текстов разных стилей речи;
- правила речевого этикета в соответствии с ситуациями межличностного и межкультурного общения в социально-бытовой, академической и деловой сферах;
- основную страноведческую информацию о странах изучаемого языка;
- лексико-грамматические явления иностранного языка профессиональной сферы для решения задач профессиональной деятельности;

Уметь:

- вести диалог/полилог и строить монологическое высказывание в пределах изученных тем;
- понимать на слух иноязычные тексты монологического и диалогического характера с различной степенью понимания в зависимости от коммуникативной задачи;
- читать аутентичные тексты прагматического, публицистического, художественного и научного характера с целью получения значимой информации;
- передавать основное содержание прослушанного/прочитанного текста;
- записывать тезисы устного сообщения, писать эссе по изученной тематике, составлять аннотации текстов, вести личную и деловую переписку;
- использовать компенсаторные умения в процессе общения на иностранном языке;
- пользоваться иностранным языком в устной и письменной формах, как средством профессионального общения;

Владеть:

- основными приёмами организации самостоятельной работы с языковым материалом с использованием учебной и справочной литературы, электронных ресурсов;
- навыками выполнения проектных заданий на иностранном языке в соответствии с уровнем языковой подготовки;
- умением применять полученные знания иностранного языка в своей будущей профессиональной деятельности.

Требования к оформлению контрольной работы

Контрольные задания выполняются на листах формата А4 в рукописном виде, кроме титульного листа. На титульном листе (см. образец оформления титульного листа в печатном виде) указывается фамилия студента, номер группы, номер контрольной работы и фамилия преподавателя, у которого занимается обучающийся.

В конце работы должна быть поставлена подпись студента и дата выполнения заданий.

Контрольные задания должны быть выполнены в той последовательности, в которой они даны в контрольной работе.

Выполненную контрольную работу необходимо сдать преподавателю для проверки в установленные сроки.

Если контрольная работа выполнена без соблюдения изложенных выше требований, она возвращается студенту для повторного выполнения.

По дисциплине «Иностранный язык (английский)» представлено три варианта контрольной работы.

Номер варианта контрольной работы определяется для студентов в соответствии с начальными буквами их фамилий в алфавитном порядке. Например, студенты, у которых фамилии начинаются с букв А, выполняют контрольную работу № 1 и т.д. (см. таблицу №1).

Таблица №1

начальная буква фамилии студента	***№ варианта контрольной работы***
А, Г, Ж, К, Н, Р, У, Ц, Щ	№1
Б, Д, З, Л, О, С, Ф, Ч, Э, Я	№2
В, Е, И, М, П, Т, Х, Ш, Ю	№3

Содержание контрольной работы №1

Контрольная работа проводится по теме *1. Бытовая сфера общения (Я и моя семья) и теме 2. Учебно-познавательная сфера общения (Я и мое образование)* и направлена на проверку сформированности лексического навыка в рамках заданных тем.

Контрольная работа также направлена на проверку сформированности грамматического навыка в рамках тем: порядок слов в повествовательном и побудительном предложениях, порядок слов в вопросительном предложении, безличные предложения, местоимения (указательные, личные, возвратно-усилительные, вопросительные, относительные, неопределенные), имя существительное, артикли (определенный, неопределенный, нулевой), функции и спряжение глаголов *to be* и *to have, о*борот *there+be,* имя прилагательное и наречие, степени сравнения, сравнительные конструкции, имя числительное (количественные и порядковые; чтение дат), образование видовременных форм глагола в активном залоге.

Распределение выше указанных тем в учебнике:

- Агабекян И. П. Английский язык для бакалавров: учебное пособие для студентов вузов / И. П. Агабекян. - Ростов-на-Дону: Феникс, 2017. - 384 с.: ил. - (Высшее образование) (200 экз. в библиотеке УГГУ) и учебнике:
- Журавлева Р.И. Английский язык: учебник: для студентов горно-геологических специальностей вузов / Р. И. Журавлева. - Ростов-на-Дону: Феникс, 2013. - 508 с. -

(Высшее образование). - Библиогр.: с. 502 (192 экз. в библиотеке УГГУ) представлено в таблице №2:

Таблица №2

Название темы	***Страницы учебников***	
	Агабекян И. П.	*Журавлева Р.И.*
Порядок слов в повествовательном и побудительном предложениях	148	9
Порядок слов в вопросительном предложении	163-170	10, 24
Безличные предложения	149	440
Местоимения (указательные, личные, возвратно-усилительные, вопросительные, относительные, неопределенные)	41-55	101, 439
Имя существительное	66-78	435
Артикли (определенный, неопределенный, нулевой)	78-84	433
Функции и спряжение глаголов *to be* и *to have*	102-104	6-8
Оборот *there+be*	105-107	100
Имя прилагательное и наречие	115	83
Степени сравнения, сравнительные конструкции	115-121	143
Имя числительное (количественные и порядковые; чтение дат)	261-271	-
Образование видовременных форм глагола в активном залоге	193-209	10, 36, 69

АНГЛИЙСКИЙ ЯЗЫК

Вариант №1

Задание 1. Заполните пропуски в предложениях, выбрав один ответ.

Пример: Michael _____ everyone he meets because he is very sociable and easygoing. He has five brothers and two sisters, so that probably helped him learn how to deal with people.

A. gets divorced; **B. gets along well with;** C. gets married;

Задание 1 направлено на проверку сформированности лексического навыка в рамках заданных тем.

Задание 2. Заполните пропуски местоимениями some, any, no или их производными.

Пример: A: Is ***anything*** the matter with Dawn? She looks upset.

B: She had an argument with her friend today.

Задание 2 направлено на проверку сформированности грамматического навыка по теме «неопределённые местоимения».

Задание 3. Заполните пропуски личными местоимениями (I, we, you, he, she, it, they, me, us, him, her, them).

Пример: My teacher is very nice. I like … . – I like **him**.

Задание 3 направлено на проверку сформированности грамматического навыка по теме «личные и притяжательные местоимения».

Задание 4. Поставьте в правильную форму глагол, представленный в скобках, обращая при этом внимание на использованные в предложениях маркеры.

Пример: Every morning George **eats** (to eat) cereals, and his wife only **drinks** (to drink) a cup of coffee.

Задание 4 направлено на проверку сформированности грамматического навыка по теме «образование видовременных форм глагола в активном залоге».

Задание 5. Составьте вопросительные предложения и дайте краткие ответы на них.

Пример: Paul was tired when he got home. – ***Was Paul tired when he got home? Yes, he was.***

Задание 5 направлено на проверку сформированности грамматического навыка по теме «порядок слов в вопросительном предложении».

Контрольная работа
Вариант №2

Задание 1. Заполните пропуск, выбрав один вариант ответа.

Пример: A British university year is divided into three _____.

1) conferences; 2) sessions; **3) terms**; 4) periods;

Задание 1 направлено на проверку сформированности лексического навыка в рамках заданных тем.

Задание 2. Выберите правильную форму глагола.

Пример: A: I have a Physics exam tomorrow.

B: Oh dear. Physics **is/**are a very difficult subject.

Задание 2 направлено на проверку сформированности грамматического навыка по теме «имя существительное, функции и спряжение глаголов to be и to have».

Задание 3. Раскройте скобки, употребив глагол в форме Present Continuous, Past Continuous или Future Continuous.

Пример: I **shall be studying** (study) Japanese online from 5 till 6 tomorrow evening.

Задание 3 направлено на проверку сформированности грамматического навыка по теме «образование видовременных форм глагола в активном залоге».

Задание 4. Составьте вопросы к словам, выделенным жирным шрифтом.

Пример: **The Petersons** have bought a dog. – *Who has bought a dog?*

The Petersons have bought **a dog. –** *What have the Petersons bought?*

Задание 4 направлено на проверку сформированности грамматического навыка по теме «порядок слов в вопросительном предложении».

Задание 5. Подчеркните правильный вариант ответа.

Пример: A: You haven't seen my bag anywhere, haven't you**/<u>have you</u>**?

B: No. You didn't leave it in the car, **<u>did you</u>/**didn't you?

Задание 5 направлено на проверку сформированности грамматического навыка по теме «порядок слов в вопросительном предложении».

Контрольная работа
Вариант № 3

Задание 1. Заполните пропуски, выбрав один вариант ответа.

Пример: The University accepts around 2000 new ____ every year.

1) students; 2) teachers; 3) pupils; 4) groups;

Задание 1 направлено на проверку сформированности лексического навыка в рамках заданных тем.

Задание 2. Поставьте в предложения подходящие по смыслу фразы:

as red as a beet (свекла), as slow as a turtle, as sweet as honey, as busy as a bee, as clumsy as a bear (неуклюжий), as black as coal, as cold as ice, as slippery as an eel (изворотливый как угорь), as free as a bird, as smooth as silk (гладкий)

Пример: Your friend is so unemotional, he is **as cold as ice**.

Задание 2 направлено на проверку сформированности грамматического навыка по теме «имя прилагательное и наречие».

Задание 3. Переведите следующие предложения на английский язык.

Пример: Это самая ценная картина в Русском музее. **This is the most valuable picture in Russian Museum.**

Задание 3 направлено на проверку сформированности грамматического навыка по теме «степени сравнения имени прилагательного и наречий».

Задание 4. Раскройте скобки, употребив глагол в форме Present Perfect, Past Perfect или Future Perfect.

Пример: Sam **has lost** (lose) his keys. So he can't open the door.

Задание 4 направлено на проверку сформированности грамматического навыка по теме «образование видовременных форм глагола в активном залоге».

Задание 5. Задайте вопросы к предложениям.

Пример: There are two books. The one on the table is Sue's.

a) 'Which *book is Sue's*?' 'The one on the table.'

b) 'Whose *book is on the table*?' 'Sue's.'

Задание 5 направлено на проверку сформированности грамматического навыка по теме «порядок слов в вопросительном предложении».

НЕМЕЦКИЙ ЯЗЫК

Задание 1. Заполните пропуски в предложениях, выбрав один ответ.

Пример: Mein Bruder ... Arzt geworden

A. hat; **B. ist**; C. wird;

Задание 1 направлено на проверку сформированности грамматического навыка по теме «Пассивный залог».

Задание 2. Вставьте подходящее вопросительное слово.

Пример: **Was** machen Sie am Wochenende?

Задание 2 направлено на проверку сформированности грамматического навыка по теме «Вопросительные местоимения».

Задание 3. Заполните пропуски возвратными местоимениями в нужной форме.

Пример: Wo wohnen d**eine** Eltern?

Задание 3 направлено на проверку сформированности грамматического навыка по теме «Притяжательные местоимения».

Задание 4. Поставьте в правильную форму глагол, представленный в скобках.

Пример: **Kannst** du mir bitte die Marmelade geben? (können)

Задание 4 направлено на проверку сформированности грамматического навыка по теме «Модальные глаголы».

Задание 5. Составьте вопросительные предложения и дайте краткие ответы на них.

Пример: Sie wohnen in Berlin.

Ответ: Wo wohnen Sie? Wer wohnt in Berlin?

Задание 5 направлено на проверку сформированности грамматического навыка по теме «Вопросительные предложения».

Содержание контрольной работы №2

для заочной формы обучения

Контрольная работа проводится по теме 3. *Социально-культурная сфера общения (Я и моя страна. Я и мир) и теме 4. Профессиональная сфера общения (Я и моя будущая специальность)* и направлена на проверку сформированности лексического навыка в рамках заданных тем.

Контрольная работа также направлена на проверку сформированности грамматического навыка в рамках тем: модальные глаголы и их эквиваленты, образование видовременных форм глагола в пассивном залоге, основные сведения о согласовании времён, прямая и косвенная речь, неличные формы глагола: инфинитив, причастия, герундий, основные сведения о сослагательном наклонении.

Распределение выше указанных тем в учебнике:

- Агабекян И. П. Английский язык для бакалавров: учебное пособие для студентов вузов / И. П. Агабекян. - Ростов-на-Дону: Феникс, 2017. - 384 с.: ил. - (Высшее образование) (200 экз. в библиотеке УГГУ) и учебнике:

- Журавлева Р.И. Английский язык: учебник: для студентов горно-геологических специальностей вузов / Р. И. Журавлева. - Ростов-на-Дону: Феникс, 2013. - 508 с. - (Высшее образование). - Библиогр.: с. 502 (192 экз. в библиотеке УГГУ) представлено в таблице №2:

Таблица №2

Название темы	***Страницы учебников***	
	Агабекян И. П.	*Журавлева Р.И.*
Модальные глаголы и их эквиваленты	295	47
Образование видовременных форм глагола в пассивном залоге	236	71, 115
Основные сведения о согласовании времён	323-328	269
Прямая и косвенная речь	324	268
Неличные формы глагола: инфинитив, причастия, герундий	311-322	132, 162, 173, 192, 193
Основные сведения о сослагательном наклонении	329	224

АНГЛИЙСКИЙ ЯЗЫК

Вариант №1

Задание 1. Заполните пропуски, выбрав один вариант ответа.

Пример: You: “Are you engaged?” Taxi driver: “_____”.

Варианты ответов:

1) Yes, I am having a rest.

2) Sorry, but I don’t.

3) No, sir. Where do you wish me to take you?

4) Yes, thank you.

Задание 1 направлено на проверку сформированности лексического навыка в рамках заданных тем.

Задание 2. Перепишите предложения в страдательном залоге.

Пример: The people are discussing politics. **Politics is being discussed.**

Задание 2 направлено на проверку сформированности грамматического навыка по теме «страдательный залог».

Задание 3. Вставьте модальные глаголы may (might) или can (could).

Пример: Can you help me?

Задание 3 направлено на проверку сформированности грамматического навыка по теме «модальные глаголы».

Задание 4. Употребите правильную форму глагола в пассивном залоге.

Пример: The roads **are covered** (cover) with the snow.

Задание 4 направлено на проверку сформированности грамматического навыка по теме «страдательный залог».

Задание 5. Вставьте модальный глагол may или might. Раскройте скобки, употребляя требующуюся форму инфинитива.

Пример: **May I ask** (to ask) you to take off your hat?

Задание 5 направлено на проверку сформированности грамматического навыка по теме «модальные глаголы, инфинитив».

Вариант №2

Задание 1. Заполните пропуски, выбрав один вариант ответа.

Пример: The … of shafts is very expensive.

a) making; **b) driving;** c) building;

Задание 1 направлено на проверку сформированности лексического навыка в рамках заданных тем.

Задание 2. Выберите подходящую форму глагола в каждом предложении.

Пример: If we **leave** (will leave/leave/leaves) at 7 o'clock, we **will arrive** (will arrive/arrive/arrives) on time.

Задание 2 направлено на проверку сформированности грамматического навыка по теме «сослагательное наклонение».

Задание 3. Выберите из скобок требующуюся форму причастия.

Пример: We listened to the girls **singing** (singing, sung) folk songs.

Задание 3 направлено на проверку сформированности грамматического навыка по теме «причастие».

Задание 4. Перепишите предложения в страдательном залоге.

Пример: The child has broken the crystal vase. The crystal vase has been broken by the child.

Задание 4 направлено на проверку сформированности грамматического навыка по теме «страдательный залог».

Задание 5. Перефразируйте следующие предложения, употребляя модальный глагол need.

Пример: 1) It is not necessary to go there. **You need not go there.**

2) It was not necessary to go there. **You need not have gone there.**

Задание 5 направлено на проверку сформированности грамматического навыка по теме «модальные глаголы, инфинитив».

Вариант №3

Задание 1. Заполните пропуски, выбрав один вариант ответа.

Пример: A certain amount of ore … in incline sinking.

a) is extracted; b) is got; c) is mined;

Задание 1 направлено на проверку сформированности лексического навыка в рамках заданных тем.

Задание 2. Выберите из скобок требующуюся форму причастия.

Пример: I picked up the pencil **lying** (lying, lain) on the floor.

Задание 2 направлено на проверку сформированности грамматического навыка по теме «неличные формы глагола: причастие».

Задание 3. Раскройте скобки, употребляя требующуюся форму инфинитива.

Пример: He seems **to read** (to read) a lot.

Задание 5 направлено на проверку сформированности грамматического навыка по теме «неличные формы глагола: инфинитив».

Задание 4. Перепишите предложения в косвенной речи.

Пример: He said, 'I'm going to the station.' - ***He said (that) he was going to the station.***

Задание 4 направлено на проверку сформированности грамматического навыка по теме «прямая и косвенная речь, согласование времен».

Задание 5. Переведите на английский язык.

Пример: Если бы я знал французский, я бы уже давно поговорил с ней.

If I had known French, I would have spoken with her.

Задание 5 направлено на проверку сформированности грамматического навыка по теме «сослагательное наклонение».

НЕМЕЦКИЙ ЯЗЫК

Задание 1. Заполните пропуски, поставив существительное из скобок в нужную форму во множественном числе.

Пример: Unsere (Gast) **Gäste** haben mehrere (Stunde) **Stunden** gebraucht, um uns zu finden.

Задание 1 направлено на проверку сформированности грамматического навыка по теме «Множественное число имен существительных».

Задание 2. Вставьте правильное окончание глаголов.

Пример: Ich komm**e** meistens gegen acht Uhr ins Büro und schalt**e** erst einmal den Computer ein.

Задание 2 направлено на проверку сформированности грамматического навыка по теме «Спряжение глагола».

Задание 3. Вставьте модальные глаголы müssen, können, dürfen, möchten или wollen. Возможно несколько правильных вариантов:

Пример: In der Bibliothek: Sie **können** Bücher leihen.

Задание 3 направлено на проверку сформированности грамматического навыка по теме «Модальные глаголы».

Задание 4. Составьте Ja/Nein вопросы к данным ответам.

Пример: Nein, ich spreche kein Französisch.

Sprechen Sie Französisch? / Sprichst du Französisch?

Задание 4 направлено на проверку сформированности грамматического навыка по теме «Вопросительные предложения».

Задание 5. Составьте вопросы и ответьте на них.

Пример: wie • Sie •heißen •? **Wie heißen Sie?**

Задание 5 направлено на проверку сформированности грамматического навыка по теме «Порядок слов в вопросительном предложении».

Проблемные и сложные вопросы, возникающие в процессе изучения курса и выполнения контрольной работы, необходимо решать с преподавателем на консультациях.

Выполнению контрольной работы должно предшествовать самостоятельное изучение студентом рекомендованной литературы.

Студент получает проверенную контрольную работу с исправлениями в тексте и замечаниями. В конце работы выставляется оценка «отлично», «хорошо», «удовлетворительно» или «неудовлетворительно». Работа с оценкой «неудовлетворительно» должна быть доработана и представлена на повторную проверку.

Выполнение работы над ошибками

При получении проверенной контрольной работы необходимо проанализировать отмеченные ошибки. Все задания, в которых были сделаны ошибки или допущены неточности, следует еще раз выполнить в конце данной контрольной работы. Контрольные работы являются учебными документами, которые хранятся на кафедре до конца учебного года.

Критерии оценивания контрольной работы

Оценка за контрольную работу определяется простым суммированием баллов за правильные ответы на вопросы: 1 правильный ответ = 1 балл. Максимум 44 балла.

Результат контрольной работы

Контрольная работа оценивается на «отлично», «хорошо», «удовлетворительно», «неудовлетворительно»:

35-44 балла (80-100%) - оценка «отлично»;

29-34 балла (65-79%) - оценка «хорошо»;

22-28 баллов (50-64%) - оценка «удовлетворительно»;

0-21 балла (0-49%) - оценка «неудовлетворительно».

Образец оформления титульного листа

Министерство науки и высшего образования РФ
ФГБОУ ВО
«Уральский государственный горный университет»

Кафедра иностранных языков и деловой коммуникации

КОНТРОЛЬНАЯ РАБОТА №1

по дисциплине
ИНОСТРАННЫЙ ЯЗЫК

Специальность
21.05.04 Горное дело

Специализация
Менеджмент и экономика горнопромышленного производства

Выполнил: Иванов Иван Иванович
Группа МЭГП-2_

Преподаватель: Петров Петр Петрович,
к.т.н, доцент

Екатеринбург
20__

МИНОБРНАУКИ РОССИИ

ФГБОУ ВО «Уральский государственный горный университет»

УТВЕРЖДАЮ
Проректор по учебно-методическому комплексу _____ С.А. Упоров

МЕТОДИЧЕСКИЕ УКАЗАНИЯ К ПРАКТИЧЕСКИМ ЗАНЯТИЯМ

Б1.О.03 ИНОСТРАННЫЙ ЯЗЫК

Специальность
21.05.04 Горное дело

Специализация
Менеджмент и экономика горнопромышленного производства

Автор: Безбородова С. А., к.п.н.

Одобрена на заседании кафедры

Иностранных языков и деловой коммуникации
(название кафедры)

Зав.кафедрой _____
(подпись)

к.п.н., доц. Юсупова Л. Г.
(Фамилия И.О.)

Протокол № 1 от 19.09.2023 г.
(Дата)

Рассмотрена методической комиссией

Инженерно-экономического факультета
(название факультета)

Председатель _____
(подпись)

Мочалова Л.А.
(Фамилия И.О.)

Протокол № 2 от 20.10.2023 г.
(Дата)

Екатеринбург

СОДЕРЖАНИЕ

ТЕМА 1. Бытовая сфера общения (Я и моя семья)……..... 3
1.1 Лексические единицы, необходимые для освоения темы ……..... 3
1.2 Устные темы для развития коммуникативной компетенции ……..... 5
1.3 Систематизация грамматического материала: теория и упражнения ……... 6

ТЕМА 2. Учебно-познавательная сфера общения (Я и мое образование) ……..... 35
2.1 Лексические единицы, необходимые для освоения темы ……..... 35
2.2 Устные темы для развития коммуникативной компетенции ……..... 36
2.3 Систематизация грамматического материала: теория и упражнения ……... 38

ТЕМА 3. Социально-культурная сфера общения (Я и моя страна. Я и мир) ……..... 53
3.1 Лексические единицы, необходимые для освоения темы ……..... 53
3.2 Устные темы для развития коммуникативной компетенции ……..... 54
3.3 Систематизация грамматического материала: теория и упражнения ……... 58

ТЕМА 4. Профессиональная сфера общения (Я и моя будущая специальность) ……..... 74
4.1 Лексические единицы, необходимые для освоения темы ……..... 74
4.2 Устные темы для развития коммуникативной компетенции ……..... 82
4.3 Систематизация грамматического материала: теория и упражнения ……... 82

ТЕМА 1. Бытовая сфера общения (Я и моя семья)

Тематика общения:

1. Я и моя семья.
2. Дом, жилищные условия.
3. Мой рабочий день.
4. Досуг и развлечения.

Проблематика общения:

1. Взаимоотношения в семье, семейные традиции.
2. Устройство квартиры/загородного дома.
3. Рабочий день студента.
4. Досуг в будние и выходные дни, активный и пассивный отдых.

1.1 Запомните слова и выражения, необходимые для освоения тем курса:

родственник relative, relation
родители parents
мать (мама) mother (mom, mum, mama, mamma, mummy, ma)
отец (папа) father (dad, daddy, papa, pa)
жена wife
муж husband
супруг(а) spouse
ребенок, дети child, children
дочь daughter
сын son
сестра sister
брат brother
единственный ребенок only child
близнец twin
близнецы, двойняшки twins
брат-близнец twin brother
сестра-близнец twin sister
однояйцевые близнецы identical twins
тройняшки triplets
бабушка и дедушка grandparents
бабушка grandmother (grandma, granny, grandmamma)
дедушка grandfather (grandpa, granddad, grandpapa, grandad)
внуки grandchildren
внучка granddaughter
внук grandson
прабабушка great-grandmother
прадедушка great-grandfather
прабабушка и прадедушка great-grandparents
правнуки great-grandchildren
тётя aunt
дядя uncle
крестный (отец) godfather
крестная (мать) godmother
отчим, приемный отец stepfather
мачеха, приемная мать stepmother
сводный брат stepbrother
сводная сестра stepsister
брат по одному из родителей half-brother
сестра по одному из родителей half-sister

приемный, усыновленный сын adopted son
приемная, удочеренная дочь adopted daughter
приемный ребенок adopted child
патронатная семья, приемная семья foster family
приемный отец foster father
приемная мать foster mother
приемные родители foster parents
приемный сын foster son
приемная дочь foster daughter
приемный ребенок foster child
неполная семья (с одним родителем) single-parent family
родня the kin, the folks
племянница niece
племянник nephew
двоюродный брат cousin (male)
двоюродная сестра cousin (female)
двоюродный брат (сестра), кузен (кузина) first cousin
троюродный брат (сестра) second cousin
четвероюродный брат (сестра) third cousin
родня со стороны мужа или жены in-laws
свекровь mother-in-law (husband's mother)
свёкор father-in-law (husband's father)
тёща mother-in-law (wife's mother)
тесть father-in-law (wife's father)
невестка, сноха daughter-in-law
зять son-in-law
шурин, свояк, зять, деверь brother-in-law
свояченица, золовка, невестка sister-in-law
семейное положение marital status
холостой, неженатый, незамужняя single
женатый, замужняя married
брак marriage
помолвка engagement
помолвленный, обрученный engaged
развод divorce
разведенный divorced
бывший муж ex-husband
бывшая жена ex-wife
расставшиеся, не разведенные, но не проживающие одной семьей separated
вдова widow
вдовец widower
подружка, невеста girlfriend
друг, парень, ухажер boyfriend
любовник, любовница lover
ухажер, жених, подружка, невеста, обрученный fiance
свадьба wedding
невеста на свадьбе bride
жених на свадьбе (bride)groom
медовый месяц honeymoon

1.2 Подготовьте устный рассказ по теме на основе предложенного:

My family

My name is Vladimir Petrov. I am … years old. I was born in 19… in Nizhniy Tagil. I went to school when I was 7. In 20… I finished school number 10 in Ekaterinburg. This year I entered the Ural State Mining University. In five years I shall graduate from this University.

I live in the center of Ekaterinburg. I work at the Ministry of Foreign Trade. I'm an engineer & I am also a student. Many engineers in our Ministry learn foreign languages.

My family is not large. I have a wife & two children. My wife's name is Ann & children's names are Nick & Natalie.

My wife is an economist. My wife is a young woman. She is twenty – nine years old. She works at the Ministry of Foreign Trade, too. She goes to the office every day. My wife doesn't learn English. She already knows English very well. She reads many English books, magazines & newspapers. My wife is also a student. She learns German. She likes languages very much & is going to learn French next year.

My daughter is a girl of ten. She goes to school. She has a lot of subjects at school. She also learns English. She also helps her mother at home.

My son is a little boy. He was born five years ago. I take him to the kindergarten every morning.

My parents are not old. My father is 53. He is an engineer. He graduated from The Ural Polytechnical Institute. He works at a big plant. My mother is 51. She is a teacher. She teaches Russian at school. She graduated from the Leningrad Teachers' Training University.

My sister's name is Katya. She works at an office. Besides she studies at an Evening Department. She is married. Her husband is a doctor. He works at a hospital. They have a little son. He is only six months old.

My elder brother, Boris by name, does not stay with us. He lives in Gorky in a large two-roomed flat. He is a designer. He has also a family of his own. He has a wife & two children: a boy & a girl. Their son is already a pupil. My brother & his family often come to see us. We also visit them sometimes.

I also have a grandfather & a grandmother. They are pensioners. My grandmother looks after the house & does the cooking. We usually take our children to the country in summer to stay with their grandparents. They love their grandchildren very much.

My student's life

I'm a student of The Ural State Mining University. I have been a student only one month. I can't speak English very well yet. I am just a beginner. I live in a hostel. It is rather a long way from the University. In fact, it takes me about an hour to get to the University. But it gives me no trouble at all, as I like to get up early. I don't need an alarm-clock to wake me up. I am an early - riser.

Though the hostel is far from the University it is very comfortable & has all modern conveniences.

As a rule I get up at 6.30, do morning exercises & have shower. I don't have a bath in the morning; I have a bath before I go to bed.

For breakfast I have a boiled egg & a cup of coffee in order not to waste the time. At about 7.30 I am quite ready to go. It is about 5 minutes walk from the hostel to the stop. I usually take the 7.40. bus. I walk to the stop as I have plenty of time to catch my bus.

I come to the University 5 minutes before the lesson begins. So I can have a chat with my friends. The majority of my group mates are from Ekaterinburg the others either come from different towns of our country. We usually have a lot of things to talk about.

We don't go out to the lunch. There is a good canteen at the University. It is on the ground floor. But I should say that you have to stand in a queue to have lunch.

I come to the hostel from the University at about 3 o'clock. I live in a single room & have nobody to speak with. In the evening I sometimes go out with my friends. We go to the cinema if there is something new or to the club if there is a dancing party there. But often I stay in, watch TV

programs or listen to the music. Then I read a book for half an hour or so & go to sleep. That doesn't take me long, as a rule.

My flat

I live in Ekaterinburg in a sixteen-storied dwelling house in the center of the city.
Five years ago our old wooden house was pulled down & we moved here into three-room flat with all modern conveniences.

Now we have running water, gas, electricity, central heating & a refuse chute. We live on the top floor & from the balcony we have a good view of the park. Besides we needn't mount the staircase because there is a lift to take us up.

The entrance hall is rather small. There is a hallstand & a mirror-stand there.

The sitting-room is a spacious simply furnished room. The floor spacious is about 15 square meters. It is not overcrowded with furniture. Everything fits in well. Nothing is out of place here. Next to the window there is a sofa with a stand – lamp. The bookcase in the corner of the room is full of books. On the left there are two comfortable arm-chairs opposite the TV-set & leaf – table.

In the bedroom we have dark brown suite of furniture of the latest model & thick carpet. Near the wall there is a divan-bed. In the built-in-wardrobe we keep our clothes & bed linen.
The adjoining room is the children's room. The bright pattern of the curtains & of wall paper makes the room look gay. There is a writing desk with a desk lamp, a small sofa & a lot of toys there.

In the kitchen there is a fridge, a cupboard, a kitchen table & a gas-stove. Over the sink there is a plate-rack. All kitchen utensils are close at hand.

In the corridor there is a built-in-closet, where we keep our vacuum-cleaner, electric iron & other household objects.

In the bathroom there is a bath-tub & a shower, a towel-rack & a wash-basin with a shelf above it. There tooth-brushes, a cake of soap & some shaving articles on it. Near the bath-room there is a lavatory.

There is nothing special about our flat, no rich decorations but we are accustomed to it & cannot compare it to the old one.

1.3 Систематизация грамматического материала:

1. Порядок слов в повествовательном и побудительном предложениях. Порядок слов в вопросительном предложении. Безличные предложения.
2. Местоимения (указательные, личные, возвратно-усилительные, вопросительные, относительные, неопределенные).
3. Имя существительное. Артикли (определенный, неопределенный, нулевой).
4. Функции и спряжение глаголов *to be* и *to have.* Оборот *there+be.*
5. Имя прилагательное и наречие. Степени сравнения. Сравнительные конструкции.
6. Имя числительное (количественные и порядковые; чтение дат).

Порядок слов в английском предложении

В русском языке, благодаря наличию падёжных окончаний, мы можем переставлять члены предложения, не меняя основного смысла высказывания. Например, предложения Студенты изучают эти планы и Эти планы изучают студенты совпадают по своему основному смыслу. Подлежащее в обоих случаях - студенты, хотя в первом предложении это слово стоит на первом месте, а во втором предложении - на последнем.

По-английски такие перестановки невозможны. Возьмём предложение The students study these plans Студенты изучают эти планы. Если подлежащее и дополнение поменяются местами, то получится бессмыслица: These plans study the students Эти планы изучают студентов. Произошло это потому, что слово plans, попав на первое место, стало подлежащим.

Английское предложение имеет твёрдый порядок слов.

Порядок слов в английском предложении показан в этой таблице:

I	II	III Дополнение	IV

					Обстоятельство
Подлежащее	**Сказуемое**	**Косвенное без предлога**	**Прямое**	**Косвенное с предлогом**	
We Мы	study изучаем		math математику		
He Он	gives дает	us нам	lessons уроки		in this room. в этой комнате
She Она	reads читает		her notes свои заметки	to Peter Петру	every day. каждый день

Вопросительное предложение

Общее правило построения вопросов в английском языке таково: Все вопросы (кроме специальных вопросов к подлежащему предложения) строятся путем инверсии. Инверсией называется нарушение обычного порядка слов в английском предложении, когда сказуемое следует за подлежащим.

В тех случаях, когда сказуемое предложения образовано без вспомогательных глаголов (в Present и Past Indefinite) используется вспомогательный глагол to do в требуемой форме - do/does/did.

Общие вопросы

Общий вопрос задается с целью получить подтверждение или отрицание высказанной в вопросе мысли. На общий вопрос обычно дается краткий ответ: "да" или "нет".

Для построения общего вопроса вспомогательный или модальный глагол, входящий в состав сказуемого, ставится в начале предложения перед подлежащим.

а) Примеры сказуемого с одним вспомогательным глаголом: Is he speaking to the teacher? - Он говорит с учителем?

б) Примеры сказуемого с несколькими вспомогательными глаголами:

You will be writing letters to us. – Ты будешь писать нам письма.

Will you be writing letters to us? – Будешь ли ты писать нам письма?

Примеры с модальными глаголами:

She can drive a car. – Она умеет водить машину.

Can she drive a car? - Она умеет водить машину? (Yes, she can.; No, she cannot)

Когда в составе сказуемого нет вспомогательного глагола (т.е. когда сказуемое выражено глаголом в Present или Past Indefinite), то перед подлежащим ставятся соответственно формы do / does или did; смысловой же глагол ставится в форме инфинитива без to (словарная форма) после подлежащего.

С появлением вспомогательного глагола do на него переходит вся грамматическая нагрузка - время, лицо, число: в Present Indefinite в 3-м лице ед. числа окончание -s, -es смыслового глагола переходит на глагол do, превращая его в does; а в Past Indefinite окончание прошедшего времени -ed переходит на do, превращая его в did.

Do you go to school? – Ходишь ли ты в школу?

Do you speak English well? - Ты хорошо говоришь по-английски?

Ответы на общие вопросы

Общий вопрос требует краткого ответа "да" или "нет", которые в английском языке образуются следующим образом:

а) Положительный состоит из слова Yes за которым (после запятой) идет подлежащее, выраженное личным местоимением в им. падеже (никогда не используется существительное) и тот вспомогательный или модальный глагол, который использовался в вопросе (вспомогательный глагол согласуется с местоимением ответа);

б) Отрицательный ответ состоит из слова No, личного местоимения и вспомогательного (или модального) глагола с последующей частицей not

Например: Are you a student? - Ты студент?

Yes, I am. - Да.; No, I am not. - Нет.

Do you know him? – Ты знаешь его?
Yes, I do. – Да (знаю).; No, I don't. – Нет (не знаю).

Специальные вопросы

Специальный вопрос начинается с вопросительного слова и задается с целью получения более подробной уточняющей информации. Вопросительное слово в специальном вопросе заменяет член предложения, к которому ставится вопрос.

Специальные вопросы могут начинаться словами:

who? – кто? whom? – кого? whose? - чей? what? – что? какой? which? – который?

when? – когда? where? – где? куда? why? – почему? how? – как?

how much? – сколько? how many? – сколько? how long? – как долго? сколько времени?

how often? – как часто?

Построение специальных вопросов:

1) Специальные вопросы ко всем членам предложения, кроме подлежащего (и его определения) строятся так же, как и общие вопросы – посредством инверсии, когда вспомогательный или модальный глагол ставится перед подлежащим.

Специальный вопрос (кроме вопроса к подлежащему) начинается с вопросительного слова или группы слов за которым следуют вспомогательный или модальный глагол, подлежащее и смысловой глагол (сохраняется структура общего вопроса).

Вопрос к прямому дополнению:

What are you reading? Что ты читаешь?

What do you want to show us? Что вы хотите показать нам?

Вопрос к обстоятельству

Обстоятельства бывают разного типа: времени, места, причины, условия, образа действия и др.

He will come back tomorrow. – Он вернется завтра.

When will he come back? – Когда он вернется?

What did he do it for? Зачем он это сделал?

Where are you from?

Вопрос к определению

Вопрос к определению начинается с вопросительных слов what какой, which (of) который (из), whose чей, how much сколько (с неисчисляемыми существительными), how many сколько (с исчисляемыми существительными). Они ставятся непосредственно перед определяемым существительным (или перед другим определением к этому существительному), а затем уже идет вспомогательный или модальный глагол.

What books do you like to read? Какие книги вы любите читать?

Which books will you take? Какие книги (из имеющихся) вы возьмете?

Вопрос к сказуемому

Вопрос к сказуемому является типовым ко всем предложениям: "Что он (она, оно, они, это) делает (делал, будет делать)?", например:

What does he do? Что он делает?

Специальные вопросы к подлежащему

Вопрос к подлежащему (как и к определению подлежащего) не требует изменения прямого порядка слов, характерного для повествовательного предложения. Просто подлежащее (со всеми его определениями) заменяется вопросительным местоимением, которое исполняет в вопросе роль подлежащего. Вопросы к подлежащему начинаются с вопросительных местоимений:

who – кто (для одушевленных существительных)

what - что (для неодушевленных существительных)

The teacher read an interesting story to the students yesterday.

Who read an interesting story to the students yesterday?

Сказуемое в таких вопросах (после who, what в роли подлежащего) всегда выражается глаголом в 3-м лице единственного числа (не забудьте про окончание -s в 3-м лице ед. числа в Present Indefinite. Правила образования -s форм см. здесь.):
Who is reading this book? Кто читает эту книгу?
Who goes to school?

Альтернативные вопросы

Альтернативный вопрос задается тогда, когда предлагается сделать выбор, отдать чему-либо предпочтение.

Альтернативный вопрос может начинаться со вспомогательного или модального глагола (как общий вопрос) или с вопросительного слова (как специальный вопрос) и должен обязательно содержать союз or - или. Часть вопроса до союза or произносится с повышающейся интонацией, после союза or - с понижением голоса в конце предложения.

Например вопрос, представляющий собой два общих вопроса, соединенных союзом or:
Is he reading or is he writing?
Did he pass the exam or did he fail?

Вторая часть вопроса, как правило, имеет усеченную форму, в которой остается (называется) только та часть, которая обозначает выбор (альтернативу):
Is he reading or writing?

Разделительные вопросы

Основными функциями разделительных вопросов являются: проверка предположения, запрос о согласии собеседника с говорящим, поиски подтверждения своей мысли, выражение сомнения.

Разделительный (или расчлененный) вопрос состоит из двух частей: повествовательной и вопросительной.

Первая часть - повествовательное утвердительное или отрицательное предложение с прямым порядком слов.

Вторая часть, присоединяемая через запятую, представляет собой краткий общий вопрос, состоящий из местоимения, заменяющего подлежащее, и вспомогательного или модального глагола. Повторяется тот вспомогательный или модальный глагол, который входит в состав сказуемого первой части. А в Present и Past Indefinite, где нет вспомогательного глагола, употребляются соответствующие формы do/ does/ did.

В второй части употребляется обратный порядок слов, и она может переводится на русский язык: не правда ли?, не так ли?, верно ведь?

1. Если первая часть вопроса утвердительная, то глагол во второй части стоит в отрицательной форме, например:
You speak French, don’t you? You are looking for something, aren’t you? Pete works at a plant, doesn’t he?

2. Если первая часть отрицательная, то во второй части употребляется утвердительная форма, например:
It is not very warm today, is it? John doesn’t live in London, does he?

Выполните упражнения на закрепление материала:

1. Write questions and answers for the following statements, as in the example.

1 Paul was tired when he got home.
…Was Paul tired when he got home? Yes, he was…
2 They live in London.
3 She can't play the piano.
4 The film starts at nine o'clock.
5 You had an English lesson last night.
6 She has got blue eyes.
7 We didn't want to go to the beach.
8 He should follow the doctor's advice.

2. Write the short form of the following negative questions

1 Can they not decide where to go on holiday?

...Can't they decide where to go on holiday?...

2 Did Claire not invite you to her party?

3 Do you not enjoy watching horror films?

4 Have you not finished your homework yet?

5 Can she not go to town on her own?

6 Does he not know where we live?

7 Has Sue not done the shopping for you?

8 Did he not give you any details?

3. Fill in the gaps with the correct question word(s).

A: Now for the general knowledge part of the quiz.

1) ...*What*... is the capital of Egypt?

B: Cairo.

A: That's correct. 2) … can you see the Mona Lisa?

B: In the Louvre, in Paris.

A: Well done, that's right. 3) … wrote 'Romeo and Juliet'?

B: Charles Dickens.

A: No, that's incorrect. It was Shakespeare. 4) … are the Olympic Games held?

B: Every four years.

A: Correct. 5) … did the Second World War begin?

B: I think it was in 1939.

A: Yes, you're right. And the final question in this round is: 6) … players are there in a hockey team?

B: Eleven.

A: Correct. Well, at the end of that round, Contestant 2 has the most points, so he goes through to the final round to play for our star prize.

4. Fill in who, whose, what, which, where, when, how long, how often, what time, why, how much or how many.

is your jacket?' 'It's the red one.'

1. '...*Which*... is your jacket?' 'It's the red one.'
2. '…is your birthday?' 'It's next week.'
3. '… is Mary?' 'She's in her bedroom.'
4. '… have you been waiting?' Only five minutes.'
5. '… do you go shopping?' Once a week.'
6. '… are you doing at the moment?' I'm watching TV.'
7. ' … are you writing to?' 'Uncle Tom.'
8. '…do you start work?' At nine o'clock in the morning.'
9. '… pieces of toast do you want?' Two, please.'
10. '… isn't she at work today?' Because she's ill.'
11. '… did you spend last month?' About £500.'
12. ' … party are you going tonight?' 'Alison's'

5. Fill in the gaps with what, which or how.

1 A: ...*What*... do you want to do when you leave school?
B: I'm not really sure. I'd like to be a vet.

2 A: … bag do you prefer - the black one or the brown one?
B: I like the black one best.

3 A: … old are you?
B: It was my birthday last week. Now I'm fifteen.

4 A: … did you get my telephone number?
B: I looked in the staff address book.

5 A: … shall we do on Saturday?
B: Let's just stay at home and watch a video.

6 A: … house did you prefer — the one we saw first or second?
B: I didn't like either. We'll have to keep looking.
7 A: … many pairs of shoes did you buy last year?
B: Only two. One in the summer and one in the winter.
8 A: … is your favourite food?
B: Roast chicken.

6. Write questions to which the words in bold are the answers.

1 **The tiger** is the largest member of the cat family.
…Which is the largest member of the cat family?...
2 A mature male tiger weighs **between 160 and 230 kg**.
3 Tigers are usually **orange with black stripes**.
4 Tigers live **in Russia, China, India and South-East Asia.**
5 **The Javan tiger, the Bali tiger and the Caspian tiger** are extinct.
6 Tigers eat **a variety of smaller animals, including deer.**
7 Tigers can produce young **at any time of year.**
8 Tigers usually have **two or three** cubs at a time.
9 Tigers live **for an average of eleven years.**
10 Tigers are hunted **for sport or for their fur**.

7. Write questions to which the words in bold are the answers.

Claudette is **32 years old**. She lives **in Paris, France**, and has lived there **since she was 5 years old.** Claudette works as **a lawyer** for a successful law firm, and she travels to work **by car** every day. Claudette is married. Her husband's name is **Jean**. They have **two** dogs. She loves **to take the dogs for long walks** every evening **after work.** Claudette has several hobbies, such as **reading and playing the piano**, but her **favourite hobby is cooking**. Jean thinks this is good, too, **because he gets to eat the wonderful meals she makes.**

8. Write questions to which the words in bold are the answers.

1 **The Petersons** have bought a dog.
…Who has bought a dog?...
2 The Petersons have bought **a dog.**
…What have the Petersons bought?...
3 Rachel is writing **a letter**.
4 **Rachel** is writing a letter.
5 **Brian** likes this car.
6 Brian likes **this car**.
7 Dad broke **the window**.
8 **Dad** broke the window.
9 **Mother** will make a birthday cake.
10 Mother will make **a birthday cake**.
11 **Robin** is going to bake some biscuits.
12 Robin is going to bake **some biscuits**.

9. Write questions to which the words in bold are the answers.

1 Wendy doesn't agree with **her friend's decision**.
…What doesn't Wendy agree with?...
2 James is listening to **some old records**.
3 Sharon is waiting for **the bus**.
4 The boys were talking about **football**.
5 She has got a letter from **her pen-friend**.
6 Martin is thinking about **his holiday**.
7 This jacket belongs to **Stacey.**
8 Pauline was married to **Nigel.**

10. Complete the questions.

1 There are two books. The one on the table is Sue's.

a) 'Which …*book is Sue's*...?' 'The one on the table.'
b) 'Whose …*book is on the table*…?' 'Sue's.'
2 Steven wrote four letters.
a) 'Who … ?' 'Steven.'
b) 'How many … ?' 'Four.'
3 Teresa is going to wash the car.
a) 'Who … ?' Teresa.'
b) 'What … ?' 'The car.'
4 Kate visited John in hospital yesterday.
a) 'Who … ?' 'Kate.'
b) 'Who … ?' 'John.'
5 David has taken Frank's new CD.
a) 'Whose …?' 'Frank's.'
b) 'Who …?' 'David.'
6 Alice is going to the cinema tonight.
a) 'Who …?' 'Alice.'
b) 'Where …?'The cinema.'

Безличные предложения

Поскольку в английском языке подлежащее является обязательным элементом предложения, в безличных предложениях употребляется формальное подлежащее, выраженное местоимением it. Оно не имеет лексического значения и на русский язык не переводится.

Безличные предложения используются для выражения:

1. Явлений природы, состояния погоды: It is/(was) winter. (Была) Зима. It often rains in autumn. Осенью часто идет дождь. It was getting dark. Темнело. It is cold. Холодно. It snows. Идет снег.

2. Времени, расстояния, температуры: It is early morning. Ранее утро. It is five o'clock. Пять часов. It is two miles to the lake. До озера две мили. It is late. Поздно.

3. Оценки ситуации в предложениях с составным именным (иногда глагольным) сказуемым, за которым следует подлежащее предложения, выраженное инфинитивом, герундием или придаточным предложением: It was easy to do this. Было легко сделать это.
It was clear that he would not come. Было ясно, что он не придет.

4. С некоторыми глаголами в страдательном залоге в оборотах, соответствующих русским неопределенно-личным оборотам: It is said he will come. Говорят, он придет.

Местоимение. The Pronoun.
Классификации местоимений.

1	**personal**	личные
2	**possessive**	притяжательные
3	**demonstrative**	указательные
4	**indefinite and negative**	неопределенные и отрицательные
5	**quantifiers**	количественные
6	**reflexive**	возвратные
7	**reciprocal**	взаимные
8	**relative**	относительные
9	**defining**	определительные
10	**interrogative**	вопросительные

I. Личные (personal) местоимения

Общий падеж		**Объектный падеж**	
I	я	**me**	мне, меня
he	он	**him**	его, ему

she	она	**her**	ей, о ней
it	оно, это	**it**	ей, ему, этому
we	мы	**us**	нам, нас
they	они	**them**	им, их
you	ты, вы	**you**	тебе, вам

Внимание! He (он) и **she (она)** в английском языке можно говорить только про людей. Все остальные английские существительные (предметы, животные, явления природы, чувства и т. д.) - обозначаются – it (оно, это).

he	**she**	**it**
a boy – мальчик **a man –** мужчина **brother** – брат **father** – отец **Nick –** Николай **Mr Grey –** мистер Грей	**a girl –** девочка **a woman –** женщина **sister – с**естра **motherч–** мама **Kate –** Катя **Mrs Grey –** миссис Грей	**a cat –** кот **a wall –** стена **rain –** дождь **love –** любовь **a hand –** рука **an apple -** яблоко

Англичане говорят <u>It's me</u>, а не It's I (это я).

II. Притяжательные (possessive) местоимения

Притяжательные местоимения выражают принадлежность и имеют в английском языке **две формы - основную** (после этой формы обязательно требуется существительное).
Whose pen is it? - *Чья это ручка?* - **It's my pen**. - *Это моя ручка*.
И **абсолютную** (существует самостоятельно, без существительного) - **It's mine.** - *Это моя.*

Личное местоимение	**Основная форма**	**Абсолютная форма**
I – я **he –** он **she –** она **it – оно,** это **we –** мы **you –** ты, вы **they -** они	**my (toy) -** моя (игрушка) **his (toy) -** его (игрушка) **her (toy) -** ее (игрушка) **its (toy) -** его (не о человеке) **our (toy) -** наша (игрушка) **your (toy) -** ваша, твоя (игрушка) **their (toy) -** их (игрушка)	**his -** его **hers -** ее **its -** его (этого) **ours -** наша **yours -** ваша, твоя **theirs -** их

III. Указательные (demonstrative) местоимения

this (это, эта, этот) **– these** (эти) **that** (то, та, тот) **- those** (те)

IV. Неопределенные (indefinite) и отрицательные (negative) местоимения

Местоимения some, any, every, и их производные

• Если у вас есть, например, яблоки и вы знаете, сколько их, вы говорите:
I have/l have got three apples. *У меня есть 3 яблока,*
• Если вы не знаете точное количество, то используйте неопределенное местоимение **some: I have/1 have got apples.** *У меня есть несколько яблок (некоторое количество).*

Производные от неопределенных местоимений

Слово **"think"** обозначает **"вещь"** (не обязательно материальная).
Слово **"body"** обозначает **"тело".** Эти слова являются основой для целого ряда словообразований.

Thing используется для неодушевленных (что-то):

some **something –** *что-то, что-нибудь*

any	**anything -** *что-то, что-нибудь*
thing	
no	**nothing -** *ничего, ничто*
every	**everything -** *все*
Body/one - для одушевленных (кто-то):	
some	**somebody/someone –** *кто-то, кто-нибудь*
any	**anybody/anyone -** *кто-то, кто-нибудь*
body/one	
no	**nobody / no one -** *никого, никто*
every	**everybody /everyone –** *все, каждый*

Местоимение **some** и основа **body** должны произноситься и писаться слитно, в противном случае вместо **somebody** – *кто-то*, получится **some body** - *какое-то тело*, **Something/somebody/someone** - в утвердительных предложениях, **anything/anybody/anyone** - в отрицательных и вопросительных предложениях**, nothing/nobody/no one** – в отрицательных. **Anything/anybody/anyone** - также используются в утвердительных предложениях, но в значении *что угодно/кто угодно*

somewhere - *где-нибудь, куда-нибудь*	**anywhere -** *где угодно*
nowhere - *нигде*	**everywhere -** *везде*

V. Количественные (quantifiers) местоимения

Many и much - оба слова обозначают **" много"**, С **исчисляемыми** существительными (теми, которые можно посчитать, можно образовать множественное число) используется слово **many**, а с **неисчисляемыми** - слово **much**.

many girls - *много девочек*	**much snow -** *много снега*
many boys - *много мальчиков*	**much money -** *много денег*
many books - *много книжек*	**much time -** *много времени*

How many? } **сколько?**	**How many girls? -** *Сколько девочек?*
How much? } **сколько?**	**How much sugar? -** *Сколько сахара?*
	How much sugar? - *Сколько сахара?*

a lot of... - много - используется и с исчисляемыми, girls – много девочек
и с неисчисляемыми существительными **a lot of**
a lot без (of) используется и без существительного. sugar - много сахара
Сравните: He writes **a lot** of funny stories**.** *Он пишет много забавных рассказов.*
He writes **a lot.** *Он много пишет.*

В утвердительных предложениях используйте **a lot of.**
В отрицательных и в вопросительных **many/much,**
Сравните:
(+) My grandmother often cooks **a lot of** tasty things. *Моя бабушка часто готовит много вкусного*.
(-) But we don't eat **much.** *Но мы не едим много*. (?) Do you eat much? *Вы много едите?*
Иногда слова **much** и **a lot** являются синонимами слова **"часто":**
Do you ski **much**? *Вы много (часто) катаетесь на лыжах?* No, not much (= not often).Нет, не часто.

Few, little, a few, a little
С неисчисляемыми существительными используйте слово little (мало), а с исчисляемыми - few (мало).

few books - мало книг	**little time -** мало времени
few girls - мало девочек	**little money -** мало денег
few boys - мало мальчиков	**little snow -** мало снега
little } **мало (т.е. надо еще)**	**a little** } **немного (т.е. пока хватает)**

few	a few

VI. Возвратные (reflexive) местоимения

Возвратные местоимения образуются от личных местоимений в объектном падеже и притяжательных местоимений прибавлением **- self** в единственном числе и **- selves** во множественном числе. Возвратные местоимения используются для того, чтобы показать, что объект, названный подлежащим предложения сам совершает действие.

Личное местоимение	Возвратное местоимение	Пример	Перевод
I	myself	I did it myself.	Я сделал это сам
he	himself	He did it himself.	Он сделал это сам.
she	herself	She did it herself.	Она сделала это сама
you	yourself	You did it yourself.	Вы сделали это сами.
they	themselves	They did it themselves.	Они сделали это сами.
we	ourselves	We did it ourselves.	Мы сделали это сами.

VII. Взаимные (reciprocal) местоимения

Each other - друг друга (относится к двум лицам или предметам).
One another - друг друга (относится к большему количеству лиц или предметов).
They spoke to <u>each other</u> rather friendly. *Они разговаривали друг с другом довольно дружелюбно.*
They always help <u>one another</u>. *Они всегда помогают друг другу.*

VIII. Относительные (relative) местоимения

Who (whom), whose, which, that

who	**Именительный падеж <u>who</u> (подлежащее)** **The girl <u>who</u> is playing the piano is my sister.** *Девочка, которая играет на пианино, - моя сестра.*
	Объектный падеж <u>whom</u> (дополнение) **The man <u>whom</u> I love the best is your brother.** *Человек, которого я люблю больше всех, - твой брат.*
which	**Для неодушевленных предметов и животных** **The flowers <u>which</u> you brought me were pretty nice.** *Цветы, которые ты мне принес, очень милые.*
whose	**Для одушевленных существительных** **This is the man <u>whose</u> book we read yesterday.** *Это человек, книгу которого мы читали вчера.*
	Для неодушевленных существительных **We saw the tree <u>whose</u> leaves were absolutely yellow.** *Мы увидели дерево, листья которого были абсолютно желтыми.*
that	**Для одушевленных существительных** **This is the man <u>that</u> we saw yesterday.** *Это мужчина, которого мы видели вчера.*
	Для неодушевленных существительных **This is the film <u>that</u> we saw yesterday.** *Это фильм, который мы видели вчера.*

IX. Определительные (defining) местоимения

all

Употребление	Примеры	Перевод
определяет неисчисляемые существительные	He spent **all his** time fishing on the lake**.**	Он провел все свое время, ловя рыбу на озере.
определяет исчисляемые существительные	**All the** boys like football. **(the после all!)**	Все мальчишки любят футбол.
all = everything	I know **all/everything.**	Я знаю всё.
all = everybody	**All** were hungry. **Everybody** was hungry.	Все были голодны. Все были голодны.
we all = ail of us you all = all of you they all = ail of them	We **all** love you very much = **All** of us love you very much.	Мы все тебя очень любим

both

Употребление	Примеры	Перевод
определяет существительные	**Both (the/my) friends like football.**	Оба моих друга любят футбол
допускается использование артикля вместо указательных местоимений после both	**Both these/the men are Russian.**	Оба (эти) мужчины - русские.
употребляется вместо существительного	**He gave me two apples. Both were sweet.**	Он дал мне два яблока. Оба были сладкими.
they both = both of them you both = both of you we both = both of us	**They both (both of them) came to visit us.**	Они оба пришли навестить нас.
в устойчивой конструкции **both...and.**	**Both mother father were at home**	И мама, и папа были дома.
в отрицательных предложениях **вместо both** используется **neither**	**Both of them know English. Neither of them know English.**	Они оба знают английский. Ни один из них не знает английского.

either/neither

	Употребление	Примеры	Перевод
either	любой из двух (артикль не ставится)	**I’ve got 2 cakes. Take either cake.**	У меня 2 пирожных. Возьми любое.
	каждый, оба, и тот, и другой	**There are windows on either side of the house.**	С обеих сторон дома есть окна.
	заменяет существительное (глагол в ед. числе)	**Either of dogs is always hungry.**	Любая из собак вечно голодная.
neither	отрицательное местоимение-определение (ни тот, ни другой)	**Neither of examples is correct.**	Ни один из примеров не верен.
	в констр. neither.. .nor (ни.. .ни)	**I like neither tea, nor coffee.**	Я не люблю ни чай, ни кофе.

other, another, the other, the others (другой, другие)

	Употребление	Примеры	Перевод
the other	другой (второй), другой из двух	**You’ve got 2 balls: one and the other.**	У тебя 2 мяча: один и другой.
another	другой из многих, еще один	**Take another ball.**	Возьми другой мяч.

			(Любой, но не этот.)
other	другие (любые), не последние	**Take other 2 balls.**	Возьми другие 2 мяча. (Из многих.)
the others	другие (определенные)	**There are 4 balls: 2 balls are red and the others are blue.**	Есть 4 мяча: 2 красных, а другие 2 - синие.

X. Вопросительные (interrogative) местоимения

what	что	**What's this?**	Что это?
which	который	**Which of them?**	Который из них?
who	кто, кого	**Who was that?**	Кто это был?
whom	кого	**Whom did you meet?**	Кого ты встретил?
whose	чей	**Whose book is it?**	Чья это книга?

Имя существительное. The Noun

Категории	Существительное в русском языке	Существительное в английском языке
Число	**Изменяется**	**Изменяется**
Падеж	**Изменяется**	**Не изменяется**

Выполните упражнения на закрепление материала:

. Fill in the gaps with the correct subject or object pronoun.

1 A: Do your brothers play football?
B: Yes, ...*they*... play … all the time … think …'s a brilliant game.
2 A: Does Susan eat chocolate?
B: Yes … eats … all the time … says …'s her favourite food.
3 A: Do your parents know Mr. Jones?
B: Yes, … know … very well … lives next door to … .
4 A: Does Claire like David?
B: No, … doesn't like … very much. … says …'s too noisy.
5 A: Do you listen to rock music?
B: Yes, … listen to … all the time. … think …'s fantastic.
6 A: Does Tony enjoy fishing?
B: Oh, yes … enjoys … very much. .... says … relaxes him.

2. Fill in the gaps with there or it.

1 By the time I got home, ...*it*… was nearly ten o'clock.
2 'Is … your birthday today?" No, … was last week.'
3 Come here, Simon … is someone here to see you. I think … is your friend, Rod.
4 … wasn't warm enough to go to the beach, so we went to the cinema.
5 … wasn't very much money left after I had paid for the shopping.

3. Fill in the gaps with one or it.

1 A: I need a loaf of bread.
B: I'll buy ...*one*... this afternoon.
2 A: Is the phone ringing?
B: I can't hear … .
3 A: 'Titanic' is an amazing film.
B: I know. I've seen … twice.
4 A: When was the last time you read a book?
B: I haven't read … for months.

5 A: Have you got a car?
B: No. I can't afford … .
6 A: Do you like the new Rolling Stones CD?
B: I haven't heard … yet.
7 A: I need a dress for the party.
B: I'll lend you … .

4. Fill in the correct possessive adjective or pronoun.

1 A: Have you met ...*your*... new neighbours yet?
B: No. I've seen … children in the garden, though.
2 A: You took … coat home last night.
B: I know, I'm sorry. I thought it was … because they're both black.
3 A: What's wrong with Rosie?
B: Oh, she's been having problems with … back recently.
4 A: James is doing well at school.
B: I know … teacher says he's very advanced for his age.
5 A: Is this bag … ?
B: Oh, yes, thank you. I nearly forgot it.
6 A: Julie and Frank are so lucky … house is beautiful.
B: Yes, and it's so much bigger than … I envy them.
7 A: I like … shirt. It's like Sandra's.
B: Actually, it is … I borrowed it from her yesterday.
8 A: Why did you lend Tom … car?
B: Because … is being repaired at the moment.

5. Fill in its or it's.

1 The car is nice to drive, but I don't like ...its... colour.
2 This town is wonderful … got lots of shops!
3 I'm staying at home today because … cold outside.
4 Let's go in here … my favourite restaurant.
5 A bird has built … nest in our garden.
6 The company I work for has changed … name.

6. Fill in a possessive adjective or the.

1 A dog bit him on ...*the*... leg.
2 I banged … head on the cupboard door.
3 Karen put … arm around Jane's shoulder.
4 Don't put … feet on the tablel
5 You shouldn't have punched Tom in … stomach.
6 Paul patted Lisa on … shoulder.

7. Fill in the gaps with of where necessary, and my, your, etc. own.

1 John doesn't live with his parents any more. He's got a flat ...*of his own*...
2 She doesn't travel by bus any more because she's got … car.
3 I don't need to borrow your umbrella. I've got one … .
4 Haven't you got … pen? You're always borrowing mine.
5 My job includes doing research in … time.
6 Sam is tired of using his friend's computer, so he is going to buy one… .
7 The couple moved into … house after they got married.
8 Don't let the dog sleep on your bed. It's got a bed … .

8. Connect the nouns using -'s, -' or ...of…

1 car/Helen ...*Helen's car*…
2 the manager/the restaurant
3 shoes/women
4 the results/the test
5 bicycles/my daughters

6 secretary/the assistant manager
7 the corner/the room
8 house/their parents
9 the back/the classroom
10 shoes/William
11 walk/an hour
12 partner/Jim
13 Rome/the streets
14 UN/headquarters

9. Rewrite the sentences using the correct possessive form.

1 Nobody went to **the meeting last week**.

...Nobody went to last week's meeting....

2 The **drive** to the airport takes **two hours**.
3 They will get their exam results **six weeks from now**.
4 I look after **James - Karen — children**.
5 I received the letter in **the post - yesterday**.
6 It's autumn. **The tree - the leaves** are falling off.
7 Graham never listens to **his doctor - the advice.**
8 Are you going to **Jane - Paula - the party**?
9 He has never done a hard **day of work** in his life.
10 At the moment I'm staying with **a friend - my**.
11 I think I'll order **the special of today**.
12 The man knocked on **the house - the door**.
13 The ticket inspector looked at **the people – the tickets.**
14 **Mrs Jones - Miss Smith - cars** are being serviced.
15 **The sales target this month** is two million pounds.

10. Fill in the gaps with the correct reflexive pronoun.

1 The girl has hurt … *herself...* .
2 He put the fire out by …
3 She is looking at … in the mirror.
4 They are serving …
5 He cooked the food by …
6 They bought this house for …
7 They are enjoying …
8 He introduced …

The Plural Form of Nouns

Образование множественного числа у английских существительных

Способ образования	Примеры	Перевод
после глухих согласных	**a book - books** **a cup - cups**	**книга - книги** **чашка - чашки**
после звонких согласных и гласных -	a name - names a girl - girls	**имя - имена** **девочка - девочки**
после шипящих, свистящих звуков -ch, -sh, -x, -s, -z: -es	a palace - palaces a bush - bushes a box - boxes a church - churches	дворец - дворцы куст - кусты коробка - коробки церковь - церкви
слово заканчивается на -y: 1) гласная +y	**a toy - toys** **a boy - boys**	игрушка - игрушки мальчик - мальчики

2) согласная + y	**a family - families** **a story - stories**	**семья - семьи** **история - истории**
слово заканчивается на *-file*	**a leaf - leaves** **a shelf - shelves**	лист - листья полка - полки

Особые случаи образования множественного числа

Ед. число	**Мн. число**	**Перевод**
man	men	мужчина - мужчины
woman	women	женщина - женщины
foot	feet	нога (стопа) - ноги (стопы)
child	children	ребенок - дети
goose	geese	гусь - гуси
mouse	mice	мышь - мыши
ox	oxen	**бык - быки**
tooth	teeth	**зуб - зубы**

Слова - заместители существительных **Substitutions: one/ones**

При повторном использовании одного и того же существительного в одном предложении, вместо него следует использовать one (в единственном числе) и ones (во множественном числе):
This table is bigger that that one - Этот стол больше, чем тот (стол).
These table are bigger than those ones. - Эти столы больше, чем те (столы).

Со словами one/ones **может быть использован артикль, если перед ними стоит прилагательное.**	
What apple do you want? **Какое ты хочешь яблоко?** **The red one. Красное.**	**What apples do you want?** **Какие яблоки ты хочешь?** **The red ones. Красные.**

Английские существительные не имеют падежных окончаний традиционно выделяют два падежа -общий и притяжательный.

Общий падеж

И. п. Эта девочка хорошо говорит по-английски.	This girl speaks English well.
Р. п. Это собака той девочки.	It’s a dog of that girl.
Д. п. Я дал яблоко той девочке. .	I gave an apple to that girl.
В. п. Я вижу маленькую девочку. .	1 can see a little girl.
Т. п. Я люблю гулять с этой девочкой.	1 like to play with this girl.
П. п. Я часто думаю об этой девочке.	1 often think about this girl.

Притяжательный падеж. The Possessive Case
Образование притяжательного падежа

	Образование	**Примеры**	**Перевод**
существительные в единственном числе	**’s**	**bird’s house** **child’s ball**	домик птички мячик ребенка
существительные во множественном числе (группа исключений}	**’s**	**children’s bail** **women’s rights**	мячик детей права женщин
существительное во множественном числе	**’**	**girls’ toy** **birds’ house**	игрушка девочек домик птичек

Формула притяжательного падежа обычно имеют лишь одушевленные существительные, обозначающие живое существо, которому что-то принадлежит,

my mother’s book - мамина книга,

this girl’s bail - мячик девочки,

the bird’s house - домик птички

Для того, чтобы показать принадлежность объекта неодушевленному предмету, используется предлог of:

the handle of the door (ручка (от) двери), но чаще образуется составное существительное door-handle,

Выполните упражнения на закрепление материала:

1. Fill in the gaps with an appropriate noun + of to indicate quantity.

1 a ... carton/glass/jug of ... orange juice
2 a … cheese
3 a … bread
4 a … coffee
5 a … water
6 a … wine
7 a … chocolate
8 a … crisps
9 a … honey
10 a … meat
11 a … spaghetti
12 a … flour

2. Fill the gaps with a, an, or some where necessary.

1 a) We had ...some... delicious food last night,
b) We had ...a... delicious meal last night.
2 a) There is … beautiful furniture in that shop,
b) There is … beautiful table in that shop.
3 a) I'm thirsty. I need … drink.
b) I'm thirsty. I need … water.
4 a) She's just bought … expensive clothes.
b) She's just bought … expensive dress.
5 a) They booked … room in advance.
b) They booked … accommodation in advance
6 a) The band played … lovely song.
b) The band played … lovely music.
7 a) We had … heatwave last week.
b) We had … hot weather last week.
8 a) I can't do this job alone. I need … assistant
b) I can't do this job alone. I need … help.
9 a) He has got … heavy luggage to carry.
b) He has got … heavy suitcase to carry.
10 a) I need … cutlery to eat this food with.
b) I need … knife and fork to eat this food with.
11 a) She has got … important job to do.
b) She has got … important work to do.
12 a) He found … coin on the ground.
b) He found … money on the ground.

3. Complete the sentences using the noun in brackets in the singular or plural form and a/an where necessary.

1. He gave me a box' of my favourite ...chocolates.... (chocolate)
2. His favourite food is … . (chocolate)
3. She bought … on her way to work. (paper)
4. He placed all the important … in his briefcase. (paper)
5. I need some … to write this message on. (paper)
6. Hurry up! We don't have much …. (time)
7. She has visited us several … this month. (time)
8. He has no … but he is keen to learn. (experience)
9. She had a lot of exciting … during her travels. (experience)
10. We went far a walk in the … after lunch. (wood)
11. His desk is made of ……. . (wood)
12. Jane is in her… reading a book. (room)
13. We have got plenty of … for a party in here. (room)
14. I am going to have my … cut tomorrow. (hair)
15. There was …in my soup. (hair)
16. I'm thirsty. I need … of water. (glass)
17. Susan only wears her … when she reads. (glass)
18. This ornament is made of coloured …. . (glass)
19. Helen bought … in the sale at the electrical store. (iron)
20. The old gate was made of … .(iron)

4. Cross out the expressions which cannot be used with the nouns, as in the example.

1 There are **several, many, <u>much,</u> plenty of, <u>too little</u>** things you can do to help.
2 He has met **a couple of, a few, very little, plenty of, too much** interesting people.
3 She earns **few, hardly any, plenty of, several, a great deal** of money.
4 We have got **no, many, lots of, a great deal of, a few** work to do.
5 Don't worry, there's **a little, plenty of, a couple of, many, a lot of** time.
6 **Both, Several, A large quantity of, Plenty of, Too much** students applied for the course.
7 He's got **no, hardly any, a little, some, a small amount of** qualifications.
8 She's got **hardly any, several, a little, a few, a lot of** experience in dealing with customers.
9 There is **too much, a lot of, hardly any, few, several** salt in this soup.
10 There is **a little, many, too much, a great number of, some** traffic on the roads today.

5. Underline the correct word.

1 A: I have a Physics exam tomorrow.
B: Oh dear. Physics **<u>is</u>/are** a very difficult subject.
2 A: My office is three miles from my house.
B: Three miles **is/are** a long way to walk to work.
3 A: My little brother has got measles.
B: Oh dear. Measles **is/are** quite a serious illness.
4 A: Jane looked nice today, didn't she?
B: Yes. Her clothes **were/was** very smart.
5 A: I've got two pounds. I'm going to buy a CD.
B: Two pounds **is/are** not enough to buy a CD.
6 A: The classroom was empty when I walked past.
B: Yes. The class **was/were** all on a school outing.
7 A: Have you just cleaned the stairs?
B: Yes, so be careful. They **is/are** very slippery.
8 A: Did you ask John to fix your car?
B: Yes. His advice **was/were** that I take it to a garage.

9 A: Did you enjoy your holiday?
B: Yes, thank you. The weather **was/were** wonderful.
10 A: These trousers **is/are** very old.
B: You should buy a new pair.
11 A: How **is/are** the company doing lately?
B: Great. We opened up two more branches.
12 A:' I am going to travel for two years when I finish school.
B: Two years **is/are** a long time to be away from home.

6. Finish the sentences, as in the example.

1 You need a lot of experience to do this job. A lot of experience ...is needed to do this job...
2 They gave us some interesting information. The information …
3 She likes Maths more than any other subject. Maths …
4 We had mild weather this winter. The weather …
5 We called the police immediately. The police …
6 I told them some exciting news. The news …
7 He was irritated because of the bad traffic. He was irritated because the …
8 I stayed in very luxurious accommodation. The accommodation …
9 The driver took the luggage out of the car. The luggage …
10 She gave me very sensible advice. The advice she gave me …
11 These shorts are too big for me. This pair of shorts …
12 The hotel is in magnificent surroundings. The hotel surroundings …
13 She's got long blonde hair. Her hair …

Артикль. The Article

1. Неопределенный a/an (используется перед исчисляемыми существительными в единственном числе)

a cat –кот a dog –собака a boy – мальчик a girl -девочка
a teacher - учитель

2. Определенный the (может использоваться с любыми существительными)

the cat -кот the houses –дома the water -вода the weather –погода
the flowers - цветы

Если слово начинается с гласной буквы, к артиклю "a" добавляется буква "n", для того, чтобы две гласные не сливались: an apple (яблоко), an orange (апельсин), an author (автор) и т, д. Слово “an hour” (час) начинается с согласной буквы “h”, но в слове эта буква не читается, т.е. слово начинается с гласного звука, поэтому к артиклю “a” также добавляется n = an

Упоминая объект впервые, перед ним ставят неопределенный артикль a/an при вторичном с упоминании того же самого объекта, перед ним ставят определенный артикль the

I see a cat, Я вижу кота (одного). The cat is black. (этот) Кот – черный.

This is a kitten. Это - котенок. (Один из многих) The kitten is hungry. (этот) Котенок - голодный.

I have a book- У меня есть книга. The book is interesting. (эта) Книга - интересная.

Неопределенный артикль a/an опускается перед исчисляемыми существительными и существительными во множественном числе.

a pen - pens (ручка - ручки) a dog - dogs (собака - собаки) a book - books (книга -книги)
- water (вода) - snow (снег) - meat (мясо)

Использование неопределенного артикля a

один из множества (любой)	This is a cat.
первое упоминание в тексте	I see a bird.
при упоминании профессии	My brother is a pilot.
в восклицательных предложениях	What a good girl! What a surprise!

	Such a fine room!
вместо слова один	She is coming for a weak.
в определенных конструкциях there is a... I have a… he has a... I see a... this is a... that is a… It is a... Iama… he/she is a…	There is a book here. I have got a nice coat. He has a kind smile. I see a wolf. This is a dog. That is a doctor. It is a red pen. I am a good swimmer. He/she is a tourist
в ряде устойчивых словосочетаний at a quarter.., in a loud, (a low, an angry voice) to have a good time a lot of to go for a walk such a... after a while in a day (a month, a week, a year)	Come at a quarter to 8. Don't speak to him in an angry voice. We had a good time in the country. She has got a lot of presents. Let's go for a walk. He is such a clever boy. You'll see them after a while. We are living in a day.

Использование определенного артикля the

если речь идет о конкретном лице или предмете	The pen is on the table.
при повторном упоминании того же самого объекта	I see a cat. The cat is black.
если слово обозначает нечто, существующее в единственном лице, с частями света	the sun, the moon, the Earth
со словами: only (только), main (главный), central (центральный), left (левый), right (правый), wrong (неправильный), next (следующий), last (последний), final (заключительный)	The only man I love the main road to the left, to the right It was the right answer. the final test
с порядковыми числительными	the first, the tenth
с прилагательными в превосходной степени	the kindest, the most interesting the best
с музыкальными инструментами и танцами	to play the piano, to dance the tango
с обобщающими существительными (класс людей» животных, термины, жанры)	The Britons keep their traditions.
с названиями музеев, кинотеатров, кораблей, галерей, газет, журналов	the Hermitage the Tretyakov Gallery the Avrora the Seasame Street
с названиями океанов, рек, морей, каналов, пустынь, групп, островов, штатов, горных массивов, наименований с of	the Atlantic ocean the Neva river the Black sea Changing of the Guard

Использование определенного артикля в ряде устойчивых словосочетаний

in the middle, in the corner in the morning, In the evening, in the afternoon what’s the use? to the cinema, to the theatre, to the shop, to the market	The table is in the middle of the room. I never drink coffee in the evening. What's the use of going there so late? Do you like going to the theatre? He works at the shop.

at the cinema, at the theatre, at the shop, at the market the fact is (was) that... where is the…? in the country, to the country	The fact is that I have no money at all. Where is the doctor? We always spend summer in the country.

Сколько бы прилагательных-определений ни стояло перед существительным, все эти определения ставятся между артиклем и существительным: A big, black, fat cat большой, черный, толстый кот.

Случаи, когда артикль не употребляется

если, перед существительным стоит притяжательное местоимение	a pen - my pen a dog - his dog the teacher - our teacher the apple - her apple
если перед существительным стоит указательное местоимение	the cats - those cats the books - these books a mouse - this mouse
если стоит другое существительное в притяжательном падеже	a car - father's car the horse - farmer's horse a bike - brother's bike the doll - sister's doll
если перед существительным стоит, количественное числительное	5 balls, 7 bananas, 2 cats
если перед существительным стоит отрицание “no”	She has no children. I see no birds.
перед именами	Mike, Kate, Jim, etc
с названиями дней недели	Sunday, Monday, etc.
с названиями месяцев	May, December, etc.
с названиями времен года	in spring, in winter
с названиями цветов	white, etc. I like green
с названиями спортивных игр	football, chess, etc.
с названиями блюд, напитков	tea, coffee, soup, etc,
с названиями праздников	Easter, Christmas, etc.
с названиями языков, если нет слова (язык). Если есть, нужен артикль the	English, etc. I learn English, the English language
с названиями стран	Russia, France, etc HO: the USA, the United Kingdom of Great Britain and Northern Ireland, the Netheriands, the Ukraine, the Congo
с названиями городов	Moscow, Paris, etc.
с названиями улиц, площадей	Trafalgar Square
с названиями парков	St James’ Park, Hyde Park
с названиями мостов	Tower Bridge
с названиями одиночных гор	Kilimanjaro
с названиями озер	Loch Ness
с названиями континентов	Asia, Australia, etc.
с названиями одиночных островов	Cyprus
если перед существительными стоит вопросительное или отрицательное	what animals can swim? I know what thing you have lost!

местоимение	

ГЛАГОЛ (THE VERB)

Глаголом называется часть речи, обозначающая действие или состояние предмета или лица.

В английском языке признаком глагола в неопределенной форме (инфинитиве) является частица to.

По своей структуре глаголы делятся на:

1. Простые, состоящие только из одного корня:

to fire - стрелять; зажигать
to order - приказывать
to read - читать
to play - играть

2. Производные, состоящие из корня и префикса, из корня и суффикса или из корня, префикса и суффикса:

to unpack - распаковывать
to dismiss - увольнять, отпускать
to realize - представлять себе
to shorten - укорачивать (ся)
to encounter - встречать (ся), наталкивать (ся)
to regenerate - перерождаться, возрождаться

3. Сложные, состоящие из двух основ (чаще всего основы существительного или прилагательного и основы глагола):

to broadcast (broad + cast) - передавать по радио
to whitewash (white + wash) - белить

4. Составные, состоящие из глагольной основы и наречия или предлога:

to carry out - выполнять
to sit down - садиться

По значению глаголы делятся на смысловые и служебные.

1. Смысловые глаголы имеют самостоятельное значение, выражают действие или состояние: Lomonosov as a poet and scientist played a great role in the formation of the Russian literary language. Как поэт и ученый Ломоносов сыграл огромную роль в создании русского литературного языка.

2. Служебные глаголы не имеют самостоятельного значения и употребляются для образования сложных форм глагола или составного сказуемого. Они являются спрягаемым элементом сказуемого и в его формах выражается лицо, число и время. К ним относятся:

1. Глаголы-связки to be быть, to become становиться, to remain оставаться, to grow становиться, to get, to turn становиться, to look выглядеть, to keep сохраняться.

Every man is the maker of his own fortune. Каждый человек-творец своей судьбы.

2. Вспомогательные глаголы to be, to do, to have, to let, shall, will (should, would):

The kitchen was supplied with every convenience, and there was even a bath-room, a luxury the Gerhardts had never enjoyed before. На кухне имелись все удобства; была даже ванная комната- роскошь, какой Герхардты никогда до сих пор не обладали.

3. Модальные глаголы can, may, must, ought, need: He that would eat the fruit must climb the tree. Кто любит фрукты, должен влезть на дерево (чтобы сорвать). (Любишь кататься-люби и саночки возить.)

Все формы глагола в английском языке делятся на личные и неличные.

Личные формы глагола выражают время, лицо, число, наклонение. Они выполняют в предложении функцию сказуемого. К личным формам относятся все формы времен действительного и страдательного залога (изъявительного и сослагательного наклонения):

As you leave the Kremlin by Spassky Gate you come out on the Red Square. Если вы выходите из Кремля мимо Спасских Ворот, вы оказываетесь на Красной площади.

Неличные формы глагола не различаются по лицам и числам. Они не могут самостоятельно выполнять в предложении функцию сказуемого, но могут входить в его состав. К неличным формам относятся: инфинитив, причастие и герундий. Every step towards eliminating nuclear weapons is in the interests of every nation. Любой шаг в направлении уничтожения ядерного оружия служит интересам каждого государства.

Личные формы глагола в английском языке имеют три наклонения: изъявительное (the Indicative Mood), повелительное (the Imperative Mood) и сослагательное (the Subjunctive Mood).

Глаголы в изъявительном наклонении выражают реальное действие, передают факты: His son goes to school. Его сын учится в школе.
She has written an interesting article. Она написала интересную статью.
A new building of the theatre was built in this street. На этой улице построили новое здание театра.

Глаголы в повелительном наклонении выражают приказание, просьбу, совет, запрещение, команду:
"Don't buy them", warned our cautious driver. "Не покупайте их", - предупредил наш осторожный шофер.
Undertake not what you cannot perform but be careful to keep your promise. Не беритесь за то, что не сможете выполнить, но старайтесь сдержать обещание.

Глаголы в сослагательном наклонении выражают действие не реальное, а желательное или предполагаемое: If there were no bad people, there would be no good lawyers. Если бы не было плохих людей, не было бы хороших адвокатов.

Как личные, так и неличные формы глагола имеют **два залога**: действительный (the Active Voice) и страдательный (the Passive Voice).

Глаголы в действительном залоге выражают действие, которое производится подлежащим: I inform you that I have carried out the mission. Сообщаю, что я выполнил задание.

Глаголы в страдательном залоге выражают действие, которое испытывает на себе подлежащее: I was informed that the mission had been carried out. Мне сообщили, что задание было выполнено.

Формы глагола могут выражать отношение между действием и временем. В русском языке бывают глаголы **совершенного и несовершенного вида**. **Глаголы совершенного вида** обозначают действие, которое закончено, и есть его результат:
Он прочитал эту статью с интересом.

Глаголы несовершенного вида обозначают действие, указывая на его повторяемость, длительность, незаконченность: Вчера он читал эту статью с интересом. (Но он мог и не прочитать ее).

Вид глагола в русском языке выражается либо изменением его формы, либо с помощью суффиксов и приставок. Видовые значения глагола в английском языке выражаются сочетанием вспомогательного глагола с причастием настоящего или прошедшего времени смыслового глагола.

В английском языке четыре видо-временных группы глагола: неопределенные времена (Indefinite Tenses), продолженные времена (Continuous Tenses), совершенные времена (Perfect Tenses), и совершенные продолженные времена (Perfect Continuous Tenses). В каждой временной группе три времени: настоящее (Present), прошедшее (Past), будущее (Future).

Глагол “to be”

A: Are you from England?
B: No, we aren't. We're from China.

He's Tom and she's Helen. They are friends.

Утверждение		Отрицание		Вопрос
Полная форма	Краткая форма	Полная форма	Краткая форма	Am I?

I am	I'm	I am not	I'm not	Are you?
You are	You're	You are not	You aren't	Is he?
He is	He's	He is not	He isn't	Is she?
She is	She's	She is not	She isn't	Is it?
It is	It's	It is not	It isn't	Are we?
We are	We're	We are not	We aren't	Are you?
You are	You're	You are not	You aren't	Are they?
They are	They're	They are not	They aren't	

Краткими ответами называются ответы на вопросы, начинающиеся с глагольной формы is /are; в кратком ответе содержание вопроса не повторяется. Употребляется только Yes или No, далее личное местоимение в именительном падеже и глагольная форма is (isn't) / are (aren't). Например: Are you British? No, I'm not.
Yes, I am /we are. No, I'm not/we aren't.
Yes, he/she/it is. No, he/she/it isn't.
Yes, they are. No, they aren't.

WAS/WERE

Bob is eighty. He's old and weak.
Mary, his wife is seventy-nine. She's old too.
Fifty years ago they were young. Bob was strong. He wasn't weak. Mary was beautiful. She wasn't old.
В прошедшем простом времени (past simple) глагол "to be" с личными местоимениями в именительном падеже имеет следующие формы: was для I, he, she, it и –were для –we, you, they. В вопросахwas/were ставятся перед личным местоимением в именительном падеже (I, you, he и т.д.) или существительным. Например: She was ill yesterday. -> Was she ill yesterday? Отрицания образуются путем постановки not после was/were. Например: She was not ill yesterday. She wasn't ill yesterday.

Утверждение	Отрицание		Вопрос
	Полная форма	Краткая форма	
I was	I was not	I wasn’t	Was I?
You were	You were not	You weren’t	Were you?
He was	He was not	He wasn’t	Was he?
She was	She was not	She wasn’t	Was she?
It was	It was not	It wasn’t	Was it?
We were	We were not	We weren’t	Were we?
You were	You were not	You weren’t	Were you?
They were	They were not	They weren’t	Were they?

ОБОРОТ THERE IS/THERE ARE

There is a sofa in the room. There are two pictures on the wall. There isn't a TV in the room. What else is there in the room?

Мы употребляем конструкцию there is/there are, чтобы сказать, что кто-то или что-то существует или находится в определенном месте. Краткая форма there is – there’s. There are не имеет краткой формы. Например: There is (There's) a sofa in the room. There are four children in the garden.

Вопросительная форма: Is there? Are there? Например: Is there a restaurant in the town? Are there any apples in the basket?

Отрицательная форма: There isn’t …/There aren’t … Например: There is not / isn't a man in the room. There are not/aren't any cars in the street.

Краткие ответы строятся с помощью Yes, there is/are или No, there isn't / aren't. Содержание вопроса не повторяется.

Yes, there is. No, there isn't.
Yes, there are. No, there aren't.

Мы употребляем there is / there are, чтобы сказать, что что-то существует или находится в определенном месте, it is / they are - когда уже упоминали об этом. Например: There is a house in the picture.
It is a big house. (Но не: It's a house in the picture.)
There are three books on the desk.
They are history books. (Но не: They are three books on the desk.)

Конструкция There was/There were

This is a modern town today.
There are a lot of tall buildings and shops. There are cars and there isn't much peace and quiet.
This is the same town fifty years ago.
There weren't any tall buildings. There were some old houses. There weren't many cars and there wasn't much noise.

Конструкция There was/There were - это There is / There are в форме past simple. There was употребляется с существительными в единственном числе. Например: There was a post office in the street thirty years ago. There were употребляется с существительными во множественном числе. Например: There were a few houses in the street thirty years ago.

В вопросах was/were ставятся перед there. Например: Was there a post office in the street thirty years ago? Were there any houses in the street thirty years ago?

Отрицания строятся путем постановки not после was / were. Например: There was not / wasn't a post office in the street thirty years ago. There were not / weren't any houses in the street thirty years ago.

Утверждение	Отрицание		Вопрос
	Полная форма	Краткая форма	
There was	There was not	There wasn't	Was there?
There were	There were not	There weren't	Were there?

Краткие ответы строятся с помощью Yes или No и there was/there were. Содержание вопроса не повторяется.

Was there a book on the desk? Yes, there was. No, there wasn't.

Were there any people in the shop? Yes, there were. No, there weren't.

Глагол Have got

A bird has got a beak, a tail and wings.
Has she got long hair? No, she hasn't. She's got short hair.
What have they got? They've got roller blades. They haven't got skateboards.
She has got a headache.

Have (got) используется:

а) чтобы показать, что что-то принадлежит кому-то. Например: He's got a ball.

б) при описании людей, животных или предметов. Например: She's got blue eyes.

в) в следующих высказываниях: I’ve got a headache. I’ve got a temperature. I’ve got a cough, I’ve got a toothache, I’ve got a cold, I’ve got a problem.

Утверждение		Отрицание		Вопрос
Полная форма	Краткая форма	Полная форма	Краткая форма	Have I (got)?
I have (got)	I've (got)	I have not (got)	I haven't (got)	Have you (got)?
You have (got)	You've (got)	You have not (got)	You haven't (got)	Has he (got)?
He has (got)	He's (got)	He has not (got)	He hasn't (got)	Has she (got)?
She has (got)	She's (got)	She has not (got)	She hasn't (got)	Has it (got)?
It has (got)	It's (got)	It has not (got)	It hasn't (got)	Have we (got)?
We have (got)	We've (got)	We have not (got)	We haven't (got)	Have you (got)?

You have (got) They have (got)	You've (got) They've (got)	You have not (got) They have not (got)	You haven't (got) They haven't (got)	Have they (got)?

Had

Grandpa, did you have a TV when you were five?
No, I didn't. People didn't have TV's then. They had radios.

Have (had) в past simple имеет форму Had для всех лиц.

Вопросы строятся с помощью вспомогательного глагола did, личного местоимения в именительном падеже и глагола - have. Например: Did you have many toys when you were a child? Отрицания строятся с помощью did not и have. Например: I did not / didn't have many toys when I was a child.

Утверждение	Отрицание		Вопрос
	Полная форма	Краткая форма	
I had	I did not have	I didn't have	Did I have?
You had	You did not have	You didn't have	Did you have?
He had	He did not have	He didn't have	Did he have?
She had	She did not have	She didn't have	Did she have?
It had	It did not have	It didn't have	Did it have?
We had	We did not have	We didn't have	Did we have?
You had	You did not have	You didn't have	Did you have?
They had	They did not have	They didn't have	Did they have?

Имя прилагательное. The Adjective

Категории	**Прилагательное в русском языке**	**Прилагательное в английском языке**
Число	изменяется	не изменяется
Род	изменяется	не изменяется
Падеж	изменяется	не изменяется

Образование имен прилагательных

Имена прилагательные бывают: **простые и производные**

К **простым** именам прилагательным относятся прилагательные, не имеющие в своем составе **ни приставок, ни суффиксов: small** - *маленький*, **long** - *длинный*, **white** - *белый*.

К **производным** именам прилагательным относятся прилагательные, имеющие в своем составе **суффиксы** или **приставки**, или одновременно и те, и другие.

Суффиксальное образование имен прилагательных

Суффикс	**Пример**	**Перевод**
- ful	use**ful** doubt**ful**	**полезный** **сомневающийся**
- less	help**less** use**less**	**беспомощный** **бесполезный**
- ous	fam**ous** danger**ous**	**известный** **опасный**
- al	form**al** centr**al**	**формальный** **центральный**
- able	eat**able** cap**able**	**съедобный** **способный**

Приставочный способ образования имен прилагательных

Приставка	Пример	Перевод
un -	**un**cooked **un**imaginable	**невареный** **невообразимый**
in -	**in**capable **in**human	**неспособный** **негуманный**
il -	**il**legal **il**liberal	**нелегальный** **необразованный**
im -	**im**possible **im**practical	**невозможный** **непрактичный**
dis -	**dis**honest **dis**agreeble	**бесчестный** **неприятный**
ir -	**ir**regular **ir**responsible	**неправильный** **безответственный**
Некоторые имена прилагательные являются составными и образуются из двух слов, составляющих одно понятие: **light-haired –** светловолосый, **snow-white –** белоснежный.		

Прилагательные, оканчивающиеся на – ed и на - ing

- ed	**- ing**
Описывают чувства и состояния	**Описывают предметы, вещи, занятия, вызывающие эти чувства**
interested – интересующийся, заинтересованный	**interesting -** интересный
bored - скучающий	**boring -** скучный
surprised - удивленный	**surprising -** удивительный

Степени сравнения прилагательных

Английские прилагательные не изменяются ни по числам, ни по родам, но у них есть **формы степеней сравнения.**

Имя прилагательное в английском языке имеет **три формы** степеней сравнения:

- положительная степень сравнения **(Positive Degree);**

- сравнительная степень сравнения **(Comparative Degree);**

- превосходная степень сравнения **(Superlative Degree).**

Основная форма прилагательного - положительная степень. Форма сравнительной и превосходной степеней обычно образуется от формы положительной степени одним из следующих способов:

1. -er. -est

Односложные прилагательные образуют **сравнительную степень** путем прибавления **к форме прилагательного в положительной степени** суффикса **- er.** Примерно, тоже самое мы делаем и в русском языке - добавляем “е” (большой - больше, холодный - холоднее).

Превосходная степень образуется путем прибавления суффикса **- est. Артикль the обязателен!!!**

Положительная степень	Сравнительная степень	Превосходная степень
cold - холодный	cold**er -** холоднее	the cold**est -** самый холодный
big - большой	bigg**er -** больше	the bigg**est -** самый большой
kind - добрый	kind**er -** добрее	the kind**est -** самый добрый

По этому же способу образуются степени сравнения двусложных прилагательных оканчивающихся на **-y, -er, -ow, -ble:**

Положительная степень	Сравнительная степень	Превосходная степень

clever — умный **easy -** простой **able -** способный **busy -** занятой	clever**er - умнее** eas**ier - проще** abl**er - способнее** bus**ier - более занятой**	**the** clever**est - самый умный** **the** easi**est - самый простой** **the** abl**est - самый способный** **the** busi**est - самый занятой**

При образовании степеней сравнения посредством суффиксов **– er и – est** соблюдаются следующие **правила орфографии:**

Если прилагательное заканчивается на немое **“e” ,** то при прибавлении **– er и – est немое “e” опускается:**

larg**e – larg**er - **the** larg**est /** большой – больше – самый большой

brav**e – brav**er **– the** brav**est /** смелый – смелее – самый смелый

Если прилагательное заканчивается **на согласную с предшествующим кратким гласным звуком,** то в сравнительной и превосходной степени **конечная согласная буква удваивается:**

big – bigg**er –** bigg**est /** большой – больше – самый большой

hot – hott**er –** hott**est /** горячий – горячее – самый горячий

thin – thinn**er –** thinn**est /** тонкий – тоньше – самый тонкий

Если прилагательное **заканчивается на “y” с предшествующей согласной,** то в сравнительной и превосходной степени **“y” переходит в “i”:**

busy – bus**ier – bus**iest **/ занятой – более занятой – самый занятой**

easy – eas**ier –** eas**iest / простой – проще – самый простой**

2. more, the most

Большинство двусложных прилагательных и прилагательных, состоящих из трех и более слогов, образуют сравнительную степень при помощи слова **more**, а **превосходную** – при помощи слова **most**.

Эти слова ставятся перед именами прилагательными в положительной степени:

Положительная степень	**Сравнительная степень**	**Превосходная степень**
beautiful - красивый **interesting – интересный** **important - важный**	**more beautiful -** красивее **more interesting -** интереснее **more important -** важнее	**the most beautiful -** самый красивый **the most interesting -** самый интересный **the most important -** самый важный

Особые формы

Положительная степень	**Сравнительная степень**	**Превосходная степень**
good - хороший **bad -** плохой **little -** маленький **much/many -** много **far -** далекий/далеко **old -** старый	**better -** лучше **worse -** хуже **less -** меньше **more -** больше **farther/further -** дальше **older/elder -** старше	**the best -** самый лучший **the worst -** самый плохой **the least -** самый маленький, меньше всего **the most -** больше всего **the farthest/furthest -** самый дальний **the oldest/eldest -** самый старый

3. less. the least

Для выражения **меньшей** или **самой низкой степени** качества предмета по сравнению с другими предметами употребляются соответствующие слова **less** – менее и **the least** – наименее, которые ставятся перед прилагательными в форме положительной степени.

Положительная степень	**Сравнительная степень**	**Превосходная степень**
beautiful – красивый **interesting -** интересный	**less beautiful -** менее красивый	**the least beautiful –** самый некрасивый

important - важный	**less interesting –** менее интересный **less important -** менее важный	**the least interesting –** самый неинтересный **the least important –** самый неважный

Другие средства сравнения двух предметов или лиц

Конструкция	Комментарий	Примеры
As…as (такой же, так же)	**Для сравнения двух объектов одинакового качества**	He is **as** a strong **as** a lion Он такой же сильный, как лев. She is **as** clever **as** an owl**.** Она такая же умная, как сова.
Not so…as (не такой, как)	**в отрицательных предложениях**	He is **not so** strong **as** a lion. Он не такой сильный, как лев**.** She is **not so** clever **as** an owl. Она не такая умная, как сова.
The…the (с двумя сравнительными степенями)	**показывает зависимость одного действия от другого**	**The more** we are together **the happier** we are. Чем больше времени мы проводим вместе, тем счастливее мы становимся. **The more** I learn this rule **the less** I understand it. Чем больше я учу это правило, тем меньше я его понимаю.

Особые замечания об употреблении сравнительных и превосходных степеней имен прилагательных:

- Сравнительная степень может быть усилена употреблением перед ней слов со значением **«гораздо, значительно»:**

His new book is **much more** interesting than previous one. *Его новая книга гораздо более интересная, чем предыдущая.*

This table **is more** comfortable than **that one**. *Этот стол более удобный чем тот.*

- После союзов **than** и **as** используются либо личное местоимение в именительном падеже с глаголом, либо личное местоимение в объектном падеже:

I can run **as** fast **as** him **(as he can).** *Я могу бегать так же быстро, как он.*

Числительное. The numeral

Перед **сотнями, тысячами, миллионами** обязательно называть их количество, даже если всего одна сотня или одна тысяча:

126 – one hundred twenty six

1139 – one thousand one hundred and thirty nine

В составе числительных – сотни, тысячи и миллионы не имеют окончания множественного числа: **two hundred – 200, three thousand – 3000, и т.д.**

НО: окончание множественного числа добавляется hundred, thousand, million, когда они выражают неопределенное количество сотен, тысяч, миллионов. В этом случае после них употребляется существительное с предлогом **“of”:**

hundreds <u>of</u> children – сотни детей

thousands <u>of</u> birds- тысячи птиц

millions <u>of</u> insects – миллионы насекомых

Начиная с 21, числительные образуются так же как в русском языке:

20+1=21 (twenty + one = **twenty one**)

60+7=67 (sixty + seven = **sixty seven**) и т.д.

Как читать даты

1043	ten forty-three
1956	nineteen fifty-six
1601	sixteen o one
2003	two thousand three
В 2003 году	in two thousand three
1 сентября	the first of September
23 февраля	the twenty-third of February

ДРОБНЫЕ ЧИСЛИТЕЛЬНЫЕ (FRACTIONAL NUMERALS)

В простых дробях (Common Fractions) числитель выражается количественным числительным, а знаменатель порядковым:

1/7- one seventh одна седьмая

При чтении простых дробей, если числитель их больше единицы, к знаменателю прибавляется окончание множественного числа -s:

2/4 - two fourths - две четвертых

2/3 -two thirds - две третьих

3 1/5 - three and one fifth - три целых и одна пятая

1/2 - one second, a second, one half, a half - одна вторая, половина

1/4 -one fourth, a fourth, one quarter, a quarter - одна четвертая, четверть

В десятичных дробях (Decimal Fractions) целое число отделяется точкой, и каждая цифра читается отдельно. Нуль читается nought [no:t] (в США - zero ['zierou]).

4.25 four point twenty-five; four point two five

0.43 nought point forty-three; nought point four three

Существительные, следующие за дробью, имеют форму единственного числа, и перед ними при чтении ставится предлог -of:

2/3 metre- two thirds of a metre

две третьих метра

0.05 ton - nought point nought five of a ton

ноль целых пять сотых тонны

Существительные, следующие за смешанным числом, имеют форму множественного числа и читаются без предлога of:

35 1 /9 tons -thirty-five and one ninth tons

14.65 metres -one four (или fourteen) point six five (или sixty-five) metres

В обозначениях номеров телефонов каждая цифра читается отдельно, нуль здесь читается [ou]:

224-58-06 ['tu:'tu:'fo:'faiv'eit'ou'siks]

ТЕМА 2. Учебно-познавательная сфера общения (Я и мое образование)

Тематика общения:

1. Высшее образование в России и за рубежом.
2. Мой вуз.
3. Студенческая жизнь.

Проблематика общения:

1. Уровни высшего образования.
2. Уральский государственный горный университет.
3. Учебная и научная работа студентов.
4. Культурная и спортивная жизнь студентов.

2.1 Запомните слова и выражения, необходимые для освоения тем курса:

The Ural State Mining University

Mining University – Горный университет; **higher educational institution** - высшее учебное заведение; **to provide** - зд. Предоставлять; **full-time education** - очное образование; **extramural education** - заочное образование; **to award** – награждать; **post-graduate courses** – аспирантура;	**scientific research centre** - центр научных исследований; **master of science** - кандидат наук; **capable** – способный; **to take part in** - принимать участие; **graduate** – выпускник; **to dedicate** – посвящать; **to carry out scientific work** - выполнять научную работу;

Faculty of Mining Technology - горно – технологический; **Faculty of Engineering and Economics** - инженерно-экономический; **Institute of World Economics** – Институт мировой экономики; **Faculty of Mining Mechanics** - горно-механический; **Faculty of Civil Protection** – гражданской защиты; **Faculty of City Economy** – городского хозяйства;	**Faculty of Geology & Geophysics** – геологии и геофизики; **Faculty of extramural education** – заочный; **department** – кафедра; **dean** – декан; **to train specialists in** - готовить специалистов; **to consist of** - состоять из; **preparatory** – подготовительный; **additional** – дополнительный; **to offer** – предлагать;

to house - размещать /ся/; **building** – здание; **Rector's office** – ректорат; **Dean's office** – деканат; **department** – кафедра; **library** – библиотека; **reading hall** - читальный зал; **assembly hall** - актовый зал; **layout** - расположение, план; **administrative offices** - административные отделы;	**computation centre** - вычислительный центр; **canteen** – столовая; **to have meals** – питаться; **hostel** – общежитие; **to go in for sports** - заниматься спортом; **wrestling** – борьба; **weight lifting** - тяжелая атлетика; **skiing** - катание на лыжах; **skating** - катание на коньках; **chess** – шахматы;

academic work - учебный процесс; **academic year** - учебный год; **to consist of** - состоять из; **bachelor's degree** - степень бакалавра;	**general geology** - общая геология; **foreign language** - иностранный язык; **to operate a computer** - работать на компьютере;

course of studies - курс обучения; **to last** - длиться; **term** - семестр; **to attend lectures and classes** - посещать лекции и занятия; **period** - пара, 2 – х часовое занятие; **break** - перерыв; **subject** - предмет; **descriptive geometry** - начертательная геометрия;	**to take a test (an exam)** - сдавать зачет, экзамен; **to pass a test (an exam)** - сдать зачет, экзамен; **to fail a test (an exam)** - не сдать зачет, экзамен; **to fail in chemistry** - не сдать химию; **holidays, vacations** - каникулы; **to present graduation paper** - представлять дипломные работы; **for approval** - к защите;

The Faculty of Mining Technology trains specialists in: mine surveying - маркшейдерская съемка; underground mining of mineral deposits - подземная разработка месторождений полезных ископаемых; mine and underground construction - шахтное и подземное строительство; surface mining (open-cut mining) - открытые горные работы; physical processes of mining, oil and gas production - физические процессы горного и нефтегазового производства; placer mining - разработка россыпных месторождений; town cadastre - городской кадастр.

The Institute of World Economics trains specialists in: land improvement, recultivation and soil protection - мелиорация, рекультивация и охрана земель; engineer protection of environment in mining - инженерная защита окружающей среды в горном деле; computer systems of information processing and control - автоматизированные системы обработки информации и управления; economics and management at mining enterprises - экономика и управление на предприятиях горной промышленности.

The Faculty of Mining Mechanics trains specialists in: electromechanical equipment of mining enterprises - электромеханическое оборудование горных предприятий; designing & production of mining, oil and gas machinery - конструирование и производство горных и нефтегазопромысловых машин; technological and service systems of exploitation and maintenance of machines and equipment - технологические и сервисные системы эксплуатации и ремонта машин и оборудования; motorcars and self-propelled mining equipment - автомобили и самоходное горное оборудование; electric drive and automation or industrial units and technological complexes - электопривод и автоматика промышленных установок и технологических комплексов; automation of technological processes and industries - автоматизация технологических процессов и производств; mineral dressing - обогащение полезных ископаемых.

The Faculty of Geology & Geophysics trains specialists in: geophysical methods of prospecting and exploring mineral deposits - геофизические мет оды поисков и разведки месторождений полезных ископаемых; according to some specializations: geoinformatics – геоинформатика; applied geophysics - прикладная геофизика; structural geophysics - структурная геофизика; geological surveying and exploration or mineral deposits - геологическая съемка и поиски МПИ; geology and mineral exploration - геология и разведка МПИ; prospecting and exploration or underground waters and engineering - geological prospecting - поиски и разведка подземных вод и инженерно-геологические изыскания; applied geochemistry, petrology and mineralogy - прикладная геохимия, петро логия и минералогия; drilling technology - технология и техника разведки МПИ.

2.2 Подготовьте устный рассказ по теме на основе предложенного:

This text is dedicated to the history of the Ural State Mining University formerly called the Sverdlovsk Mining Institute. It was founded in 1917. It is the oldest higher technical educational institution in the Urals. In 1920 the Mining Institute became a faculty of the Ural State University and in 1925 of the Ural Polytechnical Institute. In 1930 this faculty was reorganized into the Mining Institute. The Institute was named after V.V. Vakhrushev the USSR Coal Industry Minister in 1947. It was awarded the Order of the Red Banner of Labour in 1967.

In 1993 the Sverdlovsk Mining Institute was reorganized into The Ural State Academy of Wining and Geology. In 2004 The Ural State Academy of Mining and Geology was reorganized into The Ural State Mining University. The University provides full-time and extramural education in many specialities. There are post graduate courses at the University as well.

The University is an important scientific research center. Many doctors and masters of Science teach and carry out scientific work at the University. Capable students take part in research projects. The graduates of the University work all over the country.

There are six faculties at the Ural State Mining University: Faculty of Mining Technology; Faculty of Mining Mechanics; Faculty of Geology & Geophysics; Faculty of Civil Protection; Faculty of City Economy; Faculty of Extramural Education; and The Institute of World Economics.

Besides there is a Preparatory faculty where young people get special training before taking entrance exams. The Faculty of Additional Education offers an opportunity to get the second higher education.

Each faculty trains mining engineers in different specialities.

There are many specialities at the Faculty of Extramural Education where students have to combine work with studies. Very often the Ural State Mining University organizes training specialists in new modern specialities.

Faculties consist of Departments. Each faculty is headed by the Dean. The head of the Academy is the Rector.

The University is housed in four buildings. Building, One houses - the Rector's office, the Deans' offices, number of administrative offices, Faculty of City Economy, the Faculty or Mining Mechanics with its numerous departments and laboratories (labs).

Building Two houses the Faculty of Mining Technology, Faculty of Civil Protection, the Deans' offices, many departments, labs and the computation centre.

Building Three houses the Faculty of Geology & of Geophysics, the Faculty of Extramural Education, the Dean's offices, many departments and labs. The Ural Geological Museum, the Museum of the History of the Ural State Mining University and some administrative offices are also housed in this building.

Building Four houses The Institute of World Economics, the Dean's office, departments and labs, the library, reading halls, the Assembly hail, the students cultural centre and a large canteen where students can have their meals.

The library and the reading halls provide students with all kinds of reading: textbooks, reference books / справочники/ dictionaries, magazines and fiction/ художественная литература/.

Besides not far from the University there are four five-storied buildings of the student hostel, where most students live. Near the hostels there is a House of Sports. There students can go in for- different kinds of sports: chess, badminton, table tennis, boxing, wrestling, weight lifting, basketball, volleyball, handball.

The Ural State Mining University offers students three different programs of higher education such as: Bachelors, Diplomate Engineers and Magisters.

The course of studies for a bachelor's degree lasts four years. The academic year begins in September and ends in June. It consists of two terms - September to January and February to June. Students attend lectures and practical classes. As a rule, there are three or four periods of lectures and Classes a day with 20 minutes break between them.

During their first two years students take the following subjects: higher mathematics, physics, chemistry, theoretical air-mechanics, descriptive geometry, general geology, mineralogy, geodesy, history, a foreign language (English, French or German). Besides all the students learn to operate a computer.

Students take their tests and exams at the end of each term. After exams students have their holidays or vacations. At the end of the academic year the students of the academy have practical work at mines, mineral dressing plants, geological & geophysical parties. At the end of the final year students present their graduation papers for approval. After getting the Bachelor's degree the graduates have a possibility to continue their education. They can enter a Diplomate Engineer's course or studies

which lasts one academic year or the graduates can take a two-year program of Magister's degree. After defending final papers these graduates can enter the post-graduate courses.

2.3 Систематизация грамматического материала:

1. Образование видовременных форм глагола в активном залоге.

Образование видовременных форм глагола в активном залоге

Present Simple употребляется для выражения:

1. постоянных состояний,

2. повторяющихся и повседневных действий (часто со следующими наречиями: always, never, usually и т.д.). Mr Gibson is a businessman. He lives in New York, (постоянное состояние) He usually starts work at 9 am. (повседневное действие) He often stays at the office until late in the evening, (повседневное действие)

3. непреложных истин и законов природы, The moon moves round the earth.

4. действий, происходящих по программе или по расписанию (движение поездов, автобусов и т.д.). The bus leaves in ten minutes.

Маркерами present simple являются: usually, always и т.п., every day / week / month / year и т.д., on Mondays I Tuesdays и т.д., in the morning / afternoon / evening, at night / the weekend и т.д.

Present Continuous употребляется для выражения:

1. действий, происходящих в момент речи He is reading a book right now.

2. временных действий, происходящих в настоящий период времени, но не обязательно в момент речи She is practising for a concert these days. (В данный момент она не играет. Она отдыхает.)

3. действий, происходящих слишком часто и по поводу которых мы хотим высказать раздражение или критику (обычно со словом "always") "You're always interrupting me!"(раздражение)

4. действии, заранее запланированных на будущее. He is flying to Milan in an hour. (Это запланировано.)

Маркерами present continuous являются: now, at the moment, these days, at present, always, tonight, still и т.д.

Во временах **группы Continuous** обычно **не употребляются** глаголы:

1. выражающие восприятия, ощущения (see, hear, feel, taste, smell), Например: This cake tastes delicious. (Но не: This cake is tasting delicious)

2. выражающие мыслительную деятельность [know, think, remember, forget, recognize(ze), believe, understand, notice, realise(ze), seem, sound и др.],

Например: I don't know his name.

3. выражающие эмоции, желания (love, prefer, like, hate, dislike, want и др.), Например: Shirley loves jazz music.

4. include, matter, need, belong, cost, mean, own, appear, have (когда выражает принадлежность) и т.д. Например: That jacket costs a tot of money. (Но не: That jacket is costing a lot of money.)

Present perfect употребляется для выражения:

1. действий, которые произошли в прошлом в неопределенное время. Конкретное время действия не важно, важен результат, Kim has bought a new mobile phone. (Когда она его купила? Мы это не уточняем, поскольку это не важно. Важного, что у нее есть новый мобильный телефон.)

2. действий, которые начались в прошлом и все еще продолжаются в настоящем, We has been a car salesman since /990. (Он стал продавцом автомобилей в 1990 году и до сих пор им является.)

3. действий, которые завершились совсем недавно и их результаты все еще ощущаются в настоящем. They have done their shopping. (Мы видим, что они только что сделали покупки, поскольку они выходят из супермаркета с полной тележкой.)

4. Present perfect simple употребляется также со словами "today", "this morning / afternoon" и т.д., когда обозначенное ими время в момент речи еще не истекло. He has made ten photos this morning. (Сейчас утро. Указанное время не истекло.)

К маркерам present perfect относятся: for, since, already, just, always, recently, ever, how long, yet, lately, never, so far, today, this morning/ afternoon / week / month / year и т.д.

Present perfect continuous употребляется для выражения:

1. действий, которые начались в прошлом и продолжаются в настоящее время He has been painting the house for three days. (Он начал красить дом три дня назад и красит его до сих пор.)

2. действий, которые завершились недавно и их результаты заметны (очевидны) сейчас. They're tired. They have been painting the garage door all morning. (Они только что закончили красить. Результат их действий очевиден. Краска на дверях еще не высохла, люди выглядят усталыми.)

Примечание.

1. С глаголами, не имеющими форм группы Continuous, вместо present perfect continuous употребляется present perfect simple. Например: I've known Sharon since we were at school together. (А не: I've been knowing Sharon since we were at school together.)

2. С глаголами live, feel и work можно употреблять как present perfect continuous, так и present perfect simple, при этом смысл предложения почти не изменяется.
Например: He has been living/has lived here since 1994.

К маркерам present perfect continuous относятся: for. since. all morning/afternoon/week/day и т.д., how long (в вопросах).

Выполните упражнения на закрепление материала:

1. Put the verbs in brackets into the present simple or the present continuous.

1 A: *Do you know* (you/know) that man over there?
B: Actually, I do. He's Muriel's husband.

2 A: Are you doing anything tomorrow evening?
B: Yes. I … (see) Jack at nine o'clock.

3 A: I … (see) you're feeling better.
B: Yes, I am, thank you.

4 A: What's that noise?
B: The people next door … (have) a party.

5 A: Graham … (have) a new computer.
B: I know. I've already seen it.

6 A: This dress …. (not/fit) me any more.
B: Why don't you buy a new one?

7 A: Your perfume … (smell) nice. What is it?
B: It's a new perfume called Sunshine.

8 A: What is Jane doing?
B: She … (smell) the flowers in the garden.

9 A: What … (you/look) at?
B: Some photos I took during my holidays. They aren't very good, though.

10 A: You … (look) very pretty today.
B: Thank you. I've just had my hair cut.

11 A: I … (think) we're being followed.
B: Don't be silly! It's just your imagination.

12 A: Is anything wrong?
B: No. I … (just/think) about the party tonight.

13 A: This fabric … (feel) like silk.
B: It is silk, and it was very expensive.

14 A: What are you doing?

B: I … (feel) the radiator to see if it's getting warm.

15 A: She … (be) generous, isn't she?
B: Yes, she has never been a mean person.

16 A: He … (be) very quiet today, isn't he?
B: Yes, I think he has some problems.

17 A: Would you like some cherries?
B: Yes, please. I … (love) cherries. They're my favourite fruit.

18 A: I'm sorry, but I … (not understand) what you mean.
B: Shall I explain it again?

19 A: The children are making lots of noise today.
B: I know, but they … (have) fun.

20 A: This cake … (taste) awful.
B: I think I forgot to put the sugar in it!

2. Fill in the gaps with recently, how long, yet, for, always, ever, already, since, so far or just. Sometimes more than one answer is possible.

1 A: Has Tom finished his exams ...yet...?
B: No. He finishes them next Thursday.

2 A: … has Janet been working at the hospital?
B: She has been working there … she left school.

3 A: How are you finding your new job?
B: Great. I haven't had any problems … .

4 A: Is John at home, please?
B: No, I'm afraid he's … gone out.

5 A: Have you been waiting long?
B: Yes, I've been here … two hours.

6 A: Has Martin … been to Spain?
B: No. I don't think so.

7 A: Have you spoken to Matthew … ?
B: Yes. I phoned him last night.

8 A: Can you do the washing-up for me, please?
B: Don't worry. Mike has … done it.

9 A: Lucy has … been musical, hasn't she?
B: Yes, she started playing the piano when she was five years old.

10 A: Shall we go to that new restaurant tonight?
B: Yes. I have … been there. It's really nice.

11 A: Your dog's been barking … three hours!
B: I'm sorry. I'll take him inside.

12 A: Have you finished reading that bodk yet?
B: No. I've … started it.

3. Put the verbs in brackets into the present perfect or continuous, using short forms where appropriate.

1 A: How long ...*have you known*... (you/know) Alison?
B: We ... (be) friends since we were children.

2 A: Who … (use) the car?
B: I was. Is there a problem?

3 A: What are Andrew and David doing?
B: They … (work) in the garden for three hours.

4 A: Why is Sally upset?
B: She … (lose) her bag.

5 A: I … (always/believe) that exercise is good for you.

B: Of course, it's good to keep fit.

6 A: Emily … (teach) maths since she left university.
B: Yes, and she's a very good teacher, too.

7 A: Fred … (open) a new shop.
B: Really? Where is it?

8 A: This pie is delicious.
B: Is it? I … (not/taste) it yet.

9 A: Have you found your umbrella yet?
B: No, I … (look) for it for an hour now.

10 A: You look exhausted.
B: Well, I … (clean) the windows since 8 o'clock this morning.

11 A: Can I have some more lemonade, please?
B: Sorry, your brother … (just/drink) it all.

12 A: Have you got new neighbours?
B: Yes, they … (just/move) to the area.

4. Put the verbs in brackets into the present perfect or the present perfect continuous.

Dear Connie,

I hope you are enjoying yourself at university. I'm sure you 1)...*'ve been studying*... (study) hard. Everything is fine here at home. Billly 2) … (just/receive) his school report. It was bad, as usual. He 3) … (decide) to leave school next year and find a job. Fiona 4) … (go) to the gym every day for the past two weeks. She 5) … (try) to get in shape for the summer. She 6) … (already/plan) her holiday in the sun. Your father 7) … (sell) the old car and he 8) … (buy) a new one. It's lovely — much nicer than the old one.

Anyway, write soon.

Love, Mum

5. Fill in the gaps with have/has been (to) or have/has gone (to).

Jack: Hi, Jill. Where's Paul?

Jill: Oh, he 1) ...*has gone to*... London for a few days.

Jack: Really! I 2) … London recently. I came back yesterday. 3) … you … there?

Jill: No, I haven't. Paul 4) … twice before, though. Where's Sarah?

Jack: She 5) … Spain for two weeks with her parents. They 6) … there to visit some friends.

Jill: When is she coming back?

Jack: They'll all be back next weekend.

6. Choose the correct answer.

1 'What time does the train leave?'
'I think it ..*A*... at 2 o'clock.'
A leaves
B has been leaving
C has left

2 'Where are Tom and Pauline?'
They … e supermarket.'
A have just gone
B have been going
C go

3 What is Jill doing these days?'
She … for a job for six months.'
A is looking
B has been looking
C looks

4 Is Mandy watching TV?'
No. She … her homework right now.'
A is always doing
B is doing
C does

5 'Have you been for a walk?'
'Yes. I often … for walks in the evenings.'
A have gone
B am going
C go

6 'Have you seen any films lately?'
'Yes. Actually, I … two this week.'
A have seen
B am seeing
C see

7 'What … ?'
'It's a piece of cherry pie. Mum made it yesterday.'
A are you eating
B do you eat
C have you eaten

8 'Are you going on holiday this summer?'
'Yes. I … enough money.'
A am saving
B have already saved
C save

9 'Is Todd reading the newspaper?'
'No. He … dinner at the moment.'
A has been making
B makes
C is making

10 'Have you bought any new CDs recently?'
'Yes. Actually, I … two this week.'
A have bought
B have been buying
C am buying

11 'What time does the play start?'
'I think it … at 8 o'clock.'
A has been starting
B starts
C has started

12 'Where is Mark?'
'He … to the library to return some books.'
A has gone
B has been
C is going

13 'What … ?'
'It's a letter to my pen-friend. I'm telling her my news.'
A have'you written
B do you write
C are you writing

7. Underline the correct tense.

1. Liz and I are good friends. We **know/<u>have known</u>** each other for four years.
2. Sarah is very tired. She **has been working / is working** hard all day.
3. Where is John?' 'He's upstairs. He **does/is doing** his homework.'
4. I can't go to the party on Saturday. I **am leaving/ have been leaving** for Spain on Friday night.
5. Jane **has finished/is finishing** cleaning her room, and now she is going out with her friends.
6. I didn't recognise Tom. He **looks/is looking** so different in a suit.
7. I don't need to wash my car. Jim **washes/has washed** it for me already.
8. Ian **has been talking/is talking** to his boss for an hour now.
9. Claire's train **arrives/has arrived** at 3 o'clock. I must go and meet her at the station.
10. 'Would you like to borrow this book?' 'No, thanks. I **have read/have been reading** it before.'
11. 'Where **are you going/do you go**?' To the cinema. Would you like to come with me?'
12. Have you seen my bag? I **am searching/have been searching** for it all morning.
13. 'Is Colin here?' 'I don't know. I **haven't seen/ haven't been seeing** him all day.'
14. Sophie is very clever. She **is speaking/speaks** seven different languages.
15. We **are moving/have moved** house tomorrow. Everything is packed.

8. Put the verbs in brackets into the correct tense.

1 Who …*has been using* … (use) my toothbrush?
2 'What … (you/do)?' 'I … (write) a letter.'
3 Samantha … (play) tennis with friends every weekend.
4 Tim and Matilda … (be) married since 1991.
5 Uncle Bill … (just/decorate) the bathroom.
6 Pauline and Tom … (sing) in the school choir twice a week.
7 Who … (you/speak) to?
8 Sarah is very happy. She … (win) a poetry competition.
9 He … (drink) two cups of coffee this morning.
10 My friend … (live) in America at the moment.
11 They … (usually/change) jobs every five years.
12 I … (normally/cut) my hair myself.
13 Linda … (study) in the library for three hours.
14 We … (play) in a concert next weekend.
15 Who … (read) my diary?
16 Tim … (leave) the house at 7 o'clock every morning.
17 … (your mother/work) in a bank?
18 … (you/drink) coffee with your breakfast every day?
19 We … (make) plans for our summer holidays right now.
20 They… (move) house in September.

9. Put the verbs in brackets into the correct tense.

1 A: What ...*are you doing*... (you/do)?
B: Nothing. I … (just/finish) my lunch.
2 A: Where … (you/be) all morning?
B: I … (clean) my house since 8 o'clock.
3 A: … (you/do) anything next weekend?
B: No, I … (not/make) any plans yet.
4 A: Jane looks great. … (she/lose) weight?
B: Yes, she … (exercise) a lot recently.
5 A: … (be/you) busy right now?
B: Yes, I … (just/start) typing this report.
6 A: Where is Peter?
B: He … (wash) the car at the moment.
7 A: Who … (be) your favourite actor?

B: I … (like) Sean Connery since I was a child.

8 A: … (you/do) your homework yet?

B: Almost; I … (do) it now.

10. Put the verbs in brackets into the correct tense.

Dear Nick,

This is just a short note to tell you I 1) ...*'m arriving/arrive*... (arrive) at the airport at 5 pm on Saturday, 10th December. I 2) … (be) very busy recently, and that's why I 3) … (not/write) to you for a while. I 4) … (plan) this trip for months, so now I 5) … (look forward) to spending some time with you and your family. I 6) … (hope) you will be able to meet me at the airport. Please give my love to your wife and the children.

See you soon,
James

Past simple употребляется для выражения:

1. действий, произошедших в прошлом в определенное указанное время, то есть нам известно, когда эти действия произошли, They graduated four years ago. (Когда они закончили университет? Четыре года назад. Мы знаем время.)

2. повторяющихся в прошлом действий, которые более не происходят. В этом случае могут использоваться наречия частоты (always, often, usually и т.д.), He often played football with his dad when he was five. (Но теперь он уже не играет в футбол со своим отцом.) Then they ate with their friends.

3. действий, следовавших непосредственно одно за другим в прошлом.

They cooked the meal first.

4. Past simple употребляется также, когда речь идет о людях, которых уже нет в живых. Princess Diana visited a lot of schools.

Маркерами past simple являются: yesterday, last night / week / month / year I Monday и т.д., two days I weeks I months I years ago, then, when, in 1992 и т.д.

People used to dress differently in the past. Women used to wear long dresses. Did they use to carry parasols with them? Yes, they did. They didn't use to go out alone at night.

• **Used to** (+ основная форма глагола) употребляется для выражения привычных, повторявшихся в прошлом действий, которые сейчас уже не происходят. Эта конструкция не изменяется по лицам и числам. Например: Peter used to eat a lot of sweets. (= Peter doesn't eat many sweets any more.) Вопросы и отрицания строятся с помощью did / did not (didn't), подлежащего и глагола "use" без -d.

Например: Did Peter use to eat many sweets? Mary didn’t use to stay out late.

Вместо "used to" можно употреблять past simple, при этом смысл высказывания не изменяется. Например: She used to live in the countryside. = She lived in the countryside.

Отрицательные и вопросительные формы употребляются редко.

Past continuous употребляется для выражения:

1. временного действия, продолжавшегося в прошлом в момент, о котором мы говорим. Мы не знаем, когда началось и когда закончилось это действие, At three o'clock yesterday afternoon Mike and his son were washing the dog. (Мы не знаем, когда они начали и когда закончили мыть собаку.)

2. временного действия, продолжавшегося в прошлом (longer action) в момент, когда произошло другое действие (shorter action). Для выражения второго действия (snorter action) мы употребляем past simple, He was reading a newspaper when his wife came, (was reading = longer action: came = shorter action)

3. двух и более временных действий, одновременно продолжавшихся в прошлом. The people were watching while the cowboy was riding the bull.

4. Past continuous употребляется также для описания обстановки, на фоне которой происходили события рассказа (повествования). The sun was shining and the birds were singing. Tom was driving his old truck through the forest.

Маркерами past continuous являются: while, when, as, all day / night / morning и т.д.
when/while/as + past continuous (longer action) when + past simple (shorter action)

Past perfect употребляется:

1. для того, чтобы показать, что одно действие произошло раньше другого в прошлом. При этом то действие, которое произошло раньше, выражается past perfect simple, а случившееся позже - past simple,

They had done their homework before they went out to ptay yesterday afternoon. (=They did their homework first and then they went out to ptay.)

2. для выражения действий, которые произошли до указанного момента в прошлом,

She had watered all the flowers by five o'clock in the afternoon.
(=She had finished watering the flowers before five o'clock.)

3. как эквивалент present perfect simple в прошлом. То есть, past perfect simple употребляется для выражения действия, которое началось и закончилось в прошлом, а present perfect simple - для действия, которое началось в прошлом и продолжается (или только что закончилось) в настоящем. Например: Jill wasn't at home. She had gone out. (Тогда ее не было дома.) ЛИ isn 't at home. She has gone out. (Сечас ее нет дома.)

К маркерам past perfect simple относятся: before, after, already, just, till/until, when, by, by the time и т.д.

Выполните упражнения на закрепление материала:

1. Put the verbs in brackets into the past simple or the past continuous. Which was the longer action in each sentence?

1. They ...*were cleaning*... (clean) the windows when it …*started*... (start) to rain.
Cleaning the windows was the longer action.
2. As he … (drive) to work, he … (remember) that his briefcase was still at home.
3. Melanie … (cook) dinner when her husband … (come) home.
4. I … (hear) a loud crash as I … (sit) in the garden.
5. She … (type) a letter when her boss … (arrive).
6. While the dog … (dig) in the garden, it … (find) a bone.
7. Mary … (ride) her bicycle when she … (notice) the tiny kitten.
8. While I … (do) my homework, the phone … (ring).

2. A policeman is asking Mrs Hutchinson about a car accident she happened to see yesterday. Put the verbs in brackets into the past simple or the past continuous.

P: What 1) ...*were you doing*... (you/do) when you 2) … (see) the accident, madam?
H: I … (walk) down the street.
P: What exactly 4) … (you/see)?
H: Well, the driver of the car 5)… (drive) down the road when suddenly the old man just 5) … (step) in front of him! It 6) … (be) terrible!
P: 8) … (the driver/speed)?
H: No, not really, but the old man 9) … (not/look) both ways before he ... (try) to cross the road.
P: 11) ... (anyone else/see) the accident?
H: Yes, the lady in the post office.
P: Thank you very much.

3. Put the verbs in brackets into the past simple or the past continuous.

A As soon as Margaret 1) ...*got*... (get) off the train, she 2) … (pull) her coat around her. Rain 3) … (fall) heavily and a cold wind 4) … (blow) across the platform. She 5) … (look) around, but no one 6)

… (wait) to meet her. She 7) … (turn) to leave when she 8) … (hear) footsteps. A man 9) … (walk) towards her. He 10) … (smile) at her, then he 11) … (say), 'You're finally here.'

B George 1) … (pick) up his bag then, 2) … (throw) it over his shoulder. It 3) … (get) dark and he 4) … (have) a long way to go. He wished that he had let someone know that he was coming. It 5) … (start) to rain, and he was feeling cold and tired from the long journey. Suddenly, he 6) … (hear) a noise, then he 7) … (see) two bright lights on the road ahead. A car 8) … (head) towards him. It slowed down and finally 9) … (stop) beside him. A man 10) … (sit) at the wheel. He 11) … (open) the door quickly and 12) … (say) 'Get in, George.'

C Andy 1) … (step) into the house and 2) … (close) the door behind him. Everything 3) … (be) quiet. His heart 4) … (beat) fast and his hands 5) … (shake) as he crept silently into the empty house, but he was trying not to panic. He soon 6) … (find) what he 7) … (look) for. He smiled with relief as he put on the clothes. The men who 8) … (follow) him would never recognise him now.

4. Imagine that you were present when these things happened, then, in pairs, ask and answer questions, as in the example.

SA: What were you doing when the burglar broke in?
SB: I was watching TV.
SA: What did you do?
SB: I called for help.

1 The burglar broke in.
2 The storm broke.
3 The lights went out.
4 The boat overturned.
5 The earthquake hit.
6 The building caught fire.

5. Rewrite each person's comment using used to or didn't use to.

1 Sally - 'I don't walk to work any more.'
I used to walk to work.
2 Gordon - 'I've got a dog now.'
3 Lisa - 'I don't eat junk food any more.'
4 Jane - 'I go to the gym every night now.'
5 Paul - 'I'm not shy any more.'
6 Edward - 'I live in a big house now.'
7 Helen - 'I haven't got long hair any more.'
8 Frank - 'I eat lots of vegetables now.'

6. Choose the correct answer.

1 'I find it hard to get up early.'
'You ...*3*... to getting up early once you start working.'
A are used
B will get used
C were used
2 'Do you often exercise now?'
'No, but I … to exercise a lot when I was at school.'
A used
B will get used
C am used
3 'Aren't you bothered by all that noise?'
'No, we … to noise. We live in the city centre.'
A were used
B will get used

C are used

4 'Does your sister travel a lot?'
'No, but she … to before she got married.'
A didn't use
B used
C wasn't used

5 'I don't like wearing a suit every day.'
'Don't worry, you … to it very soon.'
A are used
B will get used
C were used

6 'Sandra … to using a computer, but now she enjoys it.'
'It's a lot easier for her now.'
A isn't used
B will get used
C wasn't used

7 'Do you remember the things we … to do when we were kids?'
'Of course I do. How could I forget what fun we had!'
A used
B were used
C got used

8 'Do you like living in the city?'
'Well, I … to it yet, but it's okay.'
A am not used
B wasn't used
C am used

7. Fill in the gaps with one of the verbs from the list in the correct form. Use each verb twice.

wash, walk, play, work

1 I used to ...*work*... in a shop, but now I work in an office.
2 I can't concentrate. I'm not used to … in such a noisy office.
3 Tom lived in the country for years. He used to … miles every day.
4 I'm exhausted. I'm not used to … such long distances.
5 Mary used to … her clothes by hand, but now she uses a washing machine.
6 We haven't got a washing machine, so we're used to … our clothes by hand.
7 The children are bored with the bad weather. They're used to … outside.
8 When we were younger, we used to … cowboys and Indians.

8. Put the verbs in brackets into the past simple or the present perfect.

1. A: Do you know that man?
B: Oh yes. He's a very good friend of mine. I 1) ...*'ve known*... (know) him for about ten years.
A: I think I 2) … (meet) him at a business meeting last month.

2. A: Mum 1) … (lose) her purse.
B: Where 2) … (she/lose) it?
A: At the supermarket while she was shopping.

3. A: Who was on the telephone?
B: It 1) … (be) Jane.
A: Who is Jane?
B: Someone who 2) … (work) in my office for a few years. She's got a new job now, though.

4. A: Who is your favourite singer?
B: Freddie Mercury. He 1) … (have) a wonderful voice.
A: Yes, I agree. He 2) … (enjoy) performing live, too.

9. Fill in the gaps with one of the verbs from the list in the past perfect continuous.

read, scream, argue, try, eat, watch

1. Emily was angry. She ...*had been arguing*… with her parents for an hour.
2. Hannah felt sick. She … chocolates all afternoon.
3. Allan had a headache. His baby sister … for half an hour.
4. Emily was frightened. She … a horror film for half an hour.
5. Simon was confused. He … to win the game for hours.
6. John was very tired. He … all night.

10. Put the verbs in brackets into the correct past tense.

A: On Monday morning, Jo 1) ... *missed*... (miss) the bus and had to walk to school. When she 2) … (arrive), the bell 3) … (already/ring)', and lessons 4) … (start). The children 5) … (work) quietly when Jo 6) … (walk) into the'classroom.

B: When Jamie 1) … (get) to the party, a lot of people 2) … (dance) to pop music. Everyone 3) … (wear) jeans and T-shirts. Jamie 4) … (buy) a new suit for the party and he 5) … (wear) that. He 6) … (feel) quite silly because everyone 7) … (look) at him.

Future simple употребляется:

1. для обозначения будущих действий, которые, возможно, произойдут, а возможно, и нет, We'll visit Disney World one day.

2. для предсказаний будущих событий (predictions), Life will be better fifty years from now.

3. для выражения угроз или предупреждений (threats / warnings), Stop or I'll shoot.

4. для выражения обещаний (promises) и решений, принятых в момент речи (on-the-spot decisions), I'll help you with your homework.

5. с глаголами hope, think, believe, expect и т.п., с выражениями I'm sure, I'm afraid и т.п., а также с наречиями probably, perhaps и т.п. / think he will support me. He will probably go to work.

К маркерам future simple относятся: tomorrow, the day after tomorrow, next week I month / year, tonight, soon, in a week / month year и т.д.

ПРИМЕЧАНИЕ

Future simple не употребляется после слов while, before, until, as soon as, after, if и when в придаточных предложениях условия и времени. В таких случаях используется present simple. Например: I'll make a phone call while I wait for you. (А не:... whilo I will wait for you.) Please phone me when you finish work.

В дополнительных придаточных предложениях после "when" и "if" возможно употребление future simple. Например: I don't know when I if Helen will be back.

He is going to throw the ball.

Be going to употребляется для:

1. выражения заранее принятых планов и намерений на будущее,

Например: Bob is going to drive to Manchester tomorrow morning.

2. предсказаний, когда уже есть доказательства того, что они сбудутся в близком будущем. Например: Look at that tree. It is going to fall down.

We use the **future continuous**:

a) for an action which will be in progress at a stated for an action which will be future time. *This time next week, we'll be cruising round the islands.*

b) for an action which will definitely happen in the future as the result of a routine or arrangement. *Don't call Julie. I'll be seeing her later, so I'll pass the message on.*

c) when we ask politely about someone's plans for the near future (what we want to know is if our wishes fit in with their plans.) *Will you be using the photocopier for long?*
No. Why?
I need to make some photocopies.

We use the **future perfect**:

1. For an action which will be finished before a stated future time. *She will have delivered all the newspapers by 8 o'clock.*

2. The future perfect is used with the following time expressions: before, by, by then, by the time, until/till.

We use the **future perfect continuous**:

1. to emphasize the duration of an action up to a certain time in the future. *By the end of next month, she will have been teaching for twenty years.*

The future perfect continuous is used with: by... for.

Выполните упражнения на закрепление материала:

1. Tanya Smirnoff is a famous astrologer. She's been invited on a TV show to give her astrological predictions for next year. Using the prompts below, make sentences, as in the example.
e.g. An eartyhquake will strike Asia.

1 earthquake/strike/Asia
2 Tom Murray/win/elections
3 economy/not improve/significantly
4 number of road accidents/increase
5 America/establish/colony/on Mars
6 scientists/not discover/cure for common cold

2. In pairs, ask and answer questions using the prompts below, as in the examples.
SA: Are you going to pay the bill?
SB: Yes, that's what I'm going to do.
SA: Are you going to complain to the manager?
SB: No, that's not what I'm going to do.

1. pay the bill (√)
2. complain to the manager (X)
3. take the skirt back to the shop (√)
4. buy the jumper (√)
5. ask the bank manager for a loan (X)
6. order the food (√)
7. book the airline tickets (X)

3. Fill in the gaps with the correct form of will or be going to and the verb in brackets.

1 A: Why are you buying flour and eggs?
B: Because I ...*'m going to make*... (make) a cake.
2 A: I have decided what to buy Mum for her birthday.
B: Really. What … (you/buy) for her?
3 A: Did you ask Jackie to the party?
B: Oh no! I forgot! I … (ask) her tonight.
4 A: Could I speak to Jim, please?
B: Wait a minute. I … (get) him for you.
5 A: What are your plans for the weekend?

B: I … (spend) some time with my friends.

6 A: What are you doing on Friday night?
B: Oh, I … (probably/stay) at home with my family.

7 A: Have you tidied your room yet?
B: No, but I promise I … (do) it this afternoon.

8 A: Look at that boy!
B: Oh yes! He … (climb) the tree.

9 A: Jason is very clever for his age.
B: Yes. He says he … (become) a doctor when he grows up.

10 A: I'm too tired to cut the grass.
B: Don't worry! I (cut) it for you.

4. Fill in the gaps with shall, will or the correct form of be going to.

1 A: It's too hot in here.
B: You're right. I ...*will*... open a window.

2 A: … I put the baby to bed, now?
B: Yes, he looks a little tired.

3 A: Have you seen Lucy recently?
B: No, but I … meet her for lunch later today.

4 A: Have you done the shopping yet?
B: No, but I … probably do it tomorrow, after work.

5 A: … we ask Mr Perkins for help with the project?
B: That's a good idea. Let's ask him now.

5. Replace the words in bold with will/won't or shall I/we, as in the example.

1 I've asked Paul to talk to the landlord, but he **refuses to** do it.
I've asked Paul to talk to the landlord, but he won't do it.

2 **Do you want me** to make a reservation for you?

3 **Can** you call Barry for me, please?

4 **Why don't we** try this new dish?

5 Where **do you want me** to put these flowers?

6. In pairs, ask and answer questions using the prompts below, as in the example.

SA: *When will you do the gardening?*
SB: *I'll do it after I've done the shopping.*

1 do the gardening / do the shopping
2 post the letters / buy the stamps
3 iron the clothes / tidy the bedroom
4 water the plants / make the bed
5 do your homework / have my dinner
6 pay the bills / take the car to the garage

7. Put the verbs in brackets into the present simple or the future simple.

1 A: I'm going to the gym tonight.
B: Well, while you ...*are*... (be) there, I … (do) the shopping.

2 A: … (you/call) me when you … (get) home?
B: Yes, of course.

3 A: As soon as John … (come) in, tell him to come to my office.
B: Certainly, sir.

4 A: I'm exhausted.
B: Me too. I wonder if David … (come) to help tonight.

5 A: Are you going to visit Aunt Mabel this afternoon?

B: Yes, I ... (visit) her before I … (do) the shopping.

6 A: Is George going to eat dinner with us?
B: No, by the time he … (get) home it … (be) very late.

7 A: When … (you/pay) the rent?
B: When I … (get) my pay cheque.

8 A: What are your plans for the future?
B: I want to go to university after I … (finish) school.

9 A: If you … (pay) for dinner, I … (pay) for the theatre.
B: Okay, that's a good idea.

10 A: Can you give this message to Mike, please?
B: Well, I'll try, but I doubt if I … (see) him today.

8. Put the verbs in brackets into the future simple, the present simple or the present continuous.

1 A: I ...*am seeing*... (see) Roger at seven o'clock tonight.
B: Really? I thought he was out of town.

2 A: … (you/do) anything on Friday morning?
B: No, I'm free.

3 A: I … (go) to the cinema. There's a new film on. Do you want to come with me?
B: What time … (the film/start)?

4 A: Helen … (have) a party the day after tomorrow. … (you/go)?
B: As a matter of fact, I haven't been invited.

5 A: The new exhibition … (open) on April 3rd and … (finish) on May 31st.
B: I know. I … (go) on the first day.

6 A: Aunt Maggie … (come) to visit us tomorrow.
B: I know. What time … (she/arrive)?

7 A: Excuse me, what time … (the train/leave)?
B: At half past three, madam.

8 A: Michael Jackson … (give) a concert at the Olympic Stadium next week.
B: I know. I … (want) to get a ticket.

9 A: I'm really thirsty.
B: I … (get) you a glass of water.

10 A: Are you looking forward to your party?
B: Yes. I hope everyone … (enjoy) it.

11 A: How old is your sister?
B: She .. (be) twelve next month.

12 A: What are you doing tonight?
B: I … (probably/watch) TV after dinner.

9. A) Cliff Turner has his own business and it is doing well. He has already decided to expand. Look at the prompts and say what he is going to do, as in the example.

1. employ more staff

He's going to employ more staff.

2. advertise in newspapers and magazines
3. equip the office with computers
4. increase production
5. move to bigger premises
6. open an office abroad

B) Cliff is always busy. Look at his schedule and say what his arrangements are for the next few days. Make sentences, as in the example.

Wednesday 12th: fly to Montreal

He is flying to Montreal on Wednesday.
Thursday 13th: give an interview to The Financial Times
Friday 14th: have lunch with sales representatives
Saturday 15th: have a meeting with Japanese ambassador
Sunday 16th: play tennis with Carol

10. ln Pairs, ask and answer the following questions using I (don't) think/expect I will or I hope /'m sure/'m afraid I will/won't, as in the example.
SA: *Do you think you will pass your exams?*
SB: *I hope I will/I'm afraid I won't.*
1 pass/exams
2 move house
3 take up / new hobby
4 make / new friends
5 start having music lessons
6 have / party on / birthday
7 learn/drive

ТЕМА 3. Социально-культурная сфера общения (Я и моя страна. Я и мир)

Тематика общения:

1. Екатеринбург – столица Урала.
2. Общее и различное в национальных культурах.

Проблематика общения:

1. Мой родной город.
2. Традиции и обычаи стран изучаемого языка.
3. Достопримечательности стран изучаемого языка.

3.1 Запомните слова и выражения, необходимые для освоения тем курса:

My town

a building – здание
downtown – деловой центр города
town outskirts – окраина города
a road – дорога
an avenue – проспект
a pavement/a sidewalk - тротуар
a pedestrian – пешеход
a pedestrian crossing – пешеходный переход
traffic lights – светофор
a road sign – дорожный знак
a corner – угол
a school - школа
a kindergarten – детский сад
a university - университет
an institute – институт
an embassy - посольство
a hospital - больница
a shop/a store/a shopping centre/a supermarket – магазин, супермаркет
a department store – универмаг
a shopping mall/centre – торговый центр
a food market – продуктовый рынок
a greengrocery – фруктово-овощной магазин
a chemist's/a pharmacy/a drugstore - аптека
a beauty salon – салон красоты
a hairdressing salon/a hairdresser's - парикмахерская
a dental clinic/a dentist's – стоматологическая клиника
a vet clinic – ветеринарная клиника
a laundry – прачечная
a dry-cleaner's – химчистка
a post-office – почтовое отделение
a bank – банк
a cash machine/a cash dispenser - банкомат
a library – библиотека
a sight/a place of interest - достопримечательность
a museum – музей
a picture gallery – картинная галерея
a park – парк
a fountain – фонтан
a square – площадь
a monument/a statue – памятник/статуя
a river bank – набережная реки

a beach – пляж
a bay - залив
a café – кафе
a restaurant – ресторан
a nightclub – ночной клуб
a zoo - зоопарк
a cinema/a movie theatre - кинотеатр
a theatre – театр
a circus - цирк
a castle - замок
a church – церковь
a cathedral – собор
a mosque - мечеть
a hotel – отель, гостиница
a newsagent's – газетный киоск
a railway station – железнодорожный вокзал
a bus station - автовокзал
a bus stop – автобусная остановка
an underground (metro, subway, tube) station – станция метро
a stadium – стадион
a swimming-pool – плавательный бассейн
a health club/a fitness club/a gym – тренажерный зал, фитнесс клуб
a playground – игровая детская площадка
a plant/a factory – завод/фабрика
a police station – полицейский участок
a gas station/a petrol station – заправочная автостанция, бензоколонка
a car park/a parking lot - автостоянка
an airport - аэропорт
a block of flats – многоквартирный дом
an office block – офисное здание
a skyscraper - небоскреб
a bridge – мост
an arch – арка
a litter bin/a trash can – урна
a public toilet – общественный туалет
a bench - скамья

3.2 Подготовьте устный рассказ по теме на основе предложенного:

Ekaterinburg – an Industrial Centre

Ekaterinburg is one of the leading industrial centres of Russia. There are over 200 industrial enterprises of all-Russia importance in it. The key industry is machine-building. The plants of our city produce walking excavators, electric motors, turbines, various equipment for industrial enterprises.

During the Great Patriotic War Sverdlovsk plants supplied the front with arms and munitions and delivered various machinery for restoration of Donbass collieries and industrial enterprises of the Ukraine.

The biggest plants of our city are the Urals Heavy Machine Building Plant (the Uralmash), the Urals Electrical Engineering Plant (Uralelectrotyazhmash), the Torbomotorny Works (TMZ), the Chemical Machinery Building Works (Chimmash), the Verkh Iset Metallurgical Works (VIZ) and many others.

The Urals Heavy Machinery Building Plant was built in the years of the first five-year plan period. It has begun to turn out production in 1933. The machines and equipment produced by the Uralmash have laid the foundation for the home iron and steel, mining and oil industries. The plant

produces walking excavators and draglines, drilling rigs for boring super-deep holes, crushing and milling equipment for concentrators. The plant also produces rolling-mills, highly efficient equipment for blast furnaces, powerful hydraulic presses and other machines. The trade mark of the Uralmash is well-known all over the world.

The Electrical Engineering plant was put into operation in 1934. At the present time it is a great complex of heavy electrical machine-building. It produces powerful hydrogenerators, transformers, air and oil switches, rectifiers & other electrical equipment. Besides, it is one of the main producers of high-voltage machinery.

The Turbo-Motorny Works produces turbines & diesel motors for powerful trucks. The turbines manufactured by this plant are widely known not only in our country, but also abroad. The plant turned out its first turbines in 1941.

The Urals Chemical Works, the greatest plant in the country, produces machinery for the chemical industry. It also produces vacuum- filters used in different branches of oil industry.

The Verkh-Iset Metallurgical Works the oldest industrial enterprise in Ekaterinburg is now the chief producer of high grade transformer steel in the country.

Now complex mechanization & automation of production processes are being used at all industrial enterprises of Ekaterinburg. Its plants make great contribution to the development of our country's national economy.

The History of Ekaterinburg

The famous Soviet poet V. Mayakovsky called out city "A Worker and a Fighter" and these words most fully reflect the features of Ekaterinburg.

Ekaterinburg is nowadays one of the leading industrial cities of Russia, an administrative & cultural centre of the Sverdlovsk region. It is the capital of the Urals.

Ekaterinburg has sprung up in the upper reaches of the Iset River in the middle part of the Urals Mountains near the border of Europe and Asia. It stretches from North to South for 25 km. and 15 km. from East to West.

The history of our city is very interesting. It was founded at the beginning of the XVIII century as a fortress-factory in connection with the construction of the Urals iron works. The works was constructed under the supervision of Tatishchev, a mining engineer, who was sent to the Urals by Peter the first. It was put into operation in November 1723. This date is considered to be the date of the birthday of city. It was named Ekaterinburg. On the place of the first works there is the Historical Square now.

The town grew and developed as the centre of an important mining area where the mining administration office was located. Ekaterinburg was an ordinary provincial town like many others in Russia before the October Revolution. It had only one theatre, four hospitals, one mining school and not a single higher school.

At the end of the XIX century Ekaterinburg became one of the centres of the revolutionary struggle. Many squares, streets and houses of the city keep the memory of the revolutionary events and the Civil War in the Urals. They are: the 1905 Square, a traditional place of the revolutionary demonstrations of the working people, the rocks "Kamenniye Palatki", a memorial park now, which was the place of illegal meetings of Ekaterinburg workers, the Opera House where the Soviet power was proclaimed in November 8, 1917 and many others.

Ekaterinburg is closely connected with the life and activities of many famous people. Here Y.M. Sverdlov, the leader of the Urals Party organization before the Revolution and the first President of the Soviet state, carried out his revolutionary work. In 1924 Ekaterinburg was renamed in his memory.

The name of such a famous scientist and inventor of the radio as Popov, and the names of such writers as Mamin-Sibiriyak and Bazhov are also connected with Ekaterinburg.

After the October Socialist Revolution the town has changed beyond recognition. It grew quickly in the years of the first five-year plan periods. Nowadays our city is constantly growing and

developing. Modern Ekaterinburg is a city of wide straight streets, multistoried blocks of flats, big shops, beautiful palaces of culture, cinemas, fine parks and squares.

The centre of the city is 1905 Square with the monument to V.I. Lenin and the building of the City Soviet. The main street is Lenin Avenue. The total area of the city is over 400 sq. km. The population is about two million.

In connection with its 250th anniversary and for its outstanding achievements in the development of the national economy of our country Ekaterinburg was awarded the Order of Lenin.

Ekaterinburg – a Center of Science & Education

Ekaterinburg is one of the largest & most important centers of science & education in our country. The city has 15 higher schools. The oldest of them are the Mining & the Polytechnical Institutes, the Urals State University founded in 1920, the Medical & Pedagogical & many others. Ekaterinburg higher schools train specialists for practically all branches of industry, economy, education & science. The city has a student population of about 80 thousand. Besides, there are many secondary and vocational schools and over 50 technical schools (colleges). The oldest of them is the Mining Metallurgical College named after Polzunov, founded in 1847.

Much important scientific research work is carried on in Ekaterinburg. The Urals Branch of Sciences, now called the Urals Scientific Centre (UNZ), was founded in 1932. Its first chairman was the famous Soviet scientist, mineralogist and geochemist A.E. Fersman. UNZ is the main centre of scientific work now. It contains nine institutes which solve the most important theoretical and practical problems in the field of geology, mining, metallurgy, biology, economy and others.

The city has more than 120 research and designing institutions, among them Uralmechanobr, Unipromed, Nipigormash and others. It is worth mentioning that important scientific and research work is also carried on in educational establishments and at the industrial enterprises of the city, such as the Uralmash, Uralelectrotyazmash and others.

Thousands of research workers, among them 5 academicians, 10 Corresponding members of the Russian Academy of Sciences, many Doctors and Masters of Science are engaged in scientific and research work. Ekaterinburg has contributed greatly to the development of Russian science.

Ekaterinburg - a Cultural Centre

Ekaterinburg is not only an industrial and educational, but also a large cultural centre. There is a lot to be seen in the city. There are many theatres, cinemas, museums, clubs, libraries, palaces of culture, the Art Gallery and the Circus in it.

The Art Gallery houses a splendid collection of paintings of Russian and Soviet artists such as Repin, Polenov, Levitan, Perov, Slusarev, Burak, Pimenov and many others. Here you will see one of the world famous collections of metal castings made in Kasli and especially a cast Iron pavilion. It was shown in Paris at the World Exhibition and awarded the Highest Prize.

Ekaterinburg is famous for its theaters. They are the Opera & Ballet House, the Drama Theatre, the Musical Comedy, the Children's and Puppet Theatres, the Cinema and Concert Hall "Cosmos". The Opera House was built in 1912. Many famous singers such as S. Lemeshev, I. Koslovsky, I. Arkhipova, B. Shtokolov and many others sang in that theatre. Ekaterinburg has a Philharmonic Society, film and television studios, the Urals Russian Folk Choir which is well known both at home and abroad.

There are many museums in the city: the Museum of Local Studies, the Sverdlov Museum, the Museum of Mamin-Sibiriyak, the Bazhov Museum, the Museum of Architecture. But the Urals Geological Museum is the most famous one. It is a real treasure-house of the Urals riches. The museum was opened in 1937.

Ekaterinburg is a green city with its squares, gardens and parks. The largest and the best of the parks is the Central Park of Culture and Rest. The Central Square of the City is the 1905 Square. Besides, there are some others: the Labor Square, one of the oldest of the city, located in front of the House of Trade Unions, the Komsomolskaya Square with the monument to the Urals Komsomol, the Paris Commune Square with the monument to Y.M. Sverdlov.

There are lots of monuments in the city. They are: the monument dedicated to the students and teachers of the Urals Polytechnical Institute who perished in the Great Patriotic War, the monument to the Urals Tank Corps, the monuments to Bazhov, Popov, Ordjonikidze, Malishev and many others.

There are a lot of places of interest in our city. Any visitor who comes to our city is invited to take sightseeing around it. We will be shown the historical places such as the rocks "Kamenniye Palatki", the Pupils' Creation Palace, the Historical Square, the 1905 Square.

There are several memorials to those who gave their lives in the struggle against fascism, the obelisk in the Square of Communards with the eternal flame. Such famous places of interest at the city pond with granite-lined embankment, the Palace of Youth, the lake Shartash, the Uktus Mountains and some others are most popular with the citizens of Ekaterinburg as well as with its visitors.

Ekaterinburg is a city of sports. There are a lot of sports grounds, stadiums, sports halls and a beautiful Palace of Sport in it. Ekaterinburg is often called the Winter Sports Capital. All sorts of important skiing & skating events are held in the Uktus Mountains.

Подготовьте устный рассказ по теме на основе предложенного:

The United Kingdom of Great Britain and Northern Ireland

The United Kingdom of Great Britain and Northern Ireland (the UK) occupies most of the territory of the British Isles. It consists of four main parts: England, Scotland, Wales and Northern Ireland. London is the capital of England. Edinburgh is the capital of Scotland, Cardiff— of Wales and Belfast — of Northern Ireland. The UK is a small country with an area of some 244,100 square kilometres. It occupies only 0.2 per cent of the world's land surface. It is washed by the Atlantic Ocean in the north-west, north and south-west and separated from Europe by the Severn, but the most important waterway is the Thames.

The climate is moderate and mild. But the weather is very changeable. The population of the United Kingdom is over 57 million people. Foreigners often call British people "English", but the Scots, the Irish and the Welsh do not consider themselves to be English. The English are Anglo-Saxon in origin, but the Welsh, the Scots and the Irish are Celts, descendants of the ancient people, who crossed over from Europe centuries before the Norman Invasion. It was this people, whom the Germanic Angles and Saxons conquered in the 5th and 6th centuries AD. These Germanic conquerors gave England its name — "Angle" land. They were conquered in their turn by the Norman French, when William the Conqueror of Normandy landed near Hastings in 1066. It was from the union of Norman conquerors and the defeated Anglo-Saxons that the English people and the English language were born. The official language of the United Kingdom is English. But in western Scotland some people still speak Gaelic, and in northern and central parts of Wales people often speak Welsh.

The UK is a highly developed industrial country. It is known as one of the world's largest producers and exporters of machinery, electronics, textile, aircraft, and navigation equipment. One of the chief industries of the country is shipbuilding.

The UK is a constitutional monarchy. In law, Head of the State is Queen. In practice, the country is ruled by the elected government with the Prime Minister at the head. The British Parliament consists of two chambers: the House of Lords and the House of Commons. There are three main political parties in Great Britain: the Labour, the Conservative and the Liberal parties. The flag of the United Kingdom, known as the Union Jack, is made up of three crosses. The big red cross is the cross of Saint George, the patron saint of England. The white cross is the cross of Saint Andrew, the patron saint of Scotland. The red diagonal cross is the cross of Saint Patrick, the patron saint of Ireland.

The United Kingdom has a long and exciting history and a lot of traditions and customs. The favorite topic of conversation is weather. The English like to drink tea at 5 o'clock. There are a lot of high daysin Great Britain. They celebrate Good Friday, Christmastide, Christmas, Valentine`s day and many others. It is considered this nation is the most conservative in Europe because people attach greater importance to traditions; they are proud of them and keep them up. The best examples are their money system, queen, their measures and weights. The English never throw away old things and don't like to have changes.

Great Britain is a country of strong attraction for tourists. There are both ancient and modern

monuments. For example: Hadrian Wall and Stonehenge, York Cathedral and Durham castle. It is no doubt London is the most popular place for visiting because there are a lot of sightseeing like the Houses of Parliament, Buckingham Palace, London Bridge, St Paul's Cathedral, Westminster Abbey, the Tower of London. Also you can see the famous Tower Clock Big Ben which is considered to be the symbol of London. Big Ben strikes every quarter of an hour. You will definitely admire Buckingham Palace. It's the residence of the royal family. The capital is famous for its beautiful parks: Hyde Park, Regent's Park. The last one is the home of London Zoo.

3.3 Систематизация грамматического материала:

1. Модальные глаголы и их эквиваленты.
2. Образование видовременных форм глагола в пассивном залоге.
3. Основные сведения о согласовании времён, прямая и косвенная речь.

Модальные глаголы

Глаголы	**Значение**	**Примеры**
CAN	физическая или умственная возможность/умение	I can swim very well. – Я очень хорошо умею плавать.
	возможность	You can go now. — Ты можешь идти сейчас.You cannot play football in the street. – На улице нельзя играть в футбол.
	вероятность	They can arrive any time. – Они могут приехать в любой момент.
	удивление	Can he have said that? – Неужели он это сказал?
	сомнение, недоверчивость	She can't be waiting for us now. – Не может быть, чтобы она сейчас нас ждала.
	разрешение	Can we go home? — Нам можно пойти домой?
	вежливая просьба	Could you tell me what time it is now? – Не могли бы вы подсказать, который сейчас час?
MAY	разрешение	May I borrow your book? – Я могу одолжить у тебя книгу?
	предположение	She may not come. – Она, возможно, не придет.
	возможность	In the museum you may see many interesting things. – В музее вы можете увидеть много интересных вещей.
	упрек – только **MIGHT (+ perfect infinitive)**	You might have told me that. – Ты мог бы мне это сказать.
MUST	обязательство, необходимость	He must work. He must earn money. – Он должен работать. Он должен зарабатывать деньги.
	вероятность (сильная степень)	He must be sick. — Он, должно быть, заболел.
	запрет	Tourists must not feed animals in the zoo. — Туристы не должны кормить животных в зоопарке.
SHOULD OUGHT TO	моральное долженствование	You ought to be polite. – Вы должны быть любезными.
	совет	You should see a doctor. – Вам следует сходить к врачу.
	упрек, запрет	You should have taken the umbrella. – Тебе следовало взять с собой зонт.
SHALL	указ, обязанность	These rules shall apply in all circumstances. – Эти правила будут действовать при любых

		обстоятельствах.
	угроза	You shall suffer. — Ты будешь страдать.
	просьба об указании	Shall I open the window? – Мне открыть окно?
WILL	готовность, нежелание/отказ	The door won't open. — Дверь не открывается.
	вежливая просьба	Will you go with me? – Ты сможешь пойти со мной?
WOULD	готовность, нежелание/отказ	He would not answer this question. – Он не будет отвечать на этот вопрос.
	вежливая просьба	Would you please come with me? — Не могли бы вы пройти со мной.
	повторяющееся/привычное действие	We would talk for hours. – Мы беседовали часами.
NEED	необходимость	Do you need to work so hard? – Тебе надо столько работать?
NEEDN'T	отсутствие необходимости	She needn't go there. — Ей не нужно туда идти.
DARE	Посметь	How dare you say that? – Как ты смеешь такое говорить?

Модальные единицы эквивалентного типа		
to be able (to) = can	Возможность соверш-я конкрет-го дей-ия в опред. момент	She **was able** to change the situation then. (Она тогда была в состоянии (могла) изменить ситуацию).
to be allowed (to) = may	Возмож-ть совер-ия дей-ия в наст.-м, прош-ом или буд-ем + оттенок разрешения	My sister **is allowed to** play outdoors. (Моей сестре разрешается играть на улице).
to have (to)= ought, must, should	Необходимость совер-я дей-я в наст.-м, прош-ом или буд-ем при опред-х об-вах	They **will have to** set up in business soon. (Им вскоре придется открыть свое дело).
to be (to)= ought, must, should	Необходимость совер-я дей-я в наст.-м, прош-ом при наличии опред. планов, распис-ий и т.д.	We **are to** send Nick about his business. (Мы должны (= планируем) выпроводить Ника

Выполните упражнения на закрепление материала:

1. Rephrase the following sentences using must, mustn't, needn't, has to or doesn't have to.

1 **You aren't allowed** to park your car in the college car park.

...You mustn't park your car in the college car park...

2 **I strongly advise** you to speak to your parents about your decision.

3 **It isn't necessary** for Emma to attend tomorrow's staff meeting.

4 **Jack is obliged** to wear a suit and a tie at work because the manager says so.

5 **I'm sure** Antonio is from Milan.

6 **It's necessary** for Roger to find a job soon.

7 **It's forbidden** to use mobile phones inside the hospital.

8 Susan **is obliged to** work overtime because her boss says so.

2. Rephrase the following sentences using didn't need to or needn't have done.

1 It wasn't necessary for him to wash the car. It wasn't dirty.

…He didn't need to wash the car…

2 It wasn't necessary for her to buy so many oranges, but she did.

3 It wasn't necessary for us to take an umbrella. It wasn't raining.

4 It wasn't necessary for us to turn on the light. It wasn't dark.

5 It wasn't necessary for him to call me today, but he did.
6 It wasn't necessary for you to make sandwiches for me, but you did.
7 It wasn't necessary for them to make reservations at the restaurant, but they did.

3. Rewrite the sentences using the word in bold.

1 It isn't necessary for Mark to buy new clothes for the reception.
need ...*Mark doesn't need to/needn't buy new clothes for the reception…*
2 You aren't allowed to pick these flowers. **must**
3 Sarah is obliged to type her compositions at university. **has**
4 It wasn't necessary for Paula to make the beds. **need**
5 It is your duty to obey the law. **must**
6 It wasn't necessary for Bob to wait for me, but he did. **need**
7 It is forbidden to throw litter on the beach. **must**
8 I'm sure Ronald is at home. **must**
9 It wasn't necessary for Alice to bake a cake for the party. **need**
10 It wasn't necessary for George to stay at work late last night, but he did. **have**

4. Fill in the gaps with an appropriate modal verb.

1 A: ... *May/Can/Could*... I borrow your pen, please?
B: No, you … .I'm using it.
2 A: I'm bored. What shall we do?
B: We … go for a walk.
A: No, we … because it's raining.
B: Let's watch a video, then.
3 A: My parents told me I … go to the party tonight.
B: Never mind, I … go either. We … stay at home together, though.
4 A: Sir, … .I speak to you for a moment, please?
B: Certainly, but later today; I'm busy now.
5 A: Excuse me?
B: Yes?
A: … you tell me where the post office is, please?
B: Certainly. It's on the main road, next to the school.
6 A: Is anyone sitting on that chair?
B: No, you … take it if you want to.

5. Choose the correct answer.

1 " Todd was a very talented child.'
I know. He ..*B*... play the piano well when he was seven.'
A couldn't B could C can
2 I've just taken a loaf out of the oven.
Oh, that's why I … smell fresh bread when I came home.
A was able to B can't C could
3 'How was the test?'
Easy. All the children … pass it.'
A were able to B could C can't
4 What are you doing this summer?'
'I hope I'll … go on holiday with my friends.'
A could B be able to C can

6 Rewrite the sentences using the words in bold.

1 Do you mind if I leave the door open for a while?
can ...*Can I leave the door open for a while?*...

2 You're obliged to take notes during the lecture. **have**
3 I'm sorry, but you aren't allowed to enter this room. **must**
4 Jack managed to unlock the door. **able**
5 It wasn't necessary for Ann to cook dinner, but she did. **need**
6 Let's play a game of chess. **could**
7 I'm certain Sarah is bored with her work. **must**
8 I strongly advise you to take up sport. **must**
9 I'm certain Liz isn't interested in your ideas. **can**
10 You may take the car tonight if you want. **can**

7. Study the situations and respond to each one using an appropriate modal verb.

1 You want to go on holiday with your friends this year. Ask your parents for **permission.**
...Can I go on holiday with my friends this year?...
2 You are at a job interview. You type fast, you use computers and you speak two foreign languages. Tell the interviewer about your **abilities**.
3 Your brother is trying to decide what to buy your mother for her birthday. You **suggest** a box of chocolates.
4 Your jacket is dirty and you want to wear it next week. It is **necessary** to take it to the dry cleaner's.
5 You want to have a day off work next week. Ask for your boss' **permission.**
6 You are in the car with your uncle. It's hot and you want him to open the window. Make a **request.**
7 Your mother is going to the shops. She asks you if you want anything. You tell her it **isn't necessary** to get anything for you.

8. Complete the sentences using must or can't.

1 I'm certain they go to bed early on Sunday nights. They …*must go to bed early on Sunday nights…*
2 I'm sure John didn't stay late at the office. John ...*can't have stayed late at the office…*
3 I'm certain he hasn't arrived yet. He …
4 I'm certain they are working together. They …
5 I'm sure Amy hasn't finished her homework. Amy …
6 I'm certain she was having a bath when I rang. She …
7 I'm sure he hasn't won the prize. He …
8 I'm sure she is looking for a new house. She …
9 I'm certain Paul didn't invite Linda to the party. Paul …
10 I'm certain you have been planning the project. You …
11 I'm sure she was writing a letter. She …
12 I'm certain they hadn't paid the bill. They …
13 I'm sure he had been fixing the pipe. He …

9. Rephrase the following sentences in as many ways as possible.

1 Perhaps Laura has left the phone off the hook. ...*Laura may/might/could have left the phone off the hook…*
2 Surgeons are obliged to scrub their hands before operating on patients.
3 Do you mind if I open the window?
4 It wasn't necessary for Peter to wash the dog, so he didn't.
5 Emily managed to reach the top shelf, even though she didn't have a ladder.
6 It's forbidden to copy files without the manager's permission.
7 Why don't we spend this evening at home?
8 I'm certain Patrick misunderstood my instructions.
9 I'm sure Helen didn't know about her surprise party.

10. Rephrase the following sentences in as many ways as possible.

1 Perhaps they are at work.

They ...*may/might/could be at work*…

2 Perhaps he is waiting outside. He …

3 It's possible she will work late tonight. She …

4 It's likely he was driving too fast. He …

5 It's possible they made a mistake. They …

6 Perhaps he has missed the bus. He …

7 It's possible she has been playing in the snow. She …

8 It's likely we will be leaving tomorrow. We …

9 It's likely he will stay there. He …

10 Perhaps she had been trying to call you. She …

11 It's likely they had seen the film already. They …

12 It's possible he is studying in the library. He …

Страдательный залог (Passive Voice)

образуется при помощи вспомогательного глагола to be в соответствующем времени, лице и числе и причастия прошедшего времени смысл. глагола – Participle II (III –я форма или ed-форма).

В страдательном залоге не употребляются:

1) Непереходные глаголы, т.к. при них нет объекта, который испытывал бы воздействие, то есть нет прямых дополнений которые могли бы стать подлежащими при глаголе в форме Passive.

Переходными в англ. языке называются глаголы, после которых в действительном залоге следует прямое дополнение; в русском языке это дополнение, отвечающее на вопросы винительного падежа – кого? что?: to build строить, to see видеть, to take брать, to open открывать и т.п.

Непереходными глаголами называются такие глаголы, которые не требуют после себя прямого дополнения: to live жить, to come приходить, to fly летать, cry плакать и др.

2) Глаголы-связки: be – быть, become – становиться/стать.

3) Модальные глаголы.

4) Некоторые переходные глаголы не могут использоваться в страдательном залоге. В большинстве случаев это глаголы состояния, такие как:

to fit годиться, быть впору to have иметь to lack не хватать, недоставать to like нравиться
to resemble напоминать, быть похожим to suit годиться, подходить и др.

При изменении глагола из действительного в страдательный залог меняется вся конструкция предложения:

- дополнение предложения в Active становится подлежащим предложения в Passive;
- подлежащее предложения в Active становится предложным дополнением, которое вводится предлогом by или вовсе опускается;
- сказуемое в форме Active становится сказуемым в форме Passive.

Особенности употребления форм Passive:

1. Форма Future Continuous не употребляется в Passive, вместо нее употребляется Future Indefinite:

At ten o'clock this morning Nick will be writing the letter. –At ten o'clock this morning the letter will be written by Nick.

2. В Passive нет форм Perfect Continuous, поэтому в тех случаях, когда нужно передать в Passive действие, начавшееся до какого-то момента и продолжающееся вплоть до этого момента, употребляются формы Perfect:

He has been writing the story for three months. The story has been written by him for three months.

3. Для краткости, во избежание сложных форм, формы Indefinite (Present, Past, Future) часто употребляются вместо форм Perfect и Continuous, как в повседневной речи так и в художественной литературе. Формы Perfect и Continuous чаще употребляются в научной литературе и технический инструкциях.

This letter has been written by Bill. (Present Perfect)

This letter is written by Bill. (Present Indefinite – более употребительно)

Apples are being sold in this shop. (Present Continuous)

Apples are sold in this shop. (Present Indefinite – более употребительно)

4. Если несколько однотипных действий относятся к одному подлежащему, то вспомогательные глаголы обычно употребляются только перед первым действием, например: The new course will be sold in shops and ordered by post.

Прямой пассив (The Direct Passive)

Это конструкция, в которой подлежащее предложения в Passive соответствует прямому дополнению предложения в Active. Прямой пассив образуется от большинства переходных глаголов.

I gave him a book. Я дал ему книгу. A book was given to him. Ему дали книгу. (или Книга была дана ему)

The thief stole my watch yesterday. Вор украл мои часы вчера.

My watch was stolen yesterday. Мои часы были украдены вчера.

В английском языке имеется ряд переходных глаголов, которые соответствуют непереходным глаголам в русском языке. В английском они могут употребляться в прямом пассиве, а в русском – нет. Это:to answer отвечать кому-л.

to believe верить кому-л. to enter входить (в) to follow следовать (за) to help помогать кому-л.

to influence влиять (на) to join присоединяться to need нуждаться to watch наблюдать (за)

Так как соответствующие русские глаголы, являясь непереходными, не могут употребляться в страдательном залоге, то они переводятся на русский язык глаголами в действительном залоге:

Winter is followed by spring.

А при отсутствии дополнения с предлогом by переводятся неопределенно-личными предложениями: Your help is needed.

Косвенный пассив (The Indirect Passive)

Это конструкция, в которой подлежащее предложения в Passive соответствует косвенному дополнению предложения в Active. Она возможна только с глаголами, которые могут иметь и прямое и косвенное дополнения в действительном залоге. Прямое дополнение обычно означает предмет (что?), а косвенное – лицо (кому?).

С такими глаголами в действительном залоге можно образовать две конструкции:

а) глагол + косвенное дополнение + прямое дополнение;

б) глагол + прямое дополнение + предлог + косвенное дополнение:

а) They sent Ann an invitation.- Они послали Анне приглашение.

б) They sent an invitation to Ann. - Они послали приглашение Анне.

В страдательном залоге с ними также можно образовать две конструкции – прямой и косвенный пассив, в зависимости от того, какое дополнение становится подлежащим предложения в Passive. К этим глаголам относятся:to bring приносить

to buy покупать to give давать to invite приглашать to leave оставлять

to lend одалживать to offer предлагать to order приказывать to pay платить

to promise обещать to sell продавать to send посылать to show показывать

to teach учить to tell сказать и др.

Например: Tom gave Mary a book. Том дал Мэри книгу.

Mary was given a book. Мэри дали книгу. (косвенный пассив – более употребителен)

A book was given to Mary. Книгу дали Мэри. (прямой пассив – менее употребителен)

Выбор между прямым или косвенным пассивом зависит от смыслового акцента, вкладываемого в последние, наиболее значимые, слова фразы:

John was offered a good job. (косвенный пассив) Джону предложили хорошую работу.

The job was offered to John. (прямой пассив) Работу предложили Джону.

Глагол to ask спрашивать образует только одну пассивную конструкцию – ту, в которой подлежащим является дополнение, обозначающее лицо (косвенный пассив):

He was asked a lot of questions. Ему задали много вопросов.

Косвенный пассив невозможен с некоторыми глаголами, требующими косвенного дополнения (кому?) с предлогом to. Такое косвенное дополнение не может быть подлежащим в Passive, поэтому в страдательном залоге возможна только одна конструкция – прямой пассив, то есть вариант: Что? объяснили, предложили, повторили…Кому? Это глаголы:to address адресовать

to describe описывать to dictate диктовать to explain объяснять to mention упоминать

to propose предлагать to repeat повторять to suggest предлагать to write писать и др.

Например: The teacher explained the rule to the pupils. – Учитель объяснил правило ученикам. The rule was explained to the pupils. – Правило объяснили ученикам. (Not: The pupils was explained…)

Употребление Страдательного залога

В английском языке, как и в русском, страдательный залог употр. для того чтобы:

1. Обойтись без упоминания исполнителя действия (70% случаев употребления Passive) в тех случаях когда:

а) Исполнитель неизвестен или его не хотят упоминать:

He was killed in the war. Он был убит на войне.

б) Исполнитель не важен, а интерес представляет лишь объект воздействия и сопутствующие обстоятельства:

The window was broken last night. Окно было разбито прошлой ночью.

в) Исполнитель действия не называется, поскольку он ясен из ситуации или контекста:

The boy was operated on the next day. Мальчика оперировали на следующий день.

г) Безличные пассивные конструкции постоянно используются в научной и учебной литературе, в различных руководствах: The contents of the container should be kept in a cool dry place. Содержимое упаковки следует хранить в сухом прохладном месте.

2. Для того, чтобы специально привлечь внимание к тому, кем или чем осуществлялось действие. В этом случае существительное (одушевленное или неодушевленное.) или местоимение (в объектном падеже) вводится предлогом by после сказуемого в Passive.

В английском языке, как и в русском, смысловой акцент приходится на последнюю часть фразы. He quickly dressed. Он быстро оделся.

Поэтому, если нужно подчеркнуть исполнителя действия, то о нем следует сказать в конце предложения. Из-за строгого порядка слов английского предложения это можно осуществить лишь прибегнув к страдательному залогу. Сравните:

The flood broke the dam. (Active) Наводнение разрушило плотину. (Наводнение разрушило что? – плотину)

The dam was broken by the flood. (Passive) Плотина была разрушена наводнением. (Плотина разрушена чем? – наводнением)

Чаще всего используется, когда речь идет об авторстве:

The letter was written by my brother. Это письмо было написано моим братом.

И когда исполнитель действия является причиной последующего состояния:

The house was damaged by a storm. Дом был поврежден грозой.

Примечание: Если действие совершается с помощью какого-то предмета, то употребляется предлог with, например:

He was shot with a revolver. Он был убит из револьвера.

Перевод глаголов в форме Passive

В русском языке есть три способа выражения страдательного залога:

1. При помощи глагола "быть" и краткой формы страдательного причастия, причем в настоящем времени "быть" опускается:

I am invited to a party.

Я приглашён на вечеринку.

Иногда при переводе используется обратный порядок слов, когда русское предложение начинается со сказуемого: New technique has been developed. Была разработана новая методика.

2. Глагол в страдательном залоге переводится русским глаголом, оканчивающимся на –ся(-сь):

Bread is made from flour. Хлеб делается из муки.

Answers are given in the written form. Ответы даются в письменном виде.

3. Неопределенно-личным предложением (подлежащее в переводе отсутствует; сказуемое стоит в 3-м лице множественного числа действительного залога). Этот способ перевода возможен только при отсутствии дополнения с предлогом by (производитель действия не упомянут):

The book is much spoken about. Об этой книге много говорят.

I was told that you're ill. Мне сказали, что ты болен.

4. Если в предложении указан субъект действия, то его можно перевести личным предложением с глаголом в действительном залоге (дополнение с by при переводе становится подлежащим). Выбор того или иного способа перевода зависит от значения глагола и всего предложения в целом (от контекста):

They were invited by my friend. Их пригласил мой друг.(или Они были приглашены моим другом.)

Примечание 1: Иногда страдательный оборот можно перевести двумя или даже тремя способами, в зависимости от соответствующего русского глагола и контекста:

The experiments were made last year.

1) Опыты были проведены в прошлом году.

2) Опыты проводились в прошлом году.

3) Опыты проводили в прошлом году.

Примечание 2: При переводе нужно учитывать, что в английском языке, в отличие от русского, при изменении залога не происходит изменение падежа слова, стоящего перед глаголом (например в английском she и she, а переводим на русский - она и ей):

Примечание 3: Обороты, состоящие из местоимения it с глаголом в страдательном залоге переводятся неопределенно-личными оборотами:

It is said… Говорят… It was said… Говорили…

It is known… Известно… It was thought…Думали, полагали…

It is reported… Сообщают… It was reported…Сообщали…и т.п.

В таких оборотах it играет роль формального подлежащего и не имеет самостоятельного значения: It was expected that he would return soon. Ожидали, что он скоро вернется.

Выполните упражнения на закрепление материала:

1. What happens to a car when it is taken for a service? Look at the prompts and make sentences using the present simple passive, as in the example.

1. the oil / change

The oil is changed.

2. the brakes / test

3. the filters / replace

4. air / put / in the tyres

5. the battery / check

6. the lights / test
7. broken parts / repair
8. it / take / for a test drive
9. the radiator / fill / with water

2. Mr Sullivan, who is a director, is preparing a scene for his new film. Read the orders and respond using the present continuous passive, as in the example.

1. Move that scenery, please.
It's being moved now, Mr Sullivan.
2. Put those props in place, please.
3. Call the actors, please.
4. Check their costumes, please.
5. Turn on the lights, please.

3. Detective Maguire is talking to a police officer about a burglary which happened early yesterday morning. In pairs, ask and answer questions using the prompts below, as in the example

1. Have you dusted the house for fingerprints yet?
the house / dust / for fingerprints yesterday
Yes, the house was dusted for fingerprints yesterday.
2. Have you found any evidence yet?
a piece of material / find / this morning
3. Have you interviewed the house owners yet?
they / interview / last night
4. Have you questioned the neighbours yet?
they / question / this morning
5. Have you arrested any suspects yet?
two men / arrest / yesterday evening
6. Have you interrogated the suspects yet?
they / interrogate / last night
7. Have you recovered the stolen goods yet?
they / recover / this morning
8. Have you written your report yet?
it / complete / an hour ago

4. Helen and Chris moved house two years ago. Yesterday, they drove past their old house and saw that it looked very different. Describe the changes using the present perfect simple passive, as in the example.

1. the outside walls / paint
The outside walls have been painted.
2. new windows / put in
3. a garden pond / make
4. the trees / cut down
5. a lot of flowers / plant
6. the old gate / replace

5. A young actress is hoping to star in a new film. Her friend is asking her what is going to happen. Respond to her questions using the passive infinitive, as in the example.

1. Will they audition you for the new film?
Well, I hope to be auditioned.
2. Will they give you a leading role?
3. Will they pay you a lot of money?
4. Will they send you to Hollywood?

5. Will they introduce you to all the stars?
6. Will they ask you to give a TV interview?
7. Will they give you an award?

6. Put the verbs in brackets into the correct passive tense.

1. A: Who looks after your garden for you?
B: It ...*is looked after*... (look after) by my brother.
2. A: That's a beautiful dress. Where did you buy it?
B: Actually, it … (make) for me by my aunt.
3. A: Have you typed that letter yet, Miss Brown?
B: It … (type) right now, sir.
4. A: Did you make the coffee when you got to work this morning?
B: No, it …. (already/make) by the time I got there.
5. A: Are you going to pick up the children today?
B: No, they … (pick up) by Roger. I've already arranged it.
6. A: Where is your watch?
B: I broke it. It … (repair) at the moment.
7. A: Has the new furniture for my bedroom arrived?
B: No, it … (not/deliver) yet.
8. A: They are building a new sports centre in town.
B: I know. It … (open) by the mayor next month.

7. Rewrite the sentences in the passive, where possible.

1. John opened the door.
...*The door was opened by John.*
2. They didn't come home late last night.
...*It cannot be changed.*
3. Their nanny takes them to the park every day.
4. I left very early yesterday afternoon.
5. Meg asked the policeman for directions.
6. Charles is moving house next month.
7. The letter arrived two days ago.
8. Sam took these photographs.

8. Fill in by or with.

1. The lock was broken ...*with*... a hammer.
2. This book was written … my favourite author.
3. The cake was decorated… icing.
4. The tiger was shot … a gun.
5. Claire was shouted at … her teacher.
6. He was hit on the head … an umbrella.

9. Rewrite the sentences in the passive.

1. Someone is repairing the garden fence.
...*The garden fence is being repaired*....
2. Do they teach Latin at this school?
3. I don't like people pointing at me.
4. She hit him on the head with a tennis racquet.
5. Michael has made the preparations.
6. Is Tim cleaning the house?
7. Who built the Pyramids?
8. The boss is going to give us a pay rise.

9. I expect they will deliver my new car soon.
10. The police are questioning the suspects.
11. Did your next door neighbours see the thieves?
12. Paul remembers his teacher asking him to star in the school play.
13. A lot of children use computers nowadays.
14. Who smashed the kitchen window?
15. They won't have completed the work by the end of the month.
16. The children will post the letters.
17. People make wine from grapes.
18. Had Helen closed the windows before she left the house?
19. Jill hasn't done the housework yet.
20. They may not deliver the parcel today.

10. Put the verbs in brackets into the correct passive tense.

A: Do you still work at Browns and Co?
B: Yes, I do. I 1) ...*have been employed*... (employ) by Mr Brown for five years now, you know.
A: Oh. Do you still enjoy it?
B: Oh yes! I 2) … (give) a promotion last year and I'm very happy.
A: A promotion? So, what is your job now?
B: I 3) … (make) Head of European Sales.
A: So, what do you do?
B: Well, sometimes I 4) … (send) to other countries on business.
A: I see. Do they pay you well?
B: Well, I 5) … (pay) quite well and I expect I 6) … (give) a pay rise soon.
A: Good for you!

Согласование времен (Sequence of Tenses)

Если в главном предложении сказуемое выражено глаголом в одной из форм прошедшего времени, то в придаточном предложении употребление времен ограничено. Правило, которому в этом случае подчиняется употребление времен в придаточном предложении, называется согласованием времен.

Правило 1: Если глагол главного предложения имеет форму настоящего или будущего времени, то глагол придаточного предложения будет иметь любую форму, которая требуется смыслом предложения. То есть никаких изменений не произойдет, согласование времен здесь в силу не вступает.

Правило 2: Если глагол главного предложения имеет форму прошедшего времени (обычно Past Simple), то глагол придаточного предложения должен быть в форме одного из прошедших времен. То есть в данном случае время придаточного предложения изменится. Все эти изменения отражены в нижеследующей таблице:

Переход из одного времени в другое	Примеры	
Present Simple » Past Simple	He **can speak** French – Он говорит по-французски.	Boris said that he **could speak** French – Борис сказал, что он говорит по-французски.
Present Continuous » Past Continuous	They **are listening** to him – Они слушают его	I **thought** they **were listening** to him – Я думал, они слушают его.
Present Perfect » Past Perfect	Our teacher **has asked** my parents to help him – Наш учитель попросил моих родителей помочь ему.	Mary **told** me that our teacher **had asked** my parents to help him – Мария сказала мне, что наш учитель попросил моих родителей помочь ему.

Past Simple » Past Perfect	I **invited** her – Я пригласил ее.	Peter **didn't know** that I **had invited** her – Петр не знал, что я пригласил ее.
Past Continuous » Past Perfect Continuous	She **was crying** – Она плакала	John **said** that she **had been crying** – Джон сказал, что она плакала.
Present Perfect Continuous » Past Perfect Continuous	It **has been raining** for an hour – Дождь идет уже час.	He **said** that it **had been raining** for an hour – Он сказал, что уже час шел дождь.
Future Simple » Future in the Past	She **will show** us the map – Она покажет нам карту.	I **didn't expect** she **would show** us the map – Я не ожидал, что она покажет нам карту.

Изменение обстоятельств времени и места при согласовании времен.

Следует запомнить, что при согласовании времен изменяются также некоторые слова (обстоятельства времени и места).

this » that
these » those
here » there
now » then
yesterday » the day before
today » that day
tomorrow » the next (following) day
last week (year) » the previous week (year)
ago » before
next week (year) » the following week (year)

Перевод прямой речи в косвенную в английском языке

Для того чтобы перевести прямую речь в косвенную, нужно сделать определенные действия. Итак, чтобы передать чьи-то слова в английском языке (то есть перевести прямую речь в косвенную), мы:

1. ***Убираем кавычки и ставим слово that***

Например, у нас есть предложение:

She said, “I will buy a dress”. Она сказала: «Я куплю платье».

Чтобы передать кому-то эти слова, так же как и в русском, мы убираем кавычки и ставим слово that – «что».

She said that ….. Она сказала, что….

2. ***Меняем действующее лицо***

В прямой речи обычно человек говорит от своего лица. Но в косвенной речи мы не может говорить от лица этого человека. Поэтому мы меняем «я» на другое действующее лицо. Вернемся к нашему предложению:

She said, “I will buy a dress”. Она сказала: «Я куплю платье».

Так как мы передаем слова девушки, вместо «я» ставим «она»:

She said that she ….. Она сказала, что она….

3. Согласовываем время

В английском языке мы не можем использовать в одном предложении прошедшее время с настоящим или будущим. Поэтому, если мы говорим «сказал» (то есть используем прошедшее время), то следующую часть предложения нужно согласовать с этим прошедшем временем. Возьмем наше предложение:

She said, “I will buy a dress”. Она сказала: «Я куплю платье».

Чтобы согласовать первую и вторую части предложения, меняем will на would. *см. таблицу выше.*

She said that she would buy a dress. Она сказала, что она купит платье.

4. Меняем некоторые слова

В некоторых случаях мы должны согласовать не только времена, но и отдельные слова. Что это за слова? Давайте рассмотрим небольшой пример.

She said, “I am driving now”. Она сказала: «Я за рулем сейчас».

То есть она в данный момент за рулем. Однако, когда мы будем передавать ее слова, мы будем говорить не про данный момент (тот, когда мы говорим сейчас), а про момент времени в прошлом (тот, когда она была за рулем). Поэтому мы меняем now (сейчас) на then (тогда) *см. таблицу выше.*

She said that she was driving then. Она сказала, что она была за рулем тогда.

Вопросы в косвенной речи в английском языке

Вопросы в косвенной речи, по сути, не являются вопросами, так как порядок слов в них такой же, как в утвердительном предложении. Мы не используем вспомогательные глаголы (do, does, did) в таких предложениях.

He asked, “Do you like this cafe?” Он спросил: «Тебе нравится это кафе?»

Чтобы задать вопрос в косвенной речи, мы убираем кавычки и ставим if, которые переводятся как «ли». Согласование времен происходит так же, как и в обычных предложениях. Наше предложение будет выглядеть так:

He asked if I liked that cafe. Он спросил, нравится ли мне то кафе.

Давайте рассмотрим еще один пример:

She said, “Will he call back?” Она сказала: «Он перезвонит?»

She said if he would call back. Она сказала, перезвонит ли он.

Специальные вопросы в косвенной речи

Специальные вопросы задаются со следующими вопросительными словами: what – что when – когда how – как why - почему where – где which – который

При переводе таких вопросов в косвенную речь мы оставляем прямой порядок слов (как в утвердительных предложениях), а на место if ставим вопросительное слово.

Например, у нас есть вопрос в прямой речи:

She said, “When will you come?”. Она сказала: «Когда ты придешь?»

В косвенной речи такой вопрос будет выглядеть так:

She said when I would come. Она сказала, когда я приду.

He asked, “Where does she work?” Он спросил: «Где она работает?»

He asked where she worked. Он спросил, где она работает.

Выполните упражнения на закрепление материала:

1. Fill in the gaps with the correct pronoun or possessive adjective.

1. James said, 'My boss wants me to go to London tomorrow.'
James said ...*his*... boss wanted to go to London the following day.
2. Mary said, 'I'm waiting for my son to come out of school.'
Mary said that … was waiting for … son to come out of school.
3. George said, 'I've bought a new car for my mum.'
George said … had bought a new car for … mum.
4. Julie said to me, 'I need you to help me with the shopping.'
Julie told me that … needed … to help … with the shopping.
5. John said, 'I'd like to take you out to dinner.'
John said … 'd like to take … out to dinner.
6. Helen said to Jane, 'I think your new haircut is lovely.'
Helen told Jane that … thought … new haircut was lovely.

2. Turn the following sentences into reported speech.

1. Robin said, These biscuits taste delicious.' ...
Robin said (that) the biscuits tasted delicious....

2. “I can't see you this afternoon because I've got a lot to do,' Ann told me.
3. She came into the room holding some letters in her hand and said, 'I found these while I was tidying the desk drawers.'
4. Fiona said, That picture was painted by my great-grandfather.'
5. “Those were good times for my family,' Jack said.
6. 'I received a parcel this morning, but I haven't opened it yet,' Tom said.
7. "You mustn't do that again,' Mum said to Bob.
8. “These shoes are worn out. You'd better throw them away,' Mum said to me.

3. Turn the following sentences into reported speech.

1 He said, 'I'm going to the station.'

...He said (that) he was going to the station....

2 Tina said, 'You should exercise regularly.'
3 They said, 'We had booked the room before we left.'
4 Tom said, This meal is delicious.'
5 'I've written you a letter,' she said to her friend.
6 'We've decided to spend our holidays in Jordan,' they told us.
7 Jill said, “I’ll go to the bank tomorrow.'
8 She said to him, 'We've been invited to a wedding.'
9 She told me, 'You must leave early tomorrow.'
10 They've gone out for the evening,' Jessie said to me.
11 They said, 'We may visit Joe tonight.'
12 She said, 'I can meet you on Tuesday.'
13 Keith said, There is a letter for you on the table.'
14 'We won't be visiting Tom this evening,' Sam told us.
15 Eric said, They had been talking on the phone for an hour before I interrupted them.'
16 'I haven't spoken to Mary since last week,' Gloria said.
17 They delivered the letters this morning,' she said.
18 He said, 'I'd like to buy this jumper.'
19 They aren't going on holiday this year,' he said.
20 Jane said, 'I haven't finished my homework yet.'
21 'I'm going to bed early tonight,' Caroline said.
22 'My mother is coming to visit us,' I said.
23 'We don't want to watch a film tonight,' the children said.
24 'He's playing in the garden now,' his mother said.
25 She said, 'You must do your homework now.'

4. Turn the sentences into reported speech. In which of the following sentences do the tenses not change? In which do they not have to be changed? Why?

1 The article says, “The artist only uses oil paints.'

...The article says (that) the artist only uses oil paints....

... The tenses do not change because the introductory verb is in the present simple....

2 'They are working hard today,' he said.
3 'I've done the things you asked me to do,' Mary said.
4 The sun rises in the east,' she said.
5 'He broke the window,' they said.
6 'We've never been on holiday abroad,' they said.
7 Mum says, 'Dinner is ready.'
8 “I’ll start cooking at six o'clock,' she said.
9 'We went to the supermarket yesterday,' he said.
10 Mrs Jones says, 'My daughter is going to have a baby.'
11 'You're never going to get a job,' Dad always says.

12 'Fish live in water,' he said.
13 'We went to the beach last weekend,' they said.
14 'He showed me his photographs,' she said.
15 'I'm working on my project now,' Billy said.

5. Turn the following sentences into reported speech.

1 'Seaweed grows in the sea,' the teacher said to the students.
...The teacher said to the students/told the students (that) seaweed grows/grew in the sea....
2 'I saw Amanda at the cinema,' she said, (up-to-date reporting)
3 They don't live here any more,' he said to me. (out-of-date reporting)
4 "Canada is a large country,' he said.
5 The Statue of Liberty is in America,' she said to us
6 “I’ll help you with your homework,' he said, (out-of-date reporting)
7 'I would go on holiday if I had enough money,' Bill said, (up-to-date reporting)
8 'If I'm free, I'll call you,' Tom said, (up-to-date reporting)
9 'You should make a decision,' he said to us.
10 'You can ask John for advice,' she said, (up-to-date reporting)

6. Turn the following into reported questions.

1 'Where do you live?' I asked her.
...I asked her where she lived....
2 'How old will you be on your next birthday?" he asked me.
3 'Where is your umbrella?' she asked her daughter.
4 'Do you like playing football?' John asked us.
5 The boss asked, 'What time are you going home today?'
6 'Will you take the children to school today?' he asked.
7 'Who called you today?' she asked.
8 'When will you decorate the kitchen?' Martha asked.
9 'Who broke my vase?' I asked.
10 Father asked, 'Will you help me lift these boxes, please?'
11 'Can you speak a foreign language?' she asked her.
12 'Where is the tourist information centre?' we asked.

7. Yesterday, Marion met a couple who were on holiday in London. They were looking at a map. She asked them some questions. Turn them into reported questions.

1 'Are you lost?'
...Marion asked them if/whether they were lost....
2 'Can you speak English?'
3 'Where are you from?'
4 'Is your hotel near here?'
5 'Where do you want to go?'
6 'Were you looking for Big Ben?'
7 'Have you been to the British Museum?'
8 'Have you visited Buckingham Palace?'
9 'Do you like London?'

8. Fill in the gaps with the introductory verbs in the list in the correct form.

order, tell, ask, beg, suggest

1 'Please visit me in hospital,' Joan said to Colin.
Joan *...asked...* Colin to visit her in hospital.
2 'Let's eat out this evening,' Paul said to her.
Paul … eating out that evening.

3 'Please, please be careful,' she said to him.
She … him to be careful.
4 'Don't go near the fire,' Dad said to us.
Dad … us not to go near the fire.
5 'Be quiet!' the commander said to the troops.
The commander … the troops to be quiet

9. Turn the following sentences into reported speech.

1 'Let's try the exercise again.'
The ballet teacher suggested trying the exercise again.
2 'Lift your leg higher please, Rachel.'
3 'Turn your head a little more.'
4 'Don't lean back.'

10. Turn the following sentences into reported speech.

1 The doctor said to the patient, 'Come back to see me again next week.'
... The doctor told the patient to go back and see him again the following week/the week after.
2 The guard said to the driver, 'Stop!'
3 He said, 'Shall we go for a walk?'
4 She said to him, 'Please, please don't leave me!'
5 Jenny said to Dave, 'Please help me with this
6 She said to him, 'Open the window, please.'
7 Mother said, 'How about going for a drive?'
8 She said, 'Let's eat now.'

ТЕМА 4. Профессиональная сфера общения (Я и моя будущая специальность)

Тематика общения:

1. Избранное направление профессиональной деятельности.

4.1 Запомните слова и выражения, необходимые для освоения тем курса:

My speciality

The Earth's Crust and Useful Minerals

cause - v заставлять; вызывать; влиять; причинять; *n* причина, основание; дело; общее дело; *syn* **reason**

clay - *n* глина; глинозем

consolidate - v твердеть, затвердевать, уплотнять(ся); укреплять; *syn* **solidify**

crust - *n* кора; *геол.* земная кора

decay - v гнить, разлагаться; *n* выветривание *(пород);* распад, разложение

derive - v (from) происходить, вести свое происхождение *(от);* наследовать

destroy - v разрушать; уничтожать; **destructive** *a* разрушительный

dissolve v растворять

expose - v выходить *(на поверхность);* обнажаться; **exposure** - *n* обнажение

external - *a* внешний

extrusive - *a* эффузивный, излившийся *(о горной породе)*

force - v заставлять, принуждать; ускорять движение; *n* сила; усилие

glacier - *n* ледник, глетчер

grain - *n* зерно; **angular grains** - угловатые зерна *(минералов);* **grained** - *a* зернистый

gravel - *n* гравий, крупный песок

internal - *a* внутренний

intrusive - *a* интрузивный, плутонический

iron - *n* железо

layer - *n* пласт

like - *a* похожий, подобный; *syn* **similar;** *ant* **unlike;** *adv* подобно

lime - *n* известь; **limestone** - *n* известняк

loose - *a* несвязанный, свободный; рыхлый

make up - v составлять; *n* состав *(вещества)*

particle - *n* частица; включение

peat - *n* торф; торфяник

represent - v представлять собою; означать; быть представителем; **representative** - представитель; **representative** - *a* характерный, типичный

rock – *n* горная порода; **igneous** - изверженная порода; **sedimentary** - осадочная порода

sand - *n* песок

sandstone - *n* песчаник; **fine-grained (medium-grained, coarse-grained)** - мелкозернистый (среднезернистый, грубозернистый) песчаник

sediment - *n* отложение; осадочная порода; **sedimentary** - *a* осадочный; **sedimentation** - *n* образование осадочных пород

schist - *n (кристаллический)* сланец; **schistose** - *a* сланцеватый, слоистый

shale - *n* сланец, сланцевая глина, глинистый сланец; **clay** - глинистый сланец; **combustible …, oil …** - горючий сланец

siltstone - *n* алеврит

stratification - *n* напластование, залегание

stratify - v напластовываться; отлагаться пластами; **stratified** *a* пластовый; *syn* **layered, bedded**

substance - *n* вещество, материал; сущность

thickness - *n* толщина, мощность

value - *n* ценность; важность; величина; значение; **valuable** - *a* ценный *(о руде)*

vary - v изменять(ся); отличать(ся); *syn* **differ, change (from); variable** - *a* переменный; непостоянный; **various** *a* различный; *syn* **different**

contain - v содержать *(в себе),* вмещать

crack - *n* трещина; щель; v давать трещину; трескаться, раскалываться

contract - v сжиматься; сокращаться

dust - *n* пыль

expand - v расширяться); увеличивать(ся) в объеме; **expansion** *n* расширение; *ant* **contract**

fissure - *n* трещина *(в породе, угле);* расщелина; щель

fracture - *n* трещина; излом; разрыв; v ломать(ся); раздроблять *(породу)*

freeze - *v* замерзать; замораживать; застывать

gradual - *a* постепенный; **gradually** *adv* постепенно

hard - *a* твердый, жесткий; *ant* **soft;** тяжелый (о *работе); adv* сильно, упорно; **hardly** *adv* едва, с трудом

hole - *n* отверстие; скважина; шпур; шурф

influence - *n* влияние; v **(on, upon)** влиять (не *что-л.)*

lateral - *a* боковой

occur - *v* залегать; случаться; происходить; *syn* **take place, happen; occurrence** - *n* залегание; **mode of occurrence** - условия залегания

penetrate - *v* проникать *(внутрь),* проходить через *(что-л.)*

phenomenon - *n* явление; *pi* **phenomena**

pressure - *n* давление; **lateral pressure** боковое *(горизонтальное)* давление; **rock pressure** горное давление, давление породы

rate - *n* степень, темп; скорость, норма; производительность; сорт; *syn* **speed, velocity**

refer - v (to) ссылаться *(на что-л.);* относиться *(к периоду, классу)*

resist - *v* сопротивляться; противостоять; противодействовать; **resistance** - *n* сопротивление; **resistant** - *a* стойкий; прочный; сопротивляющийся

size - *n* размер; величина; класс *(угля)*

solution – *n* раствор; **soluble** - *a* растворимый; **solvent** - растворитель; *a* растворяющий

succession – *n* последовательность, непрерывный ряд; **in succession** последовательно

undergo (underwent, undergone) - *v* испытывать *(что-л.),* подвергаться *(чему-л.)*

uniform – *a* однородный; одинаковый

weathering - *n* выветривание; эрозия *(воздействию, влиянию и т.д.)*

to be subjected to подвергаться

Rocks of Earth's Crust

abyssal - *a* абиссальный, глубинный; **hypabissal** - *a* гипабиссальный

adjacent - *a* смежный, примыкающий

ash - *n* зола

belt - *n* пояс; лента; ремень

body - *n* тело, вещество; **solid (liquid, gaseous) bodies** твердые (жидкие, газообразные) вещества; породная масса; массив; месторождение; пласты

common - *a* обычный; общий; *syn* **general;** *ant* **uncommon**

cool - v охлаждать(ся); остывать; прохладный; *ant* **heat** нагревать(ся)

dimension - *n* измерение; *pl* размеры; величина; *syn* **measurement, size**

dust - *n* пыль

dyke – *n* дайка

extrusion - *n* вытеснение; выталкивание; *ant* **intrusion** вторжение; *геол.* интрузия *(внедрение в породу изверженной массы)*

fine - *a* тонкий, мелкий; мелкозернистый; высококачественный; тонкий; прекрасный, ясный (о *погоде);* изящный; **fine-graded (fine-grained)** мелкозернистый, тонкозернистый; **fines** - *n pl* мелочь; мелкий уголь

flow - v течь; литься; *n* течение; поток; **flow of lava** поток лавы
fragmentary - *a* обломочный, пластический
glass - *n* стекло; **glassy** - *a* гладкий, зеркальный; стеклянный
gold - *n* золото
inclined - *a* наклонный
mica - *n* слюда
permit - *v* позволять, разрешать; *syn* **allow, let; make possible**
probably - *adv* вероятно; *syn* **perhaps, maybe**
shallow - *a* мелкий; поверхностный; *ant* **deep** глубокий
sill - *n* силь, пластовая интрузия
stock - *n* шток, небольшой батолит
vein - *n* жила, прожилок, пропласток
band - *n* слой; полоса; прослоек *(породы); syn* **layer**
cleave - *v* расщепляться; трескаться, отделяться по кливажу; **cleavage** *n* кливаж
constituent - *n* составная часть, компонент
define - *v* определять, давать определение
distribute - v **(among)** распределять (между); раздавать;
disturb - *v* нарушать; смещать
excess - *n* избыток, излишек; *ant* **deficiency**
flaky - *a* слоистый; похожий на хлопья
fluid - *n* жидкость; жидкая или газообразная среда
foliate - *v* расщепляться на тонкие слои; **foliated** - *a* листоватый, тонкослоистый; *syn* **flaky**
marble - *n* мрамор
mention - *v* упоминать, ссылаться; *n* упоминание
plate - *n* пластина; полоса *(металла)*
pressure - *n* давление; **rock pressure (underground pressure)** горное давление, давление горных пород
relate - *v* относиться; иметь отношение; **related** *a* родственный; **relation** - *n* отношение; **relationship** - *n* родство; свойство; **relative** - *a* относительный; соответственный
run (ran, run) - *v* бегать, двигаться; течь; работать (о *машине);* тянуться, простираться; управлять *(машиной);* вести *(дело, предприятие)*
schistose - *a* сланцеватый; слоистый
sheet - *n* полоса
slate - *n* сланец; *syn* **shale**
split (split) - *v* раскалываться, расщепляться, трескаться; *syn* **cleave**
trace - *n* след; **tracing** – *n* прослеживание
at least по крайней мере
to give an opportunity (of) давать возможность *(кому-л., чему-л.)*
in such a way таким образом

Fossil Fuels

accumulate - v накапливать; скопляться
ancient - *a* древний, старинный; *ant* **modern**
associate - v связывать, соединять, ассоциироваться; *syn* **connect, link**
burn (burnt) - v сжигать; гореть; жечь
charcoal - *n* древесный уголь
convenient - *a* удобный, подходящий
crude - *a* сырой, неочищенный
dig (dug) - v добывать; копать; **digger** - n угольный экскаватор; землеройная машина
divide - v делить; (from) отделять; разделять
evidence - *n* доказательство; очевидность; признак(и)
fossil - *a* окаменелый, ископаемый; *n* ископаемое *(органического происхождения);* окаменелость

heat - v нагревать; *n* теплота

liquid - *a* жидкий; n жидкость; *ant* **solid**

manufacture - *v* изготовлять, производить; *syn* **produce**

mudstone - *n* аргиллит

purpose - *n* цель; намерение; *syn* **aim, goal**

shale - *n* глинистый сланец

the former … the latter - первый *(из вышеупомянутых)* последний *(из двух названных)*

bench - *n* слой, пачка *(пласта)*

blend - v смешивать(ся); вклинивать(ся)

combustion - *n* горение, сгорание; **spontaneous combustion** самовоспламенение, самовозгорание

continuity - *n* непрерывность, неразрывность

domestic - *a* внутренний; отечественный

estimate - v оценивать; *n* оценка; смета

fault - *n* разлом, сдвиг *(породы);* сброс; **faulting** *n* образование разрывов или сбросов

fold - *n* изгиб, складка, флексура; **foulding** - *n* складчатость, смешение *(пласта)* без разрыва

inflame - v воспламеняться; загорать(ся); **inflammable** - *a* воспламеняющийся, горючий, огнеопасный; **flame** - *n* пламя

intermediate - *a* промежуточный; вспомогательный

liable - *a* (to) подверженный; подлежащий *(чему-л.)*

luster - *n* блеск *(угля, металла);* **lustrous** - *a* блестящий

matter - *n* вещество; материя

moisture - *n* влажность, сырость; влага

parting - *n* прослоек

plane - *n* плоскость; **bedding plane** плоскость напластования

rank - *n* класс, тип; **coal rank** группа угля, тип угля

regular - *a* правильный; непрерывный; *ant* **irregular** неправильный; неравномерный; **regularity** *n* непрерывность; правильность

similar - *a* похожий, сходный; подобный; *syn* **alike, the same as**

smelt - v плавить *(руду);* выплавлять *(металл)*

store - v запасать, хранить на складе; вмещать

strata - *n pl от* **stratum** пласты породы; свита *(пластов);* формация, напластования породы; *syn* **measures**

thickness - *n* мощность *(пласта, жилы)*

uniform - *a* однородный; равномерный; **uniformity** *n* однородность; единообразие

utilize - v использовать; *syn* **use, apply, employ**

volatile - *a* летучий, быстро испаряющийся

Prospecting and Exploration

aerial - *a* воздушный; надземный

certain - *a* определенный; некоторый; **certainly** *adv* конечно

cost - (cost) v стоить; *n* цена; стоимость

crop - v (out) обнажать(ся), выходить на поверхность *(о пласте, породе); syn* **expose;** засевать, собирать урожай

dredging - *n* выемка грунта; драгирование

drill - v бурить, сверлить; *n* бурение, сверление; бурильный молоток; **drilling** - *n* бурение, сверление; **core-drilling** колонковое (керновое) бурение

drive (drore, **driven**) - v проходить *(горизонтальную выработку);* приводить в движение; управлять *(машиной); n* горизонтальная выработка; привод; передача

evidence – *n* основание; признак(и); свидетельства

expect - v ожидать; рассчитывать; думать; предлагать

explore - v разведывать месторождение полезного ископаемого с попутной добычей; **exploratory** - *a* разведочный; **exploration** - *n* детальная разведка; разведочные горные работы по месторождению

galena - *n* галенит, свинцовый блеск

indicate - v указывать, показывать; служить признаком; означать

lead - *n* свинец

look for - v искать

open up - v вскрывать *(месторождение);* нарезать *(новую лаву, забой);* **opening** - *n* горная выработка; подготовительная выработка; вскрытие месторождения

panning - *n* промывка *(золотоносного песка в лотке)*

processing - *n* обработка; - **industry** обрабатывающая промышленность

prove - v разведывать *(характер месторождения или залегания);* доказывать; испытывать, пробовать; **proved** - *a* разведанный, достоверный; **proving** - *n* опробование, предварительная разведка

search - v исследовать; (for) искать *(месторождение); n* поиск; *syn* **prospecting**

sign - *n* знак, символ; признак, примета

store - v хранить, накапливать *(о запасах)*

work - v работать; вынимать, извлекать *(уголь, руду);* вырабатывать; **workable** - *a* подходящий для работы, пригодный для разработки, рабочий *(о пласте);* рентабельный; **working** - *n* разработка, горная выработка

adit - *n* горизонтальная подземная выработка, штольня

angle - *n* угол

approximate - *a* приблизительный

bit - *n* режущий инструмент; буровая коронка, коронка для алмазного бурения; головка бура, сверло; **carbide bit** армированная коронка, армированный бур; **diamond bit** - алмазная буровая коронка

borehole - *n* скважина, буровая скважина

crosscut - *n* квершлаг

dip - *n* падение *(залежи);* уклон, откос; v падать

enable - v давать возможность или право *(что-л. сделать)*

exploit - v разрабатывать *(месторождение);* эксплуатировать; **exploitation** - *n* разработка; эксплуатация

measure - *n* мера; мерка; критерий; степень; *pl* свита, пласты; v измерять

overburden - *n* покрывающие породы, перекрывающие породы; верхние отложения, наносы; вскрыша

pit - *n* шахта; карьер, разрез; шурф

reliable - *a* надежный; достоверный

rig - *n* буровой станок, буровая вышка; буровая каретка; буровое оборудование

sample - *n* образец; проба; v отбирать образцы; опробовать, испытывать

section - *n* участок, секция, отделение, отрезок, разрез, профиль, поперечное сечение; **geological** ~ геологический разрез *(пород)*

sequence - *n* последовательность; порядок следования; ряд

sink (sank, sunk) - v проходить *(шахтный ствол, вертикальную выработку);* углублять; погружать; опускать; **sinking** - *n* проходка *(вертикальных или наклонных выработок);* **shaft sinking** - проходка ствола

slope - *n* наклон; склон; бремсберг; уклон; v клониться, иметь наклон; **sloping** - *a* наклонный; **gently sloping** - с небольшим наклоном

steep - *a* крутой, крутопадающий, наклонный

strike - *n зд.* простирание; v простираться; **across the strike** - вкрест простирания; **along (on) the strike** по простиранию

trench - *n* траншея, канава; котлован; v копать, рыть, шурфовать

to make use (of) использовать, применять

to take into consideration принимать во внимание; *syn* **take into account**

General Information on Mining

access - *n* доступ

affect - v воздействовать *(на что-л.);* влиять; *syn* **influence**

barren - *a* непродуктивный; пустой *(о породе)*

chute - *n* скат, спуск; углеспускная выработка; жёлоб

compare - v (with) сравнивать, проводить параллель

contribute - v способствовать, содействовать; делать вклад *(в науку);* **make a (one's) ~ to smth.** сделать вклад во что-л.

cross-section - *n* поперечное сечение, поперечный разрез, профиль

develop - v разрабатывать *(месторождение);* развивать *(добычу);* производить подготовительные работы; **development** - *n* подготовительные работы; развитие добычи; развитие

drift - *n* штрек, горизонтальная выработка

ensure - v обеспечивать, гарантировать; *syn* **guarantee**

face - *n* забой; лава

floor - л почва горной выработки, почва пласта (жилы); **quarry** ~ подошва карьера; пол, настил

govern - v править, управлять; руководить; определять, обусловливать

inclination - *n* уклон, скат, наклон *(пластов);* наклонение; **seam** ~ падение *(пласта);* наклон *(пласта)*

incline - *n* уклон, бремсберг, скат; наклонный ствол; **gravity** ~ бремсберг

inclined - *a* наклонный; **flatly** ~ слабо наклонный; **gently ~** наклонного падения; **medium** ~ умеренно наклонный *(о пластах);* **steeply** ~ крутопадающий

level - *n* этаж, горизонт, горизонтальная горная выработка; штольня; уровень *(инструмент);* нивелир; ватерпас; горизонтальная поверхность

recover - v извлекать *(целики);* выбирать, очищать; добывать *(уголь и т.п.);* восстанавливать

remove - v удалять; убирать; устранять; перемещать; **removal** - *n* вскрыша; выемка; уборка *(породы);* извлечение *(крепи);* перемещение; **overburden** - удаление вскрыши

rib - *n* ребро; выступ; узкий целик, предохранительный целик; грудь забоя

roof - *n* крыша; кровля выработки; кровля пласта *(или* жилы); перекрытие; ~ **support** - крепление кровли

shaft - *n* шахтный ствол; **auxiliary** ~ вспомогательный ствол; **hoisting** ~ подъемный ствол; главный шахтный ствол

tabular - *a* пластовый (о *месторождении);* пластообразный; плоский; линзообразный; *syn* **bedded, layered**

waste - *n* пустая порода; отходы; *syn* **barren rock**

well - *n* буровая скважина; колодец, источник; водоем; зумф

capital investment - капитальные вложения

gate road - промежуточный штрек

in bulk - навалом, в виде крупных кусков

metal-bearing - содержащий металл

production face/working - очистной забой

productive mining - эксплуатационные работы

in view of - ввиду чего-л., принимая во внимание что-л.

with a view to - с целью

advantage - *n* преимущество; превосходство; выгода; польза; **advantageous** - *a* выгодный; благоприятный, полезный; **to take advantage of smth** воспользоваться чём-л.

caving - *n* обрушение *(кровли);* разработка с обрушением

deliver - v доставлять, подавать; питать; нагнетать; произносить *(речь);* читать *(лекцию)*

entry - *n* штрек; выработка горизонтальная; *pl* подготовительные выработки; нарезные выработки; штреки

giant - *n* гидромонитор

gravity - *n* сила тяжести; вес, тяжесть; **by ~** самотеком, под действием собственного веса

haul - v доставлять; откатывать; подкатывать; перевозить; **haulage** - *n* откатка; доставка; транспортировка *(по горизонтали)*

longwall - *n* лава; выемка лавами; сплошной забой, сплошная или столбовая система разработки; *syn* **continuous mining; ~ advancing on the strike** выемка лавами прямым ходом по простиранию; сплошная система разработки по простиранию; **~ advancing to the rise** сплошная система разработки с выемкой по восстанию; ~ to **the dip** сплошная система разработки с выемкой по падению; ~ **retreating** выемка лавами обратным ходом; столбовая система разработки лавами

lose (lost) - v терять; **loss** - *n* потеря, убыток

pillar - *n* целик; столб; **shaft** ~ околоствольный целик; ~ **method** столбовая система разработки; ~ **mining** выемка целиков

predominate - v преобладать, превалировать; превосходить; господствовать, доминировать

protect - v охранять, защищать

reach - v простираться, доходить до; добиваться, достигать

satisfy - v удовлетворятъ(ся)

shield - *n* щит; ~ **method** щитовой метод проходки, щитовой способ

room - *n* камера; очистная камера; **room-and-pillar method** камерно-столбовая система разработки

stowing - *n* закладка *(выработанного пространства)*

method of working система разработки

the sequence of working the seams - последовательность отработки пластов

goaf — завал; обрушенное пространство

double-ended drum bearer — комбайн с двойным барабаном

to identify — опознавать

appraisal — оценка

susceptibility — чувствительность

concealed — скрытый, не выходящий на поверхность

crusher — дробилка

concentration — обогащение

blending — смешивание; составление шихты

screen — сортировать (обыден. уголь); просеивать

froth floatation — пенная флотация

core drilling — колонковое бурение

to delineate — обрисовывать, описывать

lender — заимодавец

feasibility — возможность

in situ mining — повторная разработка месторождения в массиве

screening — просеивание; грохочение

processing — обработка, разделение минералов

Mining and Environment

break v **(broke**, **broken**) отбивать *(уголь или породу),* обрушивать кровлю; разбивать; ломать; л отбойка, обрушение; **break out** отбивать, производить выемку

(руды .или породы); расширять забой; **breakage** л разрыхление, дробление

drill - *n* бур; .перфоратор; бурильный молоток; сверло; v бурить; car ~ буровая тележка; **mounted** ~ перфоратор на колонке; колонковый бурильный молоток; **drilling** - *n* бурение

dump -*n* отвал *(породы);* склад угля; опрокид; **external** ~ внешний отвал; **internal** ~ внутренний отвал; v сваливать (в *отвал);* разгружать; отваливать; опрокидывать *(вагонетку);*

dumper опрокид; самосвал; отвалообразователь; **dumping** л опрокидывание; опорожнение; опрокид; *syn* **tip**

environment - *n* окружение; окружающая обстановка/среда

explode - v взрывать, подрывать; **explosion** - *n* взрыв; **explosive** - *n* взрывчатое вещество; *a* взрывчатый

friable - *a* рыхлый; хрупкий; рассыпчатый; слабый (о *кровле)*

handle - v перегружать; доставлять; транспортировать; управлять машиной; *n* ручка; рукоять; скоба; **handling** - *n* подача; погрузка; перекидка, доставка; транспортировка; обращение с машиной

heap - v наваливать; нагребать; *n* породный отвал, терриконик; *syn* **spoil ~, waste ~**

hydraulicklng - *n* гидродобыча; гидромеханизированная разработка

load - v нагружать, грузить, наваливать; *n* груз; нагрузка; **loader** - *n* погрузочная машина, навалочная машина, перегружатель; грузчик; **cutter-loader** - комбайн, комбинированная горная машина

lorry - *n* грузовик; платформа; *syn* **truck**

mention - v упоминать

overcasting - *n* перелопачивание *(породы)*

pump - *n* насос; **gravel** ~ песковый насос; **sludge** ~ шламовый насос; v качать; накачивать; откачивать

reclamation - *n* восстановление; осушение; извлечение крепи; ~ **of land** восстановление участка *(после открытых работ)*

sidecastiag - *n* внешнее отвалообразование

site - *n* участок, место; **building** ~ строительная площадка

slice - *n* слой; **slicing** - *n* выемка слоями, разработка слоями

strip - v производить вскрышные работы; разрабатывать; очищать *(лаву);* вынимать породу или руду; *n* полоса; **stripper** - *n* забойщик; вскрышной экскаватор; **stripping** - *n* открытая разработка, открытые горные работы; вскрыша; вскрытие наносов

unit - *n* агрегат; установка; устройство; прибор; узел; секция; деталь; машина; механизм; единица измерения; участок

washery - *n* углемойка; рудомойка; моечный цех

to attract smb's attention привлекать чье-л. внимание

backhoe - *n* обратная лопата

blast - *n* взрыв; v взрывать; дуть; продувать; **blasting** - *n* взрывание; взрывные работы; взрывная отбойка

block out - v нарезать залежь на блоки; нарезать столбы

clearing - *n* выравнивание почвы; планировка грунта

crash - v дробить; разрушать; обрушать(ся)

earth-mover - *n* землеройное оборудование; *syn* **excavator**

excavator - *n* экскаватор; **bucket-wheel** - роторный экскаватор; **multi-bucket ~** многочерпаковый экскаватор; **single-bucket** - одночерпаковый экскаватор

grab - *n* грейфер, ковш, черпак; экскаватор; v захватывать;

grabbing - погрузка грейфером; захватывание

hoist - *n* подъемное установка (машина); подъемник; лебедка; v поднимать; **hoisting** шахтный подъем

plough - *n* струг

power shovel - *n* механическая лопата; экскаватор типа механической лопаты

range - *n* колебание в определенных пределах

rate - *n* норма; скорость, темп; коэффициент; степень; разрез; сорт; мощность; расход *(воды)*

remote - *a* отдаленный; ~ **control** дистанционное управление

result - v (in) приводить (к); иметь своим результатом; (from) следовать (из), происходить в результате

safety - *n* безопасность; техника безопасности

slope - *n* забой, сплошной забой, очистной забой; v очищать забой, вынимать породу, уголь; *syn* **face; sloping** очистные работы; очистная выемка; **open sloping** выемка с открытым забоем; **shrinkage sloping** выемка системой с магазинированием *(рудЫ)*

support - v крепить; поддерживать; подпирать; *n* стойка; опора; поддержание; крепление; *syn* **timbering; powered roof** - механизированная крепь; **self-advancing powered roof** - передвижная механизированная крепь

4.2 Подготовьте устный рассказ по теме на основе предложенного:

My speciality is Geology

I am a first year student of the Ural State Mining University. I study at the geological faculty. The geological faculty trains geologic engineers in three specialities: mineral prospecting and exploration, hydrogeology and engineering geology, drilling technology.

Geology is the science which deals with the lithosphere of our planet. Geology studies the composition of the Earth's crust, its history, the origin of rocks, their distribution and many other problems.

That is why the science of geology is commonly divided into several branches, such as:

1. General Geology which deals with the composition arid the structure of the Earth and with various geological processes going on below the Earth’s surface and on its surface.
2. Petrology which studies the rocks of the Earth.
3. Mineralogy which investigates the natural chemical compounds of the lithosphere.
4. Paleontology which deals with fossil remains of ancient animals and plants found in rocks.
5. Historic Geology which treats of the Earth's history.
6. Structural Geology which deals with the arrangement of rocks due to the Earth's movements.
7. Economic Geology which deals with occurrence, origin and distribution of mineral deposits valuable to man.

All these branches of geology are closely related to each other.

Geology is of great practical importance because .it supplies industry with all kinds of raw materials, such as ore, coal, oil, building materials, etc.

Geology deals with the vital problem of water supply. Besides, many engineering projects, such as tunnels, canals, dams, irrigation systems, bridges etc. need geological knowledge in choosing construction sites and materials.

The practical importance of geology has greatly increased nowadays. It is necessary to provide a rapid growth of prospecting mineral deposits, such as ores of iron, copper, lead, uranium and others, as well as water and fossil fuels (oil, gas and coal). They are badly needed for further development of all the branches of the national Economy of our country and for creating a powerful economic foundation of the society. The graduates of the geological faculty of the Ural State Mining University work all over the country in mines, geological teams and expeditions of the Urals, Siberia, Kasakhstan, in the North and Far East, etc. as well as abroad.

Very often geologists have to work under hard climatic and geological conditions. They must be courageous, strong and purposeful people, ready to overcome any hardships which nature has put in their way to its underground treasure-house.

4.3 Систематизация грамматического материала:

1. Неличные формы глагола: инфинитив, причастия, герундий.
2. Основные сведения о сослагательном наклонении.

Инфинитив. The Infinitive

Инфинитив - это неличная глагольная форма, которая только называет действие и выполняет функции как глагола, так и существительного. Инфинитив отвечает на вопрос что делать?, что сделать?

Формальным признаком инфинитива является частица **to**, которая стоит перед ним, хотя в некоторых случаях она опускается. Отрицательная форма инфинитива образуется при помощи частицы not, которая ставится перед ним: It was difficult not to speak. *Было трудно не говорить.*

Формы инфинитива

	Active Voice	Passive Voice
Simple	to write	to be written
Continuous	to be writing	
Perfect	to have written	to have been written
Perfect Continuous	to have been writing	

Глаголы, после которых используется инфинитив:

to agree - соглашаться
to arrange - договариваться
to ask – (по)просить
to begin – начинать
to continue – продолжать
to decide – решать
to demand - требовать
to desire – желать
to expect – надеяться
to fail – не суметь
to forget – забывать
to hate - ненавидеть
to hesitate – не решаться
to hope - надеяться
to intend – намереваться
to like – любить, нравиться
to love – любить, желать
to manage - удаваться
to mean - намереваться
to prefer - предпочитать
to promise - обещать
to remember – помнить
to seem - казаться
to try – стараться, пытаться
to want – хотеть

Например:
He asked to change the ticket. *Он попросил поменять билет.*
She began to talk. *Она начала говорить.*

Значение разных форм инфинитива в таблице

Формы инфинитива	**Чему я рад?**	
Simple	I am glad **to speak** to you.	Рад поговорить с вами. (Всегда радуюсь, когда говорю с вами).
Continuous	I am glad **to be speaking** to you.	Рад, что сейчас разговариваю с вами.
Perfect	I am glad **to have spoken** to you.	Рад, что поговорил с вами.
Perfect Continuous	I am glad **to have been speaking** to you.	Рад, что уже давно (все это время) разговариваю с вами.
Simple Passive	I am (always) glad **to be told** the news.	Всегда рад, когда мне рассказывают новости.

Perfect Passive	I am glad **to have been told** the news.	Рад, что мне рассказали новости.

Причастие. Participle

В английском языке причастие — это неличная форма глагола, которая сочетает в себе признаки глагола, прилагательного и наречия.

Формы причастия

		Active (Активный залог)	Passive (Пассивный залог)
Participle I (Present Participle)	Simple	**writing**	**being written**
	Perfect	**having written**	**having been written**
Participle II (Past Participle)			**written**

Отрицательные формы причастия образуются с помощью частицы **not**, которая ставится перед причастием: not asking — не спрашивая,not broken — не разбитый.

Как переводить разные формы причастия на русский язык

Формы причастия	причастием	деепричастием
reading	читающий	читая
having read		прочитав
being read	читаемый	будучи читаемым
having been read		будучи прочитанным
read	прочитанный	
building	строящий	строя
having built		построив
being built	строящийся	будучи строящимся
having been built		будучи построенным
built	построенный	

Герундий. Gerund

Герундий — это неличная форма глагола, которая выражает название действия и сочетает в себе признаки глагола и существительного. Соответственно, на русский язык герундий обычно переводится существительным или глаголом (чаще неопределенной формой глагола). Формы, подобной английскому герундию, в русском языке нет.

My favourite occupation is reading. *Мое любимое занятие — чтение.*

Формы герундия

	Active (Активный залог)	Passive (Пассивный залог)
Simple	**writing**	**being written**
Perfect	**having written**	**having been written**

Запомните глаголы, после которых употребляется только герундий!

admit (признавать), advise (советовать), avoid (избегать),
burst out (разразиться), delay (задерживать), deny (отрицать),
dislike (не нравиться), enjoy (получать удовольствие), escape (вырваться, избавиться),
finish (закончить), forgive (прощать), give up (отказываться, бросать),
keep on (продолжать), mention (упоминать), mind (возражать - только в “?”и “-“),
miss (скучать), put off (отложить), postpone (откладывать),
recommend (рекомендовать), suggest (предлагать), understand (понимать).

Герундий после глаголов с предлогами

accuse of (обвинять в), agree to (соглашаться с), blame for (винить за),
complain of (жаловаться на), consist in (заключаться в), count on /upon (рассчитывать на),
congratulate on (поздравлять с), depend on (зависеть от), dream of (мечтать о),
feel like (хотеть, собираться), hear of (слышать о), insist on (настаивать на),

keep from (удерживать(ся) от), look forward to (с нетерпением ждать, предвкушать),
look like (выглядеть как), object to (возражать против),
persist in (упорно продолжать), praise for (хвалить за), prevent from (предотвращать от),
rely on (полагаться на), result in (приводить к), speak of, succeed in (преуспевать в),
suspect of (подозревать в), thank for (благодарить за), think of (думать о)

He has always dreamt of visiting other countries. — *Он всегда мечтал о том, чтобы побывать в других странах.*

to be + прилагательное / причастие + герундий

be afraid of (бояться чего-либо), be ashamed of (стыдиться чего-либо),
be engaged in (быть занятым чем-либо), be fond of (любить что-либо, увлекаться чем-либо),
be good at (быть способным к), be interested in (интересоваться чем-либо),
be pleased at (быть довольным), be proud of (гордиться чем-либо),
be responsible for (быть ответственным за), be sorry for (сожалеть о чем-либо),
be surprised at (удивляться чему-либо), be tired of (уставать от чего-либо),
be used to (привыкать к).

I'm tired of waiting. — *Я устал ждать.*

Выполните упражнения на закрепление материала:

1. Complete the sentences with the correct infinitive tense.

1 She has grown taller. She seems ...*to have grown taller*.
2 He is getting used to his new job. He appears
3 Kate makes friends easily. She tends
4 He has finished the report. He claims
5 It is raining over there. It seems
6 He is on a diet. He appears
7 They have sailed round the world. They claim
8 She is feeling better. She seems

2. Fill in the correct infinitive tense.

1 A: What would you like ...*to do*... (do) tonight?
B: Let's … (go) to an Italian restaurant.
2 A: What's Liz doing?
B: She seems … (look) for something in her bag.
3 A: Alan has been offered a new job!
B: No, he hasn't. He just pretended … (offer) a new job.
4 A: Colin claims … (meet) lots of famous people.
B: I know, but I don't believe him.
5 A: Look at those two men outside. What are they doing?
B: They appear … (empty) the rubbish bins.
6 A: Would you like to go to the cinema tonight?
B: Not really. I would prefer … (go) to the theatre.
7 A: Tara seems … (work) hard all morning.
B: Yes, she hasn't even stopped for a cup of coffee.
8 A: Why is Tom at work so early this morning?
B: He wants … (finish) early so that he can go to the concert tonight.

3. Rephrase the following sentences, as in the example.

1 He must wash the car. I want ...*him to wash the car*...
2 You mustn't be late for work. I don't want …
3 Claire must tidy her bedroom. I want …

4 She mustn't go to the disco. I don't want …
5 They must go to school tomorrow. I want …
6 Gary mustn't make so much noise. I don't want …
7 You mustn't make a mess. I don't want …
8 He must mend his bike. I want …

4. Complete the sentences with too or enough and the adjective in brackets.

1 A: Would you like to come to the disco?
B: Oh no. I'm ...*too tired*... to go to a disco, (tired)
2 A: Can you reach that top shelf?
B: No, I'm not … to reach it. (tall)
3 A: Did they go on a picnic yesterday?
B: No. It was … to go on a picnic, (cold)
4 A: Did Jane enjoy the horror film?
B: No. She was … to enjoy it. (scared)
5 A: Does Tom go to school?
B: No. He isn't … to go to school yet. (old)
6 A: Will you go to London by bus?
B: No. The bus is … . I'll take the train, (slow)
7 A: Did she like the dress you bought?
B: Yes, but it was … .(big)
8 A: Take a photograph of me!
B: I can't. It isn't … in here, (bright)

5. Rewrite the sentences using too.

1 This music is so slow that I can't dance to it.
...This music, is too slow for me to dance to…
2 The bird is so weak that it can't fly.
3 She's so busy that she can't come out with us.
4 The car was so expensive that he couldn't buy it.
5 These shoes are so small that they don't fit me.
6 The book is so boring that she can't read it.
7 I was so tired that I couldn't keep my eyes open.
8 The coffee was so strong that he couldn't drink it.

6. Underline the correct preposition and fill in the gaps with the -ing form of the verb in brackets.

1 He is ill. He is complaining **with/<u>about</u>** ...*having*... (have) a headache.
2 Marcus went out instead **for/of** … (do) his homework.
3 Tracy was very excited **with/about** … (go) to the party.
4 I hope you have a good excuse **of/for** … (be) so late.
5 Sam is interested **in/for** … (take up)French lessons.
6 You can't stop him **to/from** … (take)the job if he wants to.
7 Susie ran because she was worried **about/of** … (miss) the bus.
8 Thank you **to/for** … (help) me with my homework.
9 She felt tired because she wasn't used **to/with** … (work) so hard.
10 His boss blamed him **for/of** … (lose) the deal.
11 I am in charge **in/of** … (make) the Christmas deliveries.
12 We are thinking **of/from** … (buy) a new car next month.
13 Sandra apologised **for/about** … (ruin) the performance.
14 Ian was talking **with/about** … (open) a shop in York.

7. Put the verbs in brackets into the correct infinitive form or the -ing form.

1 It's no use ...*talking*… (talk) to Bob; he won't change his mind.
2 She will … (return) the books next weekend.
3 It was good of you … (help) me fix my bicycle.
4 The man suggested … (call) the police in, to investigate.
5 I can't get used to … (live) in such a hot country.
6 He admitted … (rob) the bank.
7 You had better … (hurry), or you'll be late for work.
8 They refused … (give) me my money back.
9 She is too short … (become) a fashion model.
10 My parents let me … (stay) up late at weekends.
11 Our teacher makes us … (do) homework every evening.
12 The kitchen windows need … (clean).
13 They have begun … (make) preparations for the party.
14 He advised her … (speak) to her boss.
15 I dislike … (go) to the theatre alone.
16 Mr. Roberts was seen … (leave) his house at 12:15 last night.
17 My sister can't stand … (watch) horror films. She gets terribly scared.
18 Can you imagine … (spend) your holidays on the moon?
19 There's no point in … (call) again. There's no one at home.
20 I don't allow people … (smoke) in my house.
21 It was silly of you … (forget) to lock the door.
22 He risks … (lose) his wallet when he leaves it on his desk.

8. Put the verbs in brackets into the correct infinitive form or the -ing form.

1 A: Is Anne in the room?
B: Yes. I can see her ...dancing... (dance) with her husband over there.
2 A: Did you see the robber?
B: Yes. I saw him … (get) into the car and drive away.
3 A: Is John here today?
B: Yes. I heard him … (talk) on the phone as I walked past his office.
4 A: Colin is good at speaking in public, isn't he?
B: Yes. I heard him … (make) a speech last month. It was excellent.
5 A: I walked past the sports centre today.
B: So did I, and I stopped for a moment to watch some boys … (play) football.
6 A: Your hair looks great today.
B: Thanks. I watched the hairdresser … (dry) it so I could learn how to do it myself.
7 A: That's a music school, isn't it?
B: That's right. I often hear the students … (sing) as I walk past.
8 A: Did you stay until the end of the contest?
B: Yes. I listened to the chairman … (announce) the results before I went home.
9 A: How do you know Tim is at home?
B: I saw him … (cut) the grass as I was driving home.
10 A: How do you know that man stole the watch?
B: I saw him … (put) it in his pocket and leave the shop without paying.

9. Put the verbs in brackets into the correct infinitive form or the -ing form.

1 I'll never forget ...*sailing*... (sail) down the Danube on that warm spring night last year.
2 Please don't forget … (pay) the bill.
3 John said he remembers … (buy) the newspaper, but now he can't find it.
4 Did you remember … (post) my letters today?
5 Gloria regrets … (shout) at her sister.
6 I regret … (inform) you that we cannot give you your money back.

7 The students went on … (write) for another hour.
8 After cleaning the windows, he went on … (wash) the car.
9 We are sorry … (announce) that the 7:15 train to Liverpool has been cancelled.
10 I'm sorry for … (miss) your birth day party; I'll make it up to you.
11 She stopped … (go) to the gym after she had got back into shape.
12 They stopped … (have) a rest before they continued their journey.
13 They tried … (open) the door, but it was stuck.
14 You should try … (make) your own clothes. It's much cheaper.
15 I'm sorry. I didn't mean … (break) your vase.
16 Being a teacher means … (correct) a lot of homework.
17 I like … (tidy) my room at week ends because I don't have time during the week.
18 They like … (play) in the sea on hot days.

10. Put the verbs in brackets into the correct infinitive form or the -ing form.

My neighbour, Mr. Mason, loves 1) …*spending*… (spend) time in his garden. He would rather 2) … (work) outside than stay indoors, even when it is snowing! Early in the morning, you can 3) … (see) Mr. Mason 4) … (eat) breakfast in his garden, and late at night he is there again, with a cup of cocoa in his hand. I'd like 5) … (help) sometimes when there is lots of work to do, but Mr. Mason prefers 6) … (do) everything himself. He doesn't mind 7) … (get) cold and wet in the winter, and his wife says it's no use 8) … (try) to make him wear a waterproof jacket because he hates 9) … (wear) them! Mr. Mason says he will go on 10) … (garden) until he is too old 11) … (do) it!

Основные сведения о сослагательном наклонении

Conditionals are clauses introduced with if. There are three types of conditional clause: Type 1, Type 2 and Type 3. There is also another common type, Type 0.

Type 0 Conditionals: They are used to express something which is always true. We can use when (whenever) instead of it. *If/When the sun shines, snow melts.*

Type 1 Conditionals: They are used to express real or very probable situations in the present or future. *If he doesn't study hard, he won't pass his exam.*

Type 2 Conditionals: They are used to express imaginary situations which are contrary to facts in the present and, therefore, are unlikely to happen in the present or future. *Bob is daydreaming. If I won the lottery, I would buy an expensive car and I would go on holiday to a tropical island next summer.*

Type 3 Conditionals: They are used to express imaginary situations which are contrary to facts in the past. They are also used to express regrets or criticism. *John got up late, so he missed the bus. If John hadn't got up late, he wouldn't have missed the bus.*

	If-clause (hypothesis)	Main clause (result)	Use
Type 0 general truth	if + present simple	present simple	something which is always true
	If the temperature falls below 0 °C, water turns into ice.		
Type 1 real present	if + present simple, present continuous, present perfect or present perfect continuous	future/imperative can/may/might/must/should/ could + bare infinitive	real - likely to happen in the present or future
	If he doesn't pay the fine, he will go to prison. If you need help, come and see me. If you have finished your work, we can have a break. If you're ever in the area, you should come and visit us.		
Type 2 unreal present	if + past simple or past continuous	would/could/might + bare infinitive	imaginary situation contrary

			to facts in the present; also used to give advice
	If I had time, I would take up a sport. (but I don't have time - untrue in the present) If I were you, I would talk to my parents about it. (giving advice)		
Type 3 unreal past	if + past perfect or past perfect continuous	would/could/might + have + past participle	imaginary situation contrary to facts in the past; also used to express regrets or criticism
	If she had studied harder, she would have passed the test. If he hadn't been acting so foolishly, he wouldn't have been punished.		

Conditional clauses consist of two parts: the if -clause (hypothesis) and the main clause (result). When the if - clause comes before the main clause, the two clauses are separated with a comma. When the main clause comes before the if - clause, then no comma is necessary.

e.g. a) If I see Tim, I'll give him his book.

b) I'll give Tim his book if I see him.

We do not normally use will, would or should in an if - clause. However, we can use will or would after if to make a polite request or express insistence or uncertainty (usually with expressions such as / don't know, I doubt, I wonder, etc.).

We can use should after if to talk about something which is possible, but not very likely to happen.

e.g. a) If the weather is fine tomorrow, will go camping. (NOT: If the weather will be fine...)

b) If you will fill in this form, I'll process your application. (Will you please fill in... - polite request)

c) If you will not stop shouting, you'll have to leave. (If you insist on shouting... - insistence)

d) I don't know if he will pass his exams, (uncertainty)

e) If Tom should call, tell him I'll be late. (We do not think that Tom is very likely to call.)

We can use unless instead of if... not in the if -clause of Type 1 conditionals. The verb is always in the affirmative after unless.

e.g. Unless you leave now, you'll miss the bus. (If you don't leave now, you'll miss the bus.) (NOT: Unless you don't leave now, ...)

We can use were instead of was for all persons in the if - clause of Type 2 conditionals.

e.g. If Rick was/were here, we could have a party.

We use If I were you ... when we want to give advice.

e.g. If I were you, I wouldn't complain about it.

The following expressions can be used instead of if: provided/providing that, as long as, suppose/supposing, etc.

e.g. a) You can see Mr. Carter provided you have an appointment. (If you have an appointment...)

b) We will all have dinner together providing Mary comes on time. (... if Mary comes ...)

c) Suppose/Supposing the boss came now, …

We can omit if in the if - clause. When if is omitted, should (Type 1), were (Type 2), had (Type 3) and the subject are inverted.

e.g. a) Should Peter come, tell him to wait. (If Peter should come,...)

b) Were I you, I wouldn't trust him. (If I were you, ...)

c) Had he known, he would have called. (If he had known, ...)

Выполните упражнения на закрепление материала:

1. Look at the prompts and make Type 1 conditional sentences, as in the example.
e.g. If we cut down all the forests, the world's climate will change.
1 cut down/ all forests / world's climate / change
2 not stop/use / aerosols /destroy / ozone layer
3 find / alternative sources of energy / solve / some of our environmental problems
4 temperatures / go up / by a few degrees /sea levels / rise
5 recycle / waste / save / natural resources
6 population / continue to increase / not be enough food for everyone

2. Lisa is trying to decide where to go on holiday. She would like to go to one of these places. In pairs, ask and answer questions using the prompts below, as in the example.
A) SPAIN FOR A WEEK
£180 Inclusive!!
2-star hotel beach
Free water sports

B) A TWO WEEK CAMPING HOLIDAY IN THE SOUTH OF FRANCE
ONLY £280 per person
Self-catering

1. How long / be away / choose / Spain?
SA: How long will she be away if she chooses Spain?
SB: If she chooses Spain, she'll be away for a week.
2. Where / go / like / camping?
3. How much / pay / go to / France?
4. What / do / go to / Spain?
5. Where / go / want / cheap holiday?

3. Study the situations, then make Type 2 conditional sentences, as in the example.
I don't have a car, so I have to wait for the bus every day.
1. If I ...had... (have) a car, I ...wouldn't have to... (not/have to) wait for the bus every day.
I never do my homework, so my teacher always gets angry with me.
2. If I … (do) my homework, my teacher … (not/get) angry with me.
I live in a small house, so I can't invite friends over.
3. If I … (live) in a bigger house, I … (be able to) invite friends over.
I never get up early, so I y am always late for school.
4. If I … (get up) earlier, I … (not/be) late for school.

4. Complete the sentences to make Type 3 conditional sentences, as in the example.
1. If he ...hadn't noticed... (not/notice) the mould in one of his glass dishes, Alexander Fleming ...would never have discovered... (never/discover) penicillin.
2. If he … (sell) some of his paintings, Van Gogh … (get) some recognition during his lifetime.
3. If Barbara Streisand … (change) the shape of her nose, her career … (never/be) the same.
4. If Anne Sullivan … (not/teach) her, Helen Keller … (not/be able to) communicate.
5. If Naomi Campbell … (not/be) so beautiful, she … (never/become) a supermodel.

5. Read the story below and make Type 3 conditional sentences, as in the example.
e.g. 1) ...if Sally hadn't been in a hurry, she would nave left some important notes at home....
Sally had a terrible day yesterday. She was in a hurry, so she left some important notes at home. She wasn't prepared for her meeting with a new client, so the meeting was a disaster. The client was

disappointed, and as a result he refused to do business with the company. The boss shouted at Sally, so she got upset.

6. Match the items in column A with those in column B in order to make correct Type 0 conditional sentences, as in the example.

e.g. 1 - c ...if you add sugar to a cup of coffee, the coffee tastes sweeter...

A

1. Add sugar to a cup of coffee.
2. Throw salt onto snow.
3. Put an apple in a bowl of water.
4. Water plants regularly.
5. Lie in the sun too long.
6. Take regular exercise.

B

a The apple floats.
b Your skin turns red.
c The coffee tastes sweeter.
d You feel healthy.
e The plants grow.
f The snow melts.

7. Put the verbs in brackets into the correct tense.

1 A: What time will you be home tonight?
B: I'm not sure. If I ...have to... (have to) work late. I ...'ll call... (call) you.
2 A: I felt very tired at work today.
B: Well, if you … (not/watch) the late film, you … (not/feel) so tired
3 A: Should I buy that car?
B: Why not? If I … (have) the money, I … (buy) it myself.
4 A: If you … (pass) a chemist's, … (you/get) me some cough medicine?
B: Yes, certainly.
5 A: My sister seems very upset at the moment.
B: Were I you, I … (talk) to her about it.
6 A: Unless you … (hurry), you … (be) late again.
B: No, I won't. There's plenty of time.
7 A: Oh! I forgot to ask Sarah over for dinner.
B: If I … (speak) to her today, I … (ask) her for you.
8 A: May I join the club, please?
B: Provided you … (be) over eighteen, you can join the club.
9 A: What a lovely restaurant! I'm glad we came here.
B: If you … (not/burn) the dinner, we … (not/come) here!
10 A: Just think. If I … (not/move) to York, I … (never/meet) you.
B: I know, wasn't it lucky?
11 A: Jo doesn't spend enough time with me.
B: Well, if she … (have) the time, I'm sure she … (try), but she's very busy.
12 A: Did you give Bill the message?
B: No, but when I … (see) him, I … (tell) him the news.

8. Choose the correct answer.

1 'If you ...C... that plate, you'll burn your fingers.'

'Why? Has it been in the oven?'
A would touch
B will touch
C touch
2 ‘ … you're busy, we'll talk now.'
‘That's fine. I'm not busy at the moment.'
A If
B Provided
C Unless
3 'If you watch the news, you … a lot.'
'I know. I watch it every day.'
A learn
B were learning
C would learn
4 '… you wear warm clothes, you won't get cold.'
'I'll wear an extra jumper.'
A Unless
B Providing
C Supposing
5 'Shall I invite John to the party?'
'Well, were I you, I … him.'
A would invite
B will invite
C am inviting
6 '… the teacher comes back now, what will you do?'
'I don't know.'
A When
B Providing
C Supposing
7 'Could I see the menu, please?'
'Yes, sir. If you … a seat, I will fetch it for you.'
A take
B had taken
C have taken
8 'Don't cry. Everything will be alright.'
'Yes, but if I … the bus, I wouldn't have been late for school.'
A didn't miss
B hadn't missed
C don't miss
9 'When water boils, it … steam.'
'Yes, I know; and the steam is hot, too.'
A would produce
B produce
C produces
10 'Can you help me, please?'
'Well, if I wasn't studying, I … you.'
A would help
B help
C will help
11 'John crashed his car yesterday.'
'I know, but if he hadn't been changing the cassette, he …'
A won't crash

B wouldn't crash
C wouldn't have crashed
12 'Can I have some chocolate, please?'
'If you behave yourself, I you some later.'
A would buy
B might buy
C buy
13 'Should you see Colin … and tell me.'
'I will.'
A come
B to come
C will come
14 'If we were rich, we … expensive clothes.'
'Well, unfortunately we aren't rich!'
A could afford
B can afford
C afford

9. Put the verbs in brackets into the correct tense.

1 If I ...were... (be) you, I wouldn't drive in the snow.
2 Peter … (be able to) help you if he was here.
3 If I had closed the window, the cat … (not/jump) out.
4 I … (call) for help if I got stuck in a lift.
5 Had I known him, I … (talk) to him.
6 John … (may/lose) his job if he is rude to the boss.
7 If you … (save) some money, you would have been able to go on holiday last year.
8 You may win if you … (take) part in the contest.
9 If I had toothache, I … (go) to the dentist.
10 They would have helped us move house if we … (ask) them.
11 If Jane … (be) older, she could live by herself.
12 We would have changed our plans if we … (hear) the weather forecast.
13 Emma … (send) a card if she had remembered it was their anniversary.
14 Robert … (feel) better if you talked to him.
15 If Sam was still living nearby, you … (can/invite) him for dinner.
16 If you … (put) your money in your wallet, you will not lose it.
17 If you … (like) chocolate, you will love this cake.
18 If Bill … (come) home early, he will eat dinner with us.
19 Sandra will join us later unless she … (have) a lot of work to do.

10. Fill in the gaps using when or if.

1 A: Have you phoned Paul yet?
B: No, I'll phone him ...when... I get home.
2 A: … I get a new job soon, I may have a party.
B: That's a good idea.
3 A: I really liked that dress we saw.
B: Well, you can buy it … you get paid.
4 A: Shall we go somewhere this weekend?
B: Yes … it's sunny, we could go to the beach.
5 A: Did you make this cake yourself?
B: Yes … you like it, I'll give you the recipe.
6 A: Is Jane still asleep?
B: Yes … she wakes up, I'll tell her you're here.

7 A: Have you done your homework?
B: No. I'll do it … we've finished dinner.
8 A: We've run out of milk.
B: Well, … I go to the shops, I'll buy some more.

МИНОБРНАУКИ РОССИИ

ФГБОУ ВО «Уральский государственный горный университет»

УТВЕРЖДАЮ
Проректор по учебно-методическому комплексу _____ С.А. Упоров

МЕТОДИЧЕСКИЕ УКАЗАНИЯ ПО ОРГАНИЗАЦИИ САМОСТОЯТЕЛЬНОЙ РАБОТЫ И ЗАДАНИЯ ДЛЯ ОБУЧАЮЩИХСЯ

БЕЗОПАСНОСТЬ ЖИЗНЕДЕЯТЕЛЬНОСТИ

Специальность
21.05.04 Горное дело

Профиль (направленность)
Менеджмент и экономика горнопромышленного производства

квалификация выпускника: **горный инженер (специалист)**

Автор: Гребенкин С.М., ст. преподаватель

Одобрены на заседании кафедры
Безопасность горного производства
(название кафедры)
Зав. кафедрой _____
(подпись)
Елохин В.А.
(Фамилия И.О.)
Протокол № 1 от 20.09.2023
(Дата)

Рассмотрены методической комиссией
Инженерно-экономического факультета
(название факультета)
Председатель _____
(подпись)
Мочалова Л.А.
(Фамилия И.О.)
Протокол № 2 от 20.10.2023
(Дата)

Екатеринбург

СОДЕРЖАНИЕ

ВВЕДЕНИЕ……3

МЕТОДИЧЕСКИЕ УКАЗАНИЯ ПО ОРГАНИЗАЦИИ САМОСТОЯТЕЛЬНОЙ РАБОТЫ СТУДЕНТА……..…..4
ТЕОРЕТИЧЕСКИЕ ОСНОВЫ БЕЗОПАСНОСТИ ЖИЗНЕДЕЯТЕЛЬНОСТИ……..……....….5
ЕСТЕСТВЕННАЯ СИСТЕМА ЗАЩИТЫ ЧЕЛОВЕКА ОТ ОПАСНОСТЕЙ……...……..5
ОБЕСПЕЧЕНИЕ БЕЗОПАСНОСТИ ДЕЯТЕЛЬНОСТИ В НОРМАЛЬНЫХ СИТУАЦИЯХ……...5
ОБЕСПЕЧЕНИЕ БЕЗОПАСНОСТИ ДЕЯТЕЛЬНОСТИ В ЧРЕЗВЫЧАЙНЫХ СИТУАЦИЯХ……...……..5
ЗАБОЛЕВАЕМОСТЬ И ТРАВМАТИЗМ НА ПРОИЗВОДСТВЕ…….5
УПРАВЛЕНИЕ БЕЗОПАСНОСТЬЮ ДЕЯТЕЛЬНОСТИ…….6
КОНТРОЛЬНЫЕ ВОПРОСЫ…….……,,,,……6
ЗАКЛЮЧЕНИЕ……,,…..10
СПИСОК ИСПОЛЬЗОВАННОЙ ЛИТЕРАТУРЫ…….,,..11

ВВЕДЕНИЕ

Современный человек живет в мире различного рода опасностей, т.е. явлений, процессов, объектов, постоянно угрожающих его здоровью и самой жизни. Не проходит и дня, чтобы газеты, радио и телевидение не принесли тревожные сообщения об очередной аварии, катастрофе, стихийном бедствии, социальном конфликте или криминальном происшествии, повлекших за собой гибель людей и громадный материальный ущерб.

По мнению специалистов, одной из причин создавшейся ситуации является недостаточный уровень образования – обучения и воспитания – человека в области обеспечения безопасной деятельности. Только постоянное формирование в людях разумного отношения к опасностям, пропаганда обязательности выполнения требований безопасности может гарантировать им нормальные условия жизни и деятельности.

В курсе БЖД излагаются теория и практика защиты человека от опасных и вредных факторов природного и антропогенного происхождения в сфере деятельности.

Данный курс предназначен для формирования у будущих специалистов сознательного и ответственного отношения к вопросам безопасности, для привития им теоретических знаний и практических навыков, необходимых для создания безопасных и безвредных условий деятельности в системе «человек – среда», проектирования новой безопасной техники и безопасных технологий, прогнозирования и принятия грамотных решений в условиях нормальных и чрезвычайных ситуаций.

В процессе изучения курса БЖД студенту предстоит решить следующие задачи: усвоить теоретические основы БЖД; ознакомиться с естественной системой защиты человека от опасностей; изучить систему искусственной защиты в условиях нормальных (штатных) и чрезвычайных (экстремальных) ситуаций; ознакомиться с проблемами заболеваемости и травматизма на производстве; изучить вопросы управления безопасностью деятельности.

Успешное изучение курса студентами возможно при наличии соответствующей учебной литературы. Предлагаемое вниманию студентов и преподавателей учебное пособие подготовлено в соответствии с учебной программой курса БЖД для студентов всех направлений и специальностей.

МЕТОДИЧЕСКИЕ УКАЗАНИЯ ПО ОРГАНИЗАЦИИ САМОСТОЯТЕЛЬНОЙ РАБОТЫ СТУДЕНТА

В последующем разделе пособия приведена развернутая программа дисциплины «Безопасность жизнедеятельности». Она содержит названия разделов с указанием основных вопросов и разделов каждой темы. Каждая тема является основой вопросов на зачет. При чтении лекций по курсу преподаватель указывает те темы дисциплины, которые выносятся на самостоятельную проработку студентами. Для углубленного освоения темы рекомендуется дополнительная литература. При освоении указанных ниже тем рекомендуется следующий порядок самостоятельной работы студента.

1. Ознакомьтесь со структурой темы.

2. По учебникам освойте каждый структурный элемент темы.

3. При необходимости используйте указанную дополнительную литературу. Консультацию по использованию дополнительной литературы Вы можете получить у преподавателя.

4. Ответьте на контрольные вопросы. При затруднениях в ответах на вопросы вернитесь к изучению рекомендованной литературы.

5. Законспектируйте материал. При этом конспект может быть написан в виде ответов на контрольные вопросы и упражнения.

При самостоятельной работе над указанными темами рекомендуется вести записи в конспектах, формируемых на лекционных занятиях по курсу, и в том порядке, в котором данные темы следуют по учебной программе.

ТЕОРЕТИЧЕСКИЕ ОСНОВЫ БЕЗОПАСНОСТИ ЖИЗНЕДЕЯТЕЛЬНОСТИ

Основные понятия и определения. Характеристика форм трудовой деятельности. Опасности среды обитания. Основные положения теории риска. Системный анализ безопасности. Принципы, методы и средства обеспечения безопасности.

ЕСТЕСТВЕННАЯ СИСТЕМА ЗАЩИТЫ ЧЕЛОВЕКА ОТ ОПАСНОСТЕЙ

Анатомо-физиологическая характеристика человека. Анализаторы человека. Защитные механизмы организма.

ОБЕСПЕЧЕНИЕ БЕЗОПАСНОСТИ ДЕЯТЕЛЬНОСТИ В НОРМАЛЬНЫХ СИТУАЦИЯХ

Гелиофизические и метеорологические факторы. Производственная пыль. Механические опасности. Опасности при эксплуатации сосудов, работающих под давлением. Механические колебания и волны. Электробезопасность. Электромагнитные излучения. Световой климат. Ионизирующие излучения. Световой климат. Ионизирующие излучения. Химические опасности. Биологические опасности. Психологические опасности. Экологические опасности. Социальные опасности. Санитарно-гигиенические требования к устройству и содержанию предприятий.

ОБЕСПЕЧЕНИЕ БЕЗОПАСНОСТИ ДЕЯТЕЛЬНОСТИ В ЧРЕЗВЫЧАЙНЫХ СИТУАЦИЯХ

Общая характеристика чрезвычайных ситуаций. Стихийные бедствия. Аварии на особо опасных объектах экономики. Аварии на объектах горной промышленности и подземных геологоразведочных работ. Чрезвычайные ситуации, связанные с применением современных средств поражения. Прогнозирование и оценка обстановки при чрезвычайных ситуациях. Защита населения и территорий от чрезвычайных ситуаций. Устойчивость функционирования объектов экономики в чрезвычайных ситуациях. Ликвидация последствий чрезвычайных ситуаций. Единая государственная система предупреждения и ликвидации чрезвычайных ситуаций.

ЗАБОЛЕВАЕМОСТЬ И ТРАВМАТИЗМ НА ПРОИЗВОДСТВЕ

Заболеваемость. Травматизм. Методы анализа травматизма.

УПРАВЛЕНИЕ БЕЗОПАСНОСТЬЮ ДЕЯТЕЛЬНОСТИ

Правовые основы обеспечения безопасности деятельности. Обязанности работодателя по обеспечению безопасных условий труда. Время отдыха. Подготовка работников к безопасному труду. Система управления охраной труда на предприятии. Экономические аспекты охраны труда.

КОНТРОЛЬНЫЕ ВОПРОСЫ

1. Назовите основные термины теории безопасности деятельности, дайте их определения.
2. Охарактеризуйте основные формы трудовой деятельности.
3. Что понимают под опасностью среды обитания? Как классифицируют опасности?
4. Сформулируйте аксиому о потенциальной опасности деятельности.
5. В чем состоит идентификация (распознавание) опасности?
6. Что такое квантификация опасностей?
7. Назовите методы анализа безопасности деятельности.
8. Приведите примеры расчета производственного риска.
9. В чем заключается концепция приемлемого риска?
10. Что такое управление риском?
11. Охарактеризуйте системный анализ безопасности деятельности.
12. Перечислите принципы, методы и средства обеспечения безопасности.
13. Изложите сущность естественной системы защиты человека от опасностей.
14. Дайте анатомо-физиологическую характеристику человека.
15. Какова роль анализаторов человека в обеспечении безопасности его деятельности?
16. Опишите зрительный, слуховой и обонятельный анализаторы.
17. Опишите вестибулярный, кинестетический и кожный анализаторы.
18. Что понимают под защитными механизмами человеческого организма?
19. Охарактеризуйте действие гелиофизических и метеорологических факторов на человека.
20. Какое действие оказывают высокие и низкие температуры, повышенная и пониженная влажность на организм человека?
21. Как действуют на организм человека вредные газы и пары?
22. В чем заключается вредное действие производственной пыли на организм? Как ведется борьба с пылью?
23. Назовите средства индивидуальной защиты работающих от пыли.
24. Как классифицируют механические опасности?

25. Перечислите методы и средства защиты от механических опасностей.
26. Укажите, как обеспечивается безопасность при эксплуатации сосудов, работающих под давлением.
27. Охарактеризуйте действие инфразвука и ультразвука на организм и меры защиты от них.
28. Объясните действие шума на организм. Перечислите методы и средства коллективной и индивидуальной защиты от шума.
29. Как борются с вибрацией на горных предприятиях?
30. Объясните действие электрического тока на организм человека.
31. Укажите опасности, связанные с применением электрического тока на горных предприятиях.
32. Назовите основные меры безопасности при эксплуатации электроустановок.
33. Перечислите средства индивидуальной защиты от поражения электрическим током.
34. В чем состоит молниезащита зданий и сооружений?
35. Назовите способы защиты работающих от воздействия электрических и электромагнитных полей.
36. Укажите меры защиты от инфракрасного, ультрафиолетового и лазерного излучений.
37. Как влияет освещение на условия труда? Перечислите виды освещения.
38. Укажите средства нормализации освещения производственных помещений, рабочих мест и горных выработок.
39. Охарактеризуйте виды ионизирующих излучений.
40. Назовите общие принципы защиты от ионизирующих излучений.
41. Охарактеризуйте методы и средства защиты от ионизирующих излучений.
42. Перечислите химические опасности (вредные вещества) и укажите меры защиты от них.
43. Назовите биологические опасности и меры защиты от них.
44. Что понимают под психологическими опасностями?
45. Какие естественные факторы воздействуют на биосферу Земли?
46. В чем заключается антропогенное воздействие на природу?
47. Назовите методы и средства обеспечения экологической безопасности на горных предприятиях.
48. Какие санитарно-гигиенические требования предъявляются к устройству и содержанию предприятий?
49. Что такое чрезвычайная ситуация?
50. Перечислите признаки, характеризующие чрезвычайные ситуации.
51. Как классифицируют чрезвычайные ситуации по причинам возникновения?

52. Охарактеризуйте стихийные бедствия. Укажите мероприятия по предупреждению и ликвидации последствий стихийных бедствий.
53. Перечислите виды аварий на особо опасных объектах экономики (народного хозяйства). В чем заключается профилактика возникновения аварий на таких объектах?
54. Какие аварии происходят на объектах горной промышленности? Укажите методы профилактики и ликвидации таких аварий.
55. Охарактеризуйте чрезвычайные ситуации, связанные с применением современных средств поражения.
56. Перечислите основные принципы и способы защиты населения от чрезвычайных ситуаций.
57. Какие действия надлежит выполнить населению при стихийных бедствиях и авариях?
58. Укажите действия населения при возникновении угрозы нападения противника.
59. Какие действия должно выполнять население в очагах поражения и после выхода из них?
60. Какие факторы влияют на устойчивость функционирования объектов экономики?
61. Перечислите основные мероприятия по повышению устойчивости функционирования объектов экономики.
62. Назовите принципы организации и проведения аварийно-спасательных и других неотложных работ (АСиДНР) в чрезвычайных ситуациях мирного и военного времени.
63. Какие приемы и способы проведения АСиДНР используются в очагах поражения?
64. Перечислите меры безопасности при проведении АСиДНР.
65. По каким признакам классифицируют травмы и несчастные случаи на производстве?
66. Перечислите причины травматизма.
67. Укажите причины несчастных случаев на шахтах.
68. Опишите порядок расследования и учета несчастных случаев на производстве.
69. В чем заключается профилактика травматизма?
70. Какие методы используются при анализе травматизма?
71. Как расследуются профессиональные заболевания?
72. Кто назначает комиссию по расследованию профессионального заболевания?
73. Каким образом определяется окончательный диагноз острого профессионального заболевания?
74. Назовите меры профилактики профессиональных заболеваний.
75. Назовите меры профилактики производственного травматизма.
76. Изложите правовые основы обеспечения безопасности деятельности.

77. Какие обязанности возложены на администрацию предприятия по обеспечению охраны труда?
78. Перечислите виды подготовки работников к безопасному труду.
79. Что понимают под системой управления охраной труда на предприятиях?
80. Назовите основные нормативные документы, обеспечивающие безопасность деятельности.
81. Какова продолжительность ежедневной работы?
82. Какова профессиональная подготовка работников к безопасному труду?
83. Опишите систему управления охраной труда.
84. Назовите фонды охраны труда.
85. Чем обусловливается эффективность мероприятий по охране труда?
86. Опишите медицинское обслуживание работников.
87. Какие существуют льготы и компенсации за вредные и опасные условия труда?
88. Поясните суть обязательного социального страхования от несчастных случаев на производстве и профессиональных заболеваний.
89. Назовите обязательные принципы обязательного страхования от несчастных случаев на производстве и профзаболеваний.
90. Кто имеет право на получение страховых выплат в случае смерти застрахованного?
91. Как осуществляются страховые выплаты по социальному страхованию?
92. Как начисляется пособие по временной нетрудоспособности?
93. Каков порядок привлечения к дисциплинарной ответственности?
94. Кто может привлекать к дисциплинарной ответственности.
95. Кто может привлекать к административной ответственности?
96. В каких случаях привлекают к уголовной ответственности?

ЗАКЛЮЧЕНИЕ

В среде обитания человека постоянно присутствуют естественные, техногенные и антропогенные опасности.

Полностью устранить негативное влияние естественных опасностей человечеству до настоящего времени не удается. Реальные успехи в защите человека от стихийных явлений сводятся к определению наиболее вероятных зон их действия и ликвидации возникающих последствий.

Мир техногенных опасностей вполне познаваем, и у человека есть достаточно способов и средств для защиты.

Антропогенные опасности во многом обусловлены недостаточным вниманием человека к проблеме безопасности, склонностью к риску и пренебрежению опасностью. Часто это связано с ограниченными знаниями человека о мире опасностей и негативных последствиях их проявления. Воздействие антропогенных опасностей может быть сведено к минимуму за счет обучения населения и работающих основам безопасности жизнедеятельности.

СПИСОК ИСПОЛЬЗОВАННОЙ ЛИТЕРАТУРЫ

Безопасность жизнедеятельности [Текст]: учебное пособие / В.В. Токмаков, Ю.Ф. Килин, А.М. Кузнецов; Министерство образования и науки Российской Федерации, Уральский государственный горный университет. - 4-е изд., испр. и доп. - Екатеринбург: УГГУ, 2018. - 272 с.

Безопасность жизнедеятельности: учебное пособие / В.А. Подюков, В.В. Токмаков, В.М. Куликов; под ред. В.В. Токмакова; Уральский государственный горный университет. - 3-е изд., испр. и доп. - Екатеринбург: УГГУ, 2007. - 314 с.

Белов С. В. Безопасность жизнедеятельности и защита окружающей среды (техносферная безопасность): учебник. 5-е изд., исправл. и доп. – М.: Изд-во «Юрай», 2015. – 702с.

Безопасность жизнедеятельности: энциклопедический словарь / под ред. проф. Русака О. Н. – СПб.: Инф-изд. агент «Лик», 2003.

Безопасность жизнедеятельности: Учебник для вузов / К. З. Ушаков, Н. О. Каледина, Б. Ф. Кирин, М. А. Сребный / под ред. К. З. Ушакова. – М.: Изд-во МГГУ, 2000. – 430 с.

Воронов Е. Т., Резник Ю. Н., Бондарь И. А. Безопасность жизнедеятельности. Теоретические основы БЖД. Охрана труда: учебное пособие. – Чита: Изд-во ЧитГУ, 2010. – 390 с.

Занько Н. К., Малаян К. Р., Русак О. Н. Безопасность жизнедеятельности: учебник. – М.: Лань, 2012. – 672 с.

Субботин А. И. Управление безопасностью труда: учебное пособие. – М.: Изд-во МГГУ, 2014. – 266 с.

МИНОБРНАУКИ РОССИИ

ФГБОУ ВО «Уральский государственный горный университет»

УТВЕРЖДАЮ
Проректор по учебно-методическому комплексу _____ С.А. Упоров

МЕТОДИЧЕСКИЕ УКАЗАНИЯ ПО ОРГАНИЗАЦИИ САМОСТОЯТЕЛЬНОЙ РАБОТЫ И ЗАДАНИЯ ДЛЯ ОБУЧАЮЩИХСЯ

ФИЗИЧЕСКАЯ КУЛЬТУРА И СПОРТ

Специальность
21.05.04 Горное дело

Профиль (направленность)
Менеджмент и экономика горнопромышленного производства

квалификация выпускника: **горный инженер (специалист)**

Автор: Сидоров С.Г.

Одобрены на заседании кафедры	Рассмотрены методической комиссией
Физической культуры	Инженерно-экономического факультета
(название кафедры)	*(название факультета)*
Зав. кафедрой _____	Председатель _____
(подпись)	*(подпись)*
Сидоров С.Г.	Мочалова Л.А.
(Фамилия И.О.)	*(Фамилия И.О.)*
Протокол № 1 от 28.08.2023	Протокол № 2 от 20.10.2023
(Дата)	*(Дата)*

Екатеринбург

СОДЕРЖАНИЕ

ВВЕДЕНИЕ……..….3

ВОПРОСЫ ДЛЯ САМОПРОВЕРКИ…….……..…..…….6

САМООРГАНИЗАЦИЯ РАБОТЫ С ЛИТЕРАТУРОЙ…….……8

ПОДГОТОВКА К ТЕСТИРОВАНИЮ……..12

ПОДГОТОВКА К ПРОМЕЖУТОЧНОЙ АТТЕСТАЦИИ……13

ВВЕДЕНИЕ

Самостоятельная работа в высшем учебном заведении – это часть учебного процесса, метод обучения, прием учебно-познавательной деятельности, комплексная целевая стандартизованная учебная деятельность с запланированными видом, типом, формами контроля.

Самостоятельная работа представляет собой плановую деятельность обучающихся по поручению и под методическим руководством преподавателя.

Целью самостоятельной работы студентов является закрепление тех знаний, которые они получили на аудиторных занятиях, а также способствование развитию у студентов творческих навыков, инициативы, умению организовать свое время.

Самостоятельная работа реализует следующие задачи:

- предполагает освоение курса дисциплины;
- помогает освоению навыков учебной и научной работы;
- способствует осознанию ответственности процесса познания;
- способствует углублению и пополнению знаний студентов, освоению ими навыков и умений;
- формирует интерес к познавательным действиям, освоению методов и приемов познавательного процесса,
- создает условия для творческой и научной деятельности обучающихся;
- способствует развитию у студентов таких личных качеств, как целеустремленность, заинтересованность, исследование нового.

Самостоятельная работа обучающегося выполняет следующие функции:

- развивающую (повышение культуры умственного труда, приобщение к творческим видам деятельности, обогащение интеллектуальных способностей студентов);
- информационно-обучающую (учебная деятельность студентов на аудиторных занятиях, неподкрепленная самостоятельной работой, становится мало результативной);
- ориентирующую и стимулирующую (процессу обучения придается ускорение и мотивация);
- воспитательную (формируются и развиваются профессиональные качества бакалавра и гражданина);
- исследовательскую (новый уровень профессионально-творческого мышления).

Организация самостоятельной работы студентов должна опираться на определенные требования, а, именно:

- сложность осваиваемых знаний должна соответствовать уровню развития студентов;
- стандартизация заданий в соответствии с логической системой курса дисциплины;
- объем задания должен соответствовать уровню студента;
- задания должны быть адаптированными к уровню студентов.

Содержание самостоятельной работы студентов представляет собой, с одной стороны, совокупность теоретических и практических учебных заданий, которые должен выполнить студент в процессе обучения, объект его деятельности; с другой стороны – это способ деятельности студента по выполнению соответствующего теоретического или практического учебного задания.

Свое внешнее выражение содержание самостоятельной работы студентов находит во всех организационных формах аудиторной и внеаудиторной деятельности, в ходе самостоятельного выполнения различных заданий.

Функциональное предназначение самостоятельной работы студентов в процессе практических занятий по овладению специальными знаниями заключается в самостоятельном прочтении, просмотре, прослушивании, наблюдении, конспектировании, осмыслении, запоминании и воспроизведении определенной информации. Цель и планирование самостоятельной работы студента определяет преподаватель. Вся информация осуществляется на основе ее воспроизведения.

Так как самостоятельная работа тесно связана с учебным процессом, ее необходимо рассматривать в двух аспектах:

1. аудиторная самостоятельная работа – практические занятия;

2. внеаудиторная самостоятельная работа – подготовка к практическим занятиям, подготовка к устному опросу, участию в дискуссиях, решению практико-ориентированных задач и др.

Основные формы организации самостоятельной работы студентов определяются следующими параметрами:

- содержание учебной дисциплины;
- уровень образования и степень подготовленности студентов;
- необходимость упорядочения нагрузки студентов при самостоятельной работе.

Таким образом, самостоятельная работа студентов является важнейшей составной частью процесса обучения.

Методические указания по организации самостоятельной работы и задания для обучающихся по дисциплине «*Физическая культура и спорт*» обращаю внимание студента на главное, существенное в изучаемой дисциплине, помогают выработать умение анализировать явления и факты, связывать теоретические положения с практикой, а также облегчают подготовку к сдаче *зачета*.

Настоящие методические указания позволят студентам самостоятельно овладеть фундаментальными знаниями, профессиональными умениями и навыками деятельности по профилю подготовки, опытом творческой и исследовательской деятельности, и направлены на формирование компетенций, предусмотренных учебным планом поданному профилю.

Видами самостоятельной работы обучающихся по дисциплине *«Физическая культура и спорт*» являются:

- самостоятельное изучение тем курса (в т. ч. рассмотрение основных категорий дисциплины, работа с литературой);

- подготовка к практическим занятиям (в т. ч. ответы на вопросы для самопроверки (самоконтроля), ответы на тестовые задания);

- выполнение контрольной работы;

- подготовка к *зачету*.

В методических указаниях представлены материалы для самостоятельной работы и рекомендации по организации отдельных её видов.

ВОПРОСЫ ДЛЯ САМОПРОВЕРКИ

Тема 1. Физическая культура в общекультурной и профессиональной подготовке студентов, будущих специалистов горнодобывающих и обрабатывающих отраслей промышленности

- Дайте определения понятий в области физической культуры: физическая культура, физическое воспитание, физическое развитие, физическое совершенство.
- В чем заключаются цель и задачи физического воспитания в вузе?
- Опишите специфические функции физической культуры.
- В чем проявляются социальная роль и значение спорта?
- Перечислите и охарактеризуйте этапы становления физической культуры личности студента.
- Каковы методические принципы физического воспитания? В чем их сущность и значение?
- Объясните принципиальное отличие понятия «спорт» от других видов занятий физическими упражнениями.
- Проанализируйте понятия, цель, задачи и особенности массового спорта, спорта высших достижений; студенческого спорта.

Тема 2. Социально-биологические основы физической культуры

- Опишите организм человека, исходя из понимания того, что он является саморазвивающейся и саморегулируемой системой.
- Что такое структурная единица живого организма?
- Перечислите и опишите виды тканей организма.
- Каковы функциональные показатели дыхательной системы?
- Охарактеризуйте показатели деятельности сердечно-сосудистой системы.
- Какие изменения в системах крови и кровообращения возможны при мышечной работе?
- Нервная система и ее основные структурные элементы.
- Какие факторы способствуют устойчивости организма к воздействию неблагоприятных факторов?

Тема 3. Основы здорового образа и стиля жизни в условиях обучения в вузах технического профиля

- Охарактеризуйте понятие «здоровье» и его основные компоненты.
- Какие факторы определяют здоровье человека?
- Дайте описание элементов, составляющих образ жизни.
- Как разумно и грамотно чередовать труд и отдых, для поддержания ЗОЖ.
- Как организовать и реализовывать рациональное питание?
- Опишите механизмы отказа от вредных привычек.

- Охарактеризуйте процесс соблюдения правил личной и общественной гигиены.
- Как организовать мероприятия по закаливанию организма?

Тема 4. Особенности занятий избранным видом спорта или оздоровительной системой физических упражнений

- Каковы мотивация и направленность самостоятельных занятий?
- Опишите утреннюю гигиеническую гимнастику.
- Значение и характеристика физических упражнений в течение учебного дня: физкультминутки, физкультпаузы.
- Назовите структуру самостоятельных тренировочных занятий, а также требования к их организации и проведению.
- Чем мотивирован выбор видов спорта или систем физических упражнений?
- Как осуществлять самостоятельные занятия оздоровительным бегом?
- Как организовать самостоятельные занятия атлетической гимнастикой?
- В чем состоят особенности самостоятельных занятий женщин?

Тема 5. Профессионально-прикладная физическая подготовка студентов (ППФП) для будущих специалистов горнодобывающих и обрабатывающих отраслей промышленности. ППФП студентов для избранной специальности

- Производственная физическая культура, ее цели и задачи.
- Методические основы производственной физической культуры.
- Производственная физическая культура в рабочее время.
- Физическая культура и спорт в свободное время.
- Профилактика профессиональных заболеваний и травматизма средствами физической культуры.
- Понятие ППФП, её цель, задачи. Прикладные знания, умения и навыки.
- Прикладные психические качества.
- Прикладные специальные качества.
- Факторы, определяющие содержание ППФП: формы труда, условия труда.
- Факторы, определяющие содержание ППФП: характер труда, режим труда и отдыха.
- Дополнительные факторы, определяющие содержание ППФП.
- Средства ППФП.
- Организация и формы ППФП в вузе.

САМООРГАНИЗАЦИЯ РАБОТЫ С ЛИТЕРАТУРОЙ

Самостоятельное изучение тем курса осуществляется на основе списка рекомендуемой литературы к дисциплине. При работе с книгой необходимо научиться правильно ее читать, вести записи. Самостоятельная работа с учебными и научными изданиями профессиональной и общекультурной тематики – это важнейшее условие формирования научного способа познания.

Основные приемы работы с литературой можно свести к следующим:

• составить перечень книг, с которыми следует познакомиться;

• перечень должен быть систематизированным (что необходимо для семинаров, что для экзаменов, что пригодится для написания курсовых и выпускных квалификационных работ (ВКР), а что выходит за рамками официальной учебной деятельности, и расширяет общую культуру);

• обязательно выписывать все выходные данные по каждой книге (при написании курсовых и выпускных квалификационных работ это позволит экономить время);

• определить, какие книги (или какие главы книг) следует прочитать более внимательно, а какие – просто просмотреть;

• при составлении перечней литературы следует посоветоваться с преподавателями и руководителями ВКР, которые помогут сориентироваться, на что стоит обратить большее внимание, а на что вообще не стоит тратить время;

• все прочитанные монографии, учебники и научные статьи следует конспектировать, но это не означает, что надо конспектировать «все подряд»: можно выписывать кратко основные идеи автора и иногда приводить наиболее яркие и показательные цитаты (с указанием страниц);

• если книга – собственная, то допускается делать на полях книги краткие пометки или же в конце книги, на пустых страницах просто сделать свой «предметный указатель», где отмечаются наиболее интересные мысли и обязательно указываются страницы в тексте автора;

• следует выработать способность «воспринимать» сложные тексты; для этого лучший прием – научиться «читать медленно», когда понятно каждое прочитанное слово (а если слово незнакомое, то либо с помощью словаря, либо с помощью преподавателя обязательно его узнать). Таким образом, чтение текста является частью познавательной деятельности. Ее цель – извлечение из текста необходимой информации.

От того, насколько осознанна читающим собственная внутренняя установка при обращении к печатному слову (найти нужные сведения, усвоить информацию полностью или частично, критически проанализировать материал и т.п.) во многом зависит эффективность осуществляемого действия. Грамотная работа с книгой, особенно если речь идет о научной литературе, предполагает соблюдение ряда правил, для овладения которыми необходимо настойчиво учиться. Это серьёзный, кропотливый труд. Прежде всего, при такой работе невозможен формальный, поверхностный подход. Не механическое заучивание, не простое накопление цитат, выдержек, а сознательное усвоение

прочитанного, осмысление его, стремление дойти до сути – вот главное правило. Другое правило – соблюдение при работе над книгой определенной последовательности. Вначале следует ознакомиться с оглавлением, содержанием предисловия или введения. Это дает общую ориентировку, представление о структуре и вопросах, которые рассматриваются в книге.

Следующий этап – чтение. Первый раз целесообразно прочитать книгу с начала до конца, чтобы получить о ней цельное представление. При повторном чтении происходит постепенное глубокое осмысление каждой главы, критического материала и позитивного изложения; выделение основных идей, системы аргументов, наиболее ярких примеров и т.д. Непременным правилом чтения должно быть выяснение незнакомых слов, терминов, выражений, неизвестных имен, названий. Студентам с этой целью рекомендуется заводить специальные тетради или блокноты. Важная роль в связи с этим принадлежит библиографической подготовке студентов. Она включает в себя умение активно, быстро пользоваться научным аппаратом книги, справочными изданиями, каталогами, умение вести поиск необходимой информации, обрабатывать и систематизировать ее.

Выделяют четыре основные установки в чтении текста:

- информационно-поисковая (задача – найти, выделить искомую информацию);
- усваивающая (усилия читателя направлены на то, чтобы как можно полнее осознать и запомнить, как сами сведения, излагаемые автором, так и всю логику его рассуждений);
- аналитико-критическая (читатель стремится критически осмыслить материал, проанализировав его, определив свое отношение к нему);
- творческая (создает у читателя готовность в том или ином виде – как отправной пункт для своих рассуждений, как образ для действия по аналогии и т.п. – использовать суждения автора, ход его мыслей, результат наблюдения, разработанную методику, дополнить их, подвергнуть новой проверке).

С наличием различных установок обращения к тексту связано существование и нескольких видов чтения:

- библиографическое – просматривание карточек каталога, рекомендательных списков, сводных списков журналов и статей за год и т.п.;
- просмотровое – используется для поиска материалов, содержащих нужную информацию, обычно к нему прибегают сразу после работы со списками литературы и каталогами, в результате такого просмотра читатель устанавливает, какие из источников будут использованы в дальнейшей работе;
- ознакомительное – подразумевает сплошное, достаточно подробное прочтение отобранных статей, глав, отдельных страниц; цель – познакомиться с характером информации, узнать, какие вопросы вынесены автором на рассмотрение, провести сортировку материала;
- изучающее – предполагает доскональное освоение материала; в ходе такого чтения проявляется доверие читателя к автору, готовность принять

изложенную информацию, реализуется установка на предельно полное понимание материала;

- аналитико-критическое и творческое чтение – два вида чтения близкие между собой тем, что участвуют в решении исследовательских задач.

Первый из них предполагает направленный критический анализ, как самой информации, так и способов ее получения и подачи автором; второе – поиск тех суждений, фактов, по которым, или, в связи с которыми, читатель считает нужным высказать собственные мысли.

Из всех рассмотренных видов чтения основным для студентов является изучающее – именно оно позволяет в работе с учебной и научной литературой накапливать знания в различных областях. Вот почему именно этот вид чтения в рамках образовательной деятельности должен быть освоен в первую очередь. Кроме того, при овладении данным видом чтения формируются основные приемы, повышающие эффективность работы с текстом. Научная методика работы с литературой предусматривает также ведение записи прочитанного. Это позволяет привести в систему знания, полученные при чтении, сосредоточить внимание на главных положениях, зафиксировать, закрепить их в памяти, а при необходимости вновь обратиться к ним.

Основные виды систематизированной записи прочитанного:

Аннотирование – предельно краткое связное описание просмотренной или прочитанной книги (статьи), ее содержания, источников, характера и назначения.

Планирование – краткая логическая организация текста, раскрывающая содержание и структуру изучаемого материала.

Тезирование – лаконичное воспроизведение основных утверждений автора без привлечения фактического материала.

Цитирование – дословное выписывание из текста выдержек, извлечений, наиболее существенно отражающих ту или иную мысль автора.

Конспектирование – краткое и последовательное изложение содержания прочитанного. Конспект – сложный способ изложения содержания книги или статьи в логической последовательности. Конспект аккумулирует в себе предыдущие виды записи, позволяет всесторонне охватить содержание книги, статьи. Поэтому умение составлять план, тезисы, делать выписки и другие записи определяет и технологию составления конспекта.

Как правильно составлять конспект? Внимательно прочитайте текст. Уточните в справочной литературе непонятные слова. При записи не забудьте вынести справочные данные на поля конспекта. Выделите главное, составьте план, представляющий собой перечень заголовков, подзаголовков, вопросов, последовательно раскрываемых затем в конспекте. Это первый элемент конспекта. Вторым элементом конспекта являются тезисы. Тезис - это кратко сформулированное положение. Для лучшего усвоения и запоминания материала следует записывать тезисы своими словами. Тезисы, выдвигаемые в конспекте, нужно доказывать. Поэтому третий элемент конспекта - основные доводы, доказывающие истинность рассматриваемого тезиса. В конспекте

могут быть положения и примеры. Законспектируйте материал, четко следуя пунктам плана. При конспектировании старайтесь выразить мысль своими словами. Записи следует вести четко, ясно. Грамотно записывайте цитаты. Цитируя, учитывайте лаконичность, значимость мысли. При оформлении конспекта необходимо стремиться к емкости каждого предложения. Мысли автора книги следует излагать кратко, заботясь о стиле и выразительности написанного. Число дополнительных элементов конспекта должно быть логически обоснованным, записи должны распределяться в определенной последовательности, отвечающей логической структуре произведения. Для уточнения и дополнения необходимо оставлять поля.

Конспектирование - наиболее сложный этап работы. Овладение навыками конспектирования требует от студента целеустремленности, повседневной самостоятельной работы. Конспект ускоряет повторение материала, экономит время при повторном, после определенного перерыва, обращении к уже знакомой работе. Учитывая индивидуальные особенности каждого студента, можно дать лишь некоторые, наиболее оправдавшие себя общие правила, с которыми преподаватель и обязан познакомить студентов:

1. Главное в конспекте не объем, а содержание. В нем должны быть отражены основные принципиальные положения источника, то новое, что внес его автор, основные методологические положения работы. Умение излагать мысли автора сжато, кратко и собственными словами приходит с опытом и знаниями. Но их накоплению помогает соблюдение одного важного правила – не торопиться записывать при первом же чтении, вносить в конспект лишь то, что стало ясным.

2. Форма ведения конспекта может быть самой разнообразной, она может изменяться, совершенствоваться. Но начинаться конспект всегда должен с указания полного наименования работы, фамилии автора, года и места издания; цитаты берутся в кавычки с обязательной ссылкой на страницу книги.

3. Конспект не должен быть «слепым», безликим, состоящим из сплошного текста. Особо важные места, яркие примеры выделяются цветным подчеркиванием, взятием в рамочку, оттенением, пометками на полях специальными знаками, чтобы можно было быстро найти нужное положение. Дополнительные материалы из других источников можно давать на полях, где записываются свои суждения, мысли, появившиеся уже после составления конспекта.

ПОДГОТОВКА К ТЕСТИРОВАНИЮ

Тесты – это вопросы или задания, предусматривающие конкретный, краткий, четкий ответна имеющиеся эталоны ответов. При самостоятельной подготовке к тестированию студенту необходимо:

1. готовясь к тестированию, проработать информационный материал по дисциплине; проконсультироваться с преподавателем по вопросу выбора учебной литературы;

2. четко выяснить все условия тестирования заранее. Студент должен знать, сколько тестов ему будет предложено, сколько времени отводится на тестирование, какова система оценки результатов и т. д.;

3. приступая к работе с тестами, внимательно и до конца нужно прочитать вопрос и предлагаемые варианты ответов; выбрать правильные (их может быть несколько); на отдельном листке ответов вписать цифру вопроса и буквы, соответствующие правильным ответам;

- в процессе решения желательно применять несколько подходов в решении задания. Это позволяет максимально гибко оперировать методами решения, находя каждый раз оптимальный вариант;

- не нужно тратить слишком много времени на трудный вопрос, нужно переходить к другим тестовым заданиям; к трудному вопросу можно обратиться в конце;

- обязательно необходимо оставить время для проверки ответов, чтобы избежать механических ошибок.

ПОДГОТОВКА К ПРОМЕЖУТОЧНОЙ АТТЕСТАЦИИ

При подготовке к *зачету* по дисциплине *«Физическая культура и спорт»* обучающемуся рекомендуется:

1. повторить пройденный материал и ответить на вопросы, используя конспект и материалы лекций. Если по каким-либо вопросам у студента недостаточно информации в лекционных материалах, то необходимо получить информацию из раздаточных материалов и/или учебников (литературы), рекомендованных для изучения дисциплины *«Физическая культура и спорт».*

Целесообразно также дополнить конспект лекций наиболее существенными и важными тезисами для рассматриваемого вопроса;

2. при изучении основных и дополнительных источников информации в рамках выполнения заданий на *зачете* особое внимание необходимо уделять схемам, рисункам, графикам и другим иллюстрациям, так как подобные графические материалы, как правило, в наглядной форме отражают главное содержание изучаемого вопроса;

3. при изучении основных и дополнительных источников информации в рамках выполнения заданий на *зачете* (в случаях, когда отсутствует иллюстративный материал) особое внимание необходимо обращать на наличие в тексте словосочетаний вида «во-первых», «во-вторых» и т.д., а также дефисов и перечислений (цифровых или буквенных), так как эти признаки, как правило, позволяют структурировать ответ на предложенное задание.

Подобную текстовую структуризацию материала слушатель может трансформировать в рисунки, схемы и т. п. для более краткого, наглядного и удобного восприятия (иллюстрации целесообразно отразить в конспекте лекций – это позволит оперативно и быстро найти, в случае необходимости, соответствующую информацию);

4. следует также обращать внимание при изучении материала для подготовки к *зачету* на словосочетания вида «таким образом», «подводя итог сказанному» и т.п., так как это признаки выражения главных мыслей и выводов по изучаемому вопросу (пункту, разделу). В отдельных случаях выводы по теме (разделу, главе) позволяют полностью построить (восстановить, воссоздать) ответ на поставленный вопрос (задание), так как содержат в себе основные мысли и тезисы для ответа.

МИНОБРНАУКИ РОССИИ

ФГБОУ ВО «Уральский государственный горный университет»

УТВЕРЖДАЮ
Проректор по учебно-методическому комплексу
_____С. А. Упоров

МЕТОДИЧЕСКИЕ РЕКОМЕНДАЦИИ И ЗАДАНИЯ К КОНТРОЛЬНОЙ РАБОТЕ

ЭЛЕКТИВНЫЕ КУРСЫ ПО ФИЗИЧЕСКОЙ КУЛЬТУРЕ И СПОРТУ

Специальность
21.05.04 Горное дело

Профиль (направленность)
Менеджмент и экономика горнопромышленного производства

квалификация выпускника: **горный инженер (специалист)**

Автор: Сидоров С.Г.

Одобрены на заседании кафедры	Рассмотрены методической комиссией
Физической культуры	Инженерно-экономического факультета
(название кафедры)	*(название факультета)*
Зав. кафедрой _____	Председатель _____
(подпись)	*(подпись)*
Сидоров С.Г.	Мочалова Л.А.
(Фамилия И.О.)	*(Фамилия И.О.)*
Протокол № 1 от 28.08.2023	Протокол № 2 от 20.10.2023
(Дата)	*(Дата)*

Екатеринбург

ВВЕДЕНИЕ

Данные методические рекомендации необходимы для студентов бакалавриата по направлению подготовки 21.05.04 – «Горное дело» при организации самостоятельной работы по дисциплине «Элективные курсы по физической культуре и спорту» в рамках подготовки и защиты контрольной работы.

В методических рекомендациях содержатся особенности организации подготовки контрольной работы в виде реферата, требования к его оформлению, а также порядок защиты и критерии оценки.

ОРГАНИЗАЦИЯ ПОДГОТОВКИ КОНТРОЛЬНОЙ РАБОТЫ (РЕФЕРАТА)

Общая характеристика реферата

Написание реферата практикуется в учебном процессе в целях приобретения студентом необходимой профессиональной подготовки, развития умения и навыков самостоятельного научного поиска: изучения литературы по выбранной теме, анализа различных источников и точек зрения, обобщения материала, выделения главного, формулирования выводов и т. п. С помощью реферата студент может глубже постигать наиболее сложные проблемы дисциплины, учится лаконично излагать свои мысли, правильно оформлять работу, докладывать результаты своего труда.

В «Толковом словаре русского языка» дается следующее определение: «**реферат** – краткое изложение содержания книги, статьи, исследования, а также доклад с таким изложением».

Различают два вида реферата:

- *репродуктивный* – воспроизводит содержание первичного текста в форме реферата-конспекта или реферата-резюме. В реферате-конспекте содержится фактическая информация в обобщённом виде, иллюстрированный материал, различные сведения о методах исследования, результатах исследования и возможностях их применения. В реферате-резюме содержатся только основные положения данной темы;
- *продуктивный* – содержит творческое или критическое осмысление реферируемого источника и оформляются в форме реферата-доклада или реферата-обзора. В реферате-докладе, наряду с анализом информации первоисточника, дается объективная оценка проблемы, и он имеет развёрнутый характер. Реферат-обзор составляется на основе нескольких источников и в нем сопоставляются различные точки зрения по исследуемой проблеме.

Студент для изложения материала должен выбрать продуктивный вид реферата.

Выбор темы реферата

Студенту предоставляется право выбора темы реферата из рекомендованного преподавателем дисциплины списка. Выбор темы должен быть осознанным и обоснованным с точки зрения познавательных интересов автора, а также полноты освещения темы в имеющейся научной литературе.

Если интересующая тема отсутствует в рекомендованном списке, то по согласованию с преподавателем студенту предоставляется право самостоятельно предложить тему реферата, раскрывающую содержание изучаемой дисциплины. Тема не должна быть слишком общей и глобальной, так как небольшой объем работы (до 20-25 страниц без учёта приложений) не позволит раскрыть ее.

Начинать знакомство с избранной темой лучше всего с чтения обобщающих работ по данной проблеме, постепенно переходя к узкоспециальной литературе. При этом

следует сразу же составлять библиографические выходные данные используемых источников (автор, название, место и год издания, издательство, страницы).

На основе анализа прочитанного и просмотренного материала по данной теме следует составить тезисы по основным смысловым блокам, с пометками, собственными суждениями и оценками. Предварительно подобранный в литературных источниках материал может превышать необходимый объем реферата.

Формулирование цели и составление плана реферата

Выбрав тему реферата и изучив литературу, необходимо сформулировать цель работы и составить план реферата.

Цель – это осознаваемый образ предвосхищаемого результата. Возможно, формулировка цели в ходе работы будет меняться, но изначально следует ее обозначить, чтобы ориентироваться на нее в ходе исследования. Формулирование цели реферата рекомендуется осуществлять при помощи глаголов: исследовать, изучить, проанализировать, систематизировать, осветить, изложить (представления, сведения), создать, рассмотреть, обобщить и т. д.

Определяясь с целью дальнейшей работы, параллельно необходимо думать над составлением плана, при этом четко соотносить цель и план работы. Правильно построенный план помогает систематизировать материал и обеспечить последовательность его изложения.

Наиболее традиционной является следующая **структура реферата**:

Титульный лист.

Оглавление (план, содержание).

Введение.

1. (полное наименование главы).
   1.1. (полное название параграфа, пункта);
   1.2. (полное название параграфа, пункта).
2. (полное наименование главы).
   2.1. (полное название параграфа, пункта);
   2.2. (полное название параграфа, пункта).

Заключение (выводы).

} Основная часть

Библиография (список использованной литературы).

Приложения (по усмотрению автора).

Титульный лист оформляется в соответствии с Приложением.

Оглавление (план, содержание) включает названия всех глав и параграфов (пунктов плана) реферата и номера страниц, указывающие их начало в тексте реферата.

Введение. В этой части реферата обосновывается актуальность выбранной темы, формулируются цель и задачи работы, указываются используемые материалы и дается их краткая характеристика с точки зрения полноты освещения избранной темы. Объем введения не должен превышать 1-1,5 страницы.

Основная часть реферата может быть представлена двумя или тремя главами, которые могут включать 2-3 параграфа (пункта).

Здесь достаточно полно и логично излагаются главные положения в используемых источниках, раскрываются все пункты плана с сохранением связи между ними и последовательности перехода от одного к другому.

Автор должен следить за тем, чтобы изложение материала точно соответствовало цели и названию главы (параграфа). Материал в реферате рекомендуется излагать своими словами, не допуская дословного переписывания из литературных источников. В тексте обязательны ссылки на первоисточники, т. е. на тех авторов, у которых взят данный материал в виде мысли, идеи, вывода, числовых данных, таблиц, графиков, иллюстраций и пр.

Работа должна быть написана грамотным литературным языком. Сокращение слов в тексте не допускается, кроме общеизвестных сокращений и аббревиатуры. Каждый раздел рекомендуется заканчивать кратким выводом.

Заключение (выводы). В этой части обобщается изложенный в основной части материал, формулируются общие выводы, указывается, что нового лично для себя вынес автор реферата из работы над ним. Выводы делаются с учетом опубликованных в литературе различных точек зрения по проблеме, рассматриваемой в реферате, сопоставления их и личного мнения автора реферата. Заключение по объему не должно превышать 1,5-2 страниц.

Библиография (список использованной литературы) – здесь указывается реально использованная для написания реферата литература, периодические издания и электронные источники информации. Список составляется согласно правилам библиографического описания.

Приложения могут включать графики, таблицы, расчеты.

ТРЕБОВАНИЯ К ОФОРМЛЕНИЮ РЕФЕРАТА

Общие требования к оформлению реферата

Рефераты, как правило, требуют изучения и анализа значительного объема статистического материала, формул, графиков и т. п. В силу этого особое значение приобретает правильное оформление результатов проделанной работы.

Текст реферата должен быть подготовлен в печатном виде. Исправления и помарки не допускаются. Текст работы оформляется на листах формата А4, на одной стороне листа, с полями: левое – 25 мм, верхнее – 20 мм, правое – 15 мм и нижнее – 25 мм. При компьютерном наборе шрифт должен быть таким: тип шрифта Times New Roman, кегль 14, междустрочный интервал 1,5.

Рекомендуемый объем реферата – не менее 20 страниц. Титульный лист реферата оформляется студентом по образцу, данному в приложении 1.

Текст реферата должен быть разбит на разделы: главы, параграфы и т. д. Очередной раздел нужно начинать с нового листа.

Все страницы реферата должны быть пронумерованы. Номер страницы ставится снизу страницы, по центру. Первой страницей является титульный лист, но на ней номер страницы не ставится.

Таблицы

Таблицы по содержанию делятся на аналитические и неаналитические. Аналитические таблицы являются результатом обработки и анализа цифровых показателей. Как правило, после таких таблиц делается обобщение, которое вводится в текст словами: «таблица позволяет сделать вывод о том, что…», «таблица позволяет заключить, что…» и т. п.

В неаналитических таблицах обычно помещаются необработанные статистические данные, необходимые лишь для информации и констатации фактов.

Таблицы размещают после первого упоминания о них в тексте таким образом, чтобы их можно было читать без поворота работы или с поворотом по часовой стрелке.

Каждая таблица должна иметь нумерационный и тематический заголовок. Тематический заголовок располагается по центру таблицы, после нумерационного, размещённого в правой стороне листа и включающего надпись «Таблица» с указанием арабскими цифрами номера таблицы. Нумерация таблиц сквозная в пределах каждой главы. Номер таблицы состоит из двух цифр: первая указывает на номер главы, вторая – на номер таблицы в главе по порядку (например, «Таблица 2.2» – это значит, что представленная таблица вторая во второй главе).

Цифры в графах таблиц должны проставляться так, чтобы разряды чисел во всей графе были расположены один под другим. В одной графе количество десятичных знаков должно быть одинаковым. Если данные отсутствуют, то в графах ставят знак тире. Округление числовых значений величин до первого, второго и т. д. десятичного знака для различных значений одного и того же наименования показателя должно быть одинаковым.

Таблицу с большим количеством строк допускается переносить на другую страницу, при этом заголовок таблицы помещают только над ее первой частью, а над переносимой частью пишут «Продолжение таблицы» или «Окончание таблицы». Если в работе несколько таблиц, то после слов «Продолжение» или «Окончание» указывают номер таблицы, а само слово «таблица» пишут сокращенно, например, «Продолжение табл. 1.1», «Окончание табл. 1.1».

На все таблицы в тексте реферата должны быть даны ссылки с указанием их порядкового номера, например, «…в табл. 2.2».

Формулы

Формулы – это комбинации математических знаков, выражающие какие-либо предложения.

Формулы, приводимые в реферате, должны быть наглядными, а обозначения, применяемые в них, соответствовать стандартам.

Пояснения значений символов и числовых коэффициентов следует приводить непосредственно под формулой, в той последовательности, в какой они даны в формуле. Значение каждого символа и числового коэффициента дается с новой строки. Первую строку объяснения начинают со слова «где» без двоеточия после него.

Формулы и уравнения следует выделять из текста свободными строками. Если уравнение не умещается в одну строку, оно должно быть перенесено после знака равенства (=) или после знака (+), минус (–), умножения (х) и деления (:).

Формулы нумеруют арабскими цифрами в пределах всей курсовой работы (реферата) или главы. В пределах реферата используют нумерацию формул одинарную, в пределах главы – двойную. Номер указывают с правой стороны листа на уровне формулы в круглых скобках.

В тексте ссылки на формулы приводятся с указанием их порядковых номеров, например, «…в формуле (2.2)» (второй формуле второй главы).

Иллюстрации

Иллюстрации позволяют наглядно представить явление или предмет такими, какими мы их зрительно воспринимаем, но без лишних деталей и подробностей.

Основными видами иллюстраций являются схемы, диаграммы и графики.

Схема – это изображение, передающее обычно с помощью условных обозначений и без соблюдения масштаба основную идею какого-либо устройства, предмета, сооружения или процесса и показывающее взаимосвязь их главных элементов.

Диаграмма – один из способов изображения зависимости между величинами. Наибольшее распространение получили линейные, столбиковые и секторные диаграммы.

Для построения линейных диаграмм используется координатное поле. По горизонтальной оси в изображенном масштабе откладывается время или факториальные признаки, на вертикальной – показатели на определенный момент (период) времени или размеры результативного независимого признака. Вершины ординат соединяются отрезками – в результате получается ломаная линия.

На столбиковых диаграммах данные изображаются в виде прямоугольников (столбиков) одинаковой ширины, расположенных вертикально или горизонтально. Длина (высота) прямоугольников пропорциональна изображенным ими величинам.

Секторная диаграмма представляет собой круг, разделенный на секторы, величины которых пропорциональны величинам частей изображаемого явления.

График – это результат обработки числовых данных. Он представляет собой условные изображения величин и их соотношений через геометрические фигуры, точки и линии.

Количество иллюстраций в работе должно быть достаточным для пояснения излагаемого текста.

Иллюстрации обозначаются словом «Рис.» и располагаются после первой ссылки на них в тексте так, чтобы их было удобно рассматривать без поворота работы или с поворотом по часовой стрелке. Иллюстрации должны иметь номер и наименование, расположенные по центру, под ней. Иллюстрации нумеруются в пределах главы арабскими цифрами, например, «Рис. 1.1» (первый рисунок первой главы). Ссылки на иллюстрации в тексте реферата приводят с указанием их порядкового номера, например, «…на рис. 1.1».

При необходимости иллюстрации снабжаются поясняющими данными (подрисуночный текст).

Приложения

Приложение – это часть основного текста, которая имеет дополнительное (обычно справочное) значение, но, тем не менее, необходима для более полного освещения темы. По форме они могут представлять собой текст, таблицы, графики, карты. В приложении помещают вспомогательные материалы по рассматриваемой теме: инструкции, методики, положения, результаты промежуточных расчетов, типовые проекты, имеющие значительный объем, затрудняющий чтение и целостное восприятие текста. В этом случае в тексте приводятся основные выводы (результаты) и делается ссылка на приложение, содержащее соответствующую информацию. Каждое приложение должно начинаться с новой страницы. В правом верхнем углу листа пишут слово «Приложение» и указывают номер приложения. Если в реферате больше одного приложения, их нумеруют последовательно арабскими цифрами, например, «Приложение 1», «Приложение 2» и т. д.

Каждое приложение должно иметь заголовок, который помещают ниже слова «Приложение» над текстом приложения, по центру.

При ссылке на приложение в тексте реферата пишут сокращенно строчными буквами «прил.» и указывают номер приложения, например, «…в прил. 1».

Приложения оформляются как продолжение текстовой части реферата со сквозной нумерацией листов. Число страниц в приложении не лимитируется и не включается в общий объем страниц реферата.

Библиографический список

Библиографический список должен содержать перечень и описание только тех источников, которые были использованы при написании реферата.

В библиографическом списке должны быть представлены монографические издания отечественных и зарубежных авторов, материалы профессиональной периодической печати (экономических журналов, газет и еженедельников), законодательные и др. нормативно-правовые акты. При составлении списка необходимо обратить внимание на достижение оптимального соотношения между монографическими изданиями, характеризующими глубину теоретической подготовки автора, и периодикой, демонстрирующей владение современными экономическими данными.

Наиболее распространенным способом расположения наименований литературных источников является алфавитный. Работы одного автора перечисляются в алфавитном порядке их названий. Исследования на иностранных языках помещаются в порядке латинского алфавита после исследований на русском языке.

Ниже приводятся примеры библиографических описаний использованных источников.

Статья одного, двух или трех авторов из журнала

Зотова Л. А., Еременко О. В. Инновации как объект государственного регулирования // Экономист. 2010. № 7. С. 17–19.

Статья из журнала, написанная более чем тремя авторами

Валютный курс и экономический рост / С. Ф. Алексашенко, А. А. Клепач, О. Ю. Осипова [и др.] // Вопросы экономики. 2010. № 8. С. 18–22.

Книга, написанная одним, двумя или тремя авторами

Олейник А. Н. Институциональная экономика: учебное пособие. М.: ИНФРА-М, 2011. 416 с.

Книга, написанная более чем тремя авторами

Экономическая теория: учебник / В. Д. Камаев [и др.]. М.: ВЛАДОС, 2011. 143 с.

Сборники

Актуальные проблемы экономики и управления: сборник научных статей. Екатеринбург: УГГУ, 2010. Вып. 9. 146 с.

Статья из сборника

Данилов А. Г. Система ценообразования промышленного предприятия // Актуальные проблемы экономики и управления: сб. научных статей. Екатеринбург: УГГУ, 2010. Вып. 9. С. 107–113.

Статья из газеты

Крашаков А. С. Будет ли обвал рубля // Аргументы и факты. 2011. № 9. С. 3.

Библиографические ссылки

Библиографические ссылки требуется приводить при цитировании, заимствовании материалов из других источников, упоминании или анализе работ того или иного автора, а также при необходимости адресовать читателя к трудам, в которых рассматривался данный вопрос.

Ссылки должны быть затекстовыми, с указанием номера соответствующего источника (на который автор ссылается в работе) в соответствии с библиографическим списком и соответствующей страницы.

Пример оформления затекстовой ссылки

Ссылка в тексте: «Под трансакцией понимается обмен какими-либо благами, услугами или информацией между двумя агентами» [10, С. 176].

В списке использованных источников:

10. *Сухарев О. С.* Институциональная экономика: учебник и практикум для бакалавриата и магистратуры /О.С. Сухарев. М.: Издательство Юрайт, 2016. 501 с.

ОРГАНИЗАЦИЯ ЗАЩИТЫ РЕФЕРАТА

Необходимо заранее подготовить тезисы выступления (план-конспект).

Порядок защиты реферата.

1.Краткое сообщение, характеризующее цель и задачи работы, ее актуальность, полученные результаты, вывод и предложения.

2.Ответы студента на вопросы преподавателя.

3.Отзыв руководителя-консультанта о ходе выполнения работы.

Советы студенту:

- Готовясь к защите реферата, вы должны вспомнить материал максимально подробно, и это должно найти отражение в схеме вашего ответа. Но тут же необходимо выделить главное, что наиболее важно для понимания материала в целом, иначе вы

сможете проговорить все 15-20 минут и не раскрыть существа вопроса. Особенно строго следует отбирать примеры и иллюстрации.

- Вступление должно быть очень кратким – 1-2 фразы (если вы хотите подчеркнуть при этом важность и сложность данного вопроса, то не говорите, что он сложен и важен, а покажите его сложность и важность).
- Целесообразнее вначале показать свою схему раскрытия вопроса, а уж потом ее детализировать.
- Рассказывать будет легче, если вы представите себе, что объясняете материал очень способному и хорошо подготовленному человеку, который не знает именно этого раздела, и что при этом вам обязательно нужно доказать важность данного раздела и заинтересовать в его освоении.
- Строго следите за точностью своих выражений и правильностью употребления терминов.
- Не пытайтесь рассказать побольше за счет ускорения темпа, но и не мямлите.
- Не демонстрируйте излишнего волнения и не напрашивайтесь на сочувствие.
- Будьте особенно внимательны ко всем вопросам преподавателя, к малейшим его замечаниям. И уж ни в коем случае его не перебивайте!
- Не бойтесь дополнительных вопросов – чаще всего преподаватель использует их как один из способов помочь вам или сэкономить время. Если вас прервали, а при оценке ставят в вину пропуск важной части материала, не возмущайтесь, а покажите план своего ответа, где эта часть стоит несколько позже того, на чем вы были прерваны.
- Прежде чем отвечать на дополнительный вопрос, необходимо сначала правильно его понять. Для этого нужно хотя бы немного подумать, иногда переспросить, уточнить: правильно ли вы поняли поставленный вопрос. И при ответе следует соблюдать тот же принцип экономности мышления, а не высказывать без разбора все, что вы можете сказать.
- Будьте доброжелательны и тактичны, даже если к ответу вы не готовы (это вина не преподавателя, а ваша).

ТЕМЫ КОНТРОЛЬНОЙ РАБОТЫ (РЕФЕРАТА)

Студенты должны выполнить в течении освоения курса дисциплины 2 контрольные работы.

Темы контрольных работ (рефератов) для 2 семестра

1. Врачебный контроль как обязательная процедура для занимающихся физической культурой.
2. Социальная роль и значение спорта.
3. Сущность и значение принципов физического воспитания.
4. Цель, задачи и особенности массового спорта, спорта высших достижений; студенческого спорта.
5. Характеристика этапов становления физической культуры личности студента.
6. Организм человека, как саморазвивающаяся и саморегулируемая система.
7. Виды тканей организма.
8. Характеристика элементов, составляющих образ жизни человека.
9. Процесс организации и реализации рационального питания.
10. Характеристика механизмов отказа от вредных привычек.
11. Процесс соблюдения правил личной и общественной гигиены.
12. Мотивация и направленность самостоятельных занятий.

13. Значение и характеристика физических упражнений в течение учебного дня: физкультминутки, физкультпаузы.

14. Структура самостоятельных тренировочных занятий, требования к их организации и проведению.

15. Самоконтроль — необходимая форма контроля человека за физическим состоянием.

16. Реабилитационная физическая культура: сущность, виды, характеристика.

Темы контрольных работ (рефератов) для 4 семестра

1. Бег как самое эффективное средство восстановления и повышения работоспособности.

2. Понятие профессионально-прикладной физической подготовки, её цель, задачи. Прикладные знания, умения и навыки.

3. Прикладные психические качества. Прикладные специальные качества.

4. Организация и формы профессионально-прикладной физической подготовки в вузе.

5. Роль физической культуры в профессиональной деятельности бакалавра.

6. Производственная физическая культура, ее цели и задачи. Методические основы производственной физической культуры.

7. Профилактика профессиональных заболеваний и травматизма средствами физической культуры.

8. Работоспособность: понятие, факторы, периоды. Физические упражнения в течение учебного дня для поддержания работоспособности.

9. Методы развития физических качеств: равномерный, повторный, интервальный.

10. Метод круговой тренировки, игровой и соревновательный методы.

11. Сила как физическое качество, общая характеристика силовых упражнений. Методы развития силы.

12. Средства физического воспитания.

13. Влияние климатогеографического фактора на здоровье и работоспособность человека.

14. Материальные и духовные ценности физической культуры.

15. Взаимосвязь физической и умственной деятельности человека.

16. Адаптивная физическая культура.

17. Методы физического воспитания.

МЕТОДИКА ОЦЕНКИ КОНТРОЛЬНОЙ РАБОТЫ (РЕФЕРАТА)

Проверяемая компетенция: УК-7

Знать:

- основы физической культуры и здорового образа жизни;
- особенности использования средств физической культуры для оптимизации работоспособности;

Уметь:

- использовать физические упражнения для достижения жизненных и профессиональных целей;

Владеть:

- системой практических умений и навыков, обеспечивающих сохранение и укрепление здоровья, развитие и совершенствование психофизических способностей и качеств (с выполнением установленных нормативов по общефизической подготовке).

Критерии оценивания:

достижение поставленной цели и задач исследования (новизна и актуальность поставленных в реферате проблем, правильность формулирования цели, определения задач исследования, правильность выбора методов решения задач и реализации цели; соответствие выводов решаемым задачам, поставленной цели, убедительность выводов);

уровень эрудированности автора по изученной теме (знание автором состояния изучаемой проблематики, цитирование источников, степень использования в работе результатов исследований);

личные заслуги автора реферата (новые знания, которые получены помимо основной образовательной программы, новизна материала и рассмотренной проблемы, научное значение исследуемого вопроса);

культура письменного изложения материала (логичность подачи материала, грамотность автора);

культура оформления материалов работы (соответствие реферата всем стандартным требованиям);

знания и умения на уровне требований стандарта данной дисциплины: знание фактического материала, усвоение общих понятий и идей;

степень обоснованности аргументов и обобщений (полнота, глубина, всестороннее раскрытие темы, корректность аргументации и системы доказательств, характер и достоверность примеров, иллюстративного материала, наличие знаний интегрированного характера, способность к обобщению);

качество и ценность полученных результатов (степень завершенности реферативного исследования, спорность или однозначность выводов);

использование профессиональной терминологии;

использование литературных источников.

Приложение

Образец оформления титульного листа контрольной работы (реферата)

МИНОБРНАУКИ РОССИИ
Федеральное государственное бюджетное образовательное учреждение
высшего образования
«Уральский государственный горный университет»

Горно-технологический факультет

Кафедра физической культуры

КОНТРОЛЬНАЯ РАБОТА (РЕФЕРАТ)

по дисциплине
«Элективные курсы по физической культуре и спорту»

на тему:

МОТИВАЦИЯ И НАПРАВЛЕННОСТЬ САМОСТОЯТЕЛЬНЫХ ЗАНЯТИЙ

Руководитель:
Сидоров С.Г.
Студент гр. М-21
Артёмова Елена Юрьевна

Екатеринбург – 2023

МИНОБРНАУКИ РОССИИ

ФГБОУ ВО «Уральский государственный горный университет»

УТВЕРЖДАЮ
Проректор по учебно-методическому комплексу _____ С.А. Упоров

МЕТОДИЧЕСКИЕ УКАЗАНИЯ ПО ОРГАНИЗАЦИИ САМОСТОЯТЕЛЬНОЙ РАБОТЫ И ЗАДАНИЯ ДЛЯ ОБУЧАЮЩИХСЯ

ЭЛЕКТИВНЫЕ КУРСЫ ПО ФИЗИЧЕСКОЙ КУЛЬТУРЕ И СПОРТУ

Специальность
21.05.04 Горное дело

Профиль (направленность)
Менеджмент и экономика горнопромышленного производства

квалификация выпускника: **горный инженер (специалист)**

Автор: Сидоров С.Г.

Одобрены на заседании кафедры	Рассмотрены методической комиссией
Физической культуры	Инженерно-экономического факультета
(название кафедры)	*(название факультета)*
Зав. кафедрой _____	Председатель _____
(подпись)	*(подпись)*
Сидоров С.Г.	Мочалова Л.А.
(Фамилия И.О.)	*(Фамилия И.О.)*
Протокол № 1 от 28.08.2023	Протокол № 2 от 20.10.2023
(Дата)	*(Дата)*

Екатеринбург

СОДЕРЖАНИЕ

1. Самостоятельная работа, обеспечивающая подготовку к практическим занятиям физической культурой и спортом ……3
1.1. Планирование, формы и организация самостоятельных занятий ……..3
1.1.1. Утренняя физическая гимнастика……3
1.1.2. Упражнения в течение учебного дня……...4
1.1.3. Самостоятельные тренировочные занятия……..4
1.1.4. Методика самостоятельных тренировочных занятий……5
1.1.5. Особенности самостоятельных занятий для женщин……6
1.2 Самоконтроль занимающихся за состоянием своего организма……..7
1.2.1 Оценка физического развития……...9
1.2.2. Оценка функционального состояния (подготовленности)..……10
2. Другие виды самостоятельной работы
2.1 Самостоятельная подготовка к сдаче обязательных тестов оценки общей физической подготовленности…….……12
2.1.1 Тест на скоростно-силовую подготовленность (бег на 100 м)……12
2.1.2 Техника выполнения упражнения……..12
2.1.3 Методы самостоятельной тренировки…….....13
2.1.4. Средства тренировки быстроты……13
2.1.5. Подготовка и сдача контрольного норматива……..14
2.2. Тест на силовую подготовленность для женщин …….……..15
2.2.1. Техника выполнения упражнения……..15
2.3. Тест на силовую подготовленность для мужчин……..……...15
2.3.1. Техника выполнения упражнения……..15
2.3.2. Методы развития силы……16
2.4. Тест на общую выносливость (бег 2000 и 3000 м)……...17
2.4.1. Техника бега на длинные дистанции……..17
2.4.3. Возможные ошибки и осложнения в ходе проведения Самостоятельных тренировок……18
3.Актуальность задачи повышения уровня готовности обучающихся к зачетным занятиям, на основе управляемой адаптации к смене видов учебно-познавательной деятельности……..…….….....21

1. Самостоятельная работа, обеспечивающая подготовку к практическим занятиям физической культурой и спортом

1.1. Планирование, формы и организация самостоятельных занятий

Планирование самостоятельных занятий осуществляется студентами при консультации преподавателей и должно быть направлено на достижение единой цели – сохранение хорошего здоровья, поддержание высокого уровня физической и умственной работоспособности, достижение поставленной задачи.

Существуют три формы самостоятельных занятий:

1. Утренняя физическая гимнастика (УФГ).

2. Упражнения в течение учебного (рабочего) дня.

3. Самостоятельные тренировочные занятия.

1.1.1. Утренняя физическая гимнастика

Выполняется ежедневно. В комплекс УФГ следует включать упражнения для всех групп мышц, упражнения на гибкость и дыхание, бег, бег (прыжковые упражнения).

Не рекомендуется выполнять:

- упражнения статического характера;

- со значительными отягощениями;

- упражнения на выносливость.

При выполнении УФГ рекомендуется придерживаться определенной последовательности выполнения упражнений:

- медленный бег, ходьба (2-3 мин.);

- потягивающие упражнения в сочетании с глубоким дыханием;

- упражнение на гибкость и подвижность для мышц рук, шеи, туловища и ног;

- силовые упражнения без отягощений или с небольшими отягощениями для рук, туловища, ног (сгибание-разгибание рук в упоре лежа, упражнения с легкими гантелями, с эспандерами);

- различные наклоны в положении стоя, сидя, лежа, приседания на од-ной и двух ногах и др.;

- легкие прыжки или подскоки (например, со скалкой) – 20-30 с.;

- упражнения на расслабление с глубоким дыханием.

При составлении комплексов УФГ рекомендуется физиологическую нагрузку на организм повышать постепенно, с максимумом во второй половине комплекса. К концу выполнения комплекса нагрузка снижается и организм приводится в спокойное состояние.

Между сериями из 2-3 упражнений (а при силовых – после каждого) выполняется упражнение на расслабление или медленный бег (20-30с.).

УФГ должна сочетаться с самомассажем и закаливанием организма. Сразу же после выполнения комплекса УФГ рекомендуется сделать самомассаж основных мышечных групп ног, туловища, рук (5-7 мин.) и выполнить водные процедуры с учетом правил и принципов закаливания.

1.1.2. Упражнения в течение учебного дня

Выполняются в перерывах между учебными и самостоятельными занятиями.

Они обеспечивают предупреждение наступающего утомления, способствуют поддержанию высокой работоспособности на длительное время без перенапряжения.

При выполнении этих упражнений следует придерживаться следующих правил:

1. Проводить в хорошо проветренных помещениях или на открытом воздухе.

2. Растягивать и расслаблять мышцы, испытывающие статическую нагрузку.

3. Нагружать неработающие мышцы.

1.1.3. Самостоятельные тренировочные занятия

Можно проводить индивидуально или в группе из 3-5 человек и более. Групповая тренировка более эффективна, чем индивидуальная. Заниматься рекомендуется 3-4 раза в неделю по 1,5 -2 часа. Заниматься менее двух раз в неделю нецелесообразно, т.к. это не способствует повышению уровня тренированности организма. Тренировочные занятия должны носить комплексный характер, т.е. способствовать развитию всего комплекса физических качеств, а также укреплению здоровья и повышению общей работоспособности организма.

Каждое самостоятельное тренировочное занятие состоит из трех частей:

1. Подготовительная часть (разминка) (15-20 мин. для одночасового занятия): ходьба (2-3 мин.), медленный бег (8-10 мин.), общеразвивающие упражнения на все группы мышц, соблюдая последовательность «сверху вниз», затем выполняются специально-подготовительные упражнения, выбор которых зависит от содержания основной части.

2. В основной части (30-40 мин.) изучаются спортивная техника и тактика, осуществляется тренировка развития физических, волевых качеств. При выполнении упражнений в основной части занятия необходимо придерживаться следующей последовательности:

После разминки выполняются упражнения, направленные на изучение и совершенствование техники, и упражнения на быстроту, затем упражнения для развития силы и в конце основной части занятия – для развития выносливости.

3. В заключительной части (5-10 мин.) выполняются медленный бег (3-8 мин.), переходящий в ходьбу (2-6 мин.), упражнения на расслабление в сочетании с глубоким

дыханием, которые обеспечивают постепенное снижение тренировочной нагрузки и приведение организма в сравнительно спокойное состояние.

1.1.4. Методика самостоятельных тренировочных занятий

Методические принципы, которыми необходимо руководствоваться при проведении самостоятельных тренировочных занятий, следующие:

- принцип сознательности и активности предполагает углубленное изучение занимающимися теории и методики спортивной тренировки, осознанное отношение к тренировочному процессу, понимание целей и задач занятий, рациональное применение средств и методов тренировки в каждом занятии, учет объема и интенсивности выполняемых упражнений и физических нагрузок, умение анализировать и оценивать итоги тренировочных занятий;

- принцип систематичности требует непрерывности тренировочного процесса, рационального чередования физических нагрузок и отдыха, преемственности и последовательности тренировочных нагрузок от занятия к занятию. Эпизодические занятия или занятия с большими перерывами (более 4-5 дней) неэффективны и приводят к снижению достигнутого уровня тренированности;

- принцип доступности и индивидуализации обязывает планировать и включать в каждое тренировочное занятие физические упражнения, по своей сложности и интенсивности доступные для выполнения занимающимися. При определении содержания тренировочных занятий необходимо соблюдать правила: от простого – к сложному, от легкого – к трудному, от известного – к неизвестному, а также осуществлять учет индивидуальных особенностей занимающихся: пол, возраст, физическую подготовленность, уровень здоровья, волевые качества, трудолюбие, тип высшей нервной деятельности и т.п. Подбор упражнений, объем и интенсивность тренировочных нагрузок нужно осуществлять в соответствии с силами и возможностями организма занимающихся;

- принцип динамичности и постепенности определяет необходимость повышения требований к занимающимся, применение новых, более сложных физических упражнений, увеличение тренировочных нагрузок по объему и интенсивности. Переход к более высоким тренировочным нагрузкам должен проходить постепенно с учетом функциональных возможностей и индивидуальных особенностей занимающихся.

Если в тренировочных занятиях был перерыв по причине болезни, то начинать занятия следует после разрешения врача при строгом соблюдении принципа постепенности. Вначале тренировочные нагрузки значительно снижаются и постепенно доводятся до занимающегося в тренировочном плане уровня.

Все выше перечисленные принципы находятся в тесной взаимосвязи. Это различные стороны единого, целостного повышения функциональных возможностей занимающихся.

1.1.5. Особенности самостоятельных занятий для женщин

Организм женщины имеет анатомо-физиологические особенности, которые необходимо учитывать при проведении самостоятельных занятий физическими упражнениями или спортивной тренировки. В отличие от мужского, у женского организма менее прочное строение костей, ниже общее развитие мускулатуры тела, более широкий тазовый пояс и мощнее мускулатура тазового дна. Для здоровья женщины большое значение имеет развитие мышц брюшного пресса, спины и тазового дна. От их развития зависит нормальное положение внутренних органов. Особенно важно развитие мышц тазового дна.

Одной из причин недостаточного развития этих мышц у студенток и работниц умственного труда является малоподвижный образ жизни. При положении сидя мышцы тазового дна не противодействуют внутрибрюшному давлению и растягиваются от тяжести лежащих над ними органов. В связи с этим мышцы теряют свою эластичность и прочность, что может привести к нежелательным изменениям положения внутренних органов и к ухудшению их функциональной деятельности.

Ряд характерных для организма женщины особенностей имеется и в деятельности сердечно-сосудистой, дыхательной, нервной и других систем. Все это выражается более продолжительным периодом восстановления организма после физической нагрузки, а также более быстрой потерей состояния тренированности при прекращении тренировок.

Особенности женского организма должны строго учитываться в организации, содержании, методике проведения самостоятельных занятий. Подбор физических упражнений, их характер и интенсивность должны соответствовать физической подготовленности, возрасту, индивидуальным возможностям студенток. Необходимо исключать случаи форсирования тренировок для того, чтобы быстро достичь высоких результатов. Разминку следует проводить более тщательно и более продолжительно, чем при занятиях мужчин. Рекомендуется остерегаться резких сотрясений, мгновенных напряжений и усилий, например, при занятиях прыжками и в упражнениях с отягощением. Полезны упражнения, в положении сидя, и лежа на спине с подниманием, отведением, приведением и круговыми движениями ног, с подниманием ног и таза до положения «березка», различного рода приседания.

Даже для хорошо физически подготовленных студенток рекомендуется исключить упражнения, вызывающие повышение внутрибрюшного давления и затрудняющие деятельность органов брюшной полости и малого таза. К таким упражнениям относятся прыжки в глубину, поднимание больших тяжестей и другие, сопровождающиеся задержкой дыхания и натуживанием.

При выполнении упражнений на силу и быстроту движений следует более постепенно увеличивать тренировочную нагрузку, более плавно доводить ее до оптимальных пределов, чем при занятиях мужчин.

Упражнения с отягощениями применяются с небольшими весами, сериями по 8-12 движений с вовлечением в работу различных мышечных групп. В интервалах между сериями выполняются упражнения на расслабление с глубоким дыханием и другие упражнения, обеспечивающие активный отдых.

Функциональные возможности аппарата кровообращения и дыхания у девушек и женщин значительно ниже, чем у юношей и мужчин, поэтому нагрузка на выносливость для девушек и женщин должна быть меньше по объему и повышаться на более продолжительном отрезке времени.

Женщинам при занятиях физическими упражнениями и спортом следует особенно внимательно осуществлять самоконтроль. Необходимо наблюдать за влиянием занятий на течение овариально-менструального цикла и характер его изменения. Во всех случаях неблагоприятных отклонений необходимо обращаться к врачу.

Женщинам противопоказаны физические нагрузки, спортивная тренировка и участие в спортивных соревнованиях в период беременности. После родов к занятиям физическими упражнениями и спортом рекомендуется приступать не ранее чем через 8-10 месяцев.

1.2. Самоконтроль занимающихся за состоянием своего организма

Данные самоконтроля записываются в дневник, они помогают контролировать и регулировать правильность подбора средств, методику проведения учебно-тренировочных занятий. У отдельных занимающихся количество показателей самоконтроля в дневнике и порядок записи могут быть различными, но одинаково важно для всех правильно оценивать отдельные показатели, лаконично фиксировать их в дневнике.

В дневнике самоконтроля рекомендуется регулярно регистрировать:

- субъективные данные (самочувствие, сон, аппетит, болевые ощущения);

- объективные данные (частота сердечных сокращений (ЧСС), масса тела, тренировочные нагрузки, нарушения режима, спортивные результаты).

Субъективные данные:

Самочувствие - отмечается как хорошее, удовлетворительное или плохое. При плохом самочувствии фиксируется характер необычных ощущений.

Сон - отмечается продолжительность и глубина сна, его нарушения (трудное засыпание, беспокойный сон, бессонница, недосыпание и др.).

Аппетит - Отмечается как хороший, удовлетворительный, пониженный и плохой. Различные отклонения состояния здоровья быстро отражаются, поэтому его ухудшение, как правило, является результатом переутомления или заболевания.

Болевые ощущения - фиксируются по месту их локализации, характеру (острые, тупые, режущие и т.п.) и силе проявления.

Объективные данные:

ЧСС – важный показатель состояния организма. Его рекомендуется подсчитывать регулярно, в одно и то же время суток, в покое. Лучше всего утром, лежа, после пробуждения, а также до тренировки (за 3-5 мин) и сразу после спортивной тренировки.

Нормальными считаются следующие показатели ЧСС в покое:

- мужчины (тренированные/не тренированные) 50-60/70-80;

- женщины (тренированные/не тренированные) 60-70/75-85.

С увеличением тренированности ЧСС понижается.

Интенсивность физической нагрузки также определяться по ЧСС, которая измеряется сразу после выполнения упражнений.

При занятиях физическими упражнениями рекомендуется придерживаться следующей градации интенсивности:

- малая интенсивность – ЧСС до 130 уд/мин. При этой интенсивности эффективного воспитания выносливости не происходит, однако создаются предпосылки для этого, расширяется сеть кровеносных сосудов в скелетных мышцах и в сердечной мышце (целесообразно применять при выполнении разминки);

- средняя интенсивность от 130 до 150 уд/мин.;

- большая интенсивность – ЧСС от 150 до 180 уд/мин. В этой тренировочной зоне интенсивности к аэробным механизмам подключаются анаэробные механизмы энергообеспечения, когда энергия образуется при распаде энергетических веществ в условиях недостатка кислорода;

- предельная интенсивность – ЧСС 180 уд/мин. и больше. В этой зоне интенсивности совершенствуются анаэробные механизмы энергообеспечения.

Существенным моментом при использовании ЧСС для дозирования нагрузки является ее зависимость от возраста.

Известно, что по мере старения уменьшается возможность усиления сердечной деятельности за счет учащения сокращения сердца во время мышечной работы. Оптимальную ЧСС с учетом возраста при продолжительных упражнениях можно определить по формулам:

- для начинающих: ЧСС (оптимальная) = 170 – возраст (в годах)

- для занимающихся регулярно в течении 1-2 лет:

- ЧСС (оптимальная) = 180 – возраст (в годах)

Зависимость максимальной величины ЧСС от возраста при тренировке на выносливость можно определить по формуле:

- ЧСС (максимальная) = 220 – возраст (в годах)

Например, для занимающихся в возрасте 18 лет максимальная ЧСС будет равна 220-18=202 уд/мин.

Важным показателем приспособленности организма к нагрузкам является скорость восстановления ЧСС сразу после окончания нагрузки. Для этого определяется ЧСС в первые 10 секунд после окончания нагрузки, пересчитывается на 1 мин. и принимается за 100%. Хорошей реакцией восстановления считается:

- снижение через 1 мин. на 20%;

- через 3 мин. – на 30%;

- через 5 мин. – на 50%,

- через 10 мин. – на 70 – 75%. (отдых в виде медленной ходьбы).

Масса тела должна определяться периодически (1-2 раза в месяц) утром натощак, на одних и тех же весах. В первом периоде тренировки масса обычно снижается, а затем стабилизируется и в дальнейшем за счет прироста мышечной массы несколько увеличивается. При резком снижении массы тела следует обратиться к врачу.

Тренировочные нагрузки в дневник самоконтроля записываются коротко, вместе с другими показателями самоконтроля они дают возможность объяснить различные отклонения в состоянии организма.

Спортивные результаты показывают, правильно ли применяются средства и методы тренировочных занятий. Их анализ может выявить дополнительные резервы для роста физической подготовленности и спортивного мастерства.

В процессе занятий физическими упражнениями рекомендуется периодически оценивать уровень своего физического развития и физической (функциональной) подготовленности.

1.2.1. Оценка физического развития

Проводится с помощью антропометрических измерений: рост стоя и сидя, масса тела, окружность грудной клетки, жизненная емкость легких (ЖЁЛ) и сила кисти сильнейшей руки, которые дают возможность определить:

- уровень и особенности физического развития;

- степень его соответствия полу и возрасту;

- имеющиеся отклонения;

- улучшение физического развития под воздействием занятий физическими упражнениями.

Применяются следующие антропометрические индексы:

- Весо-ростовой показатель

- ВРП= масса тела (грамм.)/длина тела (см.)

Хорошая оценка:

- для женщин 360-405 г/см.;

- для мужчин 380-415 г/см.

Индекс Брока

Оптимальная масса тела для людей ростом от 155 до 165 см. равна длине тела в сантиметрах минус 100. При росте 165-175 см. вычитают 105, при росте более 175 см. – 110.

Силовой показатель (СП)

Показывает соотношение между массой тела и мышечной силой. Обычно, чем больше мышечная масса, тем больше сила. Силовой показатель определяется по формуле и выражается в процентах:

$$\frac{\text{сила (кг)}}{\text{общая масса тела (кг)}} \times 100$$

Для сильнейшей руки:

- для мужчин - 65-80%

- для женщин - 48-50%.

1.2.2. Оценка функционального состояния (подготовленности)

Определение резервных возможностей организма

Осуществляется с помощью физиологических проб сердечно-сосудистой (ССС) и дыхательной (ДС) систем.

Общее требования:

1. Проводить в одно и то же время суток.

2. Не ранее чем через 2 часа после приема пищи.

3. При температуре 18-20 градусов, влажности менее 60%.

Функциональная проба с приседанием

Проверяемый отдыхает стоя 3 мин., на 4-й мин. подсчитывается ЧСС за 15 с. с пересчетом на 1 мин. (исходная частота). Далее выполняется 20 приседаний за 40 с., поднимая руки вперед. Сразу после приседаний подсчитывается ЧСС в течение первых 15 с. с пересчетом на 1 мин. Определяется увеличение ЧСС после приседаний сравнительно с исходной в процентах.

Оценка:

- отлично – до 20%;
- хорошо – 20-40%;
- удовлетворительно – 40-65%;
- плохо – 66-75%;
- более 75%.

Ортостатическая проба

Применяется для оценки сосудистого тонуса.

Отдых 5 минут в положении лежа, подсчитывают ЧСС в положении лежа за 1 мин. (исходная ЧСС), после чего занимающийся встает, и снова подсчитывает пульс за 1 мин.

Оценка:

- «хорошо» - не более 11 ударов (чем меньше разница, тем лучше);
- «удовлетворительно» - от 12 до 18 ударов (потливость);
- «неудовлетворительно» - более 19 ударов (потливость, шум в ушах).

Проба Штанге (задержка дыхания на вдохе),

проба Генча (задержка дыхания на вдохе)

Оценивается устойчивость организма к недостатку кислорода, а также общий уровень тренированности.

После 5 мин. отдыха сидя, сделать 2-3 глубоких вдоха и выдоха, затем сделать полный вдох (выдох) и задержать дыхание. Отмечается время от момента задержания дыхания до ее прекращения.

Оценка	Юноши	Девушки
Отлично	90 сек	80 сек
Хорошо	80-89 сек	70-79 сек
Удовлетворительно	50-79 сек	40-69 сек
Неудовлетворительно	50 и ниже	40 и ниже

Проба Генча

Оценка	Юноши	Девушки
Отлично	45 сек	35 сек
Хорошо	40-44 сек	30-34 сек
Удовлетворительно	30-39 сек	20-29 сек
Неудовлетворительно	30 и ниже	20 и ниже

С нарастанием тренированности время задержания дыхания возрастает, при снижении или отсутствии тренированности – снижается.

Самоконтроль прививает занимающимся грамотное и осмысленное отношение к своему здоровью и к знаниям физической культурой и спортом, имеет большое воспитательное значение.

2. Другие виды самостоятельной работы

2.1. Самостоятельная подготовка к сдаче обязательных тестов оценки общей физической подготовленности

2.1.1 Тест на скоростно-силовую подготовленность (бег на 100 метров)

Нормативы:

- у студенток нормативы в беге на 100 метров следующие: 15.7 сек - 5 очков; 16,0 - 4; 17,0 -3; 17,9 - 2; 18,7 - 1.

- студенты должны показать результаты в следующих пределах: 13,2 сек - 5 очков; 13,8 - 4; 14,0 - 3; 14,3 - 2; 14,6 - 1.

2.1.2. Техника выполнения упражнения

При анализе бега на 100 м. принято выделять следующие основные фазы:

- старт и стартовый разгон;

- бег по дистанции;

- финиширование.

Старт и стартовый разгон

Существует два вида старта: низкий и высокий. Экспериментальные данные показывают, что новичкам и спортсменам 2-го разряда лучше применять высокий старт. Такая закономерность наблюдается до результата 11,4-11,6 с. и объясняется технической сложностью низкого старта. Поэтому следует ограничиться только овладением техникой высокого старта.

По команде «На старт» занимающийся подходит к стартовой линии, ставит сильнейшую (толчковую ногу) вплотную к линии, маховая нога располагается на 1,5-2 стопы назад на носок, расстояние между ними 15-20 см. Туловище выпрямлено, руки опущены, вес тела распределяется равномерно на обе ноги.

По команде «Внимание» вес тела переносится на впереди согнутую стоящую ногу, разноименная рука вперед. Проекция плеч находится за стартовой линией на расстоянии 5-8 см. Взгляд направлен вперед - вниз.

По команде «Марш» бегун мощно разгибает толчковую ногу и стремится максимально быстро вынести маховую ногу вперед с постановкой ее сверху вниз на дорожку. Руки работают максимально активно, плечевой пояс не закрепощен, кисти расслаблены. Стартовый разгон характеризуется постепенным увеличением длины шагов, уменьшением наклона туловища и приближением стоп к средней линии.

Бег по дистанции

Перед бегущим стоит задача удержать развитую горизонтальную скорость до финиша. Этому будет способствовать сохранение длины и частоты шагов.

Во время бега маховая нога ставится с носка спереди проекции общего центра тяжести тела (ОЦТТ) сверху вниз. Взаимодействие маховой ноги с грунтом называется передним толчком. Задний толчок выполняется мощным разгибанием бедра и сгибанием стопы. Голова держится прямо. Руки согнуты (угол сгибания в локтевых суставах примерно 90 град.).

При движении руки вперед кисть поднимается до уровня плеч. Назад рука отводится до «отказа» и угол сгибания в локтевом суставе увеличивается. Пальцы рук слегка согнуты.

Финиширование

Наклон туловища увеличивается. На последних метрах дистанции необходимо стремиться не потерять свободы движений и пробегать финиш без снижения скорости.

2.1.3. Методы самостоятельной тренировки

- Повторный метод - повторное выполнение упражнений с около-предельной и предельной скоростью. Отдых продолжается до восстановления. Упражнения повторяются до тех пор, пока скорость не начнет снижаться.

- Переменный метод - когда пробегаются дистанции, например, с варьированием скорости и ускорения. Цель - исключить стабилизацию скорости («скоростной барьер»).

- Соревновательный метод - предполагает выполнение упражнений на быстроту в условиях соревнований. Эмоциональный подъем на соревнованиях способствует мобилизации на максимальные проявления быстроты, позволяет выйти на новый рубеж скорости.

2.1.4. Средства тренировки быстроты

Частоту движений, а вместе с ней и быстроту циклических движений развивают с помощью упражнений, которые можно выполнять с максимальной скоростью, а также с

помощью скоростно-силовых упражнений для ациклических движений. При этом упражнения должны отвечать следующим требованиям:

- техника упражнений должна обеспечивать выполнение движений на предельных скоростях;

- упражнения должны быть хорошо освоены, чтобы не требовалось волевого усилия для их выполнения;

- продолжительность упражнений должна быть такой, чтобы скорость не снижалась вследствие утомления - 20-22 с.

Основным средством отработки бега по дистанции является бег с максимальной скоростью. Такой бег выполняется 5-6 раз по 30-40 метров. В тренировке можно чередовать бег в обычных, облегченных (с горки, угол 4-5 град.) и затрудненных (в горку или с сопротивлением) условиях.

Для развития скоростной выносливости рекомендуется пробегать большую дистанцию (120-150 м), когда очередная пробежка начинается при пульсе 120 уд/мин.

Для тренировки в беге на 100 метров следует использовать кроссы (6 км, 30 мин), повторный бег на отрезках 200 м в 3/4 силы. Спортивные игры (баскетбол, футбол) также приносят пользу в развитии быстроты.

Можно рекомендовать и упрощенную методику, обеспечивающую минимально необходимый уровень подготовленности:

- повторный метод - в одном занятии 3-4 пробегания по 20-30 метров с максимальной скоростью и интервалами отдыха для восстановления пульса до 110-120 уд/мин;

- переменный метод - пробегание 2-х отрезков по 30 метров с максимальной скоростью и последующим переходом на спокойный бег 150--200 метров. Выполняется 3-4 подхода.

Для ощутимого сдвига в подготовленности такие тренировки рекомендуется проводить 3-4 раза в неделю.

2.1.5. Подготовка и сдача контрольного норматива

При подготовке к сдаче бега на 100 метров следует учитывать общие требования по питанию при занятиях физическими упражнениями:

1. По времени - прием пищи не менее чем за 2-3 часа.

2. По составу - не есть тяжелой пищи (мясо, яйца, масло, молочные продукты, жирную, долго перевариваемую пищу).

Не рекомендуется выходить на старт с переполненным желудком.

Непосредственно перед сдачей норматива необходимо провести разминку с использованием специальных упражнений:

1. Бег с высоким подниманием бедра.

2. Бег с «захлестыванием» голеней назад.

3. Семенящий бег.

4. Прыжки с ноги на ногу (шаги).

5. Бег в упоре стоя у гимнастической стенки.

6. Бег с ускорением с высокого старта с подачей стартовых команд (2-3 ускорения по 10-15 метров).

Разминка заканчивается за 10 минут до старта.

Непосредственно перед стартом нельзя отдыхать лежа, сидя, необходимо постоянно находиться в движении (прохаживаться, выполнять упражнения на растяжку). Частота сердечных сокращений непосредственно перед стартом должна быть 110 – 120 уд/мин.

Психологическая подготовка заключается в мысленном «прокручивании» в голове этапов преодоления дистанции: старта, стартового разбега, бега по дистанции, финиширования с концентрацией внимания на технике выполнения каждого этапа.

При выполнении теста не разрешается:

- наступать на линию старта (стартовая линия входит в дистанцию);

- перебегать на соседние дорожки.

2.2. Тест на силовую подготовленность для женщин

(поднимание (сед) и опускание туловища из положения лежа, ноги закреплены, руки за головой)

Нормативы: 60 раз - 5 очков, 50 - 4, 40 - 3, 30 - 2, 20 - 1.

Это упражнение используется для оценки развития мышц живота (брюшного пресса).

О мышцах брюшного пресса следует сказать особо. Эта группа мышц участвует в большинстве движений. Она создает хороший «мышечный корсет», охватывающий брюшную полость и способствующий нормальному функционированию внутренних органов, что положительно влияет на состояние здоровья.

2.2.1. Техника выполнения упражнения

И.п. (исходное положение) – лежа на спине, ноги согнуты в коленях, стопы прижаты к полу, руки в замок за головой, локти разведены.

Это силовое упражнение состоит из 4-х фаз:

- поднимание туловища;

- фиксация его в вертикальном положении;

- опускание;

- пауза в горизонтальном положении.

Голова держится прямо, локти в стороны, дыхание ритмично.

2.3. Тест на силовую подготовленность для мужчин (подтягивание на перекладине)

Учебной программой по физической культуре предусмотрено тестирование студентов для определения уровня их силового развития. Нормативы следующие: 15 раз - 5 очков, 12 - 4, 9 - 3, 7 - 2, 5 - 1;

2.3.1. Техника выполнения упражнения

Каждый цикл подтягивания в висе на перекладине включает:

- исходное положение - вис на вытянутых руках хватом сверху (большими пальцами внутрь);

- подъем до пересечения подбородком линии перекладины;

- опускание в исходное положение.

При выполнении теста разрешается сгибание, разведение ног, запрещаются рывковые движения туловищем и руками, хлестовые движения ногами. Выполнение засчитывается только при полном выпрямлении рук в локтевых суставах.

Наиболее экономично подтягивание при хвате рук на ширине плеч. Если кисти рук расположены ближе друг к другу, то положение тела становится менее устойчивым и отклонения придется компенсировать за счет дополнительных мышечных усилий, что будет увеличивать энерготраты и снижать результат. Возрастают энерготраты и при широком хвате (шире плеч). Это связано с тем, что для фиксации лопаток при широком хвате требуется большая, чем при хвате на ширине плеч, сила мышц, приближающих лопатки к позвоночному столбу.

Опускание в вис (в исходное положение) после подтягивания должно выполняться спокойно. Дыхание не задерживается.

2.3.2. Методы развития силы

На практике распространены следующие методы силовой подготовки:

- метод максимальных усилий;

- метод повторных усилий;

- метод динамических усилий.

Согласно методу максимальных усилий выполнение упражнений организуется таким образом, чтобы занимающийся смог подтянуться 1-3 раза в одном подходе (при условии, что он способен самостоятельно подтянуться как минимум 2-3 раза). Такое

достигается за счет применения дополнительного внешнего отягощения. Делается 5-6 подходов с перерывами 2-4 минуты.

По методу повторных усилий подтягивания в одном подходе выполняются до «отказа». Если занимающийся имеет максимальный индивидуальный показатель 10-15 подтягиваний и более, то следует применять отягощение весом 30-70% от максимального. Например, занимающийся может подтянуться 1 раз с максимальным отягощением 10 кг. Значит, для тренировки по методу повторных усилий следует подобрать вес отягощения 3-7 кг. Выполняется 3-6 подходов с отдыхом между ними 2-4 мин.

Разнообразить упражнения можно, применяя метод динамических усилий. Если занимающийся легко выполняет 10-15 подтягиваний, то следует применять отягощения до 30% от максимального. В одном подходе 10-15 повторений. Темп - максимально быстрый. Всего 3-6 подходов. Во время отдыха следует добиваться наиболее полного восстановления, чтобы в следующем подходе выполнить упражнение без существенной потери скорости.

Сравнивая динамический и статический методы развития силы, необходимо отметить следующее:

- При динамическом режиме работы мышц происходит достаточное кровоснабжение. Мышца функционирует как насос - при расслаблении наполняется кровью и получает кислород и питательные вещества.

- Во время статического усилия мышца постоянно напряжена и непрерывно давит на кровеносные сосуды. В результате она не получает кислород и питательные вещества. Это ограничивает продолжительность работы мышц.

2.4. Тест на общую выносливость - бег 2000 и 3000 метров

Нормативы:

- студентки - бег 2000 метров - 10 мин.15 сек. - 5 очков; 10.50 - 4; 11.15 - 3; 11.50 - 2; 12.15 - 1;

- студенты - бег 3000 метров - 12.00 - 5; 12.35 - 4; 13.10 - 3; 13.50 - 2; 14.00 - 1.

2.4.1. Техника бега на длинные дистанции

Бег на средние и длинные дистанции начинается с высокого старта. По команде «На старт!» бегун ставит у линии более сильную ногу, а другую отставляет назад на носок (на 30 – 50 см), немного сгибает ноги, туловище наклоняет вперед и тяжесть тела переносит на впереди стоящую ногу. По команде «Марш!» бегун начинает бег, делая первые шаги в большом наклоне, который постепенно уменьшается. Длина шагов увеличивается, бег ускоряется, бегун набирает скорость и в короткое время переходит к свободному бегу на дистанции. Бег на дистанции. Во время бега на дистанции туловище

вертикально или слегка наклонено вперед (5-7°). Небольшой наклон туловища вперед позволяет лучше использовать силы отталкивания и быстрее продвигаться вперед. Слишком большой наклон приводит к «падающему» бегу, при котором труднее выносить вперед согнутую ногу, в связи с чем уменьшается длина шага, а следовательно, и скорость бега. Кроме того, при большом наклоне постоянно напряжены мышцы, удерживающие туловище от увеличивающегося наклона. Отсутствие наклона ухудшает условия отталкивания, однако улучшает возможность выноса вперед согнутой в коленном суставе свободной ноги. При правильном положении туловища создаются благоприятные условия для работы мышц и внутренних органов. Наклон туловища у бегунов изменяется в пределах 2-3°: увеличивается к моменту отталкивания и уменьшается в полетной фазе. Положение головы существенно влияет на положение туловища. Надо держать голову прямо и смотреть вперед. В фазе отталкивания таз подается вперед, что является важной особенностью техники бега на длинные дистанции и позволяет полнее использовать силу реакции опоры. В технике бега на длинные дистанции важнее всего движения ног. Нога, немного согнутая, ставится на грунт упруго и эластично с передней части стопы, а затем касается его всей стопой. Постановка ноги на переднюю часть стопы позволяет эффективнее использовать эластические свойства мышц голени, активно участвующие в отталкивании. Следы стоп на дорожке у бегунов находятся на одной линии, носки почти не разворачиваются в стороны. Эффективное отталкивание характеризуется выпрямлением ноги во всех суставах. Угол отталкивания в беге на средние дистанции примерно равен 50-55°. При правильном отталкивании таз подан вперед, голень маховой согнутой ноги параллельна бедру толчковой ноги. Быстрый вынос маховой ноги вперед облегчает отталкивание. Бегуны на длинные дистанции меньше поднимают бедро маховой ноги вверх, чем бегуны на средние и короткие дистанции. Длина шага на длинные дистанции не постоянна даже у одних и тех же бегунов. Колебания зависят от наступившего утомления, неравномерности пробегания отдельных участков дистанции, качества беговой дорожки, ветра и состояния бегуна. Обычно шаг с сильнейшей ноги на несколько сантиметров больше, чем шаг со слабейшей ноги. Длина шага равна 160 – 215 см. Повышение скорости бега за счет увеличения длины шага ограничено, так как слишком длинный шаг требует очень больших затрат сил. Кроме того, длина шага в основном зависит от индивидуальных данных бегуна. Поэтому скорость бега повышают за счет увеличения частоты шагов, которая зависит от тренированности бегуна. Движения плечевого пояса и рук связаны с движениями ног. Выполнять их надо легко, не напряженно. Это во многом зависит от умения расслаблять мышцы плечевого пояса. Движения рук помогают бегуну сохранять равновесие тела во время бега. Амплитуда

движения рук зависит от скорости бега. Кисти при движении вперед не пересекают средней линии тела и поднимаются примерно до уровня ключицы. При движении рук назад кисти доходят до задней линии туловища (если смотреть на бегуна сбоку). Руки двигаются маятникообразно, пальцы рук свободно сложены, предплечья не напряжены, плечи не поднимаются вверх. При финишировании, длина которого зависит от дистанции и оставшихся сил бегуна, движения руками делаются быстрее, наклон тела увеличивается, а угол отталкивания уменьшается. Спортсмен переходит на скоростной бег, при котором скорость повышается главным образом за счет увеличения частоты шагов. К концу дистанции вследствие утомления некоторые бегуны наклоняют туловище назад. Такое положение туловища не способствует эффективности бега, так как усилия отталкивания направляются больше вверх. Техника бега на вираже имеет некоторые особенности: туловище немного наклонено влево, к бровке, правая рука движется несколько размашистей левой, причем правый локоть дальше отводится в сторону, а правая стопа ставится с некоторым поворотом внутрь. Ритм дыхания зависит от индивидуальных особенностей и скорости бега (с увеличением скорости бега увеличивается и частота дыхания). Бегун не должен задерживать дыхание. Дышать следует одновременно через нос и полуоткрытый рот, при этом важно следить за полным выдохом.

2.4.3. Возможные ошибки и осложнения в ходе проведения самостоятельных тренировок

В некоторых случаях тренировка может стать причиной различных осложнений, включая травмы опорно-двигательного аппарата.

Основная причина травматизма опорно-двигательного аппарата - перенапряжение. Слишком быстрое увеличение тренировочных нагрузок является чрезмерным для детренированных мышц, связок и суставов. К дополнительным факторам, способствующим повреждению опорно-двигательного аппарата, можно отнести:

- бег по твердому грунту;
- избыточную массу тела;
- обувь, не пригодную для бега;
-грубые ошибки в технике.

Следовательно, меры по профилактике травм должны быть направлены на устранение или ослабление воздействия этих факторов:

- Во время кроссового бега часто болит в правом боку (печень), либо в левом боку (селезенка). Печень важный орган в жизнедеятельности нашего организма (синтез жиров и углеводов, обмен белков и витаминов) является кровяным депо. Так вот в результате переполнения кровью печени возникают колики. Глубокое дыхание снижает приток крови

к правому предсердию, уменьшает болевые ощущения. Бег не надо прекращать, необходимо снизить скорость передвижения и стараться дышать глубже.

- В процессе тренировок после значительного перерыва (отдыха) или при резком увеличении нагрузок могут появляться боли в мышцах, как правило, на другой день. Во время физической работы в организме образуются продукты распада, часть которых выводится из организма через мочевыделительную систему, а другая часть, в том числе, молочная кислота задерживается в мышечных тканях. Чтобы избавиться от нее, необходимо мышцу непосредственно после физической нагрузки заставить растянуться (с помощью упражнений на растяжение), а на следующий день выполнять какую-либо физическую работу, т.е. сокращаться. Эти меры помогут ускорить вывод молочной кислоты из мышц. Боли могут длиться несколько дней и если не предпринимать никаких мер, мышца теряет эластичность, становиться твердой. В этом случае могут помочь: массаж, банные процедуры, применение согревающих мазей и гелей.

- При выполнении напряженной физической работы длительное время, например, кроссовый бег, возникают такие состояния, которые получили название «мертвая точка» и «второе дыхание». Уже через некоторое время бега в организме начинаются изменения, которые заставляют нас прекратить мышечную деятельность. Такое временное снижение работоспособности получило название «мертвая точка». Механизм возникновения такого состояния недостаточно изучен. Предполагают, что он обусловлен временным нарушением деятельности скелетных мышц и органов, обеспечивающих доставку кислорода в организм. Эти нарушения приводят к изменениям в работе нервных центров, что, в свою очередь, приводит к нарушениям в работе отдельных физиологических систем. Время возникновения и продолжительность этого состояния зависит от многих факторов, в частности от длительности и интенсивности физической нагрузки (например, при беге на 5-10 км и более возникает через 5-6 мин бега), от тренированности. Чем лучше тренирован человек, тем позже возникает это состояние и протекает менее тяжело (почти незаметно). Преодоление этого состояния требует значительного волевого усилия. В процессе проведения учебных и тренировочных занятий необходимо приучать себя преодолевать это неприятное ощущение, возникающее при кислородной недостаточности и накоплении продуктов кислотно-щелочного распада при обмене веществ. Наступлению «второго дыхания» способствуют усиленные дыхательные упражнения, глубокие выдохи, освобождающие организм от накопившейся углекислоты, что способствует наступлению кислотно-щелочного баланса в организме. Преодолеть состояние «мертвой точки» можно, если снизить интенсивность физической нагрузки, но это нежелательно, т.к. не будет адаптации организма к такого рода деятельности.

- При занятиях физическими упражнениями могут возникнуть отклонения в деятельности сердца - учащенное сердцебиение. Оно может быть следствием стенокардии, ссоры, неурядицы в быту, семье, боязни, страха, дистрофий миокарда. Возникновение болей - сигнал опасности, в этих случаях необходимо прекратить занятия и обратиться к врачу.

- Существует состояние, называемое гравитационным шоком. Часто возникает при внезапной остановки после относительно интенсивного бега (чаще после финиша) в связи с прекращением действия «мышечного насоса». Большая масса крови застаивается в раскрытых капиллярах и венах мышц нижних конечностей, на периферии. Возникает анемия (обескровливание) мозга, недостаточное снабжение его кислородом. Появляется резкое побледнение, слабость, головокружение, тошнота, потеря сознания, исчезновение пульса. Пострадавшего необходимо уложить на спину, поднять вверх ноги (выше головы), обеспечив отток венозной крови к сердцу, улучшив снабжение головного мозга кислородом, поднести к носу ватку, смоченную нашатырным спиртом. Основная профилактика гравитационного шока - исключение внезапной остановки, постепенное замедление бега.

- Гипогликемическое состояние - следствие недостаточного количества в организме сахара, нарушение углеводного обмена в результате длительной физической нагрузки. Ощущается сильный голод, головокружение, иногда потеря сознания. Профилактика – легко усваиваемые углеводы до начала длительной физической нагрузки (немного сахара, меда и т.п.) или специальные питательные смеси.

- Солнечный и тепловой удары - возникают при длительной работе под действием солнечных лучей на обнаженную голову или тело. Тепловой удар - остро развивающееся болезненное состояние, обусловленное перегреванием организма. Его признаками являются: усталость, головная боль, слабость, боли в ногах, спине, тошнота, шум в ушах, повышение температуры, потемнение в глазах, ухудшение дыхания (прерывистое), потеря сознания.

Первая помощь: пострадавшего поместить в прохладное место, снять одежду, приподнять голову, охладить область сердца (холодный компресс), напоить. Дать понюхать нашатырный спирт, сердечные средства. При нарушении дыхания сделать искусственное дыхание.

При обморожениях на охлажденном участке вначале чувствуется легкое пощипывание, затем чувствительность теряется. Особенно поддаются ему пальцы рук, ног, нос, уши. Если произошло обморожение нельзя растирать пораженные места снегом, это только повредит кожу. Необходимо поместить обмороженный участок в тепло не

растирать, а согревать при комнатной температуре. Обмороженные места смазать жиром (вазелином).

3. Актуальность задачи повышения уровня готовности обучающихся к зачетным занятиям, на основе управляемой адаптации к смене видов учебно-познавательной деятельности

Выполнение контрольных нормативов требует от студента мобилизации всех своих сил и здесь следует принимать во внимание и учитывать все что может повлиять на конечный результат, в том числе характер учебно-познавательной деятельности, предшествующей зачетному занятию.

В течение учебного дня, занимаясь то одним видом учебно-познавательной деятельности, то другим, обучающиеся должны переключаться с выполнения одного вида задач на другой, и каждый раз проходит какое-то время, пока будет достигнуто оптимальное соответствие состояния личности и организма обучающегося к условиям проведения определенного вида учебно-познавательной деятельности – период адаптации.

Можно говорить о том, что к каждому учебному занятию кроме практической и теоретической подготовленности, определенного уровня умений и навыков по предмету, от студентов требуется некоторая психофизиологическая и физическая готовность. В этом случае под ней подразумевается готовность психических, физиологических и обеспечивающих двигательные действия систем человека к выполнению определенного рода учебно-познавательной деятельности.

Многообразие видов учебно-познавательной деятельности определяет многообразие психофизиологических и физических состояний обучающихся. Под психофизиологическим и физическим состоянием предлагается понимать целостные психофизиологические и физические реакции обучаемого на внешние и внутренние факторы, направленные на достижение полезного результата.

Параметром психофизиологического и физического состояния является величина, характеризующая какую-либо из реакций организма обучаемого на внешние или внутренние факторы.

Уровень психофизиологической и физической готовности к предстоящему занятию, зависит от индивидуальных особенностей личности обучаемого и определенных внешних факторов, воздействующих на него на предыдущем занятии. Эти факторы можно разделить на три вида:

- санитарно-гигиенические условия;
- временные условия;
- организация предыдущего вида учебно-познавательной деятельности.

К санитарно-гигиеническим условиям относятся температура и влажность воздуха, освещенность, содержание кислорода в воздухе, эргономичность учебных мест, запыленность, загазованность места проведения занятия. К временным условиям относятся: время дня, день недели, месяц семестра, время года, а также время, прошедшее после последнего приема пищи.

Вышеперечисленные факторы оказывают существенное влияние на психофизиологическую и физическую готовность. Второй фактор заставляет учитывать объективные закономерности колебания уровня работоспособности студентов в течение учебного дня, учебной недели, семестра. Как известно, в течение учебного дня объективно наблюдается два периода подъема работоспособности: один в первой половине дня, второй – в послеобеденное время. Каждому периоду характерны три фазы: врабатывание, повышенная работоспособность, снижение работоспособности. В течение недели те же фазы распределяются следующим образом: понедельник, вторник – врабатывание; среда, четверг – повышенная работоспособность; пятница, суббота – снижение работоспособности. Исследования показали, что и семестровый цикл разделяется на те же фазы.

Влияние фактора «организация предыдущего вида учебно-познавательной деятельности» в данном случае рассматривается, как влияние особенностей психофизиологической и физической деятельности обучаемых на предыдущем занятии на их психофизиологическую и физическую готовность к последующему виду учебно-познавательной деятельности, в нашем случае к зачету. Психофизиологическая деятельность характеризуется напряженностью и характером мыслительной деятельности, а также нервно-эмоциональной напряженностью учебной деятельности.

Физическая деятельность характеризуется интенсивностью, видом мышечных действий и работой обеспечивающих эту деятельность физиологических систем. Мышечные действия могут носить статический и динамический характер: поддержание рабочей позы «сидя», «стоя», выполнение чертежной, письменной работы, настройка и обслуживание аппаратуры, выполнение гимнастических упражнений и т.п. При этом используются, в той или иной степени, основные физические качества: сила, быстрота, выносливость, ловкость.

Влияние всех вышеперечисленных факторов преломляется через индивидуальные особенности личности, такие как типологические свойства нервной системы и темперамента, возрастные, морфологические, биохимические особенности организма, уровень физической подготовленности, состояние здоровья и другие, выливаясь, в итоге, в

психофизиологическую и физическую готовность студента к предстоящему виду учебно-познавательной деятельности.

Следует отметить, что особенно явно эти проблемы проявляются при чередовании занятий по общенаучным, общеинженерным и специальным дисциплинам с практическими занятиями по физической культуре. В этом случае происходит смена видов деятельности, в одном из которых доминирующую роль играет умственная работа с пониженной двигательной активностью и сохранением определенной рабочей позы, в другом – разнообразная активная двигательная деятельность с сопровождающей ее мыслительной работой.

Методика проведения занятий предусматривает проведение вводной (подготовительной) части для организации обучающихся, приведения их в состояние готовности к решению задач основной части, в нашем случае к сдаче контрольного норматива, и заключительной – для подведения итогов, приведения организма в относительно спокойное состояние (для занятий по физической культуре), но при проведении этих частей занятий, как правило, не учитывается характер предыдущей и последующей деятельности студентов. Неучтение этого факта отрицательно влияет на скорость адаптации к виду учебно-познавательной деятельности, что особенно наглядно проявляется при чередовании практических занятий по физической культуре с занятиями по общеинженерным и специальным дисциплинам.

Складывается противоречие между имеющим место в практике обучения несоответствием уровня психофизиологической и физической готовности обучающихся, объективно складывающейся в ходе проведения предшествующего занятия, видом учебно-познавательной деятельности последующего занятия и неучтением этого факта в общепринятых методиках проведения вводных (подготовительных) и заключительных частей занятий, в том числе, по дисциплине «физическая культура»

Это противоречие можно устранить, обеспечив управление процессом адаптации студентов к смене видов учебно-познавательной деятельности в ходе проведения вводных (подготовительных) и заключительных частей занятий.

Для каждой темы занятия по физической культуре в зависимости от педагогической ситуации, складывающейся из контекстной пары - вид предшествующего и вид последующего занятия, можно установить наиболее предпочтительные адаптирующие, предметно-ориентированные варианты проведения подготовительной и заключительной частей, оперативно поддерживающие достаточно высокий уровень психофизиологической и физической готовности при чередовании этих занятий с занятиями по другим дисциплинам.

Видится актуальной задача управления процессом адаптации обучаемых к смене видов учебно-познавательной деятельности с целью сокращения времени врабатывания и повышения эффективности как занятий, так и сдачи контрольных нормативов. Для решения этой задачи представляется наиболее целесообразным использовать проведение подготовительной (разминки) и заключительной частей занятий с адаптирующим, предметно-ориентированным содержанием.

В этом случае под управлением адаптацией следует понимать процесс педагогического воздействия с целью установления оптимального соответствия личности обучаемого и условий осуществления учебной деятельности в ходе осуществления им познавательной деятельности, которое позволяет индивидууму более эффективно удовлетворять актуальные познавательные потребности, и реализовывать связанные с ними значимые цели.

МИНОБРНАУКИ РОССИИ

ФГБОУ ВО «Уральский государственный горный университет»

УТВЕРЖДАЮ
Проректор по учебно-методическому комплексу _____ С.А. Упоров
13.10.2021

МЕТОДИЧЕСКИЕ РЕКОМЕНДАЦИИ И ЗАДАНИЯ К КОНТРОЛЬНОЙ РАБОТЕ

МАТЕМАТИКА

Специальность
21.05.04 Горное дело

Профиль (направленность)
Менеджмент и экономика горнопромышленного производства

квалификация выпускника: **горный инженер (специалист)**

год набора: 2023

Автор: Власова Л.В., доцент, к.ф.-м.н.

Одобрены на заседании кафедры

Математики
(название кафедры)

Зав. кафедрой _____
(подпись)

Сурнев В.Б.
(Фамилия И.О.)

Протокол № 1 от 19.09.2023
(Дата)

Рассмотрены методической комиссией

Инженерно-экономического факультета
(название факультета)

Председатель _____
(подпись)

Мочалова Л.А.
(Фамилия И.О.)

Протокол № 2 от 20.10.2023
(Дата)

Екатеринбург

ВВЕДЕНИЕ

Данные методические рекомендации необходимы для студентов специалитета по направлению подготовки 21.05.04 – «Горное дело» при организации самостоятельной работы по дисциплине «Математика» в рамках выполнения контрольных работ.

В методических рекомендациях содержатся образцы выполнения контрольных работ, требования к их оформлению, а также критерии оценки.

КОНТРОЛЬНАЯ РАБОТА №1 ПО ЛИНЕЙНОЙ АЛГЕБРЕ ДЛЯ СТУДЕНТОВ ВСЕХ ФОРМ ОБУЧЕНИЯ

Организация выполнения контрольной работы №1

Выполнение контрольной работы в виде решения ряда задач по линейной алгебре практикуется в учебном процессе в целях приобретения студентом необходимой профессиональной подготовки, развития умений и навыков в соответствии с компетенциями образовательной программы.

Выполнение контрольной работы призвано стимулировать самостоятельную работу студентов по изучению основ математики; оно направлено на формирование знаний основных категорий линейной алгебры, развитие навыков логического мышления, обобщения и умения делать верные выводы.

Каждый студент получает от преподавателя дисциплины свой вариант контрольной работы. Каждый вариант контрольной работы включает 4 задачи.

При этом предлагаются образцы задач с подробными объяснениями и решениями по всем изучаемым темам данного раздела, подобные представленным в контрольной работе.

Требования к оформлению контрольной работы

Контрольная работа должна быть выполнена в рукописном виде. Контрольная работа выполняется либо в ученической тетради, либо на листах формата А4 (сшитых) в той последовательности, которая определена вариантом. Вначале переписывается содержание каждой задачи, затем приводится ее подробное решение и дается ответ.

В случае выполнения контрольной работы на отдельных листах все страницы работы должны быть пронумерованы. Номер страницы ставится снизу страницы, по центру. Первой страницей является титульный лист, но на ней номер страницы не ставится. Титульный лист работы оформляется студентом по образцу, данному в приложении.

В конце работы должен быть представлен список использованной литературы.

МЕТОДИЧЕСКИЕ УКАЗАНИЯ ПО РЕШЕНИЮ ЗАДАЧ КОНТРОЛЬНОЙ РАБОТЫ №1

В данном разделе приведены подробные решения задач, подобных указанным в вариантах.

Задача 1

Даны матрицы $A = \begin{pmatrix} 5 & 4 \\ 3 & 0 \\ -1 & 2 \end{pmatrix}$ и $B = \begin{pmatrix} 3 & 0 \\ -1 & 2 \\ 7 & 1 \end{pmatrix}$. Найти матрицу $C = B^T \cdot A + 4E$.

Решение

Ищем транспонированную матрицу к матрице B: $B^T = \begin{pmatrix} 3 & -1 & 7 \\ 0 & 2 & 1 \end{pmatrix}$.

Находим произведение матриц $B^T \cdot A$:

$$B^T \cdot A = \begin{pmatrix} 3 & -1 & 7 \\ 0 & 2 & 1 \end{pmatrix} \cdot \begin{pmatrix} 5 & 4 \\ 3 & 0 \\ -1 & 2 \end{pmatrix} = \begin{pmatrix} 3\cdot 5+(-1)\cdot 3+7\cdot(-1) & 3\cdot 4+(-1)\cdot 0+7\cdot 2 \\ 0\cdot 5+2\cdot 3+1\cdot(-1) & 0\cdot 4+2\cdot 0+1\cdot 2 \end{pmatrix} = \begin{pmatrix} 5 & 26 \\ 5 & 2 \end{pmatrix}.$$

Находим матрицу C:

$$C = \begin{pmatrix} 5 & 26 \\ 5 & 2 \end{pmatrix} + 4 \cdot \begin{pmatrix} 1 & 0 \\ 0 & 1 \end{pmatrix} = \begin{pmatrix} 9 & 26 \\ 5 & 6 \end{pmatrix}.$$

Задача 2

Решить матричное уравнение $\begin{pmatrix} 1 & 0 \\ 2 & -1 \end{pmatrix} \cdot X = \begin{pmatrix} 3 & -5 \\ 1 & 0 \end{pmatrix}$.

Решение

Обозначим заданные матрицы:

$$A = \begin{pmatrix} 1 & 0 \\ 2 & -1 \end{pmatrix}; \quad B = \begin{pmatrix} 3 & -5 \\ 1 & 0 \end{pmatrix}.$$

Тогда имеем уравнение в матричном виде:

$$A \cdot X = B,$$

откуда

$$X = A^{-1} \cdot B.$$

Находим обратную матрицу к матрице A:

$$A^{-1} = \frac{1}{-1} \begin{pmatrix} -1 & -2 \\ 0 & 1 \end{pmatrix}^T = \begin{pmatrix} 1 & 0 \\ 2 & -1 \end{pmatrix}.$$

Таким образом,

$$X = \begin{pmatrix} 1 & 0 \\ 2 & -1 \end{pmatrix} \cdot \begin{pmatrix} 3 & -5 \\ 2 & -1 \end{pmatrix} = \begin{pmatrix} 3 & -5 \\ 4 & -9 \end{pmatrix}.$$

Задача 3

Вычислить определитель $\det A = \begin{vmatrix} -5 & 2 & 4 & 0 \\ 1 & -1 & 3 & -1 \\ 3 & 0 & 1 & 1 \\ -3 & 2 & 1 & 0 \end{vmatrix}$.

Решение

Прибавив третью строку ко второй, получим:

$$\det A = \begin{vmatrix} -5 & 2 & 4 & 0 \\ 4 & -1 & 4 & 0 \\ 3 & 0 & 1 & 1 \\ -3 & 2 & 1 & 0 \end{vmatrix}$$

Так как теперь в четвертом столбике только один ненулевой элемент, разложим данный определитель по 4 столбцу:

$$\det A = \begin{vmatrix} -5 & 2 & 4 & 0 \\ 4 & -1 & 4 & 0 \\ 3 & 0 & 1 & 1 \\ -3 & 2 & 1 & 0 \end{vmatrix} = 0 + 0 + (-1)^{4+3} \cdot 1 \cdot \begin{vmatrix} -5 & 2 & 4 \\ 4 & -1 & 4 \\ -3 & 2 & 1 \end{vmatrix} + 0 = \begin{vmatrix} 5 & -2 & -4 \\ -4 & 1 & -4 \\ 3 & -2 & -1 \end{vmatrix}.$$

Далее вычтем третью строку из первой:

$$\det A = \begin{vmatrix} 2 & 0 & -3 \\ -4 & 1 & -4 \\ 3 & -2 & -1 \end{vmatrix}$$

и прибавим вторую строку к третьей, предварительно умножив все ее элементы на 2:

$$\det A = \begin{vmatrix} 2 & 0 & -3 \\ -4 & 1 & -4 \\ -5 & 0 & -9 \end{vmatrix}.$$

Теперь раскладываем полученный определитель по второму столбцу:

$$\det A = \begin{vmatrix} 2 & 0 & -3 \\ -4 & 1 & -4 \\ -5 & 0 & -9 \end{vmatrix} = 0 + (-1)^{2+2} \cdot 1 \cdot \begin{vmatrix} 2 & -3 \\ -5 & -9 \end{vmatrix} + 0 = 1(-18 - 15) = -33.$$

Задача 4

Решить систему уравнений $\begin{cases} 3x_1 + 2x_2 + x_3 = 5, \\ 2x_1 + 3x_2 + x_3 = 1, \\ 2x_1 + x_2 + 3x_3 = 11. \end{cases}$

а) матричным методом;

б) методом Крамера;

в) методом Гаусса.

Решение

а) Представим СЛАУ в матричном виде:

$$\begin{pmatrix} 3 & 2 & 1 \\ 2 & 3 & 1 \\ 2 & 1 & 3 \end{pmatrix} \begin{pmatrix} x_1 \\ x_2 \\ x_3 \end{pmatrix} = \begin{pmatrix} 5 \\ 1 \\ 11 \end{pmatrix}.$$

Вычисляем определитель матрицы СЛАУ:

$$\det A = \begin{vmatrix} 3 & 2 & 1 \\ 2 & 3 & 1 \\ 2 & 1 & 3 \end{vmatrix} = 12.$$

Так как $\det A \neq 0$, то система уравнений является совместной и определенной.

Найдем обратную матрицу:

$$A^{-1} = \frac{1}{12}\begin{pmatrix} 8 & -4 & -4 \\ -5 & 7 & 1 \\ -1 & -1 & 5 \end{pmatrix}^T = \frac{1}{12}\begin{pmatrix} 8 & -5 & -1 \\ -4 & 7 & -1 \\ -4 & 1 & 5 \end{pmatrix}.$$

Тогда решение находим в виде:

$$X = A^{-1}B = \frac{1}{12}\begin{pmatrix} 8 & -5 & -1 \\ -4 & 7 & -1 \\ -4 & 1 & 5 \end{pmatrix}\begin{pmatrix} 5 \\ 1 \\ 11 \end{pmatrix} = \begin{pmatrix} 2 \\ -2 \\ 3 \end{pmatrix}.$$

Ответ: $X = \begin{pmatrix} 2 \\ -2 \\ 3 \end{pmatrix}$.

б) Вычисляем определитель матрицы СЛАУ:

$$\det A = \begin{vmatrix} 3 & 2 & 1 \\ 2 & 3 & 1 \\ 2 & 1 & 3 \end{vmatrix} = 12.$$

Так как $\det A \neq 0$, то система уравнений совместна и определённа.

Для нахождения её решения используем формулы Крамера:

$$\det A_1 = \begin{vmatrix} 5 & 2 & 1 \\ 1 & 3 & 1 \\ 11 & 1 & 3 \end{vmatrix} = 24, \det A_2 = \begin{vmatrix} 3 & 5 & 1 \\ 2 & 1 & 1 \\ 2 & 11 & 3 \end{vmatrix} = -24, \det A_3 = \begin{vmatrix} 3 & 2 & 5 \\ 2 & 3 & 1 \\ 2 & 1 & 11 \end{vmatrix} = 36.$$

Теперь найдем решение определенной неоднородной СЛАУ:

$$x_1 = \frac{\det A_1}{\det A} = \frac{24}{12} = 2,\ x_2 = \frac{\det A_2}{\det A} = \frac{-24}{12} = -2,\ x_3 = \frac{\det A_3}{\det A} = \frac{36}{12} = 3.$$

Ответ: $X = \begin{pmatrix} 2 \\ -2 \\ 3 \end{pmatrix}$.

в) Представим СЛАУ в матричном виде:

$$\begin{pmatrix} 3 & 2 & 1 \\ 2 & 3 & 1 \\ 2 & 1 & 3 \end{pmatrix}\begin{pmatrix} x_1 \\ x_2 \\ x_3 \end{pmatrix}=\begin{pmatrix} 5 \\ 1 \\ 11 \end{pmatrix}.$$

Вычисляем определитель матрицы СЛАУ:

$$\det A=\begin{vmatrix} 3 & 2 & 1 \\ 2 & 3 & 1 \\ 2 & 1 & 3 \end{vmatrix}=12\cdot$$

Если определитель основной матрицы А неоднородной СЛАУ отличен от нуля, то СЛАУ является определенной (имеет единственное решение).

Запишем СЛАУ в виде расширенной матрицы и получим решение:

$$\left(\begin{array}{ccc|c} 3 & 2 & 1 & 5 \\ 2 & 3 & 1 & 1 \\ 2 & 1 & 3 & 11 \end{array}\right)\underset{3c-3\cdot 1c}{\overset{2c-1c}{\sim}}\left(\begin{array}{ccc|c} 3 & 2 & 1 & 5 \\ -1 & 1 & 0 & -4 \\ -7 & -5 & 0 & -4 \end{array}\right)\overset{3c+5\cdot 2c}{\sim}\left(\begin{array}{ccc|c} 3 & 2 & 1 & 5 \\ -1 & 1 & 0 & -4 \\ -12 & 0 & 0 & -24 \end{array}\right)\overset{1c\cdot(-12)}{\sim}$$

$$\overset{1c\cdot(-12)}{\sim}\left(\begin{array}{ccc|c} 3 & 2 & 1 & 5 \\ -1 & 1 & 0 & -4 \\ 1 & 0 & 0 & 2 \end{array}\right)\overset{2c+3c}{\sim}\left(\begin{array}{ccc|c} 3 & 2 & 1 & 5 \\ 0 & 1 & 0 & -2 \\ 1 & 0 & 0 & 2 \end{array}\right)\overset{1c-2\cdot 2c-3\cdot 3c}{\sim}\left(\begin{array}{ccc|c} 0 & 0 & 1 & 3 \\ 0 & 1 & 0 & -2 \\ 1 & 0 & 0 & 2 \end{array}\right)\sim$$

$$\sim\left(\begin{array}{ccc|c} 1 & 0 & 0 & 2 \\ 0 & 1 & 0 & -2 \\ 0 & 0 & 1 & 3 \end{array}\right).$$

Ответ: $X=\begin{pmatrix} 2 \\ -2 \\ 3 \end{pmatrix}$.

Комплект вариантов контрольной работы №1

Вариант 1

1. Даны матрицы $A=\begin{pmatrix} 2 & 0 & 1 \\ 3 & -1 & 2 \\ 0 & 1 & 1 \end{pmatrix}$ и $B=\begin{pmatrix} 3 & 1 \\ -1 & 1 \\ 0 & 1 \end{pmatrix}$.

Найти матрицу $C=(A+3A^T)\cdot B$.

2. Решить матричное уравнение $\begin{pmatrix} 1 & -2 \\ 0 & 1 \end{pmatrix}\cdot X=\begin{pmatrix} 2 & 4 \\ -1 & -2 \end{pmatrix}$.

3. Вычислить определитель $\begin{vmatrix} -2 & 3 & 4 & 0 \\ 1 & -1 & 1 & 3 \\ 3 & 0 & 1 & 1 \\ -3 & 2 & 1 & 0 \end{vmatrix}$.

4. Решить систему уравнений $\begin{cases} 3x_1 + 4x_2 + 2x_3 = 8 \\ 2x_1 - 4x_2 - 3x_3 = -1 \\ x_1 + 5x_2 + x_3 = 0 \end{cases}$

а) матричным методом;

б) методом Крамера;

в) методом Гаусса.

Вариант 2

1. Дана матрица $A = \begin{pmatrix} 3 & -1 & 1 \\ 0 & 2 & 3 \\ -1 & 0 & 1 \end{pmatrix}$. Найти матрицу $B = A^2 - 3A^T$.

2. Решить матричное уравнение $\begin{pmatrix} 1 & -2 \\ 6 & 1 \end{pmatrix} \cdot X = \begin{pmatrix} -7 & -6 \\ 3 & 16 \end{pmatrix}$.

3. Вычислить определитель $\begin{vmatrix} 0 & -3 & 5 & 2 \\ 1 & 0 & -3 & 0 \\ 2 & 1 & 1 & -1 \\ 0 & 4 & 1 & 2 \end{vmatrix}$.

4. Решить систему уравнений $\begin{cases} x_1 + 2x_2 + 3x_3 = 1 \\ 2x_1 - x_2 - 2x_3 = 9 \\ 5x_1 + 8x_2 - x_3 = 7 \end{cases}$

а) матричным методом;

б) методом Крамера;

в) методом Гаусса.

Вариант 3

1. Дана матрица $A=\begin{pmatrix} -1 & 4 & 0 \\ 2 & 2 & 0 \\ 4 & 1 & 1 \end{pmatrix}$. Найти матрицу $B = A \cdot A^T - 2E$.

2. Решить матричное уравнение $\begin{pmatrix} 1 & 2 \\ 3 & 4 \end{pmatrix} \cdot X = \begin{pmatrix} 3 & 5 \\ 5 & 9 \end{pmatrix}$.

3. Вычислить определитель $\begin{vmatrix} 0 & -1 & 3 & 4 \\ 2 & 0 & 4 & 0 \\ 5 & 3 & 1 & -1 \\ 1 & -1 & 2 & 0 \end{vmatrix}$.

4. Решить систему уравнений $\begin{cases} 3x_1 + x_2 + x_3 = 21 \\ x_1 - 4x_2 - 2x_3 = -16 \\ 3x_1 - 5x_2 - 6x_3 = -41 \end{cases}$

а) матричным методом;

б) методом Крамера;

в) методом Гаусса.

Вариант 4

1. Даны матрицы $A = \begin{pmatrix} 2 & 1 \\ 3 & 0 \\ 1 & 2 \end{pmatrix}$ и $B=\begin{pmatrix} 2 & 1 & 3 \\ 0 & 2 & 1 \\ 0 & -1 & 2 \end{pmatrix}$. Найти матрицу $C = A \cdot A^T + 2B$.

2. Решить матричное уравнение $\begin{pmatrix} 3 & -2 \\ 5 & -4 \end{pmatrix} \cdot X = \begin{pmatrix} -1 & 2 \\ -5 & 6 \end{pmatrix}$.

3. Вычислить определитель $\begin{vmatrix} 10 & 0 & 2 & 3 \\ 0 & 1 & -2 & 0 \\ 3 & 1 & 1 & 1 \\ -4 & 0 & 1 & -1 \end{vmatrix}$.

4. Решить систему уравнений $\begin{cases} 2x_1 - x_2 + 5x_3 = 4 \\ 5x_1 + 2x_2 + 13x_3 = 2 \\ 3x_1 - x_2 + 5x_3 = 0 \end{cases}$

а) матричным методом;

б) методом Крамера;

в) методом Гаусса.

Вариант 5

1. Даны матрицы и A= $\begin{pmatrix} 3 & 1 \\ -1 & 2 \\ 0 & 3 \end{pmatrix}$ и $B = \begin{pmatrix} -2 & 1 \\ 5 & 6 \end{pmatrix}$ Найти матрицу $X = A^T \cdot A - 4B$.

2. Решить матричное уравнение $\begin{pmatrix} 1 & -3 \\ 4 & -6 \end{pmatrix} \cdot X = \begin{pmatrix} 2 & 3 \\ 8 & 4 \end{pmatrix}$.

3. Вычислить определитель $\begin{vmatrix} -3 & 2 & 1 & -1 \\ -2 & 1 & 0 & 3 \\ -1 & -1 & 4 & 1 \\ 2 & 2 & 0 & -3 \end{vmatrix}$.

4. Решить систему уравнений $\begin{cases} x_1 + x_2 - x_3 = -2 \\ 4x_1 - 3x_2 + x_3 = 1 \\ 2x_1 + x_2 - x_3 = 1 \end{cases}$

а) матричным методом;

б) методом Крамера;

в) методом Гаусса.

Вариант 6

1. Дана матрица $A = \begin{pmatrix} -4 & 5 & 6 \\ -1 & -2 & 1 \end{pmatrix}$. Найти матрицу C= $A^T \cdot A + 5E$.

2. Решить матричное уравнение $\begin{pmatrix} 4 & 6 \\ 6 & 8 \end{pmatrix} \cdot X = \begin{pmatrix} -6 & 4 \\ -10 & 8 \end{pmatrix}$.

3. Вычислить определитель $\begin{vmatrix} 0 & -3 & 0 & 1 \\ 4 & 1 & -1 & 1 \\ 2 & 3 & 1 & -1 \\ 3 & 0 & 5 & 1 \end{vmatrix}$.

4. Решить систему уравнений $\begin{cases} x_1 + 2x_2 + x_3 = 4 \\ 3x_1 - 5x_2 + 3x_3 = 1 \\ 2x_1 + 7x_2 - x_3 = 8 \end{cases}$

а) матричным методом;

б) методом Крамера;

в) методом Гаусса.

Вариант 7

1. Даны матрицы $A = \begin{pmatrix} 0 & 3 & 4 \\ -1 & 1 & 2 \\ 2 & 0 & -5 \end{pmatrix}$ и $B = \begin{pmatrix} 1 & 1 & 1 \\ -1 & 4 & 0 \\ 2 & -3 & 1 \end{pmatrix}$

Найти матрицу $C = (2A^T - \mathrm{B}) \cdot \mathrm{A}$

2. Решить матричное уравнение $\mathrm{X} \cdot \begin{pmatrix} 1 & 2 \\ 3 & 4 \end{pmatrix} = \begin{pmatrix} 3 & 5 \\ 5 & 9 \end{pmatrix}$.

3. Вычислить определитель $\begin{vmatrix} 1 & -1 & 1 & -1 \\ 2 & 3 & 1 & 2 \\ 3 & 0 & 4 & 3 \\ 4 & 0 & 5 & 4 \end{vmatrix}$.

4. Решить систему уравнений $\begin{cases} x_1 + x_2 - x_3 = 1 \\ 8x_1 + 3x_2 - 6x_3 = 2 \\ 4x_1 + x_2 - 3x_3 = 3 \end{cases}$

а) матричным методом;

б) методом Крамера;

в) методом Гаусса.

Вариант 8

1. Даны матрицы $A = \begin{pmatrix} -2 & -1 \\ 1 & 1 \\ 3 & 2 \end{pmatrix}$ и $B = \begin{pmatrix} -1 & 0 & 2 \\ 0 & 1 & 3 \\ 2 & 2 & -2 \end{pmatrix}$.

   Найти матрицу $C = \mathrm{B} - 3A \cdot A^T$

2. Решить матричное уравнение $\mathrm{X} \cdot \begin{pmatrix} 3 & -2 \\ 5 & -4 \end{pmatrix} = \begin{pmatrix} -1 & 2 \\ -5 & 6 \end{pmatrix}$.

3. Вычислить определитель $\begin{vmatrix} 5 & 2 & -1 & 3 \\ 0 & -2 & 3 & 1 \\ 1 & 0 & 5 & 6 \\ 0 & 1 & 1 & -1 \end{vmatrix}$.

4. Решить систему уравнений $\begin{cases} x_1 - 2x_2 + 3x_3 = 6 \\ 2x_1 + 3x_2 - 4x_3 = 20 \\ 3x_1 - 2x_2 - 5x_3 = 6 \end{cases}$

   а) матричным методом;

   б) методом Крамера;

   в) методом Гаусса.

Вариант 9

1. Даны матрицы $A = \begin{pmatrix} 4 & 3 & 0 \\ 1 & -2 & 5 \\ 6 & 0 & 2 \end{pmatrix}$ и $B = \begin{pmatrix} 7 & 2 & 1 \\ -3 & -4 & 0 \end{pmatrix}$.

Найти матрицу $C = B \cdot (A^T + 2A)$.

2. Решить матричное уравнение $\begin{pmatrix} 1 & 3 \\ 2 & 5 \end{pmatrix} \cdot X = \begin{pmatrix} 4 & 0 & 14 \\ 5 & 2 & 22 \end{pmatrix}$.

3. Вычислить определитель $\begin{vmatrix} -4 & -1 & 0 & 2 \\ 0 & 3 & 1 & 0 \\ 2 & 1 & -4 & 0 \\ 3 & 5 & 2 & 5 \end{vmatrix}$.

4. Решить систему уравнений $\begin{cases} 4x_1 - 3x_2 + 2x_3 = 8 \\ 2x_1 + 5x_2 - 3x_3 = 11 \\ 5x_1 + 6x_2 - 2x_3 = 13 \end{cases}$

а) матричным методом;

б) методом Крамера;

в) методом Гаусса.

Вариант 10

1. Дана матрицы $A = \begin{pmatrix} 2 & -2 & 1 \\ 5 & 0 & 7 \\ -1 & 4 & 0 \end{pmatrix}$. Найти матрицу $B = A^2 + 2A^T$.

2. Решить матричное уравнение $\begin{pmatrix} 1 & 5 \\ 2 & 3 \end{pmatrix} \cdot X = \begin{pmatrix} -7 & 11 & 2 \\ 7 & -6 & -3 \end{pmatrix}$.

3. Вычислить определитель $\begin{vmatrix} 0 & 3 & 0 & 5 \\ 5 & 4 & -1 & 2 \\ 0 & 2 & 3 & 2 \\ 1 & 1 & 2 & 2 \end{vmatrix}$.

4. Решить систему уравнений $\begin{cases} 4x_1 + 2x_2 - 3x_3 = 1 \\ 5x_1 + 3x_2 - 2x_3 = 2 \\ 3x_1 + 2x_2 - 3x_3 = 0 \end{cases}$

а) матричным методом;

б) методом Крамера;

в) методом Гаусса.

Вариант 11

1. Даны матрицы $A=\begin{pmatrix} -5 & 4 & 1 \\ 0 & 7 & 2 \\ -2 & 4 & 0 \end{pmatrix}$. Найти матрицу $B = A^T \cdot A + 3E$.

2. Решить матричное уравнение $X \cdot \begin{pmatrix} 3 & 2 \\ 4 & 3 \end{pmatrix} = \begin{pmatrix} 3 & 0 \\ 1 & 2 \\ -5 & -4 \end{pmatrix}$.

3. Вычислить определитель $\begin{vmatrix} 1 & -7 & 0 & 2 \\ 3 & 0 & 1 & 1 \\ 2 & 1 & 3 & 4 \\ 5 & 0 & 2 & -1 \end{vmatrix}$.

4. Решить систему уравнений $\begin{cases} 3x_1 + x_2 + 3x_3 = 2 \\ 5x_1 - 2x_2 + 2x_3 = 1 \\ 2x_1 + 2x_2 + 3x_3 = 1 \end{cases}$

а) матричным методом;

б) методом Крамера;

в) методом Гаусса.

Вариант 12

1. Даны матрицы $A = \begin{pmatrix} 2 & 1 & -3 \\ 0 & 4 & 5 \end{pmatrix}$ и $B=\begin{pmatrix} -1 & 0 & 3 \\ 2 & 5 & 4 \\ 0 & -2 & 1 \end{pmatrix}$.

   Найти матрицу $C = A^T \cdot A - 2B$.

2. Решить матричное уравнение $X \cdot \begin{pmatrix} -2 & 1 \\ 4 & -3 \end{pmatrix} = \begin{pmatrix} -6 & 2 \\ 8 & -7 \\ -8 & 6 \end{pmatrix}$.

3. Вычислить определитель $\begin{vmatrix} 0 & 1 & -3 & 1 \\ 4 & 2 & -2 & 1 \\ 0 & 3 & 0 & 2 \\ 1 & 2 & 1 & -1 \end{vmatrix}$.

4. Решить систему уравнений $\begin{cases} 5x_1 + 2x_2 + 5x_3 = 4 \\ 3x_1 + 5x_2 - 3x_3 = -1 \\ 2x_1 + 4x_2 - 3x_3 = -1 \end{cases}$

а) матричным методом;

б) методом Крамера;

в) методом Гаусса.

Вариант 13

1.Даны матрицы $A = \begin{pmatrix} 5 & 4 \\ 3 & 0 \\ -1 & 2 \end{pmatrix}$ и $B = \begin{pmatrix} 7 & -2 \\ 0 & 6 \\ 2 & 1 \end{pmatrix}$. Найти матрицу $C = B^T \cdot A + 4E$.

2. Решить матричное уравнение $X \cdot \begin{pmatrix} -2 & 1 \\ -3 & 4 \end{pmatrix} \cdot X = \begin{pmatrix} 4 & -4 & 3 \\ 9 & 16 & -2 \end{pmatrix}$.

3. Вычислить определитель $\begin{vmatrix} -1 & 1 & 2 & -4 \\ 2 & 0 & -2 & 3 \\ 3 & -3 & 1 & 0 \\ 0 & 0 & 2 & 5 \end{vmatrix}$.

4. Решить систему уравнений $\begin{cases} 7x_1 + 6x_2 + 3x_3 = 10 \\ 3x_1 + 5x_2 + 7x_3 = 1 \\ 5x_1 + 4x_2 + 3x_3 = -4 \end{cases}$

а) матричным методом;

б) методом Крамера;

в) методом Гаусса.

Вариант 14

1. Даны матрицы $A = \begin{pmatrix} 5 & -6 & 0 \\ 1 & 2 & 4 \end{pmatrix}$. Найти матрицу $B = A^T \cdot A + 7E$.

2. Решить матричное уравнение $X \cdot \begin{pmatrix} 6 & 4 \\ 3 & 1 \end{pmatrix} = \begin{pmatrix} 15 & 7 \\ 9 & 4 \\ 24 & 18 \end{pmatrix}$.

3. Вычислить определитель $\begin{vmatrix} 0 & 2 & 4 & 3 \\ 5 & 3 & -1 & 1 \\ 1 & 0 & 2 & 0 \\ 0 & 0 & 2 & -2 \end{vmatrix}$.

4. Решить систему уравнений $\begin{cases} x_1 - 2x_2 + 3x_3 = 10 \\ 4x_1 + 3x_2 - x_3 = 3 \\ 2x_1 - 5x_2 + 3x_3 = 15 \end{cases}$

а) матричным методом;

б) методом Крамера;

в) методом Гаусса.

Вариант 15

1. Дана матрица $A = \begin{pmatrix} -5 & 1 & 3 \\ 1 & -1 & 2 \\ 2 & 0 & -3 \end{pmatrix}$. Найти матрицу $C = A \cdot A^T - 3A$.

2. Решить матричное уравнение $X \cdot \begin{pmatrix} 2 & 1 \\ -4 & 3 \end{pmatrix} = \begin{pmatrix} -2 & 9 \\ 4 & 7 \\ 36 & -7 \end{pmatrix}$.

3. Вычислить определитель $\begin{vmatrix} -7 & 0 & 0 & 2 \\ 1 & 0 & 7 & 0 \\ 2 & 2 & 2 & 3 \\ -1 & 1 & 1 & -1 \end{vmatrix}$.

4. Решить систему уравнений $\begin{cases} x_1 - x_2 + x_3 = 6 \\ x_1 - 2x_2 + x_3 = 9 \\ x_1 - 4x_2 - 2x_3 = 3 \end{cases}$

а) матричным методом;

б) методом Крамера;

в) методом Гаусса.

Вариант 16

1. Даны матрицы $A = \begin{pmatrix} -2 & -3 \\ 1 & 4 \\ 0 & 2 \end{pmatrix}$ и $B = \begin{pmatrix} 1 & 0 & 1 \\ 3 & 3 & 1 \\ -2 & 4 & -3 \end{pmatrix}$.

   Найти матрицу $C = 3B - A \cdot A^T$

2. Решить матричное уравнение $\begin{pmatrix} 2 & 3 \\ 3 & 6 \end{pmatrix} \cdot X = \begin{pmatrix} -4 & 5 & 7 \\ -3 & 6 & 12 \end{pmatrix}$.

3. Вычислить определитель $\begin{vmatrix} 0 & 0 & 3 & 5 \\ 0 & 1 & 3 & 5 \\ 4 & 0 & 1 & -1 \\ 5 & 2 & 0 & -1 \end{vmatrix}$.

4. Решить систему уравнений $\begin{cases} x_1 + 2x_2 + 3x_3 = 7 \\ 2x_1 + 3x_2 + 4x_3 = 11 \\ 3x_1 + 4x_2 + x_3 = 11 \end{cases}$

а) матричным методом;

б) методом Крамера;

в) методом Гаусса.

Вариант 17

1. Дана матрица $A=\begin{pmatrix}0 & 3 & 1\\ 0 & 2 & 4\\ 1 & -1 & 3\end{pmatrix}$. Найти матрицу $B = 3E - A\cdot A^T$

2. Решить матричное уравнение $X\cdot\begin{pmatrix}5 & 1\\ 6 & 2\end{pmatrix}=\begin{pmatrix}-23 & -3\\ 12 & 0\\ -7 & -3\end{pmatrix}$.

3. Вычислить определитель $\begin{vmatrix}2 & 4 & 6 & 1\\ 0 & 2 & 0 & 5\\ 1 & -3 & 0 & 0\\ 2 & -1 & 1 & 4\end{vmatrix}$.

4. Решить систему уравнений $\begin{cases}3x_1+5x_2+2x_3=6\\ 5x_1+4x_2+5x_3=4\\ 5x_1+6x_2+4x_3=7\end{cases}$

а) матричным методом;

б) методом Крамера;

в) методом Гаусса.

Вариант 18

1. Даны матрицы $A=\begin{pmatrix}1 & 3\\ 1 & -1\\ 1 & 0\end{pmatrix}$ и $B=\begin{pmatrix}3 & 1 & 2\\ -1 & 0 & 2\end{pmatrix}$.

   Найти матрицу $C = A\cdot B + 2E$.

2. Решить матричное уравнение $\begin{pmatrix}5 & 1\\ 6 & 2\end{pmatrix}\cdot X=\begin{pmatrix}3 & -9 & 11\\ -2 & -6 & 14\end{pmatrix}$.

3. Вычислить определитель $\begin{vmatrix} 0 & 3 & 0 & 7 \\ 0 & 3 & -1 & 0 \\ 4 & 2 & 1 & -2 \\ 3 & -1 & 2 & 0 \end{vmatrix}$.

4. Решить систему уравнений $\begin{cases} x_1 - 2x_2 - x_3 = 3 \\ 4x_1 + 6x_2 - x_3 = 1 \\ 2x_1 - 5x_2 + x_3 = 10 \end{cases}$

а) матричным методом;

б) методом Крамера;

в) методом Гаусса.

Вариант 19

1. Дана матрица $A = \begin{pmatrix} 1 & 1 & 1 \\ -1 & 0 & 2 \\ 3 & 1 & 2 \end{pmatrix}$ и $B = \begin{pmatrix} -1 & 0 & 2 \\ 3 & 1 & -1 \\ -2 & 1 & 3 \end{pmatrix}$.

Найти матрицу $C = (3B - A^T) \cdot B$.

2. Решить матричное уравнение $X \cdot \begin{pmatrix} 4 & 3 \\ 5 & 6 \end{pmatrix} = \begin{pmatrix} 6 & 9 \\ 1 & -6 \\ 10 & 21 \end{pmatrix}$.

3. Вычислить определитель $\begin{vmatrix} 1 & 4 & 0 & -1 \\ -3 & 0 & 1 & 0 \\ 2 & 3 & 2 & 3 \\ 3 & -1 & -2 & 1 \end{vmatrix}$.

4. Решить систему уравнений $\begin{cases} 3x_1 - 4x_2 - x_3 = -17 \\ 2x_1 + x_2 - x_3 = 0 \\ 2x_1 - 3x_2 - 5x_3 = -8 \end{cases}$

а) матричным методом;

б) методом Крамера;

в) методом Гаусса.

Вариант 20

1.Дана матрица A= $\begin{pmatrix} -1 & 3 \\ 4 & -2 \end{pmatrix}$.

Найти матрицу $C = 3E - A \cdot A^T \cdot A$.

2. Решить матричное уравнение $\begin{pmatrix} -1 & 2 \\ 3 & -4 \end{pmatrix} \cdot X = \begin{pmatrix} 1 & 10 & -13 \\ 3 & -22 & 27 \end{pmatrix}$.

3. Вычислить определитель $\begin{vmatrix} 0 & 3 & 4 & 5 \\ -1 & 2 & 0 & 4 \\ 1 & 3 & 2 & -1 \\ 0 & 0 & 4 & 3 \end{vmatrix}$.

4. Решить систему уравнений $\begin{cases} x_1 + 2x_2 - 3x_3 = -3 \\ 2x_1 - 6x_2 - 9x_3 = 11 \\ 4x_1 + 3x_2 - 8x_3 = 2 \end{cases}$

а) матричным методом;

б) методом Крамера;

в) методом Гаусса.

Вариант 21

1.Дана матрица $A = \begin{pmatrix} 0 & 4 & 1 \\ -1 & 2 & -3 \end{pmatrix}$.

Найти матрицу X= $A^T \cdot A - 2E$.

2. Решить матричное уравнение $\begin{pmatrix} 1 & 2 \\ 3 & 4 \end{pmatrix} \cdot X = \begin{pmatrix} 3 & 5 \\ 5 & 9 \end{pmatrix}$.

3. Вычислить определитель $\begin{vmatrix} -2 & 3 & -1 & 1 \\ 0 & 5 & 4 & 4 \\ 1 & 1 & 0 & 3 \\ 0 & 0 & 5 & 7 \end{vmatrix}$.

4. Решить систему уравнений $\begin{cases} 2x_1 + 3x_2 + 2x_3 = 9 \\ x_1 + 2x_2 - 3x_3 = 14 \\ 3x_1 + 4x_2 + x_3 = 16 \end{cases}$

а) матричным методом;

б) методом Крамера;

в) методом Гаусса.

Вариант 22

1.Даны матрицы $A = \begin{pmatrix} -1 & 4 \\ 2 & 1 \\ 1 & -2 \end{pmatrix}$ и $B = \begin{pmatrix} 0 & 2 \\ -1 & 3 \end{pmatrix}$.

Найти матрицу $C = 3B - A^T \cdot A$.

2. Решить матричное уравнение $X \cdot \begin{pmatrix} 3 & -2 \\ 5 & -4 \end{pmatrix} = \begin{pmatrix} -1 & 2 \\ -5 & 6 \end{pmatrix}$.

3. Вычислить определитель $\begin{vmatrix} 10 & 0 & 5 & -2 \\ 1 & -3 & 2 & 1 \\ 0 & -3 & 1 & -2 \\ 0 & 3 & 0 & 2 \end{vmatrix}$.

4. Решить систему уравнений $\begin{cases} x_1 + 2x_2 + 5x_3 = -9 \\ x_1 - x_2 + 3x_3 = 2 \\ 3x_1 - 6x_2 - x_3 = 25 \end{cases}$

а) матричным методом;

б) методом Крамера;

в) методом Гаусса.

Вариант 23

1. Дана матрица $B = \begin{pmatrix} -4 & 5 & 6 \\ -1 & -2 & 1 \end{pmatrix}$.

   Найти матрицу $A = 3E - B^T \cdot B$.

2. Решить матричное уравнение $X \cdot \begin{pmatrix} 8 & 3 \\ 4 & 2 \end{pmatrix} = \begin{pmatrix} 16 & 5 \\ 24 & 11 \\ -28 & -8 \end{pmatrix}$.

3. Вычислить определитель $\begin{vmatrix} 3 & 2 & 1 & 0 \\ 1 & 3 & -1 & 2 \\ -1 & 0 & 4 & 0 \\ 3 & 3 & -3 & 1 \end{vmatrix}$.

4. Решить систему уравнений $\begin{cases} 2x_1 - 3x_2 + x_3 = 2 \\ x_1 + 5x_2 - 4x_3 = -5 \\ 4x_1 + x_2 - 3x_3 = -4 \end{cases}$

   а) матричным методом;

   б) методом Крамера;

   в) методом Гаусса.

Вариант 24

1. Даны матрицы $X = \begin{pmatrix} 1 & 2 \\ 1 & 2 \\ 1 & -2 \end{pmatrix}$ и $Y = \begin{pmatrix} 0 & 1 \\ 2 & 0 \end{pmatrix}$.

   Найти матрицу $A = Y - 2X^T \cdot X$.

2. Решить матричное уравнение $\begin{pmatrix} 5 & -4 \\ 3 & -2 \end{pmatrix} \cdot X = \begin{pmatrix} 14 & 13 & 38 \\ 8 & 9 & 14 \end{pmatrix}$.

3. Вычислить определитель $\begin{vmatrix} 0 & 2 & 3 & 1 \\ 1 & 4 & -3 & 1 \\ 0 & -1 & 2 & -2 \\ -3 & 0 & 1 & 1 \end{vmatrix}$.

4. Решить систему уравнений $\begin{cases} 2x_1 + x_2 + 5x_3 = 1 \\ x_1 + 3x_2 + 4x_3 = -3 \\ 3x_1 - 2x_2 + 2x_3 = 3 \end{cases}$

а) матричным методом

б) методом Крамера;

в) методом Гаусса.

Вариант 25

1. Дана матрица $X = \begin{pmatrix} 1 & -1 & 1 \\ -1 & 2 & 0 \\ 1 & 3 & 4 \end{pmatrix}$. Найти матрицу $Y = X - 3X \cdot X^T$.

2. Решить матричное уравнение $X \cdot \begin{pmatrix} 4 & 2 \\ 5 & 3 \end{pmatrix} = \begin{pmatrix} 2 & 0 \\ 15 & 7 \\ 14 & 10 \end{pmatrix}$.

3. Вычислить определитель $\begin{vmatrix} 1 & 0 & 4 & 1 \\ -1 & 3 & 2 & 0 \\ 2 & 0 & 0 & 9 \\ -2 & 1 & -1 & 2 \end{vmatrix}$.

4. Решить систему уравнений $\begin{cases} x_1 + 2x_2 + 3x_3 = 2 \\ x_1 + 3x_2 + 2x_3 = -3 \\ 3x_1 + 10x_2 + 8x_3 = -8 \end{cases}$

а) матричным методом;

б) методом Крамера;

в) методом Гаусса.

Вариант 26

1. Дана матрица A= $\begin{pmatrix} 0 & 2 & 4 \\ -1 & 1 & -2 \\ 3 & 1 & 3 \end{pmatrix}$. Найти матрицу $B = 3A^T - A^2$.

2. Решить матричное уравнение $\begin{pmatrix} 5 & 6 \\ 1 & 2 \end{pmatrix} \cdot X = \begin{pmatrix} 8 & 9 & 8 \\ 4 & 1 & 0 \end{pmatrix}$.

3. Вычислить определитель $\begin{vmatrix} 0 & 3 & 4 & 0 \\ 0 & -2 & 1 & 0 \\ 3 & 1 & 2 & 3 \\ 4 & 0 & -2 & 5 \end{vmatrix}$.

4. Решить систему уравнений $\begin{cases} 2x_1 + x_2 - x_3 = 1 \\ 3x_1 + 2x_2 - 2x_3 = 1 \\ x_1 - x_2 + 2x_3 = 5 \end{cases}$

а) матричным методом;

б) методом Крамера;

в) методом Гаусса.

Вариант 27

1. Дана матрица A= $\begin{pmatrix} 4 & -3 & 2 \\ 1 & 1 & -1 \end{pmatrix}$. Найти матрицу X= $3E - A \cdot A^T$.

2. Решить матричное уравнение $\begin{pmatrix} 1 & -2 \\ 0 & 1 \end{pmatrix} \cdot X = \begin{pmatrix} -1 & 3 \\ -3 & 1 \end{pmatrix}$.

3. Вычислить определитель $\begin{vmatrix} 3 & 2 & 0 & 5 \\ -4 & 3 & 2 & -1 \\ 0 & 1 & 0 & -3 \\ 0 & -1 & 2 & 4 \end{vmatrix}$.

4. Решить систему уравнений $\begin{cases} 3x_1 - 2x_2 + x_3 = 7 \\ x_1 + 3x_2 + 2x_3 = -5 \\ 4x_1 - x_2 + 3x_3 = 6 \end{cases}$

а) матричным методом;

б) методом Крамера;

в) методом Гаусса.

Вариант 28

1. Даны матрицы A $= \begin{pmatrix} -1 & 2 \\ 0 & 0 \\ 1 & 3 \end{pmatrix}$ и $B = \begin{pmatrix} 4 & 1 & -1 \\ 3 & 2 & 1 \\ 2 & 1 & 0 \end{pmatrix}$. Найти матрицу C$= A \cdot A^T + 2B$.

2. Решить матричное уравнение $\begin{pmatrix} 6 & -4 \\ 3 & -1 \end{pmatrix} \cdot X = \begin{pmatrix} 4 & 18 & -2 \\ -2 & 12 & 1 \end{pmatrix}$.

3. Вычислить определитель $\begin{vmatrix} 1 & 1 & 0 & 2 \\ 2 & 0 & 3 & 3 \\ 3 & -3 & 1 & 3 \\ 4 & 0 & 0 & -3 \end{vmatrix}$.

4. Решить систему уравнений $\begin{cases} x_1 + 2x_2 + 3x_3 = 6 \\ 4x_1 + 5x_2 + 6x_3 = 9 \\ 7x_1 + 8x_2 + 4x_3 = 2 \end{cases}$

а) матричным методом;

б) методом Крамера;

в) методом Гаусса.

Вариант 29

1. Даны матрицы A $= \begin{pmatrix} -4 & 3 \\ 3 & -4 \\ 1 & 1 \end{pmatrix}$ и $B = \begin{pmatrix} 0 & -9 \\ 1 & 3 \end{pmatrix}$. Найти матрицу C$= 5B - A^T \cdot A$.

2. Решить матричное уравнение $X \cdot \begin{pmatrix} 5 & 2 \\ 3 & 7 \end{pmatrix} = \begin{pmatrix} 14 & -6 \\ 10 & 33 \\ 1 & -17 \end{pmatrix}$.

3. Вычислить определитель $\begin{vmatrix} 2 & -2 & 1 & -1 \\ 3 & 0 & 2 & 3 \\ 4 & 0 & 1 & 0 \\ 1 & 3 & -1 & 2 \end{vmatrix}$.

4. Решить систему уравнений $\begin{cases} x_1 - 3x_2 + x_3 = -11 \\ 2x_1 + x_2 - 2x_3 = -2 \\ 3x_1 + 2x_2 - x_3 = 3 \end{cases}$

а) матричным методом;

б) методом Крамера;

в) методом Гаусса.

Вариант 30

1. Дана матрица A$= \begin{pmatrix} 2 & -1 & 0 \\ -3 & 5 & 2 \end{pmatrix}$. Найти матрицу B$= 3E - A \cdot A^T$.

2. Решить матричное уравнение $\begin{pmatrix} 5 & 6 \\ -2 & -4 \end{pmatrix} \cdot X = \begin{pmatrix} 2 & -4 \\ 4 & 0 \end{pmatrix}$.

3. Вычислить определитель $\begin{vmatrix} 1 & 3 & 5 & 1 \\ -1 & 2 & 1 & 0 \\ 1 & -2 & 0 & 0 \\ 2 & 0 & 1 & 3 \end{vmatrix}$.

4. Решить систему уравнений $\begin{cases} x_1 - 3x_2 - 2x_3 = 5 \\ 3x_1 + x_2 - 2x_3 = 19 \\ 4x_1 - x_2 + x_3 = 6 \end{cases}$

а) матричным методом;

б) методом Крамера;

в) методом Гаусса.

КОНТРОЛЬНАЯ РАБОТА №2 ПО ИНТЕГРАЛЬНОМУ ИСЧИСЛЕНИЮ ФУНКЦИЙ ОДНОЙ ПЕРЕМЕННОЙ ДЛЯ СТУДЕНТОВ ВСЕХ ФОРМ ОБУЧЕНИЯ

Организация выполнения контрольной работы №2

Выполнение контрольной работы в виде решения ряда задач по интегральному исчислению функций одной переменной практикуется в учебном процессе в целях приобретения студентом необходимой профессиональной подготовки, развития умений и навыков в соответствии с компетенциями образовательной программы.

Выполнение контрольной работы призвано стимулировать самостоятельную работу студентов по изучению основ математики; оно направлено на формирование знаний основных категорий интегрального исчисления функций одной переменной, развитие навыков логического мышления, обобщения и умения делать верные выводы.

Каждый студент получает от преподавателя дисциплины свой вариант контрольной работы. Каждый вариант контрольной работы включает 11 задач.

При этом предлагаются образцы задач с подробными объяснениями и решениями по всем изучаемым темам данного раздела, подобные представленным в контрольной работе.

Требования к оформлению контрольной работы

Контрольная работа должна быть выполнена в рукописном виде. Контрольная работа выполняется либо в ученической тетради, либо на листах формата А4 (сшитых) в той последовательности, которая определена вариантом. Вначале переписывается содержание каждой задачи, затем приводится ее подробное решение и дается ответ.

В случае выполнения контрольной работы на отдельных листах все страницы работы должны быть пронумерованы. Номер страницы ставится снизу страницы, по центру. Первой страницей является титульный лист, но на ней номер страницы не ставится. Титульный лист работы оформляется студентом по образцу, данному в приложении.

В конце работы должен быть представлен список использованной литературы.

МЕТОДИЧЕСКИЕ УКАЗАНИЯ ПО РЕШЕНИЮ ЗАДАЧ

КОНТРОЛЬНОЙ РАБОТЫ №2

В данном разделе приведены подробные решения задач, подобных указанным в вариантах.

Задача 1

Найти неопределенные интегралы методом непосредственного интегрирования:

$$а)\int(7x-1)\left(x^3+\frac{1}{x}\right)dx; \quad б)\int\frac{\sqrt{x}+2}{\sqrt{x}}dx.$$

Решение

$$а)\int(7x-1)\left(x^3+\frac{1}{x}\right)dx=\int\left(7x\cdot x^3-x^3+7x\cdot\frac{1}{x}-\frac{1}{x}\right)dx=\int\left(7x^4-x^3-\frac{1}{x}+7\right)dx=$$

$$=7\int x^4dx-\int x^3dx-\int\frac{1}{x}dx+7\int dx=\frac{7x^5}{5}-\frac{x^4}{4}-\ln|x|+7x+C.$$

$$б)\int\frac{\sqrt{x}+2}{\sqrt{x}}dx=\int\left(\frac{\sqrt{x}}{\sqrt{x}}+\frac{2}{\sqrt{x}}\right)dx=\int\left(1+2x^{-\frac{1}{2}}\right)dx=\int dx+2\int x^{-\frac{1}{2}}dx=$$

$$=x+2\frac{x^{\frac{1}{2}}}{\frac{1}{2}}+C=x+4\sqrt{x}+C.$$

Задача 2

Подведением под знак дифференциала найти интегралы:

$$а)\int\frac{dx}{7x-2}; \quad б)\int\frac{e^{\operatorname{tg}x}dx}{\cos^2 x}; \quad в)\int\frac{\ln^2 x}{x}dx.$$

Решение

$$а)\int\frac{dx}{7x-2}=\left[dx=\frac{1}{7}d(7x-2)\right]=\frac{1}{7}\int\frac{d(7x-2)}{7x-2}=\frac{1}{7}\ln|7x-2|+C;$$

б) $\int \frac{e^{\operatorname{tg} x} dx}{\cos^2 x} = \left[\frac{dx}{\cos^2 x} = d(\operatorname{tg} x) \right] = \int e^{\operatorname{tg} x} d(\operatorname{tg} x) = e^{\operatorname{tg} x} + C;$

в) $\int \frac{\ln^2 x}{x} dx = \left[\frac{dx}{x} = d(\ln x) \right] = \int \ln^2 x d(\ln x) = \frac{\ln^3 x}{3} + C.$

Задача 3

Найти интегралы с помощью замены переменной:

а) $\int \frac{dx}{\sqrt{x}+2};$ *б)* $\int \sqrt{9-x^2} dx.$

Решение

$$a) \int \frac{dx}{\sqrt{x}+2} = \left[\begin{array}{l} \text{Замена:} \\ x = t^2 \\ dx = \left(t^2\right)' dt = 2tdt \end{array} \right] = \int \frac{2tdt}{t+2} = 2\int \frac{(t+2)-2}{t+2} dt =$$

$$= 2\int \left(1 - \frac{2}{t+2}\right) dt = 2\int dt - 4\int \frac{dt}{t+2} =$$

$$= 2t - 4\int \frac{d(t+2)}{t+2} = 2t - 4\ln|t+2| = \left[\begin{array}{l} \text{обратная} \\ \text{замена: } t = \sqrt{x} \end{array} \right] = 2\sqrt{x} - 4\ln\left|\sqrt{x}+2\right| + C;$$

$$б) \int \sqrt{9-x^2} dx = \left[\begin{array}{l} \text{Замена: } x = 3\sin t, \ \sqrt{9-x^2} = \sqrt{9-9\sin^2 t} = \\ = \sqrt{9(1-\sin^2 t)} = 3\sqrt{\cos^2 t} = 3\cos t; \quad dx = 3\cos t dt \end{array} \right] =$$

$$= \int 3\cos t \cdot 3\cos t dt = 9\int \cos^2 t dt = 9\int \frac{1+\cos 2t}{2} dt = \frac{9}{2}\int dt + \frac{9}{2}\int \cos 2t dt =$$

$$= \frac{9}{2}t + \frac{1}{2}\cdot\frac{9}{2}\int \cos\ 2td(2t) = \frac{9}{2}t + \frac{9}{4}\sin\ 2t + C = \left[\text{Обратная замена: } \quad t = \arcsin\frac{x}{3}\right] =$$

$$= \frac{9}{2}\arcsin\frac{x}{3} + \frac{9}{4}\sin\left(2\arcsin\frac{x}{3}\right) + C.$$

Задача 4
Проинтегрировать по частям:

$$а)\int x\cos\frac{x}{3}dx; \qquad б)\int\frac{\ln\ 9x}{x^3}dx; \qquad в)\int x\operatorname{arctg} x dx.$$

Решение

$$а)\int x\cos\frac{x}{3}dx = \left[\begin{array}{l}\text{Выбираем} \quad u = x,\ dv = \cos\frac{x}{3}dx \\ \text{и находим} \qquad du = x'dx = dx, \\ v = \int\cos\frac{x}{3}dx = 3\int\cos\frac{x}{3}d\frac{x}{3} = 3\sin\ \frac{x}{3}\end{array}\right] =$$

$$= x\cdot 3\sin\ \frac{x}{3} - \int 3\sin\ \frac{x}{3}dx = 3x\sin\ \frac{x}{3} - 3\cdot 3\int\sin\ \frac{x}{3}d\ \frac{x}{3} = 3x\cdot\sin\ \frac{x}{3} + 9\cos\ \frac{x}{3} + C;$$

$$б)\int\frac{\ln\ 9x}{x^3}dx = \int\frac{1}{x^3}\cdot\ln\ 9xdx = \int x^{-3}\cdot\ln\ 9xdx =$$

$$= \left[\begin{array}{l}u = \ln 9x,\ dv = x^{-3}dx,\ \text{тогда} \\ du = (\ln\ 9x)'\,dx = \frac{9}{9x}dx = \frac{dx}{x},\ v = \int x^{-3}dx = -\frac{1}{2x^2}\end{array}\right] = -\frac{\ln\ 9x}{2x^2} + \frac{1}{2}\int\frac{1}{x^2}\cdot\frac{dx}{x} =$$

$$= -\frac{\ln\ 9x}{2x^2} + \frac{1}{2}\int x^{-3}dx = -\frac{\ln\ 9x}{2x^2} - \frac{1}{2}\cdot\frac{1}{2x^2} + C = -\frac{2\ln\ 9x + 1}{4x^2} + C;$$

$$в)\int x\operatorname{arctg} xdx = \int\operatorname{arctg} x\cdot xdx = \left[\begin{array}{l}u = \operatorname{arctg} x,\ dv = xdx,\ \text{тогда} \\ du = (\operatorname{arctg} x)'dx = \frac{dx}{1+x^2}, \\ v = \int xdx = \frac{x^2}{2}\end{array}\right] =$$

$$= \frac{x^2\operatorname{arctg} x}{2} - \int\frac{x^2}{2}\cdot\frac{dx}{1+x^2} = \frac{x^2\operatorname{arctg} x}{2} - \frac{1}{2}\int\frac{x^2dx}{1+x^2} = \frac{x^2\operatorname{arctg} x}{2} - \frac{1}{2}\int\frac{x^2+1-1}{1+x^2}dx =$$

$$= \frac{x^2 \operatorname{arctg} x}{2} - \frac{1}{2}\int\left(\frac{x^2+1}{1+x^2} - \frac{1}{1+x^2}\right)dx == \frac{x^2 \operatorname{arctg} x}{2} - \frac{1}{2}\int\left(1 - \frac{1}{1+x^2}\right)dx =$$

$$= \frac{x^2 \operatorname{arctg} x}{2} - \frac{1}{2}x + \frac{1}{2}\operatorname{arctg} x + C = \frac{1}{2}\left(x^2 \operatorname{arctg} x + \operatorname{arctg} x - x\right) + C.$$

Задача 5

Проинтегрировать рациональные дроби:

$$а)\int \frac{x^5 + x^4 - 8}{x^3 - 4x}\,dx; \qquad б)\int \frac{2x^3 - 2x^2 + 5x + 1}{(x^2 - 2x + 1)(x^2 - 1)}\,dx.$$

Решение

Рассмотрим подынтегральную функцию:

$f(x) = \dfrac{x^5 + x^4 - 8}{x^3 - 4x}$ – неправильная рациональная дробь, преобразуем её

$$\begin{array}{r|l} x^5 + x^4 - 8 & x^3 - 4x \\ \underline{-\,x^5 - 4x^3} & \hline x^2 + x + 4 \\ x^4 + 4x^3 - 8 & \\ \underline{-\,x^4 - 4x^2} & \\ 4x^3 + 4x^2 - 8 & \\ \underline{-\,4x^3 - 16x} & \\ 4x^2 + 16x - 8. & \end{array}$$

Таким образом, имеем

Следовательно

$$\int \frac{x^5 + x^4 - 8}{x^3 - 4x}\,dx = \int\left(x^2 + x + 4 + \frac{4x^2 + 16x - 8}{x^3 - 4x}\right)dx =$$

$$= \int x^2 dx + \int x dx + \int 4 dx + \int \frac{4x^2 + 16x - 8}{x^3 - 4x}\, dx =$$

$$= \frac{x^3}{3} + \frac{x^2}{2} + 4x + \int \frac{4x^2 + 16x - 8}{x^3 - 4x}\, dx.$$

Последний интеграл рассмотрим отдельно. Подынтегральная функция 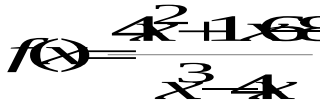 является правильной рациональной дробью.

Разложим знаменатель этой дроби на множители

Разложим подынтегральную функцию на сумму простейших дробей

Определим коэффициенты *A, B* и *C*. Для этого приведём полученную сумму дробей к общему знаменателю

и приравняем числители

Определим коэффициенты *A, B* и *C* методом частных значений, для этого подставим конкретные значения *x* в обе части вышестоящего выражения; в качестве конкретных значений *x* рассмотрим те значения, при которых знаменатель рассматриваемой дроби обращается в нуль.

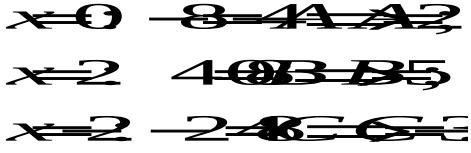

Итак, имеем:

Интегрируем данную функцию:

$$\int \frac{4x^2+16x-8}{x\cdot(x-2)(x+2)}\,dx=\int\left(\frac{2}{x}+\frac{5}{x-2}-\frac{3}{x+2}\right)dx=$$

$$=2\int\frac{dx}{x}+5\int\frac{dx}{x-2}-3\int\frac{dx}{x+2}=2\ln|x|+5\ln|x-2|-3\ln|x+2|+C.$$

Возвращаемся к исходному интегралу

$$\int\frac{x^5+x^4-8}{x^3-4x}\,dx=\frac{x^3}{3}+\frac{x^2}{2}+4x+\int\frac{4x^2+16x-8}{x^3-4x}dx=$$

$$=\frac{x^3}{3}+\frac{x^2}{2}+4x+2\ln|x|+5\ln|x-2|-3\ln|x+2|+C.$$

б) Рассмотрим подынтегральную функцию $f(x)=\frac{2x^3-2x^2+5x+1}{(x^2-2x+1)(x^2-1)}$ –

правильную рациональную дробь.

Разложим знаменатель на множители

Разложим подынтегральную функцию на сумму простейших дробей

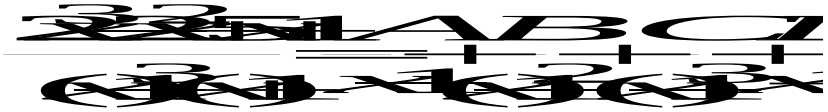

Определим коэффициенты *A*, *B*, *C* и *D*, для этого приведем сумму простейших дробей к общему знаменателю

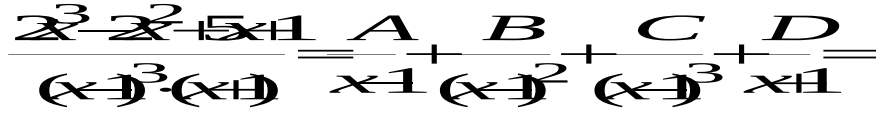

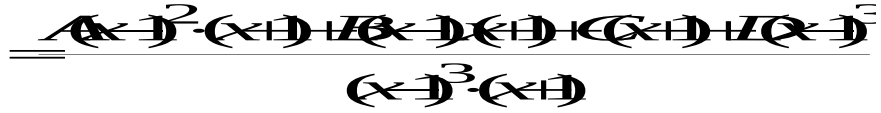

и приравняем числители

Определим коэффициенты *A*, *B*, *C* и *D* методом частных значений, подставив эти значения в обе части, в качестве конкретных значений *x* выбираем

$x = 1$; $x = -1$ (это те значения x при которых знаменатель рассматриваемой дроби равен 0) и два значения $x = 0$ и $x = 2$ выбираем произвольно.

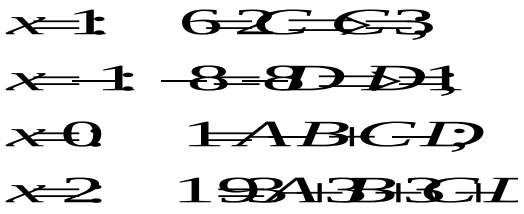

подставив значения $C = 3$ и $D = 1$ в последние два уравнения получаем

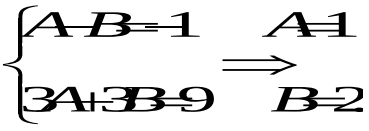

Итак, имеем

Интегрируем данную функцию:

$$\int \frac{2x^3 - 2x^2 - 5x + 1}{(x-1)^3(x+1)}\,dx = \int\left(\frac{1}{x-1} + \frac{2}{(x-1)^2} + \frac{3}{(x-1)^3} + \frac{1}{x+1}\right)dx =$$

$$= \int \frac{dx}{x-1} + 2\int \frac{dx}{(x-1)^2} + 3\int \frac{dx}{(x-1)^3} + \int \frac{dx}{x+1} = \ln|x-1| - \frac{2}{x-1} - \frac{3}{2(x-1)^2} + \ln|x+1| + C.$$

Задача 6

Найти интегралы от тригонометрических функций:

$$\text{а)}\int \sin^2 \frac{x}{3}\,dx; \quad \textit{б)}\int \cos^5 3x\,dx; \quad \textit{в)}\int \sin 5x \cdot \cos 2x\,dx\cdot$$

Решение

$$\text{а)}\int \sin^2 \frac{x}{3}\,dx = \int \frac{1 - \cos\frac{2x}{3}}{2}\,dx = \frac{1}{2}\int dx - \frac{1}{2}\int \cos\frac{2x}{3}\,dx =$$

$$= \frac{x}{2} - \frac{1}{2}\cdot\frac{3}{2}\sin\frac{2x}{3} + C = \frac{x}{2} - \frac{3}{4}\sin\frac{2x}{3} + C;$$

б) $\int \cos^5 3x dx = \int \cos^4 3x \cdot \cos 3x dx = \int (\cos^2 3x)^2 \cdot \cos 3x dx =$

$$= \int (1-\sin^2 3x)^2 \cdot \cos 3x dx = \left| \begin{array}{l} \sin 3x = t \\ 3\cos 3\, x dx = dt \\ \cos 3\, x dx = \frac{1}{3} dt \end{array} \right| =$$

$$= \int (1-t^2)^2 \cdot \frac{1}{3} dt = \frac{1}{3}\int (1-2t^2+t^4) dt = \frac{1}{3}\left(t - \frac{2t^3}{3} + \frac{t^5}{5} \right) + C =$$

$$= \frac{1}{3}\sin 3x - \frac{2}{9}\sin^3 3x + \frac{1}{15}\sin^5 3x + C;$$

в) $\int \sin 5x \cdot \cos 2x dx = \frac{1}{2}\int (\sin 7x + \sin 3x) dx = \frac{1}{2}\cdot(-\frac{1}{7}\cos 7x) + \frac{1}{2}\cdot(-\frac{1}{3}\cos 3x) + C$

$$= -\frac{1}{14}\cos 7x - \frac{1}{6}\cos 3x + C.$$

Задача 7

Вычислить определенные интегралы:

а) $\int_0^4 \sqrt{x} dx$; б) $\int_0^{\frac{\pi}{2}} 7\cos 3x dx$; в) $\int_1^e \frac{\ln x}{x} dx$.

Решение

а) $\int_0^4 \sqrt{x} dx = \int_0^4 x^{\frac{1}{2}} dx = \left. \frac{x^{\frac{1}{2}+1}}{\frac{1}{2}+1} \right|_0^4 = \left. \frac{2x^{\frac{3}{2}}}{3} \right|_0^4 = \frac{2\cdot 4^{\frac{3}{2}}}{3} - \frac{2\cdot 0^{\frac{3}{2}}}{3} = \frac{2\cdot 8}{3} = \frac{16}{3};$

б) $\int_0^{\frac{\pi}{2}} 7\cos 3x dx = 7\cdot\frac{1}{3}\int_0^{\frac{\pi}{2}} \cos 3x d3x = \left. \frac{7\cdot\sin 3x}{3} \right|_0^{\frac{\pi}{2}} = \frac{7}{3}\left(\sin\frac{3\pi}{2} - \sin 0 \right) = -\frac{7}{3};$

в) $\int_1^e \frac{\ln x}{x} dx = \int_1^e \ln x \frac{dx}{x} = \int_1^e \ln x d\ln x = \left. \frac{\ln^2 dx}{2} \right|_1^e = \frac{\ln^2 e}{2} - \frac{\ln^2 1}{2} = \frac{1}{2} - \frac{0}{2} = \frac{1}{2}.$

Задача 8

Вычислить несобственные интегралы или установить их расходимость:

а) $\int\limits_2^{\infty} \frac{dx}{x^2-4x+13}$; б) $\int\limits_{-2}^{0} \frac{x^2dx}{x^3+8}$.

Решение

$$a)\int\limits_2^{\infty} \frac{dx}{x^2-4x+13} = \lim_{b\to\infty}\int\limits_2^{b} \frac{dx}{x^2-4x+13} = \lim_{b\to\infty}\int\limits_2^{b} \frac{dx}{(x-2)^2+9} = \lim_{b\to\infty}\int\limits_2^{b} \frac{d(x-2)}{(x-2)^2+9} =$$

$$= \lim_{b\to\infty} \frac{1}{3}\operatorname{arctg}\frac{x-2}{3}\Big|_2^b = \frac{1}{3}\lim_{b\to\infty}\left(\operatorname{arctg}\frac{b-2}{3} - \operatorname{arctg}0\right) = \frac{1}{3}\cdot\frac{\pi}{2} = \frac{\pi}{6},$$

т.е. интеграл сходится;

$$б)\int\limits_{-2}^{0} \frac{x^2dx}{x^3+8} = \lim_{\xi\to 0}\int\limits_{-2+\xi}^{0} \frac{x^2dx}{x^3+8} = \lim_{\xi\to 0}\int\limits_{-2+\xi}^{0} \frac{\frac{1}{3}d(x^3+8)}{x^3+8} =$$

$$= \frac{1}{3}\lim_{\xi\to 0}\ln\left|x^3+8\right|\Big|_{-2+\xi}^{0} = \frac{1}{3}\lim_{\xi\to 0}\left(\ln 8 - \ln\left|(-2+\xi)^3+8\right|\right) =$$

$$= \frac{1}{3}\lim_{\xi\to 0}\left(\ln 8 - \ln\left(-8+12\xi-6\xi^2+\xi^3+8\right)\right) =$$

$$= \frac{1}{3}\lim_{\xi\to 0}\left(\ln 8 - \ln\left(12\xi-6\xi^2+\xi^3\right)\right) = \infty,$$

т.е. интеграл расходится.

Задача 9

Вычислить площади фигур, ограниченных линиями:

а) $y = 4-x^2;\ x=-1;\ y=0;$

б) $\rho = 2\cos\varphi;\quad \rho = 1$ (вне окружности $\rho = 1$).

Решение

а) Построим фигуру. Верхняя граница: $y = 4-x^2$, нижняя граница: $y=0$, левая граница $x=-1$, правая граница $x=2$.

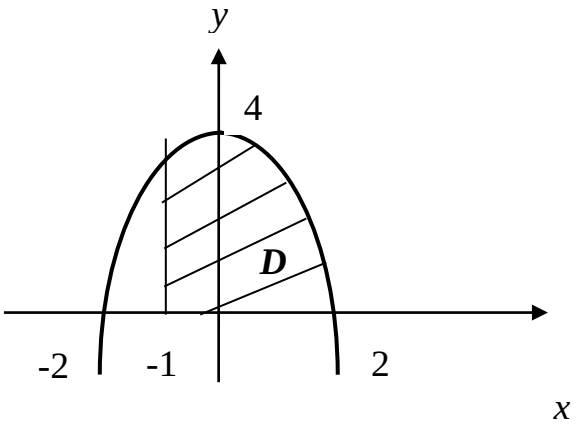

Найдем площадь полученной фигуры:

$$S = \int_{-1}^{2} (4 - x^2 - 0)\, dx = 4x\Big|_{-1}^{2} - \frac{x^3}{3}\Big|_{-1}^{2} =$$

$$= 4(2+1) - \frac{1}{3}(8+1) = 12 - 3 = 9\ ед^2.$$

б) Построим линии:

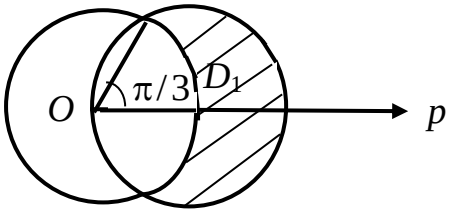

$$S = 2S_{D_1}$$

Найдем точку пересечения этих окружностей:

$$\begin{cases} \rho = 2\cos\varphi \\ \rho = 1 \end{cases} \Rightarrow 2\cos\varphi = 1,\ \cos\varphi = \frac{1}{2},\quad \varphi = \frac{\pi}{3}.$$

$$S = 2\frac{1}{2}\int_0^{\frac{\pi}{3}} (4\cos^2\varphi - 1)\, d\varphi = \int_0^{\frac{\pi}{3}} (4\frac{1+\cos 2\varphi}{2} - 1)\, d\varphi =$$

$$= \int_0^{\frac{\pi}{3}} (2 + 2\cos 2\varphi - 1)\, d\varphi = \varphi\Big|_0^{\frac{\pi}{3}} + \sin 2\varphi\Big|_0^{\frac{\pi}{3}} =$$

$$= \frac{\pi}{3} + \sin\frac{2\pi}{3} - \sin 0 = \left(\frac{\pi}{3} + \frac{\sqrt{3}}{2}\right)\ ед^2.$$

Задача 10

Найти объемы тел вращения фигур, ограниченных заданными линиями:

$y = \sqrt{x}$, $y = 2 - x$, $y = 0$

а) вокруг оси Ox ; б) вокруг оси Oy .

Решение

а)

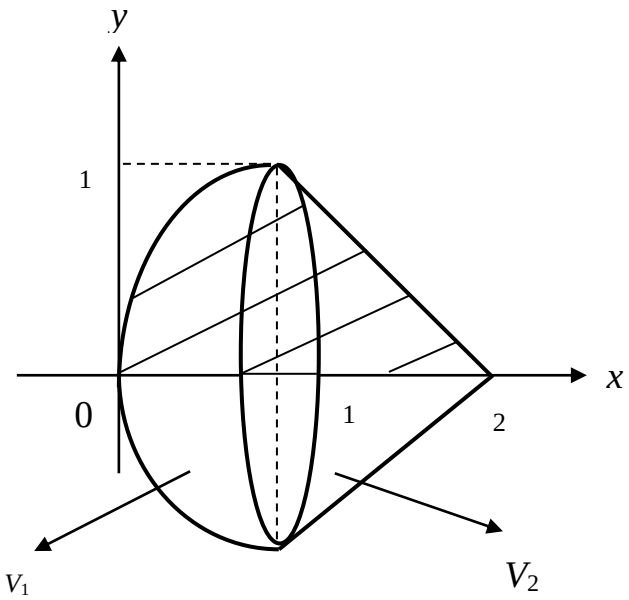

$$V_{0x} = V_1 + V_2$$

$$V_1 = \pi \int_0^1 \left(\sqrt{x}\right)^2 dx = \pi \frac{x^2}{2}\Big|_0^1 = \frac{\pi}{2} \text{ ед}^3$$

$$V_2 = \pi \int_1^2 (2 - x)^2 dx = \pi \int_1^2 (x - 2)^2 d(x - 2) = \pi \frac{(x-2)^3}{3}\Big|_1^2 = \frac{\pi}{3}\left(0 - (-1)^3\right) = \frac{\pi}{3} \text{ ед}^3$$

$$V_{0x} = \frac{\pi}{2} + \frac{\pi}{3} = \frac{5\pi}{6} \text{ ед}^3.$$

б)

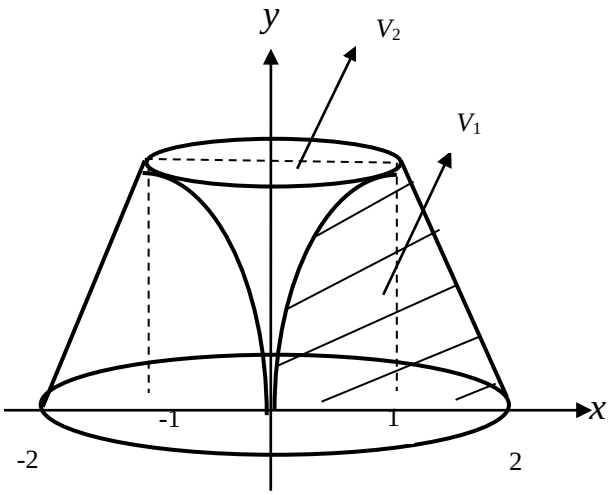

$$V_{0y} = V_1 - V_2$$

$$V_1 = \pi\int_0^1 (2-y)^2\,dy = \pi\int_0^1 (y-2)^2\,d(y-2) = \pi\frac{(y-2)^3}{3}\Big|_0^1 =$$

$$\frac{\pi}{3}\left((-1)^3 - (-2)^3\right) = \frac{\pi}{3}(8-1) = \frac{7}{3}\pi \text{ ед}^3$$

$$V_2 = \pi\int_0^1 y^4\,dy = \pi\frac{y^5}{5}\Big|_0^1 = \frac{\pi}{5} \text{ ед}^3$$

$$V_{0y} = \frac{7\pi^{(5}}{3} - \frac{\pi^{(3}}{5} = \frac{32\pi}{15} \text{ ед}^3.$$

Задача 11

Найти длины дуг плоских кривых:

$$а)\, y = \frac{1}{3}(3-x)\cdot\sqrt{x}, \quad 0 \le x \le 3; \qquad б)\begin{cases} x = e^{3t}\cos 4t \\ y = e^{3t}\sin 3t \end{cases}, \ 0 \le t \le \ln 2.$$

Решение

а) Найдем производную:

$$y' = \left(\frac{1}{3}(3-x)\cdot\sqrt{x}\right)' = \frac{1}{3}(3-x)'\cdot\sqrt{x} + \frac{1}{3}(3-x)\cdot(\sqrt{x})' =$$

$$= -\frac{1}{3}\sqrt{x} + \frac{1}{3}(3-x)\cdot\frac{1}{2\sqrt{x}} = \frac{-\frac{2}{3}x + 1 - \frac{1}{3}x}{2\sqrt{x}} = \frac{1-x}{2\sqrt{x}},$$

тогда длина дуги равна:

$$l=\int_0^3\sqrt{1+\left(\frac{1-x}{2\sqrt{x}}\right)^2}\,dx=\int_0^3\sqrt{1+\frac{1-2x+x^2}{4x}}\,dx=\int_0^3\sqrt{\frac{4x+1-2x+x^2}{4x}}\,dx=$$

$$=\int_0^3\sqrt{\frac{(x+1)^2}{4x}}\,dx=\int_0^3\frac{x+1}{2\sqrt{x}}\,dx=\frac{1}{2}\int_0^3\left(\frac{x}{\sqrt{x}}+\frac{1}{\sqrt{x}}\right)dx=\frac{1}{2}\int_0^3\left(\sqrt{x}+\frac{1}{\sqrt{x}}\right)dx=$$

$$=\frac{1}{2}\int_0^3 x^{\frac{1}{2}}\,dx+\frac{1}{2}\int_0^3 x^{-\frac{1}{2}}\,dx=\frac{1}{2}\cdot\frac{x^{\frac{3}{2}}}{\frac{3}{2}}\Bigg|_0^3+\frac{1}{2}\cdot\frac{x^{\frac{1}{2}}}{\frac{1}{2}}\Bigg|_0^3=\frac{1}{3}\sqrt{27}-0+\sqrt{3}-0=2\sqrt{3}.$$

б) Найдем производные x'_t и y'_t:

$$x'_t=\left(e^{3t}\cdot\cos4t\right)'=\left(e^{3t}\right)'\cos4t+e^{3t}\cdot\left(\cos4t\right)'=3e^{3t}\cos4t-4e^{3t}\sin4t;$$

$$y'_t=\left(e^{3t}\cdot\sin4t\right)'=\left(e^{3t}\right)'\sin4t+e^{3t}\cdot\left(\sin4t\right)'=3e^{3t}\sin4t+4e^{3t}\cos4t.$$

Тогда

$$\left(x'_t\right)^2+\left(y'_t\right)^2=\left(3e^{3t}\cdot\cos4t-4e^{3t}\cdot\sin4t\right)^2+\left(3e^{3t}\cdot\sin4t+4e^{3t}\cdot\cos4t\right)^2=$$

$$=9e^{6t}\cos^2 4t-24e^{6t}\cos4t\cdot\sin4t+16e^{6t}\sin^2 4t+9e^{6t}\sin^2 4t+$$

$$+24e^{6t}\cdot\sin4t\cos4t+16e^{6t}\cos^2 4t=25e^{6t}\cos^2 4t+25e^{6t}\sin^2 4t=$$

$$=25e^{6t}\left(\cos^2 4t+\sin^2 4t\right)=25e^{6t},$$

откуда

$$l=\int_0^{\ln2}\sqrt{\left(x'_t\right)^2+\left(y'_t\right)^2}\,dt=\int_0^{\ln2}\sqrt{25e^{6t}}\,dt=\int_0^{\ln2}5e^{3t}\,dt=\frac{5}{3}e^{3t}\Big|_0^{\ln2}=$$

$$=\frac{5}{3}e^{3\ln2}-\frac{5}{3}e^0=\frac{5}{3}e^{3\ln2}-\frac{5}{3}e^0=\frac{5}{3}e^{\ln8}-\frac{5}{3}=\frac{5}{3}\cdot8-\frac{5}{3}=\frac{40-5}{3}=\frac{35}{3}=11\frac{2}{3}.$$

Комплект вариантов контрольной работы №2

ВАРИАНТ 1

1. Найти неопределенные интегралы методом непосредственного интегрирования:

$a)\int\sqrt{x}\cdot(x+1)(2x+3)dx;$ б) $\int\frac{5e^{2x}+\sqrt{x^3}\cdot e^x}{e^x}dx.$

2. Подведением под знак дифференциала найти интегралы:

$$а)\int 3\cos 7x\,dx; \qquad б)\int \frac{dx}{\cos^2\left(\frac{x}{3}+1\right)}; \qquad в)\int e^{\sin x-2}\cos x\,dx.$$

3. Найти интегралы с помощью замены переменной:

$$а)\int \frac{dx}{e+2\sqrt{x}}; \qquad б)\int \frac{e^{3x}dx}{e^x+3} \qquad \left[e^x=t\right].$$

4. Проинтегрировать по частям:

$$а)\int x\cos\frac{x}{3}dx; \qquad б)\int \ln(x+4)\,dx; \qquad в)\int \sqrt{x^2+9}\,dx.$$

5. Проинтегрировать рациональные дроби:

$$а)\int \frac{2x+3}{x^2-2x+5}\,dx; \qquad б)\int \frac{x^5+7x^3+x^2+12x+1}{x^4+5x^2+4}dx.$$

6. Найти интегралы от тригонометрических функций:

$$а)\int \cos^2\frac{x}{3}dx; \qquad б)\int \cos^3 x\cdot\sin^2 x\,dx; \qquad в)\int \sin 4x\cdot\cos 5x\,dx.$$

7. Вычислить определенные интегралы:

$$а)\int_0^4 \sqrt{4x+1}dx; \qquad б)\int_0^{\frac{1}{4}} xe^{4x}dx; \qquad в)\int_2^3 \frac{dx}{x^2-4x+5}dx.$$

8. Вычислить несобственные интегралы или установить их расходимость:

$$а)\int_1^{\infty} \frac{\operatorname{arctg} x\,dx}{1+x^2}; \qquad б)\int_0^2 \frac{dx}{\sqrt{(2-x)^3}}.$$

9. Вычислить площади фигур, ограниченных линиями:

а) $y=x^2-4x, \quad y=-x+10;$

б) $\rho=\sqrt{3}, \quad \rho=2\cos\varphi.$

10. Найти объемы тел вращения фигур, ограниченных заданными линиями:

$$\frac{x^2}{9}-\frac{y^2}{4}=1; \quad y=\pm 2$$

а) вокруг оси Ox; б) вокруг оси Oy.

11. Найти длины дуг плоских кривых:

$$а)\ y=\sqrt{4-x^2} \quad -1\le x\le 1; \qquad б)\begin{cases} x=t-\sin t \\ y=1-\cos t \end{cases} \quad 0\le t\le 2\pi.$$

ВАРИАНТ 2

1. Найти неопределенные интегралы методом непосредственного интегрирования:

$$а)\int\frac{(x+3)(\sqrt{x}-1)}{\sqrt{x}}dx; \qquad б)\int\frac{4-\sin^2 x}{2-\sin x}dx.$$

2. Подведением под знак дифференциала найти интегралы:

$$а)\int 4e^{-5x}dx; \qquad б)\int\frac{dx}{\sin^2\left(\frac{x}{2}+7\right)}; \qquad в)\int\frac{\sin x dx}{\cos x+1}.$$

3. Найти интегралы с помощью замены переменной:

$$а)\int\frac{dx}{\sqrt{2x-1}}; \qquad б)\int x(5x-1)^{19}dx \qquad [5x-1=t].$$

4. Проинтегрировать по частям:

$$а)\int(2x+1)e^{-3x}dx; \qquad б)\int\arcsin 5x dx; \qquad в)\int\cos\ln 2x dx.$$

5. Проинтегрировать рациональные дроби:

$$а)\int\frac{3x+2}{x^2+2x+5}dx; \qquad б)\int\frac{x^5+6x^3+x^2+5x+3}{x^4+4x^2+3}dx.$$

6. Найти интегралы от тригонометрических функций:

$$а)\int\sin^2\frac{x}{3}dx; \qquad б)\int\sin^3 x\cdot\cos^2 x dx; \qquad в)\int\sin 3x\cdot\sin 7x dx.$$

7. Вычислить определенные интегралы:

а) $\int\limits_0^{\frac{\pi}{6}}3\cos 3x dx$; б) $\int\limits_1^e x^2\cdot\ln x dx$; в) $\int\limits_{-1}^0\frac{x dx}{\sqrt{4-5x}}$.

8. Вычислить несобственные интегралы или установить их расходимость:

а) $\int\limits_{-\infty}^{1} \frac{dx}{x^2+3}$; б) $\int\limits_{0}^{3} \frac{xdx}{\sqrt{9-x^2}}$.

9. Вычислить площади фигур, ограниченных линиями:

а) $y=-x^2+9, \quad y=-3x-1;$

б) $\rho=2, \quad \rho=4\sin\varphi$ (верхняя фигура).

10. Найти объемы тел вращения фигур, ограниченных заданными линиями:

$$\frac{x^2}{16}-\frac{y^2}{9}=1; \quad x=8$$

а) вокруг оси Ox; б) вокруг оси Oy.

11. Найти длины дуг плоских кривых:

$$а) y=\ln\sin x \quad \frac{\pi}{6}\le x\le\frac{\pi}{2}; \qquad б)\begin{cases} x=2\cos^3 t \\ y=2\sin^3 t \end{cases} \quad 0\le t\le \pi/2.$$

ВАРИАНТ 3

1. Найти неопределенные интегралы методом непосредственного интегрирования:

$а) \int \frac{1}{x^3}\left(3x^2-\frac{1}{x^6}\right)dx;$ б) $\int \frac{x^2-6}{x^4-36}dx.$

2. Подведением под знак дифференциала найти интегралы:

$а) \int 2\sin\frac{x}{10}dx;$ $б) \int \frac{dx}{(5x+8)^2};$ $в) \int \frac{e^x dx}{\sqrt{1-e^{2x}}}.$

3. Найти интегралы с помощью замены переменной:

$а) \int \frac{dx}{x\sqrt{2x-9}};$ $б) \int \frac{dx}{x\sqrt{x^2+4}}$ $\left[x=\frac{2}{t}\right].$

4. Проинтегрировать по частям:

$а) \int\left(\frac{x}{2}-1\right)\sin 2x dx;$ $б) \int (x+4)\ln x dx;$ $в) \int e^{3x}\cos x dx.$

5. Проинтегрировать рациональные дроби:

$$а)\int\frac{1-2x}{x^2-2x+2}dx;\qquad б)\int\frac{x^5+5x^3+x^2+4x+2}{x^4+3x^2+2}dx.$$

6. Найти интегралы от тригонометрических функций:

$$а)\int\sin^2\frac{x}{2}\cdot\cos^2\frac{x}{2}dx;\qquad б)\int\cos^3x\sqrt{\sin x}\,dx;\qquad в)\int\cos 3x\cdot\cos 8x\,dx.$$

7. Вычислить определенные интегралы:

а) $\int\limits_1^2\frac{dx}{x(x+1)}$; б) $\int\limits_0^1\operatorname{arctg}x dx$; в) $\int\limits_2^5\frac{dx}{x\sqrt{x-1}}$.

8. Вычислить несобственные интегралы или установить их расходимость:

а) $\int\limits_{-1}^{\infty}\frac{dx}{x^2+2x+2};$ б) $\int\limits_4^5\frac{dx}{\sqrt[3]{(5-x)^2}}.$

9. Вычислить площади фигур, ограниченных линиями:

а) $y=x^2+2x,\quad y=x+6;$

б) $\rho=1+\cos\varphi,\quad \rho=1$ (правая фигура).

10. Найти объемы тел вращения фигур, ограниченных заданными линиями:

$$\frac{x^2}{9}+\frac{y^2}{16}=1;\quad y=2$$

а) вокруг оси Ox; б) вокруг оси Oy.

11. Найти длины дуг плоских кривых:

$$а)\,y=\frac{2}{3}(x+1)^{\frac{3}{2}}\quad 0\le x\le 3;$$

$$б)\begin{cases}x=4\sin t+3\cos t\\ y=3\sin t-4\cos t\end{cases}\quad 0\le t\le\pi.$$

ВАРИАНТ 4

1. Найти неопределенные интегралы методом непосредственного интегрирования:

$$а)\int\frac{5x^2-4x+12}{x^2}dx;\qquad б)\int\frac{1-4\sin^2 x}{\sin^2 x}dx.$$

2. Подведением под знак дифференциала найти интегралы:

$а)\int \frac{7dx}{\cos^2 3x};$ $б)\int e^{\frac{x}{2}+3}dx;$ $в)\int \frac{\sqrt{\ln x+2}}{x}dx.$

3. Найти интегралы с помощью замены переменной:

$а)\int \frac{dx}{\sqrt{x}+\sqrt[3]{x}};$ $б)\int \frac{xdx}{(3-x)^7}$ $[3-x=t].$

4. Проинтегрировать по частям:

$а)\int (8x+3)\cos 8xdx;$ $б)\int \ln 8xdx;$ $в)\int \sin(15\ln x)dx.$

5. Проинтегрировать рациональные дроби:

$а)\int \frac{2x^2+7x+4}{x^3+4x^2+4x}dx;$ $б)\int \frac{x^5+7x^3+x^2+10x+3}{x^4+5x^2+6}dx.$

6. Найти интегралы от тригонометрических функций:

$а)\int \cos^2\frac{x}{5}dx;$ $б)\int \sin^3 x\cdot\sqrt{\cos x}\,dx;$ $в)\int \sin 7x\cdot\cos 5xdx.$

7. Вычислить определенные интегралы:

а) $\int_0^{\frac{1}{5}} \frac{e^x dx}{e^{6x-1}}$; б) $\int_{-\pi}^{\pi} x\sin\frac{x}{3}dx$; в) $\int_1^9 \frac{dx}{1+\sqrt{x}}$.

8. Вычислить несобственные интегралы или установить их расходимость:

а) $\int_0^{\infty} x\cdot e^{-x^2}dx;$ б) $\int_2^3 \frac{xdx}{x^2-4}.$

9. Вычислить площади фигур, ограниченных линиями:

а) $y=-x^2+4,\quad y=x-2;$

б) $\rho=4\cos\varphi,\quad \rho=4\sin\varphi.$

10. Найти объемы тел вращения фигур, ограниченных заданными линиями:

$$\frac{x^2}{4}+\frac{y^2}{9}=1;\quad x=1$$

а) вокруг оси Ox; б) вокруг оси Oy.

11. Найти длины дуг плоских кривых:

$а) y = e^{\frac{x}{2}} + e^{-\frac{x}{2}}$ $0 \le x \le 4;$

$б) \begin{cases} x = \cos t + t\sin t \\ y = \sin t - t\cos t \end{cases}$ $0 \le t \le 2\pi.$

ВАРИАНТ 5

1. Найти неопределенные интегралы методом непосредственного интегрирования:

$а) \int \frac{\left(\sqrt{x}+2\right)x}{\sqrt[3]{x}}dx;$ $б) \int \frac{x^2-4x+3}{x-3}dx.$

2. Подведением под знак дифференциала найти интегралы:

$а) \int \frac{3dx}{\sin^2 \frac{x}{4}};$ $б) \int \cos(2-5x)\,dx;$ $в) \int \frac{xdx}{x^2+3}.$

3. Найти интегралы с помощью замены переменной:

$а) \int \frac{dx}{\sqrt{x^3}+\sqrt{x}};$ $б) \int \frac{dx}{x\sqrt{4-x^2}}$ $\left[x = \frac{2}{t}\right].$

4. Проинтегрировать по частям:

$а) \int (x+4)\ln 5x dx;$ $б) \int \left(x^2-1\right)5^{-x}dx;$ $в) \int \sqrt{x^2-1}\,dx.$

5. Проинтегрировать рациональные дроби:

$а) \int \frac{3-2x}{x^2+4x+5}dx;$ $б) \int \frac{x^5+8x^3+x^2+16x+2}{x^4+6x^2+8}dx.$

6. Найти интегралы от тригонометрических функций:

$а) \int \sin^2 \frac{x}{5}dx;$ $б) \int \frac{\cos^3 x\,dx}{\sqrt[3]{\sin^2 x}};$ $в) \int \sin 6x \cdot \sin 2x dx.$

7. Вычислить определенные интегралы:

а) $\int_8^{20} \left(\frac{x}{2}+5\right)^{\frac{1}{2}}dx$; б) $\int_0^{\pi} (x-\pi)\cos x dx$; в) $\int_0^{\ln 2} \frac{e^x dx}{\left(e^x+1\right)^2}$.

8. Вычислить несобственные интегралы или установить их расходимость:

а) $\int_1^{\infty} \frac{\ln x}{x}dx;$ б) $\int_{-1}^{0} \frac{x^2 dx}{x^3+1}.$

9. Вычислить площади фигур, ограниченных линиями:

а) $y = x^2 + 4, \quad y = 5x + 12;$

б) $\rho = 4\cos\varphi, \quad \rho = \dfrac{1}{\cos\varphi}$ (правая фигура).

10. Найти объемы тел вращения фигур, ограниченных заданными линиями:

$$y^2 = 2x; \quad x = 2$$

а) вокруг оси Ox; б) вокруг оси Oy.

11. Найти длины дуг плоских кривых:

$$a)\ y = \ln\cos x \qquad 0 \le x \le \frac{\pi}{3}$$

$$б)\begin{cases} x = \left(t^2 - 2\right)\sin t + 2t\cos t \\ y = \left(2 - t^2\right)\cos t + 2t\sin t \end{cases} \qquad 0 \le t \le \pi.$$

ВАРИАНТ 6

1. Найти неопределенные интегралы методом непосредственного интегрирования:

$$а)\int x\left(\sqrt{x} - 9\right)\left(\sqrt{x} + 9\right)dx; \qquad б)\int \frac{5x\sin x + 2}{x}dx.$$

2. Подведением под знак дифференциала найти интегралы:

$$а)\int \frac{5dx}{9 + 4x^2}; \qquad б)\int \sin\left(\frac{1}{3}x + 4\right)dx; \qquad в)\int \cos\left(x^3 + 3\right)x^2 dx.$$

3. Найти интегралы с помощью замены переменной:

$$а)\int \frac{dx}{x - 3\sqrt{x}}; \qquad б)\int \frac{dx}{e^x - 2} \qquad \left[e^x = t\right].$$

4. Проинтегрировать по частям:

$$а)\int\left(1 - \frac{5}{2}x\right)\sin 5x dx; \qquad б)\int (2x - 5)\ln x dx; \qquad в)\int e^x \sin\frac{x}{4}dx.$$

5. Проинтегрировать рациональные дроби:

$$а)\int \frac{3x - 4}{x^2 + 4x + 5}dx; \qquad б)\int \frac{x^5 + 9x^3 + x^2 + 20x + 3}{x^4 + 7x^2 + 12}dx.$$

6. Найти интегралы от тригонометрических функций:

$$а)\int \sin^2\frac{x}{4}\cdot\cos^2\frac{x}{4}dx; \qquad б)\int \frac{\sin^3 x dx}{\sqrt{\cos x}}dx; \qquad в)\int \cos 5x\cdot\cos 7x\,dx$$

7. Вычислить определенные интегралы:

а) $\int_{8}^{0,5} \frac{dx}{(6x-1)^2}$; б) $\int_{0}^{\pi} \frac{xdx}{e^{2x}}$; в) $\int_{0}^{\frac{\pi}{3}} \sin^3 x dx$.

8. Вычислить несобственные интегралы или установить их расходимость:

а) $\int_{0}^{\infty} \frac{xdx}{(2+x^2)^2}$; б) $\int_{-2}^{0} \frac{x^2 dx}{\sqrt{x^3+8}}$.

9. Вычислить площади фигур, ограниченных линиями:

а) $y = x^2 + 1, \quad y = -x - 11;$

б) $\rho = 6\sin\varphi, \quad \rho = \frac{1}{\sin\varphi}$ (верхняя фигура).

10. Найти объемы тел вращения фигур, ограниченных заданными линиями:

$y^2 = -3x; \quad x = -3$

а) вокруг оси Ox ; б) вокруг оси Oy .

11. Найти длины дуг плоских кривых:

$a) y = 4 - 3\ln(x^2 - 9)$
$4 \le x \le 6;$

$б) \begin{cases} x = 2\cos t - \cos 2t \\ y = 2\sin t - \sin 2t \end{cases}$
$0 \le t \le \frac{\pi}{2}.$

ВАРИАНТ 7

1. Найти неопределенные интегралы методом непосредственного интегрирования:

$а) \int \frac{5}{x^2}\left(\frac{x}{25} - x^2\right)dx;$ б) $\int \frac{(81 - x^2)\,dx}{x-9}$.

2. Подведением под знак дифференциала найти интегралы:

$а) \int \frac{6dx}{\sqrt{4-9x^2}};$ $б) \int (5x+1)^8\,dx;$ $в) \int \frac{\sqrt{\mathrm{tg}x}\,dx}{\cos^2 x}.$

3. Найти интегралы с помощью замены переменной:

$а) \int \frac{xdx}{\sqrt{x+2}};$ $б) \int x(1-3x)^8 dx \quad [1-3x=t].$

4. Проинтегрировать по частям:

$а) \int x\cos\left(\frac{x}{5} - 1\right)dx;$ $б) \int \mathrm{arctg}\,2x dx;$ $в) \int e^{4x}\sin x dx.$

5. Проинтегрировать рациональные дроби:

$$а)\int\frac{5+2x}{x^2-6x+10}dx;\qquad б)\quad\int\frac{x^5+6x^3+x^2+8x+1}{x^4+5x^2+4}dx.$$

6. Найти интегралы от тригонометрических функций:

$$а)\int\sin^2\frac{x}{8}\cdot\cos^2\frac{x}{8}dx;\qquad б)\int\frac{\sin^3 xdx}{\sqrt[5]{\cos^3 x}}dx;\qquad в)\int\cos 5x\cdot\sin 6x\,dx.$$

7. Вычислить определенные интегралы:

$$а)\int_{-0,5}^{1}2\sin\pi x dx;\qquad б)\int_{1}^{e}\frac{\ln xdx}{x^2};\quad в)\int_{0}^{2}\frac{xdx}{(x+1)^2}.$$

8. Вычислить несобственные интегралы или установить их расходимость:

$$а)\int_{0}^{\infty}\frac{dx}{\sqrt{3x+4}};\qquad б)\int_{0}^{1}\frac{dx}{\sqrt{1-x^2}}.$$

9. Вычислить площади фигур, ограниченных линиями:

а) $y=x^2-2x,\quad y=-x+6;$

б) $\rho=2(1-\cos\varphi),\quad \rho=3$ (левая фигура).

10. Найти объемы тел вращения фигур, ограниченных заданными линиями:

$$y=x^2+1;\quad y=2$$

а) вокруг оси Ox; б) вокруг оси Oy.

11. Найти длины дуг плоских кривых:

$$а)\ y=\sqrt{9-x^2}\quad -\frac{3}{2}\le x\le\frac{3}{2};\qquad б)\begin{cases}x=2t^3+1\\ y=\frac{t^3}{3}-2\end{cases}\quad 0\le t\le 3.$$

ВАРИАНТ 8

1. Найти неопределенные интегралы методом непосредственного интегрирования:

$$а)\int\left(\frac{3}{x}+4\right)\cdot\left(\sqrt{x}+1\right)dx;\qquad б)\int\frac{6+x^2}{36-x^4}\,dx.$$

2. Подведением под знак дифференциала найти интегралы:

а) $\int 2\cos\frac{x}{4}dx$; *б*) $\int \frac{dx}{\sqrt{4x-3}}$; *в*) $\int \frac{dx}{\operatorname{ctg}^3 x \cdot \sin^2 x}$.

3. Найти интегралы с помощью замены переменной:

а) $\int \frac{dx}{x\sqrt{2x+1}}$; *б*) $\int \frac{dx}{x\sqrt{x^2+9}}$ $\left[x=\frac{3}{t}\right]$.

4. Проинтегрировать по частям:

а) $\int \left(\frac{x}{5}+7\right)e^{0,1x}dx$; *б*) $\int x\operatorname{arctg}x dx$; *в*) $\int \sin \ln x dx$.

5. Проинтегрировать рациональные дроби:

а) $\int \frac{2-5x}{x^2+6x+10}dx$; *б*) $\int \frac{x^5+6x^3-x^2+5x-3}{x^4+4x^2+3}dx$.

6. Найти интегралы от тригонометрических функций:

а) $\int \sin^2\frac{x}{6}dx$; *б*) $\int \frac{\sin^3 x\,dx}{\sqrt[3]{\cos^2 x}}$; *в*) $\int \cos 4x \cdot \cos 7x\,dx$.

7. Вычислить определенные интегралы:

а) $\int_{-3}^{0}(x+4)^{-2}dx$; б) $\int_{0}^{\frac{\pi}{2}}(x+4)\sin 2x dx$; в) $\int_{1}^{e}\frac{\sqrt{\ln x}}{x}dx$.

8. Вычислить несобственные интегралы или установить их расходимость:

а) $\int_{e}^{\infty}\frac{dx}{x\ln x}$; б) $\int_{1}^{2}\frac{dx}{x^2-5x+6}$.

9. Вычислить площади фигур, ограниченных линиями:

а) $y=-x^2+4,\quad y=-x-2;$

б) $\rho=4(1+\sin\varphi),\quad \rho=4$ (верхняя фигура).

10. Найти объемы тел вращения фигур, ограниченных заданными линиями:

$y=x^2-8;\quad y=-4$

а) вокруг оси Ox; б) вокруг оси Oy.

11. Найти длины дуг плоских кривых:

$а) y = \ln(2\sin x)$

$\frac{\pi}{4} \le x \le \frac{\pi}{2};$

$б) \begin{cases} x = \frac{t^3}{3} + 1 \\ y = \frac{2}{9} t^{\frac{9}{2}} - 3 \end{cases}$

$0 \le t \le 2.$

ВАРИАНТ 9

1. Найти неопределенные интегралы методом непосредственного интегрирования:

$а) \int \left(\frac{1}{x^2} + \frac{1}{\sqrt{x}} \right) \cdot x dx;$ б) $\int \frac{\sqrt{x^2+3}\, dx}{x^2+3}.$

2. Подведением под знак дифференциала найти интегралы:

$а) \int 3e^{\frac{x}{7}} dx;$ $б) \int \frac{dx}{(5x+2)^3};$ $в) \int \frac{\operatorname{arctg}^4 x dx}{1+x^2}.$

3. Найти интегралы с помощью замены переменной:

$а) \int \frac{dx}{\sqrt{x} + 2\sqrt[3]{x}};$ $б) \int \frac{x dx}{(4x+5)^{10}}$ $[4x+5=t].$

4. Проинтегрировать по частям:

$а) \int (7x+1)\sin \frac{x}{7} dx;$ $б) \int x^{-5} \ln x dx;$ $в) \int \operatorname{arctg}^2 x dx.$

5. Проинтегрировать рациональные дроби:

$а) \int \frac{1-4x}{x^2-2x+10} dx;$ $б) \int \frac{x^5+5x^3-x^2+4x-2}{x^4+3x^2+2} dx.$

6. Найти интегралы от тригонометрических функций:

$а) \int \sin^2 \frac{x}{6} \cdot \cos^2 \frac{x}{6} dx;$ $б) \int \cos^3 x \cdot \sin^4 x\, dx;$ $в) \int \cos 7x \cdot \sin 4x\, dx.$

7. Вычислить определенные интегралы:

а) $\int_0^{\pi} \frac{5dx}{\cos^2 \frac{x}{4}}$; б) $\int_{\frac{1}{e}}^{1} x^2 \ln x dx$; в) $\int_{-\frac{\pi}{3}}^{0} \frac{\sin x dx}{\cos^3 x}$.

8. Вычислить несобственные интегралы или установить их расходимость:

а) $\int_0^{\infty} \frac{arctg^2 x}{1+x^2} dx;$ б) $\int_2^3 \frac{dx}{\sqrt{(3-x)^5}}.$

9. Вычислить площади фигур, ограниченных линиями:

а) $y = x^2 + 4x, \quad y = x + 10;$

б) $\rho = 2(1 - \sin\varphi), \quad \rho = 2$ (нижняя фигура).

10. Найти объемы тел вращения фигур, ограниченных заданными линиями:

$$y = \sin x,\ y = 2 - \frac{2}{\pi}x,\ y = 0$$

а) вокруг оси Ox; б) вокруг оси Oy.

11. Найти длины дуг плоских кривых:

$$а)\ y = \frac{4}{3}(x+2)^{\frac{3}{2}} \quad -1 \le x \le 2; \qquad б)\begin{cases} x = 3(t - \sin t) \\ y = 3(1 - \cos t) \end{cases} \quad 0 \le t \le \pi.$$

ВАРИАНТ 10

1. Найти неопределенные интегралы методом непосредственного интегрирования:

$$а)\int \frac{7x^2 + 6x - 5}{x^2}dx; \qquad б)\int \frac{x^2 - 6x + 5}{x - 5}dx.$$

2. Подведением под знак дифференциала найти интегралы:

$$а)\int 5\sin 8x\,dx; \qquad б)\int \frac{dx}{\sin^2\left(\frac{x}{4} + 1\right)}; \qquad в)\int \frac{\arcsin^3 x dx}{\sqrt{1 - x^2}}.$$

3. Найти интегралы с помощью замены переменной:

$$а)\int \frac{dx}{\sqrt{x^3} + 4\sqrt{x}}; \qquad б)\int \frac{dx}{x\sqrt{9 - x^2}} \qquad \left[x = \frac{3}{t}\right].$$

4. Проинтегрировать по частям:

$$а)\int x\cos\left(5 - \frac{x}{10}\right)dx; \qquad б)\int \arccos 3x dx; \qquad в)\int e^x \sin 2x dx.$$

5. Проинтегрировать рациональные дроби:

$$а)\int \frac{5x + 3}{x^2 + 2x + 10}dx; \qquad б)\ \int \frac{x^5 + 7x^3 - x^2 + 10x - 3}{x^4 + 5x^2 + 6}dx.$$

6. Найти интегралы от тригонометрических функций:

$$а)\int \cos^2\frac{2x}{5}dx; \qquad б)\int \sin^3 x \cdot \cos^4 x dx; \qquad в)\int \sin 11x \cdot \sin 5x dx.$$

7. Вычислить определенные интегралы:

а) $\int_0^{0,1} \frac{5dx}{e^{1-5x}}$; б) $\int_0^{e-1} (x+1)\cdot \ln(x+1)dx$; в) $\int_0^{\frac{\pi}{2}} \cos^3 x dx$.

8. Вычислить несобственные интегралы или установить их расходимость:

а) $\int_{-\infty}^{0} \frac{dx}{x^2+1}$; б) $\int_4^{\infty} \frac{dx}{x^2-4x+8}$.

9. Вычислить площади фигур, ограниченных линиями:

а) $y=-x^2+9, \quad y=3x-1;$

б) $\rho=1+\cos\varphi, \quad \rho=\frac{3}{4\cos\varphi}$ (правая фигура).

10. Найти объемы тел вращения фигур, ограниченных заданными линиями:

$$y=\cos x,\ y=1,\ x=-\frac{\pi}{2}$$

а) вокруг оси Ox; б) вокруг оси Oy.

11. Найти длины дуг плоских кривых:

а) $y=\frac{3}{2}\left(e^{\frac{x}{3}}+e^{-\frac{x}{3}}\right)$ $0\le x\le 3$

б) $\begin{cases} x=4\cos^3 t \\ y=4\sin^3 t \end{cases}$ $\frac{\pi}{2}\le t\le \pi.$

ВАРИАНТ 11

1. Найти неопределенные интегралы методом непосредственного интегрирования:

а) $\int \frac{7\sqrt{x}+x\cdot\sqrt[3]{x}}{x^2}dx;$ б) $\int \frac{(1-\cos^2 x)dx}{x^2\cdot\sin^2 x}$.

2. Подведением под знак дифференциала найти интегралы:

а) $\int \frac{3dx}{\cos^2\frac{x}{10}};$ *б)* $\int (7x-2)^5 dx;$ *в)* $\int \operatorname{ctg}\ x dx.$.

3. Найти интегралы с помощью замены переменной:

а) $\int \frac{dx}{x+3\sqrt{x}};$ *б)* $\int \frac{dx}{e^x+5}$ $[x=\ln t]$.

4. Проинтегрировать по частям:

а) $\int (x^2 - 2x)\ln x\,dx$; *б*) $\int x \cdot 10^{5x}\,dx$; *в*) $\int e^{3x} \cdot \cos x\,dx$.

5. Проинтегрировать рациональные дроби:

а) $\int \frac{5x+2}{x^2-6x+13}\,dx$; *б*) $\int \frac{x^5+8x^3-x^2+16x-2}{x^4+6x^2+8}\,dx$.

6. Найти интегралы от тригонометрических функций:

а) $\int \sin^2 \frac{2x}{5}\,dx$; *б*) $\int \cos^3 x \cdot x\sqrt[4]{\sin^3}\,dx$; *в*) $\int \cos 9x \cdot \cos 6x\,dx$.

7. Вычислить определенные интегралы:

а) $\int_0^1 \frac{dx}{\sqrt{16x+9}}$; б) $\int_0^{2\frac{\pi}{3}} (x+1)\cos 2x\,dx$; в) $\int_{-1}^{0} \frac{\operatorname{arctg} x}{x^2+1}\,dx$.

8. Вычислить несобственные интегралы или установить их расходимость:

а) $\int_4^{\infty} \frac{dx}{x^2-4x+8}$; б) $\int_0^2 \frac{x\,dx}{\sqrt{4-x^2}}$.

9. Вычислить площади фигур, ограниченных линиями:

а) $y = x^2 - 2x, \quad y = -3x + 12;$

б) $\rho = 1, \quad \rho = 4\cos\varphi$ (правая фигура).

10. Найти объемы тел вращения фигур, ограниченных заданными линиями:

$$\frac{x^2}{25} - \frac{y^2}{9} = 1; \quad y = \pm 3$$

а) вокруг оси Ox; б) вокруг оси Oy.

11. Найти длины дуг плоских кривых:

а) $y = \ln(5\cos x)$

$\frac{\pi}{6} \le x \le \frac{\pi}{3}$;

б) $\begin{cases} x = 8\sin t + 6\cos t \\ y = 6\sin t - 8\cos t \end{cases}$

$\frac{\pi}{2} \le t \le \pi.$

ВАРИАНТ 12

1. Найти неопределенные интегралы методом непосредственного интегрирования:

а) $\int (x+2)(1-x)\sqrt{x}\,dx$; б) $\int \frac{4e^{5x} - x^4 \cdot e^{4x}\,dx}{e^{4x}}\,dx$.

2. Подведением под знак дифференциала найти интегралы:

а) $\int \frac{4dx}{\sin^2 10x}$; *б*) $\int e^{\frac{x}{5}+2}dx$; *в*) $\int \cos^2 x \sin x\,dx$. .

3. Найти интегралы с помощью замены переменной:

а) $\int \frac{(x+1)\,dx}{\sqrt{3x+2}}$; *б*) $\int x(3-2x)^{11}dx$ $[3-2x=t]$.

4. Проинтегрировать по частям:

а) $\int \ln 12x dx$; *б*) $\int x\left(\cos^2 x-\sin^2 x\right)dx$; *в*) $\int \sqrt{x^2+7}\,dx$.

5. Проинтегрировать рациональные дроби:

а) $\int \frac{4-2x}{x^2+6x+13}dx$; *б*) $\int \frac{x^5+9x^3+x^2+18x+4}{x^4+7x^2+12}dx$.

6. Найти интегралы от тригонометрических функций:

а) $\int \sin^2\frac{x}{5}\cdot\cos^2\frac{x}{5}dx$; *б*) $\int \sin^3 x\sqrt[3]{\cos^2 x}\,dx$; *в*) $\int \cos 6x\cdot\sin 4x\,dx$.

7. Вычислить определенные интегралы:

а) $\int_{-1}^{0}\frac{dx}{(3x+4)^2}$; б) $\int_{0}^{1} xe^{9x}dx$; в) $\int_{-4}^{-3}\frac{dx}{x^2+8x+15}$.

8. Вычислить несобственные интегралы или установить их расходимость:

а) $\int_{0}^{\infty} x^2\cdot e^{-x^3}dx$; б) $\int_{0}^{2}\frac{dx}{\sqrt[4]{(2-x)^3}}$.

9. Вычислить площади фигур, ограниченных линиями:

а) $y=-x^2+25,\quad y=-x+13$;

б) $\rho=2,\quad \rho=2\sqrt{2}\sin\varphi$ (верхняя фигура).

10. Найти объемы тел вращения фигур, ограниченных заданными линиями:

$$\frac{x^2}{9}-\frac{y^2}{4}=1;\quad x=6$$

а) вокруг оси Ox; б) вокруг оси Oy.

11. Найти длины дуг плоских кривых:

а) $y=3+\ln(x^2-1)$ $2\le x\le 3$;

б) $\begin{cases}x=2(\cos t+t\sin t)\\ y=2(\sin t-t\cos t)\end{cases}$ $\pi\le t\le 2\pi$.

ВАРИАНТ 13

1. Найти неопределенные интегралы методом непосредственного интегрирования:

а) $\int x^2 \cdot \sqrt{x} \cdot \sqrt[3]{x^4}\, dx;$ б) $\int \frac{\sin^2 5x + \cos^2 5x}{\sqrt{16 - x^2}} dx.$

2. Подведением под знак дифференциала найти интегралы:

а) $\int \frac{7dx}{25 + 9x^2};$ *б)* $\int \cos\left(\frac{x}{4} - 7\right) dx;$ *в)* $\int \frac{e^x\, dx}{e^x + 5}.$

3. Найти интегралы с помощью замены переменной:

а) $\int \frac{dx}{x\sqrt{2x + 36}};$ *б)* $\int \frac{dx}{x\sqrt{x^2 + 25}}$ $\left[x = \frac{5}{t}\right].$

4. Проинтегрировать по частям:

а) $\int x^2 \sin x dx;$ *б)* $\int \ln(7x + 9)\, dx;$ *в)* $\int \arcsin^2 x dx.$

5. Проинтегрировать рациональные дроби:

а) $\int \frac{3x - 1}{x^2 - 4x + 8} dx;$ *б)* $\int \frac{x^5 + 6x^3 - x^2 + 8x - 1}{x^4 + 5x^2 + 4} dx.$

6. Найти интегралы от тригонометрических функций:

а) $\int \cos^2 \frac{x}{7} dx;$ *б)* $\int \cos^3 x \cdot \sqrt[3]{\sin x}\, dx;$ *в)* $\int \sin 12x \cdot \cos 8x dx.$

7. Вычислить определенные интегралы:

а) $\int_0^{\frac{\pi}{6}} \left(\frac{1}{2} - \sin^2 x\right) dx$; б) $\int_0^{\pi} x \cdot \sin \frac{x}{3} dx$; в) $\int_{-1}^{0} \frac{dx}{3 + \sqrt{x + 1}}$.

8. Вычислить несобственные интегралы или установить их расходимость:

а) $\int_e^{\infty} \frac{\ln^2 x dx}{x};$ б) $\int_3^4 \frac{x dx}{x^2 - 9}.$

9. Вычислить площади фигур, ограниченных линиями:

а) $y = x^2 - 8x, \quad y = x;$

б) $\rho = 1 + \cos\varphi, \quad \rho = \frac{3}{2}$ (правая фигура).

10. Найти объемы тел вращения фигур, ограниченных заданными линиями:

$$y^2 = 5x, \ x = 5$$

а) вокруг оси Ox; б) вокруг оси Oy.

11. Найти длины дуг плоских кривых:

$а)\ y=\sqrt{16-x^2}$
$-2\le x\le 2;$

$б)\begin{cases} x=(t^2-2)\sin t+2t\cos t \\ y=(2-t^2)\cos t+2t\sin t \end{cases}$
$\pi\le t\le 2\pi.$

ВАРИАНТ 14

1. Найти неопределенные интегралы методом непосредственного интегрирования:

$а)\int(x^2\cdot\sqrt{x}-4x^3+3)\,dx;$ б) $\int(1+x+tg^2x)\,dx.$

2. Подведением под знак дифференциала найти интегралы:

$а)\int\frac{3dx}{\sqrt{36-25x^2}};$ $б)\int\sin\left(\frac{x}{7}+4\right)dx;$ $в)\int\frac{\sqrt[3]{\ln x}}{x}dx.$

3. Найти интегралы с помощью замены переменной:

$а)\int\frac{dx}{\sqrt{x}-2\sqrt[3]{x}};$ $б)\int\frac{xdx}{(3x+4)^6}$ $[3x+4=t].$

4. Проинтегрировать по частям:

$а)\int(2x+7)\cos\frac{1}{7}xdx;$ $б)\int\operatorname{arctg}\frac{1}{x}dx;$ $в)\int e^{5x}\cdot\sin x dx.$

5. Проинтегрировать рациональные дроби:

$а)\int\frac{3x-5}{x^2+4x+8}dx;$ $б)\int\frac{x^5+5x^3+2x^2+4x+6}{x^4+4x^2+3}dx.$

6. Найти интегралы от тригонометрических функций:

$а)\int\sin^2\frac{x}{7};$ $б)\int\sin^3x\cdot\sqrt[4]{\cos x}\,dx;$ $в)\int\cos 8x\cdot\cos 5x\,dx.$

7. Вычислить определенные интегралы:

а) $\int_{0,25}^{0,5}\frac{5dx}{\sin^2\pi x}$; б) $\int_{-1}^{0}\frac{xdx}{e^x}$; в) $\int_{0}^{5}x\cdot\sqrt{x+4}\,dx$.

8. Вычислить несобственные интегралы или установить их расходимость:

а) $\int_{0}^{\infty}\frac{xdx}{(3+x^2)^3};$ б) $\int_{-1}^{0}\frac{x^2dx}{\sqrt{x^3+1}}.$

9. Вычислить площади фигур, ограниченных линиями:

а) $y=-x^2+4,\quad y=-5;$

б) $\rho = \sqrt{3}\cos\varphi, \quad \rho = \sin\varphi.$

10. Найти объемы тел вращения фигур, ограниченных заданными линиями:

$$y^2 = -4x, \;\; x = -4$$

а) вокруг оси Ox; б) вокруг оси Oy.

11. Найти длины дуг плоских кривых:

$$а) y = \ln(3\sin x) \qquad \frac{\pi}{6} \le x \le \frac{\pi}{3};$$

$$б) \begin{cases} x = 3\cos t - \cos 3t \\ y = 3\sin t - \sin 3t \end{cases} \qquad \frac{\pi}{2} \le t \le \pi.$$

ВАРИАНТ 15

1. Найти неопределенные интегралы методом непосредственного интегрирования:

$$а) \int x \cdot \left(\frac{7}{x^3} + \frac{2}{x^2} + 3 \right) dx; \qquad б) \int (4 + ctg^2 x)\, dx\,.$$

2. Подведением под знак дифференциала найти интегралы:

$$а) \int 2\cos 8x dx; \qquad б) \int \frac{dx}{\sqrt{\frac{x}{3} + 1}}; \qquad в) \int \frac{x^2 dx}{x^3 + 4}.$$

3. Найти интегралы с помощью замены переменной:

$$а) \int \frac{dx}{\sqrt{x^3} - 4\sqrt{x}}; \qquad б) \int \frac{dx}{x\sqrt{x^2 - 25}} \qquad \left[x = \frac{5}{t} \right].$$

4. Проинтегрировать по частям:

$$а) \int x \cdot e^{x+100} dx; \qquad б) \int \ln 12x\, dx; \qquad в) \int \cos \ln 5x dx.$$

5. Проинтегрировать рациональные дроби:

$$а) \int \frac{2x+3}{x^2 - 4x + 13} dx; \qquad б) \int \frac{x^5 + 4x^3 + 2x^2 + 3x + 4}{x^4 + 3x^2 + 2} dx.$$

6. Найти интегралы от тригонометрических функций:

$$а) \int \sin^2 \frac{x}{7} \cdot \cos^2 \frac{x}{7} dx; \quad б) \int \frac{\cos^3 x dx}{\sin x \sqrt{\sin x}} dx; \qquad в) \int \sin 7x \cdot \cos 3x\, dx.$$

7. Вычислить определенные интегралы:

$$а) \int_{-\sqrt{3}}^{0} \frac{\sqrt{3} dx}{x^2 + 3}; \quad б) \int_0^1 x \sin \frac{\pi x}{4} dx; \quad в) \int_1^2 \frac{x dx}{(2x-1)^3}.$$

8. Вычислить несобственные интегралы или установить их расходимость:

а) $\int\limits_e^{\infty} \frac{dx}{x\ln^2 x}$; б) $\int\limits_0^2 \frac{dx}{\sqrt{4-x^2}}$.

9. Вычислить площади фигур, ограниченных линиями:

а) $y = x^2 + 2x, \quad y = 2x + 16;$

б) $\rho = \cos\varphi, \quad \rho = \frac{3}{\cos\varphi}$ (правая фигура).

10. Найти объемы тел вращения фигур, ограниченных заданными линиями:

$$\frac{x^2}{16} + \frac{y^2}{4} = 1; \quad y = 1$$

а) вокруг оси Ox; б) вокруг оси Oy.

11. Найти длины дуг плоских кривых:

$a) y = 2(x+3)^{\frac{3}{2}}$, $-2 \le x \le 1;$

$б) \begin{cases} x = \frac{t^3}{3} - 1 \\ y = 2t^2 + 3 \end{cases}$, $0 \le t \le 3.$

ВАРИАНТ 16

1. Найти неопределенные интегралы методом непосредственного интегрирования:

$a) \int \frac{(x^3\sqrt{x} - 2x)dx}{x^3}$; б) $\int \frac{\sqrt{64-x^2}}{64-x^2}dx$.

2. Подведением под знак дифференциала найти интегралы:

$a) \int 3e^{-\frac{x}{7}}dx$; $б) \int e^{-3x^2}xdx$; $в) \int \frac{dx}{\sin^2(4x-5)}$.

3. Найти интегралы с помощью замены переменной:

$a) \int \frac{dx}{x + 2\sqrt{x}}$; $б) \int \frac{e^{3x}dx}{e^x - 4}$ $[x = \ln t]$.

4. Проинтегрировать по частям:

$a) \int (12x+1)\cdot e^{\frac{x}{2}}dx$; $б) \int (x^2 - 4x + 4)\ln x dx$; $в) \int \sin(5\ln x)dx$.

5. Проинтегрировать рациональные дроби:

$a) \int \frac{3x-7}{x^2+4x+13}dx$; $б) \int \frac{x^5 + 7x^3 + x^2 + 12x + 2}{x^4 + 5x^2 + 6}dx$.

6. Найти интегралы от тригонометрических функций:

$а)\int \cos^2\frac{x}{8}dx;$ $б)\int \frac{\sin^3 x\,dx}{\cos x\sqrt{\cos x}};$ $в)\int \sin 5x\cdot\sin 8x\,dx.$

7. Вычислить определенные интегралы:

а) $\int\limits_{-1}^{0}\frac{dx}{\sqrt{16-9x}}$; б) $\int\limits_{0}^{1}(2x+1)\ln(x+1)dx;$ в) $\int\limits_{-3}^{5}x\cdot\sqrt{x+4}\,dx.$

8. Вычислить несобственные интегралы или установить их расходимость:

а) $\int\limits_{2}^{\infty}\frac{dx}{x^2-4x+5};$ б) $\int\limits_{-3}^{1}\frac{dx}{(3+x)^3}.$

9. Вычислить площади фигур, ограниченных линиями:

а) $y=-x^2+9,\quad y=-7;$

б) $\rho=4\sin\varphi,\quad \rho=\frac{3}{\sin\varphi}$ (верхняя фигура).

10. Найти объемы тел вращения фигур, ограниченных заданными линиями:

$$\frac{x^2}{36}+\frac{y^2}{9}=1;\quad x=3$$

а) вокруг оси Ox; б) вокруг оси Oy.

11. Найти длины дуг плоских кривых:

$а)y=2\left(e^{\frac{x}{4}}+e^{-\frac{x}{4}}\right)$

$0\le x\le 4;$

$б)\begin{cases}x=3(\cos t+t\sin t)\\ y=3(\sin t-t\cos t)\end{cases}$

$\frac{\pi}{2}\le t\le\frac{3\pi}{2}.$

ВАРИАНТ 17

1. Найти неопределенные интегралы методом непосредственного интегрирования:

$а)\int\frac{\sqrt[5]{x}\cdot\sqrt[5]{x^4}-\sqrt[4]{x^5}}{x}dx;$ б) $\int 4\sin\frac{x}{4}\cdot\cos\frac{x}{4}\cdot\cos\frac{x}{2}dx.$

2. Подведением под знак дифференциала найти интегралы:

$а)\int 25\sin\frac{x}{9}dx;$ $б)\int\frac{dx}{\sqrt{tgx}\cdot\cos^2 x};$ $в)\int\frac{dx}{\cos^2(4x+7)}.$

3. Найти интегралы с помощью замены переменной:

а) $\int \frac{(1-x)\,dx}{\sqrt{x-5}}$; *б*) $\int x(3x+1)^8\,dx$ $\left[3x+1=t\right]$.

4. Проинтегрировать по частям:

а) $\int (x+7)\cdot \sin 7x dx$; *б*) $\int x^{100}\cdot \ln x\,dx$; *в*) $\int e^{20x}\cdot \cos x dx$.

5. Проинтегрировать рациональные дроби:

а) $\int \frac{2x+1}{x^2-6x+18}dx$; *б*) $\int \frac{x^5+4x^3+x^2+2}{x^4+6x^2+8}dx$.

6. Найти интегралы от тригонометрических функций:

а) $\int \sin^2\frac{x}{8}\cdot\cos^2\frac{x}{8}dx$; *б*) $\int \frac{\sin^3 x dx}{\sqrt[5]{\cos^3 x}}dx$; *в*) $\int \cos 5x\cdot\sin 6x\,dx$.

7. Вычислить определенные интегралы:

а) $\int\limits_0^{\frac{2}{3}} \frac{dx}{\sqrt{16-9x^2}}$; б) $\int\limits_{-3}^{-2}(x+3)e^{x+3}dx$; в) $\int\limits_{-1}^{0}\frac{dx}{\sqrt{x+1}+2}$.

8. Вычислить несобственные интегралы или установить их расходимость:

а) $\int\limits_0^{\infty}\frac{x^2dx}{\sqrt{x^3+1}}$; б) $\int\limits_1^3\frac{dx}{x^2-2x-3}$.

9. Вычислить площади фигур, ограниченных линиями:

а) $y=x^2-6x,\quad y=-6x+4;$

б) $\rho=1-\cos\varphi,\quad \rho=1$ (левая фигура).

10. Найти объемы тел вращения фигур, ограниченных заданными линиями:

$y=x^2+4;\quad y=8$

а) вокруг оси Ox; б) вокруг оси Oy.

11. Найти длины дуг плоских кривых:

а) $y=\ln(4\cos x)$

$0\le x\le\frac{\pi}{6}$;

б) $\begin{cases}x=5\cos^3 t\\ y=5\sin^3 t\end{cases}$

$\pi\le t\le\frac{3\pi}{2}$.

ВАРИАНТ 18

1. Найти неопределенные интегралы методом непосредственного интегрирования:

а) $\int \frac{16x^4 - 1(x^3\sqrt{x} - 2x)}{(2x-1)(2x+1)}dx;$ б) $\int \frac{20dx}{\cos(1+tg^2 x)}dx$.

2. Подведением под знак дифференциала найти интегралы:

а) $\int \frac{6dx}{\cos^2 5x};$ *б*) $\int \frac{e^{-2ctgx}dx}{\sin^2 x};$ *в*) $\int e^{-\frac{x}{7}+2}dx.$

3. Найти интегралы с помощью замены переменной:

а) $\int \frac{dx}{x\sqrt{2x+16}};$ *б*) $\int \frac{dx}{x\sqrt{16-x^2}}$ $\left[x = \frac{4}{t}\right].$

4. Проинтегрировать по частям:

а) $\int x \cdot \cos(7x+9)dx;$ *б*) $\int \ln(10-x)dx;$ *в*) $\int \sqrt{x^2-10}\,dx.$

5. Проинтегрировать рациональные дроби:

а) $\int \frac{2x-1}{x^2+6x+18}dx;$ *б*) $\int \frac{x^5+9x^3-x^2+20x-3}{x^4+7x^2+12}dx.$

6. Найти интегралы от тригонометрических функций:

а) $\int \sin^2\frac{x}{8}\cdot\cos^2\frac{x}{8}dx;$ *б*) $\int \frac{\sin^3 xdx}{\sqrt[5]{\cos^3 x}}dx;$ *в*) $\int \cos 5x \cdot \sin 6x\,dx.$

7. Вычислить определенные интегралы:

а) $\int_0^{4\pi} 6\cos\frac{x}{12}dx;$ б) $\int_{-\sqrt{3}}^{\sqrt{3}} \operatorname{arctg} x\,dx$; в) $\int_2^7 \frac{xdx}{\sqrt{x+2}}$.

8. Вычислить несобственные интегралы или установить их расходимость:

а) $\int_{-\infty}^{3} \frac{dx}{x^2-6x+10};$ б) $\int_0^2 \frac{dx}{(x-2)^4}.$

9. Вычислить площади фигур, ограниченных линиями:

а) $y = -x^2 + 1, \quad y = -3;$

б) $\rho = 4(1+\sin\varphi), \quad \rho = 4$ (верхняя фигура).

10. Найти объемы тел вращения фигур, ограниченных заданными линиями:

$y = x^2 - 2; \quad y = -1$

а) вокруг оси Ox; б) вокруг оси Oy.

11. Найти длины дуг плоских кривых:

$а) y = 5 - 3\ln(x^2 - 9)$
$4 \le x \le 5;$

$б) \begin{cases} x = 8\sin t - 6\cos t \\ y = 6\sin t + 8\cos t \end{cases}$
$\pi \le t \le \frac{3\pi}{2}.$

ВАРИАНТ 19

1. Найти неопределенные интегралы методом непосредственного интегрирования:

$а) \int \frac{x^3 - 2x^2 + x}{x - 1} dx;$ б) $\int e^x (12e^{-x} + 3)\, dx$.

2. Подведением под знак дифференциала найти интегралы:

$а) \int \frac{4dx}{\sin^2 \frac{x}{6}};$ $б) \int \frac{dx}{(1 + x^2) arctg^2 x};$ $в) \int \frac{dx}{5x - 3}.$

3. Найти интегралы с помощью замены переменной:

$а) \int \frac{dx}{\sqrt{x} - 5\sqrt[3]{x}};$ $б) \int \frac{xdx}{(5 - x)^8}$ $[5 - x = t].$

4. Проинтегрировать по частям:

$а) \int 2x \sin 4x \cdot \cos 4x\, dx;$ $б) \int x^2 \cdot \ln x dx;$ $в) \int e^x \cdot \cos 12x dx.$

5. Проинтегрировать рациональные дроби:

$а) \int \frac{3x - 4}{x^2 - 2x + 17} dx;$ $б) \int \frac{x^5 + 6x^3 + x^2 + 5x + 4}{x^4 + 5x^2 + 4} dx.$

6. Найти интегралы от тригонометрических функций:

$а) \int \sin^2 \frac{x}{8};$ $б) \int \sin^5 x \cdot \sqrt[4]{\cos x}\, dx;$ $в) \int \cos 8x \cdot \cos 6x\, dx.$

7. Вычислить определенные интегралы:

а) $\int_{-\frac{\pi}{12}}^{0} 12 \sin 6x dx;$ б) $\int_0^1 x e^{1-x} dx$; в) $\int_0^1 \frac{xdx}{(x^2 + 2x + 1)^2}$.

8. Вычислить несобственные интегралы или установить их расходимость:

а) $\int_{-\infty}^{3} \frac{dx}{x^2 - 2x + 5};$ б) $\int_{-1}^{2} \frac{dx}{(x + 1)^3}.$

9. Вычислить площади фигур, ограниченных линиями:

а) $y = x^2 + 6x, \quad y = 6x - 25;$
б) $\rho = 2(1 - \sin\varphi), \quad \rho = 1$ (нижняя фигура).

10. Найти объемы тел вращения фигур, ограниченных заданными линиями:

$$y = \sin x,\ y = 0,\ x = \frac{\pi}{2}$$

а) вокруг оси Ox; б) вокруг оси Oy.

11. Найти длины дуг плоских кривых:

$$а)\ y = \sqrt{25 - x^2} \qquad -\frac{5}{2} \le x \le \frac{5}{2};$$

$$б)\ \begin{cases} x = 4(t - \sin t) \\ y = 4(1 - \cos t) \end{cases} \qquad \frac{3\pi}{2} \le t \le 2\pi.$$

ВАРИАНТ 20

1. Найти неопределенные интегралы методом непосредственного интегрирования:

$$а)\ \int x\left(\sqrt{x} - 1\right)\cdot\frac{9}{x}\,dx; \qquad б)\ \int \frac{(x-3)(x+3)}{x^4 - 81}\,dx.$$

2. Подведением под знак дифференциала найти интегралы:

$$а)\ \int \frac{3dx}{16 + 25x^2}; \qquad б)\ \int \frac{e^{\arcsin x}dx}{\sqrt{1 - x^2}}; \qquad в)\ \int\left(3x + \frac{1}{7}\right)^4 dx.$$

3. Найти интегралы с помощью замены переменной:

$$а)\ \int \frac{dx}{\sqrt{x^3} + 9\sqrt{x}}; \qquad б)\ \int \frac{dx}{x\sqrt{x^2 - 9}}\ . \qquad \left[x = \frac{3}{t}\right].$$

4. Проинтегрировать по частям:

$$а)\ \int x^{\frac{3}{2}} \cdot \ln x dx; \qquad б)\ \int x^2 \cdot e^{3x} dx; \qquad в)\ \int \sqrt{x^2 + 12}\,dx.$$

5. Проинтегрировать рациональные дроби:

$$а)\ \int \frac{4x + 3}{x^2 + 2x + 17}\,dx; \qquad б)\ \int \frac{x^5 + 5x^3 - 2x^2 + 4x - 6}{x^4 + 4x^2 + 3}\,dx.$$

6. Найти интегралы от тригонометрических функций:

$$а)\ \int \sin^2 \frac{x}{9} dx; \qquad б)\ \int \sin^3 x \cdot \sqrt[7]{\cos^4 x}\,dx; \qquad в)\ \int \cos 9x \cdot \cos 11x\,dx.$$

7. Вычислить определенные интегралы:

$$а)\ \int_0^9 \sqrt[3]{1 - x}\,dx; \qquad б)\ \int_0^{\frac{1}{2}} x \cdot \sin x dx\ ; \qquad в)\ \int_0^{\ln 2} \frac{dx}{e^x + 1}dx.$$

8. Вычислить несобственные интегралы или установить их расходимость:

а) $\int\limits_1^{\infty} x \cdot e^{-2x^2} dx;$ б) $\int\limits_1^{e} \frac{dx}{x\sqrt{\ln x}}.$

9. Вычислить площади фигур, ограниченных линиями:

а) $y = -x^2 + 4, \quad y = -2x + 1;$

б) $\rho = 1 - \cos\varphi, \quad \rho = -\frac{3}{4\sin\varphi}.$

10. Найти объемы тел вращения фигур, ограниченных заданными линиями:

$$y = \cos x,\ y = 1,\ x = \frac{\pi}{2}$$

а) вокруг оси Ox; б) вокруг оси Oy.

11. Найти длины дуг плоских кривых:

$a) y = \ln(4\sin x)$ $\frac{\pi}{6} \le x \le \frac{\pi}{4};$

$б) \begin{cases} x = (t^2 - 2)\sin t + 2t\cos t \\ y = (2 - t^2)\cos t + 2t\sin t \end{cases}$ $\frac{\pi}{2} \le t \le \frac{3\pi}{2}.$

ВАРИАНТ 21

1. Найти неопределенные интегралы методом непосредственного интегрирования:

$а) \int (7x+2)\left(\frac{7}{x} - 1\right) dx;$ б) $\int \frac{x^2 \cdot \cos x\, dx}{2 \cdot \left(\cos^2 \frac{x}{2} - \sin^2 \frac{x}{2}\right)}.$

2. Подведением под знак дифференциала найти интегралы:

$а) \int \frac{5dx}{\sqrt{16 - 9x^2}};$ $б) \int \sqrt{\cos x}\, \sin x dx;$ $в) \int \cos\left(\frac{x}{2} + 1\right) dx.$

3. Найти интегралы с помощью замены переменной:

$а) \int \frac{dx}{x - 7\sqrt{x}};$ $б) \int \frac{dx}{e^x - 4}$ $[x = \ln t].$

4. Проинтегрировать по частям:

$а) \int x \cdot \sin \pi x dx;$ $б) \int x^5 \cdot \ln 5x dx;$ $в) \int \arccos^2 x\, dx.$

5. Проинтегрировать рациональные дроби:

$а) \int \frac{3x - 4}{x^2 - 4x + 20} dx;$ $б) \int \frac{x^5 + 4x^3 - 2x^2 + 3x - 4}{x^4 + 3x^2 + 2} dx.$

6. Найти интегралы от тригонометрических функций:

а) $\int \sin^2\frac{x}{9}\cdot\cos^2\frac{x}{9}dx;$ *б)* $\int \cos^3 x\cdot\sqrt[5]{\sin^4 x}\,dx;$ *в)* $\int \cos 11x\cdot\sin 5x\,dx.$

7. Вычислить определенные интегралы:

а) $\int\limits_0^{2\pi} 5\sin\frac{x}{4}dx;$ б) $\int\limits_0^{1-e}\ln(x+e)dx$; в) $\int\limits_{-1}^{0}\frac{xdx}{x^2+6x+9}$.

8. Вычислить несобственные интегралы или установить их расходимость:

а) $\int\limits_e^{\infty}\frac{dx}{x\ln^3 x};$ б) $\int\limits_2^4\frac{dx}{x^2-2x-8}.$

9. Вычислить площади фигур, ограниченных линиями:

а) $y=x^2-4x,\quad y=-2x+5;$

б) $\rho=\sqrt{2},\quad \rho=2\cos\varphi$ (правая фигура).

10. Найти объемы тел вращения фигур, ограниченных заданными линиями:

$$\frac{x^2}{4}-y^2=1;\quad y=\pm 1$$

а) вокруг оси Ox; б) вокруг оси Oy.

11. Найти длины дуг плоских кривых:

а) $y=\frac{2}{3}(x+4)^{\frac{3}{2}}$ $-3\le x\le 0;$

б) $\begin{cases}x=4\cos t-\cos 4t\\ y=4\sin t-\sin 4t\end{cases}$ $\pi\le t\le\frac{3\pi}{2}.$

ВАРИАНТ 22

1. Найти неопределенные интегралы методом непосредственного интегрирования:

а) $\int x^3\left(x^{\frac{4}{3}}+\sqrt[3]{x^2}\right)dx;$ б) $\int\frac{x^2-6x-8}{x-2}dx.$

2. Подведением под знак дифференциала найти интегралы:

а) $\int 5\cos\ 9xdx;$ *б)* $\int\frac{dx}{\cos^2\left(\frac{x}{5}+3\right)};$ *в)* $\int\frac{\cos x dx}{1+\sin^2 x}.$

3. Найти интегралы с помощью замены переменной:

а) $\int\frac{(x-3)dx}{\sqrt{5x-1}};$ *б)* $\int x(5x+3)^9dx$ $\left[5x+3=t\right].$

4. Проинтегрировать по частям:

$а)\int x\cdot\left(\cos^2\frac{x}{2}-\sin^2\frac{x}{2}\right)dx;\ \ б)\int x^{-\frac{1}{2}}\operatorname{arctg}\sqrt{x}dx;\qquad в)\int\sin 3xdx.$

5. Проинтегрировать рациональные дроби:

$а)\int\frac{3x+2}{x^2+4x+20}dx;\qquad б)\int\frac{x^5+7x^3-x^2+12x-2}{x^4+5x^2+6}dx.$

6. Найти интегралы от тригонометрических функций:

$а)\int\cos^2\frac{2x}{3}dx;\qquad б)\int\sin^3 x\cdot\sqrt[5]{\cos^4 x}\,dx;\qquad в)\int\sin 12x\cdot\sin 7xdx.$

7. Вычислить определенные интегралы:

а) $\int\limits_0^{\ln 2}e^x(e^x+1)dx;$ б) $\int\limits_1^{\sqrt{3}}\operatorname{arctg}xdx$; в) $\int\limits_{\frac{\pi}{6}}^{\frac{\pi}{3}}\frac{dx}{\sin 2x}$.

8. Вычислить несобственные интегралы или установить их расходимость:

а) $\int\limits_2^{\infty}\frac{2xdx}{\sqrt{(x^2+5)^3}};$ б) $\int\limits_4^5\frac{xdx}{x^2-16}.$

9. Вычислить площади фигур, ограниченных линиями:

а) $y=-x^2+16,\quad y=-9;$

б) $\rho=2\sqrt{2},\quad \rho=4\sin\varphi$ (верхняя фигура).

10. Найти объемы тел вращения фигур, ограниченных заданными линиями:

$$x^2-\frac{y^2}{9}=1;\quad x=2$$

а) вокруг оси Ox; б) вокруг оси Oy.

11. Найти длины дуг плоских кривых:

$$а)y=\frac{1}{4}\left(e^{2x}+e^{-2x}\right)\qquad 0\le x\le 1;$$

$$б)\begin{cases}x=\frac{3}{2}t^2-2\\ y=\frac{t^3}{3}+5\end{cases}\qquad 0\le t\le 4.$$

ВАРИАНТ 23

1. Найти неопределенные интегралы методом непосредственного интегрирования:

$а) \int \frac{x^3 - 16x}{x+4} dx;$ $\quad$ $б) \int \frac{x^3 e^x + 3e^{2x}}{e^x} dx.$

2. Подведением под знак дифференциала найти интегралы:

$а) \int 5e^{5x} dx;$ $\quad$ $б) \int \frac{e^x dx}{e^x - 4};$ $\quad$ $в) \int \frac{dx}{\sin^2\left(\frac{x}{8} - 3\right)}.$

3. Найти интегралы с помощью замены переменной:

$а) \int \frac{dx}{x\sqrt{2x-25}};$ $\quad$ $б) \int \frac{dx}{x\sqrt{x^2-16}}$ $\quad$ $\left[x = \frac{4}{t}\right].$

4. Проинтегрировать по частям:

$а) \int (7x-4) \cdot e^{4-x} dx;$ $\quad$ $б) \int \frac{\ln x}{(1+x)^2} dx;$ $\quad$ $в) \int \cos(3\ln x)\, dx.$

5. Проинтегрировать рациональные дроби:

$а) \int \frac{2x+3}{x^2 - 4x + 29} dx;$ $\quad$ $б) \int \frac{x^5 + 8x^3 + x^2 + 12x + 4}{x^4 + 6x^2 + 8} dx.$

6. Найти интегралы от тригонометрических функций:

$а) \int \sin^2 \frac{2x}{3} dx;$ $\quad$ $б) \int \frac{\cos^3 x dx}{\sin x \sqrt{\sin x}};$ $\quad$ $в) \int \cos 13x \cdot \cos 5x\, dx.$

7. Вычислить определенные интегралы:

а) $\int_0^1 12(1+x)^5 dx;$ $\quad$ б) $\int_0^{\frac{\pi}{3}} (3x+4)\sin x dx;$ $\quad$ в) $\int_0^{\frac{\pi}{2}} \cos^3 x dx.$

8. Вычислить несобственные интегралы или установить их расходимость:

а) $\int_e^{\infty} \frac{dx}{x\sqrt{\ln x}};$ $\quad$ б) $\int_0^4 \frac{dx}{\sqrt{16 - x^2}}.$

9. Вычислить площади фигур, ограниченных линиями:

а) $y = x^2 + 4x, \quad y = 2x + 3;$

б) $\rho = 3(1 + \cos\varphi), \quad \rho = 3$ (правая фигура).

10. Найти объемы тел вращения фигур, ограниченных заданными линиями:

$$\frac{x^2}{25} + \frac{y^2}{16} = 1; \quad y = 2$$

а) вокруг оси Ox; б) вокруг оси Oy.

11. Найти длины дуг плоских кривых:

$а) y = \ln(3\cos x)$ $\quad 0 \le x \le \frac{\pi}{4};$

$б) \begin{cases} x = 6(t - \sin t) \\ y = 6(1 - \cos t) \end{cases}$ $\quad \pi \le t \le \frac{3\pi}{2}.$

ВАРИАНТ 24

1. Найти неопределенные интегралы методом непосредственного интегрирования:

$а) \int \frac{x^3 - 2\sqrt[3]{x} + 3}{x} dx;$ $\qquad$ б) $\int \frac{1 + x\sqrt{9 - x^2}}{\sqrt{9 - x^2}} dx.$

2. Подведением под знак дифференциала найти интегралы:

$а) \int 3\sin \frac{2}{5} x dx;$ $\qquad$ $б) \int \frac{dx}{\sqrt{x+7}};$ $\qquad$ $в) \int \frac{\cos(\ln x)}{x} dx.$

3. Найти интегралы с помощью замены переменной:

$а) \int \frac{dx}{\sqrt{x} + 4\sqrt[3]{x}};$ $\qquad$ $б) \int \frac{x dx}{(3-x)^9}$ $\qquad [3 - x = t].$

4. Проинтегрировать по частям:

$а) \int (x+10)\ln 10x dx;$ $\qquad$ $б) \int (1+x)^2 \cdot e^x dx;$ $\qquad$ $в) \int \sin \ln 7x \, dx.$

5. Проинтегрировать рациональные дроби:

$а) \int \frac{2x - 3}{x^2 + 4x + 29} dx;$ $\qquad$ $б) \int \frac{x^5 + 5x^3 + x^2 + 4x + 3}{x^4 + 7x^2 + 12} dx.$

6. Найти интегралы от тригонометрических функций:

$а) \int \sin^2 \frac{2x}{3} \cdot \cos^2 \frac{2x}{3} dx;$ $\quad$ $б) \int \frac{\sin^3 x dx}{\cos x \cdot \sqrt[3]{\cos x}};$ $\qquad$ $в) \int \cos 9x \cdot \sin 4x \, dx.$

7. Вычислить определенные интегралы:

а) $\int_0^{\pi} \frac{dx}{\cos^2 \frac{x}{4}};$ $\quad$ б) $\int_{-\frac{\pi}{4}}^{0} (4x - 3)\cos x dx;$ $\quad$ в) $\int_{\frac{\pi}{2}}^{\pi} \sin^3 x dx.$

8. Вычислить несобственные интегралы или установить их расходимость:

а) $\int_1^{\infty} \frac{arctg^3 x}{1 + x^2} dx;$ $\qquad$ б) $\int_2^3 \frac{dx}{\sqrt[3]{(3-x)^4}}.$

9. Вычислить площади фигур, ограниченных линиями:

а) $y = -x^2 + 4, \quad y = 2x + 1;$

б) $\rho = \cos\varphi, \quad \rho = \sqrt{3}\sin\varphi.$

10. Найти объемы тел вращения фигур, ограниченных заданными линиями:

$$\frac{x^2}{16}+y^2=1;\quad x=2$$

а) вокруг оси Ox; б) вокруг оси Oy.

11. Найти длины дуг плоских кривых:

$$а)\ y=3+2\ln(x^2-4)\qquad 3\le x\le 5;$$

$$б)\begin{cases}x=3\cos^3 t\\ y=3\sin^3 t\end{cases}\qquad \frac{3\pi}{2}\le t\le 2\pi.$$

ВАРИАНТ 25

1. Найти неопределенные интегралы методом непосредственного интегрирования:

$$а)\int\frac{\left(2\sqrt{x}+1\right)^2}{\sqrt{x}}dx;\qquad б)\int\frac{(x^2+1)}{x}dx.$$

2. Подведением под знак дифференциала найти интегралы:

$$а)\int\frac{4dx}{\cos^2\frac{x}{12}};\qquad б)\int e^{-3x^2}xdx;\qquad в)\int e^{-4x+5}dx.$$

3. Найти интегралы с помощью замены переменной:

$$а)\int\frac{dx}{\sqrt{x^3}-9\sqrt{x}};\qquad б)\int\frac{dx}{x\sqrt{x^2-49}}\qquad \left[x=\frac{7}{t}\right].$$

4. Проинтегрировать по частям:

$$а)\int\lg(10x+0{,}5)\,dx;\qquad б)\int x\cdot\cos\frac{2x}{\pi}dx;\qquad в)\int 2\sin\ln x\cdot\cos\ln x\,dx.$$

5. Проинтегрировать рациональные дроби:

$$а)\int\frac{4x-7}{x^2-2x+26}dx;\qquad б)\int\frac{x^5+6x^3-x^2+5x-4}{x^4+5x^2+4}dx.$$

6. Найти интегралы от тригонометрических функций:

$$а)\int\cos^2\frac{3x}{4}dx;\qquad б)\int\frac{\cos^3 xdx}{\sqrt[4]{\sin^3 x}};\qquad в)\int\sin 13x\cdot\sin 8x\,dx.$$

7. Вычислить определенные интегралы:

а) $\int\limits_{\frac{\pi}{3}}^{\pi}3\sin 6xdx;$ б) $\int\limits_0^1\frac{xdx}{e^{2x}}$; в) $\int\limits_5^6\frac{dx}{(x^2-8x+16)^2}$.

8. Вычислить несобственные интегралы или установить их расходимость:

а) $\int_4^{\infty} \frac{xdx}{\sqrt{x^2+9}}$; б) $\int_4^5 \frac{dx}{x^2-6x+5}$.

9. Вычислить площади фигур, ограниченных линиями:

а) $y = x^2 - 4x, \quad y = -x + 4;$

б) $\rho = 2\cos\varphi, \quad \rho = \frac{1}{\cos\varphi}$ (правая фигура).

10. Найти объемы тел вращения фигур, ограниченных заданными линиями:

$y^2 = 7x; \quad x = 7$

а) вокруг оси Ox; б) вокруг оси Oy.

11. Найти длины дуг плоских кривых:

а) $y = \sqrt{36 - x^2}$
$-3 \le x \le 3;$

б) $\begin{cases} x = 4\sin t - 3\cos t \\ y = 3\sin t + 4\cos t \end{cases}$
$\frac{3\pi}{2} \le t \le 2\pi.$

ВАРИАНТ 26

1. Найти неопределенные интегралы методом непосредственного интегрирования:

а) $\int \frac{3}{x^3}\left(\frac{x^2}{3} + x^3 + 1\right)dx;$ б) $\int \left(e^x + 4e^{2x}\right)e^{-x}\,dx.$

2. Подведением под знак дифференциала найти интегралы:

а) $\int \frac{dx}{\sin^2 \frac{4x}{5}};$ *б)* $\int e^{2x^3} x^2 dx;$ *в)* $\int \cos(3x+8)dx.$

3. Найти интегралы с помощью замены переменной:

а) $\int \frac{dx}{x - 7\sqrt{x}};$ *б)* $\int \frac{e^{3x}dx}{e^x - 3} \quad \left[e^x = t\right].$

4. Проинтегрировать по частям:

а) $\int (x+9)\cdot \sin\frac{x}{9}dx;$ *б)* $\int \left(1+x^2\right)^2 \cdot \ln x\,dx;$ *в)* $\int 2e^x \cdot \sin x \cos x dx.$

5. Проинтегрировать рациональные дроби:

$а)\int\frac{4x+5}{x^2+2x+26}dx;$ $б)\int\frac{x^5+6x^3+7x}{x^4+4x^2+3}dx.$

6. Найти интегралы от тригонометрических функций:

$а)\int\sin^2\frac{3x}{4}dx;$ $б)\int\frac{\sin^3 x dx}{\sqrt[4]{\cos^3 x}};$ $в)\int\sin 12x\cdot\sin 8x\,dx.$

7. Вычислить определенные интегралы:

а) $\int\limits_0^{e-1}\frac{5dx}{x+1};$ б) $\int\limits_{-0,25}^{0}xe^{4x+1}dx;$ в) $\int\limits_{-5}^{3}x\cdot\sqrt[3]{x+5}\,dx.$

8. Вычислить несобственные интегралы или установить их расходимость:

а) $\int\limits_4^{\infty}\frac{x^2dx}{\sqrt{x^3+4}};$ б) $\int\limits_{-2}^{0}\frac{dx}{(x+2)^2}.$

9. Вычислить площади фигур, ограниченных линиями:

а) $y=-x^2+1,\quad y=-3x-3;$

б) $\rho=3(1-\cos\varphi),\quad \rho=3$ (левая фигура).

10. Найти объемы тел вращения фигур, ограниченных заданными линиями:

$y^2=6x;\quad x=-6$

а) вокруг оси Ox; б) вокруг оси Oy.

11. Найти длины дуг плоских кривых:

$а)y=\ln(5\sin x)$ $\frac{\pi}{4}\le x\le\frac{\pi}{2};$

$б)\begin{cases}x=4(\cos t+t\sin t)\\y=4(\sin t-t\cos t)\end{cases}$ $\frac{3\pi}{2}\le t\le 2\pi.$

ВАРИАНТ 27

1. Найти неопределенные интегралы методом непосредственного интегрирования:

$а)\int\frac{3x^2+1}{x\sqrt{x}}dx;$ б) $\int 3x^2\cdot\left(\frac{1}{x^3\sin x}+\frac{1}{3x^2}\right)dx.$

2. Подведением под знак дифференциала найти интегралы:

$а)\int\frac{6dx}{9+16x^2};$ $б)\int\frac{\cos(tgx)dx}{\cos^2 x};$ $в)\int\sin\left(\frac{x}{10}+10\right)dx.$

3. Найти интегралы с помощью замены переменной:

а) $\int \frac{x\,dx}{\sqrt{7x+5}}$; *б*) $\int x(2x-5)^5\,dx$ $\quad [2x-5=t]$.

4. Проинтегрировать по частям:

а) $\int\left(9-\frac{7}{2}x\right)\cdot\sin 2x dx$; *б*) $\int \arccos 2x\,dx$; *в*) $\int \frac{e^x\cdot\sin x}{\operatorname{tg}x}dx$.

5. Проинтегрировать рациональные дроби:

а) $\int \frac{5x-1}{x^2-6x+25}dx$; *б*) $\int \frac{x^5+2x^3+2x^2+x+4}{x^4+3x^2+2}dx$.

6. Найти интегралы от тригонометрических функций:

а) $\int \sin^2\frac{3x}{4}\cdot\cos^2\frac{3x}{4}dx$; *б*) $\int \frac{\cos^3 x dx}{\sqrt[7]{\sin^5 x}}$; *в*) $\int \sin 5x\cdot\cos 8x\,dx$.

7. Вычислить определенные интегралы:

а) $\int\limits_5^6 \sqrt[3]{x-5}\,dx$; б) $\int\limits_{\frac{1}{9}}^{\frac{e}{9}} \ln 9x dx$; в) $\int\limits_0^{\ln 5} \frac{dx}{e^x+4}$.

8. Вычислить несобственные интегралы или установить их расходимость:

а) $\int\limits_1^\infty \frac{\ln^3 x dx}{x}$; б) $\int\limits_4^5 \frac{dx}{\sqrt[6]{5-x}}$.

9. Вычислить площади фигур, ограниченных линиями:

а) $y=x^2-2x,\quad y=-5x+4;$

б) $\rho=4\sin\varphi,\quad \rho=\frac{2}{\sin\varphi}$ (верхняя фигура).

10. Найти объемы тел вращения фигур, ограниченных заданными линиями:

$y=x^2+9;\quad y=18$

а) вокруг оси Ox; б) вокруг оси Oy.

11. Найти длины дуг плоских кривых:

а) $y=\frac{4}{3}(x-1)^{\frac{3}{2}}$ $\quad 1\le x\le 2;$

б) $\begin{cases} x=(t^2-2)\sin t+2t\cos t \\ y=(2-t^2)\cos t+2t\sin t \end{cases}$ $\quad \frac{3\pi}{2}\le t\le 2\pi.$

ВАРИАНТ 28

1. Найти неопределенные интегралы методом непосредственного интегрирования:

а) $\int (3x^2-1)\cdot x\sqrt{x}\,dx;$ б) $\int \dfrac{x^2+3}{x^4-9}dx.$

2. Подведением под знак дифференциала найти интегралы:

а) $\int \dfrac{7dx}{\sqrt{64-25x^2}};$ *б)* $\int \dfrac{dx}{7x-5};$ *в)* $\int \dfrac{e^{\operatorname{ctg}x}dx}{\sin^2 x}.$

3. Найти интегралы с помощью замены переменной:

а) $\int \dfrac{dx}{x\sqrt{2x+25}};$ *б)* $\int \dfrac{dx}{x\sqrt{x^2+64}}$ $\left[x=\dfrac{8}{t}\right].$

4. Проинтегрировать по частям:

а) $\int x\cdot\sin\left(9-\dfrac{7x}{2}dx\right);$ *б)* $\int \dfrac{\ln(x+1)}{(x+1)^2}dx;$ *в)* $\int \cos\ln x\,dx.$

5. Проинтегрировать рациональные дроби:

а) $\int \dfrac{5x-3}{x^2+6x+25}dx;$ *б)* $\int \dfrac{x^5+3x^3+x^2+2}{x^4+5x^2+6}dx.$

6. Найти интегралы от тригонометрических функций:

а) $\int \cos^2\dfrac{3x}{5}dx;$ *б)* $\int \dfrac{\sin^3 x dx}{\sqrt[7]{\sin^5 x}};$ *в)* $\int \sin 14x\cdot\sin 9x\,dx.$

7. Вычислить определенные интегралы:

а) $\int\limits_{10}^{\frac{1}{2}} e^{1-0,1x}dx;$ б) $\int\limits_{-1}^{0} \operatorname{arctg}x dx;$ в) $\int\limits_{0}^{2} \dfrac{xdx}{\sqrt{4x+1}}.$

8. Вычислить несобственные интегралы или установить их расходимость:

а) $\int\limits_{2}^{\infty} \dfrac{xdx}{(x^2-1)^2};$ б) $\int\limits_{0}^{5} \dfrac{dx}{\sqrt{25-x^2}}.$

9. Вычислить площади фигур, ограниченных линиями:

а) $y=-x^2+9,\quad y=3x+5;$

б) $\rho=3(1+\cos\varphi),\quad \rho=3$ (верхняя фигура).

10. Найти объемы тел вращения фигур, ограниченных заданными линиями:

$y=x^2-18;\quad y=-9$

а) вокруг оси Ox; б) вокруг оси Oy.

11. Найти длины дуг плоских кривых:

$а) y = \frac{1}{2}\left(e^{x} + e^{-x}\right)$ $0 \le x \le 2;$ $б) \begin{cases} x = 5\cos t - \cos 5t \\ y = 5\sin t - \sin 5t \end{cases}$ $0 \le t \le \frac{\pi}{2}.$

ВАРИАНТ 29

1. Найти неопределенные интегралы методом непосредственного интегрирования:

$а) \int \frac{2x\sqrt{x} + 3x + 12}{x}\,dx;$ б) $\int \frac{3x^2}{\cos x}\left(\frac{2\cos x}{x^3} - \frac{\cos^2 x}{x^2}\right)dx.$

2. Подведением под знак дифференциала найти интегралы:

$а) \int \sin\frac{3x}{7}\,dx;$ $б) \int \frac{dx}{\sqrt[3]{x-7}};$ $в) \int \frac{\sqrt[3]{\operatorname{arctg}\ x}}{1+x^2}\,dx.$

3. Найти интегралы с помощью замены переменной:

$а) \int \frac{dx}{\sqrt{x} + 6\sqrt[3]{x}};$ $б) \int \frac{x\,dx}{(3x+1)^7}$ $[3x+1=t].$

4. Проинтегрировать по частям:

$а) \int (x+7)\cdot\cos(x+7)\,dx;$ $б) \int x\cdot\ln x^7\,dx;$ $в) \int e^x\cdot(1+\cos 3x)\,dx.$

5. Проинтегрировать рациональные дроби:

$а) \int \frac{4x-3}{x^2-8x+17}\,dx;$ $б) \int \frac{x^5+8x^3-x^2+12x-4}{x^4+6x^2+8}\,dx.$

6. Найти интегралы от тригонометрических функций:

$а) \int \sin^2\frac{3x}{5}\,dx;$ $б) \int \frac{\cos^3 x\,dx}{\sqrt[6]{\sin^5 x}};$ $в) \int \cos 15x\cdot\cos 11x\,dx.$

7. Вычислить определенные интегралы:

а) $\int_0^6 \left(\frac{x}{6}+1\right)^3 dx;$ б) $\int_{-\frac{1}{6}}^0 x\cdot e^{6x+1}dx;$ в) $\int_0^3 x\cdot\sqrt{4-x}\,dx.$

8. Вычислить несобственные интегралы или установить их расходимость:

а) $\int_{-\infty}^0 \frac{dx}{x^2+9};$ б) $\int_{-3}^0 \frac{x^2dx}{\sqrt{x^3+2}}.$

9. Вычислить площади фигур, ограниченных линиями:

а) $y = x^2 - 4x, \quad y = -2x + 8;$

б) $\rho = 3(1-\sin\varphi), \quad \rho = 3$ (нижняя фигура).

10. Найти объемы тел вращения фигур, ограниченных заданными линиями:

$y = \sin x,\ y = 1,\ y = 0,\ x = 2$

а) вокруг оси Ox; б) вокруг оси Oy.

11. Найти длины дуг плоских кривых:

$$а)\ y = \ln(2\cos x) \qquad \frac{\pi}{6} \le x \le \frac{\pi}{4};$$

$$б)\begin{cases} x = \dfrac{t^3}{3} + 2 \\ y = \dfrac{3}{2}t^2 + 7 \end{cases} \qquad 0 \le t \le 4.$$

ВАРИАНТ 30

1. Найти неопределенные интегралы методом непосредственного интегрирования:

$$а)\int \frac{(3x+4)(x-1)}{\sqrt{x}}dx; \qquad б)\int \frac{2dx}{1+\cos 2x}.$$

2. Подведением под знак дифференциала найти интегралы:

$$а)\int e^{-\frac{2x}{5}}dx; \qquad б)\int \sqrt{4x-5}dx; \qquad в)\int \frac{dx}{\arcsin^3 x\cdot\sqrt{1-x^2}}.$$

3. Найти интегралы с помощью замены переменной:

$$а)\int \frac{dx}{\sqrt{x^3}+49\sqrt{x}}; \qquad б)\int \frac{dx}{x\sqrt{81-x^2}} \qquad \left[x = \frac{9}{t}\right].$$

4. Проинтегрировать по частям:

$$а)\int \left(x^2-2x-3\right)\cdot \ln x dx; \qquad б)\int \frac{x\cdot \sin^3 x}{1-\cos^2 x}dx; \qquad в)\int \frac{\sin 2x}{e^{2x}}dx.$$

5. Проинтегрировать рациональные дроби:

$$а)\int \frac{2x+7}{x^2+8x+17}dx; \qquad б)\int \frac{x^5+9x^3-x^2+18x-4}{x^4+7x^2+12}dx.$$

6. Найти интегралы от тригонометрических функций:

$$а)\int \sin^2\frac{3x}{5}\cdot\cos^2\frac{3x}{5}dx; \qquad б)\int \frac{\sin^3 x dx}{\sqrt[6]{\cos^5 x}}; \qquad в)\int \sin 9x\cdot\cos 3x\,dx.$$

7. Вычислить определенные интегралы:

$$а)\int_0^{0{,}1\pi} 10\cos 5x dx; \qquad б)\int_0^1 (4-x)\cdot e^x dx; \qquad в)\int_0^3 \frac{dx}{1+\sqrt{4-x}}.$$

8. Вычислить несобственные интегралы или установить их расходимость:

$$а)\int_0^{\infty} \frac{dx}{\sqrt{5x+9}}; \qquad б)\int_1^e \frac{dx}{x\ln x}.$$

9. Вычислить площади фигур, ограниченных линиями:

а) $y = -x^2 + 9, \quad y = 2x + 1;$

б) $\rho = 1 + \sin\varphi, \quad \rho = \dfrac{3}{4\sin\varphi}$ (верхняя фигура).

10. Найти объемы тел вращения фигур, ограниченных заданными линиями:

$$y = \cos x,\ y = 1,\ y = 0,\ x = 2$$

а) вокруг оси Ox; б) вокруг оси Oy.

11. Найти длины дуг плоских кривых:

$$а)\ y = 1 - \ln(x^2 - 1) \qquad 3 \le x \le 4;$$

$$б)\begin{cases} x = \dfrac{2}{9}t^{\frac{9}{2}} + 3 \\ y = \dfrac{t^3}{3} - 2 \end{cases} \qquad 0 \le t \le 2.$$

КОНТРОЛЬНАЯ РАБОТА №3 ПО ДИФФЕРЕНЦИАЛЬНОМУ ИСЧИСЛЕНИЮ ФУНКЦИЙ НЕСКОЛЬКИХ ПЕРЕМЕННЫХ ДЛЯ СТУДЕНТОВ ВСЕХ ФОРМ ОБУЧЕНИЯ

Организация выполнения контрольной работы №3

Выполнение контрольной работы в виде решения ряда задач по дифференциальному исчислению функций нескольких переменных практикуется в учебном процессе в целях приобретения студентом необходимой профессиональной подготовки, развития умений и навыков в соответствии с компетенциями образовательной программы.

Выполнение контрольной работы призвано стимулировать самостоятельную работу студентов по изучению основ математики; оно направлено на формирование знаний основных категорий дифференциального исчисления функций нескольких переменных, развитие навыков логического мышления, обобщения и умения делать верные выводы.

Каждый студент получает от преподавателя дисциплины свой вариант контрольной работы. Каждый вариант контрольной работы включает 7 задач.

При этом предлагаются образцы задач с подробными объяснениями и решениями по всем изучаемым темам данного раздела, подобные представленным в контрольной работе.

Требования к оформлению контрольной работы

Контрольная работа должна быть выполнена в рукописном виде. Контрольная работа выполняется либо в ученической тетради, либо на листах формата А4 (сшитых) в той последовательности, которая определена вариантом. Вначале переписывается содержание каждой задачи, затем приводится ее подробное решение и дается ответ.

В случае выполнения контрольной работы на отдельных листах все страницы работы должны быть пронумерованы. Номер страницы ставится снизу страницы, по центру. Первой страницей является титульный лист, но на ней номер страницы не ставится. Титульный лист работы оформляется студентом по образцу, данному в приложении.

В конце работы должен быть представлен список использованной литературы.

МЕТОДИЧЕСКИЕ УКАЗАНИЯ ПО РЕШЕНИЮ ЗАДАЧ КОНТРОЛЬНОЙ РАБОТЫ №3

В данном разделе приведены подробные решения задач, подобных указанным в вариантах.

Задача 1

Найти и построить область определения функции $z = \sqrt{9 - x^2 - y^2}$.

Решение

Область определения данной функции представляет собой множество точек, удовлетворяющих неравенству $\sqrt{9 - x^2 - y^2} \geq 0$. Построив границу этой области и проверив любую точку, не лежащую на границе, находим, что искомая область определения есть внутренняя часть круга с центром в начале координат и радиусом 3, включая и границу круга:

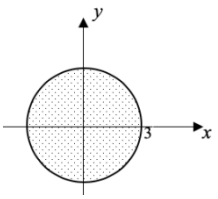

Задача 2

Найти все частные производные второго порядка от функции $z = \sin(xy)$.

Решение. Имеем:

$$z'_x = y \cdot \cos(xy), \quad z'_y = x \cdot \cos(xy),$$
$$z''_{xx} = (y \cdot \cos(xy))'_x = -y^2 \sin(xy),$$
$$z''_{xy} = (y \cdot \cos(xy))'_y = \cos(xy) - xy \sin(xy),$$
$$z''_{yx} = (x \cdot \cos(xy))'_x = \cos(xy) - xy \sin(xy),$$
$$z''_{yy} = (x \cdot \cos(xy))'_y = -x^2 \sin(xy).$$

Задача 3

Исследовать функцию на экстремум:

$$z = x^3 + y^3 - 3xy + 4.$$

Решение

Найдем частные производные первого и второго порядка:

$$\frac{\partial z}{\partial x} = 3x^2 - 3y, \frac{\partial z}{\partial y} = 3y^2 - 3x,$$

$$\frac{\partial^2 z}{\partial x^2} = 6x, \quad \frac{\partial^2 z}{\partial x \partial y} = -3, \quad \frac{\partial^2 z}{\partial y^2} = 6y.$$

Для определения критических точек функции составляем систему уравнений

$$\begin{cases} 3x^2 - 3y = 0, \\ 3y^2 - 3x = 0. \end{cases}$$

Решая эту систему, получаем точки $M_1(0,0)$ и $M_2(1,1)$.

Для точки M_1 имеем $AC - B^2 = -9 < 0$. Значит, в точке M_1 экстремума нет.

Для точки M_2 имеем $AC - B^2 = 27 > 0$, а $A = 6 > 0$. Значит, в точке M_2

функция имеет минимум $z_{min} = z(1,1) = 3.$

Задача 4

Найти полный дифференциал функции $z = y^{2x}$ и вычислить его значение при $x = y = 1$, $\Delta x = -0{,}2$, $\Delta y = 0{,}1$.

Решение

Найдем частные производные: $z'_x = 2y^{2x} \ln y$; $z'_y = 2y^{2x-1}$, тогда

$$dz = 2y^{2x} \ln y dx + 2y^{2x-1} dy = 2 \cdot 1^2 \cdot \ln 1 \cdot (-0{,}2) + 2 \cdot 1^{2-1} \cdot 0{,}1 = 0 + 0{,}2 = 0{,}2.$$

Задача 5

Найти $\frac{dz}{dt}$, если $z = e^{2x+5y}$, где $x = \sin t, \quad y = t^3$.

Решение

Имеем:

$$\frac{\partial z}{\partial x} = 2e^{2x+5y}, \quad \frac{\partial z}{\partial y} = 5e^{2x+5y}, \quad \frac{dx}{dt} = \cos t, \quad \frac{dy}{dt} = 3t^2.$$

Тогда

$$\frac{dz}{dx} = 2e^{2x+5y} \cdot \cos t + 5e^{2x+5y}\, 3t^2 = (2\cos t + 15\, t^2) \cdot e^{2\sin t + 5t^3}.$$

Задача 6

Найти частные производные $\frac{\partial z}{\partial x}$ и $\frac{\partial z}{\partial y}$, если z определяется как функция от x и y из уравнения $z^3 - 4xy^2 - 2z^2 + 1 = 0.$

Решение

Обозначим левую часть данного уравнения через $F(x, y, z)$. Тогда

$$F'_x(x,y,z) = -4y^2; \quad F'_y(x,y,z) = -8xy; \quad F'_z(x,y,z) = 3z^2 - 4z.$$

Получаем:

$$\frac{\partial z}{\partial x} = -\frac{F'_x(x,y,z)}{F'_z(x,y,z)} = \frac{4y^2}{3z^2 - 4z}; \quad \frac{\partial z}{\partial y} = -\frac{F'_y(x,y,z)}{F'_z(x,y,z)} = \frac{8xy}{3z^2 - 4z}.$$

Задача 7

Составить уравнение нормали и касательной плоскости к поверхности $z = e^{x \cos y}$ в точке $M_0(1, \pi, 1/e)$.

Решение

Найдем частные производные функции $f(x,y) = e^{x \cos y}$ и их значения в точке $(1, \pi)$:

$$f'_x = e^{x \cos y} \cdot \cos y, \; f'_x(1,\pi) = e^{1 \cos \pi} \cdot \cos \pi = -e^{-1},$$
$$f'_y = -e^{x \cos y} \cdot x \sin y, \; f'_y(1,\pi) = -e^{1 \cos \pi} \cdot 1 \cdot \sin \pi = 0.$$

Уравнение касательной плоскости имеет вид:

$$z - e^{-1} = -e^{-1} \cdot (x - 1) + 0 \cdot (y - \pi),$$

или

$$x + ez - 2 = 0.$$

Уравнение нормали имеет вид:

$$\frac{x-1}{-e^{-1}} = \frac{y-\pi}{0} = \frac{z-e^{-1}}{-1}.$$

Задача 8

Найти производную функции $z = x^2 - xy + 2y^2 + 1$ в точке $M(1, 1)$ по направлению вектора $\vec{a} = 6\vec{i} + 8\vec{j}$.

Решение

Найдем единичный вектор, соответствующий вектору направления:

$$\overrightarrow{l^0} = \frac{\vec{a}}{|\vec{a}|} = \frac{6\vec{i} + 8\vec{j}}{\sqrt{6^2 + 8^2}} = 0{,}6\vec{i} + 0{,}8\vec{j}$$

Отсюда получаем, что $\cos\alpha = 0{,}6$ и $\cos\beta = 0{,}8$.

Найдем значения частных производных функции $z = x^2 - xy + 2y^2 + 1$ в точке $M(1, 1)$:

$$\frac{\partial z}{\partial x} = 2x - y,\ \frac{\partial z}{\partial y} = 4y - x;\ \frac{\partial z}{\partial x}(1,1) = 1,\ \frac{\partial z}{\partial y}(1,1) = 3.$$

Подставляя найденные значения в формулу для вычисления производной по направлению, получаем:

$$\frac{\partial z}{\partial l} = \frac{\partial z}{\partial x}\cos\alpha + \frac{\partial z}{\partial y}\cos\beta = 1 \cdot 0{,}6 + 3 \cdot 0{,}8 = 3.$$

Задача 9

Найти направление наиболее быстрого возрастания функции $z = 3x^2 - y^2 - 2$ в точке $M(-1, 2)$. Какова скорость изменения функции в этом направлении?

Решение

Направление наиболее быстрого возрастания функции указывает вектор

$$grad\, z = \frac{\partial z}{\partial x}\vec{i} + \frac{\partial z}{\partial y}\vec{j} = 6x\vec{i} - 2y\vec{j} = -6\vec{i} - 4\vec{j}$$

Скорость изменения функции в направлении градиента (наибольшая скорость возрастания функции) равна модулю градиента этой функции:

$$\max\frac{\partial z}{\partial l} = |grad\, z| = \sqrt{(-6)^2 + (-4)^2} = \sqrt{52}.$$

Комплект вариантов контрольной работы №3

Вариант 1.

1) Найти и построить область определения функции $z = 2 \cdot \sqrt{36 - 4x^2 - 9y^2}$.

2) Для функции $u = \frac{x \cdot y^2}{z} - y \cdot e^{2x-z}$ найти $\frac{\partial^2 u}{\partial x^2}$, $\frac{\partial^2 u}{\partial y \partial z}$, $\frac{\partial^2 u}{\partial x \partial z}$ в точке $M(1;-1;2)$.

3) Найти экстремумы функции $z = x \cdot \sqrt{y} - x^2 + 6x - y$.

4) Найти полный дифференциал функции $v(t,z) = \ln\left(arctg\frac{t}{z}\right)$ и вычислить его значение при $t = z = 1$, $\Delta t = 0{,}2$, $\Delta z = 0{,}1$.

5) Для функции $\omega = \cos(3u - 2v)$, где $u = 2^{tg(4x)}$, $v = \log_2(3\sqrt{x} + 2)$ найти $\frac{d\omega}{dx}$ в точке $x = 0$.

6) Найти производную $\frac{\partial z}{\partial y}$ неявной функции $z(x, y)$, заданной уравнением

$\arcsin(zy) + ctg\left(\frac{\pi x}{4y}\right) = \frac{\pi}{6} + \frac{1}{z} - x$ при $x = 1$, $y = 1$, $z = 0{,}5$.

7) Составить уравнения касательной плоскости и нормали к поверхности $x^3 + y^3 + z^3 - xyz - 6 = 0$ в точке $M(1;2;-1)$.

Вариант 2.

1) Найти и построить область определения функции $z = \sqrt{x^2 + y^2 - 4} + 3\ln(2x - y^2)$.

2) Для функции $u = \sin^2(2x + 3y)$ вычислить $\frac{\partial^2 u}{\partial x^2} + \frac{\partial^2 u}{\partial y^2} - 2\frac{\partial^2 u}{\partial x \partial y}$ в точке $M\left(\frac{\pi}{4}, \frac{\pi}{6}\right)$.

3) Найти экстремум функции $z = x^2 + 2y^2 - 2xy + 3x - y + 5$.

4) Для функции $z = (2x + 1)^{3y-2}$ составить формулу полного дифференциала.

5) Найти производную $\frac{dy}{dx}$ неявной функции $y(x)$, заданной уравнением $y^2 - 4xy = 0$ и вычислить ее значение при $x = 1$, $y = 4$.

6) Найти градиент функции $u = \frac{x \cdot y^2}{z} + \frac{z \cdot y}{\sqrt[3]{x}}$ в точке $M(1;2;-1)$.

7) Для функции $u = \ln(2x - y^2)$, где $x = 3e^t$, $y = arctg\left(\frac{t}{2}\right)$ найти $\frac{du}{dt}$ и вычислить ее значение в точке $t = 0$.

Вариант 3.

1) Найти и построить область определения функции $z = \sin\left(\frac{1}{x} + \frac{5}{y}\right)$.

2) Для функции $u = ctg(\sqrt{x^3} + y)$ найти формулу полного дифференциала.

3) Найти экстремумы функции $z = xy - x^2y - xy^2$.

4) Найти производную $\frac{dy}{dx}$ неявной функции $y(x)$, заданной уравнением

$arctg\frac{x + 2y}{3} = 2x + \frac{y}{5}$ и вычислить ее значение при $x = 0$, $y(0) = 0$.

5) Найти полную производную $\frac{du}{dx}$, если $u = x^y$, где $y = \ln(2x)$.

6) Найти производную функции $\omega = x^2y + 2y^2z + 3z^2x$ в точке $M(1;1;1)$ по направлению вектора $\vec{l} = \vec{MN}$, где $N(-1;4;-5)$.

7) Найти градиент функции $v = e^{xz^3 - y^2}$ в точке $M(1;2;-1)$ и его величину.

Вариант 4.

1) Найти область определения функции $f(x,y)=\dfrac{2x-3y}{3x-y}$. Вычислить $f(1,3)$, $f(a,-a)$, $f(-a,a)$, $a\neq 0$.

2) Найти экстремумы функции $z=x^3-x^2y-xy^2$.

3) Для функции $z=arctg\dfrac{y}{x-1}$ найти полный дифференциал и вычислить его значение при $x=0$, $y=1$, $\Delta x=\Delta y=0{,}1$.

4) Найти производную $\dfrac{du}{dt}$ сложной функции $u=\sin(2x+y^2)$, где $x=\ln(2\sqrt{t}+1)$ $y=ctg\dfrac{1}{t}$.

5) Найти $\dfrac{dy}{dx}$ производную неявной функции $y(x)$, заданной уравнением $2x^2+y^2-4x+6y-1=0$ и вычислить ее значение при $x=0$, $y<-2$.

6) Найти градиент функции $u=z^2e^{x-2y}+\cos\dfrac{\pi y}{xz^2}$ в точке $M(2;1;-1)$.

7) Вектор $\vec{l}$ составляет с осью OX угол $\alpha=30^0$, с осью OУ $0\le\beta\le 90^0$. Найти производную функции $z=x^3-3\sqrt[3]{y^2}+4\sqrt[4]{xy^3}$ в точке $M(1;1)$ по направлению $\vec{l}$.

Вариант 5.

1) Найти и построить область определения функции $f(x,y)=\dfrac{x^2+y^2}{\sqrt{x^2-y^2}}$.

2) Найти экстремумы функции $z=x^3+y^2-6xy-39x+18y+20$.

3) Для функции $u=e^{x^2-y^2}\cdot\sin\dfrac{\pi}{2y}$ найти полный дифференциал и вычислить его значение при $x=y=1$, $\Delta x=0{,}01$, $\Delta y=-0{,}01$.

4) Найти частные производные $\dfrac{\partial z}{\partial x}$ и $\dfrac{\partial z}{\partial y}$ сложной функции $z=arctg(uv)$, где $u=\cos(2x-y)$, $v=tg\dfrac{\sqrt{x}}{y}$.

5) Составить уравнения касательной плоскости и нормали к окружности $x^2+y^2-2x+4y-20=0$, где $x=4$, $y<0$. Сделать чертеж.

6) В точке $M(4;3;-12)$ вычислить модуль градиента функции $u=\sqrt{x^2+y^2+z^2}$

7) Найти производную функции $z=x^3-3x^2y+3xy^2+1$ в точке $M_1(3;1)$ по направлению вектора $\vec{l}=M_1\vec{M}_2$, где $M_2(6;5)$.

Вариант 6.

1) Найти и построить область определения функции $f(x,y)=\frac{1}{\sqrt{xy}}$.

2) Найти экстремумы функции $z=x^2+2y^2+2xy-2x+4y+15$.

3) Для функции $u=e^{xy}\cdot\sin\left(\frac{\pi x}{y}\right)$ найти полный дифференциал и вычислить его значение при $x=y=1$, $\Delta x=0{,}01$, $\Delta y=-0{,}01$.

4) Найти производную $\frac{\partial v}{\partial x}$ сложной функции $v=ctg\left(\frac{y^2}{z}\right)$, где $y=\ln(5x+4u)$, $v=arctg(\sqrt{x\cdot u})$.

5) Составить уравнения касательной плоскости и нормали к эллипсу $3x^2+2y^2-6x-12y+16=0$ в точке, где $x=2$, $y<3$. Сделать чертеж.

6) Найти градиент функции $u=\arccos\frac{z}{x+y}-\sqrt[3]{\frac{y}{x^2z}}$ в точке $M(1;1;1)$.

7) Найти производную функции $z=\frac{\sqrt{x}}{y}-\frac{y}{\sqrt{z}}-xyz^3$ в точке $M_1(1;-2;1)$ по направлению вектора $\vec{l}=M_1\vec{M}_2$, где $M_2(-1;4;-2)$.

Вариант 7.

1) Найти и построить область определения функции $z=\sqrt{9-x^2-4y^2}$.

2) Найти экстремумы функции $z=2x^3+2y^3-36xy+430$.

3) Для функции $u=arctg\frac{x}{y}$ вычислить частные производные второго порядка и их значения в точке $M(1;-1)$.

4) Найти производную $\frac{dz}{dt}$ сложной функции, где $z=t-\sin t$, $y=1-\cos t$

5) Найти частные производные неявной функции $z=f(x,y)$, заданной уравнением $z\cdot\ln(2y-x)+2^{x+2z}-\frac{8y}{\sqrt[3]{z}}=0$ в точке $M(1;1;1)$.

6) В точке $M(4;3;-12)$ вычислить модуль градиента функции $u=\sqrt{x^2+y^2+z^2}$

7) Найти производную функции $u=xy^{\ln z}$ в точке $M_1(1;1;2)$ по направлению вектора $\vec{l}=M_1\vec{M}_2$, где $M_2(3;-1;1)$.

Вариант 8.

1) Найти и построить область определения функции $w=\arcsin(|y|-x)$.

2) Найти экстремумы функции $z=x^3+y^3-6xy$.

3) Для функции $u = e^x \cos(2y)$ вычислить частные производные второго порядка и их значения при $x = 1,\ y = 0$.

4) Для функции $z = x^3 \ln y$, где $x = \frac{u}{v},\ y = 3u + 2v$ найти $\frac{\partial z}{\partial u}$ и $\frac{\partial z}{\partial v}$.

5) Найти производную неявной функции $y(x)$, заданной уравнением $2x^2 + y^2 - 4x + 6y - 1 = 0$ в точке, где $y = -5,\ x > 0$.

6) Найти градиент функции $u = \arcsin\frac{z}{x+y} - \sqrt[3]{\frac{y}{x^2 z}}$ в точке $M(1;1;1)$.

7) Составить уравнения касательной плоскости и нормали к поверхности $x^2(2 - z^2) - y^2 = 0$ в точке $M_0(1;-1;1)$.

Вариант 9.

1) Найти и построить область определения функции $z = \arccos(|x| + y)$.

2) Найти экстремумы функции $z = x^3 + 2y^2 - 3x + 4y$.

3) Для функции $u = 2^{\arcsin\frac{x}{z}}$ найти полный дифференциал и вычислить его значение при $x = 0,\ z = 1,\ \Delta x = \Delta z = 0{,}01$.

4) Найти производную $\frac{dz}{dt}$ сложной функции $z = tg(2x^2 - y)$, где $x = \ln(2t),\ y = \sqrt{t}$

5) Найти частные производные $\frac{\partial z}{\partial x}$ и $\frac{\partial z}{\partial y}$ в точке $M(2;1;1)$ $z = f(x, y)$ - неявной функции, заданной уравнением $x\ln(2z - y) + arctg\frac{z}{y} = \frac{\pi}{2x}$.

6) Найти производную функции $u = \frac{1}{\pi} tg\frac{\pi \cdot x^2}{2y} + e^{y-2x}$ в точке $M_1(1;2)$ по направлению вектора $\vec{l} = M_1\vec{M}_2$, где $M_2(5;-1)$.

7) Найти градиент функции $u = \frac{2z}{\sqrt[3]{x}} + yz^3 - \sqrt{\frac{x}{y}}$ в точке $M_1(8;2;1)$. Составить уравнение поверхности уровня функции, проходящей через точку M_1.

Вариант 10.

1) Найти и построить область определения функции $z = \arcsin(x^2 + y^2 - 2x)$

2) Найти экстремумы функции $z = x^2 - xy + y^2 - 6x + 9y + 20$.

3) Для функции $u = \sqrt{y+1} \cdot \ln(x^2 + 2y)$ найти полный дифференциал и вычислить его значение при $x = 1,\ y = 0,\ dx = dy = 0{,}1$.

4) Найти производную $\frac{dz}{dt}$ сложной функции $z = \lg(x + y^2)$, где $x = arctg\frac{1}{t},\ y = \sin(\pi \cdot t)$.

5) Уравнение $2x^2 + y^2 - 4x + 6y - 1 = 0$ задает неявную функцию $y(x)$. Найти производную $\frac{dy}{dx}$. Составить уравнения касательной плоскости и нормали к графику этой функции в точке, где $y = -1,\ x > 0$.

6) Найти градиент функции $u = e^{\frac{x-y}{z}} - \frac{1}{\pi} tg \frac{\pi \cdot z}{xy^2}$ в точке $M(1;1;1)$.

7) Найти производную функции $u = \frac{xy}{\sqrt{2z}} + \frac{z}{2x^2 y} + \sqrt{\frac{2y}{z}}$ в точке $M_1(1;2;4)$ по направлению вектора $\vec{l} = M_1\vec{M}_2$, где $M_2(-2;0;-2)$.

Вариант 11.

1) Найти и построить область определения функции $z = \frac{\ln(x+1)}{1+\ln y}$.

2) Найти экстремумы функции $z = x^2 - xy + y^2 + 9x - 6y + 23$.

3) Для функции $z = \sin^2(2x + 3y)$ найти частные производные второго порядка и вычислить их значения при $x = \frac{\pi}{4},\ y = \frac{\pi}{6}$.

4) Для функции $z = \frac{u}{\ln v}$, где $u = \sqrt{4x - y^2}$, $v = 4 - x^2 - y^2$ найти $\frac{\partial z}{\partial x}$ и $\frac{\partial z}{\partial y}$.

5) Составить уравнения касательной плоскости и нормали к эллипсу $2x^2 + 3y^2 - 12x - 6y + 16 = 0$ в точке, где $x = 4,\ y \neq 0$.

6) Найти модуль градиента функции $u = e^{\frac{2y-x}{z}} - \frac{1}{\pi} \cos \frac{\pi \cdot z}{xy^2}$ в точке $M(2;1;1)$.

7) Найти производную функции $u = \sqrt[3]{y^2 - 4z} + arctg \frac{x - z}{y}$ в точке $M_1(1;2;-1)$ по направлению вектора $\vec{l} = M_1\vec{M}_2$, где $M_2(-2;-4;1)$.

Вариант 12.

1) Найти и построить область определения функции $z = \sqrt{x - y + 1} \cdot \ln(x + y)$.

2) Найти экстремумы функции $z = \frac{y}{x} + \frac{1}{y} + x$.

3) Найти полный дифференциал функции $v(t,z) = \ln\left(arctg \frac{t}{z}\right)$ и вычислить его значение при $t = z = 1,\ dt = 0{,}01,\ \Delta z = -0{,}01$.

4) Для функции $z = u \cdot e^{\frac{u}{v}}$, где $u = x^2 + y^2$, $v = xy$ найти $\frac{\partial z}{\partial x}$ и $\frac{\partial z}{\partial y}$.

5) Найти производную неявной функции $y(x)$, заданной уравнением $x^2 + y^2 = 2x - 4y + 20$ в точке, где $x = 4,\ y > 0$.

6) Найти производную функции $u = x \cdot \arcsin\dfrac{z-y}{2} - \sqrt[3]{y^2-4z}$ в точке $M_1(-1;1;2)$ по направлению вектора $\vec{l} = M_1\vec{M}_2$, где $M_2(0;2;1)$.

7) Составить уравнения касательной плоскости и нормали к поверхности $2x^2+4y^2+9z^2=21$ в точке, где $x_0=2$, $y_0<0$, $z_0=1$.

Вариант 13.

1) Найти и построить область определения функции $v = \arccos(x-2y)$.

2) Найти экстремумы функции $z = x^3+y^3+6xy$.

3) Для функции $u = ctg(e^{y^2-x^2})$ найти полный дифференциал и вычислить его значение при $x=1$, $y=-1$, $\Delta x = \Delta y = 0{,}1$.

4) Для функции $z = arctg(xy)$, где $y = e^{2x}$ найти $\dfrac{dz}{dx}$.

5) Для функции, заданной уравнением $\dfrac{6}{\pi}\arcsin\dfrac{x+y}{4z} - \sqrt[3]{\dfrac{zx^2}{y}} = 0$ найти $\dfrac{\partial z}{\partial x}$ и $\dfrac{\partial z}{\partial y}$ в точке $M(1;1;1)$.

6) Найти градиент функции $u = y \cdot \ln(x+2z) + z \cdot \sqrt[3]{x^2y^3}$ в точке $M(-1;1;1)$. Найти модуль градиента.

7) Найти производную функции $u = \dfrac{x-y}{\sqrt[3]{z}} + \dfrac{x+2y}{x-z} + \sqrt[3]{\dfrac{xy^2}{2z}}$ в точке $M_1(2;1;1)$ по направлению вектора $\vec{l} = M_1\vec{M}_2$, где $M_2(0;-1;2)$.

Вариант 14.

1) Найти и построить область определения функции $u = \dfrac{1}{\sqrt{x^2+y^2-4}}$.

2) Найти экстремумы функции $z = e^{-x}(x-y^2)$.

3) Вычислить приближено изменение функции $\varphi = arctg\dfrac{x+1}{y}$, если x изменяется от $x_1=0$ до $x_2=0{,}2$, y изменяется от $y_1=1$ до $y_2=0{,}9$

4) Для функции $z = \ln^2(u) - \ln(2v)$, где $u = tg(3x)$, $v = \sin(3x)$ найти $\dfrac{dz}{dx}$.

5) Составить уравнения касательной плоскости и нормали к окружности $x^2+y^2-2x+4y-20=0$ в точке, где $y=-6$, $x<0$.

6) Найти градиента функции $u = \dfrac{x}{\ln(y+z)} + \sqrt[3]{2x^2z^5}$ в точке $M(2;1;1)$.

7) Найти производную функции $u = \arcsin(x\sqrt{y})$ в точке $M_1\left(\dfrac{1}{2};1\right)$ по направлению вектора $\vec{l} = M_1\vec{M}_2$, где $M_2\left(\dfrac{3}{2};\dfrac{1}{2}\right)$

Вариант 15.

1) Найти и построить область определения функции $z=\sqrt{x-y+2}+\ln(y-x^2)$.

2) Показать, что функция $z=x^4+y^4-2x^2-4xy-2y^2$ имеет экстремум в точке $M_0\left(\sqrt{2};\sqrt{2}\right)$. Выяснить тип экстремума. Найти этот экстремум.

3) Для функции $u=y\cdot e^{2(1-x)}+\cos\dfrac{\pi\cdot x}{2y^2}$ найти частные производные второго порядка и вычислить их значения в точке $M(1;1)$.

4) Для функции $z=arctg\dfrac{y}{x}$, где $y=\ln(2x+1)$ найти $\dfrac{\partial z}{\partial x}$ и $\dfrac{dz}{dx}$.

5) Уравнение $\dfrac{6}{\pi}\arcsin\dfrac{x+z}{4y}-\sqrt[3]{\dfrac{x^2y}{z}}=0$ задает неявную функцию $z=f(x,y)$. Найти частную производную этой функции в точке $M(1;1;1)$.

6) Найти производную функции $u=ye^{2y-x}+\dfrac{\sqrt{z}}{x+y}$ в точке $M_1(2;1;4)$ по направлению вектора $\vec{l}=M_1\vec{M}_2$, где $M_2(0;-2;-2)$.

7) Найти градиент функции $u=\dfrac{1}{\pi}\left(ctg\dfrac{\pi\cdot y^2}{2x}\right)^2$ в точке $M(2;1)$.

Вариант 16.

1) Найти и построить область определения функции $u=\dfrac{x+y}{x^2+y^2}$. Вычислить значение функции u в точке $M(1;3)$.

2) Найти экстремумы функции $z=e^{0,5x}(x+y^2)$.

3) Для функции $u=\dfrac{xy}{x^2+y^2}$ найти полный дифференциал и вычислить его значение при $x=2$, $y=1$, $\Delta x=0{,}1$, $\Delta y=-0{,}2$.

4) Для сложной функции $z=x^2y-xy$, где $x=u\cos v$, $y=v\sin u$ найти $\dfrac{\partial z}{\partial u}$ и $\dfrac{\partial z}{\partial v}$.

5) Уравнение $\arccos\dfrac{x}{y}=\dfrac{\pi}{3}+zy-\sqrt{\dfrac{z}{x}}$ задает неявную функцию $z=f(x,y)$. Найти $\dfrac{\partial z}{\partial y}$ при $x=\dfrac{1}{2}$, $y=1$, $z>0$.

6) Найти производную функции $u=\arcsin\dfrac{2y-x}{z}+\dfrac{\sqrt[3]{2x^2z}}{y^3}$ в точке $M_1(2;1;-1)$ по направлению вектора $\vec{l}=M_1\vec{M}_2$, где $M_2(-1;-5;1)$.

7) Найти модуль градиента функции $u=\dfrac{2x-y}{3y+2z}$ в точке $M(-1;1;-1)$.

Вариант 17.

1) Найти и построить область определения функции $u=\arccos\left(\dfrac{1}{x^2+y^2}\right)$.

2) Показать, что функция $z=3x+6y-x^2-xy-y^2$ имеет экстремум в точке $M_0\left(\sqrt{2};\sqrt{2}\right)$. Выяснить тип экстремума. Найти этот экстремум.

3) Для функции $u=z\cdot e^{y-2x}+\dfrac{1}{z^2}\cos\dfrac{\pi\cdot x}{y}$ найти $\dfrac{\partial u}{\partial y}$ и $\dfrac{\partial^2 u}{\partial x\partial z}$. Вычислить их значения в точке $M(1;2;1)$.

4) Для функции $z=2u+\sqrt{v}$, где $u=\arcsin(xy)$, $v=\ln(x^2+2y)$ найти $\dfrac{\partial z}{\partial x}$ и $\dfrac{\partial z}{\partial y}$.

5) Уравнение $x\ln(2y-z)+arctg\dfrac{y}{z}=\dfrac{\pi}{2x}$ задает неявную функцию $z=f(x,y)$. Найти $\dfrac{\partial z}{\partial x}$ и $\dfrac{\partial z}{\partial y}$ в точке $M(2;1;1)$.

6) Найти модуль градиента функции $u=\dfrac{1}{\pi}tg\left(\dfrac{\pi\cdot x}{y\cdot z}\right)-\dfrac{z-x}{y-x}+x\cdot\sqrt[3]{\dfrac{y}{z}}$ в точке $M(1;2;2)$.

7) Составить уравнения касательной плоскости и нормали к параболоиду $z=2x^2+4y^2$ в точке, где $y=1$, $z=12$, $x<0$.

Вариант 18.

1) Найти и построить область определения функции $z=\arcsin(|x|-|y|)$.

2) Найти экстремумы функции $z=x^3+3y^2-3xy+1{,}75$.

3) Для функции $u=\ln(x^2+3y)$ найти частные производные второго порядка и вычислить их значения при $x=2$, $y=0$.

4) Для функции $u=\dfrac{x^2-y}{x^2+y}$, где $y=arctg\dfrac{1}{x}$ найти $\dfrac{\partial z}{\partial x}$ и $\dfrac{dz}{dx}$.

5) В точке $M(2;1)$ найти угловой коэффициент касательной к кривой $x^2-y^2+y=2^{y-2}-2^x$

6) Найти градиент функции $u=\dfrac{1}{\pi}\cos\dfrac{\pi\cdot x}{yz}\cdot e^{x+y}-\sqrt[3]{\dfrac{zy^2}{2x}}$ в точке $M(-1;1;2)$.

7) Найти производную функции $u=\dfrac{x}{y}\arcsin\dfrac{y}{x}$ в точке $M_1(-2;1)$ по направлению вектора $\vec{l}=M_1\vec{M}_2$, где $M_2(2;4)$.

Вариант 19.

1) Найти и построить область определения функции $u = \dfrac{\ln(x^2 - 2y)}{\sqrt{9 - x^2 - y^2}}$.

2) Найти экстремумы функции $z = 3x^2 + y^3 - 3xy$.

3) Для функции $u = \dfrac{ctg\left(2y + \dfrac{\pi}{4}\right)}{x - 1}$ найти полный дифференциал и вычислить его значение при $x = 3$, $y = 0$, $\Delta x = -0{,}04$, $\Delta y = 0{,}01$.

4) Для функции $z = \ln(y^2 - 2x^2)$, где $y = e^{x+1}$ найти $\dfrac{\partial z}{\partial x}$ и $\dfrac{dz}{dx}$.

5) Уравнение $\arcsin\dfrac{x}{y} = \dfrac{\pi}{6} + zy - \sqrt{\dfrac{z}{x}}$ задает неявную функцию $z = f(x, y)$. Найти $\dfrac{\partial z}{\partial y}$ в точке $M_0\left(\dfrac{1}{2};1; z_0\right)$, $z_0 > 0$.

6) Найти производную функции $u = \dfrac{x^2}{yz} - \sqrt{\dfrac{y}{2x}} + xyz^3$ в точке $M_1(1;2;-1)$ по направлению вектора $\vec{l} = M_1\vec{M}_2$, где $M_2(-2;-4;1)$.

7) Найти градиент функции $z = x^y + y^x$ в точке $M(2;1)$.

Вариант 20.

1) Найти и построить область определения функции $t = \log_2(\sqrt{x} - \sqrt{y})$.

2) Показать, что функция $z = x^2 - xy + y^2 + \dfrac{1}{x} + \dfrac{1}{y}$ имеет экстремум в точке $M_0(1;1)$ Выяснить тип экстремума. Найти этот экстремум.

3) Для функции $u = y \cdot e^{2(1-x)} + \cos\dfrac{\pi \cdot x}{2y^2}$ найти частные производные второго порядка и вычислить их значения в точке $M(1;1)$.

4) Катеты $a = 12$ (см), $b = 5$ (см) измерены с точностью $\Delta a = \Delta b = 0{,}1$ (см). Найдите гипотенузу треугольника и относительную погрешность значения гипотенузы $\left(\delta c = \dfrac{\Delta c}{c} \cdot 100\%\right)$.

4) Для функции $u = x^2 + 2y^2 + \ln(1 + y)$, где $y = \sin(3x)$ найти $\dfrac{du}{dx}$.

5) Составить уравнения касательной плоскости и нормали к эллипсу $2x^2 + y^2 - 4x + 6y - 1 = 0$ в точке, где $y = -1$, $x < 0$.

6) Найти градиент функции $z = arctg\sqrt{\dfrac{x^2 - y^2}{x^2 + y^2}}$ в точке $M_0(\sqrt{2};1)$.

7) Найти производную функции $u = xe^{2y+z} + z \cdot \sqrt[3]{\dfrac{x}{y^2}}$ в точке $M_1(-1;1;2)$ по направлению вектора $\vec{l} = M_1\vec{M}_2$, где $M_2(4;3;14)$.

Вариант 21.

1) Найти и построить область определения функции $z = \arcsin\frac{1}{x} + \arccos\frac{1}{y}$.

2) Найти экстремумы функции $z = 3x^2 + y^3 - 6xy$.

3) Для функции $u = (x^2 + 2)\cdot \arcsin\frac{1}{y}$ найти частные производные второго порядка.

4) Найти производную $\frac{du}{dt}$ сложной функции $u = e^{x-3y}$, где $x = \sin(\pi \cdot t)$, $y = \sqrt[3]{t}$ и ее значение при $t = 1$.

5) Уравнение $x\ln(2y + z) + arctg\frac{z}{y} + \frac{\pi}{2x} = 0$ задает неявную функцию $z = f(x, y)$ Найти $\frac{\partial z}{\partial x}$ и $\frac{\partial z}{\partial y}$ в точке $M(2;1;-1)$.

6) Составить уравнения касательных плоскостей к эллипсоиду $x^2 + 2y^2 + 3z^2 = 21$ в точках пересечения эллипсоида и прямой $\frac{x}{1} = \frac{y}{2} = \frac{z}{2}$.

7) Найти производную функции $z = x^2 - y^2$ в точке $M(1;1)$ в направлении вектора l_0, составляющего с осью ОУ угол $\beta = 60^0$.

Вариант 22.

1) Найти и построить область определения функции $v = \arccos(x^2 + y^2 - 2y)$. Вычислить z при $x = 0$, $y = 1$.

2) Найти экстремумы функции $z = x^2 - 2x\sqrt{y} + y - 4x$.

3) Для функции $u = \frac{5x + 3y}{9x - 2y}$ найти полный дифференциал и вычислить его значение при $x = 1$, $y = 2$, $\Delta x = -0{,}1$, $\Delta y = 0{,}3$.

4) Для функции $w = tg\frac{4u}{v^2}$, где $u = \arcsin(t - 2z)$, $v = \ln(t^2 + z^2)$ найти $\frac{\partial w}{\partial z}$.

5) Уравнение $arctg\frac{x + 2y}{3z} - ye^{x-z} + \frac{1}{z} = \frac{\pi}{4}$ задает неявную функцию $z = f(x, y)$. Найти $\frac{\partial z}{\partial x}$ и $\frac{\partial z}{\partial y}$ в точке $M(1;1;1)$.

6) Найти модуль градиента функции $u = \frac{2x^2}{9} + \frac{3y^2}{z} - xyz$ в точке $M(1;-2;3)$.

7) Найти производную функции $u = \frac{z}{\sqrt[3]{x - y}} + \frac{1}{\ln 2}\cdot 2^{3y+z} - \sqrt{x(y^2 - z)}$ в точке $M_1(2;1;-3)$ по направлению вектора $\vec{l} = M_1\vec{M}_2$, где $M_2(5;-5;-1)$.

Вариант 23.

1) Найти и построить область определения функции $u = \arccos\left(\frac{x}{y}\right)$.

2) Найти экстремум функции $z = x^2 + 2y^2 - xy^2 + 1$.

3) Для функции $u = x\ln(3x + 2y)$ найти полный дифференциал и вычислить его значение при $x = 1$, $y = -1$, $\Delta x = \Delta y = 0{,}01$.

4) Для функции $z = u^v$, где $u = \sin(2y)$, $v = arctg\frac{x}{y}$ найти $\frac{\partial z}{\partial x}$ и $\frac{\partial z}{\partial y}$.

5) Найти производную неявной функции $y(x)$, заданной уравнением $x \cdot 3^{\frac{x+1}{y}} + tg\frac{\pi x}{4y} - 10 = 0$ в точке $M(1;1)$.

6) Найти производную функции $u = \sqrt{3}\arcsin\frac{x-y}{z} + y^2 \cdot \sqrt{\frac{z}{x^3}}$ в точке $M_1(1;2;1)$ по направлению вектора $\vec{l} = M_1\vec{M}_2$, где $M_2(-1;5;-10)$.

7) Найти градиент функции $u = \frac{x}{\sqrt[3]{z(2x+y)}} + 3 \cdot \sqrt[3]{\frac{y}{z}} + xyz^2$ в точке $M(1;2;-2)$.

Вариант 24.

1) Найти и построить область определения функции $z = x + 2y - \arccos(xy)$.

2) Найти экстремум функции $z = x^3 + y^2 - 3x + 2y$.

3) Для функции $u = e^{1-x} \cdot \ln(2y)$ найти частные производные второго порядка и вычислить их значения в точке $M(1;1)$.

4) Для функции $z = (u+1)^{v+1}$, где $u = \arcsin\left(\frac{x}{y}\right)$, $v = \cos(2x + 3y)$ найти $\frac{\partial z}{\partial x}$ и $\frac{\partial z}{\partial y}$.

5) Уравнение $x\ln(2z + y) + arctg\frac{z}{y} + \frac{\pi}{2x} = 0$ задает неявную функцию $z = f(x, y)$. Найти $\frac{\partial z}{\partial x}$ и $\frac{\partial z}{\partial y}$ в точке $M(2;-1;1)$.

6) Найти производную функции $u = \sqrt{3}\arccos\frac{x-y}{z} + \frac{4}{\pi}tg\frac{\pi y}{x^2}$ в точке $M_1(2;1;2)$ по направлению вектора $\vec{l} = M_1\vec{M}_2$, где $M_2(5;-1;-4)$.

7) Составить уравнения касательной плоскости и нормали к поверхности $\sin(3x) \cdot \cos y - z = 0$ в точке, где $x = y = \frac{\pi}{4}$.

Вариант 25.

1) Найти и построить область определения функции $u = \sqrt{x-1} + \sqrt[4]{y+2}$. Вычислить значение функции u в точке $M(5;-1)$.

2) Найти экстремумы функции $z = e^{0,5y}(x^2 + y)$.

3) Вычислить приближено изменение функции $z = \arcsin\frac{y}{x}$, если x изменяется от $x_1 = 5$ до $x_2 = 4{,}5$, y изменяется от $y_1 = 3$ до $y_2 = 3{,}3$

4) Для функции $z = y^{\sqrt{x}}$, где $y = \log_2(x^2 + 2x)$ найти $\frac{\partial z}{\partial x}$, $\frac{dz}{dx}$.

5) Составить уравнения касательной плоскости и нормали к гиперболе $x^2 - 2y^2 + 4y - 4 = 0$ в точке $M(2;2)$. Сделать чертеж.

6) Найти производную функции $u = \frac{1}{\pi}\cos\frac{\pi \cdot z}{x^2 y} + \frac{x+2y}{z+y}$ в точке $M_1(1;2;1)$ по направлению вектора $\vec{l} = M_1\vec{M}_2$, где $M_2(3;1;-1)$.

7) Найти градиент функции $x^2 + y^2 + 4z^2 = 4$ в точке $M\left(\frac{4}{3};\frac{4}{3};\frac{1}{3}\right)$.

Вариант 26.

1) Найти и построить область определения функции $u = \frac{2x+y}{\cos(y-x)}$.

2) Найти экстремумы функции $z = \frac{x}{y} + \frac{1}{x} + y$.

3) Для функции $u = \cos\left(\frac{\pi}{2}(2x-y)\right)$ найти частные производные $\frac{\partial^3 u}{\partial x^3}$ и $\frac{\partial^3 u}{\partial x^2 \partial y}$. Вычислить их значения в точке $M(1;1)$.

4) Для функции $z = u^{v+1}$, где $u = \arcsin(x+2y)$, $v = \ln(x + \sqrt[3]{y})$ найти $\frac{\partial z}{\partial x}$ и $\frac{\partial z}{\partial y}$.

5) Уравнение $\frac{x-y}{z^2} + e^{2z+x} - x\sqrt{y} = 0$ задает неявную функцию $z = f(x,y)$. Найти $\frac{\partial z}{\partial x}$ и $\frac{\partial z}{\partial y}$ в точке $M(2;1;-1)$.

6) Найти градиент функции $u = arcctg\frac{x}{y+z} + \sqrt[3]{\frac{z^5}{2x^2 y}}$ в точке $M(2;1;1)$.

7) Составить уравнения касательной плоскости и нормали к поверхности $u = \frac{1}{\ln 2}\cdot 2^{x^2-z^2} + \frac{\sqrt{x}}{z} - \frac{2x}{\sqrt{y}} = \frac{1}{\ln 2}$ в точке $M_1(1;4;1)$

Вариант 27.

1) Найти и построить область определения функции $z = tg\left(y + 2x + \frac{\pi}{4}\right)$. Вычислить z при $x = 0$, $y = 1$.

2) Найти экстремумы функции $z = 2y^2 - 2y\sqrt{x} + x - 4y$.

3) Для функции $z = x^2 + 2y^2 - 3xy$ найти формулы частных приращений $\Delta_x z$, $\Delta_y z$ и полного приращения. Вычислить приращения, если x изменяется от $x_1 = 2$ до $x_2 = 2{,}1$, y изменяется от $y_1 = 2$ до $y_2 = 1{,}9$.

4) Для функции $z = x^y$, где $y = e^{-x} \cdot \sin(2x)$ найти $\frac{\partial z}{\partial x}$ и $\frac{dz}{dx}$.

5) Составить уравнения касательной и нормали к эллипсу $3x^2 + 2y^2 - 6x - 12y + 7 = 0$ в точке, где $x = 3$, $y > 3$.

6) Найти градиент функции $u = y\ln(x + 2z) - \sqrt{3}\arccos\frac{z}{x^2 + y^3}$ в точке $M_1(-1;1;1)$.

7) Найти производную функции $u = 3 \cdot \sqrt[3]{\frac{xz^2}{y-1}} + \frac{x+z}{2y-z} - \frac{x^2 y}{4z^3}$ в точке $M_1(2;3;1)$ по направлению вектора $\vec{l} = M_1\vec{M}_2$, где $M_2(4;1;2)$.

Вариант 28.

1) Найти и построить область определения функции $u = \arcsin\frac{y-2}{x}$.

2) Для функции $u = x^{\frac{y}{z}}$ найти $\frac{\partial u}{\partial x}$, $\frac{\partial u}{\partial y}$, $\frac{\partial u}{\partial z}$ при $x = 2$, $y = -1$, $z = 1$.

3) Найти экстремумы функции $z = e^{2x}(x + y^2 + 2y)$.

4) Высота $H = 4$(см) и образующая $L = 5$(см) конуса измерены с точностью $\Delta = 0{,}1$(см). Найти объем конуса. Найти абсолютную и относительную погрешности объема.

5) Для функции $z = \arcsin\frac{x}{z}$, где $z = \sqrt{x^2 + 1}$ найти $\frac{\partial u}{\partial x}$ и $\frac{du}{dx}$ в точке, где $x = 1$.

6) Найти градиент функции $u = \sqrt{2} \cdot \arcsin\frac{x+2y}{x+z} + \sqrt[3]{\frac{2yz^2}{x}}$ в точке $M(1;-1;2)$.

7) Составить уравнения касательной плоскости и нормали к поверхности $x^2 + \ln(y^2 + z^2) - \ln(x^2 + z^2) = 1$ в точке, где $x = 1$, $z = -2$, $y < 0$.

Вариант 29.

1) Найти и построить область определения функции $u = \arccos\sqrt{xy}$.

2) Для функции $z = x^y$ найти $\frac{\partial^2 z}{\partial x \partial y}$, $\frac{\partial^2 z}{\partial y \partial x}$. Сравнить эти производные.

3) Найти экстремумы функции $z = \frac{1}{4}x^2 + \frac{1}{2}y^2 - xy$.

4) С помощью дифференциала найти формулу объема стекла, нужного для изготовления цилиндрического стакана с толщиной стенок и дна к, если радиус внутреннего цилиндра R, а высота внутреннего цилиндра H.

5) Найти производную неявной функции $y(x)$, заданной уравнением $\ln x + \ln y - \sqrt[3]{y} = 0$ в точке $M(e;1)$.

6) Для функции $z = \ln(2x + y^2)$, где $x = \sin(2t)$, $y = \cos^2 t$ найти $\frac{dz}{dt}$.

7) Найти модуль градиента функции $u = x^2 - 2y^2 + z^2 - 4x + 2z$ в точке $M_1(1;1;1)$ и производную в точке M_1 по направлению вектора $\vec{l} = M_1\vec{M}_2$, где $M_2(-1;3;0)$.

Вариант 30.

1) Найти и построить область определения функции $u = \sqrt{\frac{x^2 - 4x + y^2}{x^2 + 4x + y^2}}$.

2) Для функции $z = \ln\left(tg\frac{x}{y}\right)$ найти $\frac{\partial z}{\partial x}$, $\frac{\partial z}{\partial y}$, $\frac{\partial^2 z}{\partial x^2}$, $\frac{\partial^2 z}{\partial y \partial x}$.

3) Найти экстремум функции $z = 2x^2 + y^2 - xy - 7x + 14$.

4) Для функции $u = \sqrt[3]{x + y^2}$ найти полный дифференциал и вычислить его значение при $x = 2$, $y = 5$, $\Delta x = 0{,}1$, $\Delta y = 0{,}01$.

5) Составить уравнения касательной плоскости и нормали к поверхности $xe^{2x+y} - e^{3x^2+2y} = 0$ в точке $M_1(1;-1)$.

6) Для функции $z = \frac{u}{v} arctg(u + v)$, где $u = xy$, $v = x + y$ найти $\frac{\partial z}{\partial x}$ и $\frac{\partial z}{\partial y}$.

7) Найти градиент функции $u = \frac{x^2}{y} - \frac{4y}{z^2} + x^2 z^2$ в точке $M_1(1;-1;2)$. Найти производную этой функции в точке M_1 по направлению вектора $\vec{l} = M_1\vec{M}_2$, где $M_2(3;-4;-4)$.

КОНТРОЛЬНАЯ РАБОТА №4 ПО ТЕОРИИ ВЕРОЯТНОСТЕЙ И ЭЛЕМЕНТАМ МАТЕМАТИЧЕСКОЙ СТАТИСТИКИ ДЛЯ СТУДЕНТОВ ВСЕХ ФОРМ ОБУЧЕНИЯ

Организация выполнения контрольной работы №4

Выполнение контрольной работы в виде решения ряда задач по теории вероятностей и элементам математической статистики практикуется в учебном процессе в целях приобретения студентом необходимой профессиональной подготовки, развития умений и навыков в соответствии с компетенциями образовательной программы.

Выполнение контрольной работы призвано стимулировать самостоятельную работу студентов по изучению основ математики; оно направлено на формирование знаний основных категорий теории вероятностей и элементов математической статистики, развитие навыков логического мышления, обобщения и умения делать верные выводы.

Каждый студент получает от преподавателя дисциплины свой вариант контрольной работы. Каждый вариант контрольной работы включает 18 задач.

При этом предлагаются образцы задач с подробными объяснениями и решениями по всем изучаемым темам данного раздела, подобные представленным в контрольной работе.

Требования к оформлению контрольной работы

Контрольная работа должна быть выполнена в рукописном виде. Контрольная работа выполняется либо в ученической тетради, либо на листах формата А4 (сшитых) в той последовательности, которая определена вариантом. Вначале переписывается содержание каждой задачи, затем приводится ее подробное решение и дается ответ.

В случае выполнения контрольной работы на отдельных листах все страницы работы должны быть пронумерованы. Номер страницы ставится снизу страницы, по центру. Первой страницей является титульный лист, но на ней номер страницы не

ставится. Титульный лист работы оформляется студентом по образцу, данному в приложении.

В конце работы должен быть представлен список использованной литературы.

МЕТОДИЧЕСКИЕ УКАЗАНИЯ ПО РЕШЕНИЮ ЗАДАЧ КОНТРОЛЬНОЙ РАБОТЫ №4

В данном разделе приведены подробные решения задач, подобных указанным в вариантах.

Задача 1

При массовом производстве полупроводниковых диодов вероятность брака при формовке 0,2. Какова вероятность того, что из 400 наугад взятых диодов ровно 84 будут бракованными?

Решение

Так как $n = 400$ представляет собой достаточно большое число и $p = 0{,}2$, то можно считать, согласно локальной теореме Лапласа, что случайная величина $X = k$ распределена по нормальному закону. Тогда вероятность того, что в n независимых испытаниях событие наступит ровно k раз, приближённо равна

$$P_n(k) = \frac{1}{\sqrt{npq}}\varphi(x),$$

где $$\varphi(x) = \frac{1}{\sqrt{2\pi}} e^{\frac{-x^2}{2}}, \quad x = \frac{k-np}{\sqrt{npq}}.$$

По условиям задачи $k = 84$; $q = 0{,}8$, $p = 0{,}2$, $n = 400$, тогда

$$P\,(\mathrm{X} = 84) \approx \frac{1}{\sqrt{400 \cdot 0{,}2 \cdot 0{,}8}} \varphi\left(\frac{84 - 400 \cdot 0{,}2}{\sqrt{400 \cdot 0{,}2 \cdot 0{,}8}}\right) =$$

$$= \frac{1}{8}\varphi\,(0{,}5) = \frac{1}{8} 0{,}3521 \approx 0{,}044.$$

Таблица функции $\varphi(x)$ для положительных значений x приводится в приложениях к учебникам (см., например, В. Е. Гмурман. Руководство к решению задач по теории вероятностей и математической статистике). Для отрицательных значений x пользуются той же таблицей, так как функция $\varphi(x)$ – чётная.

Задача 2

Производится три выстрела по одной и той же мишени. Вероятности попадания при первом, втором и третьем выстрелах соответственно равны:

$$p_1 = 0{,}4; \;\; p_2 = 0{,}5; \;\; p_3 = 0{,}7.$$

Найти вероятности того, что в результате этих трёх выстрелов по мишени будет:

а) ровно одно попадание;

б) хотя бы одно попадание;

в) ровно два попадания.

Решение

а) Пусть событие A – одно попадание в мишень. Обозначим $A_1 - A_3$ – события, означающие попадания в мишень соответственно при первом, втором и третьем выстрелах. Событие A выражается так

$$A = A_1\overline{A}_2\overline{A}_3 + \overline{A}_1A_2\overline{A}_3 + \overline{A}_1\overline{A}_2A_3,$$

где $\overline{A}_1 - \overline{A}_3$ – события, противоположные соответственно событиям $A_1 - A_3$.

Применяя теорему сложения вероятностей для несовместных событий и теорему умножения для независимых событий, получим

$$P(A) = P(A_1\overline{A}_2\overline{A}_3) + P(\overline{A}_1A_2\overline{A}_3) + P(\overline{A}_1\overline{A}_2A_3) =$$
$$= P(A_1)\cdot P(\overline{A}_2)\cdot P(\overline{A}_3) + P(\overline{A}_1)\cdot P(A_2)\cdot P(\overline{A}_3) + P(\overline{A}_1)\cdot P(\overline{A}_2)\cdot P(A_3) =$$
$$= 0{,}4\cdot 0{,}5\cdot 0{,}3 + 0{,}6\cdot 0{,}5\cdot 0{,}3 + 0{,}6\cdot 0{,}5\cdot 0{,}7 = 0{,}36.$$

б) Пусть событие B – хотя бы одно попадание в мишень, тогда

$$B = A_1A_2A_3 + A_1A_2\overline{A}_3 + A_1\overline{A}_2A_3 + A_1\overline{A}_2\overline{A}_3 + \overline{A}_1A_2\overline{A}_3 + \overline{A}_1\overline{A}_2A_3.$$

Но легче подсчитать вероятность противоположного события $\overline{B}$ – ни одного попадания при трёх выстрелах:

$$\overline{B} = \overline{A}_1\overline{A}_2\overline{A}_3.$$

Тогда $P(B) = 1 - P(\overline{B}) = 1 - 0{,}6\cdot 0{,}5\cdot 0{,}3 = 1 - 0{,}09 = 0{,}91$.

в) Пусть событие C равно двум попаданиям, тогда

$$C = A_1A_2\overline{A}_3 + A_1\overline{A}_2A_3 + \overline{A}_1A_2A_3,$$

$$P(C) = 0{,}4\cdot 0{,}5\cdot 0{,}3 + 0{,}4\cdot 0{,}5\cdot 0{,}7 + 0{,}6\cdot 0{,}5\cdot 0{,}7 = 0{,}41.$$

Задача 3

По каналу связи передаётся один из двух возможных сигналов x_1 или x_2. Сигнал x_2 передаётся в среднем в два раза чаще, чем сигнал x_1. Из-за наличия помех возможны искажения: вместо сигнала x_1 на приёме может быть получен сигнал x_2 и наоборот. Свойства канала связи таковы, что сигнал x_1 подвергается искажениям в 10 %, а сигнал x_2 – в 20 % случаев. Предположим, что получен сигнал x_1. Какова вероятность, что передан этот же сигнал?

Решение

Введём обозначения:

событие A – передан сигнал x_1;

событие B – получен сигнал x_1.

Тогда событие $\overline{A}$ – передан сигнал x_2. Событие B может наступить лишь при появлении одного из несовместных событий (гипотез) A и $\overline{A}$.

По условиям задачи:

$$P(A) = \frac{1}{3}; \quad P(\overline{A}) = \frac{2}{3}.$$

Вероятность того, что получен сигнал x_1, при условии, если передали этот же сигнал:

$$P(B/A) = 0{,}9.$$

Вероятность того, что получен сигнал x_1, если передали сигнал x_2:

$$P(B/\overline{A}) = 0{,}2.$$

Искомую вероятность $P(A/B)$ находим по формуле Бейеса:

$$P(A/B)=\frac{P(A)\cdot P(B/A)}{P(A)\cdot P(B/A)+P(\overline{A})\cdot P(B/\overline{A})}=\frac{\frac{1}{3}\cdot 0{,}9}{\frac{1}{3}\cdot 0{,}9+\frac{2}{3}\cdot 0{,}2}\approx 0{,}692.$$

Задача 4

"n" стрелков независимо друг от друга стреляют по одной и той же цели. Вероятность попадания для каждого стрелка равна $p=0{,}004$. Определить количество стрелков, которое потребуется для поражения цели с вероятностью не меньшей, чем $P=0{,}98$.

Решение

Пусть событие A – поражение цели стрелками, тогда $\overline{A}$ – промахи всех стрелков. Так как выстрелы производятся независимо друг от друга, то по теореме умножения вероятностей

$$P(\overline{A})=(1-p)^n,$$

а вероятность наступления события A

$$P(A)=1-P(\overline{A})=1-(1-p)^n.$$

По условию задачи необходимо, чтобы

$$1-(1-p)^n\geq P$$

или

$$1-P\geq(1-p)^n.$$

Отсюда $\lg(1-P)\geq n\cdot\lg(1-p)$

и с учетом того, что

$$\lg(1-p)<0:$$

$$n\geq\frac{\lg(1-P)}{\lg(1-p)}.$$

При p = 0,004 и P = 0,98 получим:

$$n\geq\frac{\lg\ 0{,}02}{\lg\ 0{,}996}\approx 976.$$

Ответ:

Для поражения цели требуется не менее 976 стрелков.

Задача 5

Из партии, состоящей из 50 изделий, среди которых имеется 5 бракованных, выбраны случайным образом четыре изделия для проверки их качества. Построить ряд распределения случайного числа X бракованных изделий, содержащихся в выборке, и найти математическое ожидание, дисперсию и среднее квадратичное отклонение случайной величины X. Найти функцию распределения $F(x)$ и построить её график.

Решение

Возможными значениями случайной величины X будут

$x_1=0$ (в выборке нет бракованных изделий);

$x_2=1$ (в выборке одно бракованное изделие);

$x_3=2;\ x_4=3;\ x_5=4$ (все четыре выбранных изделия бракованные).

Найдем вероятность того, что случайная величина X примет эти значения.

а) $x_1=0$.

Согласно классическому определению вероятности, вероятностью события A называется отношение числа благоприятных случаев m к общему числу случаев n:

$$P(A) = \frac{m}{n}.$$

Общее число состоит из возможных комбинаций, которые можно образовать из 50 изделий по четыре, т. е.

$$n = C_{50}^4,$$

где число сочетаний вычисляется по формуле

$$C_n^m = \frac{n!}{m!(n-m)!}.$$

Из этого числа случаев благоприятными являются только те выборки, которые не содержат бракованных изделий. Так как имеется 45 не бракованных изделий, то число благоприятных случаев – это число способов, которыми можно выбрать 4 изделия из 45, т. е. $m = C_{45}^4,$

тогда для $x_1 = 0$

$$p_1 = \frac{C_{45}^4}{C_{50}^4} = \frac{\frac{45!}{4!\cdot 41!}}{\frac{50!}{4!\cdot 46!}} = \frac{42\cdot 43\cdot 44\cdot 45}{47\cdot 48\cdot 49\cdot 50} = 0{,}64696.$$

б) $x_2 = 1.$

Общее число случаев $n = C_{50}^4.$

Благоприятными случаями являются те выборки, которые содержат одно бракованное изделие и три не бракованных.

Число способов, которыми можно выбрать одного бракованное изделие из пяти, равно числу сочетаний из 5 по 1, т. е. $C_5^1.$

Кроме того, число способов, которыми можно выбрать остальные три не бракованных изделия из 45, равно $C_{45}^3.$ А так как каждое выбранное бракованное изделие может оказаться в одной выборке с каждой из троек не бракованных изделий, то число всех выборок по 4 изделия, в которых одно бракованное, а три не бракованных, равно: $C_5^1 \cdot C_{45}^3,$

тогда $$p_2 = \frac{C_5^1 \cdot C_{45}^3}{C_{50}^4} = 0{,}30807.$$

в) Вероятность того, что случайная величина X примет значение, равное 2, равна $(x_3 = 2)$ $$p_3 = \frac{C_5^2 \cdot C_{45}^2}{C_{50}^4} = 0{,}043.$$

г) $x_4 = 3;$ $$p_4 = \frac{C_5^3 \cdot C_{45}^1}{C_{50}^4} = 0{,}00195.$$

д) $x_5 = 4;$ $$p_5 = \frac{C_5^4 \cdot C_{45}^0}{C_{50}^4} = 0{,}00002.$$

Получим следующий ряд распределения:

X	0	1	2	3	4
P	0,64696	0,30807	0,043	0,00195	0,00002

Определяем математическое ожидание (округлим до 0,001).

$$M(X) = \sum_{i=1}^{5} x_i p_i = 0\cdot 0{,}647 + 1\cdot 0{,}308 + 2\cdot 0{,}043 + 3\cdot 0{,}002 + 4\cdot 0 = 0{,}398 \approx 0{,}4.$$

Дисперсию вычислим по формуле

$$D(X)=\sum_{i=1}^{5}x_i^2 p_i-\left(M(X)\right)^2.$$

Для нахождения дисперсии составим ряд распределения для величины x^2 (вероятности округлены до 0,001):

X^2	0	1	4	9	16
P	0,647	0,308	0,043	0,002	0

тогда

$$D(X)=0\cdot 0{,}647+1\cdot 0{,}308+4\cdot 0{,}043+9\cdot 0{,}002+16\cdot 0-(0{,}4)^2\approx 0{,}338\approx 0{,}34.$$

Среднее квадратичное отклонение $\sigma(x)$ рассчитывается по формуле

$$\sigma(X)=\sqrt{D(X)}=\sqrt{0{,}34}\approx 0{,}58.$$

Найдём функцию распределения $F(x)$. Согласно определению, функцией распределения случайной величины X называется вероятность того, что она примет значение меньшее, чем заданное X:

$$F(x)=P\{X<x\}.$$

1. Пусть $x\le 0$; так как число изделий отрицательным быть не может, то для любого $x\le 0$ (включая 0) $F(x)=0$.
2. Пусть $0<x\le 1$ (например, $x=1/2$):
$$F(x)=P\{X=0\}=0{,}64696.$$
3. Пусть $1<x\le 2$ (например, 1,75):
$$F(x)=P\{X<2\}=P\{X=0\}+P\{X=1\}=0{,}64696+0{,}30807=0{,}95503.$$

Очевидно, что и $F(2)=0{,}95503$.

4. Пусть $2<x\le 3$, тогда
$$F(x)=P\{X<3\}=P\{x=0\}+P\{x=1\}+P\{x=2\}$$
$$0{,}95503+0{,}043=0{,}99803.$$
5. Пусть $3<x\le 4$: $F(x)=P\{X<4\}=0{,}99803+0{,}00195=0{,}999.$

Тогда и $F(4)=0{,}99998$.

6. Пусть $x>4$: $F(x)=0{,}99998+0{,}00002=1.$

Итого:
$$F(x)=\begin{cases}0, & x\le 0,\\ 0{,}64696, & 0<x\le 1,\\ 0{,}95503, & 1<x\le 2,\\ 0{,}99803, & 2<x\le 3,\\ 0{,}99998, & 3<x\le 4,\\ 1, & x>4\end{cases}.$$

Изобразим графические функции $F(x)$:

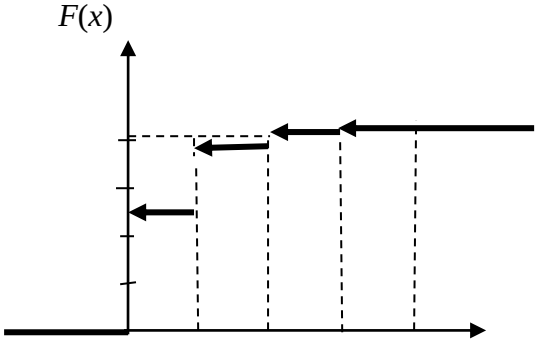

0 1 2 3 4 x

Задача 6

Дискретная случайная величина X может принимать только два значения: x_1 и x_2, причем $x_1 < x_2$. Известны вероятность p_1 возможного значения x_1, математическое ожидание $M(X)$ и $D(X)$. Найти закон распределения этой случайной величины, если $p_1 = 0{,}3;\quad M(X) = 3{,}4;\quad D(X) = 0{,}84.$

Решение

Сумма вероятностей всех возможных значений дискретной случайной величины равна единице, поэтому вероятность того, что X примет x_2, равна
1 – 0,3 = 0,7.

Напишем закон распределения *X*:

X	x_1	x_2
P	0,3	0,7

Для отыскания x_1 и x_2 надо составить два уравнения, связывающие эти числа. С этой целью выразим известные математическое ожидание и дисперсию через x_1 и x_2

Найдем $M(X)$:

$$M(X) = 0{,}3x_1 + 0{,}7x_2.$$

По условию: $M(X) = 3{,}4,$ следовательно,

$$0{,}3x_1 + 0{,}7x_2 = 3{,}4 \qquad (1)$$

Напишем закон распределения X^2

X^2	x_1^2	x_2^2
p	0,3	0,7

Найдём $M(X^2)$:

$$M(X^2) = 0{,}3x_1^2 + 0{,}7x_2^2.$$

Формула для нахождения дисперсии имеет вид:

$$D(X) = M(X^2) - [M(X)]^2.$$

Подставляя, $D(X) = 0{,}84,$ получим

$$0{,}3x_1^2 + 0{,}7x_2^2 - (3{,}4)^2 = 0{,}84$$

или

$$0{,}3x_1^2 + 0{,}7x_2^2 = 12{,}4. \qquad (2)$$

Объединяя уравнения (1) и (2), получим систему уравнений:

$$\begin{cases} 0{,}3x_1 + 0{,}7x_2 = 3{,}4 \\ 0{,}3x_1^2 + 0{,}7x_2^2 = 12{,}4 \end{cases}$$

или

$$\begin{cases} 3x_1 + 7x_2 = 34 \\ 3x_1^2 + 7x_2^2 = 124. \end{cases}$$

Из первого уравнения находим

$$x_1 = \frac{34 - 7x_2}{3}.$$

Подставляя это значение x_1 во второе уравнение, получим после упрощения

$$5x_2^2 - 34x_2 + 56 = 0.$$

Корнями этого квадратного уравнения будут числа $x_2' = 2{,}8$ и $x_2'' = 4.$

Для $x_2' = 2{,}8$ находим

$$x_1' = \frac{34 - 7 \cdot 28}{3} = 4{,}8.$$

Для $x_2'' = 4$ находим

$$x_1'' = \frac{34 - 7 \cdot 4}{3} = 2.$$

Но по условию задачи $x_1 < x_2,$ поэтому остаётся принять, что $x_1 = 2$ и $x_2 = 4.$

Таким образом, закон распределения случайной величины X имеет вид:

X	2	4
P	0,3	0,7

Задача 7

Случайная величина X задана интегральной функцией распределения $F(x)$. Найти плотность вероятности $f(x)$, математическое ожидание $M(x)$, дисперсию $D(x)$. Построить график функций $F(x)$ и $f(x)$. Найти вероятность того, что случайная величина X примет значение, заключенное в интервале $\left(\frac{\pi}{16}; \frac{\pi}{12}\right)$, если

$$F(x) = \begin{cases} 0, & \text{при} \quad x < 0 \\ \sin 4x, & \text{при} \quad 0 \le x \le \frac{\pi}{8} \\ 1, & \text{при} \quad x > \frac{\pi}{8} \end{cases}.$$

Решение

Для нахождения плотности вероятности $f(x)$ воспользуемся формулой $f(x) = F'(x)$. Тогда

$$f(x) = \begin{cases} 0, & \text{при} \quad x < 0 \\ 4\cos 4x, & \text{при} \quad 0 < x \le \frac{\pi}{8} \\ 0, & \text{при} \quad x > \frac{\pi}{8} \end{cases}.$$

Графики $F(x)$ и $f(x)$ таковы:

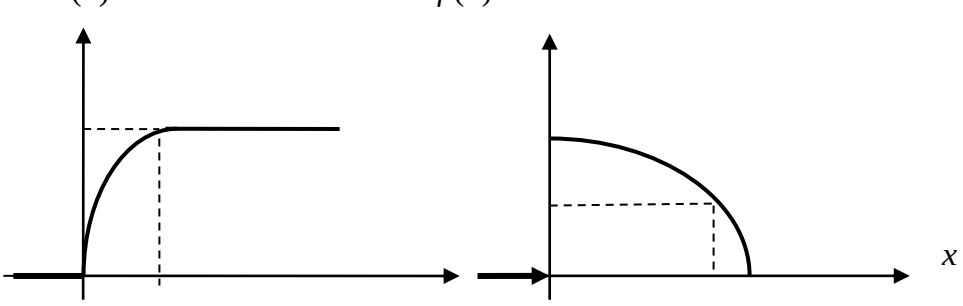

0 $\frac{\pi}{8}$ 0 $\frac{\pi}{12}$ $\frac{\pi}{8}$

Для нахождения математического ожидания используем формулу

$$M(X)=\int_a^b x\cdot f(x)\,dx,$$

где a и b – границы интервала, которому принадлежат все возможные значения X.

Подставив $a=0;\quad b=\frac{\pi}{8};\quad f(x)=4\cos 4x$, получим

$$M(X)=\int_0^{\pi/8} x\cdot 4\cos 4x dx=4\int_0^{\pi/8} x\cdot\cos 4x dx=$$

$$=\left|\begin{array}{ll} u=x; & dv=\cos 4x dx \\ du=dx; & v=\frac{1}{4}\sin 4x \end{array}\right|=$$

$$=4x\frac{1}{4}\sin 4x\Big|_0^{\pi/8}-4\int_0^{\pi/8}\frac{1}{4}\sin 4x=$$

$$=x\sin 4x\Big|_0^{\pi/8}-4\int_0^{\pi/8}\sin 4x dx=$$

$$=\frac{\pi}{8}\cdot\sin\frac{4\pi}{8}+\frac{1}{4}\cos 4x\Big|_0^{\pi/8}=\frac{\pi}{8}-\frac{1}{4}.$$

Для нахождения дисперсии воспользуемся формулой

$$D(X)=\int_a^b x^2 f(x)dx-M^2(X),$$

тогда $$D(X)=4\int_a^b x^2\cos 4x dx-\left(\frac{\pi}{8}-\frac{1}{4}\right)^2=$$

$$=\left|\begin{array}{ll} u=x^2, & \cos 4x dx=dv \\ du=2x dx, & v=\frac{1}{4}\sin 4x \end{array}\right|=$$

$$4\frac{1}{4}\sin 4x\cdot x^2\Big|_0^{\pi/8}-4\frac{1}{4}\int_0^{\pi/8}2x\sin 4x-\left(\frac{\pi}{8}-\frac{1}{4}\right)^2=$$

$$x^2\sin 4x\Big|_0^{\pi/8}-2\int_0^{\pi/8}x\sin 4x dx-\left(\frac{\pi}{8}-\frac{1}{4}\right)^2=$$

$$=\left|\begin{array}{ll} x=u, & \sin 4x dx=dv \\ dx=du, & v=-\frac{1}{4}\cos x \end{array}\right|=$$

$$\frac{\pi^2}{64}-2(-\frac{1}{4}x\cos 4x\Big|_0^{\pi/8}+\frac{1}{4}\int_0^{\pi/8}\cos 4x dx)-\left(\frac{\pi}{8}-\frac{1}{4}\right)^2=$$

$$= \frac{\pi^2}{64} - 2\frac{1}{16}\sin 4x\Big|_0^{\pi/8} - -\left(\frac{\pi}{8} - \frac{1}{4}\right)^2 =$$

$$= \frac{\pi^2}{64} - \frac{1}{8} - \left(\frac{\pi}{8} - \frac{1}{4}\right)^2 = \frac{\pi - 3}{16}.$$

Вероятность того, что заданная величина X примет значения, заключённые в интервале $\left(\frac{\pi}{16}; \frac{\pi}{12}\right)$, находится по формуле

$$P(a < X < b) = \int_a^b f(x)dx = F(b) - F(a),$$

тогда

$$P\left(\frac{\pi}{16} < X < \frac{\pi}{12}\right) = \sin 4x\Big|_{\pi/16}^{\pi/12} = \sin\frac{\pi}{3} - \sin\frac{\pi}{4} =$$

$$= \frac{\sqrt{3} - \sqrt{2}}{2} \approx 0{,}159.$$

Задача 8

Найти вероятность того, что в четырёх независимых испытаниях событие A повторится:

а) ровно два раза;

б) не менее двух раз;

в) не более двух раз;

г) хотя бы один раз,

если в каждом испытании вероятность появления события A равна 0,4.

Решение

Для решения задачи воспользуемся формулой Бернулли: вероятность того, что в n независимых испытаниях, в каждом из которых вероятность появления события p $(0 < p < 1)$, событие наступит ровно k раз (безразлично, в какой последовательности), равна

$$P_n(k) = C_n^k p^k q^{n-k},$$

где $q = 1 - p$; тогда вероятность того, что в четырёх испытаниях событие A наступит:

а) ровно два раза, равна

$$P_4(2) = C_4^2 \cdot 0{,}4^2 \cdot 0{,}6^2 = \frac{4!}{2!\cdot 2!} 0{,}16 \cdot 0{,}36 = 0{,}3456;$$

б) не менее двух раз:

$$P_4(2) + P_4(3) + P_4(4) = 0{,}3456 + 0{,}1536 + 0{,}0256 = 0{,}5248;$$

в) не более двух раз:

$$P_4(0) + P_4(1) + P_4(2) = 1 - P_4(3) - P_4(4) =$$

$$= 1 - 0{,}1536 - 0{,}0256 = 0{,}8208;$$

г) хотя бы один раз:

$$P_4(1) + P_4(2) + P_4(3) + P_4(4) = 1 - P_4(0) =$$

$$= 1 - C_4^0 \cdot 0{,}4^0 \cdot 0{,}6^4 = 1 - 0{,}1296 = 0{,}8704.$$

Задача 9

Известны математическое ожидание $a = 7$ и среднее квадратичное отклонение σ нормально распределённой величины X. Найти вероятность попадания этой величины в заданный интервал (4, 13).

Решение

Вероятность того, что нормально распределённая величина X примет значение, принадлежащее интервалу (α, β), равна:

$$P(\alpha < X < \beta) = \Phi\left(\frac{\beta - a}{\sigma}\right) - \Phi\left(\frac{\alpha - a}{\sigma}\right),$$

где $\Phi(x)$ – функция Лапласа.

Подставив $\alpha = 4, \quad \beta = 13, \quad a = 7$ и $\sigma = 3$, получим

$$P(4 < X < 13) = \Phi\left(\frac{13-7}{3}\right) - \Phi\left(\frac{4-7}{3}\right) = \Phi(2) - \Phi(-1) = \Phi(2) + \Phi(1).$$

По таблиц значений функций Лапласа (смотреть, например Гмурман В. Е. Руководство к решению задач по теории вероятностей и математической статистике, прил. 2) находим:

$$\Phi(2) = 0{,}4772; \quad \Phi(1) = 0{,}3413,$$

тогда

$$P(4 < X < 13) = 0{,}4772 + 0{,}3413 = 0{,}8185.$$

Задача 10

В лифт семиэтажного дома на первом этаже вошли три человека. Каждый из них с одинаковой вероятностью выходит на любом из этажей, начиная со второго. Найти вероятности следующих событий:

A – все пассажиры выйдут на четвёртом этаже;

B – все пассажиры выйдут одновременно (на одном и том же этаже);

C – все пассажиры выйдут на разных этажах.

Решение

Общее число случаев $n = 6^3 = 216, \quad P(A) = \frac{1}{216}$. Вероятность события *B* вшестеро больше вероятности события *A* (так как этажей, на которых можно выйти, 6); $m = 6$ и $\mathrm{P(B)} = \frac{6}{216} = \frac{1}{36}$. Для события *C* число способов, которыми можно распределить трёх пассажиров по шести этажам: $m = C_6^3 = 20$;

$$P(C) = \frac{20}{216} = \frac{5}{54.}$$

Задача 11

Двое поочередно бросают монету. Выигрывает тот, у которого раньше появится герб. Определить вероятность выигрыша для каждого из игроков.

Решение

Вероятность выигрыша для игроков обозначим p_1 и p_2.

$$p_1 = \frac{1}{2} + \frac{1}{2^3} + \frac{1}{2^5} + \cdots = \frac{2}{3}.$$

Имеем сумму бесконечно убывающей геометрической прогрессии, где

$$b_1 = \frac{1}{2}, \quad q = \frac{1}{4}, S = \frac{b_1}{1-q} = \frac{2}{3}.$$

Аналогично

$$p_2 = \frac{1}{2^2} + \frac{1}{2^4} + \frac{1}{2^6} + \cdots = \frac{1}{3},$$

$$\text{где } b_1 = \frac{1}{4}, \quad q = \frac{1}{4}.$$

Другое решение:

$$p_1 + p_2 = 1,\ p_2 = \frac{1}{2}p_1, \quad \text{т. е.} \quad p_1 = \frac{2}{3},\ p_2 = \frac{1}{3}.$$

Задача 12

Плотность распределения вероятностей случайной величины X имеет вид $f(x) = \gamma e^{-x^2+2x+3}$. Найти γ, математическое ожидание $M(X)$, дисперсию $D(X)$, функцию распределения случайной величины X, вероятность выполнения неравенства $-\frac{1}{3} < X < \frac{4}{3}$.

Решение

Используем формулы для нормального распределения. Плотность нормального распределения: $f(x) = \frac{1}{\sigma\sqrt{2\pi}} e^{\frac{-(x-m)^2}{2\sigma^2}}$. Преобразуем заданную функцию:

$$f(x) = \gamma e^{-((x^2-2x+1)-1-3)} = \gamma e^{-(x-1)^2+4} = \gamma e^4 e^{-(x-1)^2}.$$

Отсюда имеем:

$$2\sigma^2 = 1, \quad D(X) = \sigma^2 = \frac{1}{2}, \quad \sigma = \frac{1}{\sqrt{2}},$$

$$\gamma e^4 = \frac{1}{\frac{1}{\sqrt{2}}\sqrt{2\pi}}; \quad \gamma = \frac{1}{e^4\sqrt{\pi}};$$

$$F(x) = \frac{1}{2} + \Phi\left(\frac{x-m}{\sigma}\right) = \frac{1}{2} + \Phi\left(\frac{x-1}{\frac{1}{\sqrt{2}}}\right) = \frac{1}{2} + \Phi(\sqrt{2}(x-1));$$

$$P(\alpha < X < \beta) = \Phi\left(\frac{\beta-m}{\sigma}\right) - \Phi\left(\frac{\alpha-m}{\sigma}\right);$$

$$P\left(-\frac{1}{3} < X < \frac{4}{3}\right) = \Phi\left(\frac{\frac{4}{3}-1}{\frac{1}{\sqrt{2}}}\right) - \Phi\left(\frac{-\frac{1}{3}-1}{\frac{1}{\sqrt{2}}}\right) = \Phi\left(\frac{\sqrt{2}}{3}\right) + \Phi\left(\frac{4\sqrt{2}}{3}\right) =$$

$$= \Phi(0{,}4714) + \Phi(1{,}8856) = 0{,}1808 + 0{,}4706 = 0{,}6514.$$

Задача 13

Дана плотность распределения случайной величины X:

$$f(x) = \begin{cases} \frac{2(x-a)}{(b-a)^2}, & x \in [a, b], \\ 0, & x \bar{\in} [a, b]. \end{cases}$$

Найти математическое ожидание $M(Y)$ и дисперсию $D(Y)$ случайной величины Y, которая представляет собой площадь квадрата со стороной x, если $a = 4$, $b = 6$.

Решение

$$Y = \varphi(x) = x^2, \qquad M(Y) = \int_a^b \varphi(x) f(x) dx,$$

$$M(Y) = \int_4^6 x^2 \frac{(x-4)}{2} dx = \frac{86}{3};$$

$$D(Y) = \int_a^b \varphi^2(x) f(x) dx - M^2(Y);$$

$$D(Y) = \int_4^6 x^4 \frac{(x-4)}{2} dx - \left(\frac{86}{3}\right)^2 = \frac{1084}{45} \approx 24{,}1.$$

Комплект вариантов контрольной работы №4

ВАРИАНТ 1

1. Два брата входят в состав двух различных спортивных команд, состоящих из 12 человек каждая. В двух урнах имеется по 12 билетов с номерами от 1 до 12. Члены каждой команды вынимают наудачу по одному билету из определенной урны (без возвращения). Найти вероятность того, что оба брата вытащат номер 6.

2. Радиолампа может принадлежать к одной из трёх партий с вероятностями 0,25; 0,5; 0,25. Вероятности того, что лампа проработает заданное число часов, равны для этих партий, соответственно, 0,1; 0,2; 0,5. Определить вероятность того, что радиолампа проработает заданное число часов.

3. Чему равна вероятность того, что при бросании трёх игральных костей 6 очков появится хотя бы один раз?

4. Вероятность выхода из строя за время T одного конденсатора равна 0,2. Определить вероятность того, что за время T из 100 конденсаторов выйдут из строя:

а) не менее 20 конденсаторов;

б) менее 28 конденсаторов;

в) от 14 до 26 конденсаторов.

5. Опыт состоит из трёх бросаний монеты, из которых герб выпадает с вероятностью p = 0,5. Для случайного числа появлений герба построить: а) ряд распределения; б) многоугольник распределения; в) функцию распределения**.**

ВАРИАНТ 2

1. Студент знает 45 из 60 вопросов программы. Каждый экзаменационный билет содержит три вопроса. Найти вероятность того, что студент знает: а) все три вопроса; б) только два; в) только один вопрос.

2. Устройство содержит 2 независимо работающих элемента. Вероятности отказа элементов соответственно равны 0,05 и 0,08. Найти вероятность отказа устройства, если для этого достаточно, чтобы отказал хотя бы один элемент.

3. При передаче сообщения сигналами «точка» и «тире» эти сигналы встречаются в соотношении 5/3. Статистические свойства помех таковы, что искажаются в среднем 2/5 сообщений «точка» и 1/3 сообщений «тире». Найти вероятность того, что произвольный из принятых сигналов не искажён.

4. Вероятность поражения мишени стрелком при одном выстреле равна 0,75. Найти вероятность того, что при 10 выстрелах, стрелок поразит мишень 8 раз. Результат, полученный применением локальной теоремы Лапласа, сравнить с результатом, полученным по формуле Бернулли.

5. Опыт состоит из четырех независимых бросаний монеты, в каждом из которых герб выпадает с вероятностью $p = 0,5$. Для случайного числа появлений герба построить:

а) ряд распределения; б) многоугольник распределения; в) функцию распределения.

ВАРИАНТ 3

1. В каждой из двух урн находится 5 белых и 10 черных шаров. Из первой урны переложили во вторую наудачу один шар, а затем из второй вынули наугад один шар. Найти вероятность того, что вынутый шар окажется чёрным.

2. Отдел технического контроля проверяет изделия на стандартность. Вероятность того, что изделие стандартно, равна 0,8. Найти вероятность того, что из двух проверенных изделий только одно стандартное.

3. В лотерее 1000 билетов, из них на 1 билет падает выигрыш 500 рублей, на 10 билетов – по 100 рублей, на 50 билетов – по 20 рублей, на 100 билетов – по 5 рублей, остальные билеты невыигрышные. Некто покупает 1 билет. Найти вероятность выигрыша не менее 20 рублей.

4. Для определения содержания полезных компонентов на металлургическом комбинате проводится опробование вагонов с товарной рудой. Найти вероятность того, что из 400 вагонов опробование пройдут ровно 80 вагонов, если из 5 вагонов опробуется только один.

5. Производится 4 выстрела по мишени. Вероятность попадания при каждом выстреле равна 0,3. Для случайного числа попаданий построить: а) ряд распределения; б) многоугольник распределения; в) функцию распределения, г) найти математическое ожидание.

ВАРИАНТ 4

1. Три стрелка в одинаковых и независимых условиях производят по одному выстрелу по одной и той же цели. Вероятность поражения цели первым стрелком равна 0,9, вторым – 0,8, третьим – 0,7. Найти вероятность того, что: а) только один из стрелков попадает в цель; б) только два стрелка попадут в цель; в) все три стрелка попадут в цель.

2. Наборщик пользуется двумя кассами. В первой кассе – 90 %, а во второй – 80 % отличного шрифта. Найти вероятность того, что любая извлечённая литера из наудачу взятой кассы будет отличного качества.

3. Студент знает 70 из 90 вопросов программы. Найти вероятность того, что студент знает предложенные ему экзаменатором 3 вопроса.

4. Имеются 100 станков одинаковой мощности, работающих независимо друг от друга в одинаковом режиме, при котором их привод оказывается включённым в течение $p = 0{,}8$ всего рабочего времени. Какова вероятность того, что в произвольно взятый момент времени окажутся включенными от 70 до 80 станков?

5. Производится взрывание пяти скважин. Вероятность высокой эффективности объёма взорванной массы одной скважины равна 0,7. Построить ряд распределения эффективности объёма взорванной массы и найти её математическое ожидание.

ВАРИАНТ 5

1. Вероятность наступления события в каждом из одинаковых и независимых испытаний равна 0,8. Найти вероятность того, что в 1600 испытаниях событие наступит 1200 раз.

2. Автомат штампует детали. Вероятность того, что за один час не будет выпущено ни одной нестандартной детали, равна 0,9. Найти вероятность того, что будут стандартными все детали, выпущенные за 3 часа.

3. Число грузовых автомашин, проезжающих по шоссе, на котором стоит бензоколонка, относится к числу легковых автомашин как 3/2. Вероятность того, что будет заправляться грузовая машина, равна 0,1, для легковой машины эта вероятность равна 0,2. К бензоколонке подъехала для заправки машина. Найти вероятность того, что эта машина грузовая.

4. Из цифр 1 – 5 выбирается наудачу одна, затем из оставшихся также наудачу выбирается вторая. Найти вероятности следующих событий:

событие A – первая цифра чётная;

событие $Б$ – вторая цифра чётная;

событие B – обе цифры чётные;

событие D – хотя бы одна цифра чётная.

5. Случайная величина X имеет функцию распределения, заданную графически.

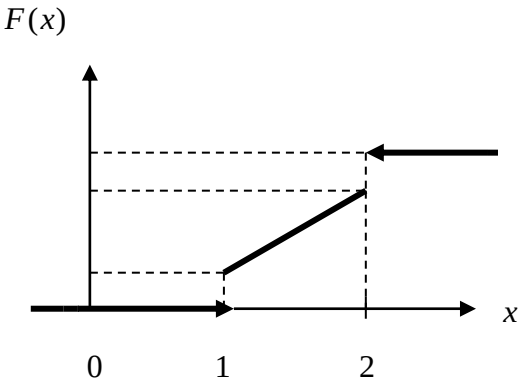

Значения $x=1$ и $x=2$ имеют отличные от нуля вероятности:

$$P\{x=1\}=0{,}25,$$
$$P\{x=2\}=0{,}75,$$

при $x<1$ $F(x)=0,$ при $x>2$ $F(x)=1.$

На участке $1\le x\le 2$ $F(x)$ изменяется по линейному закону. Найти $M(X)$ и $D(X)$.

ВАРИАНТ 6

1. Для сигнализации об аварии установили три независимо работающих устройства. Вероятность того, что при аварии сработает первое устройство, равна 0,9; второе – 0,95 и третье – 0,85. Найти вероятность того, что при аварии сработает: а) только одно устройство; б) только два устройства; в) все три устройства.

2. Рабочий обслуживает три станка, на которых обрабатываются однотипные детали. Вероятность брака для первого станка равна 0,02; для второго – 0,03; для третьего – 0,04. Обработанные детали складываются в один ящик. Производительность первого станка в три раза больше, чем второго, а третьего – в два раза меньше, чем второго. Определить вероятность того, что взятая наудачу деталь будет бракованной.

3. Какова вероятность того, что квадрат выбранного наудачу целого числа будет оканчиваться цифрой 1.

4. В ОТК поступила партия изделий. Вероятность того, что наудачу взятое изделие стандартно, равна 0,9. Найти вероятность того, что из 100 проверенных изделий окажется стандартных не менее 84.

5. Производятся последовательные испытания приборов на надёжность. Каждый следующий прибор испытывается только в том случае, если предыдущий оказался

надёжным. Построить ряд распределения случайного числа испытанных приборов, если вероятность выдержать испытание для каждого из них равна 0,9.

ВАРИАНТ 7

1. Вероятность наступления события в каждом из одинаковых и независимых испытаний равна 0,07. Найти вероятность того, что в 1400 испытаниях событие наступит ровно 28 раз.

2. Два автомата производят детали, которые поступают на общий конвейер. Вероятность получения нестандартной детали на первом автомате равна 0,06, а на втором – 0,09. Производительность второго автомата вдвое больше, чем первого. Найти вероятность того, что наудачу взятая с конвейера деталь нестандартна.

3. Из колоды в 52 карты вынимается наудачу три карты. Найти вероятность того, что это тройка, семёрка и туз.

4. Монета подбрасывается 5 раз. Найти вероятность следующих событий:

событие A – все пять раз появится герб;

событие $Б$ – хотя бы один раз появится герб;

событие B – герб появится ровно два раза.

5. В денежной лотерее выпущено 100 билетов. Разыгрывается один выигрыш в 50 руб.; четыре выигрыша по 25 руб.; десять – по 10 руб.; остальные невыигрышные. Составить ряд распределения стоимости выигрыша для владельца одного лотерейного билета (случайная величина X – стоимость возможного выигрыша) и найти математическое ожидание.

ВАРИАНТ 8

1. В партии из 100 деталей имеются 10 дефектных. Найти вероятность того, что среди 5 изделий, наудачу взятых из этой партии, только 2 окажутся дефектными.

2. В двух ящиках содержится по 20 деталей, причём из них в первом ящике 17, а во втором – 15 нестандартных деталей. Из второго ящика наудачу извлечена одна деталь и переложена в первый ящик. Найти вероятность того, что наудачу извлеченная деталь из первого ящика будет стандартной.

3. Данное предприятие в среднем даёт 21 % продукции высшего сорта и 70 % продукции первого сорта. Найти вероятность того, что случайно взятое изделие окажется первого или высшего сорта.

4. Вероятность того, что в результате четырёх независимых опытов событие A произойдёт хотя бы один раз, равна 0,5. Определить вероятность появления события A при одном опыте, если она во всех опытах остаётся неизменной.

5. Игральная кость брошена 2 раза. Написать ряд распределения числа появлений «тройки» и найти математическое ожидание.

ВАРИАНТ 9

1. Вероятность наступления события в каждом из одинаковых и независимых испытаний равна 0,8. Найти вероятность того, что в 125 испытаниях событие наступит не менее 75 и не более 90 раз.

2. Две сотрудницы набили по одинаковому комплекту перфокарт, вероятность того, что первая сотрудница допустит ошибку, равна 0,05, для второй эта вероятность равна 0,1. При сверке перфокарт была обнаружена ошибка. Найти вероятность того, что ошиблась первая сотрудница.

3. Два студента ищут нужную им книгу в букинистических магазинах. Вероятность того, что книга будет найдена первым студентом, равна 0,6, а вторым – 0,7. Какова вероятность того, что только один из студентов найдет книгу?

4. С помощью карточек, на которых написано по одной букве, составлено слово «карета». Карточки перемешиваются, а затем наугад извлекаются по одной. Какова вероятность, что сложится слово «ракета».

5. На пути движения автомашины 4 светофора. Каждый из них с вероятностью 0,5 либо разрешает, либо запрещает автомашине дальнейшее движение. Построить ряд и многоугольник распределения вероятностей числа светофоров, пройденных автомашиной без остановки.

ВАРИАНТ 10

1. На трёх станках при одинаковых и независимых условиях изготовляются детали одного наименования. На первом станке изготовляется 10 %, на втором – 30 %, на третьем – 60 % всех деталей. Для каждой детали вероятность быть бездефектной равна 0,7, если она изготовлена на первом станке; 0,8 – если она изготовлена на втором станке; 0,9 – на третьем станке. Найти вероятность того, что наугад взятая деталь окажется бездефектной.

2. Для поражения цели достаточно попадания хотя бы одного снаряда. Произведено 2 залпа из двух орудий. Найти вероятность поражения цели, если вероятность попадания в цель при одном выстреле из 1-го орудия равна 0,3, а из второго – 0,4.

3. На столе лежат 36 экзаменационных билетов с номерами 1, 2, …, 36. Преподаватель берёт три любых билета. Какова вероятность того, что они из первых четырёх?

4. Вероятность для данного спортсмена улучшить свой предыдущий результат с одной попытки равна 0,6. Определить вероятность того, что на соревнованиях спортсмен улучшит свой результат, если разрешается делать две попытки.

5. Энергосистема состоит из четырёх блоков, работающих независимо. Вероятность исправного состояния блоков в течение времени T равна 0,6. Рассматривается случайная величина X – число блоков, находящихся в исправном состоянии в течение времени T. Построить ряд распределения, функцию распределения величины X. Найти её математическое ожидание.

ВАРИАНТ 11

1. Из трёх орудий произведены залпы по цели. Вероятность попадания в цель при одном выстреле из первого орудия равна 0,9, для второго и третьего орудий эти вероятности соответственно равны 0,8 и 0,6. Найти вероятность того, что только одно орудие попадает в цель.

2. На сборку поступают детали с двух автоматов. Первый автомат даёт 0,2 % брака, а второй – 0,3 % брака. Найти вероятность попадания на сборку бракованной детали, если с первого автомата поступило 3000, а со второго 2000 деталей.

3. На экзамене студенту предлагается 20 билетов. В каждом билете 3 вопроса. Из 60 вопросов, вошедших в билеты, студент знает 50. Какова вероятность того, что взятый студентом билет будет состоять из известных ему вопросов?

4. Аппаратура содержит 2000 одинаково надёжных элементов, вероятность отказа от каждого из которых равна $p = 0{,}0005$. Какова вероятность отказа: а) одного элемента; б) хотя бы одного элемента.

5. В техническом устройстве работают независимо 2 блока. Вероятность безотказной работы первого блока 0,4; второго – 0,7. Случайная величина X – число работающих блоков. Построить ряд распределения, многоугольник распределения случайной величины X. Найти математическое ожидание, дисперсию и среднее квадратичное отклонение.

ВАРИАНТ 12

1. Из 50 проб химического состава рудной массы в 35 пробах обнаружено наличие тяжелых металлов. Найти вероятность того, что тяжёлые металлы содержатся в двух взятых наудачу пробах.

2. Детали проходят три операции обработки. Вероятность получения брака на первой операции равна 0,02; на второй – 0,03; на третьей – 0,02. Найти вероятность получения не бракованной детали после трёх операций, предполагая, что получение брака на отдельных операциях являются событиями независимыми.

3. При разрыве снаряда образуются крупные, средние и мелкие осколки в отношении 1: 3: 6. При попадании в танк крупный осколок пробивает броню с вероятностью 0,9; средний – 0,3; мелкий – 0,1. Какова вероятность того, что попавший в броню осколок пробьёт её?

4. Случайная величина X задана рядом распределения:

X	2	3	10
P	0,1	0,4	0,5

Найти $M(X); D(X); \sigma(X)$. Написать функцию распределения $F(x)$ и построить её график.

5. Вероятность любому абоненту позвонить на коммутатор в течение часа равна 0,01. Телефонная станция обслуживает 300 абонентов. Какова вероятность, что в течение часа позвонят 4 абонента?

ВАРИАНТ 13.

1. В каждой из двух урн содержатся 3 чёрных и 7 белых шаров. Из второй урны наудачу извлечен один шар и переложен в первую урну, после чего из первой урны наудачу извлечён один шар. Найти вероятность того, что шар, извлеченный из первой урны, окажется белым.

2. Охотники Александр, Виктор и Павел попадают в летящую утку с вероятностями, соответственно равными: 2/3, 3/4 и 1/4. Все одновременно стреляют по пролетающей утке. Какова вероятность того, что утка будет убита?

3. Детали могут быть изготовлены с применением двух технологий: в первом случае деталь проходит 3 технологических операции, вероятность получения брака при каждой из которых равны, соответственно 0,1; 0,2 и 0,3. Во втором случае имеются 2 операции, вероятности получения брака при которых одинаковы и равны 0,3. Определить, какая технология обеспечивает большую вероятность получения первосортной продукции, если

в первом случае вероятность получения продукции первого сорта для не бракованной детали равна 0,9, а во втором – 0,8.

4. В течение часа коммутатор получает в среднем 60 вызовов. Какова вероятность того, что в течение 1 минуты не будет ни одного вызова?

5. В денежной лотерее выпущено 1000 билетов. Разыгрывается один выигрыш в 100 руб., четыре – по 50 руб., 5 – по 40 руб. и десять по 10 руб. Составить ряд распределения стоимости выигрыша для владельца одного лотерейного билета (случайная величина X – стоимость возможного выигрыша). Найти $M(X), D(X),$ составить функцию распределения $F(x)$ и построить её график.

ВАРИАНТ 14.

1. Три автомата изготовляют детали, которые поступают на общий контейнер. Производительность первого, второго и третьего автоматов относится как 2/3/5. Вероятность того, что деталь, изготовленная первым автоматом, отличного качества, равна 0,9, для второго и третьего автоматов эти вероятности, соответственно, равны 0,8 и 0,7. Найти вероятность того, что наудачу взятая с конвейера деталь окажется отличного качества.

2. В записанном номере телефона оказалась стёртой последняя цифра. Какова вероятность того, что, наудачу набирая последнюю цифру телефонного номера, Вы сразу позвоните нужному лицу? Вычислить эту вероятность, предлагая, что Вы вспомнили, что последняя цифра: а) нечётная; б) не больше 5.

3. Производится выстрел по трём складам боеприпасов. Вероятность попадания в первый склад 0,01, во второй – 0,008, в третий – 0,025. При попадании в один из складов взрываются все три. Найти вероятность того, что склады будут взорваны.

4. Случайная величина X задана законом распределения

X	2	4	8
p	0,1	0,5	0,4

Найти среднее квадратичное отклонение этой величины. Написать функцию распределения $F(x)$ и построить её график.

5. Вероятность рождения мальчика равна 0,515. Найти вероятность того, что из 200 родившихся детей мальчиков и девочек будет поровну.

ВАРИАНТ 15.

1. Для сигнализации об аварии установлены три независимо работающих устройства. Вероятность того, что при аварии первое устройство сработает, рана 0,8, для второго и третьего устройства эти вероятности, соответственно, равны 0,9 и 0,8. Найти вероятность того, что при аварии сработают: а) только одно устройство, б) только два устройства; в) все три устройства.

2. На сборку поступают детали с трёх автоматов. Первый автомат даёт 0,3 % брака, второй – 0,2 % брака, третий – 0,4 % брака. Найти вероятность попадания на сборку бракованной детали, если с первого автомата поступает
1000 деталей, со второго – 2000, а с третьего – 2500.

3. Цифровой замок содержит на общей оси 4 диска, каждый из которых разделён на 6 секторов, отмеченных определёнными цифрами. Замок может быть открыт только в том случае, когда цифры образуют определённую комбинацию. Какова вероятность открыть замок, установив определённую комбинацию цифр?

4. Игральная кость брошена 3 раза. Написать ряд распределения числа появлений шестёрки. Найти $M(X), D(X),$ составить функцию распределения $F(x)$.

5. Вероятность изделия некоторого производства оказаться бракованным равна 0,005. Чему равна вероятность того, что из 10000, наудачу взятых изделий, бракованных окажется ровно 40?

ВАРИАНТ 16.

1. Вероятность хотя бы одного попадания в цель при двух выстрелах равна 0,96. Найти вероятность двух попаданий при трёх выстрелах.

2. На сборку поступают детали с четырёх автоматов. Первый даёт 40 %, второй – 30 %, третий – 20 %, а четвёртый 10 % всех деталей данного типа, которые поступают на сборку. Первый автомат даёт 0,1 % брака, второй – 0,2 %, третий – 0,25 %, четвёртый – 0,5 %. Найти вероятность поступления на сборку бракованной детали.

3. Каждая из букв Т, М, Р, О, Ш написана на одной из пяти карточек. Карточки перемешиваются и раскладываются наугад. Какова вероятность того, что образуется слово «ШТОРМ»?

4. Случайная величина X принимает только два значения + С и - С, каждые с вероятностью 0,5. Найти дисперсию этой случайной величины.

5. На склад магазина поступают изделия, из которых 80 % оказывается высшего сорта. Найти вероятность того, что из 100 взятых наугад изделий не менее 85 изделий окажутся высшего сорта.

ВАРИАНТ 17.

1. Вероятность хотя бы одного попадания в цель при трёх выстрелах равна 0,992. Найти вероятность четырёх попаданий при пяти выстрелах.

2. Однотипные детали поступают на сборку с двух автоматов. Первый автомат даёт 80 % необходимых для сборки деталей, а второй – 20 %. Вероятность детали быть бракованной, если она изготовлена на первом автомате, равна 1 %, если на втором – 4 %. Поступившая на сборку деталь оказалась бракованной. Какова вероятность того, что эта деталь изготовлена: а) на первом автомате; б) на втором автомате?

3. Телефонный номер состоит из 5 цифр. Определить вероятность того, что все цифры различны.

4. При ведении горных работ происходит загрязнение атмосферы газовыми выбросами в 9 из 10 случаев. Найти вероятность того, что при 50 массивных взрывах загрязнение атмосферы наступит не более, чем в 40 случаях.

5. В урне находится 15 белых, 10 чёрных и 3 синих шара. Каждое испытание состоит в том, что наудачу извлекают один шар, не возвращая его в урну. Найти вероятность того, что: а) при первом испытании появится белый шар (событие А), при втором – чёрный (событие В) и при третьем – синий (событие С); б) при первом испытании появится белый шар, а при втором и третьем – чёрные шары.

ВАРИАНТ 18.

1. Вероятность появления события в каждом из независимых испытаний равна 0,8. Найти вероятность того, что событие наступит 120 раз в 144 испытаниях.

2. Рабочий обслуживает 4 станка. Вероятность того, что в течение часа первый станок не потребует внимания рабочего, равна 0,3; второй – 0,4; третий – 0,7; четвёртый – 0,4. Найти вероятность того, что в течение часа ни один станок не потребует внимания рабочего. Найти вероятность того, что в течение часа ни один станок не потребует внимания рабочего.

3. Литьё в болванках поступает с двух заготовительных цехов – 70 % из первого и 30 % из второго. При этом материал первого цеха имеет 10 % брака, а второго – 20 %. Найти вероятность того, что одна наудачу взятая болванка без дефектов.

4. Случайная величина принимает только два значения – +10 и -10, каждое с вероятностью 0,5. Найти среднее квадратичное отклонение этой величины.

5. В урне 15 белых и 20 чёрных шаров. Из урны вынимают два шара. Найти вероятность того, что: 1) оба шара будут чёрными; 2) оба шара будут разного цвета.

ВАРИАНТ 19.

1. Партия деталей изготовлена двумя рабочими. Первый рабочий изготовил 2/3 партии, второй – 1/3 партии. Вероятность брака для первого рабочего 1 %, для второго – 10 %. На контроль взяли одну деталь. Какова вероятность того, что она бракованная?

2. Из зенитного орудия производится три выстрела по снижающемуся самолёту. Вероятность попадания при первом, втором и третьем выстрелах равны, соответственно, 0,1; 0,2; 0,4. Определить вероятность не менее двух попаданий в самолёт.

3. Найти функции распределения $F(x)$, математическое ожидание, дисперсию, среднее квадратичное отклонение, если известен ряд распределения случайной величины *X*:

X	2	3	5
P	0,3	0,1	0,6

4. На восьми одинаковых карточках написаны, соответственно, числа 2, 4, 5, 6, 8, 11, 12, 13. Наугад берутся две карточки. Определить вероятность того, что образованная из двух полученных чисел дробь сократится.

5. Имеется три одинаковых урны, из которых в первой находится два белых и два чёрных шара, во второй и третьей – по три белых и четыре черных шара. Из урны, взятой наудачу, извлечён белый шар. Найти вероятность того, что шар извлечён: а) из второй урны; б) из первой урны.

ВАРИАНТ 20.

1. Сборщик получил 3 ящика деталей. В первом ящике 40 деталей, из них 20 окрашенных; во втором – 50, из них 10 окрашенных; в третьем – 30, из них 15 окрашенных. Найти вероятность того, что наудачу извлечённая деталь из наудачу взятого ящика окажется окрашенной.

2. Вероятность того, что студент сдаст первый экзамен, равна 0,9; второй – 0,9; третий – 0,8. Вычислить вероятность того, что, хотя-бы два экзамена будут сданы.

3. Производится два выстрела с вероятностями попадания в цель, равными $p_1 = 0{,}4;\ p_2 = 0{,}3$. а) записать ряд распределения случайной величины X – общего числа попаданий при двух выстрелах; б) найти математическое ожидание общего числа попаданий при двух выстрелах; в) найти дисперсию и построить многоугольник распределения.

4. Из колоды карт (36) наудачу вынимается две карты. Найти вероятность того, что среди них одна «дама» и один «король».

5. Вероятность того, что изготовленная на первом станке деталь будет первосортной, равна 0,6. При изготовлении такой же детали на втором станке эта вероятность равна 0,7. На обоих станках изготовлено по две детали. Найти вероятность того, что все детали первосортные.

ВАРИАНТ 21.

1. Ящик содержит 90 годных и 10 дефектных изделий. Найти вероятность того, что среди трёх наугад вынутых из ящика деталей нет дефектных.

2. Три электрические лампочки последовательно включены в цепь. Вероятность того, что одна (любая) лампочка перегорит, равна 0,6. Найти вероятность того, что тока в цепи не будет.

3. Имеется 5 урн: в двух урнах – по 2 белых и 1 чёрному шару; в одной 10 чёрных и ещё в двух – по 3 белых и 1 чёрному шару. Найти вероятность того, что вынутый из наудачу взятой урны шар окажется белым.

4. Из колоды в 36 карт вынимается наудачу две карты. Найти вероятность того, что это шестёрка и семёрка.

5. В лотерее 100 билетов, из них на 1 билет падает выигрыш 25 руб.; на 5 билетов – 20 руб.; на 10 билетов – 5 руб.; на 20 билетов – 1 руб.; остальные билеты невыигрышные. Найти вероятность выигрыша не менее 5 руб. на 1 билет. Составить ряд распределения случайной величины X – стоимости выигрыша на 1 билет. Найти математическое ожидание и дисперсию.

ВАРИАНТ 22.

1. Чему равна вероятность того, что дни рождения трёх человек придутся на разные месяцы: июнь, июль и август? Вероятности попадания дня рождения на данный месяц считаются равными для всех месяцев года.

2. Студент знает 40 вопросов из 50. Каждый экзаменационный билет содержит три вопроса. Найти вероятность того, что студент знает:

а) все три вопроса; б) только два вопроса.

3. Имеются три одинаковые урны: первая содержит 1 белый и 6 чёрных шаров; вторая – 3 белых и 2 чёрных шара; третья – 7 белых и 8 чёрных шаров. Из одной урны, наудачу выбранной, вынут шар. Он оказался белым. Чему равна вероятность того, что шар вынут из первой урны?

4. Прибор, обладающий надёжностью (вероятностью безотказной работы за время t), равной $p = 0{,}8$, представляется недостаточно надёжным. Для повышения надёжности он дублируется ещё одним точно таким же работающим прибором. Если первый прибор за время t отказал, происходит автоматическое переключение на дублирующий. Приборы отказывают независимо друг от друга. Найти вероятность того, что система из двух приборов прорабатывает безотказно время t.

5. Электронная аппаратура имеет три дублирующих линии. Вероятность выхода из строя каждой линии за время гарантированного срока работы аппаратуры равна 0,1. Найти закон распределения случайного числа вышедших из строя линий за время гарантийного срока, если выход из строя одной линии не зависит от рабочего состояния других линий. Найти $M(X), \sigma(X)$.

ВАРИАНТ 23

1. При разведке медно-колчеданных месторождений в 7 из 10 случаев опознавательным признаком может служить присутствие ярозита или барита. Найти вероятность присутствия минералов хотя бы в одном из трёх месторождений.

2. Студент знает 25 вопросов из 30. Каждый экзаменационный билет содержит два вопроса. Найти вероятность того, что студент знает: а) оба вопроса; б) хотя бы один вопрос.

3. В урне A белых, B чёрных и C красных шаров. Наугад вынимаются 3 шара. Найти вероятность того, что все вынутые шары будут разных цветов.

4. Имеется десять одинаковых урн, из которых в девяти находятся по 2 чёрных и по 2 белых шара, а в одной – 5 белых и 1 чёрный шар. Из урны, взятой наудачу, извлечён белый шар. Какова вероятность того, что шар извлечён из урны, содержащей 5 белых шаров?

5. Противник стремится сорвать связь, создавая помехи в двухчастотных диапазонах со средними частотами f_1 и. f_2 С этой целью мешающий передатчик настраивается попеременно на частоты f_1 и f_2 через равные промежутки времени. Вероятность сбоя от помехи на частоте f_1 составляет 0,3, а на частоте f_2 – 0,6. Какова вероятность того, что связь будет сорвана?

ВАРИАНТ 24

1. При установке одного пылеуловителя вероятность выброса в атмосферу вредных веществ составляет 0,8. Сколько пылеуловителей нужно поставить последовательно, чтобы сократить вероятность выбросов в 1,5 раза?

2. В круг радиуса R вписан равносторонний треугольник. Какова вероятность того, что две наугад поставленные в данном круге точки окажутся внутри треугольника?

3. Из урны, содержащей 3 белых и 2 чёрных шара, переложили 1 шар в урну, содержащую 4 белых и 4 чёрных шара. Вычислить вероятность вынуть белый шар из второй урны.

4. Вероятность изделия некоторого производства оказаться доброкачественным равна 0,996. Чему равна вероятность того, что из 1000, наудачу взятых изделий, бракованных окажется ровно 5?

5. Стрелок производит три выстрела по мишени. Вероятность попадания в мишень при каждом выстреле равна 0,6. За каждое попадание стрелку засчитывается 3 очка. Построить ряд распределения числа выбитых очков и многоугольник распределения. Найти математическое ожидание.

ВАРИАНТ 25

1. Для некоторой местности среднее число дождливых дней в августе равно 11. Чему равна вероятность того, что первые два дня августа будут дождливыми?

2. Вероятность того, что изготовленная на первом станке деталь будет первосортной, равна 0,7. При изготовлении такой же детали на втором станке эта вероятность равна 0,8. На первом станке изготовлено две детали, на втором – три. Найти вероятность того, что все детали первосортные.

3. Два стрелка независимо один от другого стреляют по одной мишени, причём каждый из них делает по одному выстрелу. Вероятность попадания в мишень для первого стрелка – 0,8, для второго – 0,4. После стрельбы в мишени обнаружена одна пробоина. Найти вероятность того, что она принадлежит первому стрелку.

4. Найти вероятность того, что из 500 посеянных семян не взойдёт 120, если всхожесть семян оценивается вероятностью 0,8.

5. Производятся последовательные испытания четырёх приборов на надёжность. Каждый следующий прибор испытывается только в том случае, если предыдущий оказался надёжным. Построить ряд распределения случайного числа испытанных приборов, если вероятность выдержать испытание для каждого из них равна 0,9. Найти математическое ожидание $M(X)$.

ВАРИАНТ 26

1. Сборщик получил 2 коробки одинаковых деталей, изготовленных заводом № 1, и три коробки деталей, изготовленных заводом № 2. Вероятность того, что деталь завода № 1 стандартна, равна 0,9, а завода № 2 – 0,7. Из наудачу взятой коробки сборщик наудачу извлёк деталь. Найти вероятность того, что извлечена стандартная деталь.

2. Брошены две игральные кости. Предполагается, что все комбинации выпавших очков равновероятны. Найти условную вероятность того, что выпали две пятёрки, если известно, что сумма выпавших очков делится на 5.

3. Производится три выстрела по одной и той же мишени. Вероятности попадания при первом, втором и третьем выстрелах равны, соответственно, 0,4; 0,5; 0,7. Найти вероятность того, что в результате этих трёх выстрелов в мишени будет одна пробоина.

4. ОТК проверяет детали на стандартность. Вероятность того, что изделие стандартно, равна 0,9. Найти вероятность того, что: 1) три первых проверенных изделия стандартны; 2) нестандартным окажется третье по порядку проверки изделие; 3) из трёх проверенных изделий только одно стандартно.

5. Дискретная случайная величина X задана следующим рядом распределения:

X	0	1	3	4
P	0,1	0,2	0,6	0,1

Найти функцию распределения и построить её график. Найти $M(X)$ и $D(X)$.

ВАРИАНТ 27

1. В урне A белых и B черных шаров. Из урны вынимается шар, отмечается его цвет, и шар возвращается в урну. После этого из урны берётся ещё один шар. Найти вероятность того, что оба вынутые шары – белые.

2. Вероятность попасть в цель равна 0,01. Сколько нужно сделать выстрелов, чтобы иметь хотя бы одно попадание: а) с вероятностью, не меньшей 0,5; б) с вероятностью, не меньшей 0,9?

3. Вероятность рождения мальчика равна 0,51. Найти вероятность того, что из 300 родившихся детей будут 160 мальчиков.

4. Для участия в студенческих отборочных спортивных соревнованиях выделено из первой группы курса – 4, из второй – 6, из третьей – 5 студентов. Вероятности того, что студент первой, второй и третьей группы попадает в сборную института, соответственно, равны 0,5; 0,7; 0,8. Наудачу выбранный студент в итоге соревнования попал в сборную. Найти вероятность того, что он принадлежит второй группе.

5. Вероятность появления случайного события A в одном испытании равна 0,6. Проведено два независимых испытания. Составить ряд распределения случайной величины X – числа появлений события A в двух независимых испытаниях и найти математическое ожидание и дисперсию.

ВАРИАНТ 28

1. Вероятность появления события в каждом из независимых испытаний равна 0,8. Найти вероятность того, что в 100 испытаниях событие появится 76 раз.

2. На обувной фабрике в отдельных цехах производятся подмётки, каблуки и верхи ботинок. Дефектными оказываются 1 % каблуков, 4 % подмёток и 5 % верхов. Произведённые каблуки, подмётки и верхи случайным образом комбинируются в цехе, где и шьются ботинки. Найти вероятность не быть испорченным одному ботинку. Какой процент ботинок будет испорченным, т. е. будет содержать дефекты?

3. По танку производятся два одиночных выстрела. Вероятность попадания при первом – 0,5, при втором – 0,8. Для вывода танка из строя достаточно двух попаданий. При одном попадании танк выходит из строя с вероятностью 0,4. Найти вероятность того, что в результате двух выстрелов танк будет выведен из строя.

4. В двух ящиках находятся детали: в первом – 10 (из них три стандартные); во втором – 15 (из них 6 стандартные). Из каждого ящика наудачу вынимают по одной детали. Найти вероятность того, что: 1) обе детали окажутся стандартными; 2) только одна из двух деталей стандартная; 3) хотя бы одна из двух деталей стандартная.

5. Случайная величина задана законом распределения:

X	2	4	8
P	0,1	0,5	0,4

Найти среднее квадратичное отклонение этой величины.

ВАРИАНТ 29

1. Сколько нужно передать одинаковых сообщений, чтобы с вероятностью 0,9 можно было утверждать, что сообщение принято не менее одного раза правильно, если вероятность правильного приёма сообщения составляет 0,5?

2. Вероятность для изделий некоторого производства удовлетворять стандарту равна 0,96. Предполагается упрощённая схема испытаний, дающая положительный результат с вероятностью 0,98 для изделий, удовлетворяющих стандарту, и 0,05 для изделий, которые ему не удовлетворяют. Какова вероятность того, что изделие, выдержавшее испытание, удовлетворяет стандарту?

3. В студии телевидения имеется 3 телевизионные камеры. Для каждой камеры вероятность того, что она включена в данный момент, равна 0,6. Найти вероятность того, что в данный момент: а) включена хотя бы одна камера; б) включена только одна камера; в) включены все три камеры; г) выключены все камеры.

4. Имеются две партии изделий по 12 и 10 штук, причём в каждой партии по два изделия бракованных. Изделие, взятое наудачу из первой партии, переложено во вторую, после чего выбирается наудачу изделие из второй партии. Определить вероятность бракованного изделия из второй партии.

5. Найти математическое ожидание числа очков, которые могут выпасть при одном бросании игральной кости. Записать закон распределения в виде таблицы. Найти $D(X)$.

ВАРИАНТ 30

1. Вероятность появления события *A* в каждом из независимых испытаний равна 0,64. Произведено144 испытания. Найти вероятность того, что событие *A* появится не менее 100 раз.

2. Вероятность попадания в первую мишень для данного стрелка равна 2/3. Если при первом выстреле зафиксировано попадание, то стрелок получает право на второй выстрел по другой мишени. Вероятность поражения обеих мишеней при двух выстрелах равна 0,5. Определить вероятность поражения второй мишени.

3. В урне 5 белых и 7 чёрных шаров. Из урны вынимают два шара. Найти вероятность того, что оба шара будут белыми.

4. В батарее из 10 орудий одно не пристрелянное. Вероятность попадания из пристрелянного орудия равна 0,73, а из не пристрелянного – 0,23. Производили один выстрел и промахнулись. Найти вероятность того, что выстрел произведён из не пристрелянного орудия.

5. Построить ряд распределения, многоугольник распределения и функцию распределения случайного числа попаданий мячом в корзину при одном броске, если вероятность попадания $p = 0,3$. Найти математическое ожидание и дисперсию.

Задача 6

Дискретная случайная величина *X* может принимать только два значения: x_1 и x_2, причём $x_1 < x_2$. Известны вероятность p_1 возможного значения x_1, математическое ожидание *M*(X) и дисперсия *D*(X). Найти закон распределения этой случайной величины, если:

Таблица 1

Данные для нахождения закона распределения случайной величины

Номер варианта	p_1	$M(X)$	$D(X)$
1	0,2	3,8	0,16
2	0,1	3,9	0,09
3	0,3	3,7	0,21
4	0,5	3,5	0,25
5	0,7	3,3	0,21
6	0,9	3,1	0,09
7	0,9	2,2	0,36
8	0,8	3,2	0,16
9	0,6	3,4	0,24
10	0,4	3,6	0,24
11	0,3	5,4	0,84
12	0,1	4,8	0,36
13	0,3	4,1	1,89
14	0,5	4,5	2,25
15	0,7	2,9	1,89
16	0,9	1,4	1,44
17	0,3	2,4	0,84
18	0,9	3,3	0,81
19	0,3	2,7	0,21
20	0,4	2,2	0,96
21	0,9	4,1	0,09
22	0,7	3,9	1,89
23	0,1	5,8	0,36
24	0,2	2,6	0,64
25	0,1	1,9	0,09
26	0,3	3,1	1,89
27	0,5	3	1
28	0,4	2,6	0,24
29	0,6	3,2	2,16
30	0,6	3,6	3,84

Задача 7

Случайная величина X задана функцией распределения $F(x)$. Найти плотность вероятности $f(x)$, математическое ожидание $M(X)$, дисперсию $D(X)$. Построить графики функций $F(x)$ и $f(x)$. Найти вероятность того, что случайная величина X примет значение, заключенное в интервале $(a;\ b)$.

Таблица 2

Данные для выполнения задачи 7

Номер варианта	Функция $F(x)$	Номер варианта	Функция $F(x)$
1	$\begin{cases} 0, & \text{при } x \le \frac{3}{4}\pi \\ \cos 2x, & \frac{3}{4}\pi < x \le \pi \\ 1, & \text{при } x > \pi \end{cases}$ $\left(\frac{3}{4}\pi;\ \frac{5}{6}\pi\right)$	2	$\begin{cases} 0, & \text{при } x \le 0 \\ x^2, & \text{при } 0 < x \le 1 \\ 1, & \text{при } x > 1 \end{cases}$ $\left(\frac{1}{3};\ \frac{1}{2}\right)$
3	$\begin{cases} 0, & \\ \frac{x^2 - x}{2}, & \text{при } 1 < x \le 2 \\ 1, & \text{при } x > 2 \end{cases}$ $(1{,}5;\ 1{,}8)$	4	$\begin{cases} 0, & \text{при } x \le 0 \\ x^3, & \text{при } 0 < x \le 1 \\ 1, & \text{при } x > 1 \end{cases}$ $\left(\frac{1}{3};\ \frac{1}{2}\right)$
5	$\begin{cases} 0, & \text{при } x \le 0 \\ 3x^2 + 2x, & \text{при } 0 < x \le \frac{1}{3} \\ 1, & \text{при } x > \frac{1}{3} \end{cases}$ $\left(\frac{1}{5};\ \frac{1}{4}\right)$	6	$\begin{cases} 0, & \text{при } x \le 2 \\ 0{,}5x - 1, & \text{при } 2 < x \le 4 \\ 1, & \text{при } x > 4 \end{cases}$ $(1;\ 3)$
7	$\begin{cases} 0, & \text{при } x \le 0 \\ \frac{1}{9}x^2, & \text{при } 0 < x \le 3 \\ 1, & \text{при } x > 3 \end{cases}$	8	$\begin{cases} 0, & \text{при } x \le 0 \\ \frac{x^2}{4}, & \text{при } 0 < x \le 2 \\ 1, & \text{при } x > 2 \end{cases}$

	$(1;\ 2)$		$(1;\ 2)$
9	$\begin{cases} 0, & \text{при } x \le -\dfrac{\pi}{2} \\ \cos x, & -\dfrac{\pi}{2} < x \le 0 \\ 1, & \text{при } x > 0 \end{cases}$ $\left(-\dfrac{\pi}{3};\ -\dfrac{\pi}{6}\right)$	10	$\begin{cases} 0, & \text{при } x \le 0 \\ 2\sin x, & 0 < x \le \dfrac{\pi}{6} \\ 1, & \text{при } x > \dfrac{\pi}{6} \end{cases}$ $\left(\dfrac{\pi}{12};\ \dfrac{\pi}{6}\right)$
11	$\begin{cases} 0, & \text{при } x \le -2 \\ \dfrac{x+2}{4}, & \text{при } -2 < x \le 2 \\ 1, & \text{при } x > 2 \end{cases}$ $(-1;\ 1)$	12	$\begin{cases} 0, & \text{при } x < -\dfrac{\pi}{2} \\ \dfrac{1+\sin x}{2}, & -\dfrac{\pi}{2} \le x \le \dfrac{\pi}{2} \\ 1, & \text{при } x > \dfrac{\pi}{2} \end{cases}$ $\left(-\dfrac{\pi}{4};\ \dfrac{\pi}{4}\right)$
13	$\begin{cases} 0, & \text{при } x < 0 \\ \dfrac{1-\cos x}{2}, & 0 \le x \le \pi \\ 1, & \text{при } x > \pi \end{cases}$ $\left(\dfrac{\pi}{4};\ \dfrac{\pi}{3}\right)$	14	$\begin{cases} 0, & \text{при } x \le 0 \\ \dfrac{x^2}{25}, & \text{при } 0 < x \le 5 \\ 1, & \text{при } x > 5 \end{cases}$ $(4;\ 5)$

15	$\begin{cases} 0, & \text{при } x<-1 \\ \frac{3}{4}(x+1), & -1<x\le\frac{1}{3} \\ 1, & \text{при } x>\frac{1}{3} \end{cases}$ $\left(0;\ \frac{1}{2}\right)$	16	$\begin{cases} 0, & \text{при } x\le 0 \\ \sin 2x, & 0<x\le\frac{\pi}{4} \\ 1, & \text{при } x>\frac{\pi}{4} \end{cases}$ $\left(0;\ \frac{\pi}{3}\right)$
17	$\begin{cases} 0, & \text{при } x\le 0 \\ 1-\cos x, & 0<x\le\frac{\pi}{2} \\ 1, & \text{при } x>\frac{\pi}{2} \end{cases}$ $\left(\frac{\pi}{6};\ \frac{\pi}{3}\right)$	18	$\begin{cases} 0, & \text{при } x\le -1 \\ \frac{x+1}{3}, & \text{при } -1<x\le 2 \\ 1, & \text{при } x>2 \end{cases}$ $(0{,}5;\ 1{,}5)$
19	$\begin{cases} 0, & \text{при } x\le 0 \\ \frac{x^2}{36}, & \text{при } 0<x\le 6 \\ 1, & \text{при } x>6 \end{cases}$ $(2;\ 4)$	20	$\begin{cases} 0, & \text{при } x\le 0 \\ \frac{x^2}{100}, & \text{при } 0<x\le 10 \\ 1, & \text{при } x>10 \end{cases}$ $(5;10)$
21	$\begin{cases} 0, & \text{при } x\le -1 \\ \frac{x+1}{2}, & \text{при } -1<x\le 1 \\ 1, & \text{при } x>1 \end{cases}$ $\left(0;\ \frac{1}{2}\right)$	22	$\begin{cases} 0, & \text{при } x<1 \\ \frac{x-1}{2}, & \text{при } 1\le x\le 3 \\ 1, & \text{при } x>3 \end{cases}$ $(1;\ 2)$

23	$\begin{cases} 0, & \text{при } x \le 0 \\ \frac{x^3}{8}, & \text{при } 0 < x \le 2 \\ 1, & \text{при } x > 2 \end{cases}$ $(1; 2)$	24	$\begin{cases} 0, & \text{при } x < 0 \\ \frac{1}{3}x, & \text{при } 0 \le x \le 3 \\ 1, & \text{при } x > 3 \end{cases}$ $(1; 2)$
25	$\begin{cases} 0, & \text{при } x < 0 \\ \frac{1}{4}x, & \text{при } 0 \le x \le 4 \\ 1, & \text{при } x > 4 \end{cases}$ $(1; 2)$	26	$\begin{cases} 0, & \text{при } x < 0 \\ \frac{1}{5}x, & \text{при } 0 \le x \le 5 \\ 1, & \text{при } x > 5 \end{cases}$ $(1; 3)$
27	$\begin{cases} 0, & \text{при } x < 0 \\ \sin x, & 0 \le x \le \frac{\pi}{2} \\ 1, & \text{при } x > \frac{\pi}{2} \end{cases}$ $\left(0; \frac{\pi}{3}\right)$	28	$\begin{cases} 0, & \text{при } x < -\frac{\pi}{2} \\ \cos 3x, & -\frac{\pi}{2} < x \le 0 \\ 1, & \text{при } x > 0 \end{cases}$ $\left(-\frac{\pi}{3}; 0\right)$
29	$\begin{cases} 0, & \text{при } x \le \frac{\pi}{2} \\ -\cos x, & \frac{\pi}{2} < x \le \pi \\ 1, & \text{при } x > \pi \end{cases}$ $\left(\frac{\pi}{2}; \frac{3\pi}{4}\right)$	30	$\begin{cases} 0, & \text{при } x < 0 \\ \frac{x^3}{27}, & \text{при } 0 \le x \le 3 \\ 1, & \text{при } x > 3 \end{cases}$ $(1; 2)$

Задача 8

Найти вероятность того, что в n независимых испытаниях событие A повторяется:

а) ровно k раз; б) не менее k раз; в) не более k раз; г) хотя бы один раз, зная, что в каждом испытании вероятность появления события A равна p.

Таблица 3

Данные для выполнения задачи 8

Номер варианта	*n*	*k*	*p*	Номер варианта	*n*	*k*	*p*
1	6	3	0,7	2	7	2	0,2
3	6	4	0,2	4	5	3	0,1
5	4	3	0,7	6	6	4	0,1
7	5	4	0,5	8	6	2	0,8
9	4	3	0,8	10	3	2	0,8
11	4	2	0,9	12	4	2	0,8
13	5	2	0,7	14	5	3	0,6
15	4	2	0,5	16	4	3	0,4
17	5	2	0,3	18	5	3	0,4
19	4	2	0,3	20	4	3	0,2
21	5	2	0,1	22	5	2	0,2
23	4	3	0,3	24	3	2	0,4
25	5	3	0,5	26	6	3	0,6
27	4	2	0,7	28	5	4	0,8
29	6	4	0,9	30	6	5	0,1

Задача 9

Известны математическое ожидание a и среднеквадратичное отклонение σ нормально распределённой величины X. Найти вероятность попадания этой величины в заданный интервал (α, β).

Таблица 4

Данные для выполнения задачи 9

Номер варианта	*a*	σ	α	β	Номер варианта	*a*	σ	α	β
1	2	4	6	10	2	10	4	2	13
3	9	5	5	14	4	8	1	4	9
5	7	2	3	10	6	6	3	2	11
7	5	1	1	12	8	4	5	2	11
9	3	2	3	10	10	2	5	4	9
11	2	2	1	5	12	3	2	2	6
13	4	3	3	7	14	7	3	4	8
15	6	3	5	9	16	4	1	1	5
17	4	2	2	6	18	5	2	3	7

19	5	3	4	8	20	6	3	5	9
21	3	4	6	10	22	5	3	5	9
23	2	2	4	6	24	3	2	1	5
25	7	2	3	13	26	9	5	7	14
27	6	2	2	12	28	2	2	4	7
29	8	4	4	13	30	6	3	2	12

Исходные данные к расчётным задачам 10 – 15 приведены в таблице 5 после всех задач.

Задача 10

Бросаются две игральные кости. Определить вероятность того, что: а) сумма числа очков не превосходит *n*; б) произведение числа очков не превосходит *n*; в) произведение числа очков делится на *n*.

Задача 11

Среди *n* лотерейных билетов *k* выигрышных. Наудачу взяли *m* билетов. Определить вероятность того, что среди них *l* выигрышных.

Задача 12

В лифт *k*-этажного дома вошли *n* пассажиров ($n < k$). Каждый независимо от других с одинаковой вероятностью может выйти на любом (начиная со второго) этаже. Определить вероятности того, что: а) все пассажиры выйдут одновременно на одном и том же этаже; б) все вышли на разных этажах.

Задача 13

В круге радиуса *R* наудачу появляется точка. Определить вероятность того, что она попадает в одну из двух непересекающихся фигур, площади которых равны S_1 и S_2.

Задача 14

Вероятность того, что цель поражена при одном выстреле первым стрелком p_1, вторым – p_2. Первый сделал n_1, второй – n_2 выстрелов. Определить вероятность того, что цель не поражена.

Задача 15

Два игрока поочередно бросают монету. Выигравшим считается тот, у кого раньше выпадет герб. Первый бросок делает игрок *A*, второй – *B*, третий *A* и т. д.

Найти вероятность указанного ниже события.

Варианты 1 – 8. Выиграл *A* до *k*-ого броска.

Варианты 9 – 15. Выиграл не позднее *k*-ого броска.

Варианты 16 – 23. Выиграл *B* до *k*-ого броска.

Варианты 24 – 30. Выиграл *B* не позднее *k*-ого броска.

Задача 16

Дана плотность распределения $f(x)$ случайной величины X. Найти параметр γ, математическое ожидание $M(X)$, дисперсию $D(X)$, функцию распределения случайной величины X, вероятность выполнения неравенства $x_1 < X < x_2$.

Варианты $1-8$: $f(x) = \begin{cases} \dfrac{1}{\gamma - a}, & x \in [a; b], \\ 0, & x \overline{\in} [a; b]. \end{cases}$

Варианты $9-16$: $f(x) = \begin{cases} a, & x \in [\gamma; b], \\ 0, & x \overline{\in} [\gamma; b]. \end{cases}$

Варианты $17-24$: $f(x) = \begin{cases} \gamma, & x \in [a; b], \\ 0, & x \overline{\in} [a; b]. \end{cases}$

Варианты $25-30$: $f(x) = \begin{cases} a, & x \in \left[\dfrac{b-\gamma}{2}; \dfrac{b+\gamma}{2}\right], \\ 0, & x \overline{\in} \left[\dfrac{b-\gamma}{2}; \dfrac{b+\gamma}{2}\right]. \end{cases}$

Указание

Использовать формулы равномерного распределения.

Задача 17

Плотность распределения вероятностей случайной величины X имеет вид $F(x) = \gamma e^{ax^2 + bx + c}$. Найти γ, математическое ожидание $M(X)$, дисперсию $D(X)$, функцию распределения случайной величины X, вероятность выполнения неравенства $x_1 < X < x_2$.

Указание

Использовать формулы для нормального распределения.

Задача 18

Дана плотность распределения случайной величины X. Найти математическое ожидание $M(Y)$ и дисперсию $D(Y)$ случайной величины Y, которая представляет собой площадь одной из указанных ниже геометрических фигур.

Варианты 1 –15:

$$f(x)=\begin{cases}\dfrac{1}{b-a}, & x\in[a;b],\\ 0, & x\overline{\in}[a;b];\end{cases}$$

в вариантах 1 – 5: Y – площадь равностороннего треугольника со стороной x;

в вариантах 6 – 10: Y – площадь круга радиуса x;

в вариантах 11 – 15: Y – площадь квадрата со стороной x.

Варианты 16 – 30:

$$f(x)=\begin{cases}\dfrac{2(x-a)}{(b-a)^2}, & x\in[a;b],\\ 0, & x\overline{\in}[a;b];\end{cases}$$

в вариантах 16 – 20: Y – площадь равностороннего треугольника со стороной x;

в вариантах 21– 25: Y – площадь круга радиуса x;

в вариантах 26 – 30: Y – площадь квадрата со стороной x.

Таблица 5

Исходные данные к расчётным задачам

Номер варианта	Задача 10	Задача 11				Задача 12		Задача 13		
	n	n	l	m	k	k	n	R	S_1	S_2
1	3	10	2	4	6	6	4	11	2,25	3,52
2	4	10	2	3	6	7	4	12	2,37	3,52
3	5	10	3	5	7	8	5	13	2,49	3,52
4	6	10	3	5	6	9	5	14	2,55	1,57
5	7	11	2	5	7	10	6	11	2,27	5,57
6	8	11	3	4	8	11	4	12	2,39	5,57
7	9	11	3	5	7	12	4	13	2,51	1,57
8	10	12	3	8	5	13	3	14	2,57	3,52
9	3	12	2	8	3	14	3	11	2,29	3,52
10	4	12	2	5	4	13	4	12	2,41	3,52
11	5	9	2	4	6	12	3	13	2,53	3,52
12	6	9	3	5	6	11	3	14	2,59	5,57
13	7	9	2	3	7	10	4	15	2,5	8,7
14	8	8	2	4	5	9	4	16	2,6	8,5
15	9	8	2	5	4	8	3	11	2,2	3,5

16	10	8	3	4	5	7	3	12	2,4	3,5
17	11	10	4	6	5	6	4	13	2,5	3,5
18	12	10	5	7	7	7	4	14	2,6	1,8
19	13	10	4	6	7	8	5	15	2,7	7,9
20	14	12	4	8	6	9	5	16	2,7	8,2
21	15	8	2	3	4	10	6	11	2,3	3,5
22	16	8	2	3	5	11	4	12	2,4	3,5
23	17	8	2	4	3	12	4	13	2,5	3,5
24	18	8	3	5	4	13	3	14	2,6	5,6
25	19	8	1	4	2	14	3	15	2,5	8,7
26	20	9	2	3	5	12	3	11	2,3	5,6
27	3	9	3	4	4	11	3	12	2,4	5,6
28	4	9	2	6	3	10	4	13	2,5	3,5
29	5	9	4	5	5	9	4	14	2,6	5,6
30	6	9	3	5	4	8	3	15	2,7	7,9

В первой горизонтальной строке указаны номера задач; в левом столбце – номера вариантов.

Таблица 6

Исходные данные к расчётным задачам

Номер варианта	Задача 14				Зад. 15	Задача 16				Задача 17					Задача 18	
	p_1	p_2	n_1	n_2	k	a	b	x_1	x_2	a	b	$\boldsymbol{c}$	x_1	x_2	a	b
1	0,61	0,55	2	3	4	2,5	4	3	3,3	-2	8	-2	1	3	0	2
2	0,62	0,54	3	2	5	1,5	3	2	2,6	-2	4/3	-2/3	1/3	2/3	1	2
3	0,63	0,53	2	3	6	1,5	2,5	2	2,3	-2	-8	2	-3/2	-1	2	3
4	0,64	0,52	3	2	7	1	3,5	2	2,8	-4	6	2	0	3/4	2	4
5	0,65	0,51	2	3	8	-1	2	-0,7	1,1	-3	3	-2	1/2	3/2	3	5
6	0,66	0,49	3	2	9	-2	1	-1,5	0,3	-4	-6	-2	-3/4	1/4	0	2
7	0,67	0,48	2	3	10	-3	5	-2	2	-3	-3	2	-1/2	3/2	1	3
8	0,68	0,43	3	2	11	-1,5	2,5	-1	0	-3	-4	2	1/3	4/3	2	4
9	0,69	0,46	2	3	4	1	1,8	1,3	1,6	-2	-4/3	2/3	-1/3	2/3	3	5
10	0,71	0,45	3	2	5	1	2,4	1,5	2	-3	4	-2	-1/3	5/3	4	6

11	0,72	0,44	2	3	6	2	3,5	2,5	3	-2	8	0	1	3	0	2
12	0,73	0,43	3	2	7	2	2,8	2,1	2,5	-2	1,3	0	1/3	2/3	1	2
13	0,74	0,42	2	3	8	1	2,8	-1	3	-2	-8	0	-3/2	-1	2	3
14	0,75	0,41	3	2	9	1	2,6	1,5	3	-4	6	0	0	3/4	2	4
15	0,76	0,39	2	3	10	2	3	1	3	-3	3	0	1/2	3/2	3	5
16	0,77	0,38	3	2	12	2	4,8	4,5	5	-4	-6	0	-3/4	1/4	0	2
17	0,78	0,37	2	3	5	-4	-2	-1	0	-3	-3	0	-1/2	3/2	1	3
18	0,39	0,45	3	2	6	-3	-1	-2	0	-3	-4	0	1/3	4/3	2	4
19	0,38	0,46	2	3	7	2	4	0	3	-2	-4/3	0	-1/3	2/3	3	5
20	0,37	0,47	3	2	8	1	3	0	2	-3	4	0	-1/3	5/3	4	6
21	0,36	0,48	2	3	9	1	1,5	0	0,5	-2	8	-1	1	3	0	2
22	0,35	0,49	3	2	10	-1	1,5	0	1	-4	6	1	0	3/4	1	2
23	0,34	0,51	2	3	11	-1,5	-1	-1	2	-2	-8	-1	-3/2	-1	3	4
24	0,33	0,52	3	2	4	-1,5	1	-1	1	-4	-6	-1	-3/4	1/4	2	4
25	0,32	0,53	2	3	5	0,5	1	0	3	-3	3	-1	1/2	3/2	3	5
26	0,31	0,54	3	2	6	0,2	2	0	4	-3	-4	1	1/3	4/3	3	4
27	0,29	0,55	2	3	7	0,5	3	0	0,5	-3	-3	1	-1/2	3/2	0	2
28	0,28	0,56	3	2	8	0,4	4	1	5	-3	4	-1	-1/3	5/3	1	3
29	0,27	0,57	2	3	9	1/4	1	0	3	-2	-4/3	1/3	-1/3	2/3	2	4
30	0,26	0,58	3	2	10	0,02	2	0	3	-2	4/3	-1/3	1/3	2/3	3	5

Приложение

Образец оформления титульного листа контрольной работы №1

МИНОБРНАУКИ РОССИИ
Федеральное государственное бюджетное образовательное учреждение
высшего образования
«Уральский государственный горный университет»

Институт геологии и геофизики

Кафедра математики

КОНТРОЛЬНАЯ РАБОТА №1

по дисциплине
«Математика»

по разделу:

ЛИНЕЙНАЯ АЛГЕБРА

Преподаватель:
доц., к. ф.-м. н. Власова Л.В.
Студент гр. ОГР-22-1
Артёмова Елена Юрьевна

Екатеринбург – 2023

Образец оформления титульного листа контрольной работы №2

МИНОБРНАУКИ РОССИИ
Федеральное государственное бюджетное образовательное учреждение
высшего образования
«Уральский государственный горный университет»

Институт геологии и геофизики

Кафедра математики

КОНТРОЛЬНАЯ РАБОТА №2

по дисциплине
«Математика»

по разделу:

ИНТЕГРАЛЬНОЕ ИСЧИСЛЕНИЕ ФУНКЦИЙ ОДНОЙ ПЕРЕМЕННОЙ

Преподаватель:
доц., к. ф.-м. н. Власова Л.В.
Студент гр. ОГР-22-1
Артёмова Елена Юрьевна

Екатеринбург – 2023

Образец оформления титульного листа контрольной работы №3

МИНОБРНАУКИ РОССИИ
Федеральное государственное бюджетное образовательное учреждение
высшего образования
«Уральский государственный горный университет»

Институт геологии и геофизики

Кафедра математики

КОНТРОЛЬНАЯ РАБОТА №3

по дисциплине
«Математика»

по разделу:

ДИФФЕРЕНЦИАЛЬНОЕ ИСЧИСЛЕНИЕ ФУНКЦИЙ НЕСКОЛЬКИХ ПЕРЕМЕННЫХ

Преподаватель:
доц., к. ф.-м. н. Власова Л.В.
Студент гр. ОГР-21-1
Артёмова Елена Юрьевна

Екатеринбург – 2023

Образец оформления титульного листа контрольной работы №4

МИНОБРНАУКИ РОССИИ
Федеральное государственное бюджетное образовательное учреждение
высшего образования
«Уральский государственный горный университет»

Институт геологии и геофизики

Кафедра математики

КОНТРОЛЬНАЯ РАБОТА №4

по дисциплине
«Математика»

по разделу:

ТЕОРИЯ ВЕРОЯТНОСТЕЙ И ЭЛЕМЕНТЫ МАТЕМАТИЧЕСКОЙ СТАТИСТИКИ

Преподаватель:
доц., к. ф.-м. н. Власова Л.В.
Студент гр. ОГР-21-1
Артёмова Елена Юрьевна

Екатеринбург – 2023

МИНОБРНАУКИ РОССИИ

ФГБОУ ВО «Уральский государственный горный университет»

УТВЕРЖДАЮ
Проректор по учебно-методическому комплексу _____ С.А. Упоров
13.10.2021

МЕТОДИЧЕСКИЕ УКАЗАНИЯ ПО ОРГАНИЗАЦИИ САМОСТОЯТЕЛЬНОЙ РАБОТЫ И ЗАДАНИЯ ДЛЯ ОБУЧАЮЩИХСЯ

МАТЕМАТИКА

Специальность
21.05.04 Горное дело

Профиль (направленность)
Менеджмент и экономика горнопромышленного производства

квалификация выпускника: **горный инженер (специалист)**

год набора: 2023

Автор: Власова Л.В., доцент, к.ф.-м.н.

Одобрены на заседании кафедры	Рассмотрены методической комиссией
Математики	Инженерно-экономического факультета
(название кафедры)	*(название факультета)*
Зав. кафедрой _____ *(подпись)*	Председатель _____ *(подпись)*
Сурнев В.Б.	Мочалова Л.А.
(Фамилия И.О.)	*(Фамилия И.О.)*
Протокол № 1 от 19.09.2023	Протокол № 2 от 20.10.2023
(Дата)	*(Дата)*

Екатеринбург

СОДЕРЖАНИЕ

ВВЕДЕНИЕ……3

ВОПРОСЫ ДЛЯ САМОПРОВЕРКИ……...…..…6

ОСНОВНЫЕ КАТЕГОРИИ ДИСЦИПЛИНЫ……...16

САМООРГАНИЗАЦИЯ РАБОТЫ С ЛИТЕРАТУРОЙ……25

ПОДГОТОВКА К РЕШЕНИЮ РАЗНОУРОВНЕВЫХ ЗАДАЧ И ЗАДАНИЙ НА ПРАКТИЧЕСКИХ ЗАНЯТИЯХ…….….29

ПОДГОТОВКА К ТЕСТИРОВАНИЮ……...….…....31

ПОДГОТОВКА К ПРОМЕЖУТОЧНОЙ АТТЕСТАЦИИ……....32

ВВЕДЕНИЕ

Самостоятельная работа в высшем учебном заведении - это часть учебного процесса, метод обучения, прием учебно-познавательной деятельности, комплексная целевая стандартизованная учебная деятельность с запланированными видом, типом, формами контроля.

Самостоятельная работа представляет собой плановую деятельность обучающихся по поручению и под методическим руководством преподавателя.

Целью самостоятельной работы студентов является закрепление тех знаний, которые они получили на аудиторных занятиях, а также способствование развитию у студентов творческих навыков, инициативы, умению организовать свое время.

Самостоятельная работа реализует следующие задачи:

- предполагает освоение курса дисциплины;
- помогает освоению навыков учебной и научной работы;
- способствует осознанию ответственности процесса познания;
- способствует углублению и пополнению знаний студентов, освоению ими навыков и умений;
- формирует интерес к познавательным действиям, освоению методов и приемов познавательного процесса,
- создает условия для творческой и научной деятельности обучающихся;
- способствует развитию у студентов таких личных качеств, как целеустремленность, заинтересованность, исследование нового.

Самостоятельная работа обучающегося выполняет следующие функции:

- развивающую (повышение культуры умственного труда, приобщение к творческим видам деятельности, обогащение интеллектуальных способностей студентов);
- информационно-обучающую (учебная деятельность студентов на аудиторных занятиях, неподкрепленная самостоятельной работой, становится мало результативной);
- ориентирующую и стимулирующую (процессу обучения придается ускорение и мотивация);
- воспитательную (формируются и развиваются профессиональные качества бакалавра и гражданина);
- исследовательскую (новый уровень профессионально-творческого мышления).

Организация самостоятельной работы студентов должна опираться на определенные требования, а, именно:

- сложность осваиваемых знании должна соответствовать уровню развития студентов;
- стандартизация заданий в соответствии с логической системой курса дисциплины;
- объем задания должен соответствовать уровню студента;
- задания должны быть адаптированными к уровню студентов.

Содержание самостоятельной работы студентов представляет собой, с одной стороны, совокупность теоретических и практических учебных заданий, которые должен выполнить студент в процессе обучения, объект его деятельности; с другой стороны - это способ деятельности студента по выполнению соответствующего теоретического или практического учебного задания.

Свое внешнее выражение содержание самостоятельной работы студентов находит во всех организационных формах аудиторной и внеаудиторной деятельности, в ходе самостоятельного выполнения различных заданий.

Функциональное предназначение самостоятельной работы студентов в процессе лекций, практических занятий по овладению специальными знаниями заключается в самостоятельном прочтении, просмотре, прослушивании, наблюдении, конспектировании, осмыслении, запоминании и воспроизведении определенной информации. Цель и планирование самостоятельной работы студента определяет преподаватель. Вся информация осуществляется на основе ее воспроизведения.

Так как самостоятельная работа тесно связана с учебным процессом, ее необходимо рассматривать в двух аспектах:

1. аудиторная самостоятельная работа - лекционные, практические занятия;

2. внеаудиторная самостоятельная работа – дополнение лекционных материалов, подготовка к практическим занятиям, подготовка к участию в деловых играх и дискуссиях, выполнение письменных домашних заданий, Контрольных работ (рефератов и т.п.) и курсовых работ (проектов), докладов и др.

Основные формы организации самостоятельной работы студентов определяются следующими параметрами:

- содержание учебной дисциплины;
- уровень образования и степень подготовленности студентов;
- необходимость упорядочения нагрузки студентов при самостоятельной работе.

Таким образом, самостоятельная работа студентов является важнейшей составной частью процесса обучения.

Методические указания по организации самостоятельной работы и задания для обучающихся по дисциплине «*Математика*» обращают внимание студента на главное, существенное в изучаемой дисциплине, помогают выработать умение анализировать явления и факты, связывать теоретические положения с практикой, а также облегчают подготовку к выполнению *контрольных работ* и сдаче *зачетов* и *экзамена*.

Настоящие методические указания позволят студентам самостоятельно овладеть фундаментальными знаниями, профессиональными умениями и навыками деятельности по профилю подготовки, опытом творческой и исследовательской деятельности, и направлены на формирование компетенций, предусмотренных учебным планом поданному профилю.

Видами самостоятельной работы обучающихся по дисциплине «*Математика*» являются:

- повторение материала лекций;
- самостоятельное изучение тем курса (в т. ч. рассмотрение основных категорий дисциплины, работа с литературой);
- ответы на вопросы для самопроверки (самоконтроля);
- подготовка к практическим занятиям (в т. ч. подготовка к опросу и к решению разноуровневых задач и заданий);
- подготовка контрольных работ;
- подготовка к зачетам и экзамену (в том числе к тестированию).

В методических указаниях представлены материалы для самостоятельной работы и рекомендации по организации отдельных её видов.

ВОПРОСЫ ДЛЯ САМОПРОВЕРКИ

Раздел 1. ЛИНЕЙНАЯ АЛГЕБРА

Тема 1.1. Матрицы, определители.

1. Что такое матрица?
2. Назовите понятия единичной и обратной матриц.
3. Какие операции производят с матрицами?
4. Что такое ранг матрицы?

Тема 1.2. Системы линейных алгебраических уравнений.

1. Опишите матричный метод решения систем линейных алгебраических уравнений.
2. Опишите метод Крамера для решения однородных и неоднородных систем линейных алгебраических уравнений.
3. Что представляет собой метод Гаусса для решения систем линейных алгебраических уравнений?
4. Назовите критерий совместности произвольной системы линейных алгебраических уравнений.

Тема 1.3. Векторы

1. Что такое вектор?
2. Как находятся модуль и направляющие косинусы вектора?
3. Что представляет собой скалярное произведение векторов и его свойства?
4. Что представляет собой векторное произведение векторов и его свойства?
5. Объясните геометрическую и физическую интерпретацию скалярного произведения векторов.
6. Объясните геометрическую и физическую интерпретацию векторного произведения векторов.
7. Что представляет собой смешанное произведение векторов и его геометрический смысл?
8. Каково условие компланарности трех векторов?

Раздел 2. АНАЛИТИЧЕСКАЯ ГЕОМЕТРИЯ

Тема 2.1. Аналитическая геометрия на плоскости.

1. Какие способы задания прямой на плоскости вам известны?

2. Как находится угол между прямыми на плоскости?
3. Каковы условия параллельности и перпендикулярности двух прямых на плоскости?
4. Как находится расстояние от точки до прямой на плоскости?
5. Какие кривые второго порядка вы знаете?
6. Напишите вывод канонического уравнения окружности и объясните ее построение.
7. Напишите вывод канонического уравнения эллипса и объясните его построение.
8. Напишите вывод канонического уравнения гиперболы и объясните ее построение.
9. Напишите вывод канонического уравнения параболы и объясните ее построение.

Тема 2.2. Аналитическая геометрия в пространстве.

1. Какие способы задания плоскости вам известны?
2. Как находится угол между плоскостями?
3. Каковы условия параллельности и перпендикулярности двух плоскостей?
4. Как находится расстояние от точки до плоскости?
5. Какие вы знаете способы задания прямой в пространстве?
6. Как находится угол между прямыми в пространстве?
7. Каковы условия параллельности и перпендикулярности двух прямых в пространстве?
8. Как находится угол между прямой и плоскостью?
9. Как найти пересечение прямой и плоскости?
10. Что представляет собой метод параллельных сечений для построения поверхностей второго порядка?

Раздел 3. ВВЕДЕНИЕ В МАТЕМАТИЧЕСКИЙ АНАЛИЗ

Тема 3.1. Множества, функции.

1. Что представляют собой понятие множества?
2. Какие операции над множествами вы знаете?
3. Назовите наиболее часто встречающиеся числовые множества.
4. Какие числа называются комплексными?
5. Опишите алгебраические действия с комплексными числами.
6. Назовите различные формы комплексного числа и опишите переходы между ними.

7. Как производится возведение комплексных чисел в степень и извлечение корней из них?
8. Что такое функция?
9. Какие способы задания функции вы знаете?
10. Что такое обратная функция?
11. Что представляют собой сложная функция?
12. Какие функции называются четными, нечетными, периодическими?
13. Опишите свойства основных элементарных функций.

Тема 3.2. Теория пределов. Непрерывность функции.

1. Что представляют собой числовая последовательность?
2. Что такое предел последовательности?
3. Какие последовательности называются бесконечно малой и бесконечно большой?
4. Назовите свойства сходящихся последовательностей.
5. Дайте два определения предела функции в точке.
6. Как определяется предел функции в бесконечности?
7. Что такое односторонние пределы?
8. Какие арифметические действия возможны с пределами функций?
9. Что представляют собой первый и второй замечательные пределы?
10. Что такое бесконечно малая и бесконечно большая функции?
11. Назовите свойства бесконечно малых функций.
12. Дайте три определения непрерывности функции в точке.
13. Назовите свойства непрерывных функций.
14. Непрерывны ли элементарные функции?
15. Что представляют собой точки разрыва функции?
16. Какова классификация точек разрыва функции?

Раздел 4. ДИФФЕРЕНЦИАЛЬНОЕ ИСЧИСЛЕНИЕ ФУНКЦИЙ ОДНОЙ ПЕРЕМЕННОЙ И ЕГО ПРИЛОЖЕНИЕ К ИССЛЕДОВАНИЮ ФУНКЦИЙ И ПОСТРОЕНИЮ ГРАФИКОВ

Тема 4.1. Производная функции

1. Дайте определение производной.
2. Объясните механический смысл производной.
3. Объясните геометрический смысл производной.
4. Каковы уравнения касательной и нормали к кривой?
5. Что представляют собой дифференцируемость функции?
6. Существует ли связь между непрерывностью и дифференцируемостью?
7. Что такое дифференциал и каков его геометрический смысл?
8. Что представляют собой производные высших порядков?

Тема 4.2. Приложения производной функции одной переменной

1. Что представляют собой теорема Ферма и ее геометрический смысл?
2. Что представляют собой теорема Ролля и ее геометрический смысл?
3. Что представляют собой теорема Лагранжа и ее геометрический смысл?
4. Каково правило Лопиталя и условия его применения?
5. Назовите признаки возрастания и убывания функции.
6. Что представляют собой максимум и минимум функции?
7. Каково необходимое условие экстремума функции? Что такое критические точки функции?
8. Назовите достаточные условия экстремума.
9. Что представляют собой теоремы Вейерштрасса?
10. Как находятся наименьшее и наибольшее значения функции на отрезке?
11. Что такое выпуклость и вогнутость кривой?
12. Назовите достаточное условие выпуклости (вогнутости) графика функции.
13. Что представляют собой точки перегиба?
14. Каковы необходимое и достаточное условия существования точек перегиба?
15. Что такое асимптоты графика функции?
16. Запишите уравнения вертикальной и наклонной асимптот.

Раздел 5. ИНТЕГРАЛЬНОЕ ИСЧИСЛЕНИЕ ФУНКЦИЙ ОДНОЙ ПЕРЕМЕННОЙ

Тема 5.1. Неопределенный интеграл

1. Что представляют собой первообразная и неопределенный интеграл?
2. Какие свойства неопределенного интеграла вам известны?
3. Какие методы интегрирования вы знаете?
4. Что представляют собой непосредственное интегрирование?
5. Что представляют собой метод замены переменной в неопределенном интеграле?
6. Что представляют собой интегрирование по частям?
7. Как происходит интегрирование рациональных функций?
8. Как происходит интегрирование тригонометрических функций?
9. Как происходит интегрирование иррациональных функций?

Тема 5.2. Определенный и несобственный интегралы и их приложения

1. Какие задачи привели к понятию определенного интеграла?
2. Назовите основные свойства определенного интеграла.
3. Назовите особенности применения формулы Ньютона-Лейбница при замене переменных и интегрировании по частям.

4. Что представляют собой несобственные интегралы по бесконечному промежутку?
5. Что представляют собой несобственные интегралы от функции, имеющей разрывы?
6. Какие признаки сходимости несобственных интегралов вы знаете?
7. Какие геометрические и физические приложения определенных и несобственных интегралов вам известны?

Раздел 6. ДИФФЕРЕНЦИАЛЬНОЕ ИСЧИСЛЕНИЕ ФУНКЦИЙ НЕСКОЛЬКИХ ПЕРЕМЕННЫХ

Тема 6.1. Понятие функции нескольких переменных.

1. Как определяется функция двух и более переменных? Каковы **с**пособы ее задания?
2. Как строятся линии и поверхности уровня?
3. Назовите свойства функций нескольких переменных, непрерывных в замкнутой области.

Тема 6.2. Дифференцирование функции нескольких переменных.

1. Что такое частные производные и как они находятся?
2. Как найти полный дифференциал функций нескольких переменных?
3. Чем отличается неявное задание функции и можно ли при этом найти ее производные?
4. Как находится производная по направлению?
5. Что определяет градиент функции нескольких переменных?
6. Напишите уравнения касательной плоскости и нормали к поверхности.

Тема 6.3. Экстремум функции нескольких переменных.

1. Чем отличаются локальные экстремумы от глобальных? Как находятся те и другие экстремумы?
2. В чем особенность условных экстремумов функции нескольких переменных?

Раздел 7. ОБЫКНОВЕННЫЕ ДИФФЕРЕНЦИАЛЬНЫЕ УРАВНЕНИЯ

Тема 7.1. Дифференциальные уравнения первого порядка.

1. Какое уравнение называется дифференциальным? Какие типы дифференциальных уравнений вы знаете?
2. В чем разница общего и частного решения дифференциального уравнения?
3. Что входит в задачу Коши для дифференциального уравнения?
4. Как определяется дифференциальное уравнение первого порядка с разделяющимися переменными? Какова схема его решения?
5. Как определяется однородное дифференциальное уравнение первого порядка? Какова схема его решения?
6. Как определяется линейное дифференциальное уравнение первого порядка? Какова схема его решения?

Тема 7.2. Дифференциальные уравнения второго и высших порядков

1. Как выглядит задача Коши для дифференциального уравнения второго порядка?
2. Какие дифференциальные уравнения второго порядка можно решить понижением их порядка?
3. Какова структура общего решения неоднородного линейного дифференциального уравнения второго порядка?
4. Как решаются линейные однородные дифференциальные уравнения с постоянными коэффициентами? В чем смысл их характеристического уравнения?
5. Как находится решение неоднородных линейных дифференциальных уравнений с постоянными коэффициентами и правой частью специального вида?
6. Как решаются системы линейных дифференциальных уравнений с постоянными коэффициентами?

Раздел 8. ИНТЕГРАЛЬНОЕ ИСЧИСЛЕНИЕ ФУНКЦИЙ НЕСКОЛЬКИХ ПЕРЕМЕННЫХ

Тема 8.1. Двойной и тройной интегралы

1. Какие задачи привели к понятию двойного интеграла?
2. Назовите основные свойства двойного интеграла.
3. Как находится двойной интеграл в прямоугольных координатах?
4. Как находится двойной интеграл в полярных координатах?
5. Какие приложения двойного интеграла вам известны?
6. Какие задачи привели к понятию тройного интеграла?

7. Назовите основные свойства тройного интеграла.
8. Как находится тройной интеграл в прямоугольных координатах?
9. Как находится тройной интеграл в цилиндрических координатах?
10. Как находится тройной интеграл в сферических координатах?
11. Какие приложения тройного интеграла вам известны?

Тема 8.2. Криволинейные интегралы.

1. Как определяется криволинейный интеграл I рода?
2. Назовите основные свойства криволинейного интеграла I рода.
3. Как находится криволинейный интеграл I рода?
4. Какие приложения криволинейного интеграла I рода вам известны?
5. Как определяется криволинейный интеграл II рода?
6. Назовите основные свойства криволинейного интеграла II рода.
7. Как находится криволинейный интеграл II рода?
8. Какие приложения криволинейного интеграла II рода вам известны?
9. Что представляет собой формула Грина?
10. Назовите условие независимости криволинейного интеграла II рода от пути интегрирования.

Раздел 9. ЧИСЛОВЫЕ И ФУНКЦИОНАЛЬНЫЕ РЯДЫ. РЯДЫ ФУРЬЕ

Тема 9.1. Числовые ряды.

1. Что представляет собой понятие числового ряда, его сходимости и суммы?
2. Каковы свойства сходящихся рядов?
3. Назовите необходимый признак сходимости числового ряда.
4. Знаете ли вы достаточные признаки сходимости рядов с положительными членами?
5. Что представляет собой признак Лейбница для знакочередующихся рядов?
6. Как исследуется сходимость знакопеременных рядов?
7. Чем отличается условная сходимость ряда от его абсолютной сходимости?

Тема 9.2. Функциональные ряды.

1. Назовите понятие функционального ряда, его точки сходимости и области сходимости.
2. Как находится интервал и радиус сходимости степенного ряда?
3. Знаете ли вы свойства степенных рядов?

4. Как раскладываются функции в ряды Тейлора-Маклорена?
5. Назовите приложения степенных рядов к приближенным вычислениям.

Тема 9.3. Ряды Фурье.

1. Что такое ортогональные функции и системы ортогональных функций?
2. Что представляет собой разложение функции в ряд Фурье по основной тригонометрической системе?
3. Что представляет собой разложение функции в ряд Фурье по системам синусов и косинусов?
4. Каковы особенности разложение периодической функции в ряд Фурье?

Раздел 10. ФУНКЦИИ КОМПЛЕКСНОЙ ПЕРЕМЕННОЙ. ЭЛЕМЕНТЫ ОПЕРАЦИОННОГО ИСЧИСЛЕНИЯ

Тема 10.1. Дифференцирование функции комплексной переменной.

1. Назовите понятие и геометрический смысл функции комплексной переменной.
2. Какие элементарные функции комплексной переменной вы знаете?
3. Как определяется производная функции комплексной переменной и каковы необходимые и достаточные условия дифференцируемости такой функции?
4. Что представляет собой понятие аналитичности функции комплексной переменной? Назовите условия Коши-Римана.

Тема 10.2. Интегрирование функции комплексной переменной.

1. Как определяется и как вычисляется интеграл от функции комплексной переменной? Каковы его свойства?
2. Назовите основную теорему Коши для односвязной и многосвязной областей.
3. В чем особенность вычисления интеграла от аналитической функции комплексной переменной?
4. Что такое особые точки функции комплексной переменной? Как определяется и находится вычет функции в особой точке?
5. Назовите основную теорему Коши о вычетах.
6. Какие приложения вычетов вы знаете?

Тема 10.3. Операционное исчисление.

1. Назовите понятия оригинала и изображения.
2. Что представляет собой преобразование Лапласа?
3. Как находятся изображения функций?
4. Как найти оригинал по изображению?
5. Как изображаются производные функций-оригиналов?
6. Как применяется операционное исчисление к решению дифференциальных уравнений?

Раздел 11. МЕТОДЫ ВЫЧИСЛЕНИЙ

1. Какие методы приближенного решения алгебраических равнений вам известны?
2. Что представляет собой интерполирование функций?
3. Знаете ли вы методы приближенного вычисления определенных интегралов?
4. Какие методы приближенного решения дифференциальных уравнений вам известны?

Раздел 12. ТЕОРИЯ ВЕРОЯТНОСТЕЙ И ЭЛЕМЕНТЫ МАТЕМАТИЧЕСКОЙ СТАТИСТИКИ

Тема 12.1. Случайные события.

1. Каковы основные понятия теории вероятностей?
2. Дайте классическое, статистическое и геометрическое определение вероятности.
3. Запишите основные формулы теории вероятностей.
4. Что такое условная вероятность?
5. Запишите формулы вероятности суммы и произведения событий.
6. Какова вероятность противоположного события?
7. Запишите формулу полной вероятности и формулу Байесса.
8. Что представляют собой последовательность независимых испытаний?
9. Запишите формулу Бернулли.
10. Каково наивероятнейшее число наступления события?
11. Когда применимы теоремы Муавра-Лапласа и формула Пуассона?

Тема 12.2. Случайные величины.

1. Что представляют собой случайные величины и функции распределения?
2. Что такое ряд распределения и многоугольник распределения?
3. Назовите свойства функции распределения и плотности распределения.
4. Какие распределения случайных величин вы знаете?

5. Что представляют собой числовые характеристики случайных величин: математическое ожидание, дисперсия, среднеквадратичное отклонение, мода и медиана?
6. Назовите свойства математического ожидания и дисперсии.
7. Приведите числовые характеристики известных вам распределений.
8. Каков закон распределения двумерной случайной величины?
9. Как находятся числовые характеристики системы двух случайных величин?
10. Что такое линия регрессии и как она строится?

Тема 12.3. Элементы математической статистики.

1. Назовите закон больших чисел и центральную предельную теорему.
2. Что такое выборка? Какие типы выборок вы знаете?
3. Назовите определения дискретного и интервального статистических рядов.
4. Что такое эмпирическая функция распределения?
5. Как строятся полигон и гистограмма?
6. Каковы числовые характеристики выборки?
7. Что вам известно о точечных и интервальных оценках?
8. Что такое доверительный интервал и как его найти?
9. Что представляет собой статистическая гипотеза и как она проверяется?
10. Какие вы знаете критерии согласия?

ОСНОВНЫЕ КАТЕГОРИИ ДИСЦИПЛИНЫ

Раздел 1. ЛИНЕЙНАЯ АЛГЕБРА

Тема 1.1. Матрицы, определители.

Матрица.
Транспонирование.
Основные операции.
Определитель.
Основные свойства.
Минор.
Алгебраическое дополнение.
Обратная матрица.
Ранг матрицы.

Тема 1.2. Системы линейных алгебраических уравнений.

Системы линейных алгебраических уравнений.
Матричная запись.
Критерий Кронекера-Капелли.
Матричный метод.
Метод Крамера.
Метод Гаусса.
Однородные системы.

Тема 1.3. Векторы

Вектор.
Модуль вектора.
Коллинеарность векторов.
Равенство векторов.
Единичный вектор.
Орт вектора.
Линейные операции.
Прямоугольная система координат.
Координаты вектора.
Скалярное произведение.
Перпендикулярность векторов.
Векторное произведение.
Смешанное произведение.
Компланарность векторов.

Раздел 2. АНАЛИТИЧЕСКАЯ ГЕОМЕТРИЯ

Тема 2.1. Аналитическая геометрия на плоскости.

Линия на плоскости.
Уравнение линии.
Алгебраические линии.
Прямая линия.
Общее уравнение.
Угловой коэффициент.
Угол между прямыми.
Параллельность.
Перпендикулярность.
Расстояние от точки.
Окружность.
Эллипс.
Гипербола.
Парабола.
Канонические уравнения.
Полуоси.
Фокусы.
Эксцентриситет.

Тема 2.2. Аналитическая геометрия в пространстве.

Уравнение поверхности.
Линия в пространстве.
Плоскость.
Общее уравнение.
Угол между плоскостями.
Параллельность.
Перпендикулярность.
Расстояние от точки.
Прямая в пространстве.
Канонические уравнения.
Параметрические уравнения.
Угол между прямыми в пространстве.
Угол между прямой и плоскостью.
Пересечение прямой и плоскости.
Метод параллельных сечений.

Раздел 3. ВВЕДЕНИЕ В МАТЕМАТИЧЕСКИЙ АНАЛИЗ

Тема 3.1. Множества, функции.

Множество.
Операции над множествами.
Действительные числа.
Комплексные числа.
Мнимая единица.
Модуль комплексного числа.
Аргумент комплексного числа.
Функция.
Способы задания.
Четность.
Нечетность.
Периодичность.
Сложная функция.
Элементарная функция.

Тема 3.2. Теория пределов. Непрерывность функции.

Последовательность.
Предел.
Неопределенность.
Бесконечно малая функция.
Бесконечно большая функция.
Односторонние пределы.
Непрерывность.
Точки разрыва.

Раздел 4. ДИФФЕРЕНЦИАЛЬНОЕ ИСЧИСЛЕНИЕ ФУНКЦИЙ ОДНОЙ ПЕРЕМЕННОЙ И ЕГО ПРИЛОЖЕНИЕ К ИССЛЕДОВАНИЮ ФУНКЦИЙ И ПОСТРОЕНИЮ ГРАФИКОВ

Тема 4.1. Производная функции

Производная.
Геометрический смысл.
Механический смысл.
Дифференциал.
Производные высших порядков.
Параметрически заданная функция.
Логарифмическое дифференцирование.
Касательная.
Нормаль.

Тема 4.2. Приложения производной функции одной переменной

Правило Лопиталя.
Монотонность функции.
Экстремумы функции.
Наибольшее и наименьшее значения функции на отрезке.
Выпуклость и вогнутость графика функции.
Точки перегиба.
Асимптоты графика функции.

Раздел 5. ИНТЕГРАЛЬНОЕ ИСЧИСЛЕНИЕ ФУНКЦИЙ ОДНОЙ ПЕРЕМЕННОЙ

Тема 5.1. Неопределенный интеграл

Первообразная.
Неопределенный интеграл.
Методы интегрирования.
Непосредственное интегрирование.
Замена переменной.
Интегрирование по частям.
Рациональные функции.
Тригонометрические функции.
Иррациональные функции.

Тема 5.2. Определенный и несобственный интегралы и их приложения

Определенный интеграл.
Несобственные интегралы по бесконечному промежутку.
Несобственные интегралы от функции, имеющей разрывы.
Признаки сходимости несобственных интегралов.
Приложения интегралов.

Раздел 6. ДИФФЕРЕНЦИАЛЬНОЕ ИСЧИСЛЕНИЕ ФУНКЦИЙ НЕСКОЛЬКИХ ПЕРЕМЕННЫХ

Тема 6.1. Понятие функции нескольких переменных.

Функция двух и более переменных.
Линии и поверхности уровня.

Тема 6.2. Дифференцирование функции нескольких переменных.

Частные производные.
Неявные функции.

Производная по направлению.
Градиент.
Касательная плоскость.
Нормаль.

Тема 6.3. Экстремум функции нескольких переменных.

Экстремум.
Условный экстремум.

Раздел 7. ОБЫКНОВЕННЫЕ ДИФФЕРЕНЦИАЛЬНЫЕ УРАВНЕНИЯ

Тема 7.1. Дифференциальные уравнения первого порядка.

Дифференциальное уравнение.
Общее и частное решения.
Задача Коши.
Уравнение с разделяющимися переменными.
Однородное уравнение.
Линейное уравнение.

Тема 7.2. Дифференциальные уравнения второго и высших порядков

Задача Коши.
Понижение порядка уравнения.
Линейное уравнение второго порядка.
Структура общего решения.
Уравнения с постоянными коэффициентами.
Характеристическое уравнение.

Раздел 8. ИНТЕГРАЛЬНОЕ ИСЧИСЛЕНИЕ ФУНКЦИЙ НЕСКОЛЬКИХ ПЕРЕМЕННЫХ

Тема 8.1. Двойной и тройной интегралы

Двойной и тройной интегралы.
Повторный интеграл.
Полярные координаты.
Цилиндрические координаты.
Сферические координаты.
Приложения кратных интегралов.

Тема 8.2. Криволинейные интегралы.

Криволинейные интегралы I и II рода.
Приложения.
Формула Грина.
Независимость от пути интегрирования.

Раздел 9. ЧИСЛОВЫЕ И ФУНКЦИОНАЛЬНЫЕ РЯДЫ. РЯДЫ ФУРЬЕ

Тема 9.1. Числовые ряды.

Числовой ряд.
Сходимость.
Сумма ряда.
Знакопостоянные ряды.
Признаки сходимости.
Знакочередующиеся ряды.
Знакопеременные ряды.
Условная сходимость.
Абсолютная сходимость.

Тема 9.2. Функциональные ряды.

Функциональный ряд.
Область сходимости.
Степенной ряд.
Радиус сходимости.
Ряды Тейлора-Маклорена.
Приложения к приближенным вычислениям.

Тема 9.3. Ряды Фурье.

Ортогональные функции и системы.
Ряд Фурье.
Основная тригонометрическая система.
Системы синусов и косинусов.
Периодическая функция.

Раздел 10. ФУНКЦИИ КОМПЛЕКСНОЙ ПЕРЕМЕННОЙ. ЭЛЕМЕНТЫ ОПЕРАЦИОННОГО ИСЧИСЛЕНИЯ

Тема 10.1. Дифференцирование функции комплексной переменной.

Функция комплексной переменной.
Область определения.
Аналитичность.
Условия Коши-Римана.

Тема 10.2. Интегрирование функции комплексной переменной.

Односвязная и многосвязная области.
Особая точка.
Вычет функции в особой точке.
Основная теорема Коши о вычетах.

Тема 10.3. Операционное исчисление.

Оригинал.
Изображение.
Преобразование Лапласа.
Запаздывание.

Раздел 11. МЕТОДЫ ВЫЧИСЛЕНИЙ

Приближенное решение уравнений.
Интерполирование функций.
Определенные интегралы.
Дифференциальные уравнения.

Раздел 12. ТЕОРИЯ ВЕРОЯТНОСТЕЙ И ЭЛЕМЕНТЫ МАТЕМАТИЧЕСКОЙ СТАТИСТИКИ

Тема 12.1. Случайные события.

Комбинаторика.
Событие.
Вероятность.
Достоверное событие.

Невозможное событие.
Случайное событие.
Несовместные события.
Полная группа.
Сумма событий.
Произведение событий.
Условная вероятность.
Противоположное событие.
Полная вероятность.
Формула Байесса.
Повторные испытания.
Формула Бернулли.
Формула Лапласа.
Формула Пуассона.

Тема 12.2. Случайные величины.

Случайная величина.
Функция распределения.
Дискретная случайная величина.
Многоугольник распределения.
Непрерывная случайная величина.
Плотность вероятности.
Математическое ожидание.
Дисперсия.
Среднее квадратичное отклонение.
Мода.
Медиана.
Биномиальное распределение.
Пуассоновское распределение.
Непрерывное распределение.
Нормальное распределение.
Показательное распределение.
Системы случайных величин.
Двумерная случайная величина.
Линия регрессии.

Тема 12.3. Элементы математической статистики.

Закон больших чисел.
Центральная предельная теорема.
Выборка.
Репрезентативность.
Дискретный статистический ряд.

Интервальный статистический ряд.
Эмпирическая функция распределения.
Полигон.
Гистограмма.
Числовые характеристики выборки.
Точечные оценки.
Интервальные оценки.
Доверительный интервал.
Статистическая гипотеза.
Критерий согласия.

САМООРГАНИЗАЦИЯ РАБОТЫ С ЛИТЕРАТУРОЙ

Самостоятельное изучение тем курса осуществляется на основе списка рекомендуемой литературы к дисциплине. При работе с книгой необходимо научиться правильно ее читать, вести записи. Самостоятельная работа с учебными и научными изданиями профессиональной и общекультурной тематики – это важнейшее условие формирования научного способа познания.

Основные приемы работы с литературой можно свести к следующим:

• составить перечень книг, с которыми следует познакомиться;

• перечень должен быть систематизированным (что необходимо для практических занятий, что для экзаменов, что пригодится для написания контрольной работы, а что выходит за рамками официальной учебной деятельности, и расширяет общую культуру);

• обязательно выписывать все выходные данные по каждой книге (в дальнейшем при написании курсовых и выпускных квалификационных работ это позволит экономить время);

• определить, какие книги (или какие главы книг) следует прочитать более внимательно, а какие – просто просмотреть;

• при составлении перечней литературы следует посоветоваться с преподавателями, которые помогут сориентироваться, на что стоит обратить большее внимание, а на что вообще не стоит тратить время;

• все прочитанные монографии, учебники и научные статьи следует конспектировать, но это не означает, что надо конспектировать «все подряд»: можно выписывать кратко основные идеи автора и иногда приводить наиболее яркие и показательные цитаты (с указанием страниц);

• если книга – собственная, то допускается делать на полях книги краткие пометки или же в конце книги, на пустых страницах просто сделать свой «предметный указатель», где отмечаются наиболее интересные мысли и обязательно указываются страницы в тексте автора;

• следует выработать способность «воспринимать» сложные тексты; для этого лучший прием – научиться «читать медленно», когда понятно каждое прочитанное слово (а если слово незнакомое, то либо с помощью словаря, либо с помощью преподавателя обязательно его узнать). Таким образом, чтение текста является частью познавательной деятельности. Ее цель – извлечение из текста необходимой информации.

От того, насколько осознанна читающим собственная внутренняя установка при обращении к печатному слову (найти нужные сведения, усвоить информацию полностью или частично, критически проанализировать материал и т.п.) во многом зависит эффективность осуществляемого действия. Грамотная работа с книгой, особенно если речь идет о научной литературе, предполагает соблюдение ряда правил, для овладения которыми необходимо настойчиво учиться. Это серьёзный, кропотливый труд. Прежде всего, при такой работе невозможен формальный, поверхностный подход. Не механическое заучивание, не простое накопление цитат, выдержек, а сознательное усвоение прочитанного, осмысление его, стремление дойти до сути – вот главное

правило. Другое правило – соблюдение при работе над книгой определенной последовательности. Вначале следует ознакомиться с оглавлением, содержанием предисловия или введения. Это дает общую ориентировку, представление о структуре и вопросах, которые рассматриваются в книге.

Следующий этап – чтение. Первый раз целесообразно прочитать книгу с начала до конца, чтобы получить о ней цельное представление. При повторном чтении происходит постепенное глубокое осмысление каждой главы, критического материала и позитивного изложения; выделение основных идей, системы аргументов, наиболее ярких примеров и т.д. Непременным правилом чтения должно быть выяснение незнакомых слов, терминов, выражений, неизвестных имен, названий. Студентам с этой целью рекомендуется заводить специальные тетради или блокноты. Важная роль в связи с этим принадлежит библиографической подготовке студентов. Она включает в себя умение активно, быстро пользоваться научным аппаратом книги, справочными изданиями, каталогами, умение вести поиск необходимой информации, обрабатывать и систематизировать ее.

Выделяют четыре основные установки в чтении текста:

- информационно-поисковая (задача – найти, выделить искомую информацию);
- усваивающая (усилия читателя направлены на то, чтобы как можно полнее осознать и запомнить, как сами сведения, излагаемые автором, так и всю логику его рассуждений);
- аналитико-критическая (читатель стремится критически осмыслить материал, проанализировав его, определив свое отношение к нему);
- творческая (создает у читателя готовность в том или ином виде – как отправной пункт для своих рассуждений, как образ для действия по аналогии и т.п. – использовать суждения автора, ход его мыслей, результат наблюдения, разработанную методику, дополнить их, подвергнуть новой проверке).

С наличием различных установок обращения к тексту связано существование и нескольких видов чтения:

- библиографическое – просматривание карточек каталога, рекомендательных списков, сводных списков журналов и статей за год и т.п.;
- просмотровое – используется для поиска материалов, содержащих нужную информацию, обычно к нему прибегают сразу после работы со списками литературы и каталогами, в результате такого просмотра читатель устанавливает, какие из источников будут использованы в дальнейшей работе;
- ознакомительное – подразумевает сплошное, достаточно подробное прочтение отобранных статей, глав, отдельных страниц; цель – познакомиться с характером информации, узнать, какие вопросы вынесены автором на рассмотрение, провести сортировку материала;
- изучающее – предполагает доскональное освоение материала; в ходе такого чтения проявляется доверие читателя к автору, готовность принять изложенную информацию, реализуется установка на предельно полное понимание материала;

- аналитико-критическое и творческое чтение – два вида чтения близкие между собой тем, что участвуют в решении исследовательских задач.

Первый из них предполагает направленный критический анализ, как самой информации, так и способов ее получения и подачи автором; второе – поиск тех суждений, фактов, по которым, или, в связи с которыми, читатель считает нужным высказать собственные мысли.

Из всех рассмотренных видов чтения основным для студентов является изучающее – именно оно позволяет в работе с учебной и научной литературой накапливать знания в различных областях. Вот почему именно этот вид чтения в рамках образовательной деятельности должен быть освоен в первую очередь. Кроме того, при овладении данным видом чтения формируются основные приемы, повышающие эффективность работы с текстом. Научная методика работы с литературой предусматривает также ведение записи прочитанного. Это позволяет привести в систему знания, полученные при чтении, сосредоточить внимание на главных положениях, зафиксировать, закрепить их в памяти, а при необходимости вновь обратиться к ним.

Основные виды систематизированной записи прочитанного:

Аннотирование – предельно краткое связное описание просмотренной или прочитанной книги (статьи), ее содержания, источников, характера и назначения.

Планирование – краткая логическая организация текста, раскрывающая содержание и структуру изучаемого материала.

Тезирование – лаконичное воспроизведение основных утверждений автора без привлечения фактического материала.

Цитирование – дословное выписывание из текста выдержек, извлечений, наиболее существенно отражающих ту или иную мысль автора.

Конспектирование – краткое и последовательное изложение содержания прочитанного. Конспект – сложный способ изложения содержания книги или статьи в логической последовательности. Конспект аккумулирует в себе предыдущие виды записи, позволяет всесторонне охватить содержание книги, статьи. Поэтому умение составлять план, тезисы, делать выписки и другие записи определяет и технологию составления конспекта.

Как правильно составлять конспект? Внимательно прочитайте текст. Уточните в справочной литературе непонятные слова. При записи не забудьте вынести справочные данные на поля конспекта. Выделите главное, составьте план, представляющий собой перечень заголовков, подзаголовков, вопросов, последовательно раскрываемых затем в конспекте. Это первый элемент конспекта. Вторым элементом конспекта являются тезисы. Тезис - это кратко сформулированное положение. Для лучшего усвоения и запоминания материала следует записывать тезисы своими словами. Тезисы, выдвигаемые в конспекте, нужно доказывать. Поэтому третий элемент конспекта - основные доводы, доказывающие истинность рассматриваемого тезиса. В конспекте могут быть положения и примеры. Законспектируйте материал, четко следуя пунктам плана. При конспектировании старайтесь выразить мысль своими

словами. Записи следует вести четко, ясно. Грамотно записывайте цитаты. Цитируя, учитывайте лаконичность, значимость мысли. При оформлении конспекта необходимо стремиться к емкости каждого предложения. Мысли автора книги следует излагать кратко, заботясь о стиле и выразительности написанного. Число дополнительных элементов конспекта должно быть логически обоснованным, записи должны распределяться в определенной последовательности, отвечающей логической структуре произведения. Для уточнения и дополнения необходимо оставлять поля.

Конспектирование - наиболее сложный этап работы. Овладение навыками конспектирования требует от студента целеустремленности, повседневной самостоятельной работы. Конспект ускоряет повторение материала, экономит время при повторном, после определенного перерыва, обращении к уже знакомой работе. Учитывая индивидуальные особенности каждого студента, можно дать лишь некоторые, наиболее оправдавшие себя общие правила, с которыми преподаватель и обязан познакомить студентов:

1. Главное в конспекте не объем, а содержание. В нем должны быть отражены основные принципиальные положения источника, то новое, что внес его автор, основные методологические положения работы. Умение излагать мысли автора сжато, кратко и собственными словами приходит с опытом и знаниями. Но их накоплению помогает соблюдение одного важного правила – не торопиться записывать при первом же чтении, вносить в конспект лишь то, что стало ясным.

2. Форма ведения конспекта может быть самой разнообразной, она может изменяться, совершенствоваться. Но начинаться конспект всегда должен с указания полного наименования работы, фамилии автора, года и места издания; цитаты берутся в кавычки с обязательной ссылкой на страницу книги.

3. Конспект не должен быть «слепым», безликим, состоящим из сплошного текста. Особо важные места, яркие примеры выделяются цветным подчеркиванием, взятием в рамочку, оттенением, пометками на полях специальными знаками, чтобы можно было быстро найти нужное положение. Дополнительные материалы из других источников можно давать на полях, где записываются свои суждения, мысли, появившиеся уже после составления конспекта.

ПОДГОТОВКА К РЕШЕНИЮ РАЗНОУРОВНЕВЫХ ЗАДАЧ И ЗАДАНИЙ НА ПРАКТИЧЕСКИХ ЗАНЯТИЯХ

Решение задач разного уровня на практических занятиях по математике является важнейшим средством формирования у студентов системы интегрированных умений и навыков, необходимых для освоения профессиональных компетенций.

Кроме этого, они выступают средством формирования у студентов умений определять, разрабатывать и применять оптимальные методы решения профессиональных задач.

Цель решения задач на практических занятиях – приобретение умений и навыков практической деятельности по изучаемой дисциплине; овладение математическими моделями и методами применительно к своей будущей профессиональной деятельности.

Задачи, связанные с решением разноуровневых задач и заданий на практических занятиях:

- закрепление, углубление, расширение и детализация математических знаний студентов, получаемых на лекционных занятиях;
- развитие познавательных способностей, самостоятельности мышления, творческой активности;
- овладение новыми математическими методами и методиками изучения конкретной учебной дисциплины;
- обучение приемам решения практических задач;
- выработка способности логического осмысления полученных знаний для выполнения заданий;
- обеспечение рационального сочетания коллективной и индивидуальной форм обучения.

При решении задач разного уровня на практических занятиях следует руководствоваться следующими общими рекомендациями:

- для решения задачи необходимо внимательно прочитать ее условие, повторить лекционный материал по соответствующей теме, найти подобную задачу с решением в лекционных материалах или рекомендованной литературе и подробно разобрать ход этого решения;
- решение задач на практических занятиях включает в себя выбор способа решения задачи, разработку алгоритма практических действий (последовательность применяемых формул), выполнение расчетов по выбранным формулам; проверку полученного ответа;
- если в задаче требуется выполнение рисунка (чертежа), рекомендуется использовать линейку, простой карандаш и стирательную резинку, либо сначала строить чертеж на черновике; аккуратно подписывать оси координат, объекты на рисунке и т. п.;
- при решении разноуровневых задач и заданий на практических занятиях может использоваться метод малых групп. Работа в малых группах предполагает решение определенных образовательных задач в рамках небольших групп

с последующим обсуждением полученных результатов. Этот метод развивает навыки сотрудничества, достижения компромиссного решения, аналитические способности.

ПОДГОТОВКА К ТЕСТИРОВАНИЮ

Тесты – это вопросы или задания, предусматривающие конкретный, краткий, четкий ответна имеющиеся эталоны ответов. При самостоятельной подготовке к тестированию студенту необходимо:

1. Готовясь к тестированию, проработать информационный материал по дисциплине; прорешать задачи, подобные предлагаемым в тесте; проконсультироваться с преподавателем по вопросу выбора учебной литературы.

2. Четко выяснить все условия тестирования заранее. Студент должен знать, сколько задач в тесте ему будет предложено, сколько времени отводится на тестирование, какова система оценки результатов и т. д.

3. Приступая к работе с тестом, внимательно и до конца нужно прочитать вопрос задачи; решить предлагаемую задачу; выбрать правильный ответ из предложенных; на отдельном листке ответов вписать цифру вопроса и буквы, соответствующие правильным ответам;

- в процессе решения желательно применять несколько подходов в решении задачи; это позволяет максимально гибко оперировать методами решения, находя каждый раз оптимальный вариант;

- не нужно тратить слишком много времени на трудную задачу, нужно переходить к другим тестовым заданиям; к трудному вопросу можно обратиться в конце;

- обязательно необходимо оставить время для проверки ответов, чтобы избежать механических ошибок.

ПОДГОТОВКА К ПРОМЕЖУТОЧНОЙ АТТЕСТАЦИИ

При подготовке к *зачетам* и *экзамену* по дисциплине «*Математика*» обучающемуся рекомендуется:

1. Повторить пройденный материал и ответить на вопросы, используя конспект и материалы лекций. Если по каким-либо вопросам у студента недостаточно информации в лекционных материалах, то необходимо получить информацию из раздаточных материалов и/или учебников (литературы), рекомендованных для изучения дисциплины «*Математика*».

Целесообразно также дополнить конспект лекций наиболее существенными и важными тезисами для рассматриваемого теоретического вопроса.

2. При изучении основных и дополнительных источников информации в рамках выполнения заданий на *зачетах* и *экзамене* особое внимание необходимо уделять схемам, рисункам, графикам и другим иллюстрациям, так как подобные графические материалы, как правило, в наглядной форме отражают главное содержание изучаемого вопроса.

3. При изучении основных и дополнительных источников информации в рамках подготовки к ответу на теоретический вопрос на *зачетах* и *экзамене* необходимо подробно разобрать доказательства приведенных в источниках информации теорем, понять логику этих доказательств.

Определения основных понятий и доказательства теорем студент может трансформировать в рисунки, схемы и т. п. для более краткого, наглядного и удобного восприятия (иллюстрации целесообразно отразить в конспекте лекций – это позволит оперативно и быстро найти, в случае необходимости, соответствующую информацию).

4. Следует также обращать внимание при изучении материала для подготовки к *зачетам* и *экзамену* на словосочетания вида «таким образом», «итак» и т.п., так как это признаки выражения главных мыслей и выводов по изучаемому вопросу (пункту, разделу). В отдельных случаях выводы по теме (разделу, главе) позволяют полностью построить (восстановить, воссоздать) ответ на поставленный теоретический вопрос, так как содержат в себе основные мысли и тезисы для ответа.

МИНИСТЕРСТВО НАУКИ И ВЫСШЕГО ОБРАЗОВАНИЯ
РОССИЙСКОЙ ФЕДЕРАЦИИ

ФГБОУ ВО «Уральский государственный горный университет»

УТВЕРЖДАЮ
Проректор по учебно-методическому комплексу
_____ С.А.Упоров

МЕТОДИЧЕСКИЕ УКАЗАНИЯ ПО САМОСТОЯТЕЛЬНОЙ РАБОТЕ СТУДЕНТОВ

Б1.О.07 ФИЗИКА

Направление подготовки:
21.05.04 Горное дело

Специализация:
Менеджмент и экономика горнопромышленного производства
форма обучения: очная

год набора: 2024

Автор: Зайцев Д.В., д.ф.-м.н.

Одобрена на заседании кафедры	Рассмотрена методической комиссией факультета
Физики	Инженерно-экономического факультета
(название кафедры)	*(название факультета)*
Зав. кафедрой _____ *(подпись)*	Председатель _____ *(подпись)*
Зайцев Д.В..	Мочалова Л.А.
(Фамилия И.О.)	*(Фамилия И.О.)*
№ 16 от 28 сентября 2023 г.	Протокол №2 от 20.02. 2023
(Дата)	*(Дата)*

Екатеринбург
2023

Содержание

Требования к оформлению отчета по лабораторным работам..……. ……4

Определение плотности твердого тела правильной геометрической формы…….5

Определение скорости полёта пули при помощи баллистического маятника……. . 10

Определение момента инерции системы тел……. 15

Динамическое определение массы с помощью инерционных весов……. 21

Определение модуля Юнга твердых тел динамическим методом …… 26

Определение модуля сдвига по крутильным колебаниям…… 32

Определение массы моля и плотности воздуха……..38

Определение отношения теплоемкости газа при постоянном давлении к теплоемкости газа при постоянном объеме……...42

Определение коэффициента поверхностного натяжения жидкости методом отрыва кольца……....48

Определение коэффициента динамической вязкости жидкости по методу Стокса……. 54

Литература…….61

Студенты должны приходить на лабораторные занятия, изучив руководство к лабораторной работе, с заготовкой отчета содержащей пункты 1 – 6 .Таблицы в заготовке отчета заполняются по мере выполнения работы. Полученные данные необходимо показать преподавателю для проверки.

Требования к оформлению отчета по лабораторным работам

Отчет по лабораторным занятиям должен содержать следующее :

1. фамилию и инициалы студента, индекс группы, дату выполнения работы;
2. наименование выполняемой работы;
3. цель работы, краткую теорию, основные расчетные формулы;
4. характеристики используемых приборов сводятся в таблицу «Используемые приборы»:

Таблица

Наименование прибора	Пределы измерения прибора	Цена наименьшего деления

5. эскиз или схема установки;
6. таблицу результатов измерений;
7. расчет искомой величины;
8. расчет погрешностей;
9. запись окончательного результата в виде:

$$a = < a > \pm < \Delta a >$$

10. анализ результатов и краткие выводы, содержащие сравнение полученных результатов с табличными значениями.

Лабораторная работа № 1

Определение плотности твердого тела правильной геометрической формы

Цель работы : определение плотности твердого тела правильной геометрической формы, ознакомление с устройством и правилами работы с измерительными инструментами.

Краткая теория

Плотность определяется отношением массы однородного тела к его объему :

$$\rho = \frac{m}{V}, \qquad (1.1)$$

т.е. плотность численно равна массе единицы объема тела.

В данной работе исследуемое тело имеет форму цилиндра, следовательно, объем его выразится формулой

$$V = \frac{\pi d^2}{4} h, \qquad (1.2)$$

где d – диаметр,

h – высота цилиндра.

Подставляя это значение в уравнение (1.1.) , получим выражение для вычисления плотности :

$$\rho = \frac{4m}{\pi d^2 h}, \qquad (1.3)$$

Из полученного соотношения (1.3) следует, что для определения ρ нужно измерить значения m, d, h .

Выполнение работы.

Приборы и материалы: весы, штангенциркуль, микрометр, исследуемое тело (цилиндрической формы).

Порядок выполнения работы.

1. Взвешивают тело на весах . Правила взвешивания приложены к весам. Результат заносят в таблицу 1.1.

2. Известно , что исследуемое тело вращения (цилиндр) , невозможно изготовить идеальной формы. При механической обработке детали возникают погрешности формы , например :

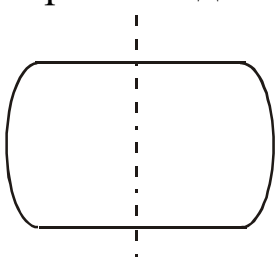

Бочкообразность

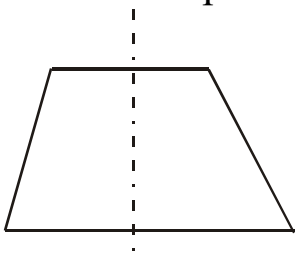

Конусность

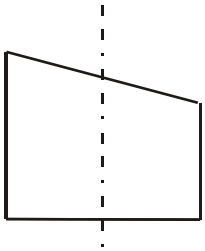

Не параллельность оснований

Поэтому для точного определения объема образца V , при планировании эксперимента важно правильно выбрать сечения для снятия размеров d и h .

Например : при определении h рекомендуется последовательно поворачивая образец проводить измерения длин образующих 1-2, 3-4, 5-6, 7-8, 9-10 .

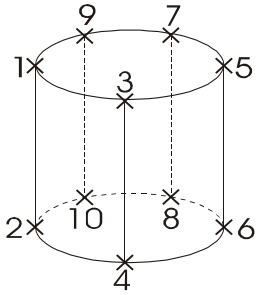

При определении диаметра d рекомендуется проводить измерения в следующем порядке 1-2, 3-4, 5-6, 7-8, 9-10 :

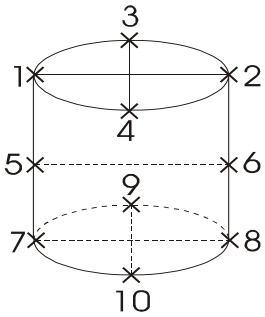

При дальнейшей обработке результатов измерений, средняя арифметическая величина размеров h и d считается наиболее близкой к истинной .

Штангенциркуль

Штангенциркули позволяют производить отсчет линейных размеров с точностью до 0,05 мм. Штангенциркулем измеряют высоту тела. Для этого зажимают цилиндр между ножками штангенциркуля и по положению нуля нониуса отсчитывают по линейке – (масштабу) целое число миллиметров. Далее смотрят, какое деление нониуса совпадет с каким делением масштаба .

Пример : на рис.1.1 нуль нониуса перешел за 40 мм масштаба и 6 деление нониуса совпадает с одним из делений масштаба. Следовательно, высота цилиндра 40,30 мм.

Рис.1.1. Штангенциркуль

Микрометр

Прибор для измерения линейных размеров. На барабане микрометра нанесено 50 делений, следовательно для получения значения точности измерений указанной на приборе (0,01 мм) каждый миллиметр нижней шкалы поделен пополам рисками верхней шкалы : $\frac{0{,}5мм}{50дел.} = 0{,}01мм$.

При проведении измерений :

а) Если кромка барабана не перешла за риску верхней шкалы , то размер = число делений нижней шкалы + число делений шкалы барабана.

б) Если кромка барабана перешла за риску верхней шкалы ,то размер = число делений нижней шкалы + 0,5 мм + число делений шкалы барабана. Пример (рис.1.2). Микрометром измеряют диаметр тела. Измеряемое тело зажимают между опорной пятой и винтом (рис.1.2) . На головке винта находится трещетка, за которую и следует вращать винт. По линейной шкале отсчитывают деление, за которое перешла кромка барабана. На рис.1.2 это 11,50 мм.

Рис.1.2 Микрометр

Затем определяют деление барабана, которое совпало с продольным штрихом линейной шкалы (35 деление на рис.1.2)

Следовательно, так как каждое деление барабана равно 0,01 мм, диаметр цилиндра будет : 11,50 мм + 0,35 мм = 11,85 мм.

2. Высоту и диаметр цилиндра измеряют пять раз. Из пяти результатов измерений находят среднее значения величины и вычисляют погрешности. Результаты измерений и вычислений записываются в таблицу 1.1.

При подсчете средней величины погрешности, значения погрешностей берутся по модулю , т.к. согласно нормальному распределению Гаусса равновероятно получение положительной либо отрицательной погрешности. При последующем суммировании с учетом знака результат будет равен 0 , что не соответствует действительности.

При записи окончательного результата следует учитывать, что точность не может превышать точность результатов, полученных при измерениях.

Таблица 1.1
Результаты измерений

Измерения	h , *мм*	Δh, *мм*	d , *мм*	Δd, *мм*	m , *г*	Δm, *г*
1						
2						
3						
4						

5						
средние значения	$\bar{h}=$	$\overline{\Delta h}=$	$\bar{d}=$	$\overline{\Delta d}=$		

Плотность тела рассчитывается по формуле (1.3), в которой для величин диаметра и высоты берутся средние значения из таблицы 1.1.

Вычисление погрешностей и окончательный результат

Относительная погрешность определения плотности:

$$E_\rho = \frac{\overline{\Delta\rho}}{\bar{\rho}} = \frac{\Delta m}{m} + 2\frac{\overline{\Delta d}}{\bar{d}} + \frac{\overline{\Delta h}}{\bar{h}} \quad . \qquad (1.4)$$

Абсолютная погрешность:

$$\overline{\Delta\rho} = E_\rho \bar{\rho} \, . \qquad (1.5)$$

Окончательный результат :

$$\rho = \bar{\rho} \pm \bar{\rho} \, . \qquad (1.6)$$

Сравнением полученного результата с табличными значениями плотности твердых тел определяют материал из которого изготовлен цилиндр.

Записывают выводы.

Контрольные вопросы

1. Что называется плотностью тела ?
2. Вывести расчетную формулу определения плотности цилиндра.
3. Пояснить порядок выполнения работы.
4. Какие измерения в данной работе относятся к прямым , какие к косвенным ?
5. Как вычисляются абсолютная и относительная погрешности при многократных и однократных измерениях ?
6. Вывести формулу для относительной погрешности при определении плотности тела в данной работе.
7. Сравните относительные погрешности прямых измерений в данной работе. Неточность измерений какой величины (*m*, *h* или *d*) дает наибольший вклад в погрешность определения плотности ?

Лабораторная работа № 2

Определение скорости полёта пули при помощи баллистического маятника

Цель работы : Определение скорости полёта пули при помощи баллистического маятника.

Краткая теория

Скорость полёта пули обычно достигает значительной величины: у духового ружья она составляет 150-200 м/с ,а у боевой винтовки 1000 м/с. Поэтому прямое измерение скорости т.е. определение времени, за которое пуля проходит известное расстояние, требует специальной аппаратуры. Много проще измерить скорость пули косвенными методами, среди которых широко распространены методы, основанные на неупругом соударении, т.е. соударении, в результате которого сталкивающиеся тела соединяются вместе и продолжают движение как целое.

Пусть летящая пуля испытывает неупругий удар со свободным неподвижным телом значительно большей массы. После удара тело и пуля начинают двигаться вместе, причём их скорость во столько раз меньше скорости пули, во сколько раз масса пули меньше массы тела (этот результат легко получить с помощью закона сохранения количества движения). Если теперь определить сравнительно небольшую скорость тела с пулей, то легко можно вычислить и скорость полёта пули.

Используемый в настоящей работе баллистический маятник представляет собой небольшую цилиндрическую коробку, заполненную вязким веществом (глиной с глицерином или пластилином) и укреплённую на стержне жёстко соединённом с осью вокруг которой маятник может совершать свободные колебания.

Со стороны пушки коробка маятника открыта и пуля проникания внутрь застревает в вязкой среде, теряя свою начальную скорость, сообщает маятнику импульс, под действием которого он отклоняется от исходного вертикального положения на угол α.

Выстрел пулей производится из небольшой пружинной пушки: нажимая на рычаг, освобождают сжатую пружину, которая выбрасывает пулю в направлении коробки маятника.

В данной работе для определения скорости полёта пули используются два физических закона: закон сохранения импульса для замкнутых систем (в замкнутой системе тел полный импульс системы не изменяется со временем) и закон сохранения энергии (полная энергия консервативной системы тел не изменяется со временем).

Для рассмотрения прямого центрального неупругого соударения двух тел запишем закон сохранения импульса:

$$m_1\vec{V}_1 + m_2\vec{V}_2 = m_1\vec{V} + m_2\vec{V}, \qquad (2.1)$$

где m_1 - масса пули ;

m_2 - масса маятника ;

V_1 - скорость пули до соударения ;

V_2 - скорость маятника до соударения ;

V - скорость пули и маятника в первый момент после удара.

Так как до соударения маятник находился в покое ($V_2=0$), то слагаемое $m_2V_2=0$ и уравнение (2.1) можно записать в виде:

$$m_1\vec{V}_1 = (m_1 + m_2)\vec{V}. \qquad (2.2)$$

С другой стороны к пуле застрявшей в маятнике и маятнику может быть применён закон сохранения и превращения энергии для данной системы имеем :

$$\frac{(m_1 + m_2)\cdot V^2}{2} = (m_1 + m_2)gh, \qquad (2.3)$$

где $g=9{,}81\ м/с^2$.

Левая часть этого уравнения даёт выражение для кинетической энергии системы в первый момент после удара, а правая для потенциальной энергии системы в момент достижения наибольшего отклонения маятника где g означает ускорение свободного падения, а h высоту подъёма центра тяжести маятника с пулей (рис.2.1)

Решая совместно уравнения (2.2) и (2.3) выразим скорость полета пули до соударения:

$$V_1 = \frac{(m_1 + m_2)}{m_1}\sqrt{2gh}. \qquad (2.4)$$

Между высотой h и углом отклонения, как видно из рис.1, существует простая связь:

$$h = a - a\cdot\cos\alpha = 2a\sin^2\frac{\alpha}{2}. \qquad (2.5)$$

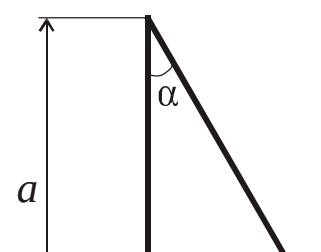

Рис. 2.1. Схема отклонения маятника

Если принять во внимание малость величины угла отклонения α , то можно с некоторым приближением считать имеющим место равенство:

$$\sin\frac{\alpha}{2} \approx \frac{l}{2a}. \qquad (2.6)$$

И высоту *h* представить, подставив (2.6) в (2.5), как

$$h = \frac{l^2}{2a}. \qquad (2.7.)$$

Выражение для скорости пули (подставив (2.7) в (2.4)) примет вид:

$$V_1 = \frac{(m_1 + m_2)}{m_1} l_0 \sqrt{\frac{g}{a}}, \qquad (2.8.)$$

где a – расстояние от оси вращения до центра тяжести маятника с пулей ; l_0 - длина дуги , стягивающей угол α .

В этой формуле не учитываются силы, которые делают колебания маятника затухающими, а именно сила трения в опорах маятника и сопротивление воздуха.

Для их учёта, сделав отсчёт максимальной амплитуды первого отклонения (l) при выстреле не останавливая маятник, дают ему сделать 10 полных колебаний ($n=10$) и отсчитывают амплитуду последнего (десятого) колебания

(l_1) .

Счёт полных колебаний производят с момента наибольшего отклонения, которое наблюдается вслед за выстрелом . Уменьшение амплитуды за *n* полных колебаний будет $(l - l_1)$, а поправка за четверть периода на трение будет:

$$k = \frac{l - l_1}{4n}. \qquad (2.9)$$

Отклонение маятника при выстреле с учётом поправки на трение будет равно:

$$l_0 = l + k\,. \qquad (2.10)$$

Подставляя (6.10) в (6.8) получим окончательную формулу для определения скорости полёта пули:

$$V_1 = \frac{(m_1 + m_2)}{m_1}(l + k)\sqrt{\frac{g}{a}}\,. \qquad (2.11)$$

Выполнение работы

Приборы и материалы: баллистический маятник, пружинная пушка, металлическая пуля, технические весы с разновесами.

На весах определяют массу пули, массу коробки с вязким наполнителем. К массе коробки прибавляют массу стержня (указана на приборе). Выравнивают поверхность наполнителя, прикрепляют коробку к стержню. Устанавливают маятник указателем против нулевого деления шкалы.

Готовят пушку к выстрелу: сжимают пружину, вставляют пулю, прицеливаются и совершают выстрел.

Отсчёт отклонения маятника по шкале производят только в случае застревания в нём пули (если пуля отскочила или не попала в коробку, опыт следует повторить).

Когда пуля застряла в коробке, то один из наблюдателей должен записать значение максимального отклонения маятника. Далее представив возможность маятнику сделать десять полных колебаний записать величину отклонения десятого колебания. После этого извлечь пулю из коробки, выровнять поверхность наполнителя, повторить опыт, вытерев пулю.

Всего нужно произвести пять опытов (выстрелов) , а результаты измерений занести в таблицу.

Далее вычислить средние значения l , Δl , k , Δk и заполнить табл. 2.1.

Подставив средние значения величин l и k в формулу (2.11) и по средним значениям рассчитать среднее значение скорости полёта пули до соударения с препятствием.

Таблица 2.1

Результаты измерений

	Первоначальное отклонение маятника		Определение затуханий			
№	*l (см)*	*Δl (см)*	*l_1 (см)*	*n*	*k*	*Δk (см)*
1						
2						

3						
4						
5						
	$\bar{l} =$	$\overline{\Delta l} =$	$\bar{l}_1 =$		$\bar{k} =$	$\overline{\Delta k} =$
$m_1 =$; $\Delta m_1 =$; $m_2 = m_{коробки} + m_{стержня} =$; $a =$; $\Delta a =$; $\Delta m_2 = \Delta m_{коробки} + \Delta m_{стержня} =$.						

Вычисление погрешностей

Относительная погрешность :

$$E = \frac{\overline{\Delta V_1}}{\overline{V_1}} = \frac{\Delta m_1 + \Delta m_2}{m_1 + m_2} + \frac{\Delta m_1}{m_1} + \frac{\overline{\Delta l} + \overline{\Delta k}}{\bar{l} + \bar{k}} + \frac{\Delta a}{2a}. \qquad (2.12)$$

Абсолютная погрешность :

$$\overline{\Delta V_1} = E \cdot \overline{V_1}. \qquad (2.13)$$

Окончательный результат:

$$V_{пули} = \overline{V_1} \pm \overline{\Delta V_1}. \qquad (2.14)$$

Записывают выводы.

Контрольные вопросы

1. Какая система тел называется замкнутой?
2. Формулировка закона сохранения импульса.
3. Какой удар называется упругим? неупругим? как выглядит запись закона сохранения импульса для каждого из них?
4. Формулировка закона сохранения и превращения энергии .
5. Как вычисляются погрешности измерений в данной работе.

Лабораторная работа № 3

Определение момента инерции системы тел

Цель работы : экспериментальное определение момента инерции системы тел и сравнение полученного результата с теоретически рассчитанным значением для этой же системы тел.

Краткая теория

При описании вращения твердых тел различной формы пользуются понятием – момент инерции (J). *Моментом инерции системы (тела) относительно данной оси называется скалярная физическая величина, равная сумме произведений масс n материальных точек системы на квадрат расстояния до рассматриваемой оси.*

$$J=\sum_{i=1}^{n} m_i r_i^2 \ , \qquad (3.1)$$ где

m_i – масса i – ой частицы твердого тела,

r_i - радиус-вектор вращения i – ой частицы относительно оси вращения.

В случае непрерывного распределения масс эта сумма сводится к интегралу: $J=\int r^2 dm$, где интегрирование производится по всему объему тела, величина J в этом случае есть функция положения точки с координатами x , y , z .

Расчет моментов инерции для некоторых тел правильной геометрической формы дает следующие табличные выражения:

1. Сплошной цилиндр, диск: $J=\frac{1}{2}mr^2$
2. Шар : $J=\frac{2}{5}mr^2$
3. Полый, тонкостенный цилиндр: $J=mr^2$

Момент инерции *(J)* системы твердых тел – величина аддитивная, равная сумме моментов инерции отдельных тел *(J_1 ; J_2 ; .... ; J_n)* этой системы :

$$J=J_1+J_2+\ldots+J_n=\sum_{i=1}^{n} J_n \ . \qquad (3.2)$$

Воспользовавшись формулой (2.2) , момент инерции для системы тел можно записать в виде :

$$J_{системы} = J_{диска}+J_{вала}+J_{прилива} \ , \qquad (3.3)$$

$J_{шкива}$ в виду малости вклада не учитывается.

Теоретически момент инерции можно рассчитать , если тела имеют правильную геометрическую форму, именно так можно поступить в нашем случае :

$$J_{системы} = \frac{1}{2} m_{диска} r_{диска}^2 + \frac{1}{2} m_{вала} r_{вала}^2 + \frac{1}{2} m_{прилива} r_{прилива}^2 \quad . \qquad (3.4)$$

Момент инерции можно определить и опытным путем , используя второй закон динамики для вращательного движения. В соответствии с этим законом угловое ускорение
(ε) , с которым тело вращается вокруг неподвижной оси, прямо пропорционально вращательному моменту сил, действующих на тело, и обратно пропорционально моменту инерции тела:

$$\varepsilon = \frac{M}{J} \quad , \qquad (3.5)$$

где ε - угловое ускорение,

J - момент инерции.

M - момент сил, действующей на систему тел.

При постоянном моменте сил *(M = const)* тело вращается равнопеременно *(ε = const)* . Измерив величину углового ускорения , можно определить момент инерции системы тел.

$$J = \frac{M}{\varepsilon} . \qquad (3.6)$$

Экспериментальная установка (рис.3.1) состоит из массивного металлического диска A , который крепится на валу B при помощи прилива C. На деревянный шкив K наматывается нить, с закрепленным на ней сменным грузом массой $m_{гр}$.

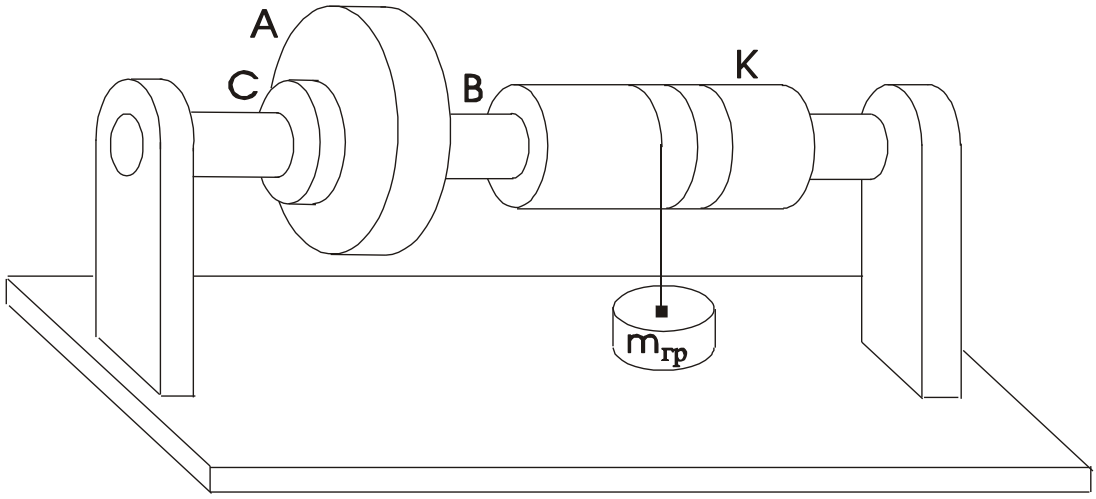

Рис.3.1 Общий вид установки

По третьему закону Ньютона, реакция нити N по модулю равна силе F, действующей на нить со стороны груза (рис.3.2). Под действием груза создается момент силы относительно оси вращения:

$$M=F\frac{D}{2} \quad , \qquad (3.7)$$

где F – модуль силы , приложенной посредством нити к шкиву,

D - диаметр деревянного шкива.

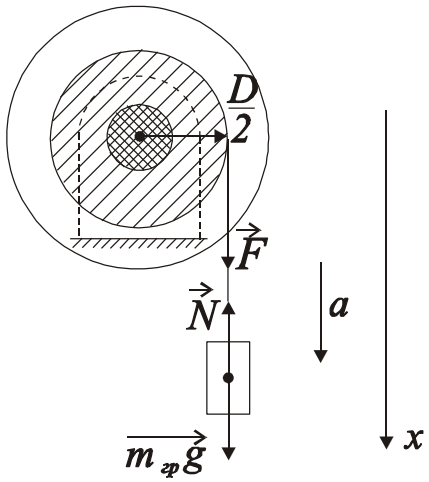

Рис.3.2
Схема приложения сил

Для нахождения величины силы F рассмотрим движение груза .

На груз действуют две силы: сила тяжести ($\overrightarrow{m_{гр}g}$) и сила реакции нити ($\vec{N}$).

Согласно второму закону динамики для поступательного движения, спроецировав вектора на ось x , можно записать для данного случая равенство:

$$m_{гр}a=m_{гр}g-N \quad , \qquad (3.8)$$

где a – линейное ускорение движения груза,

g – ускорение свободного падения (g = 9,81 м/с^2)

Отсюда выразим силу реакции нити :

$$N=m_{гр}(g-a) \quad . \qquad (3.9)$$

Перепишем выражение (3.7) для момента силы, подставив вместо F выражение для N :

$$M=m_{гр}(g-a)\frac{D}{2} \quad . \qquad (3.10)$$

Подставив выражение для M (3.10) в формулу (3.6) получим выражение для момента инерции :

$$J=\frac{D}{2\varepsilon}\, m_{гр}(g-a) \, . \qquad (3.11)$$

Угловое ускорение вращающейся системы , связано с линейным ускорением движения груза вниз , соотношением :

$$\varepsilon=\frac{2a}{D} \quad . \qquad (3.12)$$

Линейное ускорение груза , опускающегося с высоты h можно рассчитать из соотношения :

$$a=\frac{2h}{t^2} \quad . \qquad (3.13)$$

Подставив в формулу (3.11) для расчета момента инерции соотношение (3.12) и соотношение (3.13) получим искомую расчетную формулу для экспериментального определения момента инерции системы тел в окончательном виде :

$$J = \frac{D^2 t^2 \mathrm{m}_{\text{гр}}}{8h}\left(g - \frac{2h}{t^2}\right) \quad . \qquad (3.14)$$

Проведя расчеты и сравнив полученные значения момента инерции системы тел экспериментально и теоретически мы сможем написать вывод о проделанной работе.

Выполнение работы

Приборы и материалы: лабораторная установка (рис.3.1) , секундомер, штангенциркуль, линейка, набор грузов
(1, 2, 3 кг) .

Порядок выполнения работы :

1. Теоретически рассчитывают момент инерции системы тел. Для этого параметры диска, прилива и вала заносим в таблицу № 3.1 . По этим данным рассчитывают моменты инерции отдельных тел , их величины суммируют по формуле
(3.3) и заносят в таблицу № 3.1.

Таблица № 3.1

Данные для теоретического расчета момента инерции системы тел

тело	*масса (кг)*	*диаметр (м)*	*момент инерции (кг×м^2)*	
			отдельных тел	*системы тел*
Диск	*11,00 ± 0,01*	*0,243 ± 0,001*		
Прилив	*0,40 ± 0,01*			
Вал	*0,90 ± 0,01*			

2. Экспериментальное определение момента инерции этой же системы тел

Измеряют штангенциркулем диаметр деревянного шкива (Таблица № 3.2).

Прикрепляют конец нити к первому грузу m_1. Вращая диск наматывают нить на деревянный шкив, поднимая груз на высоту h = 1,25 м. Высоту подъема измеряют линейкой от пола до нижнего основания груза. Отпускают груз, предоставляя ему свободно опускаться на нити . Секундомером определяют время падения груза. Опыт повторяют три раза . В таблицу
№ 3.2 заносят три значения времени падения груза m_1 = 1 кг. Из трех значений рассчитывают среднее время , заносят его в таблицу. Опыт повторяют с грузами m_2 = 2 кг и m_3 = 3 кг, полученные данные заносят в таблицу № 3.2. Используя средние значения времени падения грузов, по формуле (3.14) рассчитывают три раза (соответственно трем значениям времени падения груза) момент инерции системы тел . Затем находят среднее значение момента инерции . Результаты заносят в таблицу № 3.2. Момент инерции деревянного шкива не учитывают в виду его малости.

Таблица № 3.2

Данные для экспериментального определения момента инерции системы тел

масса груза	*Время падения груза t (сек)*			*< t > (сек)*	*J (кг×м²)*	*ΔJ (кг×м²)*
m_1 = 1 кг						
m_2 = 2 кг						
m_3 = 3 кг						
Диаметр деревянного шкива D = (м)					*< J >=*	*<ΔJ>=*

Вычисление погрешностей и окончательный результат

Находят абсолютные погрешности ΔJ_1 , ΔJ_2 , ΔJ_3 моментов инерции , вычисленных для трех случаев , по ним определяют среднюю абсолютную погрешность $<\Delta J>$.

Относительная погрешность определения момента инерции :

$$E = \frac{\overline{\Delta J}}{\overline{J}} 100\% \quad . \qquad (3.15)$$

Окончательный результат :

$$J = \overline{J} \pm \overline{\Delta J} \quad . \qquad (3.16)$$

Проводят сравнение значений момента инерции системы тел определенных экспериментально и рассчитанных теоретически.

Записывают выводы.

Контрольные вопросы

1. Опишите установку, применяемую в данной работе.
2. Какие силы, приводящие систему в движение, действуют на груз ?
3. Сформулируйте основной закон динамики поступательного движения.
4. Сформулируйте основной закон динамики вращательного движения и поясните физический смысл входящих в этот закон величин.
5. Сделайте вывод расчетной формулы для экспериментального определения момента инерции.
6. Как можно теоретически рассчитать момент инерции ?
7. Вывести формулу относительной погрешности определения момента инерции диска при определении ее по формуле :
8. Изменится ли момент инерции системы при изменении массы подвешиваемых грузов ?

Лабораторная работа № 4

Динамическое определение массы с помощью инерционных весов

Цель работы : определение массы тела динамическим методом.

Краткая теория

Понятие о массе было введено Ньютоном при установлении им закона всемирного тяготения и законов динамики.

В законе тяготения масса тел рассматривается как источник и объект тяготения (тяготеющая масса), а в законах динамики – как мера инертности тел (инертная масса).

Рассмотрим два метода определения массы: статический и динамический.

При статическом методе масса тела может быть определена путем взвешивания, сравнением с эталоном массы в поле силы тяжести.

Про тела, уравновешивающие друг друга на равно- плечных весах, говорят, что они имеют равные веса, а так как вес пропорционален массе, то, следовательно, и одинаковые массы (тяготеющие).

Массу тела можно определить и из динамического действия силы, зная величину силы и ускорение, приобретаемое при этом телом. По второму закону Ньютона :

$$m = \frac{F}{a} \quad , \qquad (4.1)$$

откуда следует, что при действии одной и той же силы на тела различной массы ускорение будет различным. Чем больше сопротивление тела изменению состояния, то есть, чем больше масса, тем меньше ускорение , приобретаемое телом.

Для определения массы динамическим методом служат инерционные весы. Инерционные весы (рис.4.1) состоят из массивного основания и платформы , закрепленной на двух плоских пружинах.

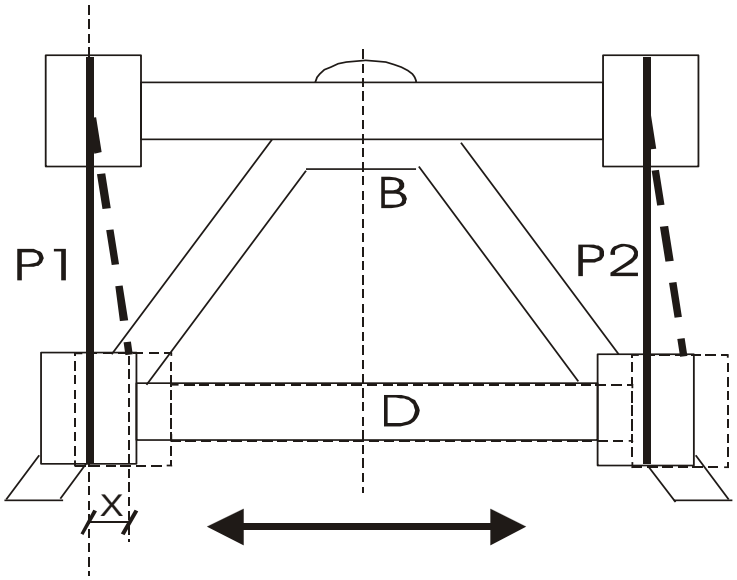

Рис.4.1 Инерционные весы (вид сверху)

Платформа может перемещаться в горизонтальной плоскости всегда стремясь занять положение равновесия за счет жесткости плоских пружин. Роль возвращающей силы F играет реакция упруго деформированных пружин подвеса платформы.

При изменении массы платформы жесткость пружин не изменяется, следовательно не изменяется величина возвращающей силы упругости F .

По закону Гука эта сила для упругих полос выражается уравнением :

$$F = -kx \quad , \tag{4.2}$$

где x - величина смещения платформы от положения равновесия ;

k - коэффициент упругости пружины , выражающий величину силы, которая вызывает смещение, равное единице.

Запишем уравнение гармонического колебательного движения для смещения в виде :

$$x = A\sin \omega \cdot t \quad , \tag{4.3}$$

где A - амплитуда колебаний;

ω - циклическая частота колебаний.

Скорость V и ускорение a при колебательном движении определяется по формулами :

$$V = \frac{dx}{dt} = A\omega \cos \omega \cdot t \, , \tag{4.4}$$

$$a = \frac{dV}{dt} = -A\omega^2 \sin \omega \cdot t \, . \tag{4.5}$$

Учитывая, что $\omega = \frac{2\pi}{T}$, где T - период колебаний, т.е. время одного полного колебания, получим :

$$a = -\omega^2 x = -\frac{4\pi^2}{T^2} x \ . \tag{4.6}$$

Знак минус означает, что ускорение a и упругая сила F в колебательном движении всегда направлены противоположно смещению x. Подставив F и a в выражение для второго закона Ньютона (4.1), получим :

$$m = \frac{kT^2}{4\pi^2} \ . \tag{4.7}$$

Зная период колебаний T и коэффициент упругости k, который для данных пластин есть величина постоянная, можно определить массу платформы с находящимся на ней грузом.

Если массу m рассматривать как сумму масс платформы m_0 и груза m_x, то можно написать :

$$m_x = \frac{kT^2}{4\pi^2} - m_0 \ . \tag{4.8}$$

В нашем случае величины k и m_0 не известны, поэтому определение массы данного нам груза проведем с помощью инерционных весов и тарировочного графика построенного опытным путем (рис.4.2).

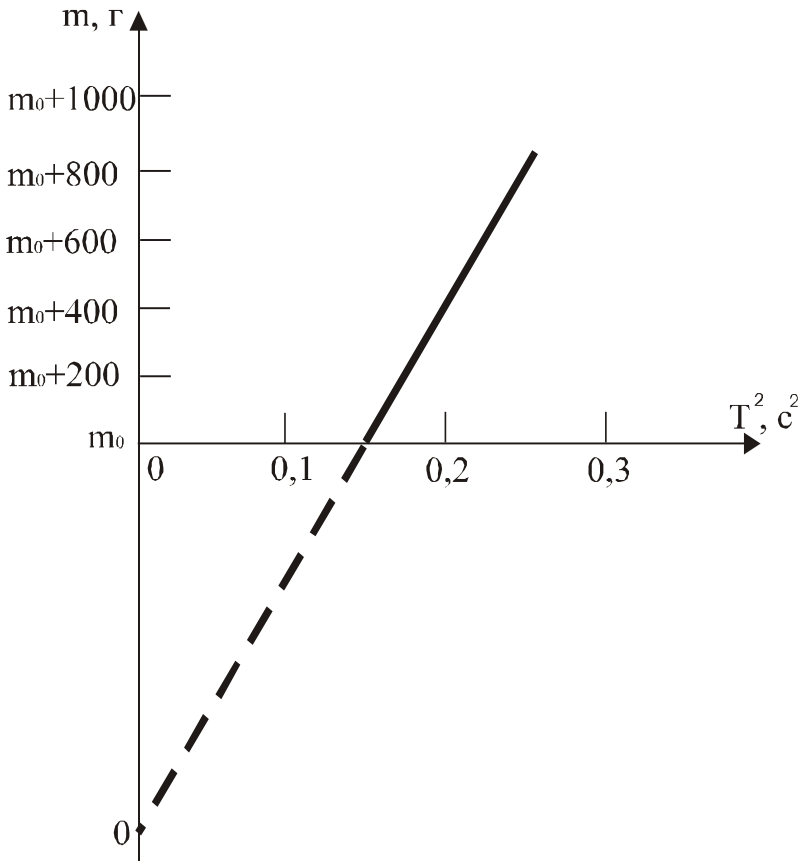

Рис.4.2 График зависимости между квадратом периода колебаний и массой платформы

Выполнение работы

Приборы и материалы: инерционные весы, пластина неизвестной массы, секундомер, набор грузов .

Порядок выполнения работы

Приводят в движение платформу весов с таким расчетом, чтобы амплитуда колебаний не превышала 1 см.

Наблюдая за колебаниями платформы, отсчитывают 50 колебаний . С последним отсчетом останавливая секундомер.

Опыт повторяют три раза, результаты записывают в таблицу 4.1. Находят среднее время 50 колебаний ($\bar{t}$) и период колебаний :

$$T = \frac{\bar{t}}{n} \quad , \qquad (4.9)$$ где n - число колебаний .

Нагружая платформу последовательно : грузами 200, 400, 600, 800, 1000 г тем же способом определяют соответственно периоды колебаний платформы.

Убрав тарировочные грузы нагружают платформу грузом неизвестной массы и снова определяют период колебаний.

Во всех случаях, наблюдения проводят не менее трех раз, из которых находят среднее время 50 колебаний и значение периода колебаний для каждого груза на платформе.

По данным таблицы вычерчивают тарировочный график, откладывая по оси ординат значения массы платформы с грузами m , а по оси абсцисс соответственно значения квадрата периода колебаний платформы с грузами (рис.4.2).

Массу неизвестного груза определяют по графику, используя найденное значение квадрата периода его колебаний вместе с платформой .

Таблица 4.1

Результаты измерений

Масса платформы с грузами m, *г*	*Время 50 колебаний* t, *с*			$\bar{t}$, *с*	T, *с*	T^2, c^2
	1	*2*	*3*			
пустая (без грузов)						
+ 200						
+ 400						
+ 600						
+ 800						
+ 1000						
+ m_x						

По графику можно определить и массу платформы m_0. Для этого прямую, выражающую график, проводят до пересечения с осью ординат, что дает начало отсчета по оси масс.

Измеряя отрезок от *0* до m_0 в масштабе, выбранном для массы, находят массу платформы.

Записывают выводы.

Контрольные вопросы

1. Дайте определение массы и веса тела.
2. Есть ли разница между тяготеющей и инертной массой ?
3. Сформулируйте второй закон Ньютона и закон Гука, поясните физический смысл коэффициента упругости.
4. Под действием какой силы получается колебательное движение платформы ?
5. Чем характеризуется простое гармоническое колебание?
6. Указать, в каких точках пути при колебании платформы ускорение и скорость наибольшие по величине.
7. Что называют периодом колебания и как он определяется в данной работе?
8. Запишите формулы для нахождения периодов математического, физического и пружинного маятников.
9. Как определяется масса тела с помощью инерционных весов ?

Лабораторная работа № 5

Определение модуля Юнга твердых тел динамическим методом

Цель работы: Определение модуля Юнга, ознакомление со способом определения модуля Юнга методом стоячих волн.

Краткая теория

Закон Гука. Деформации растяжения и сжатия. Модуль Юнга.

Выясним количественную связь между силами, приложенными к твёрдому телу, и возникающим в нём деформациями. Решение задач подобного рода в теории упругости основано на законе Гука.

Возьмём круглый стержень длиной L, диаметром d и площадью поперечного сечения S. Пусть один конец стержня закреплён, а к другому приложена растягивающая сила $\vec{F}$. Величина растягивающей силы $\vec{F}$, отнесённая к единице площади S, называется напряжением P

$$P = \frac{F}{S} \quad . \qquad (5.1)$$

Под действием силы $\vec{F}$ длина стержня станет L_1 , следовательно, $\Delta L = L_1 - L$.

Опытным путём установлено, что чем больше величина F, тем больше величина растяжения стержня.

Закон Гука - основной закон теории упругости, гласит: *при малых деформациях величина деформации пропорциональна напряжению.*

При больших деформациях закон Гука не выполняется. В образцах возникают остаточные деформации либо разрыв.

Таким образом, если справедлив закон Гука, то

$$\Delta L = kL\frac{F}{S}, \qquad (5.2)$$

где k - коэффициент пропорциональности, зависящий от свойств материала образца. Принято пользоваться обратной величиной $E=1/k$.

Тогда

$$\Delta L = \frac{1}{E}L\frac{F}{S}, \qquad (5.3)$$

откуда

$$E = \frac{L}{\Delta L}\cdot\frac{F}{S}. \qquad (5.4)$$

Величина E называется модулем Юнга, модулем продольной упругости. Если при испытаниях на прочность предел упругости не перейдён , то E представляет постоянную величину, определяющую упругие свойства данного материала.

В технике значение модуля Юнга выражают в Паскалях , Па=Н/м^2 , например:

$E_{стали}$= 220 ГПа; $E_{железа}$=207,9 ГПА ; $E_{меди}$=(80 - 125)ГПа ;
$E_{свинца}$=18 ГПА; $E_{дерева}$=11 ГПа.

Динамический метод определения модуля Юнга

Если один конец стержня заставить испытывать периодические сжатия (растяжения) в направлении его длины, в стержне возникнут стоячие продольные волны. Стержень при этом начинает «звучать» – возникает явление резонанса.

Так как в нашей установке стержень в середине жёстко закреплен, в этой точке смещения отсутствуют, и в ней всегда будет находиться узел скоростей $V_{прод}$.

Максимальные колебания стержня (основной резонанс) наблюдаются при выполнении условия :

$$L = \frac{\lambda}{2}, \qquad (5.5)$$

где L - длина стержня;

λ - длина продольной волны.

При этом на концах стержня будут пучности и смещения (рис.5.1)

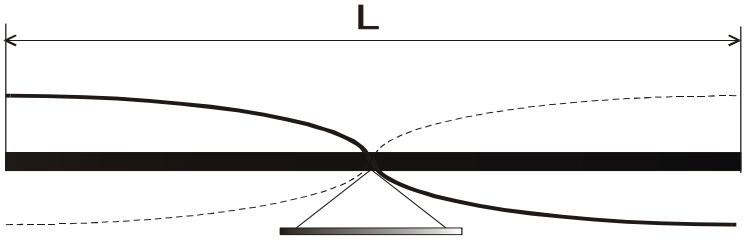

Рис. 5.1.Схема излучателя колебаний

так как

$$\lambda = \frac{V_{прод.}}{\nu}, \qquad (5.6)$$

где $V_{прод}$. – скорость продольной волны в стержне.

ν - частота ,

то

$$V_{прод.} = \lambda \cdot \nu = 2L \cdot \nu . \qquad (5.7)$$

Следовательно, для нашего случая необходимо измерить:

1. Длину стержня L.
2. Длину продольной стоячей волны λ.

Скорость $V_{прод}$ продольной волны в стержне, размер поперечного сечения которого значительно меньше длины волны, определяется формулой :

$$V_{прод.ст} = \sqrt{\frac{E}{\rho_{ст}}}, \qquad (5.8)$$

где ρ - плотность материала стержня.

Следовательно, можно записать

$$E = V^2_{прод.ст} \cdot \rho_{ст} . \qquad (5.9)$$

Следует отметить, что значения модуля Юнга найденные в статическом и динамическом режимах, могут различаться.

Выполнение работы

Приборы и материалы : лабораторная установка, масштабная линейка, кожанка с канифолью.

В нашей работе для определения модуля Юнга используется метод стоячих волн.

Схема установки для наблюдения стоячих продольных звуковых волн приведена на рис.5.2.

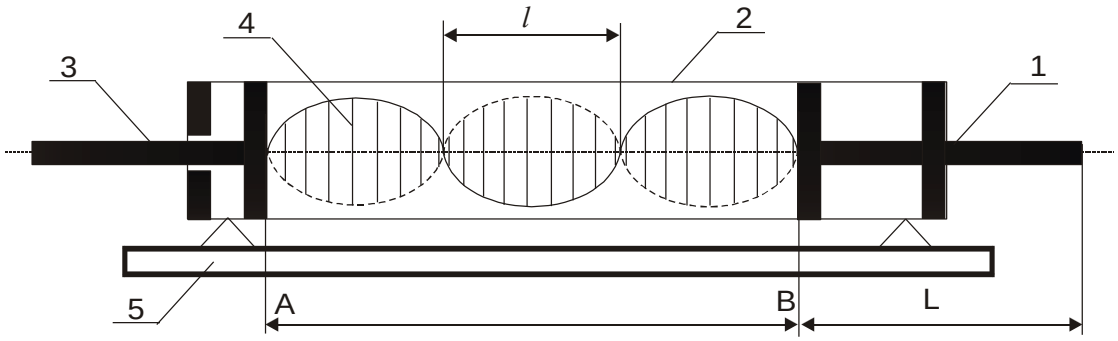

Рис.5.2. Схема установки :

1- медный стержень с поршнем (излучатель) ;
2- стеклянная трубка ;
3- стержень с подвижным поршнем ;
4- пробковые опилки ;
5- основание установки ;

L - длина исследуемого стержня ; l - расстояние между соседними узлами (пучностями)равное половине длины волны в воздухе

$$\lambda_в = 2l \quad . \qquad (5.10)$$

Стоячая волна образуется в промежутке *AB*, если на его длине укладывается целое число полуволн.

Продольные колебания получают в стержне , проводя по свободной стороне стержня кожанкой с канифолью. При этом поршень, на другом конце стержня, передаёт колебания столбу воздуха в трубке. При отражении от подвижного поршня волна идёт обратно. Если выполняется выше приведённое условие в промежутке АВ возникает стоячая волна, которую можно наблюдать визуально с помощью распределения в пространстве трубки пробковой крошки.

При возбуждении продольных волн в стержне можно записать

$$\lambda_{ст} = 2L \quad . \qquad (5.11)$$

Скорость звука в воздухе определяется по формуле

$$V_в = \sqrt{\frac{\gamma RT}{\mu}} , \qquad (5.12)$$

где $\gamma = \frac{C_P}{C_V} = 1{,}4$ - показатель адиабаты (для воздуха);

$R = 8{,}31 \frac{Дж}{моль \cdot К}$ -универсальная газовая постоянная;

$\mu = 0{,}029$ *кг/моль* – молярная масса воздуха ;

T - абсолютная температура воздуха.

Известно, что при переходе звуковой волны из одной среды в другую, частота сохраняется постоянной

$$\nu = \frac{V}{\lambda} = const \,. \qquad (5.13)$$

Следовательно

$$\frac{\lambda_{ст}}{\lambda_{возд.}} = \frac{V_{прод.ст}}{V_{возд.}} \,. \qquad (5.14)$$

Преобразуем формулу

$$V_{прод.} = \frac{L}{l} \cdot \sqrt{\frac{\gamma RT}{\mu}} \,, \qquad (5.15)$$

используя соотношение запишем

$$E = V^2{}_{прод.ст.} \cdot \rho_{ст.} = \frac{L^2}{l^2} \cdot \frac{\gamma RT}{\mu} \cdot \rho_{ст.} \,, \qquad (5.16)$$

где $\rho_{ст.} = \rho_{меди} = 8{,}9 \cdot 10^3 \frac{кг}{м^3}$.

Порядок выполнения работы

Встряхиванием распределяют равномерным слоем пробковые опилки по длине промежутка *AB*. Для получения колебаний плавно проводят по свободному концу стержня (от середины к концу) кожанкой с канифолью. При правильном выполнении слышен чистый, высокий звук.

В момент «звучания» стержня перемещают подвижный поршень до образования устойчивых фигур из пробковой крошки.

Далее проводят все необходимые измерения параметров *L, l, T*.

Измерения проводят не менее трёх раз занося результаты в табл. 5.1 .

Таблица 5.1

Результаты измерений

l, м	*l, м*	*L, м*	*L, м*	*T, K*	ΔT *, K*

$\bar{l} =$	$\overline{\Delta l} =$	$\bar{L} =$	$\overline{\Delta L} =$		

Используя средние значения измеренных величин и справочные данные по формуле (5.16) , находят значение модуля Юнга для меди и сравнивают с табличным значением.

Вычисление погрешностей

Относительная погрешность:

$$\frac{\overline{\Delta E}}{\bar{E}} = 2\frac{\overline{\Delta L}}{\bar{L}} + \frac{\overline{\Delta T}}{T} + 2\frac{\overline{\Delta l}}{\bar{l}}. \qquad (5.17)$$

Абсолютная погрешность:

$$\overline{\Delta E} = \frac{\overline{\Delta E}}{\bar{E}} \cdot \bar{E}. \qquad (5.18)$$

Окончательный результат:

$$E = \bar{E} + \overline{\Delta E}. \qquad (5.19)$$

Сравнивают полученный результат с табличным значением.
Записывают выводы.

Контрольные вопросы

1. Что называется напряжением?
2. Сформулируйте закон Гука.
3. Опишите ход работы на лабораторной установке.
4. Что называется длиной волны?
5. Объясните расчётную формулу для определения значения модуля Юнга.
6. Выразите скорость звука в твёрдых телах через модуль Юнга.
7. Объясните формулу относительной погрешности .

Лабораторная работа № 6

Определение модуля сдвига по крутильным колебаниям

Целью работы является изучение деформации сдвига и кручения, определение модуля сдвига металлического стержня.

Краткая теория

Модуль упругости E (модуль Юнга), G (модуль сдвига), K (модуль объемной упругости) определяют жесткость материалов, то есть интенсивность увеличения напряжения по мере увеличения упругой деформации.

Механизм упругой деформации металлов состоит в обратимых смещениях атомов из положения равновесия в кристаллической решетке. Величина упругих деформаций в металлах не может быть большой, так как атомы в узлах решетки способны смещаться на небольшую долю межатомных расстояний.

Физический смысл модуля упругости состоит в том, что он характеризует сопротивляемость металлов упругой деформации, то есть смещению атомов из положения равновесия.

В отсутствии деформации атомы колеблются в узлах решетки у положений равновесия.

Если деформация не совпадает по направлению с напряжением (например при одноосном растяжении возникает трехосная деформация) , элементарный закон Гука заменяется обобщенным. Он устанавливает линейную связь между деформацией и напряжением в любых направлениях, то есть между компонентами тензора напряжений и тензора деформаций.

В работе использован один из распространенных методов экспериментального определения модуля сдвига цилиндрического стержня. Этот метод основан на связи, существующей между модулем сдвига, линейными размерами цилиндрического стержня и модулем кручения:

$$f = G\frac{\pi d^4}{32L}, \qquad (6.1)$$

где f – модуль кручения;

G – модуль сдвига;

d – диаметр стержня;

L – длина стержня .

Рассмотрим кратко механизм деформаций сдвига и кручения.

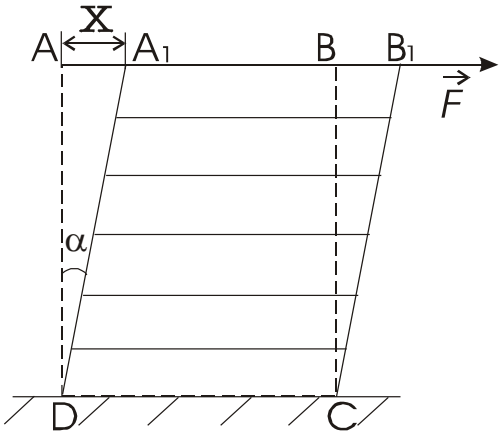

Рис. 6.1. Схема деформации сдвига

Если к верхнему основанию параллелепипеда *DABC* (рис.6.1), с закрепленным нижним основанием *DC* , приложить силу $\vec{F}$, к верхнему основанию и направленную по касательной к плоскости *AB*, то произойдет деформация параллелепипеда, называемая сдвигом.

При сдвиге отдельные горизонтальные тонкие слои, на которые мысленно разбивается параллелепипед, смещаются (сдвигаются) относительно друг друга в направлении действия силы. Отрезок AA_1 , обозначенный через *x*, называют абсолютным сдвигом. Отношение $\frac{x}{h}$ называют относительным сдвигом (где *h* – высота параллелепипеда). Из (рис.6.1) видно, что $\frac{x}{h} = tg\alpha$; ввиду малости величины относительного сдвига $tg\alpha$ заменяют на величину угла α, который называется углом сдвига. Тогда величина относительного сдвига запишется таким образом: $\frac{x}{h} = \alpha$.

Согласно опыту величина относительного сдвига прямо пропорциональна силе $\vec{F}$ и обратно пропорциональна площади основания *S*, то есть

$$\alpha = \frac{1}{G} \cdot \frac{F}{S}. \qquad (6.2)$$

Величина *G* называется модулем сдвига. Экспериментально модуль сдвига *G* можно найти, определив модуль кручения *f* для исследуемого материала.

Деформация кручения стержня (цилиндра) сводится к сдвигам относительно друг друга бесконечно тонких сечений, на которые

можно мысленно разбить закручиваемый стержень (рис.5.2). Если один конец стержня жестко закрепить , то для закручивания другого конца на угол φ необходимо приложить к нему пару сил $\vec{F}$ - $\vec{F}$ с моментом $\vec{M}$. По закону Гука можно записать:

$$M = f \cdot \varphi, \qquad (6.3)$$

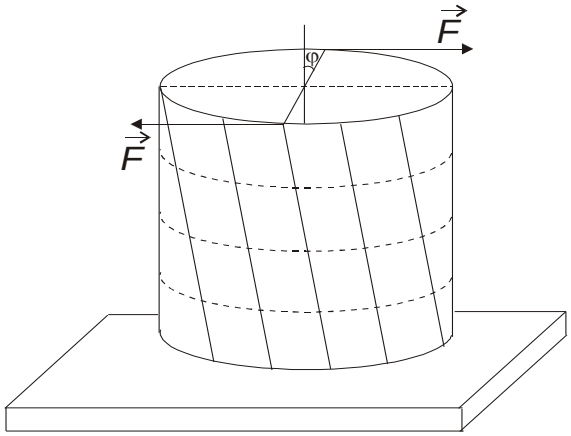

где f -модуль кручения, численно равный моменту пары сил, закручивающему стержень, деленному на единицу угла.

Рис.6.2. Схема деформации кручения

Если известен модуль кручения данного материального тела, то используя уравнение (6.1), можно рассчитать модуль сдвига.

Практически модуль кручения определяется по крутильным колебаниям исследуемого стержня, верхний конец которого жестко закреплен, а нижний соединен с диском, способным совершать крутильные колебания (рис.6.3).

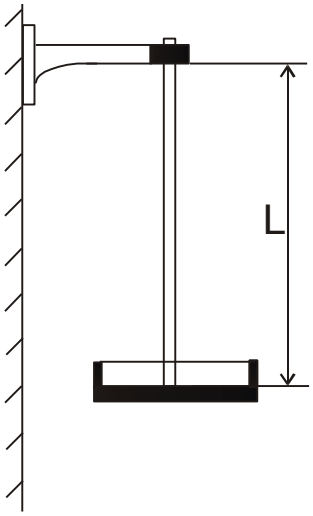

Рис.6.3. Схема установки

Диск поворачивается на некоторый угол φ и отпускается. Освобожденный диск совершает крутильные колебания, период которых, согласно теории, рассчитывается по формуле:

$$T = 2\pi\sqrt{\frac{J}{f}}, \qquad (6.4)$$

где J - момент инерции диска и стержня.

В данном случае момент инерции вычислить довольно трудно, но можно определить его изменение при нагружении диска дополнительным грузом-кольцом. Для этого: обозначим через J_1- момент инерции стержня с диском без нагрузки (крутильный маятник), а через $J_2 = (J_1 + mR^2)$ - момент инерции с грузом в виде кольца. Тогда разность $J_2 - J_1 = mR^2$ будет выражать момент инерции кольца (где R - средний радиус кольца, m - масса кольца).

Соответственно периоды колебаний маятника без кольца и с кольцом можно записать в виде:

$$T_1 = 2\pi\sqrt{\frac{J_1}{f}}, \qquad (6.5)$$

$$T_2 = 2\pi\sqrt{\frac{J_2}{f}}, \qquad (6.6)$$

Возведя в квадрат оба эти выражения и взяв их разность выразим модуль кручения f :

$$f = \frac{4\pi^2 mR^2}{T_2^2 - T_1^2}. \qquad (6.7)$$

Подставив это выражение в (6.1) получим для модуля сдвига:

$$G = \frac{8\pi \cdot L}{r^4} \cdot \frac{mR^2}{T_2^2 - T_1^2}, \qquad (6.8)$$

где $r = \frac{d}{2}$ - радиус стержня.

Выполнение работы

Приборы и материалы: крутильный маятник, секундомер, микрометр и миллиметровая линейка.

Измерения: миллиметровой линейкой измеряют длину стержня (L) три раза; микрометром измеряют диаметр стержня ($2r$) в трех различных точках; измеряют три раза средний диаметр кольца ($2R$).

Не нагружая маятник кольцом, приводят его в крутильные колебания, избегая качаний в стороны. Наблюдая за колебаниями маятника, запускают секундомер с отчетом «ноль», при

прохождении метки на диске против стойки К. при каждом новом прохождении метки перед стойкой в одну и ту же сторону делают отсчет – один, два, три…до 20. С последним отчетом останавливают секундомер. Определяют период колебаний, деля время всех полных колебаний t_1 на их количество n_1:

$$T_1 = \frac{t_1}{n_1} \ . \qquad (6.9)$$

Далее нагружают диск кольцом и тем же способом определяют T_2 .

В обоих случаях наблюдения проводят не менее трех раз и рассчитывают средние значения для T_1 и T_2.

Результаты измерений заносят в таблицу 6.1.

Таблица 6.1
Результаты измерений

№	L	ΔL	r	Δr	R	ΔR	t_1	Δt_1	t_2	Δt_2	T_1	ΔT_1	T_2	ΔT_2
	см	*см*	*мм*	*мм*	*см*	*см*	*с*	*с*	*с*	*с*	*с*	*с*	*с*	*с*
1														
2														
3														
Сред. знач.														
m=				*Δm=±*										

По полученным данным с использованием формулы (6.8) рассчитывают величину модуля сдвига.

Вычисление погрешностей

Относительная погрешность :

$$E = \frac{\Delta G}{G} = \frac{\Delta L}{\overline{L}} + \frac{\Delta m}{\overline{m}} + 2\frac{\Delta \overline{R}}{\overline{R}} + 4\frac{\Delta \overline{r}}{\overline{r}} + 2\frac{\overline{T_2} \cdot \Delta \overline{T_2} + \overline{T_1} \cdot \Delta \overline{T_1}}{\overline{T_2^2} - \overline{T_1^2}} \ , \qquad (6.10)$$

где $\Delta \overline{T_1} = \frac{\Delta \overline{t_1}}{n}$, а $\Delta \overline{T_2} = \frac{\Delta \overline{t_2}}{n}$.

Абсолютная погрешность:

$$\Delta \overline{G} = E \cdot \overline{G} \ . \qquad (6.11)$$

Окончательный результат:

$$G = \overline{G} \pm \Delta \overline{G} \ . \qquad (6.12)$$

Сравнивают полученный результат с табличными значениями (табл. 6.2).

Записывают выводы.

Таблица 6.2

Константы упругости некоторых чистых металлов при комнатной температуре

металл	E, ГПа	G, ГПа	K, ГПа	ν
железо	217	89	172	0,28
никель	205	78	187	0,31
медь	125	46	142	0,34
алюминий	72	27	75	0,34
титан	108	41	127	0,34
кобальт	204	76	187	0,31
молибден	847	122	280	0,30

ν - коэффициент Пуассона, тогда

$E = 2G(1+\nu)$;

$E = 3K(1-2\nu)$.

Контрольные вопросы

1. Что называется деформацией тела? Виды деформации.
2. Сформулируйте закон Гука?
3. Что такое модуль сдвига?
4. Какой физический смысл модуля кручения?
5. Когда справедлив закон Гука ?

Лабораторная работа № 7

Определение массы моля и плотности воздуха

Цель работы : экспериментальное определение массы моля и плотности воздуха при нормальных условиях.

Краткая теория.

В системе СИ моль является единицей измерения количества вещества, находящегося в любом состоянии
(твердом, жидком, газообразном). В моле вещества содержится столько структурных единиц (атомов, молекул) , сколько имеется атомов в 0,012 кг изотопа углерода $_6C^{12}$. Это число атомов установленное опытным путем, называется числом Авогадро и равно $6{,}022 \cdot 10^{23}$ моль$^{-1}$. Для однородных газов масса в килограммах численно равна молярному весу газа.
Для воздуха, как смеси газов , главным образом азота и кислорода, масса моля будет определяться массой , выраженной в килограммах, заключенной в объеме 22,4 м^3 при нормальных условиях (P_0 = 1атм.= $1{,}013 \cdot 10^5$ Па и T_0 = 273,16
К). Определение массы моля производится с использованием уравнения Менделеева-Клайперона :

$$PV = \frac{M}{\mu} RT \quad , \qquad (7.1)$$

где P – давление , при котором находится газ (Па),
V – объем, занимаемый газом (м^3),
M – масса газа в данном объеме (кг),
R – универсальная газовая постоянная ($R=8{,}31$ *Дж×моль/К*),
T – абсолютная температура (К),
при этом производится измерение физических величин , определяющих данное состояние, т.е. давления, температуры, объема и массы воздуха в этом объеме.

Определение массы воздуха в колбе (M) возможно только при полной откачке его из сосуда, что практически сложно осуществить .

Рассмотрим воздух в двух состояниях : при давлении P_1 (атмосферное) до откачки части воздуха и при давлении P_2 после откачки части воздуха из сосуда колбы с помощью форвакуумного насоса.

Уравнения для этих состояний запишем в виде:

$$P_1V = \frac{M'}{\mu} RT \quad , \qquad (7.2)$$

$$P_2V = \frac{M''}{\mu} RT \quad , \qquad (7.3)$$

где M' и M''- массы газа в сосуде до и после откачки воздуха, т.е. соответственно при давлениях P_1 и P_2. Объем колбы и температура среды в обоих случаях остаются постоянными.

Вычитая из первого уравнения второе получим :

$$(P_1 - P_2)V = (M' - M'')\frac{RT}{\mu} \quad . \qquad (7.4)$$

Очевидно, что изменение массы газа ($M' - M''$) равно разности (M_1 – M_2), где M_1 и M_2 массы колбы с газом до и после откачки воздуха. Исходя из этого уравнение (7.4) можно переписать :

$$(P_1 - P_2)V = (M_1 - M_2)\frac{RT}{\mu} \quad , \qquad (7.5)$$

откуда

$$\mu = \frac{(M_1 - M_2)RT}{(P_1 - P_2)V} = \frac{(M_1 - M_2)RT}{P_м V} \quad , \qquad (7.6)$$

где за $(P_1 – P_2)$ принимают показание манометра в конце цикла откачки воздуха из колбы.

Выполнение работы

Приборы и материалы : технические весы, набор разновесов, колба с краном, форвакуумный насос, манометр, термометр.

Порядок выполнения работы :

1. Определив точность технических весов, взвешиванием находят массу колбы M_1 при открытом кране (заносим в таблицу 7.1).
2. Откачивают воздух из колбы до минимально возможного давления P_2 , записывают показание манометра в таблицу ($P_м$) и одновременно закрывают кран колбы.
3. Колбу с откаченным воздухом взвешивают и таким образом определяют M_2 (заносят в таблицу 7.1).
4. По комнатному термометру (со шкалой Цельсия) отсчитывают температуру. При проведении вычислений температура переводится в градусы Кельвина.
5. Объем V и относительная ошибка $\Delta V/V$ указаны на чехле колб.

Полученные значения заносят в таблицу 7.1:

Таблица 7.1
Результаты измерений

M_1(кг)	M_2(кг)	$\Delta M_1 = \Delta M_2$	$P_м$(Па)	$\Delta P_м$(Па)	V($м^3$)	$\Delta V/V$	$t(^0C)$	$\Delta t(^0C)$

Расчет искомых величин

По полученным данным вычисляют массу моля воздуха по формуле (7.6).

Определив массу моля , вычисляют плотность воздуха ρ применяя формулу :

$$\rho = \frac{M}{V} = \frac{P\mu}{RT} \quad . \qquad (7.7)$$

Подставляя вместо P и T величины соответствующие нормальным условиям , т.е. P_0 = 1 атм.=1,013·10^5 Па и T_0 = 273,16 К находят плотность воздуха при нормальных условиях:

$$\rho_0 = \frac{P_0\mu}{RT_0} \quad . \qquad (7.8)$$

Вычисление погрешностей

Относительную погрешность при определении массы моля вычисляют по формуле :

$$E_\mu = \frac{\Delta\mu}{\mu} = \frac{\Delta M_1 + \Delta M_2}{M_1 - M_2} + \frac{\Delta T}{T} + \frac{\Delta P}{P_м} + \frac{\Delta V}{V} \quad . \qquad (7.9)$$

Погрешности ΔM_1 и ΔM_2 , получающиеся при взвешивании берутся равными половине цены наименьшего деления (точности) весов, а погрешности ΔT и ΔP принимаются равными половине цены наименьшего деления термометра и манометра.

Абсолютная погрешность определения массы моля :

$$\Delta\mu = E_\mu\mu \quad . \qquad (7.10)$$

Относительную погрешность при определении плотности воздуха :

$$E_\rho = \frac{\Delta\rho_0}{\rho_0} = \frac{\Delta P_0}{P_0} + \frac{\Delta\mu}{\mu} + \frac{\Delta T_0}{T_0} \quad . \qquad (7.11)$$

Ввиду того, что P_0 и T_0 не измеряются, а заданы, то $\Delta P_0 = 0$ и $\Delta T_0 = 0$. Поэтому получаем

$$E_\rho = \frac{\Delta\rho_0}{\rho_0} = \frac{\Delta\mu}{\mu} = E_\mu \quad , \qquad (7.12)$$

отсюда

$$\Delta\rho_0 = \rho_0 E_\rho \quad . \qquad (7.13)$$

Окончательный результат :

$$\mu_{воздуха} = \mu \pm \Delta\mu \quad , \tag{7.14}$$

$$\rho_{воздуха} = \rho_0 \pm \Delta\rho_0 \quad . \tag{7.15}$$

Сравнивают полученные результаты с табличными значениями.

Записывают выводы.

Контрольные вопросы

1. Что называется молем вещества ?
2. Что называется плотностью ? В каких единицах она измеряется ?
3. Записать уравнение состояния идеального газа в форме закона Менделеева-Клайперона .
4. Вывести расчетную формулу для определения массы моля воздуха в данной работе.
5. Как вычислить плотность воздуха при нормальных условиях, зная массу моля ?
6. Что называется давлением ?
7. Вывести формулу для относительных погрешностей определения массы моля воздуха и плотности воздуха при нормальных условиях.

Лабораторная работа № 8

Определение отношения теплоемкости газа при постоянном давлении к теплоемкости газа при постоянном объеме.

Цель работы: Определение опытным путем величины показателя адиабаты для воздуха.

Краткая теория

Удельная теплоемкость- это количество теплоты необходимое для нагревания единицы массы вещества (1 кг) на 1 кельвин.

$$C = \frac{\delta Q}{mdT}\left(\frac{Дж}{кг \cdot К}\right) \quad . \tag{8.1}$$

Удельная теплоемкость газов может принимать различные значения в зависимости от того в каких условиях нагревается газ.

Обычно различают две теплоемкости газов:

C_v – *теплоемкость газа при постоянном объеме* :

$$C_v = \frac{dU_m}{dT} \quad (8.2)\ ; \quad dU_m = \frac{i}{2} RdT \quad (8.3)\ ; \quad C_v = \frac{i}{2} R \quad (8.4)\ ,$$ где

i – число степеней свободы молекул газа ,

R – универсальная газовая постоянная ,

dU_m – изменение внутренней энергии одного моля газа при повышении его температуры на 1 К.

C_p – *теплоемкость газа при постоянном давлении* :

$$C_p = \frac{dU_m}{dT} + \frac{pdV}{dT} \quad (8.5)\ ; \qquad C_p = \frac{i+2}{2} R \quad (8.6); \qquad C_p = C_v + R \quad (8.7)$$

Уравнение Майера (8.7) показывает , что C_p всегда больше C_v на величину газовой постоянной.

Так как газ при постоянном давлении расширяется от нагревания и совершает некоторую работу против внешних сил, то, следовательно C_p больше C_v и $\frac{C_p}{C_v} > 1$. Это соотношение имеет большое значение при анализе адиабатных процессов, когда отсутствует теплообмен между газом и окружающей средой. При адиабатных процессах для идеального газа справедлив закон Пуассона :

$$PV^{\gamma} = const \ , \qquad (8.8)$$

$$\gamma = \frac{C_p}{C_v} = \frac{i+2}{i} \quad . \qquad (8.9)$$

Выполнение работы

Приборы и материалы : стеклянный сосуд с трехходовым краном и водяным манометром (рис 8.1.).

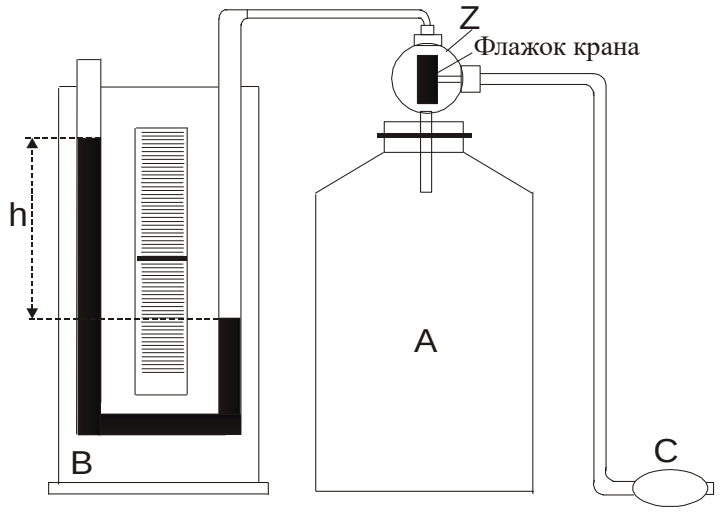

Рис. 8.1. Общий вид установки

Работа с экспериментальной установкой :

Большой стеклянный сосуд А (рис.8.1) соединен трубкой с дифференциальным водяным манометром В для измерения разности давлений (атмосферного и внутри сосуда). Трехходовой кран Z служит для соединения сосуда с нагнетателем (резиновой грушей С), манометром и атмосферой. В последнем случае приходится вынимать втулку крана.

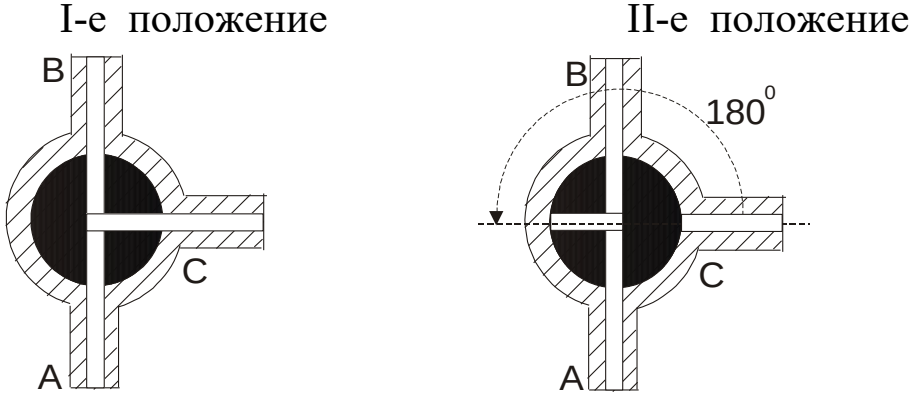

Рис.8.2 Два положения трехходового крана

Флажок крана Z устанавливают в **I - е положение** (рис.8.2) (смотреть с торца крана) и резиновой грушей нагнетают воздух в сосуд пока разность уровней менисков жидкости в трубках манометра не достигнет 15-20 см по шкале.

Затем, поворачивают флажок крана Z на **180^0 градусов (II–е положение** рис.8.2**),** для предотвращения утечек воздуха через клапан нагнетателя .

При нагнетании воздух в сосуде сжимается и его температура повышается. Чтобы температура воздуха внутри сосуда сравнялась с температурой окружающей среды $\mathbf{t_1}$ следует сделать выдержку перед снятием показаний водяного манометра (3-5 минут). При этом устанавливается постоянная разность уровней (h_1) в плечах манометра. Давление газа в сосуде для этого случая равно $H+h_1$, где

H – атмосферное давление. Полученный результат заносят в таблицу 8.2.

Вынув вращающуюся часть крана (втулку) , выпускают воздух до прекращения шипения, после чего немедленно вставляют втулку в прежнее положение (**II-е положение** рис.8.2) .

Во время отсутствия втулки крана давление воздуха в сосуде падает до атмосферного , а его температура понижается до $\mathbf{t_2}$. Понижение температуры объясняется тем, что при адиабатическом расширении воздух совершает работу против атмосферного давления за счет внутренней энергии.

Через 3-5 минут после закрытия крана воздух в сосуде нагреется до температуры окружающей среды $\mathbf{t_1}$, его давление увеличивается , и по шкале манометра можно снять отсчет разности уровней h_2 . Полученный результат заносят в таблицу 8.2.

Рассмотрим состояния находящегося в сосуде воздуха:

1. Перед началом опыта массу находящегося в сосуде воздуха можно представить как m , занимающую объем V_2 (объем сосуда).
2. При нагнетании дополнительного количества воздуха Δm получим $m_{общ.}=m+\Delta m$, тогда на долю m придется только часть (объем V_1) от общего объема сосуда V_2 .
3. При сбросе «дополнительного» воздуха масса m снова займет объем V_2 равный объему сосуда.

Таким образом для массы находящегося в сосуде воздуха имеем три состояния , указанные в таблице 8.1.

Таблица 8.1

Состояния газа во время опыта

Состояния воздуха	Объем	Давление	Температура
До открытия крана	V_1	$H+h_1$	t_1
В момент открытия крана	V_2	H	t_2
После закрытия крана	V_2	$H+h_2$	t_1

Первое и третье состояния воздуха характеризуются одинаковой температурой, и к ним можно применить закон Бойля-Мариотта:

$$\frac{V_1}{V_2}=\frac{H+h_2}{H+h_1} \quad . \qquad (8.10)$$

Переход из первого состояния во второе происходит адиабатически, поэтому здесь следует применить закон Пуассона :

$$\left(\frac{V_1}{V_2}\right)^{\gamma} = \frac{H}{H+h_1} \quad , \qquad (8.11)$$

где γ - искомое отношение теплоемкостей $\frac{C_p}{C_V}$.

Возведя обе части равенства (8.10) в степень γ, имеем :

$$\left(\frac{V_1}{V_2}\right)^{\gamma} = \left(\frac{H+h_2}{H+h_1}\right)^{\gamma} \quad . \qquad (8.12)$$

Сопоставляя равенства (8.11) и (8.12) , можно написать :

$$\frac{H}{H+h_1} = \left(\frac{H+h_2}{H+h_1}\right)^{\gamma} \quad . \qquad (8.13)$$

Отсюда после логарифмирования находим :

$$\gamma = \frac{\ln(H+h_1) - \ln H}{\ln(H+h_1) - \ln(H+h_2)} \quad . \qquad (8.14)$$

Так как

$$\ln(H+h_1) = \ln H + \ln(1+\frac{h_1}{H}) \quad , \qquad (8.15)$$

$$\ln(H+h_2) = \ln H + \ln(1+\frac{h_2}{H}) \quad . \qquad (8.16)$$

а $\frac{h_1}{H} << 1$ и $\frac{h_2}{H} << 1$, то разлогая логарифмы в ряд по $\frac{h_1}{H}$ и $\frac{h_2}{H}$, получим расчетную формулу

$$\gamma = \frac{h_1}{h_1 - h_2} \quad . \qquad (8.17)$$

Таким образом работа сводится к измерению h_1 и h_2 . При этом необходимо следить, чтобы не было утечки воздуха из сосуда.

Опыт проводят не менее пяти раз, результаты изменений и расчетов записывают в таблицу 8.2.

Таблица 8.2.
Результаты измерений

	h_1 , *см*	h_2 , *см*	γ	$\Delta\gamma$
1. *2.* *3.* *4.* *5.*				
Средние значения			$\bar{\gamma} =$	$\overline{\Delta\gamma} =$

Вычисление погрешностей

Абсолютная погрешность $\overline{\Delta\gamma}$ определяют так, как это делается при многократном измерении величин. Затем определяют среднюю относительную погрешность результата.

Относительная погрешность :

$$E_\gamma = \frac{\overline{\Delta\gamma}}{\overline{\gamma}} \quad . \qquad (8.18)$$

Окончательный результат :

$$\gamma = \overline{\gamma} \pm \overline{\Delta\gamma} \quad . \qquad (8.19)$$

Полученный результат сравнивают с табличным значением.

Записывают выводы.

Контрольные вопросы

1. Что такое молярная теплоемкость газа, в каких единицах она измеряется ?
2. Написать соотношение между удельной и молярной теплоемкостями.
3. Какая из теплоемкостей C_p или C_v больше и почему ?
4. Написать соотношение между C_p , C_v и R .
5. Чем характерны изотермический и адиабатический процессы ?
6. Указать , в какие моменты работы происходит адиабатический и изохорический процессы.
7. Рассказать порядок выполнения работы.
8. Вывести расчетную формулу для вычисления γ .
9. На каком основании при получении расчетной формулы (8.17) для γ логарифмы чисел заменяются самими числами ?
10. Как вычисляется относительная погрешность искомой величины в данной работе ?

Лабораторная работа № 9

Определение коэффициента поверхностного натяжения жидкости методом отрыва кольца.

Цель работы : опытным путем определить значение коэффициента поверхностного натяжения воды.

Краткая теория

На каждую молекулу жидкости со стороны окружающих молекул действуют силы взаимного притяжения, быстро убывающие с расстоянием. Силы притяжения между молекулами имеют электрическое происхождение и действуют на очень малых расстояниях (порядка 10^{-9} м) , это расстояние называется радиусом молекулярного действия (r) , а сфера радиусом r – сферой молекулярного действия .

Выделим внутри жидкости какую-либо молекулу A и проведем вокруг нее сферу радиуса r (рис.9.1). Если сфера молекулярного действия молекулы A целиком находится внутри жидкости, то силы с которыми действуют все молекулы , находящиеся внутри жидкости на молекулу A направлены в разные стороны и скомпенсированы, поэтому результирующая сила, действующая на молекулу внутри жидкости со стороны других молекул , равна нулю.

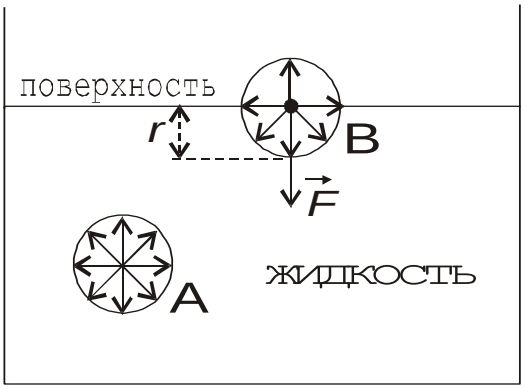

Рис.9.1 Силы , действующие на молекулу жидкости

Иначе происходит, если молекула B расположена на поверхности жидкости. В данном случае сфера молекулярного действия лишь частично располагается внутри жидкости. Так как концентрация молекул в расположенном над жидкостью газе мала по сравнению с их концентрацией в жидкости, то равнодействующая сила, приложенная к каждой молекуле поверхностного слоя , не равна

нулю и направлена внутрь жидкости. Таким образом , результирующие силы притяжения всех молекул поверхностного слоя толщиной r (радиус молекулярного действия) оказывают на жидкость давление, называемое молекулярным (или внутренним). Взаимное притяжение молекул, расположенных в поверхностном слое, создает силу, направленную по касательной к поверхности жидкости, которая стремится максимально уменьшить площадь поверхностного слоя. Эту силу называют силой поверхностного натяжения.

Так как равновесное состояние характеризуется минимумом потенциальной энергии, то жидкость при отсутствии внешних сил под действием силы поверхностного натяжения будет принимать такую форму , чтобы при заданном объеме она имела минимальную поверхность, то есть форму шара (сферы). Наблюдая мельчайшие капельки, взвешенные в воздухе, можно видеть что они действительно имеют форму шариков, но несколько искаженную из-за действия силы земного тяготения. В условиях невесомости капля любой жидкости имеет сферическую форму.

Поверхностное натяжение характеризуется коэффициентом поверхностного натяжения (α), который численно равен силе, действующей на единицу длинны линии, произвольно проведенной по поверхности жидкости и перпендикулярной этой линии. Из определения следует, что единицей измерения коэффициента поверхностного натяжения будет $\frac{Ньютон}{метр}$ ($\frac{Н}{м}$).

В данной работе коэффициент поверхностного натяжения находится путем измерения силы (F) , необходимой для отрыва кольца от поверхности воды. Сила F равна силе поверхностного натяжения , действующей по линии разрыва поверхностной пленки при отрыве кольца. Разрыв поверхностной пленки воды происходит по двум окружностям кольца – внешней и внутренней. Общая длина линии разрыва при этом равна $(2\pi R_1 + 2\pi R_2) = \pi(D_1 + D_2)$, где D_1- внешний, D_2- внутренний диаметры кольца. Коэффициент поверхностного натяжения в данном случае рассчитывается по формуле :

$$\alpha = \frac{F}{\pi(D_1 + D_2)} \quad . \qquad (9.1)$$

Коэффициент поверхностного натяжения для дистиллированной воды при нормальных условиях равен 0,073 Н/м . С повышением температуры поверхностное натяжение уменьшается, так как увеличиваются средние расстояния между молекулами жидкости. Из-за увеличения их скоростей движения при $T=T_{кипения}$ величина коэффициента поверхностного натяжения равна 0. Величина поверхностного натяжение сильно зависит от примесей, присутствующих в жидкостях. Примеси (вещества), ослабляющие поверхностное натяжение жидкости, называются поверхностно-активными. Наиболее известными поверхностно-активными веществами для воды являются мыло, спирты, эфиры и др.

Существует и другая группа веществ – повышающих поверхностное натяжение жидкости – это сахар, различные соли. Силы взаимодействия молекул этих веществ с молекулами воды больше, чем между собственно молекулами воды. Например, если посолить мыльный раствор, то в поверхностный слой выталкивается молекул мыла больше, чем в пресной воде. В мыловаренном производстве этот процесс называется «высаливанием » мыла.

Выполнение работы

Приборы и материалы : экспериментальная установка, набор разновесов, штангенциркуль, фильтровальная бумага.

Работа выполняется на установке, схематически изображенной на рис.9.2, которая состоит из штатива с сообщающимися сосудами , соединенных трубкой с зажимом

(*З*), динамометра (пружины) (*П*); за пружиной укреплена зеркальная шкала. К пружине крепится оптическое устройство (указатель) - тонкий диск (*Д*), выполняющий роль стрелки – указателя растяжения пружины. К пружине подвешивается кольцо (*К*), которое имеет сверху площадку для нагружения разновесами.

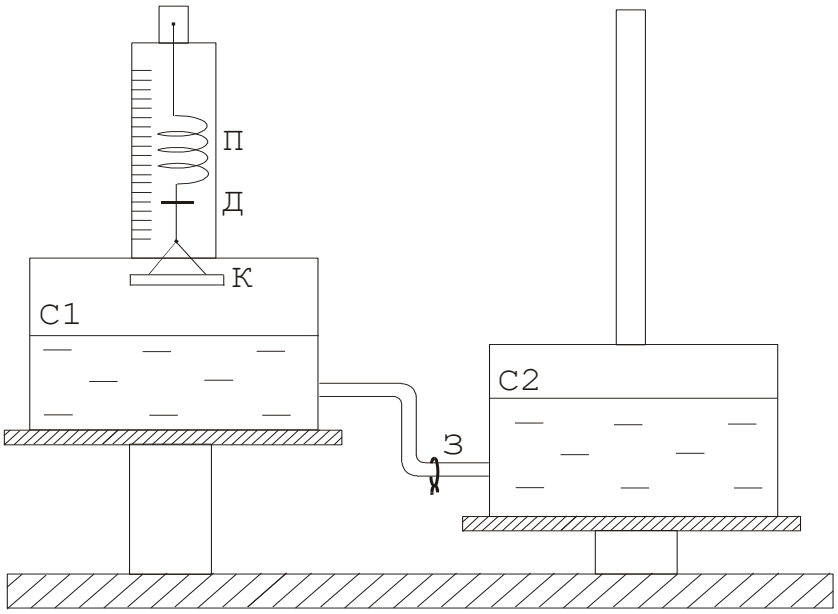

Рис.9.2 Схема установки

Порядок выполнение работы:

1. Подвешивают кольцо за дужку к пружине так, чтобы нижняя плоскость кольца была параллельна поверхности воды в сосуде, но не касалась воды. По указателю Д берут отсчет на зеркальной шкале (n_0) (начало отсчета при дальнейших измерениях). Указание : при отсчете на диск надо смотреть с торца, чтобы на зеркальной шкале его изображение было в виде линии (для снижения погрешности измерений).
2. При закрытом зажиме сосуд C_2 поднимают по штативу выше сосуда C_1. Открывают зажим. В момент, когда поверхность жидкости в сосуде C_1 коснется кольца, зажимом пережимают трубку.
3. Опускают сосуд C_2 немного ниже сосуда C_1 , так чтобы вода могла переливаться в сосуд C_2. Открывают зажим. Вытекающая вода, увлекая за собой кольцо, растянет пружину динамометра.
4. В момент **полного** отрыва кольца от поверхности воды берут отсчет n (число делений) по шкале. Вычисляют величину растяжения пружины как $(n – n_0)$.

5. Результаты измерений n , n_0 , $(n - n_0)$ заносят в таблицу 9.1. Этот опыт повторяют еще 4 раза и заносят полученные данные в таблицу, по ним рассчитывают среднее значение измеряемой величины $<(n - n_0)>$ и среднее значение абсолютной погрешности измерений $<\Delta(n - n_0)>$.

Примечание : в начале каждого опыта кольцо осушать фильтровальной бумагой для устранения влияния капелек воды на вес кольца.

6. Определяют величину силы растяжения пружины в момент отрыва кольца от поверхности воды. Для этого «растягивают» пружину динамометра на величину среднего значения $<(n - n_0)>$, путем нагружения разновесами кольца
(выкладыванием разновесов на площадку кольца). Общий вес разновесов будет равен силе поверхностного натяжения, которую рассчитывают по формуле :

$$F = mg \ , \qquad (9.2)$$

где m – масса гирек (кг)

g - ускорение свободного падения ($g = 9{,}81$ *м/с*^{2})

7. Измеряют штангенциркулем , поворачивая кольцо, 5 раз внешний (D_1) и внутренний (D_2) диаметры кольца. Результаты измерений заносят в таблицу 9.1. Рассчитывают средние значения и погрешности.

8. Коэффициент поверхностного натяжения (α) рассчитывают по формуле (9.1).

Таблица 9.1
Результаты измерений

Растяжение пружины , мм				*Диаметры кольца , мм*			
n	n_0	$n - n_0$	$\Delta(n - n_0)$	D_1	ΔD_1	D_2	ΔD_2
Средние значения		$\overline{n - n_0} =$	$\Delta \overline{n - n_0} =$	$\overline{D_1} =$	$\Delta \overline{D_1} =$	$\overline{D_2} =$	$\Delta \overline{D_2} =$
$F = P$; *Общий вес разновесок* $P = mg =$							

Вычисление погрешностей

Относительная погрешность измерения коэффициента поверхностного натяжения :

$$E_\alpha = \frac{\overline{\Delta\alpha}}{\overline{\alpha}} = \frac{\overline{\Delta(n-n_0)}}{\overline{n-n_0}} + \frac{\overline{\Delta D_1} + \overline{\Delta D_2}}{\overline{D_1} + \overline{D_2}} \quad . \qquad (9.3)$$

Средняя абсолютная погрешность :

$$\overline{\Delta\alpha} = E_\alpha \times \overline{\alpha} \quad . \qquad (9.4)$$

Окончательный результат :

$$\alpha = \overline{\alpha} \pm \overline{\Delta\alpha} \quad . \qquad (9.5)$$

Сравнивают значение полученного коэффициента поверхностного натяжения с табличным значением (коэффициент поверхностного натяжения для дистиллированной воды при нормальных условиях равен 0,073 Н/м) , анализируют причины отклонений, если таковые имеются.

Записывают выводы.

Контрольные вопросы.

1. Что называется коэффициентом поверхностного натяжения ? В каких единицах он измеряется ?
2. Как возникает и как направлена сила поверхностного натяжения ?
3. Объяснить метод определения коэффициента поверхностного натяжения используемый в данной работе.
4. Какие силы действуют на кольцо при его отрыве от поверхности жидкости? В какой момент кольцо отрывается от жидкости ?
5. Вывести формулу для относительной погрешности измерения E_α .

Лабораторная работа № 10

Определение коэффициента динамической вязкости жидкости по методу Стокса

Цель работы: изучение явления внутреннего трения в жидкостях , определения динамической вязкости жидкости.

Краткая теория

Отличительной особенностью газов и жидкостей является их текучесть, которая обусловлена малыми силами трения при относительном движении соприкасающихся слоев .

Внутренним трением (вязкостью) называется явление возникновения сил, препятствующих относительному перемещению слоев жидкости либо газа. Силы внутреннего трения направлены вдоль соприкасающихся слоев. Их величина зависит от относительных скоростей слоев.

Причиной возникновения внутреннего трения в жидкостях (газах) является перенос молекулами жидкости импульсов между соприкасающимися слоями. Когда соседние слои жидкости двигаются с различными скоростями переход молекул из одного слоя в другой приводит к замедлению слоя движущегося быстрее и увеличению скорости слоя , двигающегося медленнее (рис.10.1).

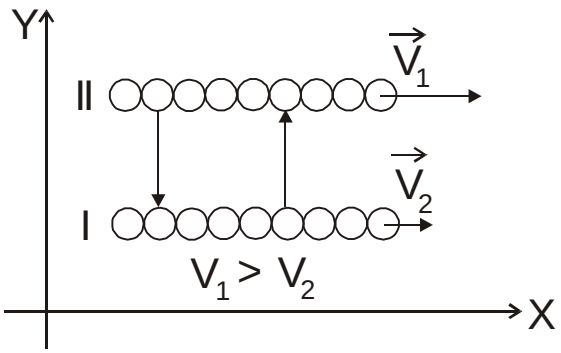

Рис.10.1. Схема движения слоев жидкости

Очевидно, что сила трения для верхнего слоя будет направлена влево (против $\vec{V}_1$) , а для нижнего слоя вправо (по $\vec{V}_2$).

Аналогично объясняется механизм внутреннего трения в газах.

Для поддержания течения вязкой жидкости работа сил давления должна превышать работу сил внутреннего трения.

Рассмотрим механизм возникновения вязкости на примере.

Представим две плоскости, поверхности которых смачиваются жидкостью, причем 1-ая поверхность – подвижная , 2-ая – неподвижная (рис.10.2)

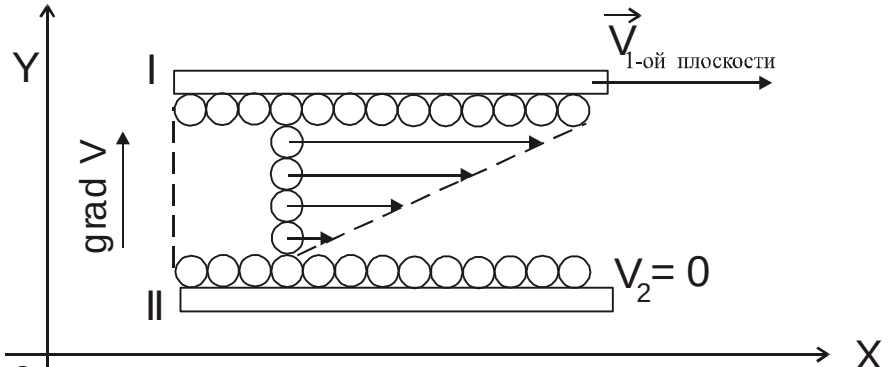

Рис.10.2. Диаграмма скоростей слоев жидкости

Молекулы, соприкасающиеся с подвижной плоскостью будут иметь $\vec{V} = \vec{V}_{1пл.}$, а соприкасающиеся с неподвижной плоскостью $\vec{V} = \vec{V}_2 = 0$. Следовательно поле скоростей слоев можно представить в виде (рис.10.2) .

Градиент скорости будет направлен перпендикулярно 1-ой плоскости в сторону возрастания функции.

Очевидно, что сила внутреннего трения тем больше, чем больше площади рассматриваемых поверхностей S .

Величина $gradV$ показывает изменение скорости , которое приходится на единицу расстояния , отсчитываемого перпендикулярно скорости (того как быстро изменяется величина скорости $\vec{V}$ от слоя к слою) :

$$gradV = \left(\frac{\partial V}{\partial y}\right)_x \quad . \qquad (10.1)$$

Опытным путем Стокс установил , что при ламинарном течении жидкости модуль силы внутреннего трения (вязкости):

$$F = \eta \cdot \frac{\partial V}{\partial y} \cdot S \quad , \qquad (10.2)$$

где η - динамическая вязкость (коэффициент зависящий от природы жидкости)

$\frac{\partial V}{\partial y}$ - градиент скорости слоев.

При ламинарном режиме и градиенте скорости с модулем 1 м/сек на 1 м. , возникает сила внутреннего трения 1Н на 1 м^2 поверхности касания слоев , следовательно размерность величины η определяется как : $\left[\frac{Н \cdot сек}{м^2}\right] = [Па \cdot сек]$.

Величина вязкости зависит от температуры. Для жидкостей с увеличением температуры вязкость уменьшается (в технике это приводит к ухудшению качества смазки трущихся поверхностей). Для газов с повышением температуры вязкость увеличивается.

В данной работе для определения вязкости используется метод Стокса. Этот метод основан на измерении скорости движущихся в жидкости небольших тел сферической формы.

Пусть небольшой шарик радиусом r падает в жидкости. На шарик , падающий в жидкости действуют три силы :

1. Сила тяжести : $F_m = mg = \rho_ш \cdot \frac{4}{3}\pi r^3 \cdot g$, где

$\rho_ш$ - плотность шарика;

$g = 9{,}81 \frac{м}{с^2}$ - ускорение свободного падения .

2. Сила Архимеда : $F_A = \frac{4}{3}\pi r^3 \rho_ж g$, где

$\rho_ж$ - плотность жидкости ;

3. Сила сопротивления , эмпирически установленная Стоксом :

$F_C = 6\pi\eta r V$, где V – скорость шарика .

На участке равномерного движения шарика : $\vec{F}_m + \vec{F}_A + \vec{F}_C = 0$, $F_m = F_A + F_C$ или $F_m - F_A = F_C$ т.е.

$$\frac{4}{3}\pi r^3 (\rho_ш - \rho_ж) g = 6\pi\eta r V , \qquad (10.3)$$

находим коэффициент вязкости

$$\eta = \frac{2}{9} \cdot \frac{(\rho_ш - \rho_ж)}{V} \cdot r^2 g . \qquad (10.4)$$

Если заменить в формуле (10.4) значение скорости V через $\frac{L}{t}$ (путь деленный на время падения) , а радиус шарика r через половину его диаметра $\frac{d}{2}$, то формула примет вид:

$$\eta = \frac{d^2 (\rho_ш - \rho_ж)}{18L} gt \quad , \qquad (10.5)$$

где d – диаметр шарика ;

L – длина участка равномерного падения шарика ;

t – время прохождения шариком мерного участка .

Очевидно, что для определения коэффициента вязкости жидкости необходимо на опыте определить значения величин, входящих в формулу (10.5) .

Выполнение работы

Приборы и материалы: цилиндрический сосуд с вязкой жидкостью, шарики, весы с разновесами, микрометр, секундомер, ареометр, термометр, линейка.

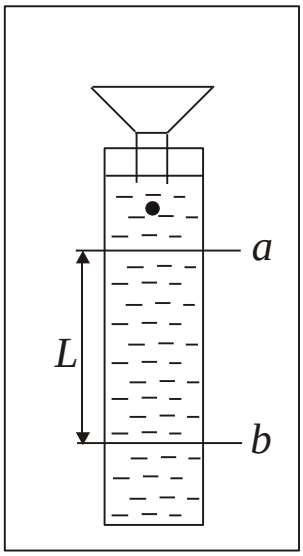

Рис.10.3. Схема установки

Цилиндрический сосуд с исследуемой жидкостью (касторовое масло, глицерин) прикреплен к деревянному штативу (рис.10.3). Сосуд закрыт крышкой, в которую вставлена воронка, служащая для направления движения шарика по оси цилиндра. На штативе нанесены метки «*a*» и «*b*» на расстоянии *L* друг от друга.

Порядок выполнения работы

1. Взять 5 стальных шариков. Измерить микрометром диаметр каждого шарика. Общую массу шариков определяют путём взвешивания. Вычисляют их плотность по формуле:

$$\rho_{ш} = \frac{\sum m}{\frac{1}{6}\left(\pi \sum d^3\right)}, \qquad (10.6)$$

где $\sum d^3 = 5 \cdot \left(\overline{d}\right)^3$

$\overline{d}$ - средний диаметр шариков;

Σm - масса пяти шариков, определяемая на весах.

2. Определяют ареометром плотность $\rho_{ж}$ исследуемой жидкости, находящейся в мензурке, которая наполнена той же жидкостью , что и сосуд Стокса. При этом следят, чтобы ареометр находился на оси сосуда, а не вблизи его стенок .

3. Длину пройденного шариком пути L между метками «a» и «b» измеряют линейкой.
4. Измеряют время падения шариков на пути L. Для этого опускают в цилиндр с жидкостью, через воронку, шарик и в момент прохождения его через метку «a» включают секундомер. В момент прохождения шарика метки «b» секундомер останавливают. Показания секундомера соответствуют времени t движения шарика по пути L. Скорость шарика значительна, поэтому подготовиться к наблюдениям необходимо тщательно, чтобы не упустить момент прохождения шарика через метки.
5. Температуру окружающей среды определяют по термометру. Данные всех измерений записывают в таблицу 10.1.

Таблица 10.1
Результаты измерений

$\sum m$	$\Delta\left(\sum m\right)$	$\rho_ш$	$\Delta\rho_ш$	$\rho_ж$	$\Delta\rho_ж$	L	ΔL	d	Δd	t	Δt
кг		*кг/м³*				*м*				*с*	
Температура жидкости								$\bar{d}=$	$\Delta\bar{d}=$	$\bar{t}=$	$\Delta\bar{t}=$

6. Коэффициент вязкости вычисляют по формуле (10.5), подстановкой средних значений измеренных величин.

Вычисление погрешностей

Относительная погрешность измерений плотности шариков:

$$E_{\rho_ш}=\frac{\overline{\Delta\rho_ш}}{\overline{\rho_ш}}=\frac{\Delta\sum m}{\sum m}+3\cdot\frac{\overline{\Delta d}}{\bar{d}}. \qquad (10.7)$$

Абсолютная погрешность измерений плотности шариков :

$$\overline{\Delta\rho_ш}=E_{\rho_ш}\cdot\overline{\rho_ш}. \qquad (10.8)$$

Относительная погрешность при расчете коэффициента вязкости:

$$E_\eta = \frac{\overline{\Delta\eta}}{\bar{\eta}} = 2\frac{\overline{\Delta d}}{\bar{d}} + \frac{\overline{\Delta\rho_ш} + \overline{\Delta\rho_ж}}{\overline{\rho_ш} - \overline{\rho_ж}} + \frac{\Delta L}{L} + \frac{\overline{\Delta t}}{\bar{t}} \quad . \qquad (10.9)$$

Абсолютная погрешность вычисления коэффициента вязкости :

$$\overline{\Delta\eta} = E_\eta \cdot \bar{\eta} \ . \qquad (10.10)$$

Окончательный результат

$$\eta = \bar{\eta} \pm \overline{\Delta\eta} \ . \qquad (10.11)$$

Результат сравнивают с табличным значением.
Записывают выводы.

Контрольные вопросы

1. Что называется вязкостью?
2. Как возникает сила внутреннего трения в жидкости?
3. Дайте определение коэффициенту вязкости, в каких единицах он измеряется.
4. В чём сущность метода Стокса ?
5. Какие силы действуют на шарик, падающий в жидкости?
6. Как изменяется с температурой коэффициент вязкости?
7. Как определяется плотность шариков и плотность жидкости?
8. Вывести расчётную формулу для вычисления вязкости.
9. Выведите формулу для определения относительной погрешности измерения коэффициента вязкости.

Литература

1.Трофимова Т.И., курс физики. – 22-е изд., стер. –Издательский центр «Академия»: , 2016.-568 с.: ИЛ.

2. Никеров В.А., Физика. Современный курс, изд.Дашков и К°, 2016.-452 с.

ЛАБОРАТОРНАЯ РАБОТА № 2.01
ИЗУЧЕНИЕ КОНТРОЛЬНО-ИЗМЕРИТЕЛЬНЫХ ПРИБОРОВ

Цель работы

Целью данной работы является ознакомление с принципами действия и правилами эксплуатации электронных контрольно-измерительных приборов, используемых в лабораторных работах по разделам курса физики “Электричество и магнетизм”, “Колебания и волны”.

1. Цифровой универсальный измерительный прибор В7-16А

(вольтметр универсальный).

1.1. **Назначение**. Вольтметр универсальный В7-16А предназначен для измерения напряжений постоянного и переменного токов и активного сопротивления цепи.

1.2. **Расположение органов управления и их назначение**. Все основные органы управления и присоединения расположены на передней панели и обозначены графическими символами. Общий вид прибора приведен на рис.1. Показания прибора высвечиваются на табло (1).

Переключатель “**РОД РАБОТЫ**” (2) осуществляет взаимное соединение функциональных узлов прибора, обеспечивая измерение либо напряжений, либо сопротивлений.

Переключателем “**ПРЕДЕЛ ИЗМЕРЕНИЯ**” (3) производится выбор предела измерения напряжения постоянного, переменного токов и активного сопротивления.

Гнездо “ ⊅ ≃ **100 VR** ” (6) используется при измерении напряжения до 100 В и активного сопротивления.

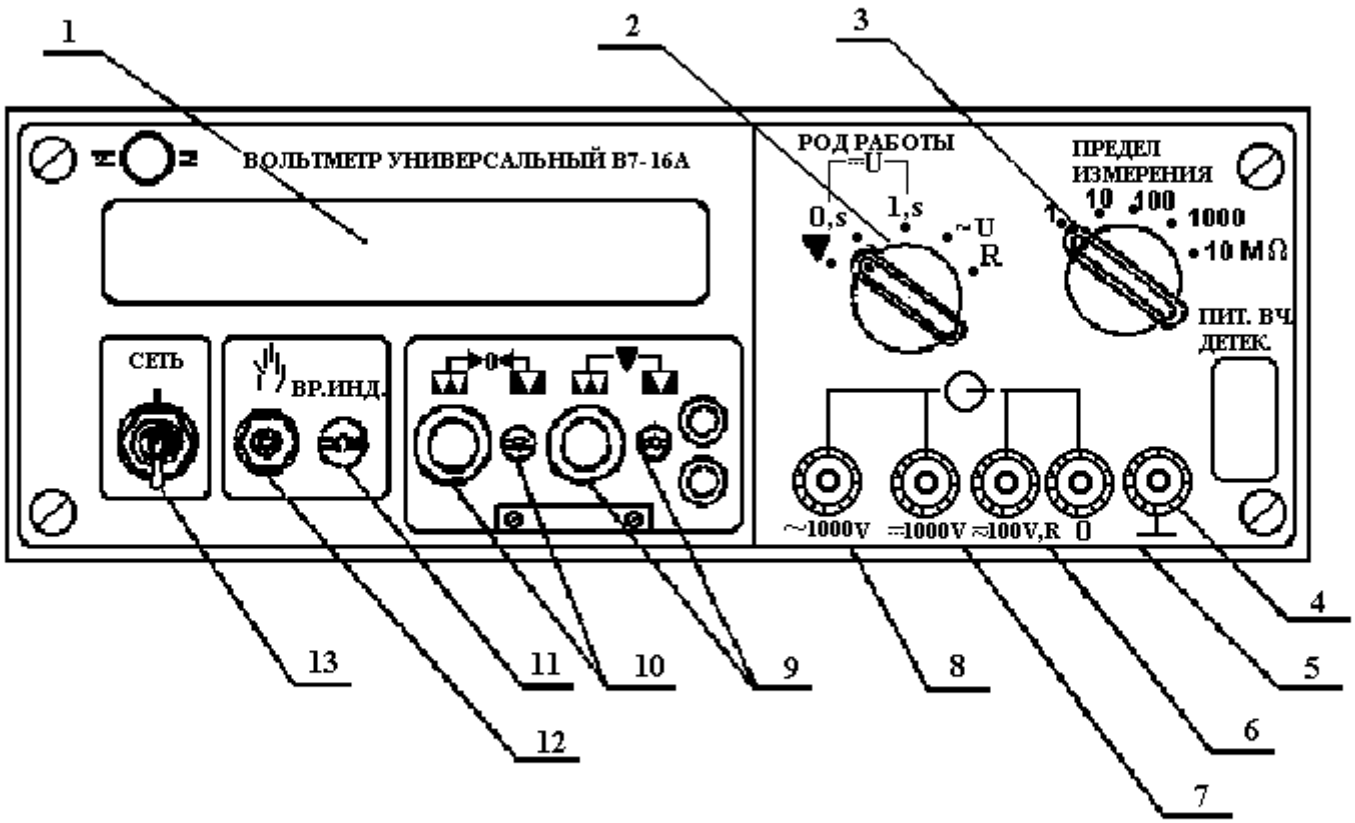
1
2
3
ВОЛЬТМЕТР УНИВЕРСАЛЬНЫЙ В7-16А
РОД РАБОТЫ
=U
0,s
1,s
~U
R
ПРЕДЕЛ
ИЗМЕРЕНИЯ
10
100
1000
10 МΩ
ПИТ. ВЧ
ДЕТЕК.
СЕТЬ
ВР.ИНД.
0
~1000V
=1000V
≈100V,R
0
4
5
6
7
8
9
10
11
12
13

Рис. 1

Гнезда “ ⮌ **=1000 V**” (7), “ ⮌ **~1000 V**” (8) используются при измерении напряжений постоянного и переменного тока от 100 до 1000 В соответственно.

Регулировочные элементы: потенциометры “ ▼ ” (калибровка) (9) и “ →0← ” (установка нуля) (10) служат для калибровки и установки нуля вольтметра.
Гнездо “**0**” (5) – общий вход при измерениях.
Гнездо “ ⏚ ” (4), соединенное с корпусом вольтметра, используется для заземления прибора.
Кнопка (ручной пуск) (12) служит для ручного запуска вольтметра.
1.3. **Подготовка вольтметра к работе**. Включите прибор в сеть переменного тока напряжением 220 В, установив тумблер “**Сеть**” (13) в верхнее положение. При этом должно индицироваться табло.
Прогрейте вольтметр не менее 5 минут.
Установите потенциометр “**ВР.ИНД**” (11) в положение, обеспечивающее удобное время индикации.
Установите переключатель “**РОД РАБОТЫ**” в положение “**U-0S**”, а переключатель “**ПРЕДЕЛ ИЗМЕРЕНИЯ**” – в положение 1. Закоротите гнезда “**0**” и вход “ **≃ 100 VR** ” и регулятором “ →0← ” установите на индикаторном табло показания **0000** с равновесным изменением знака полярности.
1.4. **Порядок работы с прибором**
1.4.1. **Измерение напряжения постоянного тока**. Для измерения напряжения постоянного тока необходимо установить переключатель “**ПРЕДЕЛ ИЗМЕРЕНИЯ**” в положение, соответствующее величине измеряемого напряжения. Если его величина неизвестна, то переключатель устанавливается на максимальный предел измерения. Переключатель “**РОД РАБОТЫ**” нужно перевести в положение “**U-1S**”.
С помощью соединительных кабелей измеряемое напряжение подается в зависимости от его величины на соответствующее гнездо.
1.4.2. **Измерение напряжения переменного тока**. Порядок работы такой же, как и при измерении напряжения постоянного тока, за исключением того, что переключатель “**РОД РАБОТЫ**” необходимо установить в положение “**~U**”, соответствующее частоте измеряемого напряжения 20 Гц – 100 кГц.
1.4.3. **Измерение активного сопротивления**. Для измерения активного сопротивления переключатель “**РОД РАБОТЫ**” необходимо установить в положение “**R**”, а переключатель “**ПРЕДЕЛ ИЗМЕРЕНИЯ**” – в положение, соответствующее величине измеряемого сопротивления с минимальной погрешностью.
Измеряемое сопротивление с помощью соединительных кабелей подключается к гнездам “**0**” и ⮌ **≃ 100 VR** ”. Производится отсчет показаний, погрешность измерения равна единице в последнем разряде на табло прибора. Отсчет производите не менее, чем через 10 с от момента подсоединения сопротивления.

2. Генератор сигналов типа Л 31

2.1. **Назначение прибора**. Генератор Л31 формирует (генерирует) сигналы напряжения прямоугольной, треугольной и синусоидальной формы.
2.2. **Основные органы управления и их назначение**.
“**СЕТЬ**” – служит для включения и выключения генератора.
“**УРОВЕНЬ**” – для плавной регулировки уровня выходного напряжения.
“**ЧАСТОТА**” – для установки частоты выходного сигнала.
Кнопки **1**, **10**, **100**, **100**, **0.5**, объединенные надписью “**ДЕЛИТЕЛЬ**”, служат для ослабления выходного сигнала.

Кнопки , объединенные надписью “**РОД РАБОТ**”, служат для выбора формы выходного сигнала.
Кнопки **0.01**, **0.1**, **1**, **10**, **100**, “**МГц**”, объединенные надписью “**МНОЖИТЕЛЬ**”, служат для выбора поддиапазона частоты выходного сигнала.
На выходе генератора (гнездо “**10V500Ω**”) формируются сигналы треугольной формы с плавной регулировкой уровня от нуля до 10 В, прямоугольной – до 7,5 В, синусоидальной – до 4,5 В. Выходное сопротивление генератора 500 Ом.
2.3. **Порядок работы с генератором – источником периодических колебаний**.
Прибор включают в сеть и прогревают в течение 2 – 3 минуты.
Выбор формы выходного сигнала производится нажатием соответствующей кнопки переключателя “**РОД РАБОТ**”; установку частоты производится с помощью переключателя “**МНОЖИТЕЛЬ**” и регулятора “**ЧАСТОТА**”; установка величины выходного сигнала осуществляется с помощью переключателя “**ДЕЛИТЕЛЬ**” и регулятора “**УРОВЕНЬ**”.

3. Осциллограф универсальный С1-83

3.1. **Назначение**. Осциллограф универсальный С1-83 предназначен для визуального наблюдения и исследования электрических сигналов. С помощью осциллографа можно измерять параметры сигналов. На экране прибора можно наблюдать: *а*) изображения одного или одновременно двух сигналов как функций времени (режим работы с внутренней разверткой); *б*) результат сложения двух взаимно перпендикулярных сигналов (в режиме **X**–**Y**, являющемся режимом изображения функциональной зависимости между сигналами). Осциллограф позволяет определять параметры сигналов: амплитуду, частоту, период.
3.2. **Основные органы управления и их назначение**. Общий вид передней панели прибора приведен на рис. 2.
К органам управления ЭЛТ (электроннолучевой трубки) относятся регуляторы, изменяющие яркость изображения ( ) (1), четкость или фокус изображения ( ) (2) и астигматизм луча (3).
Исследуемый сигнал подается на одно из ( ) высокочастотных гнезд “**1M 35 pF**” (8,9) или одновременно на оба гнезда.
К органам управления тракта вертикального отклонения относятся:
а) переключатели “**V/дел**” (4,5), устанавливающие калиброванные коэффициенты отклонения (усиления) каналов I и II;
б) потенциометры (ручки) (6,7), регулирующие положение лучей обоих каналов по вертикали;
в) переключатели изменения усиления сигналов в 10 раз. Эти переключатели совмещены с ручками (6,7). Отжатое состояние (**×1**) этих ручек соответствует коэффициенту усиления равному 1. При этом цена большого деления шкалы на экране осциллографа определяется положением переключателей (4,5) соответствующего канала. В нажатом положении (**×10**) цена деления шкалы на экране осциллографа получается умножением на 10 соответствующего показания переключателей (4,5);
г) переключатели режима работы входов усилителя (10,11) могут находиться в трех положениях:

~ – на вход усилителя исследуемый сигнал поступает через разделительный конденсатор (закрытый вход),

≂ – исследуемый сигнал поступает с постоянной составляющей

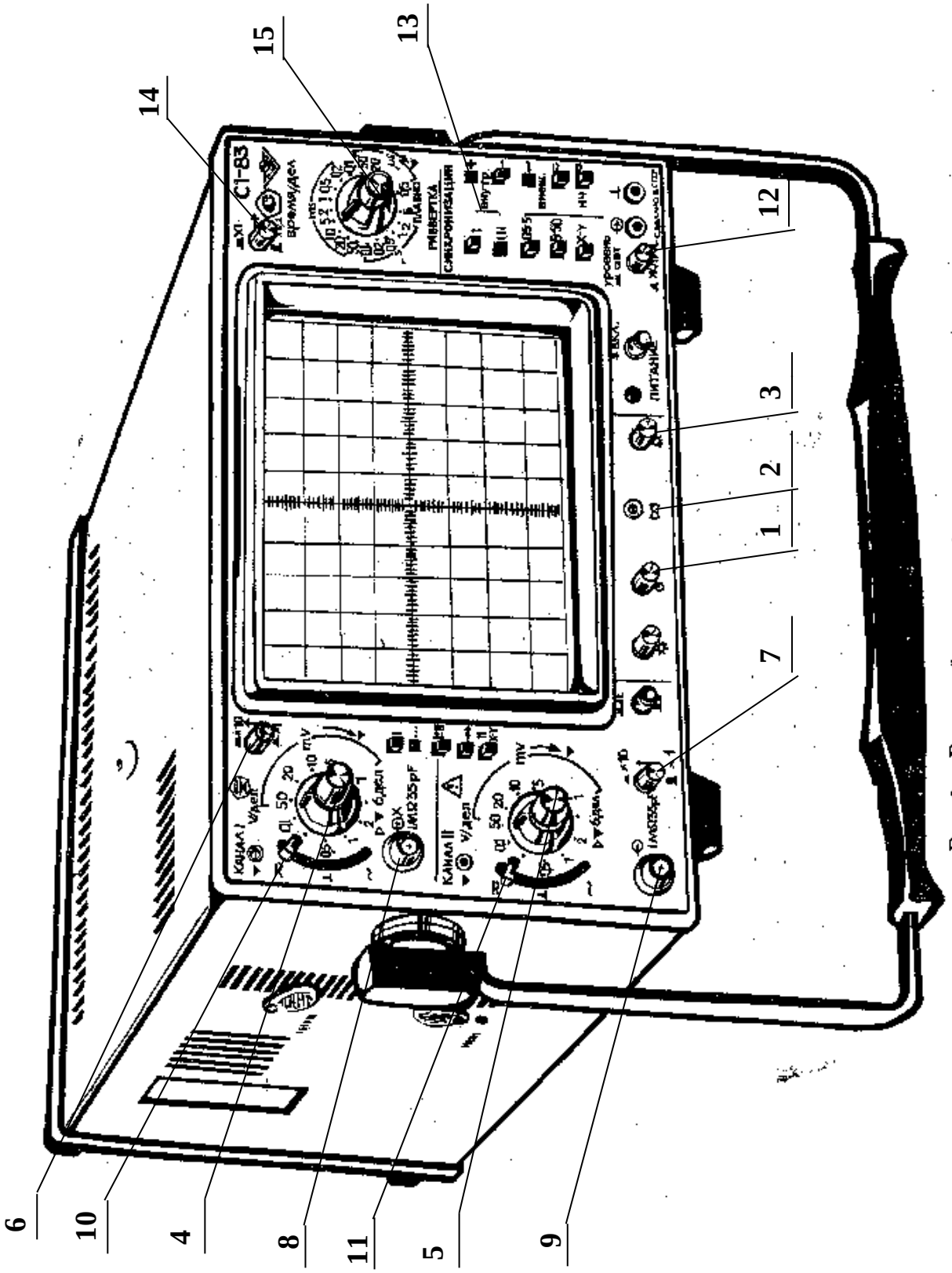

Рис. 2 . Внешний вид прибора

(открытый вход),

⊥ – вход усилителя подключен к корпусу. При этом сигнал, подаваемый на соответствующий канал, на экране не наблюдается.

д) переключатели режима работы усилителей (кнопки **I**, **II**, **I+II**, **→→, . . .**, **X–Y**). При нажатой кнопке **I** или **II** на экране будет наблюдаться сигнал соответственно **I** или **II** каналов. При нажатой кнопке **I+II** на экране наблюдается алгебраическая сумма сигналов **I** и **II** каналов, причем развертка обоих каналов происходит по горизонтальной оси. В режимах **→→,** и **. . .** возможно одновременное наблюдение сигналов обоих каналов. Развертка обоих каналов происходит по горизонтальной оси. В режиме **X-Y** можно наблюдать изображение функциональных зависимостей между сигналами. При этом развертка сигнала **I** канала осуществляется по оси **X**, а развертка сигнала **II** канала – по оси **Y**.

К органам управления синхронизацией относятся: потенциометр "**УРОВЕНЬ**" (12), с помощью которого задается уровень, при котором происходит запуск развертки; кнопок "**ВНУТР**" **I** (развертка синхронизируется сигналом только I канала) и "**ВНУТР**" **I,II** (13) (развертка синхронизируется сигналов обоих каналов или одного канала).

К органам управления разверткой относятся:

– потенциометр (ручка) ↔ (15), обеспечивающий перемещение луча ЭЛТ по горизонтали;

– переключатели "**ВРЕМЯ/ДЕЛ**" (14), осуществляющие ступенчатое изменение скорости развертки и ручки плавного регулирования. При этом цена большого деления по горизонтальной оси соответствует положению переключателя скорости развертки. Ручка плавного регулирования должна быть при этом установлена в крайнее правое положение.

3.3. **Порядок работы (проведение измерений) с осциллографом**. Для проведения измерений параметров сигнала нужно выполнить следующие операции:

– подать с помощью соединительного кабеля сигнал на гнездо " **1M 35 pF**", желательно, первого канала;

– установить переключатель режима работы коммутатора на требуемый канал (нажать кнопку **I** при подаче сигнала на вход первого канала или **II** для второго канала);

– ручки плавной регулировки усиления и скорости развертки должны быть установлены в крайнее правое положение;

– поставить переключатели "**V/дел**", и "**×1**" и "**×10**" в такое положение, чтобы амплитуда изображенного сигнала составила больше половины шкалы (переключатель входов должен быть в положении ≂ или ~);

– ручкой "**УРОВЕНЬ**" добиться устойчивого изображения в режиме внутренней синхронизации;

– поставить переключатель "**ВРЕМЯ/ДЕЛ**" в положение, при котором наблюдается несколько периодов исследуемого сигнала;

Для удобства измерения параметров исследуемого сигнала рекомендуется установить ручку "↕" вертикального смещения так, чтобы минимальный уровень сигнала совпадал с одной из нижних линий, а максимальный находился в пределах экрана. Ручкой "↔" горизонтального перемещения нужно сместить изображение таким образом, чтобы один из верхних пиков находился на вертикальной средней линии шкалы.

После выполнения вышеуказанных процедур можно оценить полный размах сигнала и его временные параметры, в частности период. Для этого необходимо умножить расстояние, измеренное в больших делениях шкалы на ЭЛТ, на соответствующие показания переключателей аттенюатора "**V/ДЕЛ**" и "**×1**" и "**×10**" или развертки "**ВРЕМЯ/ДЕЛ**".

Для изображения функциональных зависимостей между двумя сигналами (кривой намагничивания, фигур Лиссажу) необходимо установить переключатели режима работы

усилителей и канала синхронизации в положение “**X-Y**”. В таком режиме работы осциллографа цена деления шкалы ЭЛТ по оси **X** определяется положением переключателя аттенюатора “**V/дел**” I-го канала, а по оси **Y** – второго канала.

КОНТРОЛЬНЫЕ ВОПРОСЫ

1. Расскажите о назначении универсального измерительного прибора В7-16А.
2. Укажите органы управления прибором В7-16А и расскажите о их назначении.
3. Расскажите о назначении генератора сигналов Л 31.
4. Укажите органы управления генератора сигналов Л 31 и расскажите о их назначении.
5. Расскажите о назначении осциллографа универсального С1-83.
6. Опишите функциональную схему осциллографа С1-83.
7. Укажите органы управления осциллографа С1-83 и расскажите о их назначении.

ЛАБОРАТОРНАЯ РАБОТА № 2.02

НАБЛЮДЕНИЕ И ИЗМЕРЕНИЕ ПАРАМЕТРОВ ПЕРИОДИЧЕСКИХ СИГНАЛОВ И ИЗМЕРЕНИЕ АКТИВНОГО СОПРОТИВЛЕНИЯ ЭЛЕКТРИЧЕСКОЙ ЦЕПИ

1. Измерение параметров периодического колебания

1.1. Цель работы

Целью работы является изучение способа измерения амплитуды $\boldsymbol{U_0}$, периода $\boldsymbol{T}$, частоты $\boldsymbol{f}$ и величины эффективного напряжения $U_{эфф}$ электрического гармонического колебания источника сигналов (генератора) Л 31 с помощью электронного осциллографа С1-83 и универсального вольтметра В7-16А, а также оценки максимального размаха пилообразного, прямоугольного и синусоидального напряжений, снимаемых с генератора Л 31 в зависимости от частоты.

1.2. Выполнение работы

Необходимые приборы и их совместное подключение. В работе используются описанные ранее контрольно-измерительные приборы типов Л 31, С1-83, В7-16А и лабораторный стенд. Соединение приборов для оценки параметров электрических сигналов осуществляется по схеме, показанной на рис. 1, путем подключения их выходных и входных кабелей к клеммам лабораторного стенда в его правой нижней части наборного поля (рис. 2).

Порядок выполнения работы. Согласно инструкциям по эксплуатации приборов, изложенным в работе 2.01, проведите пять измерений параметров гармонических сигналов с фиксированной частотой, выбранной произвольно в пределах от 2 до 100 кГц, но с разными амплитудами. Результаты измерений запишите в табл. I.1, в которой в скобках указаны типы приборов, используемых в данных измерениях. В таблицу 2.2 запишите возможные изменения максимального уровня сигналов (полного размаха) пилообразной, прямоугольной и синусоидальной формы при изменении частоты от 2 до 100 кГц. Измерения проводите с помощью осциллографа С1-83.

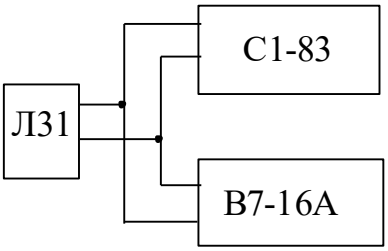

Рис. 1. Схема соединения приборов

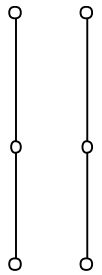

Рис.2. Наборное поле стенда

Таблица 1.1.

Результаты измерений параметров гармонических сигналов

Номер опыта	f_1, Гц (Л 31)	T, с (С1-83)	$f_2=\frac{1}{T}$, Гц	U_0,В (С1-83)	$U_{эфф}=\frac{U_{эфф}}{\sqrt{2}}$, В	$U_{эфф}$, В (В7–16А)
1						
2						
3						
4						
5						

Таблица 1.2

Результаты измерений уровня сигналов

Номер опыта	f_1, Гц (Л 31)	T, с (С1-83)			$2U_0$, В (С1-83)		
							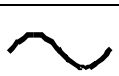
1 2 3 4 5							

2. Измерение активного сопротивления электрической цепи

2.1. Цель работы

Изучение способа измерения активного сопротивления отдельных участков электрической цепи при помощи контрольно-измерительного прибора В7-16А, используемого в качестве омметра.

2.2. Выполнение работы

1. **Необходимые приборы**: В работе используются универсальный вольтметр В7-16А и лабораторный стенд.

2. **Порядок выполнения работы**. Согласно инструкции по эксплуатации вольтметра В7-16А, включенного в режиме омметра, нужно измерить известные сопротивления в лабораторных работах № 2.05 и № 2.08 и сравнить их с данными в таблице II.1.

Таблица II.1.

Результаты измерения сопротивлений

Данные	Сопротивления в работе № 2.05			Сопротивления в работе № 2.08			
	R_1, Ом	R_2, Ом	R_3, Ом	R_1, Ом	R_2, Ом	R_3, Ом	R_4,Ом
справочные	470	680	820	100	100	100	1000
опытные							

КОНТРОЛЬНЫЕ ВОПРОСЫ

1. Опишите порядок измерения амплитуды периодического сигнала с помощью электронного осциллографа С1-83.

2. Опишите порядок измерения периода и частоты периодического сигнала с помощью осциллографа С1-83.

3. Опишите способ измерения эффективных значений напряжения гармонических сигналов с помощью прибора В7-16А.

4. Опишите способ измерения уровня периодических сигналов различной формы с помощью генератора сигналов и осциллографа С1-83.

5. 5. Опишите порядок измерения активных сопротивлений с помощью прибора В7-16А.

ЛАБОРАТОРНАЯ РАБОТА № 2.03

ОПРЕДЕЛЕНИЕ ЕМКОСТИ КОНДЕНСАТОРА

1. Цель работы

Целью данной работы является изучение законов электростатики и одного из методов измерения емкости конденсатора.

2. Краткая теория

Конденсатором называется система из двух проводников, разделенных слоем диэлектрика, в которой обеспечивается сильная электрическая связь между накопленными на этих проводниках зарядами. Проводники, образующие конденсатор, называются обкладками. В зависимости от формы обкладок, конденсаторы бывают сферические, цилиндрические, плоские. За заряд конденсатора принимается заряд одной обкладки, взятый по абсолютной величине.

Емкостью конденсатора называется скалярная физическая величина, характеризующая способность конденсатора накапливать электрический заряд и численно равная заряду, который должен быть перенесен с одной обкладки конденсатора на другую, чтобы разность потенциалов между ними изменилась на единицу

$$C = \frac{Q}{\Delta\varphi}. \qquad (2.03.1)$$

Емкость конденсатора зависит от формы и размеров его обкладок и диэлектрической проницаемости диэлектрика и не зависит от свойств проводников, из которых изготовлены обкладки. Единицей измерения электрической емкости в системе СИ является фарад (Ф = Кл/В).

Емкость конденсатора может быть измерена различными методами. В данной работе использован метод, основанный на измерении накопленного конденсатором заряда. При этом емкость рассчитывается в соответствии с определением.

Для определения емкости неизвестного конденсатора C_x собирают цепь по рис. 1. C_x – конденсатор неизвестной емкости,

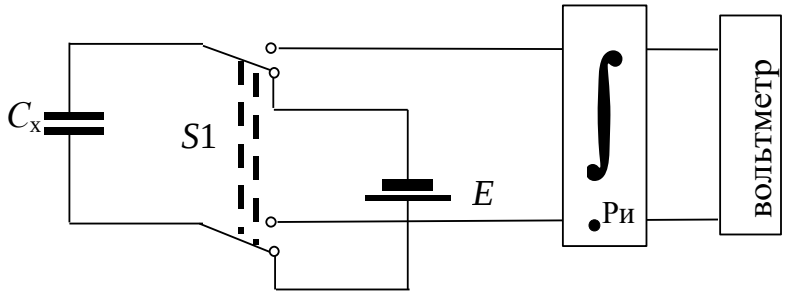

Рис.1. Схема электрической цепи для определения емкости конденсатора

E – источник питания, служащий для зарядки конденсатора до разности потенциалов, равной ЭДС источника ($\Delta\varphi = E$),

$\int$ – интегратор тока,

Ри – кнопка разряда интегратора,

$S1$ – переключатель, позволяющий подключать конденсатор к источнику питания E при зарядке и к интегратору при разрядке.

При подключении к источнику питания конденсатор заряжается. Заряд, накапливаемый на обкладках конденсатора, при неизменном значении разности потенциалов $\Delta\varphi$ пропорционален его емкости. В стационарном состоянии разность потенциалов равна ЭДС источника E.

$$Q = C_x \cdot E. \qquad (2.03.2)$$

При разрядке конденсатора в цепи протекает убывающий во времени электрический ток. По определению, сила тока

$$I(t) = \frac{\mathrm{d}Q}{\mathrm{d}t}. \qquad (2.03.3)$$

Нас интересует заряд Q, то есть необходимо вычислить $Q = \int_0^\infty I \, \mathrm{d}t$. Для этого служит электронное устройство, называемое интегратором.

При подключении заряженного конденсатора к интегратору, который в свою очередь подключен к вольтметру, в цепи интегратора протекает ток. Напряжение на выходе интегратора пропорционально интегралу от силы тока на его входе, т.е. заряду:

$$U_{\text{x}} = b\int I(t)\,\mathrm{d}t = b\int \frac{\mathrm{d}Q}{\mathrm{d}t}\cdot \mathrm{d}t = b\int \mathrm{d}Q = bQ, \qquad (2.03.4)$$

где b – постоянная интегратора (она неизвестна).

Напряжение U_{x} измеряется цифровым вольтметром. Сопоставляя формулы (2.03.2) и (2.03.4), получаем:

$$\frac{U_{\text{x}}}{b} = C_{\text{x}}\cdot E\,. \qquad (2.03.5)$$

В полученном выражении постоянная интегратора b и разность потенциалов на конденсаторе E являются неизвестными. Поэтому только на основании (2.03.5) определить C_{x} оказывается невозможным. Для того, чтобы избежать определения величин b и E, в данной работе применяется хорошо известный метод калибровки. Включим вместо конденсатора C_{x} конденсатор с известной емкостью C_1 и проведем аналогичные измерения. При этом на выходе интегратора получим отсчет U_1 и по аналогии с (2.03.5) запишем:

$$\frac{U_1}{b} = C_1\cdot E \qquad (2.03.6)$$

Разделив друг на друга равенства (2.03.5) и (203.6), получим

$$C_{\text{x}} = \frac{U_{\text{x}}}{U_1}\cdot C_1, \qquad (2.03.7)$$

где U_{x} и U_1 – показания вольтметра при разряде неизвестного и известного конденсаторов соответственно (максимальные значения показаний на индикаторном табло вольтметра), C_1 емкость известного конденсатора.

Конденсаторы широко используются в различных областях техники: в электронике, электротехнике, энергетике. В горном деле энергия заряженный конденсаторов используется при взрывных работах для воспламенения детонаторов. На импульсном выделении энергии при разряде конденсаторов основан метод электрогидравлической очистки скважин. В обогащении полезных ископаемых конденсаторы находят применение при электросепарации слабомагнитных руд. В состав электронных геофизических приборов конденсаторы входят в качестве одной из составных частей. Разрабатываются специальные конструкции конденсаторов для работы во взрыво- и пожароопасных условиях.

3. Выполнение работы

Необходимые приборы: конденсатор с известной емкостью ($\boldsymbol{C}_1 = 4700$ пФ $\pm 10\%$); конденсатор с неизвестной емкостью C_{x}, которая определяется в данной работе; источник постоянного тока с эдс E; переключатель; интегратор; цифровой вольтметр. Все элементы схемы, кроме вольтметра, смонтированы внутри лабораторного стенда.

Схема экспериментальной установки для определения емкости конденсатора показана на рис. 2 и на панели лабораторного стенда.

Порядок выполнения работы: Подготовьте цифровой вольтметр к работе согласно инструкции. Подготовьте схему для измерения емкости неизвестного конденсатора C_{x}, для чего гибкими перемычками соедините клеммы 1 и 3, 5 и 7, 6 и 8, а

выходные клеммы интегратора 9 и 10 соедините с входом вольтметра (см. рис. 2).
Включите лабораторный стенд тумблером, расположенным в левой части передней стенки.
Переключателем S_1 конденсатор C_x подключается к источнику E и заряжается (время

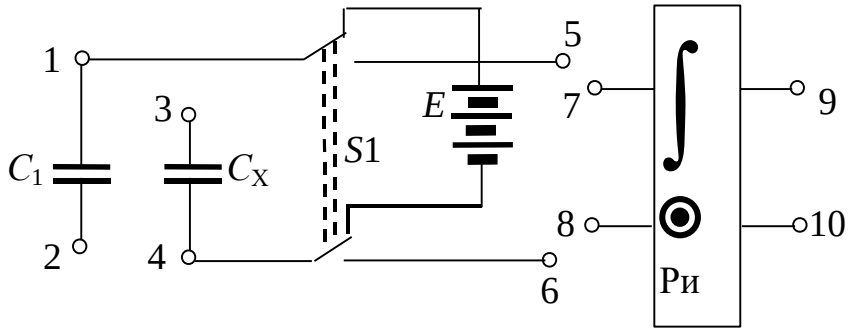

Рис.2. Схема экспериментальной установки

полной зарядки конденсатора ~10 с).

Интегратор разряжается нажатием кнопки Ри. Кнопка Ри на интеграторе предназначена для его принудительного разряда и подготовки прибора к новому измерению.
Затем переключателем S_1 неизвестный конденсатор подключается к интегратору. Поскольку используемый в данной работе интегратор не является идеальным, происходит его самопроизвольный разряд по окончании процесса интегрирования. Поэтому в качестве U_x следует принимать максимальное значение показаний на табло вольтметра. Показание U_x на табло вольтметра записывается в таблицу 1. Измерения показаний вольтметра при разрядке неизвестного конденсатора проводят 5 раз.
После этого клеммы 1 и 3 размыкаются, а клеммы 2 и 4 замыкаются (см. рис. 2). При этом вместо неизвестного конденсатора в цепь включается конденсатор с известной емкостью C_1. С ним проводят пять измерений, согласно вышеописанному порядку. Результаты также записываются в таблицу.
Конденсаторы C_X и C_1 соединяются параллельно путем добавления перемычки между клеммами 1 и 3. Проводится пять измерений для цепи из двух параллельно соединенных конденсаторов.

Конденсаторы C_X и C_1 соединяются последовательно, для чего удаляют перемычки 1-3, 2-4 и устанавливают перемычку между клеммами 2 и 3. Проводятся пять измерений для цепи из двух последовательно соединенных конденсаторов. Все результаты также записываются в таблицу.

Таблица

Результаты измерений

Номер опыта	Неизвестная емкость C_x		Известная емкость C_1		Параллельное соединение		Последовательное соединение	
	U_x, В	ΔU_x, В	U_1, В	ΔU_1, В	$U_{пар}$, В	$\Delta U_{пар}$, В	$U_{пос}$, В	$\Delta U_{пос}$, В

Средние значения	$\overline{U}_x =$	$\Delta\overline{U}_x =$	$\overline{U}_1 =$	$\Delta\overline{U}_1 =$	$\overline{U}_{\text{пар}} =$	$\Delta\overline{U}_{\text{пар}} =$	$\overline{U}_{\text{пос}} =$	$\Delta\overline{U}_{\text{пос}} =$

Определяются средние значения показаний вольтметра U_x, U_1, $U_{\text{пар}}$, $U_{\text{пос}}$. По этим средним значениям вычисляются опытные значения величин емкостей.

$$C_x = \frac{\overline{U}_x}{\overline{U}_1} \cdot C_1 \qquad (2.03.8)$$

$$C_{\text{пар}} = \frac{\overline{U}_{\text{пар}}}{\overline{U}_1} \cdot C_1 \qquad (2.03.9)$$

$$C_{\text{пос}} = \frac{\overline{U}_{\text{пос}}}{\overline{U}_1} \cdot C_1 \qquad (2.03.10)$$

Теоретическое значение емкости параллельного соединения конденсаторов вычисляются следующим образом:

$$C_{\text{пар}} = C_x + C_1. \qquad (2.03.11)$$

Емкость последовательного соединения конденсаторов рассчитывается по следующей формуле:

$$\frac{1}{C_{\text{пос}}} = \frac{1}{C_x} + \frac{1}{C_1}, \qquad (2.03.12)$$

из которой следует расчетная формула для вычисления емкости последовательного соединения конденсаторов:

$$C_{\text{пос}} = \frac{C_x \cdot C_1}{C_x + C_1}. \qquad (2.03.13)$$

Используя значение $\overline{C}_x$, рассчитанное по формуле (2.03.8), вычислите по формулам (2.03.12) и (2.03.13) значения емкостей параллельного и последовательного соединений конденсаторов. Результат расчетов сравните с экспериментальными значениями, определенными по формулам (2.03.9) и (2.03.10).

3. Вычисление погрешностей

Средние относительные погрешности емкостей вычисляются по формулам:

$$E_{C_x} = \frac{\Delta\overline{C}_x}{\overline{C}_x} = \frac{\Delta\overline{U}_x}{\overline{U}_x} + \frac{\Delta\overline{U}_1}{\overline{U}_1} + \frac{\Delta C_1}{C_1}; \qquad (2.03.14)$$

$$E_{C_{\text{ПАР}}} = \frac{\Delta\overline{C}_{\text{пар}}}{\overline{C}_{\text{пар}}} = \frac{\Delta\overline{U}_{\text{пар}}}{\overline{U}_{\text{пар}}} + \frac{\Delta\overline{U}_1}{\overline{U}_1} + \frac{\Delta C_1}{C_1}; \qquad (2.03.15)$$

$$E_{C\text{пос}} = \frac{\Delta\overline{C}_{\text{пос}}}{\overline{C}_{\text{пос}}} = \frac{\Delta\overline{U}_{\text{пос}}}{\overline{U}_{\text{пос}}} + \frac{\Delta\overline{U}_1}{\overline{U}_1} + \frac{\Delta C_1}{C_1} \qquad (2.03.16)$$

Средние абсолютные погрешности емкостей:

$$\Delta\overline{C}_{\text{х}} = E_{C_{\text{х}}} \cdot \overline{C}_{\text{х}}; \qquad (2.03.17)$$

$$\Delta\overline{C}_{\text{пар}} = E_{C_{\text{пар}}} \cdot \overline{C}_{\text{пар}}; \qquad (2.03.18)$$

$$\Delta\overline{C}_{\text{пос}} = E_{C\text{пос}} \cdot \overline{C}_{\text{пос}}. \qquad (2.03.19)$$

Окончательные результаты измерения емкостей конденсаторов записывается в виде:

$$C_{\text{х}} = \overline{C}_{\text{х}} \pm \Delta\overline{C}_{\text{х}}; \qquad (2.03.20)$$

$$C_{\text{пар}} = \overline{C}_{\text{пар}} \pm \Delta\overline{C}_{\text{пар}}; \qquad (2.03.21)$$

$$C_{\text{пос}} = \overline{C}_{\text{пос}} \pm \Delta\overline{C}_{\text{пос}}. \qquad (2.03.22)$$

Сравните значения емкостей параллельного и последовательного соединений конденсаторов, полученные опытным путем, и рассчитанные по теоретическим формулам (2.03.11) и (2.03.13). Если разница между теоретическими и опытными значениями емкостей параллельного и последовательного соединения конденсаторов не превышает соответствующей абсолютной погрешности, можно считать, что данный метод удовлетворительно обеспечивает проведение измерений емкостей. Данный анализ результатов работы производится в выводе к лабораторной работе.

КОНТРОЛЬНЫЕ ВОПРОСЫ

1. Дайте определение емкости конденсатора.
2. Объясните по схеме цепи назначение используемых приборов.
3. Подробно объясните принцип определения емкости в данной работе.
4. Выведите расчетные формулы для определения емкостей $C_{\text{х}}$, $C_{\text{пар}}$, $C_{\text{пос}}$.
5. Каковы единицы измерения емкости?
6. Изобразите схемы параллельного и последовательного соединений конденсаторов. Запишите формулы для результирующих емкостей.
7. Выведите формулы для расчета погрешностей $\Delta C_{\text{х}}$, $\Delta C_{\text{пар}}$, $\Delta C_{\text{пос}}$.

СПИСОК ЛИТЕРАТУРЫ

1. Савельев И.В. Курс общей физики. Т.2. М.: Наука, 1982. с.87–89.
2. Калашников С.Г. Электричество. М.: Наука, 1970.с.77–91.

3. Физический практикум. Электричество и оптика / Под ред. В.И. Ивероновой. М.: Наука, 1968. 815 с.

4. Иродов И.Е. Основные законы электромагнетизма. М.: Высшая школа, 1983. с. 51–54.

ЛАБОРАТОРНАЯ РАБОТА № 2.04
ОПРЕДЕЛЕНИЕ ЭЛЕКТРОДВИЖУЩЕЙ СИЛЫ ИСТОЧНИКА ТОКА МЕТОДОМ КОМПЕНСАЦИИ

1. Цель работы

Целью работы является изучение законов постоянного электрического тока и ознакомление с компенсационным методом измерения электродвижущей силы источника тока.

2. Краткая теория

Электродвижущей силой (ЭДС) источника тока называется скалярная физическая величина, измеряемая работой сторонних сил при перемещении единичного положительного заряда по участку цепи или замкнутой цепи, содержащей этот источник тока. ЭДС источника тока равна разности потенциалов между его полюсами при разомкнутой внешней цепи.

Измерение ЭДС при помощи обычного вольтметра является приближенным, так как при этом через вольтметр и источник протекает ток и показания вольтметра, равные падению напряжения на внутреннем сопротивлении прибора, отличаются от величины ЭДС на величину падения напряжения на внутреннем сопротивлении источника. При этом на внутреннем сопротивлении источника происходит выделение тепла по закону Джоуля–Ленца. Наиболее точным является компенсационный метод. Этот метод состоит в том, что неизвестная ЭДС компенсируется известной разностью потенциалов. При этом ток через источник отсутствует и неизвестная ЭДС равна компенсирующей разности потенциалов. Принципиальная схема электрической цепи, предназначенной для измерения ЭДС источника методом компенсации, приведена на рис. 1.

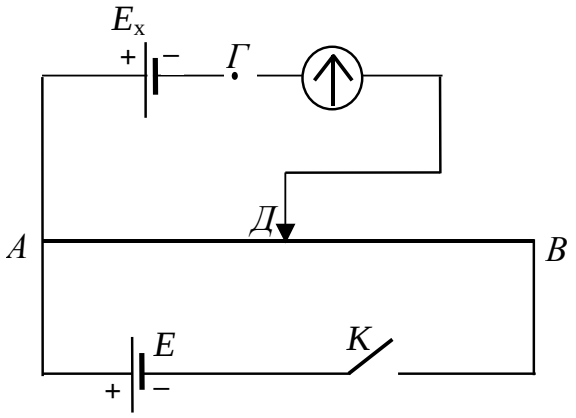

Рис. 1. Принципиальная схема электрической цепи компенсационного метода измерения ЭДС источника тока

К реохорду *AB*, имеющему движок *Д*, присоединена батарея аккумуляторов *E*. Ток батареи, протекая по проволоке реохорда, создает на ней разность потенциалов. На участке *АД* также создается разность потенциалов, равная падению напряжения на этом участке $U = I \cdot R_{\text{AB}}$. Величину этой разности потенциалов можно изменять, передвигая движок от нуля (точка *A*) до максимума (точка *B*).

Такой способ измерения разности потенциалов называется потенциометрическим, а сам реохорд, включенный таким образом, называется потенциометром.

К точкам *A* и *Д* присоединяются полюса источника тока с неизвестной ЭДС E_x через гальванометр или измеритель разности потенциалов. В данной работе в качестве измерителя разности потенциалов используется цифровой вольтметр. При этом к точке *A* подключаются одноименные полюса источников *E* и E_x. При замкнутом ключе *K* можно найти такое положение движка на реохорде, при котором стрелка гальванометра не отклоняется и ток на участке $AE_xД$ отсутствует. В этом случае разность потенциалов

между точками *Д* и *Г* равна нулю, и ЭДС источника E_x компенсируется падением напряжения на участке *АД* реохорда.
По закону Ома можно записать:

$$E_x = U_{1АД} = I \cdot R_{1АД}, \qquad (2.04.1)$$

где *I* – сила тока в цепи батареи *E*, $R_{1АД}$ – сопротивление участка *АД* реохорда, при котором компенсируется ЭДС E_x.
Измерение силы тока *I* можно не проводить, так как при этом вносятся дополнительные погрешности, а использовать калибровочный опыт и элемент с известной ЭДС. Для этого вместо источника E_x нужно включить элемент с известной ЭДС E_0 и найти новое положение движка *Д*, при котором ток в цепи гальванометра отсутствует.
При этом условии аналогично выражению (2.04.1) можно записать

$$E_0 = U_{2АД} = I \cdot R_{2АД},, \qquad (2.04.2)$$

где $R_{2АД}$ сопротивления участка *АД*, при котором компенсируется ЭДС E_0.
Если ток через гальванометр отсутствует, ток в цепи источника *E* будет одинаковым, независимо от положения движка реохорда. Тогда, разделив друг на друга выражения (2.04.1) и (2.04.2), получаем:

$$\frac{E_x}{E_0} = \frac{R_{1АД}}{R_{2АД}}. \qquad (2.04.3)$$

Сопротивления $R_{1АД}$ и $R_{2АД}$ пропорциональны длинам соответствующих участков реохорда ℓ_1 и ℓ_2 от его общего конца *А* до подвижного контакта *Д*, поэтому

$$\frac{E_x}{E_0} = \frac{\ell_1}{\ell_2}. \qquad (2.04.4)$$

Отсюда окончательно имеем:

$$E_x = E_0 \frac{\ell_1}{\ell_2}. \qquad (2.04.5)$$

При проведении опыта нужно иметь в виду, что *E* должна быть постоянной и больше по величине, чем E_0 и E_x, так как только в этом случае возможно найти на реохорде такое положение движка *Д*, при котором можно осуществить компенсацию. Цепь следует замыкать на короткое время, чтобы обнаружить наличие или отсутствие тока через гальванометр, иначе может происходить нагревание проводников, изменяющее их сопротивление, а также при длительном протекании тока через элемент происходит изменение его ЭДС за счет поляризационных явлений.
В данной работе известную ЭДС следует измерять с помощью цифрового вольтметра.

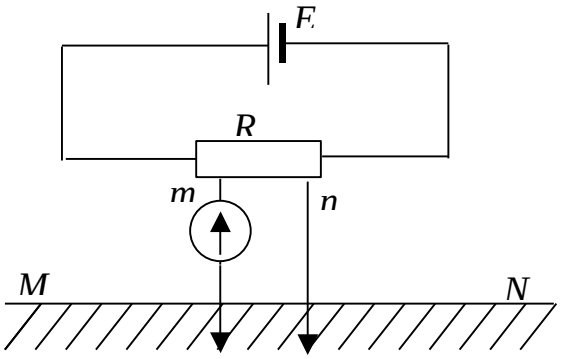

Рис.2. Схема цепи полевого электроразведочного потенциометра

Компенсационный метод измерения разности потенциалов применяется в полевом электроразведочном потенциометре, электрическая схема которого приведена на рис. 2. Если разность потенциалов на участке эталонного сопротивления *R* (потенциометра) между точками *m* и *n* полностью компенсирует разность потенциалов между заземленными электродами *M* и *N*, ток через гальванометр будет равен нулю. Потенциометр снабжен шкалой, по которой непосредственно отсчитывается значение измеряемого напряжения.
В геофизике применяется прибор, называемый электроразведочный автокомпенсатор, в котором компенсирующая разность потенциалов создается автоматически при помощи электронной схемы. Он позволяет легко и быстро производить измерения силы тока в питающей цепи и разности потенциалов между приемными электродами.

3 Выполнение работы

3.1**. Необходимые приборы:** круговой реохорд, цифровой вольтметр, переключатель S_1, набор сопротивлений R_1, R_2, R_3, предназначенных для изменения силы тока через реохорд, источник E постоянного напряжения, источник E_x с неизвестной ЭДС, источник E_0 с известной ЭДС, Все элементы схемы, кроме цифрового вольтметра, собраны внутри лабораторного стенда.
Рабочая схема опыта показана на рис.3 и на панели стенда.

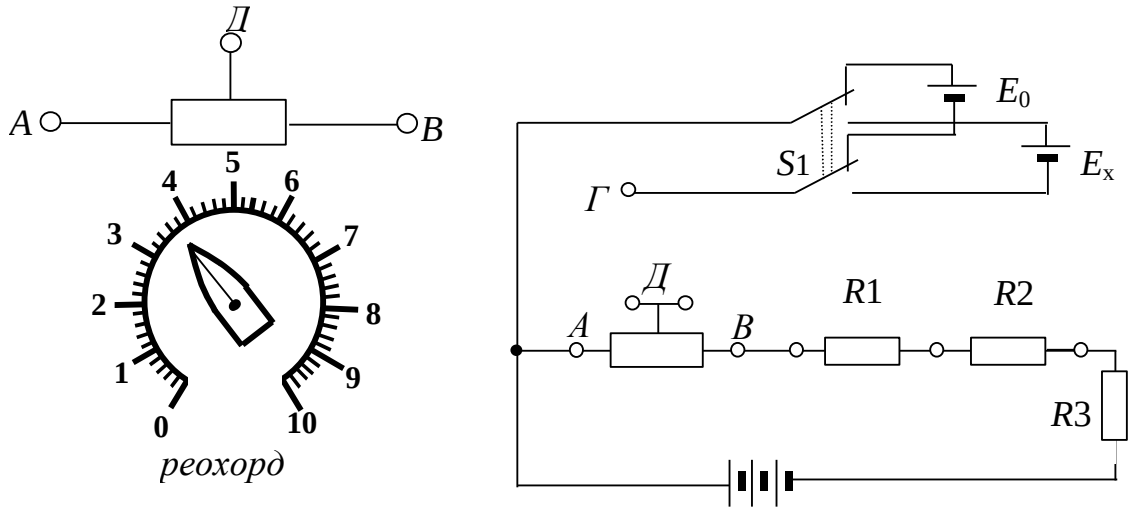

Рис.3. Рабочая схема опыта

3.2. **Порядок выполнения работы**. Подготовьте к работе цифровой вольтметр в соответствии с инструкцией по эксплуатации, находящейся на лабораторном столе. Подключите вольтметр к клеммам *Г* и *Д*, реохорд включите в цепь с помощью перемычек (соедините попарно клеммы *АА*, *ДД* и *ВВ* на реохорде и в измерительной цепи).

Включите лабораторный стенд тумблером, расположенным в левой части передней стенки. С помощью переключателя S_1 включите источник с неизвестной ЭДС E_x, перемычкой закоротите сопротивления R_1 и R_2, оставив включенным сопротивление R_3. Вращением ручки кругового реохорда добейтесь нулевого показания вольтметра. Отсчитайте по шкале реохорда от нуля длину ℓ_1 плеча *АД* и запишите ее в табл. 1.
С помощью переключателя S_1 включите источник с известной ЭДС E_0, добейтесь нулевого показания вольтметра и определите длину ℓ_2 плеча *АД* кругового реохорда.
Опыт повторите еще два раза для каждого из элементов E_x и E_0 при сопротивлениях цепи (R_3+R_2), для чего перемычкой закоротите только сопротивление R_1, и (R_1+R_2+R_3), для чего перемычка убирается совсем. Результаты запишите в таблицу 1.

Таблица 1

Результаты измерений

$R_н$	ℓ_1, дел. шкалы	ℓ_2 дел. шкалы	E_x, В	ΔE_x, В
R_3 R_3+R_2 R_1+R_2+R_3				
Средние значения			$\overline{E}_x$	$\Delta\overline{E}_x$

Измерьте цифровым вольтметром ЭДС известного источника. Для этого переключателем S_1 включите источник с известной ЭДС E_0 и подключите вольтметр к клеммам *А* и *Г*.
Аналогично измерьте вольтметром ЭДС неизвестного источника.
Во всех трех случаях вычислите ЭДС неизвестного элемента E_x по формуле (2.04.5).
Определите среднее значение E_x, средние абсолютную и относительную погрешности.
Окончательный результат запишите в виде:

$$E_x = \overline{E}_x \pm \Delta\overline{E}_x \qquad (2.04.6)$$

Сравните значение ЭДС неизвестного источника, измеренное методом компенсации со значением, полученным с помощью цифрового вольтметра.

КОНТРОЛЬНЫЕ ВОПРОСЫ

1. Что называется электродвижущей силой источника тока?
2. Что такое сторонние силы?
3. Назовите способы измерения ЭДС.
4. Какова природа ошибки, допускаемой при измерении ЭДС источника тока с помощью вольтметра?
5. В чем заключается метод компенсации и каковы его достоинства?
6. Приведите принципиальную схему электрической цепи для измерения ЭДС методом компенсации. Поясните порядок проведения измерений.
7. Выведите расчетную формулу для определения E_x.
8. Какому условию должна удовлетворять в этой установке величина ЭДС источника тока, служащего для питания цепи?

СПИСОК ЛИТЕРАТУРЫ

9. Зисман Г. А., Тодес О. М. Курс общей физики. Т.2 – М.: Наука, 1974. – 336 с.
10. Физический практикум. Электричество и оптика. / Под ред. В. И. Ивероновой. – М.: Наука, 1968. 815 с.

ЛАБОРАТОРНАЯ РАБОТА № 2.05

ОПРЕДЕЛЕНИЕ СОПРОТИВЛЕНИЙ ПРОВОДНИКОВ
С ПОМОЩЬЮ МОСТА УИТСТОНА

1. Цель работы

Целью работы является изучение законов постоянного тока на примере классического метода измерения сопротивления проводников с помощью мостовой схемы и определение удельного сопротивления материала проводника.

2. Краткая теория

Электросопротивление проводника – это скалярная физическая величина, характеризующая его электропроводящие свойства. Сопротивление проводника зависит от его формы, размеров и электроповодящих свойств материала, из которого изготовлен проводник. В простейшем случае однородного проводника с постоянным поперечным сечением, сопротивление проводника определяется следующим образом:

$$R = \rho \frac{\ell}{S}, \qquad (2.05.1)$$

где ρ – удельное сопротивление материала проводника, ℓ – длина проводника, S – площадь его поперечного сечения.

Из формулы (2.05.1) можно выразить удельное сопротивление:

$$\rho = \frac{R \cdot S}{\ell}, \qquad (2.05.2)$$

откуда видно, что удельное сопротивление численно равно сопротивлению проводника единичной длины, имеющего площадь поперечного сечения, равную единице площади. В системе СИ удельное сопротивление измеряют в омметрах (Ом·м).

Одним из методов измерения сопротивления является метод моста Уитстона.

Мост Уитстона состоит из четырех сопротивлений – плеч $R_{\text{х}}$, $R_{\text{н}}$, $R_{\text{АД}}$, $R_{\text{ДВ}}$, которые соединены между собой так, что образуют замкнутый четырехугольник. К двум противоположным его углам *А* и *В* подключают полюса источника постоянного тока *Е*, а к двум другим *С* и *Д* подсоединяют чувствительный гальванометр или измеритель разности потенциалов. Принципиальная схема моста Уитстона изображена на рис. 1.

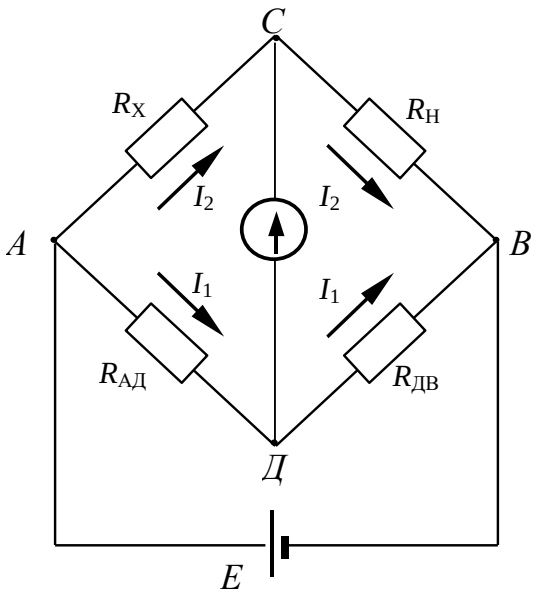

Рис.1. Принципиальная схема моста Уитстона

Если мост подключен к источнику *E*, по участку моста *СД* вследствие неравенства потенциалов точек *С* и *Д* может протекать электрический ток и стрелка гальванометра отклонится. Для того, чтобы на участке *СД* ток отсутствовал, необходимо равенство потенциалов точек *С* и *Д* (условие равновесия моста). Изменять разность потенциалов между точками *С* и *Д* можно таким способом: в качестве участка *АДВ* включается калиброванная проволока (реохорд) со скользящим контактом *Д*. Реохорд снабжен шкалой. Перемещая движок реохорда, можно добиться отсутствия тока на участке *СД*, что будет зарегистрировано гальванометром. Обозначим силу тока, текущего на участке *АДВ* через I_1, а на участке *АСВ* через I_2. Для каждого из четырех плеч реохорда запишем уравнения по закону Ома:

$$\varphi_A - \varphi_C = R_x \cdot I_2, \qquad \varphi_C - \varphi_B = R_H \cdot I_2,$$
$$\varphi_A - \varphi_Д = R_{АД} \cdot I_1, \qquad \varphi_Д - \varphi_B = R_{ДВ} \cdot I_1, \qquad (2.05.3)$$

где φ_A, φ_C, φ_B, $\varphi_Д$ – потенциалы точек *A, C, B, Д* соответственно. При отсутствии тока через гальванометр $\varphi_C = \varphi_Д$. Следовательно, можно записать:

$$R_x \cdot I_2 = R_{АД} I_1, \qquad R_н \cdot I_2 = R_{ДВ} I_1, \qquad (2.05.4)$$

откуда

$$\frac{R_x}{R_H} = \frac{R_{АД}}{R_{ДВ}} \qquad (2.05.5)$$

Таким образом, условие равновесия моста определяется только соотношением плеч реохорда и не зависит от электродвижущей силы источника, питающего цепь.

Так как проволока, из которой изготовлен реохорд *АДВ*, однородна и имеет по всей длине одинаковое сечение, то сопротивления $R_{АД}$ и $R_{ДВ}$ пропорциональны соответствующим длинам плеч ℓ_1 ℓ_2 реохорда. Поэтому (2.05.5) можно переписать в виде:

$$\frac{R_x}{R_H} = \frac{\ell_1}{\ell_2}, \qquad (2.05.6)$$

откуда неизвестное сопротивление:

$$R_{\text{х}} = R_{\text{Н}} \frac{\ell_1}{\ell_2}. \qquad (2.05.7)$$

С другой стороны, сопротивление проводника можно выразить, зная его форму, размер и материал, из которого изготовлен проводник.

$$R_x = \rho \frac{\ell}{S} = \rho \frac{4\ell}{\pi d^2}, \qquad (2.05.8)$$

где d – диаметр проводника.

Отсюда, удельное сопротивление исследуемого проводника:

$$\rho = \frac{\pi d^2 R_{\text{х}}}{4\ell}. \qquad (2.05.9)$$

В таблице 1 приведены значения удельного сопротивления некоторых проводников при комнатной температуре.

Таблица 1

Удельное сопротивление проводников

Материал проводника	$\rho,\ 10^{-6}$ Ом · м
Серебро	0,016
Медь	0,017
Алюминий	0,028
Вольфрам	0,055
Цинк	0,060
Латунь	0,071
Свинец	0,120
Никелин	0,420
Манганин	0,459
Константан	0,500
Ртуть	0,958
Нихром	1,100

Удельное сопротивление горных пород изменяется в широких пределах. Наиболее низкое удельное сопротивление имеют самородные металлы: золото, платина, серебро, медь. Наиболее распространенные минералы (кварц, полевой шпат, слюда, каменная соль) имеют удельное сопротивление $10^{10} \div 10^{14}$ Ом·м. Они являются хорошими изоляторами. Горные породы в условиях естественного залегания содержат в порах и трещинах токопроводящие минерализованные или пресные воды, иногда нефть и газы. Поэтому удельное сопротивление пород зависит не только от удельного

сопротивления минералов, их слагающих, но и от степени трещиноватости, а также от удельного сопротивления жидкостей и газов, заполняющих поры. Это обстоятельство позволяет по данным измерений удельного сопротивления выделять в разрезах скважин коллекторы, содержащие воду, газ и нефть, определять пористость пород и нефтегазонасыщенность. Данные этого метода широко используются при подсчетах запасов нефти и газа. Весьма низкие значения удельного сопротивления многих рудных минералов и очень высокие природных солей позволяют выделять наличие этих ископаемых в разрезах скважин.

3. Выполнение работы

Необходимые приборы: круговой реохорд, цифровой вольтметр, источник постоянного тока напряжением 4В, проводник с известным сопротивлением R_x (длина проводника $\ell = (20{,}00 \pm 0{,}01)$ м, диаметр проводника $d = (0{,}10 \pm 0{,}01)$ мм), набор известных сопротивлений ($R_1 = 470$ Ом, $R_2 = 680$ Ом, $R_3 = 820$ Ом). Все элементы схемы, кроме цифрового вольтметра, смонтированы внутри лабораторного стенда. Рабочая схема опыта показана на рис.2 и на панели лабораторного стенда.

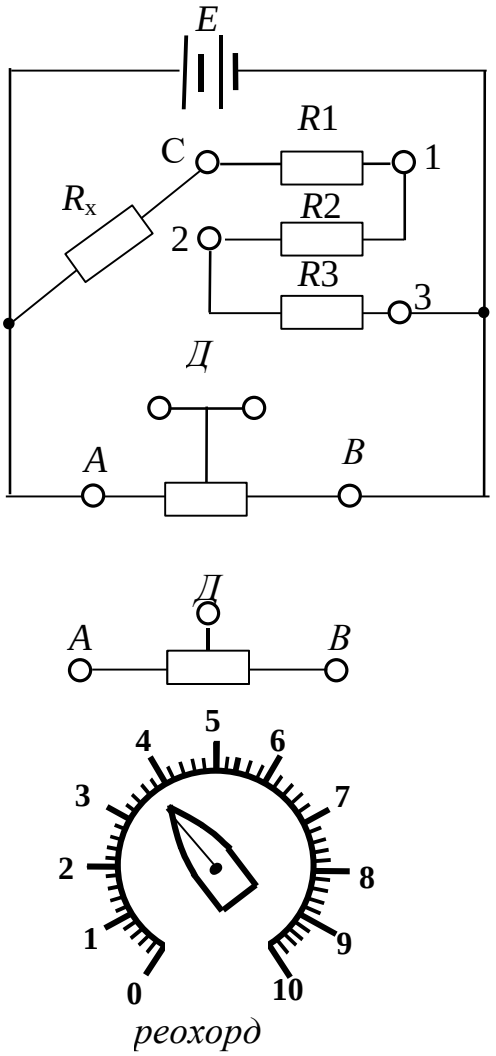

Рис.2. Рабочая схема опыта

Порядок выполнения работы. Подготовьте к работе цифровой вольтметр в соответствии с инструкцией по эксплуатации, находящейся на лабораторном столе.

Подключите цифровой вольтметр к клеммам *С* и *Д*, включите реохорд с помощью перемычек (соедините попарно клеммы *А–А*, *Д–Д*, *В–В* на реохорде и в измерительной цепи). Включите лабораторный стенд тумблером, расположенным в левой части передней стенки.

С помощью перемычки закоротите сопротивления R_2 и R_3, включенным останется сопротивление R_1.

Вращением ручки кругового реохорда добейтесь нулевого показания вольтметра и по шкале реохорда отсчитайте длину левого плеча ℓ_1 и правого ℓ_2. Результаты запишите в таблицу 2.

Опыт повторите еще два раза при двух сопротивлениях: $R_1 + R_2$, для чего закоротите только сопротивление R_3, и $R_1 + R_2 + R_3$, для чего перемычка убирается совсем.

По результатам измерений по формуле (2.05.7) три раза вычислите сопротивление исследуемого проводника, затем его среднее значение $\overline{R}_x$, среднюю абсолютную и среднюю относительную погрешности.

Таблица 2

Результаты измерений

$R_н$, Ом	ℓ_1	ℓ_2	R_x, Ом	ΔR_x, Ом
	деления шкалы			
$R_1 =$ $R_1 + R_2 =$ $R_1 + R_2 + R_3 =$				
			$\overline{R}_x =$	$\Delta\overline{R}_x =$

Вычислите среднее значение удельного сопротивления материала проводника по формуле (2.05.9). Сравнив результат с табличными значениями (см. табл. 1), определите материал, из которого изготовлен проводник.

Вычислите относительную и абсолютную погрешности удельного сопротивления по формулам:

$$E_\rho = \frac{\Delta\overline{\rho}}{\overline{\rho}} = 2\frac{\Delta d}{d} + \frac{\Delta\overline{R}_x}{\overline{R}_x} + \frac{\Delta\ell}{\ell}. \qquad (2.05.10)$$

$$\Delta\rho = E_\rho \cdot \overline{\rho}\,. \qquad (2.05.11)$$

Окончательный результат запишите в виде:

$$R_x = \overline{R}_x \pm \Delta\overline{R}_x; \qquad (2.05.12)$$

$$\rho = \overline{\rho} \pm \Delta\overline{\rho}\,. \qquad (2.05.13)$$

КОНТРОЛЬНЫЕ ВОПРОСЫ

1. Что такое электросопротивление проводника? Отчего оно зависит?
2. Что такое удельное сопротивление проводника, в каких единицах оно измеряется?
3. От чего зависит удельное сопротивление проводника?
4. Начертите схему моста Уитстона и опишите способ измерения сопротивления с его помощью.
5. Выведите расчетную формулу для определения сопротивления неизвестного проводника.
6. Как вычисляются относительная и абсолютная погрешности измерения сопротивления R_x и удельного сопротивления ρ?

СПИСОК ЛИТЕРАТУРЫ

7. 1.Зисман Г.А., Тодес О.М. Курс общей физики. Т.2. – М.: Наука, 1974. – 336 с.
8. Физический практикум. Электричество и оптика / Под ред. В.И. Ивероновой. – М.: Наука, 1968. – 815 с.

ЛАБОРАТОРНАЯ РАБОТА № 2.07

СНЯТИЕ КРИВОЙ НАМАГНИЧИВАНИЯ И ПЕТЛИ ГИСТЕРЕЗИСА С ПОМОЩЬЮ ОСЦИЛЛОГРАФА

1. Цель работы

Целью данной работы является изучение законов электромагнетизма, методов исследования характеристик магнитного поля в веществе, свойств ферромагнетиков и ознакомление со способом опытного изучения магнитных свойств ферромагнетика с помощью осциллографа.

2. Краткая теория

Характеристиками магнитного поля являются индукция $\vec{\mathbf{B}}$ и напряженность $\vec{\mathbf{H}}$. Индукция является силовой характеристикой магнитного поля, численно равной величине силы, с которой магнитное поле действует на единичный элемент тока, помещенный в данную точку поля нормально линиям индукции. В веществе индукция магнитного поля определяется как макроскопическими, так и микроскопическими токами. Напряженность является вспомогательной физической величиной, характеризующей намагничивающее поле.

При внесении в магнитное поле все вещества намагничиваются, то есть магнитное поле в веществе отличается от внешнего магнитного поля. Магнитное поле в веществе можно представить в виде:

$$\vec{\mathbf{B}} = \vec{\mathbf{B}}_0 + \vec{\mathbf{B}}' \qquad (2.07.1)$$

где $\vec{\mathbf{B}}$ – магнитное поле в веществе, $\vec{\mathbf{B}}_0$ – внешнее магнитное поле, $\vec{\mathbf{B}}'$ – внутреннее магнитное поле, возникающее за счет ориентации магнитных моментов структурных элементов вещества.

Характеристикой магнитного состояния вещества является намагниченность, численно равная суммарному магнитному моменту единицы объема вещества.

$$\vec{\mathbf{J}} = \frac{1}{\Delta V}\Sigma\vec{\mathbf{p}}_i, \qquad (2.07.2)$$

где ΔV – физически малый объем вещества, $\vec{\mathbf{p}}_i$ – магнитный момент *i*-го атома.

Суммирование осуществляется по всем атомам, находящимся в физически малом объеме ΔV**.**

Опыт показывает, что для большинства веществ намагниченность пропорциональна напряженности намагничивающего поля.

$$\vec{\mathbf{J}} = \chi\vec{\mathbf{H}}, \qquad (2.07.3)$$

где χ – магнитная восприимчивость вещества.

В веществе

$$\vec{\mathbf{B}} = \mu_0\vec{\mathbf{H}} + \mu_0\vec{\mathbf{J}} \qquad (2.07.4)$$

Учитывая (2.07.3), получаем:

$$\vec{\mathbf{B}} = \mu_0\vec{\mathbf{H}} + \mu_0\chi\vec{\mathbf{H}} = \mu_0(1+\chi)\vec{\mathbf{H}} = \mu_0\mu\vec{\mathbf{H}}, \qquad (2.07.5)$$

где $\mu = \chi + 1$ – относительная магнитная проницаемость вещества, показывающая, во сколько раз индукция магнитного поля в веществе отличается от магнитной индукции в вакууме.

По своим магнитным свойствам и по характеру магнитных структур все вещества делятся на две основные группы: вещества, намагничивающиеся в направлении, противоположном направлению внешнего магнитного поля, и вещества, намагничивающиеся в направлении внешнего магнитного поля.

Диамагнетики – вещества, намагничивающиеся в направлении, противоположном направлению намагничивающего поля. Для диамагнетиков $\chi < 0,$ следовательно $\mu < 1$.

Диамагнитными свойствами обладают вещества, собственные магнитные моменты структурных элементов которых равны нулю в отсутствие внешнего поля. Во внешнем магнитном поле в атомах индуцируются магнитные моменты, ориентированные противоположно намагничивающему полю.

Структурные элементы веществ, намагничивающихся в направлении внешнего магнитного поля, обладают собственными магнитными моментами. Эти вещества, в свою очередь, можно разбить на две группы: вещества, не обладающие самопроизвольной

ориентацей магнитных моментов структурных элементов, и вещества, у которых магнитные моменты структурных элементов упорядочены в отсутствие внешнего магнитного поля.

К первым относятся парамагнетики. У парамагнетиков $\chi > 0,$ и соответственно $\mu > 1$. Магнитные моменты атомов парамагнетиков в отсутствие внешнего магнитного поля разупорядочены вследствие теплового движения. Во внешнем магнитном поле возникает преимущественная ориентация магнитных моментов атомов парамагнетика. Магнитная восприимчивость парамагнетиков невелика и не зависит от величины напряженности намагничивающего поля. Некоторые парамагнетики при достаточно низких температурах могут переходить в ферромагнитное или антиферромагнитное состояние.

Ко второй группе относятся ферромагнетики, антиферромагнетики и ферримагнетики (ферриты).

Наибольший практический интерес представляют ферромагнетики – вещества, обладающие намагниченностью в отсутствие внешнего магнитного поля. Магнитная проницаемость ферромагнетиков имеет большую величину $\mu >> 1$ и зависит от напряженности внешнего магнитного поля и предшествующего магнитного состояния вещества.

Для каждого ферромагнетика существует характерная температура, выше которой вещество теряет ферромагнитные свойства и становится парамагнетиком. Эта температура называется точкой Кюри T_C.

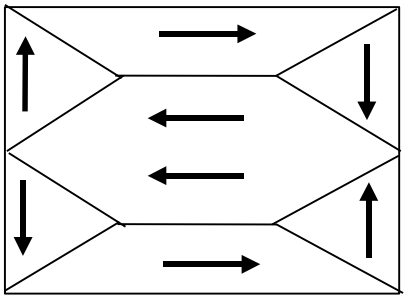

Рис. 1. Доменная структура ферромагнетика

Ферромагнитными свойствами обладают железо, кобальт, никель, их сплавы, некоторые редкоземельные элементы, а также некоторые химические соединения.

Особые свойства ферромагнетиков связаны с наличием в них малых самопроизвольно намагниченных областей – магнитных доменов. Размеры доменов составляют несколько микрометров. В пределах одного домена магнитные моменты атомов ориентированы в одном направлении. В ненамагниченном состоянии домены ориентированы хаотически и результирующая намагниченность равна нулю. Однако они имеют стремление располагаться так, чтобы образовались замкнутые магнитные цепи, так что магнитная энергия имеет наименьшую величину. Это схематически изображено на рис. 1, где стрелками показано направление магнитных моментов отдельных доменов.

Если поместить ферромагнетик во внешнее магнитное поле, он намагничивается. При малых значениях напряженности внешнего поля происходит увеличение размеров тех доменов, ориентация магнитного момента которых близка к направлению внешнего магнитного поля. Этот процесс соответствует участку *OA* зависимости намагниченности ферромагнетика от напряженности внешнего магнитного поля (рис. 2). Если поле увеличивать (участок *AB* на рис. 2), то процесс смещения границ доменов сменяется процессом вращения. Магнитные моменты целых доменов начинают поворачиваться одновременно. Данный процесс протекает не плавно, а ступенчато, что видно из кривой намагничивания $\vec{\mathbf{J}}(\vec{\mathbf{H}})$, если ее строить в увеличенном масштабе (см. рис.2). При дальнейшем увеличении намагничивающего поля происходит магнитное насыщение. При этом магнитные моменты всех доменов ориентированы по полю (участок *BC* на рис. 2). Намагниченность незначительно увеличивается при увеличении поля за счет тех магнитных моментов, которые разориентированы тепловым движением. В процессе намагничивания магнитная проницаемость сначала растет, затем уменьшается и при

насыщении становится близка к единице. Зависимость индукции магнитного поля (кривая намагничивания) и магнитной проницаемости от напряженности магнитного поля показаны на рис. 2 и 3.

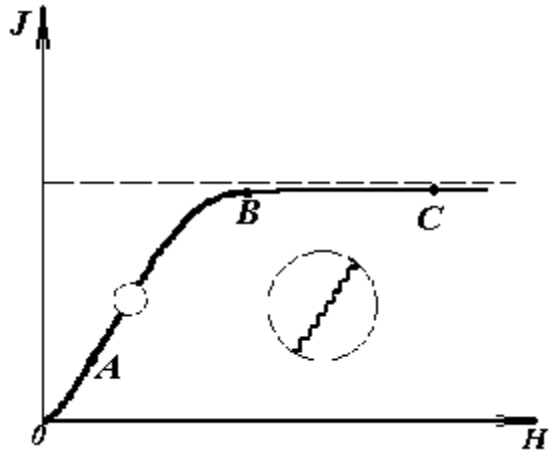

Рис.2. Зависимость намагниченности ферромагнетика от напряженности магнитного поля

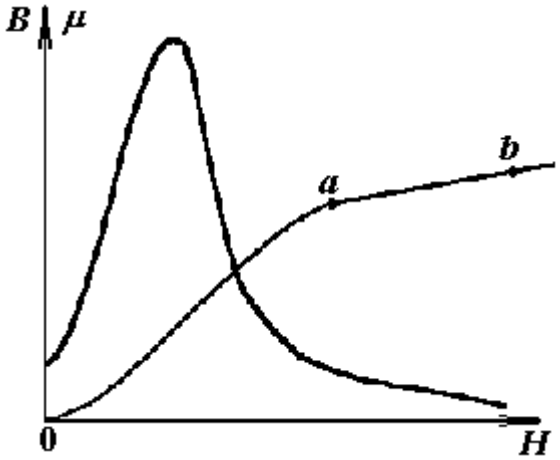

Рис.3. Зависимость индукции магнитного поля в ферромагнетике и магнитной проницаемости ферромагнетика от напряженности магнитного поля

Если ферромагнетик сначала намагнитить полем напряженности H_0 до индукции B_0, а затем уменьшать намагничивающее поле H до нуля, то индукция будет уменьшаться с некоторым отставанием (рис. 4). Когда напряженность станет равной нулю, индукция будет равна некоторому значению $B_{ост}$, характеризующему остаточное намагничение. Наличие остаточного намагничения объясняется тем фактом, что некоторые домены остаются ориентированными по полю и обеспечивают намагниченность ферромагнетика при нулевом намагничивающем поле.

Явление отставания изменения индукции магнитного поля B в ферромагнетике от

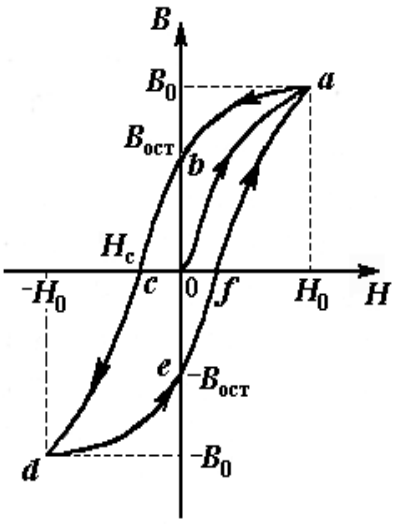

Рис.4. Петля гистерезиса ферромагнетика

изменения напряженности H в процессе перемагничивания называется гистерезисом. Если увеличивать напряженность поля H в обратном направлении от нуля до некоторого значения H_C, называемого коэрцитивной силой, индукция поля уменьшается до нуля. При дальнейшем увеличении напряженности до $(-H_0)$ ферромагнетик перемагничивается до индукции $(-B_0)$. При изменении напряженности поля от $(-H_0)$ до нуля, вновь возникает остаточное намагничение. Изменяя напряженность поля в первоначальном направлении до значения H_0, снова получим значение индукции B_0. Таким образом, при изменении напряженности от $(+H_0)$ до $(-H_0)$ и обратно, ферромагнетик пройдет полный цикл перемагничивания, кривая зависимости B от H будет иметь вид замкнутой петли, называемой петля гистерезиса (см. рис. 4). Площадь петли гистерезиса пропорциональна энергии, расходуемой на перемагничивание.

Чтобы размагнитить ферромагнетик его можно поместить в переменное магнитное поле и провести несколько циклов перемагничивния, постепенно уменьшая амплитудные значения напряженности поля.

Петлю гистерезиса можно получить на экране электронно-лучевой трубки осциллографа. Исследуемым ферромагнитным веществом является трансформаторная сталь, из которой изготовлен прямоугольный сердечник трансформатора. На сердечник намотаны две катушки: первичная – намагничивающая с числом витков N_1 и вторичная - измерительная с числом витков N_2. Первичная катушка N_1 через эталонный резистор R_8 и потенциометр R_1 подключена к генератору переменного тока $Г$. Для измерения амплитудного значения силы тока I_1 в первичной цепи используется электронный осциллограф ЭО, вход X которого подключается к эталонному резистору R_8.

Принципиальная схема опыта по исследованию кривой намагничивания и петли гистерезиса ферромагнетика показана на рис. 5.

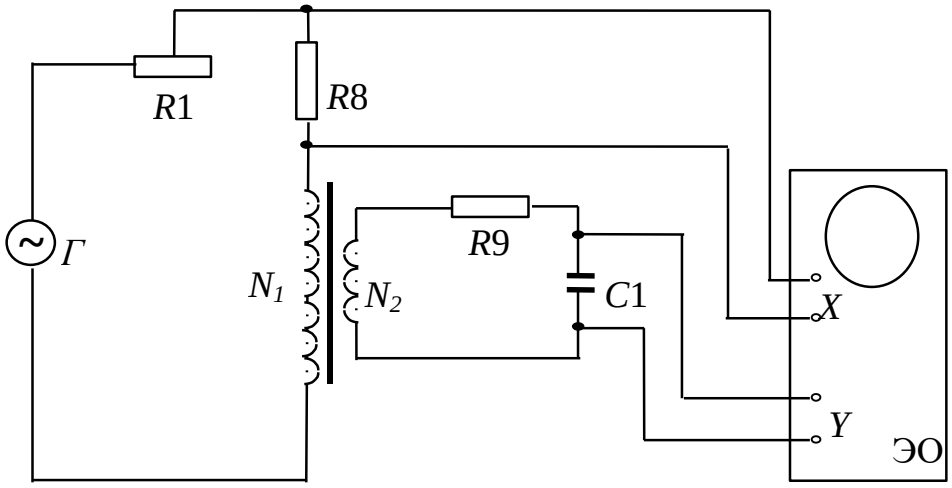

Рис. 5. Принципиальная схема цепи для исследования магнитных свойств ферромагнетика с помощью осциллографа

Ток I_1 создает в сердечнике намагничивающее поле напряженностью H. Напряженность магнитного поля в длинной катушке, согласно теореме о циркуляции:

$$H = \frac{I_1 N_1}{l}. \tag{2.07.6}$$

где l – длина ферромагнитного сердечника.
Формула (2.07.6) справедлива для мгновенных значений напряженности поля и тока, а также, в частности, для амплитудных значений. Напряжение на резисторе R_8 пропорционально силе тока I_1, а, значит, и напряженности H магнитного поля.

$$U_x = I_1 \cdot R_8 = \frac{R_8 \cdot l}{N_1} \cdot H. \tag{2.07.7}$$

Таким образом, на вход ***X*** подается напряжение, пропорциональное напряженности магнитного поля H.
В соответствии с законом Фарадея ЭДС индукции в измерительной катушке

$$\varepsilon = -\frac{\mathrm{d}\Phi}{\mathrm{d}t} \cdot N_2, \tag{2.07.8}$$

где Ф – поток магнитной индукции, сцепленный с каждым витком катушек N_1 и N_2.
По определению

$$\Phi = B \cdot S, \tag{2.07.9}$$

где ***S*** – площадь одного витка.
Тогда

$$\varepsilon = -SN_2 \cdot \frac{\mathrm{d}B}{\mathrm{d}t}. \tag{2.07.10}$$

Так как ЭДС индукции пропорциональна скорости изменения магнитной индукции, то для определения величины B во вторичную цепь включено интегрирующее устройство. Функцию последнего выполняет интегрирующая цепочка, состоящая из резистора R_9 и конденсатора C_1. Можно показать, что напряжение на конденсаторе пропорционально интегралу от силы тока во вторичной катушке I_2.

$$U_C = \frac{1}{C_1}\int_0^{t_1} I_2 \mathrm{d}t, \qquad (2.07.11)$$

где t_1 – время интегрирования, соизмеримое с периодом колебания тока промышленной сети.

Для интегрирущего звена омическое сопротивление обычно выбирается значительно большим емкостного сопротивления $X_C = 1/\omega C$ (ω – круговая частота). В этом случае сила тока I_2 практически полностью определяется величиной R_9 и равна по закону Ома

$$I_2 = \frac{\varepsilon}{R_9}. \qquad (2.07.12)$$

Из (2.07.11) с учетом (2.07.12) и (2.07.10) получаем, что напряжение на конденсаторе

$$U_C = \frac{1}{C_1}\cdot\int_0^{t_1}\frac{\varepsilon}{R_9}\mathrm{d}t = -\frac{SN_2}{C_1R_9}\int_0^{t_1}\frac{\mathrm{d}B}{\mathrm{d}t}\mathrm{d}t = -\frac{SN_2}{C_1R_9}\cdot B, \qquad (2.07.13)$$

и, следовательно, магнитная индукция

$$B = \frac{C_1R_9}{SN_2}\cdot U_C. \qquad (2.07.14)$$

Таким образом, напряжение, снимаемое с конденсатора и подаваемое на вертикально отклоняющие пластины электронно-лучевой трубки (вход *Y*), пропорционально индукции магнитного поля в сердечнике. Формула (2.07.14) справедлива, в частности, для амплитудных значений напряжения на конденсаторе U_C и индукции B.

Если увеличивать силу тока в первичной катушке, площадь петли гистерезиса будет сначала увеличиваться. Таким образом будут наблюдаться частные петли гистерезиса. При некотором значении силы тока, дальнейшего увеличения площади петли происходить не будет. Наибольшая по площади петля гистерезиса будет являться предельной.

По известным значениям B и H можно вычислить магнитную проницаемость трансформаторной стали

$$\mu = \frac{B}{\mu_0 H}. \qquad (2.07.15)$$

В эксперименте предлагается оценить также мощность, затраченную на перемагничивание материала. При перемагничивании образца энергия расходуется на переориентацию доменов и выделяется в виде тепла. Величина этой энергии *W,* приходящейся на единицу объема образца, численно равна площади S_1 петли гистерезиса. Если частота переменного тока ν, то количество тепла, выделяемое за единицу времени, будет равно мощности, затрачиваемой на перемагничивание единицы объема.

$$P = W\cdot\nu = S_1\nu. \qquad (2.07.16)$$

Площадь петли гистерезиса определяем по числу клеток, занимаемых ею на экране осциллографа. Если цена деления по оси H равна $Z_\text{Н}$, а по оси B равна $Z_\text{В}$, тогда величина площади петли будет равна $N\cdot Z_\text{Н}\cdot Z_\text{В}$ где N – площадь петли в малых делениях шкалы осциллографа.. Потери на перемагничивание, следовательно, будут равны:

$$P = N\cdot Z_\text{Н}\cdot Z_\text{В}\cdot\nu. \qquad (2.07.17)$$

В данной работе частота переменного тока равна частоте в промышленных сетях $\nu = 50\ \text{Гц}$.

3. Выполнение работы

Необходимые приборы и материалы: ферромагнитный сердечник с катушками N_1 и N_2 (N_1 = 2000, N_2 = 1000 витков, l = 0,1 м, $S = 1 \cdot 10^{-4}$ м^2); резистор R_8; генератор переменного тока $Г$; электронный осциллограф ЭО; интегрирующая цепь R_9, C_1 (R_9 = 160 кОм, C_1 = 3,9 мкФ). Все элементы схемы, кроме осциллографа, смонтированы внутри лабораторного стенда. Рабочая схема опыта для исследования кривой намагничивания петли гистерезиса ферромагнетика показана на рис. 6 и на панели стенда.

Порядок выполнения работы. Подготовьте электронный осциллограф к измерениям согласно инструкции, расположенной на лабораторном столе.

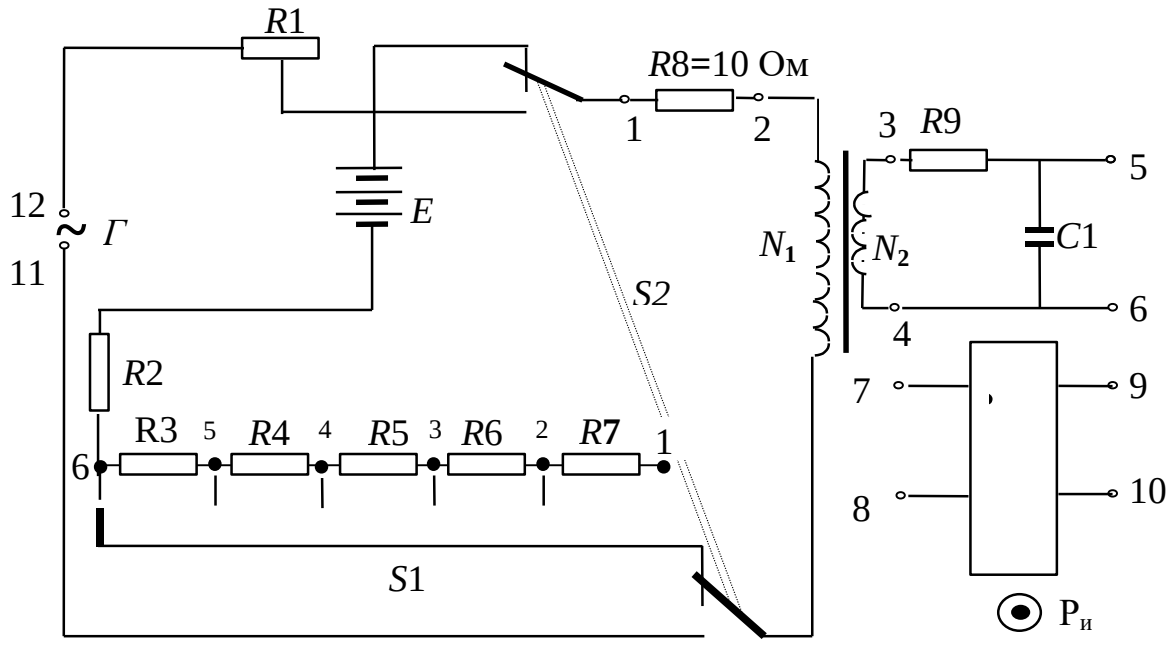

Рис. 6. Рабочая схема опыта

Соберите схему согласно рис.6, подключив вход *OX* осциллографа к резистору R_8=10 Ом (клеммы 1–2), а вход *OY* к конденсатору C_1 (клеммы 5–6). Переключатель S_2, если он есть на стенде, должен быть в нижнем положении. Ручка потенциометра R_1 повернута до упора влево. Включите лабораторный стенд тумблером, расположенным на передней стенке стенда.

Включите электронный осциллограф (кнопку “питание” следует отжать). Кнопки “X–Y” слева и справа от экрана должны быть нажаты, а остальные отжаты. Вращением ручек “ ◄► ” и “ ▲▼ ” выведите изображение точки в центр экрана. Поверните ручку потенциометра R_1 до упора вправо. Ручками регулировки коэффициентов усиления I-го и II–го каналов добейтесь, чтобы величина максимальной петли была в пределах экрана. Вращая ручку потенциометра R_1, можно изменять силу тока в первичной цепи. Для каждого значения тока на экране осциллографа возникает петля гистерезиса соответствующего размера. Начиная с некоторого значения силы тока, площадь петли практически перестает возрастать, то есть наблюдается предельная петля гистерезиса. Перед началом измерений убедитесь в этом, просматривая на экране осциллографа петли гистерезиса при различных значениях силы тока I_1.

Определите цену большого деления шкалы по осям *OX* и *OY* по метке, расположенной на одном из выступов ручки большего диаметра первого и второго каналов (ручки 4,5 на

рис.2, стр.10). Это значение необходимо умножить на 10, так как при данных измерениях установлен десятикратный делитель шкалы.
Для определения напряженности (H) и индукции (B) магнитного поля по формулам (2.07.6) и (2.07.14) необходимо измерить силу тока в первичной цепи I_1 и напряжение на конденсаторе U_c. Начинать измерения удобно с предельной петли гистерезиса.
Установите на экране осциллографа предельную петлю гистерезиса.
Измерьте напряжение на конденсаторе U_c и силу тока в первичной цепи I_1.
1. Для определения напряжения на конденсаторе U_c необходимо опустить перпендикуляр из вершины петли на ось OY и полученное число больших делений умножить на цену одного деления II канала и умножить на 10 (или число маленьких делений умножить на цену деления). Результат записывается в таблицу.
2. Для определения силы тока в первичной катушке необходимо:

а) опустить перпендикуляр из вершины петли на ось OX;
б) полученное число больших делений умножить на цену одного деления I канала и умножить на 10 (или число маленьких делений умножить на цену деления), получив, тем самым напряжение на резисторе R_8;
в) полученное значение напряжения на резисторе R_8 в соответствии с законом Ома делим на величину сопротивления (R_8=10 Ом):

$$I_1 = U_{R8}/R_8 = U_{R8}/10.$$

Найденное таким образом значение силы тока I_1 записываем в таблицу.

Таблица

Результаты измерений

Номер опыта	Амплитудные значения		H, А/м	B, Тл	μ
	силы тока I_1, мА	напряженияU_C, мВ			
1					
2					
3					
4					
5					
6					
7					
8					
9					
10					

Ручкой потенциометра R_1 уменьшаем величину силы тока таким образом, чтобы получить еще 9 петель гистерезиса и определяем для каждой петли значения напряжения U_c и силы тока I_1 (повторить п.п. 1 и 2).
Рекомендуется для удобства измерений уменьшать величину силы тока по оси OX через 5 маленьких делений (0,5 большого деления).
Вычислите B, H и μ по формулам (2.07.6), (2.07.14) и (2.07.15). Постройте графики зависимостей индукции магнитного поля B и магнитной проницаемости μ от напряженности H.
Снова получите на экране осциллографа предельную петлю. Определите площадь предельной петли. Для этого подсчитайте количество больших клеток, охватываемых

верхней половиной петли, удвойте его и умножьте на 100. Полученное число соответствует площади петли, выраженной в маленьких делениях.
Определите координаты вершин предельной петли гистерезиса X_{max}, Y_{max} по экрану осциллографа в маленьких делениях. Определите цену деления $\boldsymbol{Z_B}$ и Z_H, разделив максимальные значения B и H на соответствующие координаты вершины предельной петли.

$$Z_B = \frac{B_{max}}{Y_{max}}$$

$$Z_H = \frac{H_{max}}{X_{max}}.$$

Вычислите потери на перемагничивание по формуле (2.07.17) в Вт/м$^{-3}$.
По результатам лабораторной работы сделайте выводы о характере установленных зависимостей индукции магнитного поля и магнитной проницаемости от напряженности магнитного поля для исследованного ферромагнетика.

КОНТРОЛЬНЫЕ ВОПРОСЫ

1. Назовите характеристики магнитного поля и дайте их определения.
2. Назовите величины, характеризующие магнитные свойства вещества.
3. Что такое намагниченность? Что характеризует эта величина? От чего она зависит?
4. На какие группы подразделяются вещества по магнитным свойствам?
5. Назовите отличительные свойства ферромагнитных веществ.
6. Что представляет собой кривая намагничивания?
7. В чем заключается явление магнитного гистерезиса?
8. Что такое остаточная индукция и коэрцитивная сила?
9. Что представляют собой магнитные домены?
10. Опишите процесс изменения доменной структуры при намагничивании ферромагнетика.
11. Что такое магнитное насыщение?
12. Нарисуйте схему установки, поясните назначение всех элементов схемы, расскажите порядок выполнения работы.
13. Выведите расчетные формулы для определения $\boldsymbol{B}$ и $\boldsymbol{H}$.
14. На что расходуется энергия при перемагничивании ферромагнетика?

СПИСОК ЛИТЕРАТУРЫ

15. Савельев И. В. Курс общей физики. Т. 2 – М.: Наука, 1982 – С. 176 – 180.
16. Калашников С. Г. Электричество. – М.: Наука, 1970. – С. 257 – 266.
17. Трофимова Т. И. Курс общей физики. - М.: Высшая школа, 1985. 432 с.

ЛАБОРАТОРНАЯ РАБОТА №2.08

ОПРЕДЕЛЕНИЕ ИНДУКТИВНОСТИ КАТУШКИ

1 Цель работы

Целью данной работы является изучение явления электромагнитной индукции и его законов, измерение индуктивности катушки, исследование зависимости индуктивности катушки от силы тока, протекающего по ее обмотке, а также индуктивности катушки, ее полного и индуктивного сопротивлений от частоты переменного тока.

2 Краткая теория.

Всякий контур, по которому течет ток, пронизывается магнитным полем, созданным этим током. Если сила тока в контуре меняется, то изменяется и сцепленный с контуром магнитный поток, поэтому вследствие явления электромагнитной индукции в контуре возникает эдс. Возникновение эдс в контуре при изменении силы тока в нем называется самоиндукцией. В соответствии с законом Фарадея величина эдс индукции пропорциональна скорости изменения магнитного потока, пронизывающего контур, то есть,

$$\varepsilon = -\frac{\mathrm{d}\Phi}{\mathrm{d}t}. \qquad (2.08.1)$$

Магнитный поток, создаваемый током, протекающим в контуре, называется потоком самоиндукции Φ_s. Поток самоиндукции пропорционален индукции магнитного поля, создаваемого этим током, которая, в свою очередь, пропорциональна величине силы тока в контуре. Поэтому магнитный поток самоиндукции пропорционален величине силы тока

$$\Phi_s = L \cdot I \ , \qquad (2.08.2)$$

где L – индуктивность контура.

Индуктивность контура – это скалярная физическая величина, характеризующая способность контура создавать поток самоиндукции и зависящая от его формы, размеров и магнитной проницаемости среды. Из (2.08.2) следует, что индуктивность контура измеряется величиной магнитного потока, сцепленного с контуром, при силе тока в нем равной 1 А. За единицу измерения индуктивности в системе СИ принимается 1 Гн – это индуктивность такого контура, с которым сцеплен магнитный поток в 1 Вб при силе тока в контуре равной 1 А.

При неизменной индуктивности закон Фарадея для самоиндукции выглядит следующим образом:

$$\varepsilon = -L\frac{\mathrm{d}I}{\mathrm{d}t}, \qquad (2.08.3)$$

т.е. эдс самоиндукции пропорциональна скорости изменения силы тока в контуре. В соответствии с законом Фарадея можно дать другое определение индуктивности. Индуктивность определяется величиной эдс, возникающей в контуре, при изменении в нем силы тока на 1 А за 1 с. Тогда, согласно (2.08.3), 1 Гн – это индуктивность такого контура, в котором индуцируется эдс, равная 1 В при изменении в нем силы тока на 1 А за 1 с. Знак минус в формуле (2.08.3) отражает правило Ленца, согласно которому самоиндукция противодействует всякому изменению силы тока в контуре и представляет собой аналогию с инерцией в механике.

В электрической цепи наличие индуктивности приводит к возникновению добавочного индуктивного сопротивления катушки переменному току

$$X_L = 2\pi\nu L \qquad (2.08.4)$$

где ν – частота переменного тока.

Модуль полного сопротивления Z катушки переменному току определяется по закону Ома

$$Z = \frac{U}{I}. \qquad (2.08.5$$

где U и I – эффективные значения напряжения и силы тока в катушке.

Полное сопротивление катушки Z складывается из сопротивления катушки в цепи постоянного тока R (омического или активного сопротивления) и индуктивного сопротивления X_L в соответствии с формулой:

$$Z = \sqrt{R^2 + {X_L}^2}\ . \qquad (2.08.6)$$

или, подставив X_L,

$$Z = \sqrt{R^2 + (2\pi\nu L)^2}, \qquad (2.08.7)$$

из которого можно выразить индуктивность катушки L

$$L = \frac{\sqrt{Z^2 - R^2}}{2\pi\nu} = \frac{1}{2\pi\nu}\sqrt{\left(\frac{U}{I}\right)^2 - R^2}. \qquad (2.08.8)$$

Соотношение (2.08.8) лежит в основе опыта по определению индуктивности. Для того, чтобы определить индуктивность, необходимо измерить частоту переменного тока, действующее значение силы переменного тока, протекающего через катушку, действующее значения напряжения на катушке и омическое сопротивление катушки.

Индуктивность длинного соленоида с сердечником может быть рассчитана по формуле

$$L_C = \mu\mu_0 n^2 V \qquad (2.08.9)$$

где μ – магнитная проницаемость сердечника,

$\mu_0 = 4\pi \cdot 10^{-7}$ Гн/м – магнитная постоянная,

n – число витков, приходящихся на единицу длины катушки,

V – объем катушки.

Измеряя индуктивность катушки, можно определять магнитную проницаемость материала, из которого изготовлен сердечник. В частности, таким способом можно определять магнитную проницаемость горных пород. Определив индуктивность катушки с сердечником из исследуемой породы L_C и без сердечника L_0, по отношению этих индуктивностей L_C/L_0 определяют μ. Определение магнитной проницаемости горных пород и минералов необходимо для изучения вопросов, связанных с установлением качества железных руд и железистых пород, магнитным обогащением полезных ископаемых, с разведкой рудных тел, исследованием трещиноватости массива горных пород.

3 Выполнение работы

Необходимые приборы: лабораторный стенд, внутри которого смонтированы все элементы схемы; генератор периодических сигналов; цифровой вольтметр. Рабочая схема опыта показана на рис. 1 и на панели стенда.

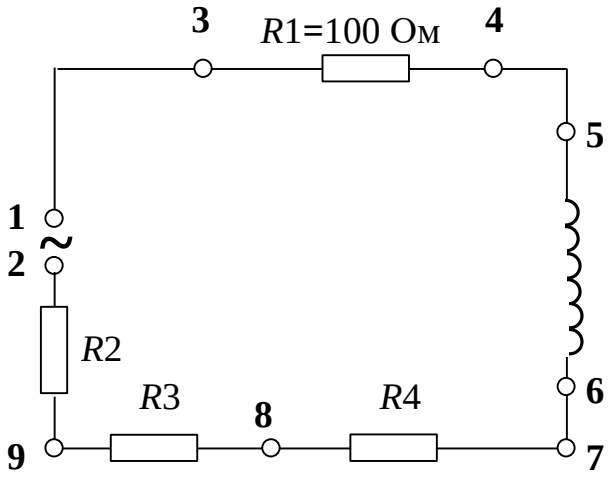

Рис. 1 Рабочая схема опыта

Порядок выполнения работы. Для того, чтобы определить индуктивность катушки по формуле (2.08.8), необходимо знать четыре параметра: R (омическое сопротивление катушки), ν (частоту переменного тока), U (напряжение на катушке) и I (силу тока в катушке).

Подготовьте к работе универсальный вольтметр и генератор периодических сигналов **Л-31** в соответствии с инструкциями по эксплуатации, находящимися на лабораторном столе. Переключатель рода работы генератора установите в положение ∿ (создание гармонических колебаний). Определите омическое сопротивление обмотки катушки R. Для этого подключите универсальный вольтметр к клеммам 5–6. Переключатель "***РОД РАБОТЫ***" нужно установить в положение "R". Переключатель пределов измерения должен находиться в положении **1**. Запишите в таблицу 1 значение омического сопротивления катушки, снятое с табло вольтметра.

Не отключая цифровой вольтметр от катушки, переведите его в режим измерения эффективных значений переменных напряжений (переключатель "***РОД РАБОТЫ***" установите в положение $\tilde{U}$).

1. Подключите к клеммам 1–2 генератор сигналов. Регулятор уровня сигнала установите в крайнее правое положение. Установите вращением ручки "***ЧАСТОТА***" частоту генерируемого сигнала 10 кГц. Запишите ее в таблицу 1.

2. Для измерения напряжения на катушке подключаем вольтметр к клеммам 5–6, при этом переключатель пределов измерений установить в положение **10**.

3. Для определения силы тока в катушке измеряем напряжение на резисторе R_1**,** включенном последовательно с катушкой. Для этого подключаем вольтметр к клеммам 3–4, а переключатель «***ПРЕДЕЛ ИЗМЕРЕНИЙ***» переводим в положение 1. Поскольку сопротивление R_1 равно 100 Ом, по закону Ома величина силы тока в цепи будет равна величине напряжения, деленной на 100.

Измерив напряжение на резисторе R_1**,** рассчитываем силу тока в цепи:

$$I = U_{R_1} / R = U_{R_1} / 100 .$$

4. Полученные значения напряжения на катушке и силы тока записываем в таблицу 1.

5. Повторите измерения еще два раза при различных значениях силы тока в цепи. Для этого сначала исключаем из цепи сопротивления R_2 и R_3, для чего можно подключить генератор к клеммам 2–8. Затем исключаем все три сопротивления R_2, R_3 и R_4**,** подключая генератор к клемма 2–7. Каждый раз измеряем напряжение на катушке и силу тока, повторяя п.п. 2–4.

По данным измерений рассчитайте три значения индуктивности катушки по формуле (2.08.8), подставляя значение частоты генератора 10 кГц.

Таблица 1

Результаты измерений индуктивности в зависимости от силы тока

Номер опыта	U, В	I, мА	L, Гн
1			
2			
3			
Частота переменного тока		ν =	
Омическое сопротивление катушки		R =	

По данным измерений рассчитайте три значения индуктивности катушки по формуле (2.08.8), подставляя значение частоты генератора 10 кГц.

В работе также исследуется зависимость индуктивности катушки, ее индуктивного и модуля полного сопротивлений от частоты генератора при неизменной величине силы тока. Для этого подключите вольтметр к сопротивлению R_1. Первый опыт проведите, установив частоту генератора 20 кГц. Регулятор уровня сигнала установите в крайнее правое положение. Определите силу тока в цепи согласно п.3. Затем, подключив вольтметр к катушке, измерьте напряжение на ней согласно п.2. Результаты запишите в таблицу 2. Опыт повторите при других значениях частоты ν, приведенных в таблице, каждый раз устанавливая с помощью регулятора уровня первоначальное значение силы

тока. Рассчитайте в каждом случае величину индуктивности, индуктивного и полного сопротивлений катушки. По результатам измерений постройте графики зависимости полного и индуктивного сопротивлений от частоты.

Таблица 2

Результаты измерений индуктивности при различных значениях частоты генератора

Номер опыта	ν, кГц	*I*, мА	*U*, *B*	*L*, Гн	*Z*, Ом	X_L, Ом
1	20					
2	10					
3	5					
4	2					
5	1					

Вычислите среднее значение индуктивности и среднюю абсолютную погрешность. Результат запишите в виде:

$$\overline{L} = \overline{L} \pm \Delta\overline{L} \qquad (2.08.9)$$

КОНТРОЛЬНЫЕ ВОПРОСЫ

1. В чем заключается явление самоиндукции?
2. Что называется индуктивностью и в каких единицах она измеряется?
3. От чего зависит индуктивность катушки?
4. Запишите формулы для индуктивного и модуля полного сопротивлений катушки.
5. Выведите расчетную формулу для определения индуктивности катушки.
6. Как зависит модуль полного сопротивления катушки от частоты изменения тока в ней?
7. Какое влияние оказывает наличие сердечника в катушке на величину силы тока в ней при переменном и постоянном токах?

СПИСОК ЛИТЕРАТУРЫ

1. Зисман Г. А., Тодес О. М. Курс общей физики. Т. 2. – М.: Наука, 1974. – 336 с.
2. Детлаф А. А., Яворский Б. М. Курс физики. Т. 2. – М.: Высшая школа, 1977. – 376 с.

МИНОБРНАУКИ РОССИИ

ФГБОУ ВО «Уральский государственный горный университет»

УТВЕРЖДАЮ
Проректор по учебно-методическому комплексу
_____ С.А.Упоров

УЧЕБНО-МЕТОДИЧЕСКОЕ ПОСОБИЕ ДЛЯ ВЫПОЛНЕНИЯ ЛАБОРАТОРНЫХ И КОНТРОЛЬНЫХ РАБОТ ДЛЯ СТУДЕНТОВ

Б1.О.08 ХИМИЯ

Специальность
21.05.04 Горное дело

Профиль (направленность)
Менеджмент и экономика горнопромышленного производства

Одобрено на заседании кафедры	Рассмотрено методической комиссией
Химии	Инженерно-экономического факультета
(название кафедры)	*(название факультета)*
Зав.кафедрой _____	Председатель _____
(подпись)	*(подпись)*
Амдур А.М.	Мочалова Л.А.
(Фамилия И.О.)	*(Фамилия И.О.)*
Протокол №1 от 08.09.2023	Протокол №2 от 20.10.2023
(Дата)	*(Дата)*

Екатеринбург

ВВЕДЕНИЕ

Качественная реакция – химическая реакция, с помощью которой можно определить наличие в растворе того или иного вещества или его фрагмента (катиона, аниона, функциональной группы). Качественная реакция на ионы позволяет обнаружить («открыть») в растворе присутствие соответствующих ионов. При обнаружении открываемого иона обычно фиксируют появление аналитического сигнала — образование осадка, изменение окраски раствора, появление запаха и т. д.

Требования к качественным реакциям

1. Экспрессность (реакция должна протекать быстро).
2. Высокая чувствительность.
3. Селективность или специфичность.
4. Необратимость.

Чувствительность реакции определяется наименьшим количеством искомого вещества, которое может быть обнаружено данным реактивом в капле раствора.

Существенной характеристикой анализа является селективность (избирательность).

По избирательности реагенты можно разделить на три группы:

1. *Специфические реагенты* – реактивы, с помощью которых в данных условиях можно обнаружить только одно вещество (ион),

например: крахмал для обнаружения I_2 (синяя окраска); щёлочь для обнаружения NH^{4+} (запах аммиака).

Специфические реакции – реакции, которые дают возможность открывать одни ионы в присутствии различных других ионов.

2. *Селективные реагенты* – реактивы, с помощью которых в данных условиях можно обнаружить небольшое число веществ. Например, диметилглиоксим в аммиачном буферном растворе реагирует с Fe (II), Co (II), Ni (II), Zr (IV), Th (IV).

3. *Групповые реагенты* – используются в систематическом анализе смеси катионов и взаимодействуют со всеми катионами одной аналитической группы.

Реакции, позволяющие обнаружить искомые ионы в отдельных порциях сложной смеси при условии устранения влияния других ионов, называют **дробными реакциями**, а метод анализа, основанный на применении дробных реакций, называют **дробным анализом.** При этом порядок обнаружения катионов и анионов не имеет особого значения. При **систематическом анализе**, в отличие от дробного, соблюдается определенный порядок разделения и последующего открытия ионов. К обнаружению ионов приступают лишь после удаления из раствора всех других ионов, мешающих открытию. Систематический (групповой) анализ применяют при невозможности использования дробного анализа. На основе растворимости их солей или других соединений ионы делят на аналитические группы, на основании различных классификаций катионов разработаны разные методы систематического анализа катионов.

Методы систематического анализа

1. Сероводородный – основан на разной растворимости сульфидов и хлоридов в зависимости от *pH*-среды.

2. Аммиачно-фосфатный – основан на разной растворимости фосфатов.

3. Кислотно-основной – основан на разной растворимости в кислотах и основаниях гидроксидов и солей (табл. 1).

Таблица 1

Классификация катионов по кислотно-основному методу

Группа	Катионы	Групповой реактив	Характеристика группы
I	Na^+, K^+, NH_4^+	–	Хлориды, сульфаты и гидроксиды растворимы в воде
II	Ag^+, Pb^{2+}, Hg_2^{2+}	2M HCl	Хлориды нерастворимы в воде и разбавленных кислотах
III	Ca^{2+}, Sr^{2+}, Ba^{2+}	2M H_2SO_4	Сульфаты нерастворимы в воде, кислотах и щелочах
IV	$A1^{3+}$, Cr^{3+}, Zn^{2+}, $^*As^{3+}$, $^*As^{5+}$, Sn^{2+}, Sn^{4+}	4M NaOH (избыток)	Гидроксиды амфотерны, растворимы в избытке щелочи
V	Fe^{2+}, Fe^{3+}, Mn^{2+}, Mg^{2+}, Bi^{3+}, Sb^{3+}, Sb^{5+}	2M NaOH (25 % NH_4OH)	Гидроксиды нерастворимы в избытке щелочи и аммиаке
VI	Cu^{2+}, Co^{2+}, Ni^{2+}, Hg^{2+}, Cd^{2+}	25% NH_4OH (избыток)	Гидроксиды растворимы в избытке аммиака с образованием аммиакатов

$^*As^{3+}$ и As^{5+} гидроксидов не образуют.

Лабораторная работа № 1

КАЧЕСТВЕННЫЕ РЕАКЦИИ НА КАТИОНЫ ЖЕЛЕЗА

Цель работы: познакомиться с качественными реакциями на катионы железа, определить наиболее подходящие реактивы для открытия Fe^{3+} и Fe^{2+}.

Для получения аналитического сигнала в качественном анализе используют химические реакции разных типов: реакции ионного обмена (осаждение, нейтрализация), окислительно-восстановительные, комплексообразование. Для обнаружения ионов железа возможно использование всех типов реакций.

Реакции ионного обмена в качественном анализе

Опыт 1. Действие щелочей на катионы Fe^{3+} и Fe^{2+}

В две пробирки налейте по 1 мл растворов $FeCl_3$ и $FeSO_4$, добавьте по 1 мл раствора щёлочи в каждую пробирку. Сравните полученные осадки $Fe(OH)_3$ и $Fe(OH)_2$, составьте уравнения обеих реакций. Растворимы ли полученные гидроксиды железа в избытке щёлочи?

Опыт 2. Действие раствора аммиака на катионы Fe^{3+} и Fe^{2+}

В две пробирки налейте по 1 мл растворов солей железа (III) и железа (II), добавьте по 1 мл разбавленного раствора гидроксида аммония в каждую пробирку. Сравните полученные осадки с

осадками из первого опыта. Составьте уравнения реакций. Проверьте действие избытка концентрированного гидроксида аммония на оба осадка: образуют ли ионы железа аммиачные комплексы?

Реакции окисления-восстановления

Опыт 3. Действие окислителей на катионы Fe^{3+} и Fe^{2+}

а) В две пробирки налейте по 1 мл растворов солей Fe^{2+} и Fe^{3+}, добавьте по 2 мл раствора серной кислоты. В обе пробирки прилейте раствор перманганата калия, в какой из них наблюдается обесцвечивание $KMnO_4$? Запишите уравнение реакции, учитывая, что в кислой среде перманганат-ионы восстанавливаются до ионов Mn^{2+}, уравняйте его методом электронно-ионного баланса.

б) В две пробирки налейте по 1 мл растворов солей Fe^{2+} и Fe^{3+}, добавьте по 2 мл раствора серной кислоты. В обе пробирки прилейте раствор бихромата калия, в какой из них наблюдается изменение окраски раствора? Запишите уравнение реакции, учитывая, что бихромат-ионы $Cr_2O_7^{2-}$ восстанавливаются до ионов Cr^{3+}, уравняйте его методом электронно-ионного баланса.

Опыт 4. Действие восстановителей на катионы Fe^{3+} и Fe^{2+}

В две пробирки налейте по 1 мл растворов солей Fe^{2+} и Fe^{3+}, добавьте по 1 мл раствора йодида калия. Какая из солей железа проявила окислительный свойства? Запишите уравнение реакции, расставьте коэффициенты методом электронно-ионного баланса.

Реакции с участием комплексных ионов

Опыт 5. Реакция ионов железа с роданидом аммония

В две пробирки налейте по 1 мл раствора $FeCl_3$ и $FeSO_4$, добавьте по 1 мл раствора роданида аммония NH_4SCN в каждую пробирку. В какой из пробирок наблюдается образование роданида железа красного цвета? Составьте уравнение реакции.

Опыт 6. Реакция ионов железа с реактивом Чугаева

В две пробирки налейте по 1 мл раствора соли железа (III) и железа (II), добавьте по 1 мл раствора аммиака и по 1 капле раствора диметилглиоксима ($C_4H_8N_2O_2$). Для какого иона железа наблюдается образование окрашенного внутрикомплексного соединения с реактивом Чугаева? Составьте уравнение реакции образования диметилглиоксимата железа [Fe ($C_4H_7O_2N_2)_2$].

Опыт 7. Берлинская лазурь и турнбуллева синь

На растворы $FeCl_3$ и $FeSO_4$ подействуйте каплей раствора жёлтой кровяной соли (гексацианоферрата (II) калия). В каком случае наблюдается выпадение синего осадка? Запишите уравнение реакции, предполагая, что выпавший осадок берлинской лазури имеет состав $Fe_4[Fe(CN)_6]_3$.

На растворы $FeCl_3$ и $FeSO_4$ подействуйте каплей раствора красной кровяной соли (гексацианоферрата (III) калия). В каком случае наблюдается выпадение синего осадка? Запишите уравнение реакции, предполагая, что выпавший осадок турнбуллевой сини

имеет состав Fe_3 [Fe $(CN)_6]_3$. Сделайте вывод, какой кровяной солью можно открыть ион Fe^{2+}, и с помощью какой обнаруживается ион Fe^{3+}.

КОНТРОЛЬНЫЕ ВОПРОСЫ И ЗАДАНИЯ

1. Что произойдет с зеленоватым осадком Fe $(OH)_2$ при добавлении к нему раствора перекиси водорода H_2O_2? Запишите уравнение реакции, уравняйте его методом электронно-ионного баланса.

2. Выпадет ли осадок при смешивании равных объемов растворов $FeCl_3$ и NaOH, если ПР (Fe $(OH)_3$) = $3{,}8 \cdot 10^{-38}$, а концентрации растворов 0,001 моль/л? Выпадет ли осадок при смешивании равных объемов растворов $FeSO_4$ и NaOH, если ПР (Fe $(OH)_2$) = $4{,}8 \cdot 10^{-16}$, а концентрации обоих растворов 0,001 моль/л?

3. Какой объём соляной кислоты с концентрацией 0,01 моль/л требуется для полного растворения осадка Fe $(OH)_3$ массой 0,5 г?

4. Реакция образования окрашенного роданида железа (опыт 3) является обратимой. Запишите выражение для константы равновесия этой реакции. Какими способами, согласно принципу Ле-Шателье, можно сместить равновесие в сторону образования окрашенного продукта?

5. Запишите уравнения реакций первичной и вторичной диссоциации красной и жёлтой кровяных солей. Почему чаще всего именно цианид-ионы используются для маскирования ионов железа в растворах?

6. Подвергаются ли соли железа гидролизу? Запишите уравнения взаимодействия с водой для $FeCl_3$ и $FeSO_4$, определите тип гидролиза и кислотность среды раствора. Какую окраску приобретёт лакмус в этих растворах?

Лабораторная работа № 2

КАЧЕСТВЕННЫЕ РЕАКЦИИ НА ИОНЫ Co^{2+}, Ni^{2+} и Cu^{2+}

Цель работы: познакомиться с качественными реакциями на ионы **Co^{2+}, Ni^{2+} и Cu^{2+}**, выполняемыми пробирно, капельно, и с использованием экстракции, определить наиболее подходящие реакции для открытия каждого иона.

Предел обнаружения – минимальная концентрация или минимальное количество вещества, которое может быть обнаружено данным методом допустимой погрешностью. Предел обнаружения в значительной степени зависит от условий протекания реакции. Обычно для обнаружения ионов применяют реакции с пределом обнаружения 10^{-7} г (0,1мкг) в 1 мл раствора.

Приемы для обеспечения низкого предела обнаружения

1. *Капельный анализ* – метод микрохимического анализа, в котором качественную реакцию проводят с использованием капли раствора. Реакции выполняют на стеклянной или фарфоровой пластинке, фильтровавальной бумаге (иногда предварительно пропитанной раствором реагента и высушенной). Пределы обнаружения веществ 0,1–0,001 мкг в капле объемом 50 мм^3. Минимальные пределы обнаружения достигаются при выполнении анализа на фильтровальной бумаге.

2. *Микрокристаллоскопический анализ* – метод анализа, основанный на реакциях образования кристаллических осадков с

характерной формой кристаллов, для рассмотрения которых используется микроскоп.

3. *Экстракция* – процесс переведения вещества из водной фазы в органическую, используется для разделения и концентрирования веществ.

4. *Флотация* – процесс разделения мелких твёрдых частиц в водной суспензии или растворе, основанный на их избирательной адсорбции на границах раздела фаз в соответствии с их смачиваемостью, используется для разделения и концентрирования.

5. *Метод «умножающихся реакций»* – ряд последовательных реакций, в результате которых получается новое вещество в количестве, во много раз превышающем первоначальное количество обнаруживаемого вещества.

6. *Каталитические реакции*.

Реакции в пробирке (в растворе)

Опыт 1. Действие щелочей на катионы Co^{2+}, Ni^{2+} и Cu^{2+}

В три пробирки налейте по 1 мл растворов солей Co^{2+}, Ni^{2+} и Cu^{2+}, добавьте по 1 мл разбавленного раствора щёлочи в каждую пробирку. Составьте уравнения реакций образования синего CoOHCl, голубого CuOHCl и зелёного NiOHCl. Подействуйте на каждый полученный осадок избытком концентрированной щёлочи, составьте уравнения реакций образования гидроксидов кобальта (II), никеля (II) и меди (II).

Опыт 2. Действие раствора аммиака на Co^{2+}, Ni^{2+} и Cu^{2+}

В три пробирки налейте по 1 мл растворов солей Co^{2+}, Ni^{2+} и Cu^{2+}, добавьте по 1 мл разбавленного раствора аммиака в каждую пробирку. Сравните полученные осадки с осадками из первого опыта. Составьте уравнения реакций.

Проверьте действие избытка концентрированного гидроксида аммония на полученные осадки, запишите уравнения реакций, учитывая, что в аммиачных комплексах кобальта и никеля координационное число комплексообразователя равно шести, а медь удерживает только четыре лиганда.

Разрушаются ли полученные аммиакаты раствором кислоты?

Опыт 3. Реакции с желтой кровяной солью

В три пробирки налейте по 1 мл растворов солей Co^{2+}, Ni^{2+} и Cu^{2+}, добавьте по 1 мл разбавленного раствора гексацианоферрата (II) калия в каждую пробирку. Что наблюдается? Составьте уравнения реакций, учитывая, что все осадки получены в результате полного ионного обмена.

Капельные реакции на фильтровальной бумаге

Опыт 4. Реакция катионов Ni^{2+} с реактивом Чугаева

На сухую фильтровальную бумагу поместите несколько капель раствора соли никеля (II), добавьте каплю раствора аммиака и каплю раствора диметилглиоксима $C_4H_8N_2O_2$ (реактив Чугаева). Сравните наблюдаемый аналитический сигнал с реакцией образования

диметилглиоксимата железа (II), выполненной в предыдущей работе. Запишите уравнение реакции

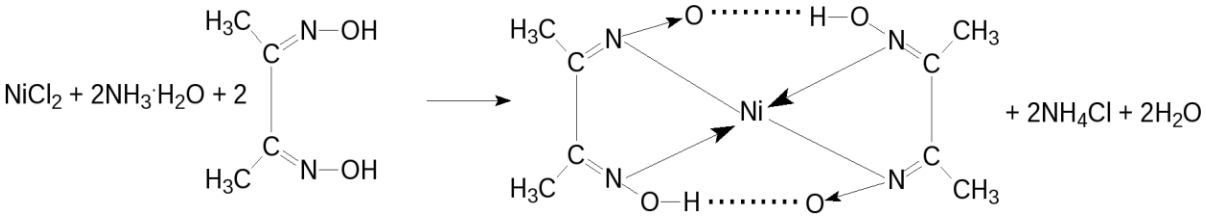

Проведите аналогичную реакцию с растворами меди (II) и кобальта (II). Какой из этих ионов может мешать определению ионов никеля и почему?

Опыт 5. Капельная реакция ионов Co^{2+} с роданидом аммония

Поместите на сухую фильтровальную бумагу несколько капель раствора хлорида кобальта (II), добавьте кристаллы сухой соли NH_4SCN, при необходимости добавьте ещё одну каплю раствора. Как изменилась окраска кристаллов? Составьте уравнение реакции образования комплексного соединения $(NH_4)_2[Co(SCN)_4]$.

Обнаружение катионов с использованием экстракции

Опыт 6. Реакция ионов Co^{2+} с роданидом аммония

Поместите в пробирку несколько капель раствора хлорида кобальта (II), добавьте кристаллы сухой соли тиоцианата (роданида) аммония. Как изменилась окраска раствора?

Чувствительность этой реакции можно повысить с помощью экстракции окрашенного комплекса $(NH_4)_2[Co(SCN)_4]$ органическим растворителем. Добавьте к полученному раствору несколько капель изоамилового спирта, взболтайте. Дождитесь разделения в пробирке водной и спиртовой фаз. Что при этом наблюдается?

КОНТРОЛЬНЫЕ ВОПРОСЫ И ЗАДАНИЯ

1. Составьте уравнения реакций первичной и вторичной диссоциаций гексаамминкобальта (II), гексаамминникеля (II), тетраамминмеди (II). Запишите формулы для константы нестойкости.

2. Для открытия ионов Ni^{2+} с помощью диметилглиоксима при реакции на капельной пластинке предел обнаружения Ni^{2+} – 0,16 мкг; в пробирке можно обнаружить 1,4 мкг Ni^{2+} в 1 мл. Предел обнаружения можно уменьшить до 0,015 мкг, если каплю анализируемого раствора нанести на фильтровальную бумагу, пропитанную диметилглиоксимом. Если осадок диметилглиоксимата никеля (II) флотируется на границе раздела фаз «вода – изоамиловый спирт», то предел обнаружения ионов Ni^{2+} понижается до 0,002 мкг. Определите минимальную молярную концентрацию ионов Ni^{2+}, открываемых каждым из способов.

3. Окисление тиосульфат-ионов ионами железа (III) ускоряется в присутствии ионов меди (каталитическая реакция). Время обесцвечивания тиоцианата железа (III) тиосульфатом натрия в отсутствие меди около двух минут. В присутствии ионов Cu^{2+} раствор тиоцианата железа (III) обесцвечивается мгновенно. Предел обнаружения меди – 0,02мкг в 1 мл. Определите минимальную молярную концентрацию ионов Cu^{2+}, соответствующую этому пределу обнаружения.

Лабораторная работа № 3

КАЧЕСТВЕННЫЕ РЕАКЦИИ НА ИОНЫ $A1^{3+}$, Cr^{3+}, Zn^{2+}

Цель работы: познакомиться с качественными реакциями на ионы **$A1^{3+}$, Cr^{3+}** и **Zn^{2+}**, научиться использовать амфотерность их гидроксидов в химическом анализе, определить наиболее подходящие реакции для открытия каждого иона.

Для проведения каждой качественной реакции необходимо соблюдать определенные условия, основные из которых: *pH*-среды; температура; концентрации реагентов; присутствие определенных веществ; отсутствие мешающих ионов или веществ. Для протекания многих реакций необходима среда с определенным значением *pH* водного раствора. Значение *pH* можно контролировать с помощью индикаторов или прибора *pH*-метра. Для поддержания нужного значения *pH* при необходимости используют соответствующие буферные растворы.

Буферные растворы — это растворы, способные сохранять постоянное значение *pH* при разбавлении водой или добавлении к ним определенного количества сильных кислот или оснований. В состав буферной смеси входят в определенном количественном соотношении слабые кислоты и их соли с сильными основаниями или слабые основания и их соли с сильными кислотами.

Амфотерность гидроксидов алюминия, цинка и хрома (III) позволяет отделять их от остальных катионов действием растворов щелочей различной концентрации.

Опыт 1. Действие щелочей на катионы $A1^{3+}$, Cr^{3+}, Zn^{2+}

В три пробирки налейте по 1 мл растворов хлоридов алюминия, хрома и цинка, добавьте по несколько капель очень разбавленного раствора щёлочи в каждую пробирку до образования нерастворимых гидроксидов. Составьте уравнения реакций. Подействуйте на каждый полученный осадок избытком щёлочи до полного растворения, составьте уравнения реакций образования тетрагидроксоалюмината, тетрагидроксоцинката и гексагидроскохромата натрия.

Опыт 2. Действие раствора аммиака на ионы $A1^{3+}$, Cr^{3+}, Zn^{2+}

В три пробирки налейте по 1 мл растворов хлоридов алюминия, хрома и цинка, добавьте по 1 мл разбавленного раствора аммиака в каждую пробирку. Сравните полученные осадки с осадками из первого опыта. Составьте уравнения реакций образования соответствующих гидроксидов.

Проверьте действие избытка концентрированного гидроксида аммония на полученные осадки. Какие гидроксиды растворяются частично или полностью? Составьте реакцию комплексообразования, учитывая, что в образующихся аммиакатных комплексах координационное число каждого комплексообразователя вдвое больше, чем модуль его степени окисления.

Опыт 3. Реакция ионов алюминия с алюминоном

В пробирку поместите 3–4 капли раствора соли алюминия, при необходимости 2–3 капли раствора уксусной кислоты и 3–5 капель 0,01 % раствора алюминона ($C_{21}H_{11}O_9(NH_4)_3$). Смесь нагрейте на

водяной бане, добавьте несколько капель раствора аммиака до щелочной реакции и выпадения красного хлопьевидного осадка алюминиевого лака.

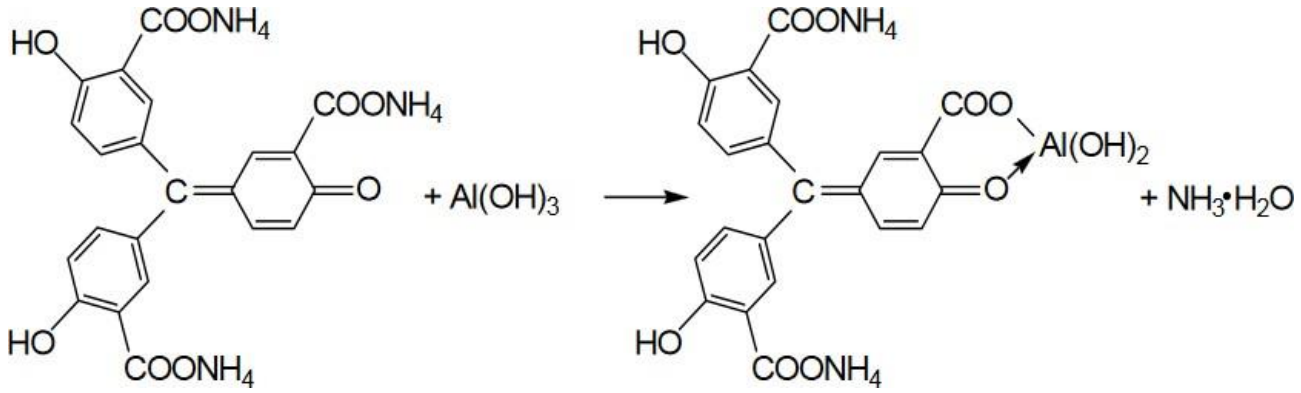

Опыт 4. Реакция ионов цинка с желтой кровяной солью

В пробирке к 1 мл раствора $ZnCl_2$ добавьте 1 мл раствора гексацианоферрата (II) калия. Наблюдайте выпадение белого осадка $K_2Zn_3[Fe(CN)_6]_2$. Составьте уравнение этой реакции ионного обмена.

Опыт 5. Восстановительные свойства ионов хрома (III)

В пробирку поместите 2–3 капли раствора соли хрома(III), прибавьте 4–5 капель 2 моль/л раствора щёлочи NaOH до растворения осадка, и 2–3 капли 3 % раствора перекиси водорода H_2O_2. Нагревайте до изменения зеленой окраски раствора на желтую (цвет хромат-ионов CrO_4^{2-}). Составьте уравнение окислительно- восстановительной реакции, расставьте коэффициенты методом электронно-ионного баланса.

Опыт 6. Образование надхромовой кислоты

К жёлтому раствору хромата натрия, полученному в предыдущем опыте, прибавьте 5 капель пероксида водорода H_2O_2,

~0,5 мл изоамилового спирта, тщательно перемешайте и прибавьте по каплям раствор серной кислоты (1 моль/л). Верхний органический слой окрашивается в интенсивно синий цвет за счёт экстракции образовавшейся надхромовой кислоты H_2CrO_6. Запишите уравнение реакции, протекающее через образование дихромовой кислоты и её последующее окисление перекисью водорода:

$$2Na_2CrO_4+2H_2SO_4 \rightarrow H_2Cr_2O_7+2Na_2SO_4+H_2O$$

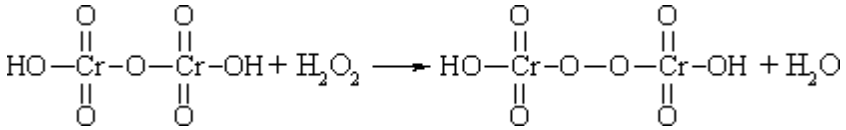

$$H_2Cr_2O_8 +3\ H_2O_2 \leftrightarrow 2\ H_2CrO_6 +2\ H_2O$$

Составьте электронно-ионный баланс для этой реакции.

КОНТРОЛЬНЫЕ ВОПРОСЫ И ЗАДАНИЯ

1. Составьте уравнения первичной и вторичной диссоциации солей, полученных в первом опыте: тетрагидроксоалюмината, тетрагидроксоцинката и гексагидроскохромата натрия.

2. Напишите выражение константы нестойкости для комплексных ионов тетраамминцинка и гексаамминхрома, полученных во втором опыте.

3. Напишите уравнения диссоциаций хромовой, дихромовой и надхромовой кислот.

Лабораторная работа № 4

РАЗДЕЛЕНИЕ И ОБНАРУЖЕНИЕ КАТИОНОВ Ag^+, Pb^{2+}, Hg^{2+} МЕТОДОМ ОСАДОЧНОЙ БУМАЖНОЙ ХРОМАТОГРАФИИ

Цель работы: познакомиться с разделением и идентификацией катионов методом бумажной хроматографии

Хроматография – физико–химический метод разделения веществ, основанный на использовании сорбционных процессов в динамических условиях.

Анализируемые компоненты распределяются между подвижной и неподвижной фазами. Неподвижной фазой служит твердое вещество – сорбент. Подвижной фазой является жидкость или газ, протекающий через неподвижную фазу – элюент. Элюент в процессе хроматографирования перемещается вдоль сорбента, так что частицы анализируемых веществ могут многократно переходить из подвижной фазы в неподвижную и наоборот. Разделение веществ с помощью хроматографии основано на различном сродстве разделяемых компонентов к подвижной и неподвижной фазам.

Бумажная хроматография – вид хроматографии, в котором носителем неподвижного растворителя служит очищенная от примесей фильтровальная бумага. Подвижная фаза продвигается вдоль листа бумаги, главным образом за счет капиллярных сил. Бумажная хроматография отличается простотой, экспрессностью, наглядностью разделения, высокой чувствительностью (можно определить 10–20 мкг вещества с точностью 5–7 %).

Опыт 1. Подготовка фильтровальной бумаги

Два фильтра «синяя лента» диаметром 45 мм смочите 5 %-м раствором йодида калия, опуская фильтры в раствор пинцетом. Высушите фильтры на воздухе в чашке Петри.

Опыт 2. Получение первичной осадочной хроматограммы

В центр каждого высушенного фильтра нанесите пипеткой каплю анализируемой смеси катионов Ag^+, Hg^{2+} и Pb^{2+}, после её полного впитывания нанесите еще одну, дайте ей впитаться. Катионы анализируемой смеси вступают в реакцию с KI, которым пропитан фильтр, образуя осадочную хроматограмму, зоны которой имеют цвета осадков AgJ (жёлтый), HgJ_2 (оранжевый), PbJ_2 (ярко-желтый).

Полученные хроматограммы необходимо промыть дистиллированной водой. Для промывания хроматограмм нанесите на фильтры 2–3 капли дистиллированной воды, внося каждую последующую каплю после впитывания предыдущей до увеличения размера зон в два–три раза. Высушите обе осадочные хроматограммы, заполните табл. 1, составьте уравнения реакций образования осадков.

Таблица 1

Первичная хроматограмма смеси катионов Ag^+, Hg^{2+}, Pb^{2+}

Зона адсорбции	Цвет зоны	Ион
1. Первая – хорошая адсорбция (в центре фильтра)		
2. Вторая – средняя адсорбция		
3. Третья – плохая адсорбция (края фильтра)		

Опыт 3. Получение проявленной осадочной хроматограммы

Анализируя первичную хроматограмму, легко определить катионы Hg^{2+} (оранжевая зона в центре) и Pb^{2+} (ярко-желтая зона по периферии). Бледно-желтая окраска AgJ либо видна плохо (из-за маскировки оранжевым HgJ_2 и ярко-желтым PbJ_2), либо не видна совсем. Для того, чтобы явно видеть зону серебра, первичную хроматограмму на одном из фильтров необходимо проявить.

Для проявления хроматограммы внесите в центр фильтра каплю раствора NaOH. При этом йодид свинца растворится в NaOH с образованием бесцветного плюмбита натрия Na_2PbO_2, йодид ртути останется неизменным, бледно-жёлтое пятно йодида серебра постепенно почернеет вследствие превращения гидроксида серебра (I) в оксид серебра (I), который затем разложится до свободного серебра.

Заполните табл. 2, составьте уравнения всех протекающих при проявке первичной хроматограммы реакций.

Таблица 2

Вторичная хроматограмма смеси катионов Ag^+, Hg^{2+}, Pb^{2+}

Зона адсорбции	Цвет зоны	Ион
1. Первая – хорошая адсорбция (в центре фильтра)		
2. Вторая – средняя адсорбция		
3. Третья – плохая адсорбция (край фильтра)		

По результатам работы сделайте вывод об эффективности метода бумажной хроматографии для дробного открытия катионов Ag^+, Hg^{2+}, Pb^{2+} при их совместном присутствии.

КОНТРОЛЬНЫЕ ВОПРОСЫ И ЗАДАНИЯ

1. Какие процессы лежат в основе хроматографического анализа?

2. Вычислите ПР йодида свинца (II), если известно, что растворимость его равна 0,03 г на 0,1 кг воды.

3. Выпадет ли осадок при взаимодействии равных объемов растворов $AgNO_3$ и KI, если концентрации обоих растворов 0,001 моль/л, а произведение растворимости йодида серебра ПР (AgI) $=8{,}3\cdot10^{-17}$.

4. В избытке йодида калия осадок йодида ртути (II) растворяется без изменения степеней окисления элементов с образованием комплексного соединения тетрайодомеркурата калия. Составьте уравнение этой реакции, а также уравнения первичной и вторичной диссоциаций полученного соединения, запишите выражение для константы нестойкости комплексного иона.

5. Оксид серебра (I) неустойчив на воздухе, поэтому он используется не в чистом виде, а в аммиачном растворе (реактив Толленса). При взаимодействии гидроксида аммония и оксида серебра (I) образуется гидроксид диамминсеребра (I). Составьте уравнение этой реакции, а также уравнения первичной и вторичной диссоциаций полученного соединения, запишите выражение для константы нестойкости комплексного иона.

6. Дайте определения терминам «элюент», «сорбент», «элюат», «подвижная фаза», «неподвижная фаза», «собрция», «десорбция».

Лабораторная работа № 5

ДРОБНОЕ ОПРЕДЕЛЕНИЕ РАЗЛИЧНЫХ КАТИОНОВ

Цель работы: с помощью качественных реакций определить, какая соль находится в каждой пробирке.

Ход работы

В двенадцати пронумерованных пробирках находятся следующие растворы соли:

Раствор бесцветный	**Раствор может быть окрашенным**
Хлорид аммония	Сульфат меди (II)
Хлорид кальция	Хлорид кобальта (II)
Сульфат марганца (II)	Хлорид никеля (II)
Сульфат железа (II)	Хлорид хрома (III)
Хлорид цинка	Хлорид железа (III)
Хлорид алюминия	
Нитрат свинца (II)	

После получения у преподавателя нескольких пробирок (по вариантам 3–6 шт.,) составьте в тетради таблицу для записи результатов анализа:

Качественный анализ растворов, номер (№) (запишите номера пробирок)

Испытуемый раствор	Добавленный реагент	Наблюдение	Предполагаемый состав	Вывод
Опыт № 1 «Открытие окрашенных ионов»				
№ 13	отсуствует	Раствор розовый	Ионы Co^{2+}	
№ 13	NaOH	Выпал синий осадок, при добавлении избытка щёлочи стал розовым	CoOHCl $Co(OH)_2$	В пробирке был $CoCl_2$
Опыт № 2 «Действие щелочей»				
№ 14				

Опыт 1. Открытие окрашенных ионов

Опишите внешний вид растворов, сделайте предположения, какие растворы могут быть в каждой из пробирок, занесите их в таблицу. Наиболее вероятные предположения (для окрашенных растворов) проверьте с помощью соответствующих качественных реакций, взяв для анализа небольшую порцию испытуемого раствора. Составьте уравнения реакций, сделайте выводы.

Опыт 2. Действие щелочей на испытуемые растворы

Взяв пробы оставшихся исследуемых растворов (по 0,5 мл), подействуйте на них разбавленным раствором щёлочи, добавляя его по каплям. Занесите в таблицу аналитический сигнал: выделился запах аммиака, выпал неизменяющийся осадок, выпал осадок, растворимый в избытке щёлочи или темнеющий на воздухе. Обратите внимание, что гидроксид свинца $Pb(OH)_2$ проявляет амфотерные свойства, растворяясь в избытке щелочи с образованием плюмбита Na_2PbO_2, а светло-бежевый гидроксид марганца $Mn(OH)_2$ постепенно окисляется кислородом воздуха, что выглядит как потемнение раствора на границе с воздухом:

$$2\ Mn(OH)_2 + O_2 \rightarrow 2\ MnO_2\downarrow + 2\ H_2O.$$

Эту реакцию можно сделать более наглядной, ускорив процесс окисления с помощью перекиси водорода:

$$Mn(OH)_2 + H_2O_2 \rightarrow MnO_2\downarrow + 2\ H_2O.$$

Сделайте предположения о том, какие катионы находятся в пробирках. Проверьте предположения с помощью качественных реакций, для ионов Mn^{2+} кроме реакции с H_2O_2 можно использовать

ОВР с окислением марганца до розовых перманганат-ионов висмутатом натрия в сильнокислой среде:

$$2MnSO_4+5NaBiO_3+16HNO_3 \rightarrow$$

$$2HMnO_4+5Bi(NO_3)_3+NaNO_3+2Na_2SO_4+7H_2O.$$

Сделайте выводы, запишите уравнения выполненных реакций.

Опыт 3. Действие раствора аммиака на испытуемые пробы

Взяв пробы оставшихся исследуемых растворов (по 0,5 мл), подействуйте на них разбавленным раствором аммиака. Занесите в таблицу аналитический сигнал. Сделайте предположения о том, какие катионы находятся в пробирках. Проверьте предположения с помощью качественных реакций. Сделайте выводы, запишите уравнения выполненных реакций.

Опыт 4. Открытие неокрашенных ионов

Взяв пробы оставшихся исследуемых растворов (по 0,5 мл), проведите качественный анализ на катионы, которые остались не открытыми. Сделайте выводы, запишите уравнения выполненных реакций.

ЗАДАНИЯ ДЛЯ КОНТРОЛЬНОЙ РАБОТЫ ПО ТЕМЕ «КАЧЕСТВЕННЫЕ РЕАКЦИИ В НЕОРГАНИЧЕСКОЙ ХИМИИ»

1. Две соли окрашивают пламя в фиолетовый цвет. Одна из них бесцветна, и при лёгком нагревании её с концентрированной серной кислотой отгоняется жидкость, в которой растворяется медь; последнее превращение сопровождается выделением бурого газа. При добавлении к раствору второй соли раствора серной кислоты жёлтая окраска раствора изменяется на оранжевую, а при нейтрализации полученного раствора щёлочью восстанавливается первоначальный цвет. Запишите формулу и название этого вещества. Составьте уравнения реакций, которые были проведены в процессе его распознавания.

2. В двух сосудах находятся растворы неизвестных веществ. При добавлении к раствору первого вещества хлорида бария выпадает осадок белого цвета, нерастворимый в воде и кислотах. Осадок белого цвета выпадает также и при добавлении раствора нитрата серебра к пробе, отобранной из второго сосуда. При нагревании пробы первого раствора с гидроксидом натрия выделяется газ с резким запахом. При взаимодействии второго раствора с хроматом натрия выпадает осадок жёлтого цвета. Напишите уравнения описанных реакций.

3. Действием концентрированной серной кислоты на белые кристаллы при нагревании получен газ. При пропускании этого газа через раствор нитрата серебра выпал белый творожистый осадок. Кристаллы окрашивают пламя спиртовки в жёлтый цвет. Какая соль была взята для реакции? Приведите её формулу и название. Запишите уравнения реакций, описанных в тексте.

4. Порошкообразное вещество белого цвета окрашивает пламя горелки в оранжево-красный цвет. При действии соляной кислоты «вскипает» с выделением тяжёлого газа без цвета и запаха. Это вещество способно растворяться в воде при одновременном пропускании избытка углекислого газа. Запишите формулу и название этого вещества. Составьте уравнения реакций, которые были проведены в процессе его распознавания.

5. Некоторое кристаллическое вещество, окрашивающее пламя в жёлтый цвет, хорошо растворяется в воде. При добавлении к этому раствору нитрата серебра выпадает жёлтый осадок, не растворимый в разбавленной азотной кислоте. При действии на исходный раствор бромной воды образуется коричневое окрашивание. Запишите формулу и название этого вещества. Составьте уравнения реакций, которые были проведены в процессе его распознавания.

6. Для определения качественного состава белый, нерастворимый в воде порошок с зеленоватым оттенком подвергли

термическому разложению, в результате которого образовалось два оксида. Один из них — порошок чёрного цвета, при добавлении к которому раствора серной кислоты и последующем нагревании образовался раствор голубого цвета. Про другой известно, что это газ тяжелее воздуха, без цвета и запаха, играющий важную роль в процессе фотосинтеза. Запишите химическую формулу и название вещества. Составьте уравнения реакций, которые были проведены в процессе исследования.

7. Для проведения исследования бесцветные кристаллы соли, которые при непродолжительном нахождении на воздухе приобрели голубой цвет, нагрели до выделение бурого газа и образование чёрного порошка. При пропускании над нагретым полученным порошком водорода наблюдалось появление красного налёта простого вещества — металла. Известно, что металл, образующий катион, входит в состав многих сплавов, например бронзы. Запишите химическую формулу и название исследованной соли. Составьте уравнения реакций, которые были проведены в процессе исследования его свойств.

8. Для изучения состава соли был взят раствор, который разделили на две части. К первой части этого раствора добавили хлорид натрия, в результате чего выпал белый осадок. При добавлении ко второй части раствора цинковой стружки образовались серые хлопья металла, катионы которого обладают дезинфицирующим свойством. Известно, что выданная соль

используется для изготовления зеркал и в фотографии, а её анион является составной частью многих минеральных удобрений. Запишите химическую формулу и название вещества. Составьте уравнения реакций, которые были проведены в процессе исследования.

9. Для изучения состава соли были взяты белые кристаллы хорошо растворимого в воде вещества, которое используется в хлебопечении и кондитерской промышленности в качестве разрыхлителя теста. В результате процесса термического разложения выданной соли образовались три вещества, два из которых при обычных условиях являются газами. При нагревании соли с гидроксидом натрия образуется газ, водный раствор которого используется в медицине под названием нашатырный спирт. Запишите химическую формулу и название вещества. Составьте уравнения реакций, которые были проведены в процессе исследования.

10. Для установления качественного состава была изучена соль тяжёлого металла, оксид которого используется в производстве хрустального стекла. При термическом разложении соли образуется оксид этого металла и два газообразных вещества: одно из них — газ бурого цвета, а другое — важнейший компонент воздуха. При приливании к раствору выданной соли раствора йодида калия выпадает осадок ярко-жёлтого цвета. Запишите

химическую формулу и название вещества. Составьте уравнения реакций, которые были проведены в процессе исследования.

11. Для определения качественного состава неизвестной соли азотной кислоты исследовали белое кристаллическое вещество. Это вещество при нагревании полностью разлагается без образования сухого остатка. При действии горячего раствора гидроксида натрия выделяется бесцветный газ с резким запахом, вызывающий посинение лакмусовой бумаги. Запишите формулу и название этого вещества. Составьте уравнения реакций, которые были проведены в процессе его распознавания.

12. В химической лаборатории хранится склянка с кристаллическим веществом белого цвета. При действии на него гидроксида натрия выделяется лёгкий, бесцветный газ с резким запахом, вызывающий посинение лакмусовой бумаги. При действии на него сильной кислоты выделяется бесцветный газ без запаха, вызывающий покраснение раствора лакмуса. При приливании к раствору этого вещества раствора гидроксида кальция выделяется нерастворимый в воде осадок. Запишите формулу и название этого вещества. Составьте уравнения реакций, которые были проведены в процессе его распознавания.

13. Кристаллическое вещество оранжевого цвета при нагревании значительно увеличивается в объёме за счёт выделения бесцветного газа и образует твёрдое вещество тёмно-зелёного

цвета. Выделившийся газ взаимодействует с литием даже при комнатной температуре. Продукт этой реакции гидролизуется водой с образованием газа с резким запахом, способного восстановить медь из её оксида. Запишите формулу и название этого вещества. Составьте уравнения реакций, которые были проведены в процессе его распознавания.

14. Для исследования свойств неизвестного вещества его концентрированный раствор разделили на две части. В пробирку с одной частью раствора поместили медную проволоку. При этом наблюдалось выделение бурого газа и растворение меди. При добавлении к другой части раствора силиката натрия наблюдалось образование бесцветного студенистого осадка. Запишите формулу и название этого вещества. Составьте уравнения реакций, которые были проведены в процессе его распознавания.

15. Для определения качественного состава неизвестной соли исследовали раствор голубого цвета. При добавлении горячего раствора сильной кислоты выделился газ с резким запахом жжёной резины, окрашивающий лакмус в красный цвет. При добавлении раствора аммиака сначала выпал голубой осадок, который затем растворился в избытке аммиака с образованием фиолетового раствора. Запишите формулу и название этого вещества. Составьте уравнения реакций, которые были проведены в процессе его распознавания.

16. Для определения качественного состава неизвестной соли исследовали её раствор желтоватого цвета. При добавлении раствора сильной кислоты появился резкий запах уксуса. При добавлении роданида аммония раствор приобрёл кроваво-красную окраску. Запишите формулу и название этого вещества. Составьте уравнения реакций, которые были проведены в процессе его распознавания.

17. Для определения качественного состава неизвестной соли исследовали её бесцветный раствор. При добавлении раствора разбавленной серной кислоты выделился газ с запахом тухлых яиц и выпал белый осадок, не растворимый в кислотах. При взаимодействии порции исходного раствора с хроматом натрия выпадает осадок жёлтого цвета. Запишите формулу и название этого вещества. Составьте уравнения реакций, которые были проведены в процессе его распознавания.

18. Для определения качественного состава было выдано кристаллическое вещество — средняя соль многоосновной кислоты, катион которой не является ионом металла. При взаимодействии данного вещества с гидроксидом натрия выделяется газ с резким раздражающим запахом, а при приливании к раствору выданного вещества раствора нитрата серебра выпадает осадок жёлтого цвета. Запишите формулу и название этого вещества. Составьте уравнения реакций, которые были проведены в процессе его распознавания.

19. Для определения качественного состава студентам было выдано бесцветное кристаллическое вещество — соль. К одной части раствора исследуемой соли прилили раствор нитрата серебра, в результате чего выпал осадок жёлтого цвета. А при добавлении к другой части раствора карбоната натрия выпал белый осадок. Известно, что катион этой соли образован щёлочно-земельным металлом, входящим в состав костной ткани человека. Анион этой соли состоит из атомов химического элемента, образующего простое вещество, спиртовой раствор которого используется в качестве дезинфицирующего средства. Запишите формулу и название этого вещества. Составьте уравнения реакций, которые были проведены в процессе его распознавания.

20. При определении качественного состава неизвестного кристаллического вещества белого цвета было установлено, что его раствор взаимодействует с раствором гидроксида калия с образованием осадка. А при добавлении к раствору исследуемого вещества раствора нитрата бария выпадает осадок белого цвета, не растворимый в кислотах. Известно, что катион металла, входящий в состав данного соединения, входит в состав хлорофилла. Этот металл ранее применялся также в фотографии для получения вспышки. Запишите формулу и название этого вещества. Составьте уравнения реакций, которые были проведены в процессе его распознавания.

СПИСОК ЛИТЕРАТУРЫ

Алексеев В. Н. Качественный химический полумикроанализ. М.: Химия. 1973. 584 с.

Глинка Н. Л. Общая химия: учебник / под ред. В. А. Попкова, А. В. Бабкова. 18-е изд., перераб. и доп. М.: Изд-во «Юрайт»; ИД «Юрайт», 2011. 886 с.

Гринвуд Н., Эршно А. Химия элементов (в 2 томах): учебник. Изд-во «Бином. Лаборатория знаний», 2015. 1280 с.

Карапетьянц М. Х., Дракин С. И. Общая и неорганическая химия: учебник. 5-е изд. Изд-во Книжный дом «Либроком» 2015. 592 с.

Крешков А. П. Основы аналитической химии. Ч. 1. Теоретические основы. Качественный анализ. М.: Химия. 1970. 460 с.

ОГЛАВЛЕНИЕ

ВВЕДЕНИЕ 3
Лабораторная работа № 1. КАЧЕСТВЕННЫЕ РЕАКЦИИ НА КАТИОНЫ ЖЕЛЕЗА 6
КОНТРОЛЬНЫЕ ВОПРОСЫ И ЗАДАНИЯ 9
Лабораторная работа № 2. КАЧЕСТВЕННЫЕ РЕАКЦИИ НА ИОНЫ Co^{2+}, Ni^{2+} И Cu^{2+} 10
КОНТРОЛЬНЫЕ ВОПРОСЫ И ЗАДАНИЯ 14
Лабораторная работа № 3. КАЧЕСТВЕННЫЕ РЕАКЦИИ НА ИОНЫ $A1^{3+}$, Cr^{3+}, Zn^{2+} 15
КОНТРОЛЬНЫЕ ВОПРОСЫ И ЗАДАНИЯ 18
Лабораторная работа № 4. РАЗДЕЛЕНИЕ И ОБНАРУЖЕНИЕ КАТИОНОВ Ag^{+}, Pb^{2+}, Hg^{2+} МЕТОДОМ ОСАДОЧНОЙ БУМАЖНОЙ ХРОМАТОГРАФИИ 19
КОНТРОЛЬНЫЕ ВОПРОСЫ И ЗАДАНИЯ 22
Лабораторная работа № 5. ДРОБНОЕ ОПРЕДЕЛЕНИЕ РАЗЛИЧНЫХ КАТИОНОВ 23
ЗАДАНИЯ ДЛЯ КОНТРОЛЬНОЙ РАБОТЫ ПО ТЕМЕ «КАЧЕСТВЕННЫЕ РЕАКЦИИ В НЕОРГАНИЧЕСКОЙ ХИМИИ» 26
СПИСОК ЛИТЕРАТУРЫ 34

МИНОБРНАУКИ РОССИИ

ФГБОУ ВО «Уральский государственный горный университет»

УТВЕРЖДАЮ
Проректор по учебно-методическому комплексу
_____С.А.Упоров

УЧЕБНОЕ ПОСОБИЕ ДЛЯ САМОСТОЯТЕЛЬНОЙ РАБОТЫ СТУДЕНТОВ

Б1.О.08 ХИМИЯ

Специальность
21.05.04 Горное дело

Профиль (направленность)
Менеджмент и экономика горнопромышленного производства

Одобрено на заседании кафедры	Рассмотрено методической комиссией
Химии	Инженерно-экономического факультета
(название кафедры)	*(название факультета)*
Зав.кафедрой _____	Председатель _____
(подпись)	*(подпись)*
Амдур А.М.	Мочалова Л.А.
(Фамилия И.О.)	*(Фамилия И.О.)*
Протокол №1 от 08.09.2023	Протокол №2 от 20.10.2023
(Дата)	*(Дата)*

Екатеринбург

Введение.

Раствором называется гомогенная система, состоящая из двух или более компонентов. Различают растворы жидкие (например, растворы солей), газообразные (воздух, смесь газов), твердые (сплавы).

В отличие от химических соединений, растворы имеют переменный состав, т.е. их состав может изменяться в широких пределах, не нарушая однородности.

Если рассмотреть бинарные или двухкомпонентные растворы, то они состоят из растворителя (или среды) и растворяемого вещества. Эти понятия условны. Однако, обычно растворителем считают жидкий компонент или тот компонент, которого в растворе больше.

Растворимость – это свойства вещества растворяться в воде или другом растворителе. Существует эмпирическое правило: «подобное растворяется в подобном». Большинство неорганических соединений являются соединениями со связью ковалентного полярного или ионного типа. Для такого рода соединений наилучшим растворителем является один из наиболее полярных растворителей - вода.

Водные растворы электролитов широко применяются в технике, в том числе и горном деле, и в быту, поэтому знание свойств растворов и умение производить несложные расчеты являются составной частью курса «Химия», разработанной для студентов УГГУ.

Глава 1. Способы выражения концентрации раствора

Концентрация раствора – количество растворенного вещества, содержащегося в определенном количестве раствора или растворителя. В зависимости от того, в каких единицах выражается количество растворенного вещества и количество растворителя или раствора, существуют различные способы выражения концентрации растворов.

Основные способы выражения концентрации растворов:

1. Массовая доля вещества, выраженная в процентах (или ***процентная концентрация***) – масса растворенного вещества, содержащегося в 100 г раствора.

15% -й раствор NaOH – это значит, что 15 г NaOH содержится в 100 г раствора, т.е. раствор состоит из 15 г NaOH 85 г H_2O .

$$\omega = \frac{m_{\text{р-го в-ва}}}{m_{\text{р-а}}} (\times 100\%), \%$$

1. ***Молярная концентрация*** – число молей растворенного вещества, содержащегося в 1 литре раствора.

$$C = \frac{n_{\text{р-го в-ва}}}{V_{\text{р-а}}}, \text{моль/л (М)}$$

n – число молей растворенного вещества

V – объем раствора (л)

1 М HNO_3 – одномолярный раствор HNO_3 , 1 л такого раствора содержит 1 моль HNO_3 или (1+14+48) = 63 г.

3. ***Мольная доля*** – отношение числа молей данного вещества к общему числу молей всех веществ, имеющихся в растворе.

Для бинарного раствора : N_1 – раствор

N_2 – растворимое вещества

$$N_1 = \frac{n_1}{n_1 + n_2} \qquad N_1 + N_2 = 1$$

4. ***Нормальная концентрация (нормальность)*** или эквивалентная концентрация, – число эквивалентов растворенного вещества, содержащихся в 1 л раствора.

$$C_Э = \frac{n_{Э\ р\text{-}го\ в\text{-}ва}}{V_{р\text{-}а}},\ г\text{-}экв/л\ (н)$$

$n_Э$ – число эквивалентов растворенного вещества

V – объем раствора (л)

1 н H_2SO_4 – однонормальный раствор H_2SO_4 , 1 л такого раствора содержит 1 г-эквивалент H_2SO_4 или (2+32+64)/ 2 = 49 г.

5. ***Моляльная концентрация*** – число молей растворенного вещества, содержащегося в 1000 г растворителя.

$$C_m = \frac{n_{р\text{-}го\ в\text{-}ва}}{m_{р\text{-}ля}},\ моль/кг$$

n – число молей растворенного вещества

m – масса раствора (кг или г)

1 М HNO_3 – одномоляльный раствор HNO_3 , для приготовления такого раствора в 1 кг воды растворяют 1 моль HNO_3 или (1+14+48) = 63 г.

Примеры решения задач

Задача. Рассчитать массовую долю вещества при растворении 4 г его в 30 мл воды.

Решение. Плотность воды ρ = 1 г/мл, следовательно, масса раствора будет составлять 30 + 4 =34 г. Массовая доля ω = (4/34) × 100% = 11,76 %

Задача. Сколько граммов соли и воды содержится в 600 г 9 %-го раствора ?

Решение. В 100 г 9 %-го раствора содержится 9 г соли. В 600 г раствора количество соли составляет (600/100) ×9 = 36 г. Количество воды : 600 – 36 = 564 г.

Задача. Сколько граммов вещества нужно растворить в 320 мл воды, чтобы получить 15 %-ный раствор ?

Решение. Плотность воды ρ = 1 г/мл, следовательно, масса воды будет составлять 320 г. Если количество вещества – *x*, то количество раствора составит (320 + *x*). Подставляем данные значения в формулу для расчета массовой доли и решаем полученное уравнение, определяя *x*.

15 = 100 × *x* / (320 + *x*). Количество вещества (*x*) составит 56,47 г.

Задача. Чему равна массовая доля соли в растворе, полученном при смешении 250 раствора 8% - ной концентрации и 750 г 4% - го раствора?

Решение. При смешении общее количество раствора будет составлять 250 + 750 = 1000 г. В первом растворе содержалось (250/100) ×8 = 20 г соли. Во втором растворе содержалось (750/100) ×4 = 30 г соли. В смешенном растворе содержится 20 = 30 = 50 г соли. Подставляем полученные значения в формулу для расчета массовой доли полученного раствора: ω = (50/1000) × 100% = 5 %.

Задача. Вычислить молярную концентрацию 20%-ного раствора сульфата железа (II) (ρ = 1,21 г/мл).

Решение. 20% - ная концентрация означает, что в 100 г раствора или в 100/ ρ = 100/1,21 = 82,64 мл раствора содержится 20 г $FeSO_4$.. Молярная масса $FeSO_4$. Составляет 56 + 32 + 4×16 = 152 г. Следовательно, в 84,64 мл раствора содержится 20/152 = 0,13 молей $FeSO_4$. .Подставляем полученные значения в уравнение для молярной концентрации, объем выражаем в л : C = 0,13/82,64×10^{-3} = 1,59 г-моль/л.

Задача. К 1 л 6%-ного раствора фосфорной кислоты (ρ = 1,031 г/мл) прилили 1 л воды. Какова молярная концентрация раствора ?

Решение. Молярная концентрация –это число молей растворенного вещества, содержащегося в 1 литре раствора. Следовательно, нужно определить число молей фосфорной кислоты (H_3PO_4), содержащихся в 1 л 6%-ного раствора и разделить на объем полученного раствора. Объем полученного раствора составляет 1+ 1 = 2 л. 6% - ная концентрация означает, что в 100 г раствора или в 100/ ρ = 100/1,031 =96,99 мл раствора содержится 6 г H_3PO_4.. В 1000 мл (1л) содержится (1000/96,99) × 6 = 61,86 г H_3PO_4.. Молярная масса фосфорной кислоты равна 1×3 + 31 + 16×4= 98 г. Таким образом, в полученном растворе содержится 61,86/98 = 0,63 моля кислоты, что соответствует молярной концентрации C = 0,63/2 = 0,315 г-моль/л .

Задача. Сколько мл 38 %-ной соляной кислоты (ρ = 1,19 г/мл) нужно взять для приготовления 1 л 2 М раствора ?

Решение. В 1 л 2 М раствора соляной кислоты (HCl) должно содержаться 2 моля кислоты, т.е. 2 ×36,5 = 71 г HCl, где 1 + 35,5 = 36,5 г молярная масса хлористого водорода. Составляем пропорцию: 38 г HCl содержится в 100/ρ мл 38% р-ра.71 г HCl будет содержаться в *x* мл этого р-ра.

x = 71 × 100/ 1,19×38 = 157 мл. Для приготовления потребуется 157 мл 38 %-ной соляной кислоты .

Задачи для самостоятельного решения

1. Определите молярность соляной кислоты (ρ = 1,18 г/мл), содержащей 36,5 % хлористого водорода.
2. Сколько граммов $AgNO_3$ и воды надо взять для приготовления 200 мл 0,1 н раствора ?
3. В 300 мл раствора содержится 25 г $AlCl_3$. Вычислить молярную концентрацию раствора.
4. Вычислить молярную концентрацию 5%-ного раствора хлорида кальция (ρ = 1 г/мл).
5. Сколько граммов карбоната натрия содержится в 15 мл 0,1 М раствора ?
6. Для зарядки кислотного аккумулятора потребовалось 5л 20% раствора серной кислоты (ρ = 1,14г/мл). Определите молярность этого раствора и рассчитайте, какой объем 95% раствора серной кислоты (ρ = 1,83г/мл) необходим для его приготовления.

Глава 2. Растворы электролитов

Электролитами называются вещества, растворы и расплавы которых проводят электрический ток.

С.Аррениус предложил для этих веществ теорию электролитической диссоциации. Согласно этой теории электролиты при растворении в воде распадаются (диссоциируют на ионы положительные и отрицательные). Под

действием электрического тока ионы приобретают направленное движение. При этом положительно заряженные ионы движутся к катоду, поэтому называются *катионами*, отрицательно заряженные – к аноду и называются *анионами*. Д.И. Менделеев создал химическую теорию растворов и показал, что образование растворов происходит вследствие химического взаимодействия меду растворителем и растворенным веществом.

Диссоциации подвергаются соединения с ионной и ковалентной полярной связями под действием полярных (ионизирующих) растворителей, молекулы которых являются диполями. Мерой полярности растворителя может служить величина электропроицаемости - $\mathcal{E}$.Наиболее полярные растворители: вода ($\mathcal{E}$ = 80), уксусная кислота ($\mathcal{E}$ = 57), этанол ($\mathcal{E}$ = 25). Неполярными растворителями являются углеводороды (например, бензол).

Количественным критерием процесса диссоциации является степень диссоциации.

Степень диссоциации α – это отношение числа молекул, диссоциированных на ионы (или распавшихся на ионы) к общему числу молекул, растворенного электролита.

α выражается в долях единиц (0 – 1) или процентах (0 – 100 %).

Величина α зависит:

- от природы электролита;
- от концентрации электролита (с уменьшением концентрации, т.е. при разбавлении раствора, степень диссоциации всегда увеличивается;
- от температуры (с увеличением температуры степень диссоциации возрастает) .

По величине степени диссоциации все электролиты можно разделить на три группы.

Сильные электролиты $\alpha \approx 1$ **(100%):**

1. Почти все растворимые соли: (соли, растворимые в воде).
2. Кислоты: HNO_3 , H_2SO_4 , HCl , HBr, HJ , $HClO_4$.
3. Гидроксиды щелочных и щелочноземельных металлов: NaOH, KOH, Ca(OH), $Ba(OH)_2$

Электролиты средней силы $\alpha \approx 0{,}03 - 0{,}3$ (3 - 30%): H_3PO_4, $Mg(OH)_2$

Слабые электролиты $\alpha << 1$ (<<100%)

1. Ряд кислот: H_2CO_3 , H_2SO_3 , H_2S , HCN , H_2SiO_3, HCN, все органические кислоты, CH_3COOH.
2. Нерастворимые основания p- , d- , f-элемен-тов: $Al(OH)_3$, $Fe(OH)_3$, а также NH_4OH –гидроксид аммония.
3. Нерастворимые соли.
4. Некоторые растворимые соли ($Fe(SCN)_3$, $HgCl_2$)/
5. Вода – H_2O.

Сильные электролиты диссоциируют на ионы нацело, т.е. процесс диссоциации является необратимым.

$$HCl = H^+ + Cl^-$$

$$H_2SO_4 = 2H^+ + SO_4^{-2}$$

Слабые электролиты диссоциируют лишь частично, т.е. этот процесс является обратимым. Поэтому во времени устанавливается состояние химического равновесия:

$$CH_3COOH \rightleftharpoons H^+ + CH_3COO^-$$

Состояние равновесия можно охарактеризовать с помощью константы равновесия

$$K_Д = \frac{[CH_3COO^-]\,[H^+]}{[CH_3COOH]}$$

Константу равновесия для процесса диссоциации называют ***константой диссоциации***, т.е. константа диссоциации – это константа равновесия процесса электролитической диссоциации..

Константа диссоциации зависит от:

- природы растворителя;
- природы электролита;
- температуры , т.е. $K_Д \neq f$ (C), и не зависит от концентрации электролита.

Закон разбавления Оствальда устанавливает взаимосвязь между $K_Д$ и α для слабых электролитов.

Рассмотрим диссоциацию слабого электролита – уксусной кислоты:

$$CH_3COOH \rightleftharpoons H^+ + CH_3COO^-$$

$$C(1 - \alpha) \qquad C\alpha \qquad C\alpha$$

C – исходная молярная концентрация;

α – степень диссоциации;

$C(1 - \alpha)$ – концентрация недиссоциированных молекул;

$C\alpha$ – концентрация каждого из ионов.

$$K_Д = \frac{C\alpha \cdot C\alpha}{C(1 - \alpha)} = \frac{C\alpha^2}{1 - \alpha}$$

Для растворов, где $\alpha << 1$, это выражение упрощается, т.к. $(1 - \alpha) \to 1$.

$K_Д \approx C\alpha^2$ и $\alpha = \sqrt{\frac{K_Д}{C}}$

Это уравнение показывает, что степень диссоциации возрастает при уменьшении концентрации раствора, т.е. при его разбавлении.

Другой особенностью слабых электролитов является то, что они диссоциируют ступенчато:

I ступень : $H_2CO_3 \rightleftharpoons H^+ + HCO_3$ (на 90%) $\qquad K_{Д1} = \frac{[HCO_3^-]\,[H^+]}{[HCO_3^-]}$

II ступень: $HCO_3^- \rightleftharpoons H^+ + CO_3^{-2}$ $\qquad K_{Д2} = \frac{[H^+]\,[CO_3^{-2}]}{[HCO_3^-]}$

$$Cu(OH)_2 \rightleftharpoons CuOH^+ + OH^-$$

$$CuOH^+ \rightleftharpoons Cu^{+2} + OH^-$$

$K_1 > K_2 > K_3 > \ldots$ – общее соотношение, независимо от природы электролита, т.к. для отрыва одного иона от нейтральной молекулы затрачивается минимальная энергия.

Диссоциация воды. Водородный показатель.

Вода слабый электролит, но тем не менее диссоциирует на ионы

$$H_2O \rightleftarrows H^+ + OH^- \text{ (гидроксид-ион)}$$

$$K_Д = \frac{[H^+][OH^-]}{[H_2O]}$$

Это уравнение можно представить в ином виде:

$$K_Д [H_2O] = [H^+][OH^-]$$

Поскольку α_{H_2O} очень мала, то можно считать, что число нераспавшихся молекул воды равно общей концентрации воды.

$$K_Д [H_2O] = K_W \text{ (ионное произведение воды)} .$$

$$K_W = [H^+][OH^-]$$

При 25^0C , $K_W = 10^{-14}$; следовательно, $K_W = 10^{-7} \times 10^{-7}$; т.е.

$$[H^+] = [OH^-] = 10^{-7} \text{ моль/л} .$$

Концентрацию ионов H^+ и OH^- можно варьировать при добавлении либо кислот, либо оснований.

$H_2O + HCl \rightarrow \uparrow[H^+]$ и $\downarrow[OH^-]$

$H_2O + KOH \rightarrow \uparrow [OH^-]$ и $\downarrow[H^+]$

т.е. $[H^+]$ и $[OH^-]$ - взаимосвязаны .

Для определения кислотности раствора используют водородный показатель:

$$pH = -\lg[H^+]$$

Водородный показатель – десятичный логарифм концентрации водородных ионов, взятый с обратным знаком.

1) среда нейтральная, $pH = -\lg 10^{-7} = 7$ $[H^+] = 10^{-7}$ моль/л .

2) среда кислая, $pH < 7$, $1 < pH < 14$, $[H^+] > 10^{-7}$ моль/л .

3) среда щелочная, $pH > 7$, $7 < pH < 14$, $[H^+] < 10^{-7}$ моль/л .

Аналогично водородному показателю можно определить величину $pOH = -\lg [OH^-]$. $pH + pOH = 14$

Примеры решения задач

Задача. Чему равна концентрация азотной кислоты, если pH раствора равен 1?

Решение. Азотная кислота (HNO_3) является сильным электролитом, т.е. диссоциирует на 100%, поэтому ее концентрация равна концентрации ионов

водорода. Если pH = $-lg[H^+]$ = 1, то $[H^+]$ = 0,1 г-ион/л, соответственно молярная концентрация кислоты С = 0,1 моль/л.

Задача. Чему равна концентрация гидроксида калия, если pH раствора равен 11?

Решение. Гидроксид калия (KOH) является сильным электролитом, т.е. диссоциирует на 100%, поэтому его концентрация равна концентрации гидроксид - ионов . Если pH = 11, то pOH = $-lg[OH^-]$ = 14 – 11 = 3. Следовательно, $[OH^-]$ = 0,001 г-ион/л, соответственно молярная концентрация гидроксида С = 0,001 моль/л.

Задача. Вычислить pH раствора, содержащего 0,112 г KOH в 1 л раствора.

Решение. Определим, чему равна молярная концентрация данного раствора. Молярная масса KOH равна 39 + 16 +1 = 56 г. Следовательно, молярная концентрация раствора 0,112/56 = 0,002 моль/л. Гидроксид калия (KOH) является сильным электролитом, т.е. диссоциирует на 100%, поэтому его концентрация равна концентрации гидроксид - ионов . В этом случае pOH = $-lg[0.002]$ = 2,7. Следовательно, значение pH данного раствора 14,0-2,7 = 11,3.

Задача. Вычислить концентрацию протона в 0,02М растворе H_2SO_3, учитывая только первую ступень диссоциации, для которой константа диссоциации равна $1{,}7*10^{-2}$.

Решение. Воспользуемся законом разбавления Оствальда и определим степень диссоциации кислоты. $\alpha = \sqrt{1{,}7*10^{-2}/0{,}02} = \sqrt{0{,}85} = 0{,}92$. $[H^+] = C\alpha = 0{,}92 \times 0{,}02 =$ 0,0184 г-ион/л

Задача. Константа диссоциации азотистой кислоты равна $5{,}1 \cdot 10^{-4}$. Вычислите степень диссоциации HNO_2 в ее 0,01 М растворе, концентрацию H^+ и водородный показатель (pH).

Решение. Воспользуемся законом разбавления Оствальда и определим степень диссоциации кислоты. $\alpha = \sqrt{5{,}1 \cdot 10^{-4}}/0{,}01 = \sqrt{5{,}1 \cdot 10^{-2}} = 0{,}226$. $[H^+] = C\alpha = 0{,}226 \times 0{,}01$ = 0,00226 г-ион/л. $pH = -\lg[H^+] = -\lg[0{,}00226] = 2{,}65$

Задачи для самостоятельного решения

1. Вычислить концентрации протона и гидроксил-иона в растворе, pH которого равен 8.

2. Какова $[OH^-]$ в 0,01 М растворе гидроксиламина NH_2OH , если константа ионизации его $1{,}21*10^{-8}$?

3. Вычислить pH в 0,02 М растворе $Ca(OH)_2$.

4. Найти степень диссоциации HCOOH в 0,2 н растворе , если константа диссоциации её равна $1{,}8*10^{-4}$.

5. Вычислить pH 0,025 М раствора NaOH.

6. Раствор гидроксида натрия имеет pH = 12. Чему равна концентрация основания?

7. При растворении NaCl в каком из растворителей концентрация ионов натрия будет наибольшей: бензол, ацетон, вода, этанол?

Глава 3. Реакции ионного обмена (РИО)

Согласно теории электролитической диссоциации все реакции в водных растворах являются реакциями между ионами. В отличие от молекулярных уравнений, ионные уравнения показывают истинных участников реакции.

Реакции ионного обмена (РИО) – это реакции, протекающие в растворах электролитов без изменения степеней окисления атомов, входящих в состав ионов. РИО – это необратимые реакции. Условием их необратимости является образование в результате обмена ионами малодиссоциированного соединения (слабого электролита:, т.е. нерастворимого соединения; газообразного вещества или соединения, разлагающегося с выделением газа; растворимого слабого электролита.

Примеры условий необратимого протекания реакций ионного обмена (РИО)

1. Образование труднорастворимого вещества, которое выделяется из раствора в виде осадка:

молекулярное уравнение

$$FeCl_3 + 3NaOH = Fe(OH)_3\downarrow + 3NaCl$$

полное ионное уравнение

$$Fe^{+3} + 3Cl^- + 3Na^+ + 3OH^- = Fe(OH)_3\downarrow + 3Na^- + 3Cl^-$$

сокращенное ионное уравнение

$$Fe^{+3} + 3OH^- = Fe(OH)_3\downarrow$$

(т.е. истинные участники реакции Fe^{+3} и OH^-).

Труднорастворимые соединения всегда записываются в молекулярном виде.

2. Образование газообразного вещества

молекулярное уравнение

$$K_2S + 2HCl = 2KCl + H_2S\uparrow$$

полное ионное уравнение

$$2K^+ + S^{-2} + 2H^+ + 2Cl^- = 2K^+ + 2Cl^- + H_2S\uparrow$$

сокращенное ионное уравнение

$$S^{-2} + 2H^+ = H_2S\uparrow$$

Газообразное вещество всегда записывается в молекулярной форме.

3. Образование малодиссоциирующих веществ

молекулярное уравнение

$$2KOH + H_2SO_4 = K_2SO_4 + 2H_2O$$

полное ионное уравнение

$$2K^+ + 2OH^- + 2H^+ + SO_4^{-2} = 2K^+ + SO_4^{-2} + 2H_2O$$

сокращенное ионное уравнение

$$2H^+ + 2OH^- = 2H_2O \text{ или } H^+ + OH^- = H_2O$$

Слабый электролит (малодиссоциирующее соединение) в РИО всегда записываются в молекулярном виде.

Если в полном ионном уравнении все участники сокращаются, то реакция обратима и РИО не протекает. Например,

$$KCl + NaNO_3 \rightleftharpoons KNO_3 + NaCl$$

Для правильного написания уравнений РИО необходимы сведения о том, сильными или слабыми электролитом являются соединения, входящие в уравнения, (см. главу 3) и сведения об их растворимости (см. таблицу растворимости).

Необходимо также знать, как диссоциируют соединения различных классов.

Примеры диссоциации различных соединений

1. Диссоциация кислот – сильных электролитов:

$$HNO_3 = H^+ + NO_3^-$$

Кислоты-электролиты, при диссоциации которых образуются ионы водорода.

2. Диссоциация оснований – сильных электролитов:

$$Ca(OH)_2 = Ca^{+} + 2OH^{-}$$

Основания – электролиты, диссоциирующие с образованием гидроксид-ионов.

3. Диссоциация солей:

а) нормальные (средние) растворимые соли

$$NaNO_3 = Na^{+} + NO_3^{-}$$

$$CuSO_4 = Cu^{+2} + SO_4^{-2}$$

б) кислые соли, образованные слабыми кислотами

$$Ca(HCO_3)_2 = Ca^{2+} + 2HCO_3^{-}$$

$$KHCO_3 = K^{+} + HCO_3^{-}$$

в) основные соли слабых оснований

$$(CuOH)_2SO_4 = 2CuOH^{+} + SO_4^{-2}$$

Примеры написания уравнений реакций ионного обмена (РИО)

Задачи. Напишите молекулярное, полное ионное и сокращенное ионное уравнения данной реакции и установите, будет ли протекать РИО.

1. $H_2CO_3 + KOH$

Напишем молекулярное уравнение, обменивая ионы с учетом их зарядов и подбирая стехиометрические коэффициенты.

$$H_2CO_3 + 2KOH = K_2CO_3 + 2HOH$$

Запишем полное ионное уравнение, учитывая, что угольная кислота и вода являются слабыми электролитами.

$$H_2CO_3 + 2K^{+} + 2OH^{-} = 2K^{+} + CO_3^{2-} + 2HOH$$

После сокращения краткое ионное уравнение имеет вид:

$$H_2CO_3 + 2OH^{-} = CO_3^{2-} + 2HOH$$

РИО между кислотой и основанием (реакция нейтрализации) протекают и в случае нерастворимых реагентов, если один из участников является сильным электролитом, т.к. в результате образуется слабый электролит – вода.

2. $Bi(OH)_3 + HNO_3$

Аналогично задаче 1, напишем молекулярное и полное ионное уравнение, проверив по таблице растворимость гидроксида висмута.

$\downarrow Bi(OH)_3 + 3HNO_3 = Bi(NO_3)_3 + 3HOH$

$\downarrow Bi(OH)_3 + 3H^+ + 3NO_3^- = Bi^{3+} + 3NO_3^- + 3HOH$

Сокращенное ионное уравнение имеет вид:

$\downarrow Bi(OH)_3 + 3H^+ = Bi^{3+} + 3HOH$

3. $Sn(OH)_2 + Ba(OH)_2$

Реакция между двумя основаниями возможна в том случае, если одно из оснований является амфотерным. Гидроксид олова – это нерастворимое амфотерное основание, и в данной РИО проявляет свойства кислоты H_2SnO_2. При взаимодействии с основанием образуется растворимая соль с кислотным остатком, представляющим собой комплексный анион.

$\downarrow Sn(OH)_2 + Ba(OH)_2 = Ba[Sn(OH)_4]$.

$\downarrow Sn(OH)_2 + Ba^{2+} + 2OH^- = Ba^{2+} + [Sn(OH)_4]^{2-}$.

$\downarrow Sn(OH)_2 + 2OH^- = [Sn(OH)_4]^{2-}$.

4. $ZnOHCl + HCl$

Основные соли взаимодействуют с кислотами, в результате РИО получаются средние (нормальные) соли и вода. Большинство основных солей слабых оснований являются нерастворимыми соединениями. В случае растворимых соединений уравнения РИО будут иметь следующий вид:

$ZnOHCl + HCl = ZnCl_2 + HOH$

$ZnOH^+ + Cl^- + H^+ + Cl^- = Zn^{2+} + 2Cl^- + HOH$

$ZnOH^+ + H^+ = Zn^{2+} + HOH$

5. $NaHCO_3 + NaOH$

Кислые соли взаимодействуют с основаниями, в результате РИО получаются средние (нормальные) соли и вода.

$NaHCO_3 + NaOH = Na_2CO_3 + HOH$

$Na^+ + HCO_3^- + Na^+ + OH^- = 2Na^+ + CO_3^{2-} + HOH$

$HCO_3^- + OH^- = CO_3^{2-} + HOH$

6. $NaNO_2 + HBr$

$NaNO_2 + HBr = NaBr + HNO_2$

$Na^+ + NO_2^- + H^+ + Br^- = Na^+ + Br^- + HNO_2$

$NO_2^- + H^+ = HNO_2$

Азотистая кислота – слабый электролит. Сильная кислота «вытесняет» слабую из ее солей.

7. $NH_4NO_3 + Ca(OH)_2$

   $2NH_4NO_3 + Ca(OH)_2 = 2NH_4OH + Ca(NO_3)_2$

   $2NH_4^+ + 2NO_3^- + Ca^{2+} + 2OH^- = 2NH_4OH + Ca^{2+} + 2NO_3^-$

   $2NH_4^+ + 2OH^- = 2NH_4OH$

   $NH_4^+ + OH^- = NH_4OH$

8. $CuSO_4 + K_2S$

   $CuSO_4 + K_2S = \downarrow CuS + K_2SO_4$

   $Cu^{2+} + SO_4^{2-} + 2K^+ + S^{2-} = \downarrow CuS + 2K^+ + SO_4^{2-}$

   $Cu^{2+} + S^{2-} = \downarrow CuS$

9. $NiS + K_2SO_4$

   $\downarrow NiS + K_2SO_4 \neq$

РИО не протекает, так как исходная соль нерастворима.

10. $MnCl_2 + NH_4NO_3$

    $MnCl_2 + 2NH_4NO_3 \neq Mn(NO_3)_2 + 2NH_4Cl$

    $Mn^{2+} + 2Cl^- + 2NH_4^+ + 2NO_3^- = Mn^{2+} + 2NO_3^- + 2NH_4^+ + 2Cl^-$

    Условия протекания РИО не выполнены.

Задачи для самостоятельного решения

1. $Ba(HCO_3)_2 + Ba(OH)_2$
2. $Al(OH)_2Cl + HCl$
3. $Na_3PO_3 + H_2SO_4$
4. $Pb(OH)_2 + NaOH$
5. $MgCl_2 + Fe(NO_3)_2$
6. $ZnS + K_2SiO_3$
7. $AlCl_3 + Ca(OH)_2$
8. $Hg(NO_3)_2 + K_3PO_4$
9. $CuCl_2 + K_2SO_3$
10. $NH_4OH + HCl$

Глава 4. Гидролиз солей

Соль – это продукт взаимодействия кислоты и основания.

Гидролиз солей – реакция ионного обмена между водой и растворенными в ней солями. Частный случай реакции ионного обмена**.** Гидролиз солей можно представить, как взаимодействие ионов и их гидратной оболочки.

Характеризовать гидролиз количественно позволяют такие величины, как **степень гидролиза и константа гидролиза**. *Степень гидролиза* ($h_{гидр}$) — это соотношение количества подвергающейся гидролизу соли $n_{гидр}$ и общего количества растворенной соли $n_{общ}$.

$$h_{гидр} = (n_{идр}/n_{общ})\cdot 100\ \%$$

Степень гидролиза зависит от

- природы соли;
- концентрации соли (увеличивается с разбавлением раствора);
- от температуры (при нагревании гидролиз усиливается, так как реакция эндотермическая).

Представим в общем виде процесс гидролиза соли, в котором в роли соли выступает – МА, а НА и МОН — соответственно, кислота и основание, которые образуют данную соль:

$$MA + H_2O \leftrightarrow HA + MOH$$

константу, соответствующую этому равновесию:

$$K = [HA]\cdot[MOH]/[MA]\cdot[H_2O]$$

Известно, что концентрация воды в разбавленных растворах, имеет практически постоянное значение, поэтому ее можно включить в константу

$$K\cdot[H_2O]= K_г,$$

тогда для константы гидролиза соли $K_г$ будет иметь такой вид:

$$K_г = [HA]\cdot[MOH]/[MA]$$

Константа и степень гидролиза связаны соотношением:

$$K_г = C\cdot h^2/(1-h),\ моль/л$$

Где С – концентрация соли в растворе, *h*-степень гидролиза

Это выражение можно упростить, т.к. обычно $h<<1$, тогда

$$K_г = C \cdot h^2$$

Зная, константу гидролиза, можно определить pH среды**:**

$$K_г = [HA] \cdot [MOH]/[MA]$$

Концентрация образовавшейся кислоты равна концентрации гидроксид ионов, тогда

$$K_г = [OH^—]^2/[MA]$$

Используя это выражение можно вычислить pH раствора

$$[OH^—] = \sqrt{(K_г \cdot [MA])} \text{ (моль/л)}$$

$$[H^+] = 10^{-14}/[OH^—] \text{ моль/л}$$

Возможны 4 случая протекания гидролиза:

1. *Соли, образованные сильным основанием и сильной кислотой*

Соли, образованные сильным основанием и сильной кислотой не подвергаются гидролизу. pH среды не изменяется (pH ≈ 7 как в воде):

$$NaCl \leftrightarrow Na^+ + Cl^—$$

$$Na^+ + HOH \leftrightarrow \text{реакция практически не протекает}$$

$$Cl^— + HOH \leftrightarrow \text{реакция практически не протекает}$$

2. *Соли, образованные слабым основанием и сильной кислотой*

Такое соединение, при диссоциации, образует катионы, способные к присоединению гидроксид-иона из воды, входящей в гидратную оболочку. Тогда гидролиз проходит по катиону**,** при этом среда носит кислый характер, т.е. pH < 7**:**

$$NH_4Cl \leftrightarrow NH_4^+ + Cl^—$$

$$NH_4^+ + HOH \leftrightarrow NH_4OH + H^+$$

$$NH_4Cl + HOH \leftrightarrow NH_4OH + HCl$$

Для солей, образованных слабым основанием и сильной кислотой, константа гидролиза и константа диссоциации основания связаны соотношением:

$$K_г = K_w / K_{осн}$$

Если соль образованна *слабым многокислотным основанием,* то ее гидролиз обычно протекает по первой ступени.

$$FeCl_2 \leftrightarrow Fe^{2+} + 2Cl^—$$

$$Fe^{2+} + HOH \leftrightarrow (FeOH)^+ + H^+$$

3. *Соли, образованные сильным основанием и слабой кислотой.*

Такие соединения в растворе образуют анионы, способные к присоединению протона из воды, входящей в гидратную оболочку.. Гидролиз протекает по аниону**,** и в его результате создается щелочная среда, pH > 7**:**

$$NaCN \leftrightarrow Na^+ + CN^-$$

$$CN^- + HOH \leftrightarrow HCN + OH^-$$

$$NaCN + HOH \leftrightarrow HCN + NaOH$$

Константа гидролиза и константа диссоциации слабой кислоты связаны зависимостью:

$$K_г = K_w/K_{к\text{-}ты}$$

Если соль образована слабой многоосновной кислотой, то гидролиз протекает преимущественно по 1-й ступени

$$Na_2SO_3 \leftrightarrow 2Na^+ + SO_3^{2-}$$

$$SO_3^{2-} + HOH \leftrightarrow HSO_3^- + OH^- + NaOH$$

4. Соли, образованные слабым основанием и слабой кислотой. Такие соли в растворе не существуют, так как при попытке их получить путем реакции ионного обмена происходит совместный (полный, необратимый) гидролиз.

$$Cr_2(CO_3)_3 + 3HOH = 2Cr(OH)_3 + 3CO_2$$

Примеры решения задач

Задача. Составьте молекулярные и ионные уравнения гидролиза солей $Cr_2(SO_4)_3$ и Na_2SiO_3. Какое значение pH (pH ≤ 7, pH ≥ 7) имеют растворы этих солей? Что произойдет при смешении растворов этих солей?

Решение. Сульфат хрома является солью слабого нерастворимого основания и сильной серной кислоты. Такие соли гидролизуются по катиону

$$Cr_2(SO_4)_3 \leftrightarrow 2Cr^{3+} + 3SO_4^2$$

$$Cr^{3+} + HOH \leftrightarrow (CrOH)^{2+} + H^+, \text{ pH}<7$$

$$Cr_2(SO_4)_3 + 2HOH \leftrightarrow 2(CrOH)SO_4 + H_2SO_4$$

Гидролиз преимущественно протекает по первой ступени.

Силикат натрия – соль, образованная сильным основанием и слабой кремниевой кислотой. Такие соли гидролизуются по аниону

$$Na_2SiO_3 \leftrightarrow 2Na^+ + SiO_3^{2-}$$

$$SiO_3^{2-} + HOH = HSiO_3^- + OH^-, \text{ pH} > 7$$

$$Na_2SiO_3 + HOH = NaHSiO_3 + NaOH$$

Гидролиз преимущественно протекает по первой ступени.

При смешении растворов этих солей произойдет совместный необратимый гидролиз.

$$Cr_2(SO_4)_3 + 3Na_2SiO_3 + 6HOH = 2Cr(OH)_3\downarrow + 3H_2SiO_3\downarrow + 3Na_2SO_4$$

Задача. Составьте молекулярные и ионные уравнения гидролиза солей Li_3PO_4, KCl, $CuCl_2$. Какое значение pH имеют растворы этих солей?

Решение. Li_3PO_4 – соль, образованная сильным основанием и слабой кислотой, гидролиз по аниону.

I ступень

$$Li_3PO_4 \leftrightarrow 3Li^+ + PO_4^{3-}$$

$$PO_4^{3-} + HOH = HPO_4^{2-} + OH^-, \; pH > 7$$

$$Li_3PO_4 + HOH = Li_2HPO_4 + LiOH$$

KCl – соль, образованная сильным основанием и сильной кислотой, гидролизу не подвергается**,** pH ≈ 7

$CuCl_2$ — соль, образованная слабым основанием и сильной кислотой, гидролиз по катиону.

$$CuCl_2 \leftrightarrow Cu^{2+} + 2Cl^-$$

I ступень

$$Cu^{2+} + HOH \leftrightarrow (CuOH)^+ + H^+, \; pH<7$$

$$CuCl_2 + HOH \leftrightarrow (CuOH)Cl + HCl$$

Задача. Чему равна сумма стехиометрических коэффициентов уравнения взаимодействия водных растворов сульфата алюминия и карбоната натрия?

Решение. Сульфат алюминия $Al_2(SO_4)_3$ - соль, образованная слабым основанием и сильной кислотой, следовательно, гидролизуется по катиону**.**

Карбонат натрия Na_2CO_3– соль, образованная сильным основанием и слабой кислотой, следовательно, гидролизуется по аниону. При смешении водных растворов этих солей будет наблюдаться полный гидролиз **с**ульфата алюминия до гидроксида алюминия, карбоната натрия до угольной кислоты, которая разлагается на воду и двуокись углерода. Уравнение имеет вид

$$Al_2(SO_4)_3 + 3Na_2CO_3 + 3HOH = 2Al(OH)_3\downarrow + 3CO_2\uparrow + 3Na_2SO_4$$

Сумма стехиометрических коэффициентов – 15.

Задача. Определите степень гидролиза и pH 0,005 н. KCN, $K_{HCN} = 4{,}9 \cdot 10^{-10}$

Решение. Цианид калия соль слабой циановодородной кислоты, гидролизуется по аниону.

$$KCN \leftrightarrow K^+ + CN^-$$

$$CN^- + HOH \leftrightarrow HCN + OH^-$$

$$KCN + HOH \leftrightarrow HCN + KOH$$

Константа и степень гидролиза связаны соотношением:

$\mathbf{K_г = C \cdot} h^2$, отсюда $h = \sqrt{(K_г/C)}$

Сначала найдем константу гидролиза KCN:

$K_г = K_w / K_{к\text{-}ты}$

$K_г = 10^{-14}/4{,}9 \cdot 10^{-10} = 0{,}2 \cdot 10^{-4}$

$h = \sqrt{(0{,}2 \cdot 10^{-4}/0{,}005)} = 0{,}063$

$K_г = [HCN] \cdot [KOH]/[KCN]$

Концентрация образовавшейся кислоты равна концентрации гидроксид ионов, тогда $K_г = [OH^-]^2/[KCN]$

Используя это выражение можно вычислить pH раствора**:**

$[OH^-] = \sqrt{(K_г \cdot [KCN])}$

$[OH^-] = \sqrt{(0{,}2 \cdot 10^{-4} \cdot 0{,}005)} = 3{,}16 \cdot 10^{-4}$ моль/л

$[H^+] = 10^{-14}/3{,}16 \cdot 10^{-4} = 0{,}32 \cdot 10^{-10}$ моль/л

$pH = -\lg[H^+] = -\lg 0{,}32 \cdot 10^{-10} = 10{,}5$

Задачи для самостоятельной работы

1. Кремниевая кислота слабее угольной. Запишите уравнения гидролиза карбоната и силиката натрия и возможные значения pH среды при равных исходных концентрациях солей и одинаковой температуре растворов.

2. Сравните степень гидролиза соли и pH среды в 0,1 М и 0,001 М растворах цианида калия.

3. Как уменьшить степень гидролиза соли?

4. Вычислите константу гидролиза хлорида аммонии. Каковы степень гидролиза соли в О,1 М растворе и pH раствора? Константа диссоциации основания K_{NH4OH} равна $1{,}81 \times 10^{-5}$.

Глава 5. Произведение растворимости

Растворимость – это свойства вещества растворяться в воде или другом растворителе. Некоторые вещества неограниченно растворимы в воде: серная кислота, этиловый спирт. Но большинство неорганических соединений ограниченно растворимы в воде.

Растворимость выражается концентрацией растворённого вещества в его насыщенном растворе либо в процентах, либо в весовых или объёмных единицах, отнесённых к 100 г или 100 см³ (мл) растворителя (г/100 г или см³/100 см³). Насыщенный раствор – это раствор, находящийся в равновесии с осадком растворяемого вещества.

Абсолютно нерастворимых веществ нет. При добавлении воды к труднорастворимой соли, например, AgCl ионы Ag^+ и Cl^-, испытывая притяжение со стороны окружающих диполей воды, постепенно отрываются от кристаллов и переходят в раствор. Сталкиваясь в растворе, ионы Ag^+ и Cl^- образуют молекулы AgCl и осаждаются на поверхности кристаллов. Таким образом, в системе происходят два взаимно противоположных процесса, что приводит к динамическому равновесию, когда в единицу времени в раствор переходит столько же ионов Ag^+ и Cl^-, сколько их осаждается. Накопление ионов Ag^+ и Cl^- в растворе прекращается, получается насыщенный раствор.

$$AgCl \rightleftharpoons Ag^+ + Cl^-$$

$$\rightarrow \quad \leftarrow$$

$$v = v$$

Данное равновесие можно охарактеризовать константой равновесия:

$$K_{равн.} = \frac{[Ag^+]\,[Cl^-]}{[AgCl]}$$

Концентрация твердого вещества величина постоянная. [AgCl] = const. При переносе постоянных величин в левую часть получим новую константу, называемую произведением растворимости (ПР).

$$ПР_{AgCl} = [Ag^+] \bullet [Cl^-].$$

Таким образом, произведение концентраций ионов в насыщенном растворе труднорастворимого электролита при постоянной температуре является

постоянной величиной. В тех случаях, когда электролит содержит два или несколько одинаковых ионов, концентрация этих ионов, при вычислении произведения растворимости должна быть возведена в соответствующую степень.

Например, $ПР(Ag_2S) = [Ag^+]^2[S^{2-}]$; $ПР(PbI_2) = [Pb^{2+}]\,[I^-]^2$

В общем случае выражение произведения растворимости для электролита

$$A_mB_n \rightleftharpoons mA^{n+} + mB^{m+}$$

$$ПР_{AmBn} = [A]^m\,[B]^n$$

Значения произведения растворимости для разных веществ различны.

Например, $ПРCaCO_3 = 4{,}810^{-9}$; $ПРAgCl = 1{,}56\ 10^{-10}$.

ПР легко вычислить, зная растворимость соединения при данной t°.

Образование осадков. Осадок образуется в том случае, когда произведение концентраций ионов малорастворимого электролита превысит величину его произведения растворимости при данной температуре. Когда ионное произведение станет равным величине ПР, выпадение осадка прекращается. Зная объем и концентрацию смешиваемых растворов, можно рассчитать, будет ли выпадать осадок образующейся соли.

То есть, если $[Ag^+][Cl^-] < ПР_{AgCl}$, то раствор не насыщен.

Для насыщенного раствора $[Ag^+]\,[Cl^-] = ПР_{AgCl}$.

В том случае, когда $[Ag^+]\,[Cl^-] > ПР_{AgCl}$, то раствор перенасыщен, и из него начнет выпадать осадок малорастворимого электролита.

Труднорастворимый электролит с достаточно большой величиной ПР нельзя осадить из разбавленных растворов. Для возможно более полного осаждения иона, образующего малорастворимый электролит путем РИО, употребляют *избыток осадителя* (другого участника РИО). Например, осаждаем соль $BaCO_3$:

$$BaCl_2 + Na_2CO_3 = BaCO_3 + 2NaCl.$$

После прибавления эквивалентного количества Na_2CO_3 в растворе остаются ионы Ba^{2+}, концентрация которых обусловлена величиной ПР. Повышение концентрации ионов CO_3^{2-}, вызванное прибавлением избытка осадителя (Na_2CO_3), повлечет за собой соответственное уменьшение концентрации ионов Ba^{2+} в растворе, т.е. увеличит полноту осаждения этого иона.

Растворимость труднорастворимых электролитов понижается в присутствии других *сильных электролитов, имеющих одноименные ионы*. Если к ненасыщенному раствору $BaSO_4$ понемногу прибавлять раствор Na_2SO_4, то ионное произведение, которое было сначала меньше $ПР_{BaSO4}$ ($1{,}1 \cdot 10^{-10}$), постепенно достигнет ПР и превысит его. Начнется выпадение осадка.

Влияние температуры. ПР является постоянной величиной при постоянной температуре. С увеличением температуры ПР возрастает, поэтому осаждение лучше проводить из охлажденных растворов.

Растворение осадков. Правило произведения растворимости важно для переведения труднорастворимых осадков в раствор. Растворение осадка начинается тогда, когда по какой-либо причине ионное произведение малорастворимого электролита становится меньше величины ПР. Для того, чтобы растворить осадок, в раствор вводят такой электролит, ионы которого могут образовывать малодиссоциированное соединение с одним из ионов труднорастворимого электролита.

Предположим, что надо растворить осадок $BaCO_3$. Раствор, соприкасающийся с этим осадком, насыщен относительно $BaCO_3$. Это означает, что $[Ba^{2+}]\ [CO_3^{2-}] = ПР_{BaCO3}$. Если добавить в раствор кислоту, то ионы H^+ свяжут имеющиеся в растворе ионы CO_3^{2-} в молекулы малодиссоциированной угольной кислоты, разлагающейся с выделением диоксида углерода:

$$2H^+ + CO_3^{2-} = H_2CO_3 = H_2O + CO_2$$

Вследствие этого резко снизится концентрация иона CO_3^{2-}, ионное произведение станет меньше величины $ПР_{BaCO3}$. Раствор окажется ненасыщенным относительно $BaCO_3$, и часть осадка $BaCO_3$ перейдет в раствор. При добавлении достаточного количества кислоты можно весь осадок перевести в раствор. Этим же объясняется растворение труднорастворимых гидроксидов в кислотах.

$$Fe(OH)_3 \downarrow + 3HCl = FeCl_3 + 3H_2O$$

Ионы OH^- связываются в малодиссоциированные молекулы H_2O.

Растворение осадка может произойти и в том случае, если один из ионов будет связываться в комплексный ион.

$$AgCl\downarrow + 2NH_4OH \rightleftharpoons [Ag(NH_3)_2]^+ + Cl^- + 2H_2O$$

Примеры решения задач

Задача. Произведение растворимости $ПР_{PbSO4} = 2{,}2 \cdot 10^{-8}$г/л. Чему равна растворимость $PbSO_4$?

Решение. Обозначим растворимость $PbSO_4$ через X моль/л. Перейдя в раствор, X молей $PbSO_4$ дадут X ионов Pb^{2+} и X ионов SO_4^{2-}, т.е.:

$$[Pb^{2+}] = [SO_4^{2-}] = X$$

$$ПР_{PbSO4} = [Pb^{2+}] \cdot [SO_4^{2-}] = X^2$$

$$X = \sqrt{(ПР_{PbSO4})} = \sqrt{(2{,}2 10^{-8})} = 1{,}5\ 10^{-4} \text{ моль/л.}$$

Чтобы перейти к растворимости, выраженной в г/л, найденную величину умножим на молекулярную массу, после чего получим:

$$1{,}5 10^{-4} \cdot 303{,}2 = 4{,}5\ 10^{-2} \text{ г/л.}$$

Задача. Растворимость $CaCO_3$ равна $6{,}9 \cdot 10^{-3}$г/л. Найти $ПР_{CaCO3}$.

Решение. Молярная масса $M(CaCO_3) = 100{,}9$

Выразим растворимость (S) в молях: $S(CaCO_3) = (6{,}9 \cdot 10^{-3}) / 100{,}09 = 6{,}9 \cdot 10^{-5}$ моль/л

Так как каждая молекула $CaCO_3$ дает при растворении по одному иону Ca^{2+} и CO_3^{2-}, то $[Ca^{2+}] = [CO_3^{2-}] = 6{,}9 10^{-5}$ моль/л, следовательно,

$$ПР_{CaCO3} = [Ca^{2+}] \cdot [CO_3^{2-}] = 6{,}9\ 10^{-5} \cdot 6{,}9\ 10^{-5} = 4{,}8\ 10^{-9}$$

Задача. Произведение растворимости хлорида свинца $PbCl_2$ при 25 °С составляет $1{,}6 \cdot 10^{-5}$. Как изменится растворимость этой соли в 1 М растворе HCl по сравнению с чистой водой?

Решение. $PbCl_2 = Pb^{2+} + 2Cl^-$, из одной молекулы при диссоциации получается один катион свинца и 2 хлорид - аниона . Следовательно, если растворимость хлорида свинца - (S), то произведение растворимости

$$ПР_{PbCl2} = [Pb^{2+}] \cdot [Cl^-]^2 = S \cdot (2S)^2 = 4S^3$$

Концентрация насыщенного раствора хлорида свинца в воде составит:

$$S = \sqrt[3]{\frac{ПР}{4}} = 1{,}6 \cdot 10^{-2} \text{ моль/л.}$$

При расчете растворимости в соляной кислоте следует учесть, что в этом случае концентрация хлорид-ионов определяется не только концентрацией соли, но и концентрацией кислоты, причем концентрацией хлорид – ионов, образующейся из малорастворимого соединения можно пренебречь:

$$[Cl^-] = C_{HCl}$$

$$ПР_{PbCl2} = [Pb^{2+}] \cdot [Cl^-]^2 = S \cdot C_{HCl}{}^2$$

Следовательно, $S = 1{,}6 \cdot 10^{-5} / 1^2 = 1{,}6 \cdot 10^{-5}$

Растворимость по сравнению с чистой водой уменьшилась в 1000 раз.

Задача. Выпадает ли осадок при смешении равных объемов 0,2 М растворов $Pb(NO_3)_2$ и NaCl.

$ПР_{PbCl2} = 1{,}6\ 10^{-5}$.

Решение. При смешении объем раствора возрастает вдвое и концентрация каждого из веществ уменьшится вдвое, т.е. станет 0,1 М или $1 \cdot 10^{-1}$ моль/л. Таковы же будут концентрации Pb^{2+} и Cl^-. Следовательно,

$[Pb^{2+}] \cdot [Cl^-]^2 = 1\ 10^{-1}(1\ 10^{-1})^2 = 1\ 10^{-3}$. Полученная величина превышает $ПР_{PbCl2}$ ($1{,}6\ 10^{-5}$). Поэтому часть соли $PbCl_2$ выпадает в осадок.

Задачи для самостоятельного решения

1. К 10 мл 0,01 М раствора $CaCl_2$ прибавили 10 мл 0,01 М раствора K_2SO_4. Выпадет ли осадок, если $ПР(CaSO_4) = 4*10^{-5}$?
2. $ПР(MgCO_3) = 1{,}0*10^{-5}$. Вычислить $[Mg^{2+}]$ в моль/л и г/л.
3. $ПР(PbJ_2) = 8{,}7*10^{-9}$. Выпадет ли осадок, если смешать равные объёмы 0,002н раствора $Pb(NO_3)_2$ и 0,001 М раствора KJ ?
4. Растворимость $PbBr_2$ равна $2{,}7*10^{-2}$ моль/л. Вычислить ПР $PbBr_2$.
5. Концентрация $[F^-]$ в насыщенном растворе CaF_2 равна $2*10^{-4}$. Найти $ПР(CaF_2)$.

6. ПРBaF_2 при 18 ºС равно 1.7 х 10^{-6}. Вычислить концентрациюионов Ba^{2+} и F^- в насыщенном растворе BaF_2.

7. Определить, образуется ли осадок хлорида свинца $PbCl_2$при смешивании 0,05М раствора $Pb(NO_3)_2$ с равным объемом

а) 0,05 М раствора KCl

б) 0,5 М раствора KCl

Глава 6. **Оксилительно-восстановительные реакции**

Окислительно-восстановительными реакциями (ОВР) называют реакции, протекающие с изменением степени окисления элементов.

Степени окисления элементов. Окислители и восстановители.

Степень окисления – условный заряд атома, рассчитанный из предположения, что все связи в соединении ионные.

Правила вычисления степени окисления:

1. Сумма степеней окисления всех атомов, входящих в молекулу равно нулю, а всех атомов, составляющих сложный ион – заряду иона.

2. Степень окисления атома в простом веществе равна нулю.

3. Некоторые элементы имеют в соединениях постоянную степень окисления:

Фтор – только –1

Щелочные металлы (Na, K, Li, Rb, Cs) – только +1

Щелочноземельные металлы (Ca, Sr, Ba), Zn, Mg, Be - только +2

Алюминий – только +3.

4. Водород почти во всех соединениях имеет степень окисления +1. Исключение составляют гидриды металлов (NaH, CaH_2 и др.), где степень окисления водорода отрицательна (–1). Кислород почти во всех соединениях имеет степень окисления –2. Исключение составляют фторид кислорода OF_2, (степень окисления кислорода +1) и пероксиды H_2O_2, Na_2O_2 и т.д. (степень окисления кислорода –1).

5. Максимальная положительная степень окисления элемента обычно совпадает с номером его группы в периодической системе. Максимальная отрицательная степень окисления элемента равна максимальной положительной степени окисления минус восемь. Исключение составляют фтор, кислород, железо: их высшая степень окисления выражается числом, значение которого ниже, чем номер группы, к которой они относятся. У элементов подгруппы меди, наоборот, высшая степень окисления больше единицы, хотя они и относятся к I группе.

Во время ОВР происходит обмен электронами: окислитель присоединяет электроны (сам при этом восстанавливается), восстановитель отдает электроны (сам при этом окисляется). Окисление всегда сопровождается восстановлением и наоборот. Число электронов, отдаваемых восстановителем, всегда равно числу электронов, принимаемых окислителем.

Важнейшими окислителями и восстановителями могут быть как простые, так и сложные вещества. Так как окислитель содержит в своем составе элемент, понижающий степень окисления, а восстановитель содержит элемент, степень окисления которого повышается в ходе реакции, окислителями могут быть прежде всего соединения высших ступеней окисления, а восстановителями - низших степеней окисления, присущих данному элементу.

Из простых веществ сильными окислителями являются неметаллы верхней части VI и VII групп периодической системы, за счёт высокой электроотрицательности их атомов. Сильнее всего окислительные свойства выражены у фтора F_2, но в практике чаще пользуются в качестве окислителей кислородом O_2, озоном O_3, хлором Cl_2 и бромом Br_2. К простым веществам – восстановителям относятся водород H_2, углерод С и металлы, из которых на практике чаще применяют алюминий, магний, натрий и цинк.

Из сложных веществ в лабораторной практике наиболее часто используются следующие окислители: перманганат калия $KMnO_4$; дихромат калия $K_2Cr_2O_7$; растворы азотной кислоты HNO_3 различных концентраций; концентрированная серная кислота H_2SO_4; пероксид (перекись) водорода; оксиды марганца (IV) MnO_2, и свинца (IV) PbO_2; смесь концентрированных азотной и соляной кислот (1:3, «царская водка), хлорная кислота $HClO_4$.

Из сложных веществ в лабораторной практике наиболее часто используются следующие восстановители: иодид калия KI; сульфит натрия Na_2SO_3; сульфид натрия Na_2S и сероводород H_2S; хлорид олова $SnCl_2$, монооксид углерода (угарный газ) аммиак NH_3.

Некоторые из этих веществ проявляют как окислительные, так и восстановительные свойства в зависимости от ОВР: CO, H_2O_2, MnO_2, так как содержат элемент в промежуточной степени окисления.

Вопросы для самостоятельной работы

1. Определите степени окисления всех элементов, входящих в состав следующих веществ:

Номер варианта	Вещества	Номер варианта	Вещества
1	MnO_2, CH_4 , Cl_2, $KMnO_4$	11	HF, Zn, H_3PO_4, NH_4Cl
2	H_2O_2, H_2SO_4, I_2, $K_2Cr_2O_7$	12	H_2SO_3, NaH_2SbO_3, Au, $ZnCl_2$
3	NaH, F_2, K_2HPO_4, N_2H_4	13	NH_4HS, P, C_6H_6, $Ba(ClO_4)_2$
4	OF_2, C_2H_6, O_2, K_2MnO_4	14	$NaNO_2$, $Ca(HS)_2$, Ag, PH_3
5	CaH_2, C_2H_4, Br_2, $Fe_2(SO_4)_3$	15	$BaCO_3$, AsH_3, Ca, Na_3SbO_4
6	PbO_2, C_2H_2, O_3, $MnOHNO_3$	16	HNO_3, Xe, $KClO_4$, NH_4OH
7	Na_2O_2, N_2, H_2O, K_2SiO_3	17	$Sn(OH)_2$, $CuCl_2$, K_2S, Mn
8	H_2S, Mg, Na_3SbO_3, $Cr(OH)_3$	18	Al_2S_3, Na_2SO_3,NaClO, Se
9	Na_2S, NH_3, H_2, $KHCO_3$	19	$NaClO_2$, Al_4C_3, He, $Bi(NO_3)_3$,
10	AlP, CO, HCl, NH_4NO_3	20	$NaHSO_3$, Si, Na_3AsO_3, $Cr(OH)_3$

2. В каких из перечисленных соединений хлор может проявлять только окислительные свойства: NaCl, NaClO, HCl, $KClO_3$, $NaClO_4$, Cl_2O_7, $HClO_2$?

3. В каких из перечисленных соединений азот может проявлять только восстановительные свойства: $NaNO_2$, NO, N_2O_3, N_2H_4, N_2O, HNO_3, N_2O_5, NH_4NO_3, NH_3, NH_4Cl?

4. В каких из перечисленных соединений сера может быть как окислителем, так и восстановителем: H_2SO_4, $Ca(HS)_2$, H_2S, Na_2SO_3, Na_2S, SO_2, $Na_2S_2O_3$, SO_3, SO?

Классификация окислительно–восстановительных реакций

Окислительно-восстановительные реакции обычно разделяют на три типа: межмолекулярные, внутримолекулярные и реакции диспропорционирования (самоокисления-самовосстановления). Иногда в эту классификацию добавляют четрветрый тип – реакции конпропорционирования.

1) Межмолекулярные реакции протекают с изменением степени окисления атомов, которые находятся в различных молекулах. Например:

$$2\ Al + Fe_2O_3 \xrightarrow{t^o} Al_2O_3 + 2\ Fe,$$

$$C + 4\ HNO_{3(конц)} = CO_2 \uparrow + 4\ NO_2 \uparrow + 2\ H_2O.$$

2) К внутримолекулярным реакциям относятся такие реакции, в которых окислитель и восстановитель входят в состав одной и той же молекулы, например:

$$2Cu(NO_3)_2 \xrightarrow{t^o} 2CuO + 4NO_2 + O_2\uparrow$$

$$2\ KNO_3 \xrightarrow{t^o} 2\ KNO_2 + O_2\uparrow.$$

3) В реакциях диспропорционирования (самоокисления-самовосстановления) один и тот же элемент является и окислителем, и восстановителем:

$$Cl_2 + 2\ KOH \xrightarrow{\text{на холоду}} KCl + KClO + H_2O,$$

$$2\ NO_2 + 2\ NaOH \rightarrow NaNO_2 + NaNO_3 + H_2O.$$

4) В реакциях конпропорционирования один и тот же химический элемент, имеющий разные степени окисления, в результате приводится к единой степени окисления:

$$NH_4NO_3 \rightarrow N_2O + 2H_2O$$

$$NH_4NO_2 \rightarrow N_2 + 2H_2O$$

Вопросы для самостоятельной работы

1. Какие из перечисленных веществ могут вступать в реакции диспропорционирования: HNO_3, HNO_2, H_2SO_4, NH_4NO_3, Br_2, H_2O_2, CaH_2?

2. Является ли реакция разложения перманганата калия реакцией диспропорционирования? $2\ KMnO_4 \xrightarrow{t^o} K_2MnO_4 + MnO_2 + 2O_2\uparrow$

Составление уравнений окислительно-восстановительных реакций. Метод электронного баланса

Для составления уравнений ОВР используются два метода: метод электронного баланса и метод полуреакций (электронно-ионного баланса). При

использовании любого из этих методов прежде всего необходимо определить окислитель и восстановитель, рассчитав степени окисления всех элементов в левой и правой частях уравнения. Затем записать отдельно процесс окисления и процесс восстановления, соблюдая принцип электронного баланса: число электронов, отданных восстановителем, должно быть равно числу электронов, принятых окислителем.

Метод электронного баланса универсален, он позволяет определить коэффициенты реакциях, протекающих как в растворах, так и без растворителя, в веществах в любых агрегатных состояниях. Он удобен для написания реакций термического разложения, взаимодействия двух простых веществ

Пример 1. $Al + O_2 \rightarrow Al_2O_3$

Определим степени окисления:

$$\overset{0}{Al} + \overset{0}{O_2} = \overset{+3\ -2}{Al_2O_3}$$

Алюминий отдает электроны (приобретает положительную степень окисления), а кислород – принимает электроны (приобретает отрицательную степень окисления). Чтобы получить степень окисления +3, атом алюминия должен отдать 3 электрона. Молекула кислорода, чтобы превратиться в кислородные атомы со степенью окисления –2, должна принять 4 электрона:

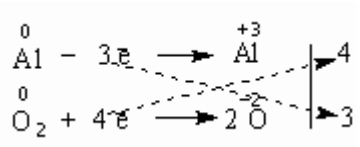

Чтобы количество отданных и принятых электронов выровнялось, первое уравнение надо умножить на 4, а второе – на 3. Для этого достаточно переместить числа отданных и принятых электронов против верхней и нижней строчки так, как показано на схеме вверху.

Если теперь в уравнении перед восстановителем (Al) мы поставим найденный нами коэффициент 4, а перед окислителем (O_2) – найденный нами коэффициент 3, то количество отданных и принятых электронов выравнивается и становится равным 12. Электронный баланс достигнут. Видно, что перед продуктом реакции Al_2O_3 необходим коэффициент 2. Теперь уравнение
окислительно-восстановительной реакции уравнено:

$$4Al + 3O_2 = 2Al_2O_3$$

Пример 2. $(NH_4)_2Cr_2O_7 \xrightarrow{t^o} N_2 + Cr_2O_3 + H_2O$

Определим степени окисления:

$$\overset{-3+1}{(NH_4)_2}\ \overset{+6}{Cr_2}\ \overset{-2}{O_7} = \overset{0}{N_2} + \overset{+3}{Cr_2}\overset{-2}{O_3} + \overset{+1}{H_2}\overset{-2}{O}$$

Азот отдаёт электроны, хром получает.

$$2N^{-3} - 6\bar{e} = N_2^0$$
$$2Cr^{+6} + 6\bar{e} = 2\ Cr^{+3}$$

Число электронов отданных и принятых одинаково, электронный баланс достигнут. Видно, что перед продуктом реакции H_2O необходим коэффициент 4. Теперь уравнение окислительно-восстановительной реакции уравнено:

$$(NH_4)_2Cr_2O_7 \xrightarrow{t^o} N_2\uparrow + Cr_2O_3 + 4\ H_2O$$

Пример 3. $Hg(NO_3)_2 \rightarrow Hg + NO_2 + O_2$

Определим степени окисления:

$$\overset{+2}{Hg}\ \ \overset{+5}{(N}\ \overset{-2}{O_3)_2} = \overset{0}{Hg} + \overset{+4}{N}\overset{-2}{O_2} + \overset{0}{O_2}$$

Кислород отдаёт электроны, ртуть и азот получают, здесь вместо привычных двух участников обмена электронами их сразу три:

$$2O^{-2} - 4\bar{e} = O_2^0$$
$$2N^{+5} + 1\ \bar{e} = 2\ N^{+4}$$
$$Hg^{+2} + 2\ \bar{e} = Hg^0$$

Число электронов отданных и принятых одинаково, электронный баланс достигнут. Видно, что перед продуктом реакции NO_2 необходим коэффициент 2. Теперь уравнение окислительно-восстановительной реакции уравнено:

$$Hg(NO_3)_2 \rightarrow Hg + 2NO_2 + O_2$$

Задания для самостоятельной работы

1. Расставьте коэффициенты уравнениях реакций разложения методом электронного баланса (по вариантам). Укажите окислитель и восстановитель:

Номер варианта	Схема реакции	Номер варианта	Схема реакции
1	$Mn(NO_3)_2 \rightarrow MnO_2 + NO_2$	11	$BaO_2 \rightarrow BaO + O_2$
2	$K_2MnO_4 \rightarrow K_3MnO_4\ MnO_2 + O_2$	12	$AgNO_3 \rightarrow Ag + NO_2 + O_2$
3	$Zn(NO_3)_2 \rightarrow ZnO + NO_2 + O_2$	13	$FeSO_4 \rightarrow Fe_2O_3 + SO_2 + SO_3$
4	$K_2Cr_2O_7 \rightarrow O_2 + Cr_2O_3 + K_2CrO_4$	14	$KClO_4 \rightarrow KCl + O_2$
5	$Fe(NO_3)_2 \rightarrow Fe_2O_3 + NO_2 + O_2$	15	$CdSO_3 \rightarrow CdSO_4 + CdS$
6	$KMnO_4 \rightarrow K_2MnO_4 + MnO_2 + O_2$	16	$HNO_3 \rightarrow H_2O + NO_2 + O_2$
7	$Fe(NO_3)_2 \rightarrow Fe_2O_3 + NO_2 + O_2$	17	$NaClO_2 \rightarrow NaClO_3 + NaCl$
8	$HNO_2 \rightarrow NO + NO_2 + H_2O$	18	$KClO_3 \rightarrow KCl + O_2$
9	$Co(NO_3)_2 \rightarrow CoO + NO_2 + O_2$	19	$SnSO_4 \rightarrow SnO_2 + SO_2$
10	$LiNO_3 \rightarrow Li_2O + NO_2 + O_2$	20	$Ni(NO_3)_2 \rightarrow Ni(NO_2)_2 + O_2$

2. Расставьте коэффициенты уравнениях реакций замещения методом электронного баланса (по вариантам). Укажите окислитель и восстановитель:

Номер варианта	Схема реакции	Номер варианта	Схема реакции
1	$Fe_2O_3 + C \rightarrow CO_2 + Fe$	11	$Zn + AgNO_3 \rightarrow Zn(NO_3)_2 + Ag$
2	$KBr + Cl_2 \rightarrow KCl + Br_2$	12	$Al_2O_3 + Mg \rightarrow MgO + Al$
3	$Fe_2O_3 + H_2 \rightarrow H_2O + Fe$	13	$MnO_2 + Al \rightarrow Al_2O_3 + Mn$
4	$Al + H_2SO_4 \rightarrow Al_2(SO_4)_3 + H_2$	14	$H_2S + Br_2 \rightarrow S + HBr$
5	$O_2 + HI \rightarrow H_2O + I_2$	15	$CuCl_2 + Cr \rightarrow Cu + CrCl_3$
6	$Al + CuSO_4 \rightarrow Al_2(SO_4)_3 + Cu$	16	$Mg + SiO_2 \rightarrow MgO + Si$
7	$Ca + H_2O \rightarrow H_2 + Ca(OH)$	17	$NaI + Cl_2 \rightarrow NaCl + I_2$
8	$TiO_2 + Mg \rightarrow MgO + Ti$	18	$Na + H_2O \rightarrow H_2 + NaOH$
9	$Al + FeO \rightarrow Al_2O_3 + Fe$	19	$KClO_3 + I_2 \rightarrow KIO_3 + Cl_2$
10	$KI + Br_2 \rightarrow KBr + I_2$	20	$Al + H_2O \rightarrow Al(OH)_3 + H_2$

Составление уравнений окислительно-восстановительных реакций. Метод электронно - ионного баланса (метод полуреакций).

Метод полуреакций применим преимущественно для реакций в растворах, зато он позволяет определить коэффициенты не только у окислителя и восстановителя, но и вещества, определяющего среду раствора (кислота, щёлочь, вода), и более удобен для тех реакций, где участвуют органические молекулы. От метода электронного баланса он отличается тем, что окисление и восстановление записывают не для отдельных атомов, а для частиц, реально присуствующих в растворе: катионов, анионов, молекул. Сильные электролиты записываются в виде ионов, слабые электролиты, газы, нерастворимые вещества – в виде молекул. Для материального баланса по кислороду и водороду используются ионы H^+ или OH^- и молекулы воды. При использовании этого метода, кроме алгоритма составления полуреакций, необходимо придерживаться нескольких правил:

1. В кислой среде ни в левой, ни в правой части не должно быть ионов OH^- . Уравнивание осуществляется за счет ионов H^+ и молекул воды.
2. В щелочной среде ни в левой, ни в правой части не должно быть ионов H^+. Уравнивание осуществляется за счет ионов OH^- и молекул воды.
3. В нейтральной среде ни ионов H^+, ни OH^-в левой части быть не должно. Однако в правой части среди продуктов реакции они могут появиться.

Алгоритм подбора коэффициентов в уравнениях ОВР методом ионно-электронного баланса:

1. Составить молекулярную схему реакции с указанием исходных веществ и продуктов реакции.

2. Составить полную ионно-молекулярную схему реакции, записывая слабые электролиты, малорастворимые, нерастворимые и газообразные вещества в молекулярном виде, а сильные электролиты – в ионном.

3. Исключив из ионно-молекулярной схемы ионы, не изменяющиеся в результате реакции (без учета их количества), переписать схему в кратком ионно-молекулярном виде.

4. Отметить элементы, изменяющие в результате реакции степень окисления; найти окислитель, восстановитель, продукты восстановления, окисления.

5. Составить схемы полуреакций окисления и восстановления, для этого:

а) указать восстановитель и продукт окисления, окислитель и продукт восстановления;

б) уравнять число атомов каждого элемента в левой и правой частях полуреакций (выполнить баланс по элементам) в последовательности: элемент, изменяющий степень окисления, кислород, другие элементы; при этом следует помнить, что в водных растворах в реакциях могут участвовать молекулы H_2O, ионы H^+ или OH^- в зависимости от характера среды:

Процесс	Кислая среда	Нейтральная среда	Щелочная среда
Связывание избытка кислорода	$O^{-2}+2H^+ =H_2O$	$O^{-2}+H_2O=2OH^-$	$O^{-2}+H_2O=2OH^-$
Восполнение недостатка кислорода	$H_2O= O^{-2}+2H^+$	$H_2O = O^{-2}+2H^+$	$2OH^-=O^{-2}+H_2O$

в) уравнять суммарное число зарядов в обеих частях полуреакций; для этого прибавить или отнять в левой части полуреакций необходимое число электронов (баланс по зарядам).

6. Найти наименьшее общее кратное (НОК) для числа отданных и полученных электронов.

7. Найти основные коэффициенты при каждой полуреакции. Для этого полученное в п.6 число (НОК) разделить на число электронов, фигурирующих в данной полуреакции.

8. Умножить полуреакции на полученные основные коэффициенты, сложить их между собой: левую часть с левой, правую – с правой (получить ионно-молекулярное уравнение реакции). При необходимости “привести подобные” ионы с учетом взаимодействия между ионами водорода и гидроксид-ионами: $H^+ + OH^- = H_2O$.

9. Расставить коэффициенты в молекулярном уравнении реакции.

10. Провести проверку по частицам, не участвующим в ОВР, исключенным из полной ионно-молекулярной схемы (п.3). При необходимости коэффициенты для них находят подбором.

11. Провести окончательную проверку по кислороду.

Пример 3. В кислой среде:

$K_2Cr_2O_7 + KJ + H_2SO_4 \rightarrow Cr_2(SO_4)_3 + J_2 + H_2O + K_2SO_4$

3 $2J^- - 2\bar{e} = J_2$

1 $Cr_2O_7^{2-} + 6\bar{e} + 14H^+ = 2Cr^{+3} + 7H_2O$

Суммарное молекулярное уравнение реакции:

$K_2Cr_2O_7 + 6KJ + 7H_2SO_4 \rightarrow Cr_2(SO_4)_3 + 3J_2 + 7H_2O + 4K_2SO_4$

Пример 4. В щелочной среде:

$KCrO_2 + KClO_4 + KOH \rightarrow K_2CrO_4 + KCl + H_2O$

8 $CrO_2^- - 3\bar{e} + 4OH^- \rightarrow CrO_4^{2-} + 2H_2O$

3 $ClO_4^- + 8\bar{e} + 4H_2O \rightarrow Cl^- + 8OH^-$

Суммарное молекулярное уравнение реакции

$8KCrO_2 + 3KClO_4 + 8KOH \rightarrow 8K_2CrO_4 + 3KCl + 4H_2O$

Пример 5. В нейтральной среде:

$KMnO_4 + MnSO_4 + H_2O \rightarrow MnO_2 + K_2SO_4 + H_2SO_4$

3 $Mn - 2\bar{e} + 2H_2O = MnO_2 + 4H^+$

2 $MnO_4 + 3\bar{e} + 2H_2O = MnO_2 + 4OH^-$

Суммарное молекулярное уравнение реакции:

$2KMnO_4 + 3MnSO_4 + 2H_2O = 5MnO_2 + K_2SO_4 + 2H_2SO_4$

Примеры некоторых часто используемых ОВР:

1) Окислительно-восстановительные реакции с участием перманганата калия

В зависимости от среды (кислая, нейтральная, щелочная) перманганат калия, выступая в качестве окислителя, дает различные продукты восстановления:

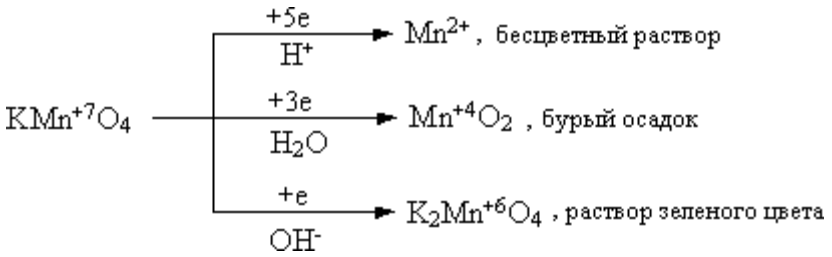

Ниже приведены реакции $KMnO_4$ с сульфидом калия в качестве восстановителя в различных средах В этих реакциях продуктом окисления сульфид-иона является свободная сера. В щелочной среде молекулы КОН не принимают участие в реакции, а лишь определяют продукт восстановления перманганата калия.

$$5\ K_2S + 2\ KMnO_4 + 8\ H_2SO_4 = 5\ S\downarrow + 2\ MnSO_4 + 6\ K_2SO_4 + 8\ H_2O,$$

$$3\ K_2S + 2\ KMnO_4 + 4\ H_2O \rightarrow 2\ MnO_2\downarrow + 3\ S\downarrow + 8\ KOH,$$

$$K_2S + 2\ KMnO_4 \xrightarrow{-(KOH)} 2\ K_2MnO_4 + S\downarrow.$$

2) Окислительно-восстановительные реакции с участием дихромата калия

В кислой среде дихромат калия является сильным окислителем. Смесь $K_2Cr_2O_7$ и концентрированной H_2SO_4 (хромпик, хромовая смесь) широко используется в лабораторной практике в качестве окислителя. Взаимодействуя с восстановителем одна молекула дихромата калия принимает шесть электронов, образуя соединения трехвалентного хрома:

$$6\ FeSO_4 + K_2Cr_2O_7 + 7\ H_2SO_4 = 3\ Fe_2(SO_4)_3 + Cr_2(SO_4)_3 + K_2SO_4 + 7\ H_2O;$$

$$6\ KI + K_2Cr_2O_7 + 7\ H_2SO_4 = 3\ I_2\downarrow + Cr_2(SO_4)_3 + 4\ K_2SO_4 + 7\ H_2O.$$

3) Окислительно-восстановительные реакции с участием пероксида водорода

Пероксид водорода и нитрит калия проявляют преимущественно окислительные свойства:

$$H_2S + H_2O_2 = S\downarrow + 2\ H_2O,$$

$$2\ KI + 2\ KNO_2 + 2\ H_2SO_4 = I_2\downarrow + 2\ K_2SO_4 + H_2O,$$

Однако, при взаимодействии с сильными окислителями (такими как, например, $KMnO_4$), пероксид водорода и нитрит калия выступают в качестве восстановитеей:

$$5\ H_2O_2 + 2\ KMnO_4 + 3\ H_2SO_4 = 5\ O_2 + 2\ MnSO_4 + K_2SO_4 + 8\ H_2O,$$

$$5\ KNO_2 + 2\ KMnO_4 + 3\ H_2SO_4 = 5\ KNO_3 + 2\ MnSO_4 + K_2SO_4 + 3\ H_2O.$$

Пероксид водорода в зависимости от среды восстанавливается по-разному:

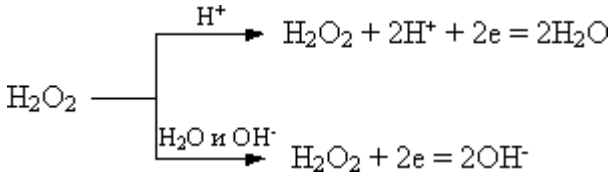

При этом в результате реакций образуется вода или гидроксид-ионы:

$$2\ FeSO_4 + H_2O_2 + H_2SO_4 = Fe_2(SO_4)_3 + 2\ H_2O,$$

$$2\ KI + H_2O_2 = I_2\downarrow + 2\ KOH.$$

Задания для самостоятельной работы

Расставьте коэффициенты уравнениях методом полуреакций. Укажите окислитель и восстановитель.

Вариант 1.

1) $Zn + H_2SO_{4(конц.)} \rightarrow ZnSO_4 + SO_2\uparrow + H_2O$

2) $Br_2 + KOH \rightarrow KBr + KBrO_3 + H_2O$

3) $K_2Cr_2O_7 + H_2SO_4 + H_2O_2 \rightarrow O_2\uparrow + Cr_2(SO_4)_3 + K_2SO_4 + H_2O$

4) $C_3H_6 + KMnO_4 + H_2O \rightarrow MnO_2\downarrow + C_2H_6(OH)_2 + KOH$

Вариант 2

1) $Zn + H_2SO_{4(конц.)} \rightarrow ZnSO_4 + S\downarrow + H_2O$

2) $S + KOH \rightarrow K_2S + K_2SO_3 + H_2O.$

3) $BaS + HNO_{3(конц.)} \rightarrow Ba(NO_3)_2 + S\downarrow + NO_2\uparrow + H_2O$

4) $CH_2{=}C(CH_3)_2 + KMnO_4 + H_2SO_4 \rightarrow MnSO_4 + K_2SO_4 + CH_3(CO)CH_3 + H_2O + CO_2\uparrow$

Вариант 3

1) $Zn + H_2SO_{4(конц.)} \rightarrow ZnSO_4 + H_2S\uparrow + H_2O$

2) $NO_2 + NaOH \rightarrow NaNO_2 + NaNO_3 + H_2O$

3) $CrCl_3 + Cl_2 + H_2O \rightarrow K_2Cr_2O_7 + HCl$

4) $CH_3C{=}C(CH_3)_2 + KMnO_4 + H_2SO_4 \rightarrow MnSO_4 + K_2SO_4 + CH_3(CO)CH_3 + H_2O + CH_3COOH$

Вариант 4

1) $Al + H_2SO_{4(конц., гор.)} \rightarrow Al_2(SO_4)_3 + H_2S\uparrow + H_2O$

2) $AuCl_3 + H_2O_2 + KOH \rightarrow Au + H_2O + O_2\uparrow + KCl$

3) $KMnO_4 + Fe(OH)_2 + H_2O \rightarrow MnO_2\downarrow + Fe(OH)_3\downarrow + KOH$

4) $C_5H_{10} + KMnO_4 + H_2SO_4 \rightarrow MnSO_4 + K_2SO_4 + H_2O + C_2H_5COOH + CH_3COOH$

Вариант 5

1) $Ag + H_2SO_{4(конц., гор.)} \rightarrow Ag_2SO_4\downarrow + SO_2\uparrow + 2H_2O$

2) $NH_4HS + HNO_{3(конц.)} \rightarrow S\downarrow + 2NO_2\uparrow + NH_4NO_3 + 2H_2O$

3) $MnSO_4 + H_2O_2 + KOH \rightarrow MnO_2\downarrow + K_2SO_4 + H_2O$

4) $C_6H_{12} + KMnO_4 + H_2SO_4 \rightarrow MnSO_4 + K_2SO_4 + H_2O + C_2H_5COOH$

Вариант 6

1) $Bi + H_2SO_4 \rightarrow Bi_2(SO_4)_3 + SO_2\uparrow + H_2O$

2) $CuS + HNO_3 \rightarrow NO_2\uparrow + CuSO_4 + H_2O$

3) $C + H_2SO_{4(конц.)} + K_2Cr_2O_{7(конц.)} \rightarrow CO_2\uparrow + Cr_2(SO_4)_3 + K_2SO_4 + H_2O$

4) $HCOH + NaOH + I_2 \rightarrow HCOONa + NaI + H_2O$

Вариант 7

1) $Ag + HNO_{3(разб.)} \rightarrow AgNO_3 + NO\uparrow + H_2O$

2) $Cr_2(SO_4)_3 + Br_2 + KOH \rightarrow K_2CrO_4 + KBr + K_2SO_4 + H_2O$

3) $Br_2 + S + H_2O \rightarrow H_2SO_4 + HBr$

4) $CH_3C{\equiv}CCH_3 + KMnO_4 + H_2SO_4 \rightarrow MnSO_4 + K_2SO_4 + CH_3COOH + H_2O$

Вариант 8

1) $Ba + HNO_{3(разб.)} \rightarrow Ba(NO_3)_2 + N_2O\uparrow + H_2O$

2) $MnO_2 + HCl \rightarrow MnCl_2 + H_2O + Cl_2\uparrow$

3) $As_2O_3 + NaOH + NaNO_3 \rightarrow Na_3AsO_4 + NaNO_2 + H_2O$

4) $C_6H_5\text{-}CH_3 + KMnO_4 \rightarrow C_6H_5COOK + KOH + MnO_2\downarrow + H_2O$

Вариант -9

1) $Be + HNO_{3(разб., гор.)} \rightarrow Be(NO_3)_2 + NO\uparrow + H_2O$

2) $P + H_2SO_4 \rightarrow H_3PO_4 + SO_2\uparrow + H_2O$

3) $Bi(NO_3)_3 + NaClO + NaOH_{(конц.)} \rightarrow NaBiO_3\downarrow + NaNO_3 + NaCl + H_2O$

4) $C_6H_5\text{-}C_2H_5 + KMnO_4 \rightarrow C_6H_5COOK + K_2CO_3 + MnO_2 + H_2O$

Вариант 10

1) $Cd + HNO_{3(конц.)} \rightarrow Cd(NO_3)_2 + NO_2\uparrow + 2H_2O$

2) $AlBr_{3(тверд.)} + H_2SO_{4(конц.)} \rightarrow Al_2(SO_4)_3 + Br_2 + SO_2\uparrow + H_2O$

3) $AsH_3 + NaOH_{(разб.)} + NaClO \rightarrow Na_3AsO_4 + NaCl + H_2O$

4) $C_6H_5\text{-}CH_3 + KMnO_4 + H_2SO_4 \rightarrow MnSO_4 + K_2SO_4 + C_6H_5\text{-}COOH + H_2O$

Вариант 11

1) $Ca + HNO_{3(разб.)} \rightarrow Ca(NO_3)_2 + N_2O\uparrow + H_2O$

2) $NH_4I_{(тверд.)} + H_2SO_{4(конц.)} \rightarrow I_2\downarrow + H_2S\uparrow + H_2O + NH_4HSO_4$

3) $Bi(OH)_3 + KOH_{(конц.)} + KMnO_4 \rightarrow KBiO_3\downarrow + K_2MnO_4 + H_2O$

4) $C_6H_5\text{-}CH(CH_3)_2 + KMnO_4 + H_2SO_4 \rightarrow MnSO_4 + K_2SO_4 + C_6H_5\text{-}COOH + H_2O + CO_2\uparrow$

Вариант 12

1) $Ba + HNO_{3(оч.\ разб.)} \rightarrow Ba(NO_3)_2 + NH_4NO_3 + H_2O$

2) $Au_2S_3 + HNO_{3(конц.)} \rightarrow Au\downarrow + H_2SO_4 + NO_2\uparrow + H_2O$

3) $HBrO_3 + H_2O + S \rightarrow HBr + H_2SO_4$

4) $C_6H_5\text{-}CH_3 + K_2Cr_2O_4 + H_2SO_4 \rightarrow Cr_2(SO_4)_3 + K_2SO_4 + C_6H_5\text{-}COOH + H_2O$

Вариант 13

1) $Bi + HNO_{3(разб.)} \rightarrow Bi(NO_3)_3 + NO\uparrow + H_2O$

2) $PbO_2 + HCl \rightarrow PbCl_2 + Cl_2 + H_2O$

3) $AsH_3 + H_2O + AgNO_3 \rightarrow As_2O_3\downarrow + Ag\downarrow + HNO_3$

4) $CH_3{\equiv}CCH_3 + KMnO_4 + H_2SO_4 \rightarrow MnSO_4 + K_2SO_4 + CH_3COOH + H_2O + CO_2$

Вариант 14

1) $Cd + HNO_{3(конц.)} \rightarrow Cd(NO_3)_2 + NO_2\uparrow + H_2O$

2) $C_2N_2 + KOH \rightarrow KCN + KCNO + H_2O$

3) $H_2SO_3 + I_2 + H_2O \rightarrow H_2SO_4 + HI$

4) $C_4H_8 + KMnO_4 + H_2SO_4 \rightarrow MnSO_4 + K_2SO_4 + CO_2\uparrow + H_2O + C_2H_5COOH$

Вариант 15

1) $Cu + H_2SO_4 \rightarrow CuSO_4 + SO_2\uparrow + H_2O$

2) $AlP + HNO_{3(конц.,\ гор.)} \rightarrow Al(NO_3)_3 + H_3PO_4 + NO_2\uparrow + H_2O$

3) $Br_2 + SO_2 + H_2O \rightarrow HBr + H_2SO_4$

4) $C_2H_4 + KMnO_4 + H_2SO_4 \rightarrow MnSO_4 + K_2SO_4 + CO_2\uparrow + H_2O$

Вариант 16

1) $Cu + HNO_3 \rightarrow Cu(NO_3)_2 + NO + H_2O$

2) $H_2Cr_2O_7 + H_2O_2 \rightarrow H_2CrO_6 + H_2O.$

3) $Si + NaOH + H_2O \rightarrow Na_2SiO_3 + H_2\uparrow$

4) $C_2H_2 + KMnO_4 + H_2SO_4 \rightarrow MnSO_4 + K_2SO_4 + CO_2\uparrow + H_2O$

Вариант 17

1) $As + H_2SO_{4(конц.,\ гор.)} \rightarrow As_2O_3\downarrow + SO_2\uparrow + H_2O$

2) $B_2S_3 + HNO_{3(конц.)} \rightarrow H_3BO_3\downarrow + H_2SO_4 + NO_2\uparrow + H_2O$

3) $SiH_4 + NaOH + H_2O \rightarrow Na_2SiO_3 + H_2\uparrow$

4) $C_6H_5\text{-}CH(CH_3)_2 + KMnO_4 + H_2O \rightarrow MnO_2\downarrow + C_6H_5COOK + K_2CO_3 + KOH$

Вариант 18

1) $Fe + H_2SO_{4(конц.)} \overset{\circ}{\rightarrow} Fe_2(SO_4)_3 + SO_2\uparrow + H_2O$

2) $I_2 + H_2O_2 \rightarrow HIO_3 + H_2O$

3) $B + KOH + H_2O \rightarrow KBO_2 + H_2\uparrow$

4) $C_3H_4 + KMnO_4 + H_2SO_4 \rightarrow MnSO_4 + K_2SO_4 + CH_2(COOH)_2 + H_2O$

Вариант 19

1) $As + HNO_{3(конц.)} \rightarrow H_3AsO_4 + NO_2\uparrow + H_2O$

2) $K_2C_2O_4 + H_2SO_4 \rightarrow KHSO_4 + CO\uparrow + CO_2\uparrow + H_2O$

3) $Pb(CH_3COOH)_2 + CaOCl_2 + H_2O \rightarrow PbO_2\downarrow + CaCl_2 + CH_3COOH$

4) $CH_3COCH_3 + I_2 + NaOH \rightarrow CHI_3 + CH_3COONa + NaI + H_2O$

Вариант 20

1) $C + HNO_{3(конц., гор.)} \rightarrow CO_2\uparrow + NO_2\uparrow + H_2O$

2) $HBr_{(конц.)} + H_2SO_{4(конц.)} \rightarrow Br_2 + SO_2\uparrow + H_2O$

3) $AgNO_3 + NaOH + H_2O_2 \rightarrow Ag\downarrow + NaNO_3 + H_2O + O_2\uparrow$

4) $KMnO_4 + (COOH)_2 + H_2SO_4 \rightarrow MnSO_4 + CO_2\uparrow + K_2SO_4 + H_2O$

Дополнительные уравнения

1. $Au_2S_3 + HNO_{3(конц.)} \rightarrow Au\downarrow + H_2SO_4 + NO_2\uparrow + H_2O$
2. $As_2S_3 + H_2SO_{4(конц.)} \rightarrow As_2O_3\downarrow + SO_2\uparrow + H_2O$
3. $HNO_3 + Cu_2S \rightarrow NO_2\uparrow + H_2O + CuSO_4 + Cu(NO_3)_2$
4. $SiC + NaOH + O_2 \rightarrow Na_2SiO_3 + H_2O + Na_2CO_3$
5. $Bi(NO_3)_3 + Na_2O_2 + NaOH \rightarrow NaBiO_3 + NaNO_2 + H_2O + O_2$
6. $AgCN + HNO_{3(конц., гор.)} \rightarrow AgNO_3 + NO_2\uparrow + NH_4NO_3 + CO_2\uparrow$
7. $Al + NaOH + 6H_2O \rightarrow Na[Al(OH)_4] + H_2$
8. $Au + HCl + HNO_3 \rightarrow H[AuCl_4] + NO + H_2O$
9. $[Co(H_2O)_6]^{2+} + NH_3 + O_2 + H^+ \rightarrow [Co(NH_3)_6]^{3+} + H_2O.$
10. $Au + NaCN + H_2O + O_2 \rightarrow Na[Au(CN)_2] + NaOH$
11. $Pt + HNO_3 + HCl \rightarrow H_2[PtCl_6] + NO + H_2O$
12. $Na[Au(CN)_2] + Zn \rightarrow Na_2[Zn(CN)_4] + Au$
13. $Fe + C_6H_5COONa + H_2O + O_2 \rightarrow [Fe(C_6H_5COOH)_6](OH)_3 + NaOH$

Направление протекания окислительно-восстановительных реакций

Направление протекания ОВР в водном растворе устанавливается в стандартных условиях по значениям **стандартных потенциалов** φ° полуреакций восстановления:

Окисленная форма + ne^- → Восстановленная форма

Окислительно-восстановительные реакции протекают самопроизвольно, если разность стандартных электродных потенциалов окислителя и восстановителя, или э.д.с. окислительно-восстановительной реакции $\Delta E > 0$.

Стандартные условия протекания реакции: температура 298,15 К, давление в системе при отсутствии газообразных реагентов или продуктов 1 атмосфера (101325 Па), парциальное давление каждого газообразного реагента или продукта при их наличии 1 атмосфера. Стандартная концентрация каждой окисленной и восстановленной формы в растворе 1 моль/л. Стандартные потенциалы измеряют по отношению к стандартному водородному электроду, потенциал которого условно принят равным нулю.

Если значение φ° для окислительно-восстановительной пары, отрицательное, например

$Zn^{2+} + 2\ e^- \rightarrow Zn$; φ° = – 0,763 В

то реакция, в которой Zn^{2+} – окислитель и H_2 – восстановитель, характеризуется отрицательным значением разности стандартных потенциалов соответствующих пар.

$Zn^{2+} + H_{2(г)} \rightarrow Zn + 2\ H^+_{(р)}$ $\varphi^\circ_{Ок} - \varphi^\circ_{Вс} = -0{,}763 - (0) = -0{,}763$ В.

Направление ОВР определяет окислитель, у которого значение электродного потенциала больше. На практике самопроизвольно осуществляется обратный процесс: $Zn + 2\ H^+_{(р)} \rightarrow Zn^{2+} + H_{2(г)}$ $\varphi^\circ_{Ок} - \varphi^\circ_{Вс} = 0 - (-0{,}763) = +0{,}763$ В

Для положительных значений φ°, например пары Cu^{2+} / Cu

$Cu^{2+} + 2\ e^- = Cu$; φ° = + 0,338 В

реакция

$Cu^{2+} + H_{2(г)} = Cu + 2\ H^+_{(р)}$ $\varphi^\circ_{Ок} - \varphi^\circ_{Вс} = +0{,}338 - (0) = +0{,}338$ В

где 2 H^+ – окислитель и H – восстановитель, характеризуется положительным значением разности потенциалов, и может протекать самопроизвольно.

Пример 1. Установить, в каком направлении возможно самопроизвольное протекание реакции

$2NaCl + Fe_2(SO_4)_3 \leftrightarrow 2FeSO_4 + Cl_2 + Na_2SO_4$

Запишем уравнения электронного баланса и стандартные электродные потенциалы электрохимических систем, участвующих в реакции :

$Cl_2 + 2e^- = 2Cl^-$, $\varphi_1^o = 1{,}36$ В;

$Fe^{3+} + e^- = Fe^{2+}$, $\varphi_2^o = 0{,}77$ В .

Поскольку $\varphi_1^o > \varphi_2^o$, то окислителем будет служить хлор, а восстановителем - ион Fe^{2+}; рассматриваемая реакция будет протекать так:

$2FeSO_4 + Cl_2 + Na_2SO_4 \rightarrow 2NaCl + Fe_2(SO_4)_3$

Пример 2. Установить, в каком направлении возможно самопроизвольное протекание реакции

$K_2Cr_2O_7 + 14HCl \leftrightarrow 2CrCl_3 + 3Cl_2 + 7H_2O$

Запишем уравнения электронно-ионного баланса и стандартные электродные потенциалы электрохимических систем, участвующих в реакции:

$Cr_2O_7^{2-} + 14H^+ + 6e = 2Cr^{3+} + 7H_2O$ $\varphi^o_1 = +1{,}33$ В

$Cl_2 + 2e = 2Cl^-$ $\varphi^o_2 = +1{,}36$ В

Поскольку $\varphi_2^o > \varphi_1^o$, то окислителем будет служить хлор, а восстановителем – бихромат-ион; рассматриваемая реакция будет протекать так::

$2CrCl_3 + 3Cl_2 + 7H_2O \rightarrow K_2Cr_2O_7 + 14HCl$

В примере 1 стандартные электродные потенциалы взаимодействующих электрохимических систем существенно различались, так что направление протекания процесса однозначно определялось значениями φ^o при любых концентрациях реагирующих веществ. В тех случаях, когда сравниваемые

значения φº близки (разность не более 0,3 В), направление протекания процесса может изменяться в зависимости от концентраций участников реакции (пример 2).

Величина окислительно-восстановительного потенциала в условиях, отличающихся от стандартных, определяется уравнением Нернста:

$$\varphi = \varphi^0 + \frac{RT}{nF} \cdot \ln \frac{[Ox]}{[\mathrm{Re}\, d]},$$

где φ – окислительно-восстановительный потенциал в данных условиях, В;

φ^0 – стандартный окислительно-восстановительный потенциал, В;

R – универсальная газовая постоянная (8.314 Дж/(моль·К));

T – абсолютная температура, *K*;

n – число электронов, принимающих участие в потенциалопределяющей полуреакции;

F – постоянная Фарадея (*F* = 96484.56 Кл/моль);

[Ox]– концентрация окисленной формы ионов;

[Red]– концентрация восстановленной формы ионов.

Концентрация твердой фазы принимается за единицу.

Для стандартной температуры 298 К и с переходом от натурального логарифма к десятичному уравнение Нернста будет иметь вид

$$\varphi = \varphi^0 + \frac{0{,}059}{n} \cdot \lg \frac{[Ox]}{[\mathrm{Re}\, d]},$$

Пример 3. Определить направление возможного самопроизвольного протекания реакции

$$2Hg + 2Ag^+ \leftrightarrow 2Ag + Hg_2^{2+}$$

при стандартной температуре и следующих концентрациях ионов:

а) $[Ag^+] = 10^{-4}$ моль/л , $[Hg_2^{2+}] = 10^{-1}$моль/л;

б) $[Ag^+] = 10^{-1}$моль/л , $[Hg_2^{2+}] = 10^{-4}$моль/л.

Выпишем значения стандартных электродных потенциалов взаимодействующих электрохимических систем:

$Hg_2^{2+} + 2e^- = 2Hg$, $\varphi_1^o = 0{,}79$ В;

$Ag^+ + e^- = Ag$, $\varphi_2^o = 0{,}80$ В.

По уравнению Нернста вычислим значения электродных потенциалов при указанных в условиях задачи концентрациях.

а) $\varphi_1 = \varphi_1^o + 0{,}059/2 \cdot \lg [Hg_2^{2+}] = 0{,}79 + 0{,}030 \lg 10^{-1} = 0{,}79 - 0{,}03 = 0{,}76$ В;

$\varphi_2 = \varphi_2^o + 0{,}059 \cdot \lg [Ag^+] = 0{,}80 + 0{,}059 \lg 10^{-4} = 0{,}80 - 0{,}24 = 0{,}56$ В.

В данном случае $\varphi_1 > \varphi_2$, реакция будет протекать справа налево.

б) $\varphi_1 = 0{,}79 + 0{,}030 \cdot \lg 10^{-4} = 0{,}79 - 0{,}12 = 0{,}67$ В;

$$\varphi_2 = 0{,}80 + 0{,}059 \cdot \lg 10^{-1} = 0{,}80 - 0{,}06 = 0{,}74 \text{ В}.$$

Теперь $\varphi_1 < \varphi_2$, и реакция протекает слева направо.

Зависимость окислительной способности некоторых веществ от кислотности среды так же определяется уравнением Нернста. Например, для полуреакции

$$MnO_4^- + 8H^+ + 5e \rightarrow Mn^{2+} + 4\,H_2O$$

окислительно-восстановительный потенциал можно вычислить по формуле

$$\varphi = \varphi^0 + \frac{0{,}059}{5} \cdot \lg \frac{[MnO^-] \cdot [H^+]^8}{[Mn^{2+}]}, \text{ или}$$

$$\varphi = 1{,}507 + 0{,}012 \cdot \lg \frac{[MnO^-]}{[Mn^{2+}]} - 0{,}095pH$$

Потенциалы процесса зависит от pH среды и будет тем больше, чем кислее раствор. Зависимость окислительного потенциала $KMnO_4$ от концентрации ионов водорода пользуются для фракционного окисления анионов галогенидов до свободных галогенов. При pH от 5 до 6 перманганат окисляет только йодиды до йода (не действуя на бромиды и хлориды), при pH = 3 окисляются бромиды, и только при значительно более высокой кислотности окисляются хлориды.

Задания для самостоятельной работы

Обоснуйте возможность самопроизвольного протекания реакций №1 вашего варианта на стр. 16-19, используя Приложение.

Глава 7. Электролиз водных растворов солей

Электролиз – химическая реакция под действием электрического тока.

Устройство, в котором осуществляют электролиз, называется электролизером. Простейший лабораторный электролизер представляет собой U- образную стеклянную трубку, в которую наливают раствор соли, а в колена помещают электроды, присоединенные к источнику постоянного тока. Таким способом достигается частичное разделение катодного и анодного пространства.

На характер и течение электродных процессов при электролизе большое влияние оказывают состав электролита, растворитель, материал электродов и режим электролиза (напряжение, плотность тока, температура и др.). Прежде всего, надо различать электролиз расплавленных электролитов и их растворов. В последнем случае в электродных процессах будут принимать участие молекулы растворителя – воды.

Электрод, присоединенный к отрицательному полюсу внешнего источника постоянного тока (отрицательно заряженный электрод), называется **катодом.** При электролизе к нему будут двигаться положительно заряженные ионы – **катионы.** На катоде происходит процесс присоединения электронов катионами (или атомами, молекулами), то есть **восстановление.**

Положительно заряженный электрод называется **анодом,** к нему движутся отрицательно заряженные частицы – **анионы**, на нем происходит процесс отдачи электронов, то есть **окисление.**

Следует обратить внимание на название электродов: в **гальваническом элементе** отрицательный электрод – анод, а положительный – катод; в **электролизере**, наоборот, отрицательный электрод – катод, а положительный – анод.

Принципиальное различие между реакциями в гальваническом элементе и электролизере заключается только в их направлении и самопроизвольности. В замкнутой цепи гальванического элемента окислительно-восстановительная реакция протекает самопроизвольно, а в электролизере – только под воздействием электрического тока внешнего источника. Общее в этих процессах состоит в том, что как в гальваническом элементе, так и в электролизере на отрицательном

электроде создается избыток электронов, а на положительном – их недостаток. На катоде ионы (или молекулы) восстанавливаются под действием электронов, а на аноде частицы окисляются, отдавая свои электроны электроду.

Используемые электроды могут быть нерастворимыми (инертными, пассивными). К ним относятся угольные или графитовые электроды, а также электроды, изготовленные из металлов, покрытых прочной оксидной пленкой или образующие в данном растворе труднорастворимые соли (платина, титан, иридий, тантал, золото). Растворимые (активные) аноды изготовляются из цинка, кадмия, никеля, олова, свинца, сурьмы, меди, серебра. Они принимают участие в электродных процессах.

Особенности катодных процессов в водных растворах

Рассмотрим процессы, которые могут протекать на катоде при электролизе водных растворов солей:

1. При электролизе к катоду будут двигаться катионы металла, которые могут разряжаться, принимая электроны и восстанавливаясь до металла, осаждающегося на электроде.

$$Me^{n+} + n\,e = Me^0$$

Для этого нужно приложить потенциал, соответствующий стандартному электродному потенциалу этого металла $E^0_{Me^0/Me^{n+}}$ (см. приложение I, табл. 1).

2. Под действием электрического тока молекулы воды, имеющие дипольное строение, будут ориентироваться положительно заряженным концом диполя у катода. При этом они могут восстанавливаться по уравнению:

$$2H_2O + 2e = H_2 + 2OH$$

На электроде будет выделяться водород, а в прикатодном пространстве появятся гидроксид-ионы. Значение стандартного окислительно-восстановительного потенциала этого процесса $E^0_{H_2/\,2H_2O^-} = 0{,}41$ В при pH=7. Однако, выделение на катоде газообразного водорода затрудняется из-за *перенапряжения* (см. приложение II) и требует большего потенциала: 0,83 В.

Следует иметь в виду, что из двух возможных катодных процессов наиболее вероятно будет протекать тот, который требует наименьшей затраты энергии, то есть тот процесс, у которого алгебраическая величина стандартного электродного потенциала больше.

Руководствуясь рядом значений стандартных электродных потенциалов, можно указать три случая:

1. Катионы металлов, имеющих малую алгебраическую величину стандартного электродного потенциала (от Li^+ до Mn^{2+} включительно, $E^0_{Me^0/Me^{n+}} \leq \leq E^0_{Mn^0/Mn^{2+}} = 1{,}05$ В), обладают меньшей окислительной способностью, чем молекулы воды. Поэтому они не восстанавливаются на катоде, а вместо них восстанавливаются молекулы воды:

$$2H_2O + 2e = H_2 + 2OH^-.$$

2. Катионы металлов, имеющих стандартный потенциал меньший, чем у водорода ($E^0_{H_2/2H^+} = 0$ при pH=0), но больший, чем у марганца ($E^0_{Me^0/Me^{n+}} > > E^0_{Mn^0/Mn^{2+}} = 1{,}05$ В) при электролизе восстанавливаются на катоде. И эти металлы могут быть получены электролизом водных растворов их солей. Однако, при этом возможно одновременное восстановление молекул воды:

$$Me^{n+} + n\,e = Me^0$$

$$2H_2O + 2e = H_2 + 2OH^-.$$

3. Катионы металлов, имеющие высокие значения электродных потенциалов ($E^0_{Me^0/Me^{n+}} > 0$, от Sb^{3+} до Au^{3+}), при электролизе практически полностью восстанавливаются на катоде:

$$Me^{n+} + n\,e = Me^0.$$

Если к раствору, содержащему катионы различных металлов, приложить постепенно возрастающее напряжение, то электролиз начинается тогда, когда достигается *потенциал осаждения* катиона с самым высоким электродным потенциалом (наиболее положительным). После восстановления этих катионов на катоде начнется выделение катионов другого металла в порядке уменьшения алгебраической величины стандартного электродного потенциала. Таким образом,

при электролизе возможно последовательное выделение металлов из раствора, содержащего смесь катионов различных металлов.

Особенности анодных процессов в водных растворах

Характер реакций, протекающих на аноде, зависит не только от природы электролита, присутствия молекул воды, но и от природы вещества, из которого сделан анод.

В случае ***нерастворимого анода*** возможно протекание следующих процессов:

1. Диполи воды, ориентируясь отрицательно заряженной стороной к аноду, могут окисляться по уравнению:

$$2H_2O - 4e = O_2 + 4H^+.$$

Стандартный окислительно-восстановительный потенциал этого процесса $E^0_{2H_2O/O_2} = +1{,}23$ В, но выделение кислорода происходит с перенапряжением при более высоких значениях потенциала (+1,8 В).

2. Может происходить окисление анионов кислотных остатков, которые под действием приложенного напряжения будут двигаться к аноду. Причем окисление будет происходить тем легче, чем меньше алгебраическая величина окислительно-восстановительного потенциала аниона (см. приложение III, табл. 2).

Анионы бескислородных кислот, за исключением фторид-ионов, при их достаточной концентрации окисляются довольно легко, значения их окислительно-восстановительных потенциалов меньше +1,8 В (см. приложение III, табл. 2). Например, $2Br^- \; 2e = Br_2$ ($E^0_{Br^-/Br_2} = +1{,}09$ В). Большинство **анионов кислородсодержащих кислот** (например, SO_4^{2-}, NO_3^-, CO_3^{2-}, PO_4^{3-}), кроме ацетат-иона, в водном растворе не разряжаются. Вместо них в нейтральных и кислых растворах происходит разложение воды: $2H_2O - 4e = O_2 + 4H^+$, а в щелочных растворах окисление гидроксид-ионов $4OH^- - 4e = O_2 + 2H_2O$.

В том случае, когда при электролизе используют металлический **растворимый анод,** наиболее легко будет протекать процесс окисления (растворения) самого анода (см. значения электродных потенциалов металлов, табл. 1): $Me^0 - ne = Me^{n+}$. Одновременно на катоде будет происходить процесс

восстановления ионов металлов. Таким образом, электролиз с растворимым анодом сводится к переносу металла с анода на катод. Этот процесс применяется для очистки металлов (*электрорафинирование*).

Таким образом, при рассмотрении электролиза водных растворов солей, необходимо учитывать, что в процессе может принимать участие как электролит, так и молекулы растворителя. Продукты восстановления и окисления будут **основными** или **первичными** продуктами электролиза, а в прикатодном и прианодном пространствах будут накапливаться **побочные** или **вторичные** продукты. В том случае, когда при электролизе раствора соли в электродных процессах принимает участие только вода, в прикатодном пространстве накапливается щелочь, а в прианодном пространстве – кислота. Если электролиз проводится в химическом стакане или другом подобном сосуде, растворы кислоты и щелочи смешиваются и электролиз сводится к образованию водорода и кислорода за счет разложения воды. Если же катодное и анодное пространства разделить перегородкой – *диафрагмой,* пропускающей ионы-переносчики тока, но препятствующей смешению приэлектродных растворов, то в качестве вторичных продуктов электролиза можно получить растворы кислоты и щелочи.

Примеры решения задач

Рассмотрим несколько примеров электролиза водных растворов солей.

П р и м е р 1. Как протекает электролиз водного раствора хлорида меди (II) с инертными угольными электродами?

1. Рассмотрим состав электролита. Для этого запишем уравнение процесса электролитической диссоциации:

$$CuCl_2 = Cu^{2+} + 2Cl^{-}.$$

2. Определим, какие частицы будут участвовать в **катодном** процессе.

На катоде возможно восстановление ионов меди. Запишем уравнение реакции восстановления и выпишем значение стандартного электродного потенциала (см. приложение I, табл. 1):

$$Cu^{2+} + 2e = Cu^0, \quad E^0_{Cu^0/Cu^{2+}} = +0{,}34 \text{ В}. \qquad (1.1)$$

Поскольку электролизу подвергается **раствор** электролита, на катоде также возможно восстановление молекул воды:

$$2H_2O + 2e = H_2 + 2OH^-, \quad E^0_{H_2/2H_2O} = 0{,}41 \div 0{,}83 \text{ В}. \qquad (1.2)$$

Большей окислительной способностью обладают ионы меди (значение стандартного электродного потенциала более положительное), поэтому на катоде будет протекать процесс (1.1).

3. Определим, какие частицы будут участвовать в **анодном** процессе.

На инертном аноде возможно окисление хлорид-ионов и окисление молекул воды. Запишем уравнения соответствующих реакций окисления и выпишем значения их окислительно-восстановительных потенциалов (см. приложение III, табл. 2):

$$2Cl^- \; 2e = Cl_2, \quad E^0_{2Cl^-/Cl_2} = 1{,}36 \text{ В} \qquad (1.3)$$

$$2H_2O - 4e = O_2 + 4H^+, \quad E^0_{2H_2O/O_2} = +1{,}23 \ldots + 1{,}8 \text{ В}. \qquad (1.4)$$

Так как перенапряжение выделения кислорода велико, окисление хлорид-ионов происходит легче (сравните электродные потенциалы: $E^0_{2Cl^-/Cl_2} = 1{,}36$ В $<<$ $E^0_{2H_2O/O_2} = +1{,}8$ В, потенциала разряжения молекул воды). Следовательно, на аноде будет выделяться хлор (процесс (1.3)).

4. Составим суммарное ионное уравнение и от него перейдем к молекулярному уравнению окислительно-восстановительной реакции, протекающей при электролизе раствора хлорида меди.

Катод (): $Cu^{2+} + 2e = Cu^0$

Анод (+): $2Cl^- \; 2e = Cl_2$

$$Cu^{2+} + 2Cl^- = Cu^0 + Cl_2$$

$$CuCl_2 \xrightarrow{\text{Электролиз}} Cu^0 + Cl_2\uparrow$$

Таким образом, из этого уравнения следует, что в процессе электролиза водного раствора хлорида меди принимает участие только электролит.

П р и м е р 2. Как протекает электролиз водного раствора нитрата цинка с инертными графитовыми электродами?

1. Рассмотрим состав электролита:

$$Zn(NO_3)_2 = Zn^{2+} + 2NO_3^-.$$

2. Определим, какие частицы будут участвовать в **катодном** процессе.

На катоде возможно восстановление ионов цинка и восстановление молекул воды. Для выбора процесса выпишем из таблицы значение стандартного электродного потенциала: $E^0_{Zn^0/\ Zn^{2+}}$ = 0,76 В. По величине E^0 цинк относится к группе металлов, катионы которых участвуют в катодном процессе: $E^0 > 1{,}05$В (потенциала выделения марганца). Одновременно будет происходить восстановление молекул воды. Изменяя условия протекания электролиза, можно добиться преимущественного осаждения металла.

Катод (): $Zn^{2+} + 2\,e = Zn^0$ или только $Zn^{2+} + 2\,e = Zn^0$

$2H_2O + 2e = H_2 + 2OH^-$

3. Определим **анодный** процесс. Электроды – инертные, следовательно, на аноде будет протекать окисление анионов кислотных остатков или молекул воды. Ион NO_3^- является анионом кислородсодержащей кислоты. Такие анионы не принимают участие в анодных процессах. Следовательно, на аноде будет протекать окисление молекул воды:

Анод (+): $2H_2O - 4e = O_2 + 4H^+$.

4. Запишем суммарное уравнение электролиза нитрата цинка.

Катод () $Zn^{2+} + 2\,e = Zn^0$

$2H_2O + 2e = H_2 + 2OH^-$

Анод (+): $2H_2O - 4e = O_2 + 4H^+$

$$Zn^{2+} + 4\,H_2O = Zn^0 + H_2\uparrow + O_2\uparrow + (2H^+ + 2OH^- = 2H_2O) + 2H^+$$

$$Zn^{2+} + 2\,H_2O = Zn^0 + H_2\uparrow + O_2\uparrow + 2H^+$$

$$Zn(NO_3)_2 + 2\,H_2O \xrightarrow{\text{электролиз}} Zn^0 + H_2\uparrow + O_2\uparrow + 2HNO_3$$

или

Катод (-): $Zn^{2+} + 2\,e = Zn^0 \mid 2$

Анод (+): $2H_2O - 4e = O_2 + 4H^+ \mid 1$

$$2Zn^{2+} + 2\,H_2O = 2Zn^0 + O_2\uparrow + 4H^+$$

$$2Zn(NO_3)_2 + 2\,H_2O \xrightarrow{\text{электролиз}} 2Zn^0 + O_2\uparrow + 4HNO_3$$

Таким образом, путем электролиза раствора нитрата цинка можно получить цинк, кислород и вторичный продукт электролиза – азотную кислоту, которая накапливается в прианодном пространстве.

П р и м е р 3. Как протекает электролиз водного раствора сульфата калия с платиновыми электродами?

1. Рассмотрим состав электролита. Для этого запишем уравнение процесса электролитической диссоциации:

$$K_2SO_4 = 2K^+ + SO_4^{2-}.$$

2. Определим, какие частицы будут участвовать в **катодном** процессе.

На катоде возможно протекание следующих процессов: восстановления ионов калия и восстановления молекул воды. Запишем уравнения реакции восстановления и выпишем значение стандартного электродного потенциала (см. приложение I, табл. 1)

$$K^+ + e = K^0, \qquad E^0_{K^0/K^+} = 2{,}92\ \text{В} \qquad (3.1)$$

$$2H_2O + 2e = H_2 + 2OH^-, \quad E^0_{H_2/2H_2O} = 0{,}41 \ldots 0{,}83\text{В} \qquad (3.2)$$

Так как $E^0_{K^0/K^+} < E^0_{H_2/2H_2O}$, следовательно, ионы калия более слабые окислители, поэтому на катоде будет протекать процесс (3.2).

3. Определим, какие частицы будут участвовать в **анодном** процессе.

Так как анионы кислородсодержащих кислот не принимают участие в электродном процессе, на инертном платиновом аноде будет происходить окисление молекул воды.

$$2H_2O - 4e = O_2 + 4H^+$$

4. Составим суммарное ионное уравнение и от него перейдем к молекулярному уравнению окислительно-восстановительной реакции, протекающей при электролизе раствора сульфата калия.

Катод (-): $2H_2O + 2e = H_2 + 2OH^- \mid 2$

Анод (+): $2H_2O - 4e = O_2 + 4H^+ \mid 1$

$$6H_2O = 2H_2 + 4OH^- + O_2 + 4H^+$$

Если катодное и анодное пространства не разделены диафрагмой, то при перемешивании ионы H^+ и OH^- взаимодействуют и образуют воду. Поэтому окончательное уравнение будет иметь вид:

$$2\ H_2O \text{ ======== } 2H_2\uparrow + O_2\uparrow$$

Таким образом, из этого уравнения следует, что процесс электролиза водного раствора сульфата калия сводится к электролизу воды, а количество растворенной соли остается неизменным, ее роль сводится лишь к созданию токопроводящей среды.

П р и м е р 4. Как протекает электролиз водного раствора бромида натрия с инертными иридиевыми электродами?

1. Рассмотрим состав электролита. Для этого запишем уравнение процесса электролитической диссоциации:

$$NaBr = Na^+ + Br$$

2. Определим, какие частицы будут участвовать в **катодном** процессе.

На катоде возможно протекание следующих процессов: восстановления ионов натрия и восстановления молекул воды. Запишем уравнения реакции восстановления и выпишем значение стандартного электродного потенциала (см. приложение I, табл. 1).

$$Na^+ + e = Na^0, \quad E^0_{Na^0/\,Na^+} = 2{,}71\ \text{В} \qquad (4.1)$$

$$2H_2O + 2e = H_2 + 2OH^-,\ E^0\ H_2/\ 2H_2O = 0{,}41 \ldots 0{,}83\ \text{В} \qquad (4.2)$$

Так как $E^0_{Na^0/\ Na^+} < E^0_{\ H_2/\ 2H_2O}$, следовательно, ионы натрия более слабые окислители, поэтому на катоде будет протекать процесс (4.2).

3. Определим, какие частицы будут участвовать в **анодном** процессе.

На инертном аноде возможно окисление бромид-ионов и окисление молекул воды. Запишем уравнения соответствующих реакций окисления и выпишем значения их окислительно-восстановительных потенциалов (см. приложение III, табл. 2).

$$2Br^- \ 2e = Br_2 \qquad E^0_{\ 2Br^-/Br_2} = 1{,}36\ \text{В}$$

$$2H_2O - 4e = O_2 + 4H^+, \quad E^0_{2H_2O/O_2} = +1{,}23 \quad + 1{,}8\ \text{В}$$

Окисление бромид-ионов протекает легче, так как $E^0_{\ 2Br^-/Br_2} < E^0_{2H_2O/O_2}$, следовательно, на аноде будет выделяться бром.

4. Составим суммарное ионное уравнение и от него перейдем к молекулярному уравнению окислительно-восстановительной реакции, протекающей при электролизе раствора бромида калия.

Катод (-): $2H_2O + 2e = H_2 + 2OH^-$

Анод (+): $2Br^- - 2e = Br_2$

$$2H_2O + 2Br^- = H_2 + 2OH^- + Br_2$$

$$2NaBr + 2H_2O \xrightarrow{\text{Электролиз}} H_2\uparrow + Br_2 + 2NaOH$$

Таким образом, при электролизе водного раствора бромида натрия образуется водород, бром и побочный продукт электролиза – щелочь (NaOH).

П р и м е р 5. Как протекает электролиз водного раствора нитрата кадмия $Cd(NO_3)_2$ с анодом из кадмия?

1. Рассмотрим состав электролита. Для этого запишем уравнение процесса электролитической диссоциации:

$$Cd(NO_3)_2 = Cd^{2+} + 2NO_3^-$$

2. Определим, какие частицы будут участвовать в **катодном** процессе.

На катоде возможно восстановление ионов кадмия. Запишем уравнение реакции восстановления и выпишем значение стандартного электродного потенциала (см. приложение I, табл.1)

$$Cd^{2+} + 2e = Cd^0, \quad E^0_{Cd^0/Cd^{2+}} = 0{,}40\ В \qquad (5.1)$$

Поскольку электролизу подвергается раствор электролита, на катоде также возможно восстановление молекул воды

$$2H_2O + 2e = H_2 + 2OH^-, \quad E^0_{H_2/2H_2O} = 0{,}41 \quad 0{,}83В \qquad (5.2)$$

Большей окислительной способностью обладают ионы кадмия (значение стандартного электродного потенциала более положительное), поэтому на катоде будет протекать процесс (5.1).

3. Определим, какие частицы будут участвовать в **анодном** процессе, принимая во внимание, что анод сделан из кадмия. Анионы кислородсодержащих кислот не принимают участие в анодных процессах. Поэтому на аноде возможно окисление молекул воды и окисление материала анода – кадмия. Последний процесс требует меньше энергии: сравните стандартные электродные потенциалы

$E^0_{Cd^0/\ Cd^{2+}}$ = 0,40 В < $E^0_{2H_2O/O_2}$ = +1,23 В. Следовательно, при электролизе будет происходить анодное растворение металла.

4. Запишем уравнения катодного и анодного процессов:

Катод (-): $Cd^{2+} + 2e = Cd^0$

Анод (+): $Cd^0 - 2e = Cd^{2+}$

$0 = 0$

При суммировании этих процессов не получается общее уравнение электролиза. Это говорит о том, что в данном случае процесс сводится к анодному окислению кадмия и катодному восстановлению его ионов, то есть переносу кадмия с анода на катод.

П р и м е р 6. В какой последовательности будут восстанавливаться ионы металлов при пропускании электрического тока через раствор, содержащий нитраты серебра, алюминия, хрома (III) и меди (II)?

Раствор этих солей содержит катионы Ag^+, Al^{3+}, Cr^{3+} и Cu^{2+}, образовавшиеся в результате электролитической диссоциации. Эти ионы должны восстанавливаться на катоде в порядке уменьшения их окислительной активности. Количественной характеристикой окислительно-восстановительной активности вещества является величина стандартного электродного потенциала. Окислительная активность катионов будет уменьшаться в порядке уменьшения алгебраической величины их стандартных электродных потенциалов.

1. Выпишем из таблицы значения $E^0_{Me^0/Me^{n+}}$ (см. приложение I, табл. 1).

$E^0_{Ag^0/Ag^+}$ = +0,80 В; $E^0_{Al^0/Al^{3+}}$ = 1,67 В; $E^0_{Cr^0/Cr^{3+}}$ = 0,71 В; $E^0_{Cu^0/Cu^{2+}}$ = +0,34 В.

2. Сравним эти величины: $E^0_{Ag^0/Ag^+} > E^0_{Cu^0/Cu^{2+}} > E^0_{Cr^0/Cr^{3+}} > E^0_{Al^0/Al^{3+}}$, следовательно, легче всего будут восстанавливаться катионы серебра, затем ионы меди и хрома:

$$Ag^+ + e = Ag^0$$

$$Cu^{2+} + 2e = Cu^0$$

$$Cr^{3+} + 3e = Cr^0$$

Катионы алюминия никогда не будут восстанавливаться на **катоде** при электролизе водных растворов, так как $E^0_{Al^0/Al^{3+}}$ < 0,83 В – потенциала, при котором восстанавливаются молекулы воды:.

$$2H_2O + 2e = H_2 + 2OH^-.$$

П р и м е р 7. При электролизе водного раствора соли значение pH в приэлектродном пространстве одного из электродов возросло. Раствор какой соли при этом подвергался электролизу: а) KCl; б) $Cu(NO_3)_2$?

Рассмотрим электролиз растворов этих солей, то есть определим, какие частицы будут участвовать в катодном и анодном процессах, и составим суммарное уравнение соответствующей окислительно-восстановительной реакции, протекающей при электролизе.

а) соль KCl

Уравнение диссоциации соли: $KCl = K^+ + Cl^-$

При электролизе раствора этой соли на катоде будет происходить восстановление молекул воды (см. выбор катодного процесса в примере 3), а на аноде – окисление хлорид-ионов (см. выбор анодного процесса в примере 1).

Катод (): $2H_2O + 2e = H_2 + 2OH$

Анод (+): $2Cl^- \ 2e = Cl_2$

$$2H_2O + 2Cl^- = Cl_2\uparrow + H_2\uparrow + 2OH^-$$

$$2H_2O + 2KCl \xrightarrow{\text{электролиз}} Cl_2\uparrow + H_2\uparrow + 2KOH$$

б) соль $Cu(NO_3)_2$

Уравнение диссоциации соли $Cu(NO_3)_2 = Cu^{2+} + 2NO_3^-$

При электролизе раствора этой соли на катоде будет происходить восстановление ионов меди (см. выбор катодного процесса в примере 1), а на аноде – окисление молекул воды (см. выбор анодного процесса в примере 2).

Катод (): $Cu^{2+} + 2e = Cu^0 \quad | 2$

Анод (+): $2H_2O - 4e = O_2 + 4H^+ \ | 1$

$$2Cu^{2+} + 2\,H_2O = 2Cu^0 + O_2\uparrow + 4H^+$$

$$2Cu(NO_3)_2 + 2\,H_2O \xrightarrow{\text{электролиз}} 2Cu^0 + O_2\uparrow + 4HNO_3$$

Значение pH водного раствора повышается в том случае, когда в растворе появляются гидроксид-ионы. Следовательно, электролизу подвергался раствор

хлорида калия, так как только в этом случае в прикатодном пространстве образуется основание КОН.

Задачи для самостоятельной работы

1. Как протекает электролиз водных растворов веществ с инертными электродами? Запишите катодный и анодный процессы, составьте итоговое уравнение электрлиза.

Номер варианта	Вещество	Номер варианта	Вещество	Номер варианта	Вещество
1	$KMnO_4$	8	$BeSO_4$	15	K_2SO_4
2	$K_2Cr_2O_7$	9	Na_2CO_3	16	K_2S
3	K_2HPO_4	10	HF	17	$MgCl_2$
4	$CuCl_2$	11	H_3PO_4	18	$CoBr_2$
5	$Fe_2(SO_4)_3$	12	$ZnCl_2$	19	$Bi(NO_3)_3$
6	K_2SiO_3	13	$Al_2(SO_4)_3$	20	$NaHSO_3$
7	$NiSO_4$	14	$Ca(NO_3)_2$		

2. Покажите, используя значения стандартных электродных потенциалов, в какой последовательности будут восстанавливаться ионы металлов при пропускании электрического тока через раствор, содержащий следующие соли:

Номер варианта	Соли	Номер варианта	Соли
1	$Pb(NO_3)_2$, KNO_3, $Cu(NO_3)_2$	11	$Pb(NO_3)_2$, $Mg(NO_3)_2$, $Co(NO_3)_2$
2	$AgNO_3$, $Mg(NO_3)_2$, $Cu(NO_3)_2$	12	$Pb(NO_3)_2$, $Ni(NO_3)_2$, $Cu(NO_3)_2$
3	$NaNO_3$, $Mg(NO_3)_2$, $Co(NO_3)_2$	13	$Zn(NO_3)_2$, $Mg(NO_3)_2$, $Cu(NO_3)_2$
4	$Pb(NO_3)_2$, $Al(NO_3)_3$, $AgNO_3$	14	$Ca(NO_3)_2$, $Ni(NO_3)_2$, $Hg(NO_3)_2$
5	$Pb(NO_3)_2$, $LiNO_3$, $Cr(NO_3)_3$	15	$Al(NO_3)_3$, $Mn(NO_3)_2$, $Cu(NO_3)_2$
6	$Hg(NO_3)_2$, $Mn(NO_3)_2$, $RbNO_3$	16	$Pb(NO_3)_2$, $CsNO_3$, $Hg(NO_3)_2$
7	$Ni(NO_3)_2$, $La(NO_3)_3$, $Cu(NO_3)_2$	17	$Co(NO_3)_2$, $Fe(NO_3)_2$, $Cr(NO_3)_3$

8	$Pb(NO_3)_2$, $Mn(NO_3)_2$, $Cd(NO_3)_2$	18	$Pb(NO_3)_2$, $Mg(NO_3)_2$, $Cu(NO_3)_2$
9	$Sn(NO_3)_2$, $AgNO_3$, $Cu(NO_3)_2$	19	$Bi(NO_3)_3$, $Fe(NO_3)_2$, $Al(NO_3)_3$
10	$Pb(NO_3)_2$, $Al(NO_3)_3$, $TlNO_3$	20	$Pb(NO_3)_2$, $Mg(NO_3)_2$, $Cu(NO_3)_2$

3. При электролизе водного раствора соли значение pH в приэлектродном пространстве одного из электродов уменьшилось. Раствор какой из двух солей при этом подвергался электролизу? Ответ обоснуйте.

Номер варианта	Соли	Номер варианта	Соли
1	а) NaCl; б) $Cu(NO_3)_2$	11	а) K_2S; б) $Pb(NO_3)_2$
2	а) $CuCl_2$; б) $AgNO_3$	12	а) LiCl; б) $Ni(NO_3)_2$
3	а) KCl; б) $CuSO_{42}$	13	а) NaBr; б) $CoSO_4$
4	а) $AlCl_3$; б) $Co(NO_3)_2$	14	а) Na_2S; б) $Ni(NO_3)_2$
5	а) KI; б) $BeSO_4$	15	а) $CaCl_2$; б) $Co(NO_3)_2$
6	а) NaI; б) $NaNO_3$	16	а) NaHS; б) $NiSO_4$
7	а) KBr; б) $CuSO_4$	17	а) KI; б) KF
8	а) KF; б) $CuCl_2$	18	а) KCl; б) $Bi(NO_3)_3$
9	а) NaCl; б) $AgNO_3$	19	а) NaBr; б) NaF
10	а) $NiCl_2$; б) $Hg(NO_3)_2$	20	а) $MgCl_2$; б) $Cu(NO_3)_2$

Электролиз расплавов электролитов

Все вышеизложенные закономерности электролиза распространяются и на электролиз расплавов электролитов. Отсутствие в этом случае воды сказывается на характере электродных процессов. Простейшим примером такого электролиза может служить электролиз расплава хлорида натрия с применением нерастворимых электродов.

Известно, что расплавы солей являются сильными электролитами и при высоких температурах полностью диссоциируют на ионы.

$$NaCl \xrightarrow{t^0} Na^+ + Cl^-$$

При электролизе расплава на катоде будет происходить процесс восстановления ионов Na^+, а на аноде – процесс окисления ионов Cl^-. При сложении уравнений двух электродных процессов получается суммарное уравнение окислительно-восстановительной реакции, протекающей при электролизе расплава NaCl.

Катод () $Na^+ + e = Na^0 \mid 2$

Анод (+) $2Cl^- - 2e = Cl_2 \mid 1$

$$2Na^+ + 2Cl^- \xrightarrow{\text{Электролиз}} 2Na^0 + Cl_2^0\uparrow$$

$$2NaCl \xrightarrow{\text{Электролиз}} 2Na^0 + Cl_2^0\uparrow$$

Таким образом, при электролизе расплава хлорида натрия получается металлический натрий и хлор. Если применять растворимый электрод, то и в расплавах может происходить анодное растворение металла.

Электролизом в расплавах получают активные щелочные и щелочноземельные металлы: литий, калий, магний и др., которые не могут быть получены в водных растворах.

Весь производимый промышленностью алюминий получают электролизом расплава боксита $Al_2O_3 \cdot nH_2O$ (n=1,2,3) в смеси с криолитом Na_3AlF_6. Алюминий восстанавливается на катоде, а анод, изготовленный из угля, окисляется до

углекислого газа, то есть в целом под действием электрического тока происходит реакция:

$$2Al_2O_3 + 3C \xrightarrow{\text{электролиз}} 4Al + 3CO_2.$$

Законы Фарадея

Количество вещества, выделившегося при электролизе, может быть определено с помощью законов Фарадея.

Первый закон Фарадея: масса веществ, выделившихся на электродах при электролизе, прямо пропорциональна количеству электричества, прошедшему через раствор или расплав электролита.

Второй закон Фарадея: масса веществ, выделяющихся на электродах при прохождении через растворы или расплавы электролитов одинакового количества электричества, прямо пропорциональна их химическим эквивалентам.

Другими словами, для выделения на электроде одного эквивалента любого вещества необходимо затратить одно и то же количество электричества, равное ***постоянной Фарадея*** F = 96485 Кл/моль (≈ 96500 Кл/моль). Именно такое количество электричества необходимо, чтобы восстановить N_A (число Авогадро) $=6{,}02 \cdot 10^{23}$ однозарядных ионов. ***Молярная масса эквивалента*** $M_Э$ (г/моль) равна атомной массе элемента, деленной на величину заряда иона в соединении. ***Электрохимическим эквивалентом*** вещества называют величину $E=M_Э/F$. Данная величина характеризует массу вещества, окисляющегося или восстанавливающегося на электродах при прохождении через электролит 1Кл электричества.

Законы Фарадея можно объединить в следующей формуле:

$$m = \frac{M_э \cdot Q}{F} \quad \text{или} \quad m = \frac{M_э \cdot I \cdot t}{F},$$

где m – масса вещества, выделившегося на электроде, г;

$M_э$ – молярная масса эквивалента вещества, г/моль;

I – сила тока, А;

t – продолжительность электролиза, с;

Q – количество электричества, прошедшего через электролит, Кл; $Q = I \cdot t$

F – постоянная Фарадея, F = 96500 Кл/моль = 26,8 А · ч/моль .

Следует учитывать, что при практическом проведении электролиза возможно протекание побочных процессов, например: взаимодействие образовавшегося вещества с электродом или электролитом, выделение наряду с металлом водорода и др., поэтому действительный расход количества электричества обычно превышает его количество, рассчитанное по законам Фарадея. В связи с этим введено понятие «выход по току» (A_m, % или η, %). Это отношение массы действительно получаемого вещества ($m_{эксп.}$) к массе, теоретически вычисленной, то есть $A_m = (m_{эксп} / m_{теор}) \cdot 100$ %,

$$A_T = \frac{m_{эксп.} \cdot 96500}{M_э \cdot I \cdot t} \cdot 100\ \%$$

Пример решения задачи

Через раствор $AgNO_3$ пропускался ток силой в 5 А в течение 15 мин. Масса выделившегося серебра 5,01 г. Какому выходу по току это соответствует?

По условию задачи нам известна масса серебра, фактически выделившегося при электролизе. Следовательно, для того чтобы определить выход по току, мы должны вычислить массу серебра, которая теоретически должна была выделиться на катоде.

$$Ag^+ + e = Ag^0$$

Записываем математическое выражение закона Фарадея:

$$m = \frac{M_э \cdot I \cdot t}{F}$$

Из условий задачи нам известны сила тока I = 5 А и время пропускания тока t = 15 мин = 0,25 час. Молярная масса эквивалента серебра равна атомной массе серебра, деленной на число электронов, принимающих участие в катодном процессе.

$$M_э = A\ (Ag) / 1 = 107{,}87\ г/моль$$

Определяем массу серебра, которое теоретически должно выделиться на катоде. Используем значение числа Фарадея, выраженное в А · ч / моль.

$$m_{Ag}^{теор.} = 107{,}87 \cdot 5 \cdot 0{,}25 / 26{,}8 = 5{,}03 \text{ г}$$

Считаем выход по току: $A_m = (m_{Ag}^{эксп.} / m_{Ag}^{теор.}) \cdot 100\ \% = (5{,}01/5{,}03) \cdot 100\ \% = 99{,}6\ \%$. Таким образом, выход по току составляет 99,6 %.

Задачи для самостоятельной работы

1. Определите объём газа (н.у.), выделившегося на аноде при электролизе раствора серной кислоты, производившегося в течение 10 мин при силе тока 1,5А.
2. При прохождении через раствор сульфата никеля (II) тока силой 2А масса катода увеличилась на 2,4г. Рассчитайте время электролиза, если выход по току равен 0,8.
3. При электролизе водного раствора хлорида цинка на катоде выделился цинк массой 68,25 г, а на аноде – газ объемом 28,22 л (н.у.). Определите выход цинка, если выход хлора составил 90% от теоретически возможного.
4. При электролизе водного раствора нитрата серебра (I) на аноде выделилось 13,44 л кислорода (н.у.). Определите массу выделившегося на катоде серебра, если выход серебра составил 90% от теоретически возможного, а выход кислорода – количественный
5. Определите массу и объём газа (н.у.), выделившегося на аноде при электролизе раствора соляной кислоты, производившегося в течение 10 мин при силе тока 1,5 А. Выход по току равен 0,85.
6. Определите массу и объём газа (н.у.), выделившегося на катоде при электролизе раствора соляной кислоты, производившегося в течение 5 мин при силе тока 0,5 А. Выход по току равен 0,75.
7. При прохождении через раствор $NiSO_4$ тока силой 2 А масса катода увеличилась на 2,4 г. Рассчитайте время электролиза и объем выделившегося на аноде газа (н.у.).
8. Определите массу сульфата меди, помещенного в электролизёр, если при электролизе его водного раствора выделился кислород объемом 5,71 (н.у.).

9. Какая масса цинка выделится при электролизе $ZnCl_2$ за полчаса при силе тока I = 110 мА? Определите массу выделившегося газа на другом электроде.
10. При электролизе раствора хлорида меди (II) на катоде выделилась медь массой 12,7г. Вычислите объем газа (н.у.), выделившегося на аноде.
11. При электролизе водного раствора нитрата серебра (I) на аноде выделилось 13,44л кислорода (н.у.). Определите массу выделившегося на катоде серебра.
12. Какая масса цинка выделится при электролизе $ZnCl_2$ за 8 часов при силе тока I = 110 мА? На каком электроде (катоде или аноде) происходит выделение металла?
13. Какая масса газа выделится при электролизе $ZnCl_2$ за 10 минут при силе тока I = 150 мА? Выход по току 90% .
14. Какая масса хлора выделится при электролизе $ZnCl_2$ за 5 часов при силе тока I = 100 мА? Выход по току 80%.
15. Какой объём газа выделится при электролизе $ZnCl_2$ за 30 минут при силе тока I = 0,2 А? Выход по току 75% .
16. При электролизе водного раствора нитрата серебра (I) на аноде выделилось 22,4 л газа (н.у.). Определите массу выделившегося на катоде серебра.
17. Определите массу $CuSO_4$, помещенного в электролизёр, если при электролизе его водного раствора выделился кислород объемом 5,71 (н.у.), выход которого ставил 85% от теоретически возможного.
18. Через электролизер, содержащий раствор гидроксида калия объемом 300мл с массовой долей вещества 22,4% (плотность 1,2 г/мл), пропустили электрический ток. Рассчитайте массовую долю гидроксида калия в растворе после отключения тока, если известно, что на катоде выделился газ объемом 89,6л (н.у.).
19. При электролизе 16г расплава некоторого соединения водорода с одновалентным элементом на аноде выделился водород количеством вещества 1 моль. Установите формулу вещества, взятого для электролиза
20. При действии постоянного тока силой 6,4 А на расплав соли трехвалентного металла на катоде в течение 30 мин выделилось 1,07г металла, а аноде – 1344 мл. (н.у.) газа, относительная плотность паров которого по гелию составляет 17,75. Определите состав соли, расплав которой подвергли электролизу.

Практическое применение электролиза

Электролиз используют в различных областях современной техники. Приведем несколько основных направлений применения.

Получение активных металлов. Такие активные металлы, как натрий, литий, магний, алюминий, бериллий, кальций, а также сплавы некоторых металлов, получают электролизом расплавов их соединений.

Электрорафинирование металлов. Для очистки (рафинирования) металлов (меди, золота, серебра, никеля, кадмия и др.) их отливают в пластины, которые используют в качестве анода, катод же изготовляется из чистого металла, электролитом служит водный раствор соли металла. Процесс сводится к растворению анода в процессе электролиза и осаждению чистого металла на катоде. При этом примеси, находящиеся в аноде, либо остаются нерастворимыми (анодный *шлам*), либо переходят в электролит, но на катоде не осаждаются. Например, при электрорафинировании меди электролитом служит раствор сульфата меди и серной кислоты, анод изготавливают из неочищенной (черновой) меди. При электролизе загрязнения из более благородных металлов (Ag, Au) в раствор не переходят и собираются на дне электролизера. Загрязнения из менее благородных металлов (Pb, Fe, Zn), как и сама медь, переходят в раствор, но на катоде не осаждаются и поэтому не загрязняют осаждающуюся на нем медь. Электрорафинированием получают также чистые никель, кадмий, алюминий и другие металлы.

Гальванопластика. Электролиз с растворимым анодом используется в гальванотехнике для покрытий одних металлов тонкими слоями других. При этом покрываемое металлом изделие является при электролизе катодом, а в качестве анода используется металл покрытия. Так, хромирование применяют для увеличения твердости поверхностного слоя, а также повышения коррозионной стойкости черных металлов. Никелирование используют для изменения внешнего вида изделия и т. п. Иногда нанесение многослойных покрытий применяют с целью уменьшения расходов дорогих металлов. Например, прочное и стойкое

покрытие внешних деталей автомобиля достигается нанесением тонких слоев меди, никеля, а затем хрома.

Электрохимическая обработка поверхности металлов может быть использована для полировки поверхности, электрохимического окрашивания, заточки режущих инструментов и т. д.

Список литературы

Карапетьянц М.Х., Дракин С.И. Общая и неорганическая химия.: учебник 5-е изд. Изд-во Книжный дом «Либроком» 2015. 592 с.

Глинка Н.Л. Общая химия.: учебник / под ред. В.А. Попкова, А.В. Бабкова. 18-е изд., перераб. и доп. М.: Изд-во «Юрайт»; ИД «Юрайт», 2011. 886 с.

Глинка Н.Л. Общая химия. Задачи и упражнения: учебно-практическое пособие. Изд-во «Юрайт»; ИД «Юрайт», 2014. 240 с.

Хомченко И.Г. Общая химия. Сборник задач и упражнений. Изд-во «Новая волна», 2011. 256 с.

Приложение 1.

Таблица растворимости веществ.

Катионы	Анионы										
	OH^-	F^-	Cl^-	Br^-	I^-	S^{2-}	NO_3^-	CO_3^{2-}	SiO_3^{2-}	SO_4^{2-}	PO_4^{3-}
H^+	Р	Р	Р	Р	Р	М	Р	-	Н	Р	Р
Na^+	Р	Р	Р	Р	Р	Р	Р	Р	Р	Р	Р
K^+	Р	Р	Р	Р	Р	Р	Р	Р	Р	Р	Р
NH_4^+	Р	Р	Р	Р	Р	Р	Р	Р	Р	Р	Р
Mg^{2+}	Н	РК	Р	Р	Р	М	Р	Н	РК	Р	РК
Ca^{2+}	М	НК	Р	Р	Р	М	Р	Н	РК	М	РК
Sr^{2+}	М	НК	Р	Р	Р	Р	Р	Н	РК	РК	РК
Ba^{2+}	Р	РК	Р	Р	Р	Р	Р	Н	РК	НК	РК
Sn^{2+}	Н	Р	Р	Р	М	РК	Р	Н	Н	Р	Н
Pb^{2+}	Н	Н	М	М	М	РК	Р	Н	Н	Н	Н
Al^{3+}	Н	М	Р	Р	Р	Г	Р	Г	НК	Р	РК
Cr^{3+}	Н	Р	Р	Р	Р	Г	Р	Г	Н	Р	РК
Mn^{2+}	Н	Р	Р	Р	Р	Н	Р	Н	Н	Р	Н
Fe^{2+}	Н	М	Р	Р	Р	Н	Р	Н	Н	Р	Н
Fe^{3+}	Н	Р	Р	Р	-	-	Р	Г	Н	Р	РК
Co^{2+}	Н	М	Р	Р	Р	Н	Р	Н	Н	Р	Н
Ni^{2+}	Н	М	Р	Р	Р	РК	Р	Н	Н	Р	Н
Cu^{2+}	Н	М	Р	Р	-	Н	Р	Г	Н	Р	Н
Zn^{2+}	Н	М	Р	Р	Р	РК	Р	Н	Н	Р	Н
Cd^{2+}	Н	Р	Р	Р	Р	РК	Р	Н	Н	Р	Н
Hg^{2+}	Н	Р	Р	М	НК	НК	Р	Н	Н	Р	Н
Hg_2^{2+}	Н	Р	НК	НК	НК	РК	Р	Н	Н	М	Н
Ag^+	Н	Р	НК	НК	НК	НК	Р	Н	Н	М	Н

Р - вещество хорошо растворимо в воде
М – малорастворимо
Н - практически нерастворимо в воде, но легко растворяется в слабых или разбавленных кислотах
РК - нерастворимо в воде и растворяется только в сильных неорганических кислотах
НК - нерастворимо ни в воде, ни в кислотах
Г - полностью гидролизуется при растворении и не существует в контакте с водой

Приложение2

СТАНДАРТНЫЕ ЭЛЕКТРОДНЫЕ ПОТЕНЦИАЛЫ

Элемент	Реакция	E^0	Элемент	Реакция	E^0
Ag	α -$Ag_2S + 2\bar{e} = 2Ag + S^{2-}$	-0,70	B	$BF_4^- + 3e = B + 4F^-$	-1,04
	$Ag(CN)_2^- + \bar{e} = Ag + 2CN^-$	-0,29		$H_3BO_3 + 3H^+ + 3e = B + 3H_2O$	-0,869
	$AgI + \bar{e} = Ag + I^-$	-0,152		$BO_3^{3-} + 6H^+ + 3e = B + 3H_2O$	-0,165
	$AgCN + \bar{e} = Ag + CN^-$	-0,04	Ba	$Ba^{2+} + 2e = Ba$	-2,905
	$Ag(S_2O_3)_2^{3-} + \bar{e} = Ag + 2S_2O_3^{2-}$	0,01	Be	$Be^{2+} + 2e = Be$	-1,847
	$AgBr + \bar{e} = Ag + Br^-$	0,071		$Be(OH)_2 + 2H^+ + 2e = Be + 2H_2O$	-1,820
	$AgCl + \bar{e} = Ag + Cl^-$	0,222		$BeO_2^{2-} + 4H^+ + 2e = Be + 2H_2O$	-0,909
	$Ag_2O + H_2O + 2\bar{e} = 2Ag + 2OH^-$	0,344	Bi	$Bi_2O_3 + 3H_2O + 6e = 2Bi + 6OH^-$	-0,46
	$Ag(NH_3)_2^+ + \bar{e} = Ag + 2NH_3$	0,373		$BiOCl + 2H^+ + 3e = Bi + Cl^- + H_2O$	0,16
	$Ag_2CrO_4 + 2\bar{e} = 2Ag + CrO_4^{2-}$	0,446		$Bi^{3+} + 3e = Bi$	0,215
	$Ag_2C_2O_4 + 2\bar{e} = 2Ag + C_2O_4^{2-}$	0,472		$BiO^+ + 2H^+ + 3e = Bi + H_2O$	0,32
	$AgBrO_3 + \bar{e} = Ag + BrO_3^-$	0,55		$Bi_2O_3 + 6H^+ + 6e = 2Bi + 3H_2O$	0,371
	$2AgO + H_2O + 2\bar{e} = Ag_2O + 2OH^-$	0,60		$NaBiO_3$(т) + $6H^+ + 2e = Bi^{3+} + Na^+ + 3H_2O$	1,6 - 1,808
	$Ag^+ + \bar{e} = Ag$	0,799	Br	$2BrO^- + 2H_2O + 2e = Br_2 + 4OH^-$	0,45
	$Ag_2O + 2H^+ + 2\bar{e} = 2Ag + H_2O$	1,173		$2BrO_3^- + 6H_2O + 10e = Br_2 + 12OH^-$	0,50
	$2AgO + 2H^+ + 2\bar{e} = Ag_2O + H_2O$	1,398		$BrO_3^- + 2H_2O + 4e = BrO^- + 4OH^-$	0,54
Al	$AlO_2^- + 2H_2O + 3\bar{e} = Al + 4OH^-$	-2,35		$BrO_3^- + 3H_2O + 6e = Br^- + 6OH^-$	0,61
	$Al(OH)_3 + 3\bar{e} = Al + 3OH^-$	-2,31		$BrO^- + H_2O + 2e = Br^- + 2OH^-$	0,76
	$AlF_6^{3-} + 3\bar{e} = Al + 6F^-$	-2,07		$Br_3^- + 2e = 3Br^-$	1,05
	$Al^{3+} + 3e = Al$	-1,663		Br_2(ж) + $2e = 2Br^-$	1,065
	$Al(OH)_3 + 3H^+ + 3e = Al + 3H_2O$	-1,471		$BrO_3^- + 6H^+ + 6e = Br^- + 3H_2O$	1,44
	$AlO_2^- + 4H^+ + 3e = Al + 2H_2O$	-1,262		$2BrO_3^- + 12H^+ + 10e = Br_2 + 6H_2O$	1,52
As	$As + 3H^+ + 3e = AsH_3$	-0,60		$2HBrO + 2H^+ + 2e = Br_2 + 2H_2O$	1,59
	$HAsO_2 + 3H^+ + 3e = As + 2H_2O$	0,248	C	$HCOO^- + 2H_2O + 2e = HCHO + 3OH^-$	-1,07
	$H_3AsO_4 + 2H^+ + 2e = HAsO_2 + 2H_2O$	0,559		$2CO_2 + 2H^+ + 2e = H_2C_2O_4$	-0,49
	$H_3AsO_4 + 2H^+ + 2e = H_3AsO_3 + H_2O$	0,58		$CO_2 + 2H^+ + 2e = HCOOH$	-0,20
Au	$Au(CN)_2 + e = Au + 2CN^-$	-0,61		C(графит) + $4H^+ + 4e = CH_4$	-0,132
	$AuBr_4^- + 2e = AuBr_2^- + 2Br^-$	0,802		$CO_2 + 2H^+ + 2e = CO + H_2O$	-0,12
	$AuCl_4^- + 2e = AuCl_2^- + 2Cl^-$	0,926		$HCOOH + 2H^+ + 2e = HCHO + H_2O$	-0,01
	$AuBr_2^- + e = Au + 2Br^-$	0,959		$HCOOH + 4H^+ + 4e = CH_3OH + H_2O$	0,145
	$AuCl_2^- + 2e = Au + 2Cl^-$	1,15		$HCOO^- + 3H^+ + 2e = HCHO + H_2O$	0,167
	$Au^{3+} + 2e = Au^+$	1,401		$CH_3CHO + 2H^+ + 2e = C_2H_5OH$	0,19
	$Au^{3+} + 3e = Au$	1,498		$CO_3^{2-} + 6H^+ + 4e = HCHO + 2H_2O$	0,197
	$Au^+ + 3e = Au$	1,692		$HCOO^- + 5H^+ + 4e = CH_3OH + H_2O$	0,199
Элемент	Реакция	E^0	Элемент	Реакция	E^0

C	$CO_3^{2-} + 8H^+ + 6e = CH_3OH + 2H_2O$	0,209	Co	$Co(OH)_2 + 2e = Co + 2OH^-$	-0,73
	$CO_3^{2-} + 3H^+ + 2e = HCOO^- + H_2O$	0,227		$CoCO_3 + 2e = Co + CO_3^{2-}$	-0,64
	$HCHO + 2H^+ + 2e = CH_3OH$	0,232		$Co(NH_3)_6^{2+} + 2e = Co + 6NH_3$	-0,42
	$2CO_3^{2-} + 4H^+ + 2e = C_2O_4^{2-} + 2H_2O$	0,441		$Co^{2+} + 2e = Co$	-0,277
	$C_2H_5OH + 2H^+ + 2e = C_2H_6 + H_2O$	0,46		$Co(OH)_2 + 2H^+ + 2e = Co + 2H_2O$	0,095
	$CO_3^{2-} + 6H^+ + 4e = C(\text{графит}) + 3H_2O$	0,475		$Co(NH_3)_6^{3+} + e = Co(NH_3)_6^{2+}$	0,1
	$CO + 6H^+ + 6e = CH_4 + H_2O$	0,497		$CoO + 2H^+ + 2e = Co + H_2O$	0,166
	$CH_3OH + 2H^+ + 2e = CH_4 + H_2O$	0,59		$Co(OH)_3 + e = Co(OH)_2 + OH^-$	0,17
Ca	$Ca^{2+} + 2e = Ca$	-2,866		$Co^{3+} + 3e = Co$	0,33
Cd	$CdS + 2e = Cd + S^{2-}$	-1,175		$Co^{3+} + e = Co^{2+}$	1,38 - 1,842
	$Cd(CN)_4^{2-} + 2e = Cd + 4CN^-$	-1,09	Cr	$Cr(OH)_2 + 2e = Cr + 2OH^-$	-1,4
	$Cd(OH)_2 + 2e = Cd + 2OH^-$	-0,81		$Cr(OH)_3 + 3e = Cr + 3OH^-$	-1,3
	$Cd(NH_3)_4^{2+} + 2e = Cd + 4NH_3$	-0,61		$CrO_2^- + 2H_2O + 3e = Cr + 4OH^-$	-1,2
	$Cd^{2+} + 2e = Cd$	-0,403		$Cr^{2+} + 2e = Cr$	-0,913
	$Cd(OH)_2 + 2H^+ + 2e = Cd + 2H_2O$	0,005		$Cr^{3+} + 3e = Cr$	-0,744
	$CdO + 2H^+ + 2e = Cd + H_2O$	0,063		$Cr(OH)_3 + 3H^+ + 3e = Cr + 3H_2O$	-0,654
Ce	$Ce^{3+} + 3e = Ce$	-2,48		$Cr^{3+} + e = Cr^{2+}$	-0,407
	$Ce^{4+} + e = Ce^{3+}$ (1M H_2SO_4)	1,44		$CrO_4^{2-} + 4H_2O + 3e = Cr(OH)_3 + 5OH^-$	-0,13
	$Ce^{4+} + e = Ce^{3+}$ (1M HNO_3)	1,61		$Cr_2O_7^{2-} + 14H^+ + 12e = 2Cr + 7H_2O$	0,294
	$Ce^{4+} + e = Ce^{3+}$ (1M $HClO_4$)	1,70		$CrO_4^{2-} + 8H^+ + 6e = Cr + 4H_2O$	0,366
	$Ce^{4+} + e = Ce^{3+}$	1,77		$CrO_4^{2-} + 4H^+ + 3e = CrO_2^- + 2H_2O$	0,945
Cl	$ClO_4^- + H_2O + 2e = ClO_3^- + 2OH^-$	0,36		$CrO_2^- + 4H^+ + e = Cr^{2+} + 2H_2O$	1,188
	$2ClO^- + 2H_2O + 2e = Cl_2 + 4OH^-$	0,40		$Cr_2O_7^{2-} + 14H^+ + 6e = 2Cr^{3+} + 7H_2O$	1,333
	$ClO_4^- + H_2O + 8e = Cl^- + 8OH^-$	0,56		$CrO_4^{2-} + 8H^+ + 3e = Cr^{3+} + 4H_2O$	1,477
	$ClO_3^- + 3H_2O + 6e = Cl^- + 6OH^-$	0,63	Cs	$Cs^+ + e = Cs$	-2,923
	$ClO_2 + 2H_2O + 5e = Cl^- + 4OH^-$	0,85	Cu	$Cu_2S + 2e = 2Cu + S^{2-}$	-0,89
	$ClO^- + H_2O + 2e = Cl^- + 2OH^-$	0,88		$CuS + 2e = Cu + S^{2-}$	-0,71
	$ClO_3^- + 2H^+ + e = ClO_2 + H_2O$	1,15		$Cu(CN)_2^- + e = Cu + 2CN^-$	-0,43
	$ClO_4^- + 2H^+ + 2e = ClO_3^- + H_2O$	1,189		$Cu_2O + H_2O + 2e = 2Cu + 2OH^-$	-0,36
	$ClO_2 + 4H^+ + 4e = 2HCl + H_2O$	1,351		$Cu(OH)_2 + 2e = Cu + 2OH^-$	-0,22
	$Cl_2 + 2e = 2Cl^-$	1,3595		$CuI + e = Cu + I^-$	-0,185
	$ClO_4^- + 8H^+ + 8e = Cl^- + 4H_2O$	1,38		$Cu(NH_3)_2^+ + e = Cu + 2NH_3$	-0,12
	$2ClO_4^- + 16H^+ + 14e = Cl_2 + 8H_2O$	1,39		$Cu(NH_3)_4^{2+} + 2e = Cu + 4NH_3$	-0,07
	$ClO_2 + 5H^+ + 5e = HCl + 2H_2O$	1,436		$Cu(NH_3)_4^{2+} + 2e = Cu(NH_3)_2^+ + 2NH_3$	-0,01
	$ClO_3^- + 6H^+ + 6e = Cl^- + 3H_2O$	1,451		$CuI_2^- + e = Cu + 2I^-$	0,00
	$2ClO_3^- + 12H^+ + 10e = Cl_2 + 6H_2O$	1,47		$CuBr + e = Cu + Br^-$	0,03
	$HClO + H^+ + 2e = Cl^- + H_2O$	1,494		$CuCl + e = Cu + Cl^-$	0,137
	$ClO_2 + 4H^+ + 5e = Cl^- + 2H_2O$	1,51		$Cu^{2+} + e = Cu^+$	0,153
	$2ClO_2 + 8H^+ + 8e = Cl_2 + 4H_2O$	1,549		$CuCl_2^- + e = Cu + 2Cl^-$	0,177
	$HClO_2 + 3H^+ + 4e = Cl^- + 2H_2O$	1,57		$2Cu^{2+} + H_2O + 2e = Cu_2O + 2H^+$	0,203
	$2HClO + 2H^+ + 2e = Cl_2 + 2H_2O$	1,63		$Cu^{2+} + 2e = Cu$	0,345
	$2HClO_2 + 6H^+ + 6e = Cl_2 + 4H_2O$	1,64		$Cu^{2+} + 2Cl^- + e = CuCl_2^-$	0,463
Co	β -$CoS + 2e = Co + S^{2-}$	-1,07		$Cu^+ + e = Cu$	0,520
	α -$CoS + 2e = Co + S^{2-}$	-0,90		$Cu^{2+} + Cl^- + e = CuCl$	0,538
Cu	$CuO + 2H^+ + 2e = Cu + H_2O$	0,570	Hg	$HgBr_4^{2-} + 2e = Hg + 4Br^-$	0,21

	$Cu(OH)_2 + 2H^+ + 2e = Cu + 2H_2O$	0,609		$Hg_2Cl_2 + 2K^+ + 2e = 2Hg + 2KCl$ (тв)	0,2415
	$Cu^{2+} + Br^- + e = CuBr$	0,640		$Hg_2Cl_2 + 2e = 2Hg + 2Cl^-$	0,268
	$2CuO + 2H^+ + 2e = Cu_2O + H_2O$	0,669		$Hg_2Cl_2 + 2e = 2Hg + 2Cl^-$ (1M KCl)	0,28
	$Cu^{2+} + I^- + e = CuI$	0,86		$Hg_2Cl_2 + 2e = 2Hg + 2Cl^-$ (0,1M KCl)	0,334
	$Cu^{2+} + 2CN^- + e = Cu(CN)_2$	1,12		$HgCl_4^{2-} + 2e = Hg + 4Cl^-$	0,48
Dy	$Dy^{3+} + 3e = Dy$	-2,353		$Hg_2SO_4 + 2e = 2Hg + SO_4^{2-}$	0,6151
Eu	$Eu^{2+} + 2e = Eu$	-3,395		$Hg_2^{2+} + 2e = 2Hg$	0,788
	$Eu^{3+} + e = Eu^{2+}$	-0,429		$Hg^{2+} + 2e = Hg$	0,850
F	$F_2O + 2H^+ + 4e = 2F^- + H_2O$	2,1		$2Hg^{2+} + 2e = Hg_2^{2+}$	0,920
	$F_2 + 2e = 2F^-$	2,87		$HgO + 2H^+ + 2e = Hg + H_2O$	0,926
Fe	$FeS + 2e = Fe + S^{2-}$	-0,95	Ho	$Ho^{3+} + 3e = Ho$	-2,319
	$Fe(OH)_2 + 2e = Fe + 2OH^-$	-0,877	I	$IO_3^- + 2H_2O + 4e = IO^- + 4OH^-$	0,14
	$FeCO_3 + 2e = Fe + CO_3^{2-}$	-0,756		$2IO_3^- + 6H_2O + 10e = I_2 + 12OH^-$	0,21
	$Fe(OH)_3 + e = Fe(OH)_2 + OH^-$	-0,56		$IO_3^- + 3H_2O + 6e = I^- + 6OH^-$	0,25
	$Fe^{2+} + 2e = Fe$	-0,440		$2IO^- + H_2O + 2e = I_2 + 4OH^-$	0,45
	$Fe_3O_4 + 8H^+ + 8e = 3Fe + 4H_2O$	-0,085		$IO^- + H_2O + 2e = I^- + 2OH^-$	0,49
	$Fe_2O_3 + H_2O + 2H^+ + 2e = 2Fe(OH)_2$	-0,057		$I_2 + 2e = 2I^-$	0,536
	$Fe_2O_3 + 6H^+ + 6e = 2Fe + 3H_2O$	-0,051		$I_3^- + 2e = 3I^-$	0,545
	$Fe(OH)_2 + 2H^+ + 2e = Fe + 2H_2O$	-0,047		$IO_3^- + 2H_2O + 4e = IO^- + 4OH^-$	0,56
	$Fe^{3+} + 3e = Fe$	-0,037		$HIO + H^+ + 2e = I^- + H_2O$	0,99
	$Fe(OH)_3 + 3H^+ + 3e = Fe + 3H_2O$	0,059		$2ICl_2^- + 2e = I_2 + 4Cl^-$	1,06
	$Fe(OH)_3 + H^+ + e = Fe(OH)_2 + H_2O$	0,271		$IO_3^- + 6H^+ + 6e = I^- + 3H_2O$	1,085
	$Fe(CN)_6^{3-} + e = Fe(CN)_6^{4-}$	0,356		$IO_3^- + 5H^+ + 4e = HIO + 2H_2O$	1,14
	$Fe^{3+} + e = Fe^{2+}$ (1M H_2SO_4)	0,68		$2IO_3^- + 12H^+ + 10e = I_2 + 6H_2O$	1,19
	$Fe^{3+} + e = Fe^{2+}$ (1M HCl)	0,70		$2HIO + 2H^+ + 2e = I_2 + 2H_2O$	1,45
	$Fe(CN)_6^{3-} + e = Fe(CN)_6^{4-}$ (1M HCl)	0,71		$H_5IO_6 + H^+ + 2e = IO_3^- + 3H_2O$	1,60
	$Fe^{3+} + e = Fe^{2+}$	0,771	Ir	$IrO_2 + 4H^+ + 4e = Ir + H_2O$	0,93
	$Fe_3O_4 + 8H^+ + 2e = 3Fe^{2+} + 4H_2O$	0,980		$Ir^{3+} + 3e = Ir$	1,15
Ga	$Ga^{3+} + 3e = Ga$	-0,53	K	$K^+ + e = K$	-2,924
Gd	$Gd^{3+} + 3e = Gd$	-2,397	La	$La^{3+} + 3e = La$	-2,522
Ge	$H_2GeO_3 + 4H^+ + 2e = Ge^{2+} + 3H_2O$	-0,363	Li	$Li^+ + e = Li$	-3,045
	$GeO_2 + 4H^+ + 4e = Ge + 2H_2O$	-0,15	Mg	$Mg(OH)_2 + 2e = Mg + 2OH^-$	-2,69
	$H_2GeO_3 + 4H^+ + 4e = Ge + 3H_2O$	-0,13		$Mg^{2+} + 2e = Mg$	-2,363
	$Ge^{2+} + 2e = Ge$	0,000		$Mg(OH)_2 + 2H^+ + 2e = Mg + 2H_2O$	-1,862
H	$2H_2O + 2e = H_2 + 2OH^-$	-0,828	Mn	$MnCO_3 + 2e = Mn + CO_3^{2-}$	-1,48
	$2H^+ + 2e = H_2$	0,0000		$Mn^{2+} + 2e = Mn$	-1,18
	$H_2O_2 + 2H^+ + 2e = 2H_2O$	1,776		$Mn(OH)_2 + 2H^+ + 2e = Mn + 2H_2O$	-0,727
Hf	$Hf^{4+} + 4e = Hf$	-1,70		$MnO_4^- + e = MnO_4^{2-}$	0,564
	$HfO_2 + 4H^+ + 4e = Hf + 2H_2O$	-1,57		$MnO_4^- + 2H_2O + 3e = MnO_2 + 4OH^-$	0,60
Hg	$HgS + 2e = Hg + S^{2-}$	-0,69		$MnO_2 + 4H^+ + 2e = Mn^{2+} + 2H_2O$	1,228
	$Hg(CN)_4^{2-} + 2e = Hg + 4CN^-$	-0,37		$Mn_2O_3 + 6H^+ + 2e = 2Mn^{2+} + 3H_2O$	1,443
	$Hg_2I_2 + 2e = 2Hg + 2I^-$	-0,041		$MnO_4^- + 8H^+ + 5e = Mn^{2+} + 4H_2O$	1,507
	$HgI_4^{2-} + 2e = Hg + 4I^-$	-0,04		$Mn^{3+} + e = Mn^{2+}$ (8M H_2SO_4)	1,509
	HgO(красная) + H_2O + 2e = Hg + $2OH^-$	0,098		$MnO_4^- + 4H^+ + 3e = MnO_2 + 2H_2O$	1,692
	$Hg_2Br_2 + 2e = 2Hg + 2Br^-$	0,140		$MnO_4^{2-} + 4H^+ 2e = MnO_2 + 2H_2O$	2,257
Mo	$H_2MoO_4 + 2H^+ + 2e = MoO_2 + 2H_2O$	-1,091	Nd	$Nd^{3+} + 3e = Nd$	-2,431

	$MoO_4^{2-} + 4H_2O + 6e = Mo + 8OH^-$	-1,05	Ni	γ-NiS + 2e = Ni + S^{2-}	-1,04
	$Mo^{3+} + 3e = Mo$	-0,200		α-NiS + 2e = Ni + S^{2-}	-0,83
	$MoO_2 + 4H^+ + 4e = Mo + 2H_2O$	-0,072		$Ni(OH)_2 + 2e = Ni + 2OH^-$	-0,72
	$MoO_4^{2-} + 8H^+ + 6e = Mo + 4H_2O$	0,154		$Ni(NH_3)_6^{2+} + 2e = Ni + 6NH_3$	-0,49
	$MoO_3 + 2H^+ + 2e = MoO_2 + H_2O$	0,320		$NiCO_3 + 2e = Ni + CO_3^{2-}$	-0,45
	$MoO_4^{2-} + 4H^+ + 2e = MoO_2 + 2H_2O$	0,606		$Ni^{2+} + 2e = Ni$	-0,25
N	$3N_2 + 2\bar{e} = 2N_3^-$	-3,4		$Ni(OH)_2 + 2H^+ + 2e = Ni + 2H_2O$	0,110
	$3N_2 + 2H^+ + 2\bar{e} = 2HN_3$	-3,1		$NiO + 2H^+ + 2e = Ni + H_2O$	0,116
	$N_2 + 4H_2O + 2\bar{e} = 2NH_2OH + 2OH^-$	-3,04		$NiO_2 + 4H^+ + 2e = Ni^{2+} + 2H_2O$	1,68
	$N_2 + 4H_2O + 4\bar{e} = N_2H_4 + 4OH^-$	-1,16	O	$O_2 + 2H_2O + 4e = 4OH^-$	0,401
	$N_2 + 8H_2O + 6\bar{e} = 2NH_4OH + 6OH^-$	-0,74		$O_2 + 2H^+ + 2e = H_2O_2$	0,682
	$NO_2^- + H_2O + \bar{e} = NO + 2OH^-$	-0,46		$H_2O_2 + 2e = 3OH^-$	0,88
	$NO_2^- + 6H_2O + 6\bar{e} = NH_4OH + 7OH^-$	-0,15		$O_2 + 4H^+ + 4e = 2H_2O$	1,229
	$NO_3^- + 2H_2O + 3\bar{e} = NO + 4OH^-$	-0,14		$O_3 + H_2O + 3e = O_2 + 2OH^-$	1,24
	$NO_3^- + 7H_2O + 8\bar{e} = NH_4OH + 9OH^-$	-0,12		$O_3 + 6H^+ + 6e = 3H_2O$	1,511
	$NO_3^- + H_2O + 2\bar{e} = NO_2^- + 2OH^-$	0,01		$H_2O_2 + 2H^+ + 2e = 2H_2O$	1,776
	$N_2 + 6H^+ + 6\bar{e} = 2NH_3$	0,057		$O_3 + 2H^+ + 2e = O_2 + H_2O$	2,07
	$N_2H_4 + 4H_2O + 2\bar{e} = 2NH_4OH + 2OH^-$	0,1	Os	$OsO_2 + 2H_2O + 4e = Os + 4OH^-$	-0,15
	$N_2 + 8H^+ + 6\bar{e} = 2NH_4^+$	0,275		$OsCl_6^{3-} + e = Os^{2+} + 6Cl^-$	0,4
	$2NO_2^- + 4H_2O + 6\bar{e} = N_2 + 8OH^-$	0,41		$OsO_4 + 8H^+ + 8e = Os + 4H_2O$	0,85
	$NH_2OH + 2H_2O + 2\bar{e} = NH_4OH^- + 2OH^-$	0,42		$OsCl_6^{2-} + e = OsCl_6^{3-}$	0,85
	$2NO_2 + 4H_2O + 8e = N_2 + 8OH^-$	0,53		$Os^{2+} + 2e = Os$	0,85
	$NO_3^- + 2H^+ + e = NO_2 + H_2O$	0,78		$OsO_4 + 4H^+ + 4e = OsO_2 + 2H_2O$	0,96
	$NO_3^- + 2H^+ + e = NO_2 + H_2O$	0,80	P	$H_2PO_2^- + e = P + 2OH^-$	-2,05
	$2NO + 2H_2O + 4e = N_2 + 4OH^-$	0,85		$HPO_3^{2-} + 2H_2O + 2e = H_2PO_2^- + 3OH^-$	-1,57
	$HNO_2 + 7H^+ + 6e = NH_4^+ + 2H_2O$	0,864		$PO_4^{3-} + 2H_2O + 2e = HPO_3^{2-} + 3OH^-$	-1,12
	$NO_3^- + 10H^+ + 8e = NH_4^+ + 3H_2O$	0,87		$2H_3PO_4 + 2H^+ + 2e = H_4P_2O_6 + 2H_2O$	-0,94
	$2NO_2 + 2e = 2NO_2^-$	0,88		$P + 3H_2O + 3e = PH_3 + 3OH^-$	-0,89
	$N_2O + H_2O + 2e = N_2 + 2OH^-$	0,94		$H_3PO_2 + H^+ + e = P + 2H_2O$	-0,51
	$NO_3^- + 3H^+ + 2e = HNO_2 + 2H_2O$	0,94		$H_3PO_3 + 3H^+ + 3e = P(бел) + 3H_2O$	-0,502
	$NO_3^- + 4H^+ + 3e = NO + 2H_2O$	0,957		$H_3PO_3 + 3H^+ + 2e = H_3PO_2 + H_2O$	-0,50
	$NO_3^- + 4H^+ + 3e = NO + 2H_2O$	0,96		$H_3PO_3 + 3H^+ + 3e = P(кр) + 3H_2O$	-0,454
	$HNO_2 + H^+ + e = NO + H_2O$	1,00		$H_3PO_4 + 5H^+ + 5e = P(бел) + 4H_2O$	-0,411
	$NO_2 + 2H^+ + 2e = NO + H_2O$	1,03		$H_3PO_4 + 4H^+ + 4e = H_3PO_2 + 2H_2O$	-0,39
	$NO_2 + H^+ + e = HNO_2$	1,09		$H_3PO_4 + 5H^+ + 5e = P(кр) + 4H_2O$	-0,383
	$2NO_3^- + 10H^+ + 8e = N_2O + 5H_2O$	1,116		$H_3PO_4 + 2H^+ + 2e = H_3PO_3 + H_2O$	-0,276
	$2NO_3^- + 12H^+ + 10e = N_2 + 6H_2O$	1,246		$H_3PO_3 + 2H^+ + 2e = H_3PO_2 + H_2O$	-0,50
	$2HNO_2 + 4H^+ + 4e = N_2O + 3H_2O$	1,297		$P + 3H^+ + 3e = PH_3$	0,06
	$2NO_2 + 8H^+ + 8e = N_2 + 4H_2O$	1,36		$H_4P_2O_6 + 2H^+ + 2e = 2H_3PO_3$	0,38
	$2HNO_2 + 6H^+ + 6e = N_2 + 4H_2O$	1,45	Pb	$PbS + 2e = Pb + S^{2-}$	-0,93
	$2NO + 4H^+ + 4e = N_2 + 2H_2O$	1,678		$PbO + H_2O + 2e = Pb + 2OH^-$	-0,58
	$N_2O + 2H^+ + 2e = N_2 + H_2O$	1,766		$PbCO_3 + 2e = Pb + CO_3^{2-}$	-0,506
Na	$Na^+ + e = Na$	-2,714		$PbI_2 + 2e = Pb + 2I^-$	0,365
Pb	$PbSO_4 + 2e = Pb + SO_4^{2-}$	-0,3563	S	$S + 2H^+ + 2e = H_2S$	0,141

	$PbF_2 + 2e = Pb + 2F^-$	-0,350		$SO_4^{2-} + 4H^+ + 2e = H_2SO_3 + H_2O$	0,17
	$PbBr_2 + 2e = Pb + 2Br^-$	-0,280		$SO_3^{2-} + 6H^+ + 6e = S + 3H_2O$	0,231
	$PbCl_2 + 2e = Pb + 2Cl^-$	-0,268		$2SO_4^{2-} + 10H^+ + 8e = S_2O_3 + 5H_2O$	0,29
	$Pb^{2+} + 2e = Pb$	-0,126		$SO_4^{2-} + 10H^+ + 8e = H_2S + 4H_2O$	0,311
	$PbO_3^{2-} + H_2O + 2e = PbO_2 + 2OH^-$	0,2		$SO_4^{2-} + 8H^+ + 6e = S + 4H_2O$	0,357
	$PbO + 2H^+ + 2e = Pb + H_2O$	0,248		$2H_2SO_3 + 2H^+ + 4e = S_2O_3^{2-} + 3H_2O$	0,40
	$Pb(OH)_2 + 2H^+ + 2e = Pb + H_2O$	0,277		$H_2SO_3 + 4H^+ + 4e = S + 3H_2O$	0,449
	$PbO_2 + H_2O + 2e = PbO + 2OH^-$	0,28		$S_2O_3^{2-} + 6H^+ + 4e = 2S + 3H_2O$	0,5
	$Pb_3O_4 + 2H^+ + 2e = 3PbO + H_2O$	0,972		$2SO_3^{2-} + 6H^+ + 4e = S_2O_3 + 3H_2O$	0,705
	$PbO_2 + 4H^+ + 2e = Pb^{2+} + 2H_2O$	1,449-1,455		$S_2O_8^{2-} + 2e = 2SO_4^{2-}$	2,01
	$PbO_2 + SO_4^{2-} + 4H^+ + 2e = PbSO_4 + 2H_2O$	1,685	Sb	$SbO_2^- + 2H_2O + 3e = Sb + 4OH^-$	-0,675
	$Pb^{4+} + 2e = Pb^{2+}$	1,694		$Sb + 3H^+ + 3e = SbH_3$	-0,51
Pd	$Pd(OH)_2 + 2e = Pd + 2OH^-$	0,07		$SbO_3^- + H_2O + 2e = SbO_2^- + 2OH^-$	-0,43
	$PdI_6^{2-} + 2e = PdI_4 + 2I^-$	0,623		$Sb_2O_3 + 6H^+ + 6e = 2Sb + 3H_2O$	0,152
	$PdCl_4^{2-} + 2e = Pd + 4Cl^-$	0,623		$SbO^+ + 2H^+ + 3e = Sb + H_2O$	0,212
	$PdO + 2H^+ + 2e = Pd + H_2O$	0,896		$SbO_3^- + 2H^+ + 3e = SbO_2^- + H_2O$	0,353
	$PdCl_6^{2-} + 4e = Pd + 6Cl^-$	0,96		$SbO_2^- + 4H^+ + 3e = Sb + 2H_2O$	0,446
	$Pd^{2+} + 2e = Pd$	0,987		$Sb_2O_5 + 6H^+ + 4e = 2SbO^+ + 3H_2O$	0,581
	$PdBr_6^{2-} + 2e = PdBr_4 + 2Br^-$	0,993		$Sb_2O_5 + 4H^+ + 4e = Sb_2O_3 + 2H_2O$	0,671
	$PdO_2 + 2H^+ + 2e = PdO + H_2O$	1,283	Sc	$Sc^{3+} + 3e = Sc$	-2,077
	$PdCl_6^{2-} + 2e = PdCl_4 + 2Cl^-$	1,288	Se	$Se + 2e = Se^{2-}$	-0,92
Pt	$PtS + 2e = Pt + S^{2-}$	-0,95		$Se + 2H^+ + 2e = H_2Se$	-0,40
	$PtS_2 + 2e = PtS + S^{2-}$	-0,64		$SeO_3^{2-} + 3H_2O + 4e = Se + 6OH^-$	-0,366
	$Pt(OH)_2 + 2e = Pt + 2OH^-$	0,15		$SeO_4^{2-} + H_2O + 2e = SeO_3^{2-} + 2OH^-$	0,05
	$PtI_6^{2-} + 2e = PtI_4 + 2I^-$	0,393		$H_2SeO_3 + 4H^+ + 4e = Se + 3H_2O$	0,741
	$PtBr_4^{2-} + 2e = Pt + 4Br^-$	0,58		$SeO_4^{2-} + 4H^+ + 2e = H_2SeO_3 + H_2O$	1,15
	$PtBr_6^{2-} + 2e = PtBr_4 + 2Br^-$	0,59	Si	$SiO_3^{2-} + 3H_2O + 4e = Si + 6OH^-$	-1,7
	$PtCl_6^{2-} + 2e = PtCl_4 + 2Cl^-$	0,720		$SiF_6^{2-} + 4e = Si + 6F^-$	-1,2
	$PtCl_4^{2-} + 2e = Pt + 4Cl^-$	0,73		$SiO_3^{2-} + 6H^+ + 4e = Si + 3H_2O$	-0,455
	$Pt(OH)_2 + 2H^+ + 2e = Pt + 2H_2O$	0,980		$Si + 4H^+ + 4e = SiH_4$	0,102
	$PtO_2 + 2H^+ + 2e = Pt(OH)_2$	1,045	Sn	$SnS + 2e = Sn + S^{2-}$	-0,94
	$Pt^{2+} + 2e = Pt$	1,188		$Sn(OH)_6^{2-} + 2e = HSnO_2^- + H_2O + 3OH^-$	-0,93
Ra	$Ra^{2+} + 2e = Ra$	-2,925		$HSnO_2^- + H_2O + 2e = Sn + 3OH^-$	-0,91
Rb	$Rb^+ + e = Rb$	-2,925		$SnF_6^{2-} + 4e = Sn + 6F^-$	-0,25
	$SO_4^{2-} + H_2O + 2e = SO_3^{2-} + 2OH^-$	-0,93		$Sn^{2+} + 2e = Sn$	-0,136
	$2SO_4^{2-} + 5H_2O + 8e = S_2O_3^{2-} + 10OH^-$	-0,76		$SnO_2 + 2H^+ + 2e = SnO + H_2O$	-0,108
	$SO_3^{2-} + 3H_2O + 4e = S + 6OH^-$	-0,66		$SnO_2 + 4H^+ + 4e = Sn + 2H_2O$	-0,106
	$2SO_3^{2-} + 3H_2O + 4e = S_2O_3^{2-} + 6OH^-$	-0,58		$SnO + 2H^+ + 2e = Sn + H_2O$	-0,104
	$S_2^{2-} + 2e = 2S^{2-}$	-0,524		$Sn(OH)_2 + 2H^+ + 2e = Sn + 2H_2O$	-0,091
S	$S + 2e = S^{2-}$	-0,48		$SnCl_6^{2-} + 2e = SnCl_4 + 2Cl^-$	0,14
	$2S + 2e = S_2^{2-}$	-0,476		$Sn^{4+} + 2e = Sn^{2+}$	0,151
	$S + H^+ + 2e = HS^-$	-0,065	Sr	$Sr^{2+} + 2e = Sr$	-2,888
	$S_2O_3^{2-} + 6H^+ + 8e = 2S + 3H_2O$	-0,006	Te	$Te + 2e = Te^{2-}$	-1,14
	$S_4O_6^{2-} + 2e = 2S_2O_3^{2-}$	0,08		$Te + 2H^+ + 2e = H_2Te$	-0,72
	$SO_4^{2-} + 8H^+ + 8e = S + 4H_2O$	0,149		$TeO_3^{2-} + 2H_2O + 4e = Te + 6OH^-$	-0,57
	$TeO_2 + 4H^+ + 4e = Te + 2H_2O$	0,529		$V^{2+} + 2e = V$	-1,175

	$TeO_4^{2-} + 2H^+ + 2e = TeO_3 + H_2O$	0,892		$V^{3+} + e = V^{2+}$	-0,255
	$H_6TeO_6 + 2H^+ + 2e = TeO_2 + 4H_2O$	1,02		$VO_2^+ + 4H^+ + 5e = V + 2H_2O$	-0,25
Ti	$Ti^{2+} + 2e = Ti$	-1,63		$VO_2^{2+} + e = VO^+$	-0,044
	$TiO + 2H^+ + 2e = Ti + H_2O$	-1,306		$VO_2^+ + 4H^+ + 3e = V + 2H_2O$	0,360
	$TiF_6^{2-} + 4e = Ti + 6F^-$	-1,19	V	$V_2O_5 + 6H^+ + 2e = 2VO^{2+} + 3H_2O$	0,958
	$TiO_2 + 4H^+ + 4e = Ti + 2H_2O$	-0,86		$VO_2^+ + 2H^+ + e = VO^{2+} + H_2O$	1,004
	TiO_2(рутил) $+ H^+ + 4e = Ti^{3+} + 2H_2O$	-0,666		$VO_4^{3-} + 6H^+ + 2e = VO^+ + 3H_2O$	1,256
	TiO_2(рутил) $+ 2H^+ + 4e = Ti^{2+} + 2H_2O$	-0,502		$H_2VO_4^- + 4H^+ + e = VO^{2+} + 3H_2O$	1,314
	$Ti^{3+} + e = Ti^{2+}$	-0,368		$WO_4^{2-} + 4H_2O + 6e = W + 8OH^-$	-1,05
	$Ti^{4+} + e = Ti^{3+}$ (5M H_3PO_4)	-0,15	W	$WO_2 + 4H^+ + 4e = W + 2H_2O$	-0,119
	$TiO^{2+} + 2H^+ + 2e = Ti^{2+} + H_2O$	-0,135		$WO_3 + 6H^+ + 6e = W + 3H_2O$	-0,09
	$TiO^{2+} + 2H^+ + e = Ti^{3+} + H_2O$	0,10		$W_2O_5 + 2H^+ + 2e = 2WO_2 + H_2O$	-0,031
Tl	$Tl_2S + 2e = 2Tl + S^{2-}$	-0,93		$2WO_3 + 2H^+ + 2e = W_2O_5 + H_2O$	-0,029
	$TlI + e = Tl + I^-$	-0,753		$WO_4^{2-} + 8H^+ + 6e = W + 4H_2O$	0,049
	$TlBr + e = Tl + Br^-$	-0,658		$2WO_4^{2-} + 6H^+ + 2e = W_2O_5 + 3H_2O$	0,801
	$TlCl + e = Tl + Cl^-$	-0,557		$ZnS + 2e = Zn + S^{2-}$	-1,405
	$TlOH + e = Tl + OH^-$	-0,344	Zn	$Zn(CN)_4^{2-} + 2e = Zn + 4CN^-$	-1,26
	$Tl^+ + e = Tl$	-0,3363		$Zn(OH)_2 + 2e = Zn + 2OH^-$	-1,245
	$Tl(OH)_3 + 2e = TlOH + 2OH^-$	-0,05		$Zn(OH)_4^{2-} + 2e = Zn + 4OH^-$	-1,22
	$Tl_2O_3 + 3H_2O + 4e = 2Tl^+ + 6OH^-$	0,02		$ZnO_2^{2-} + 2H_2O + 2e = Zn + 4OH^-$	-1,216
	$TlOH + H^+ + e = Tl + H_2O$	0,778		$ZnCO_3 + 2e = Zn + CO_3^{2-}$	-1,06
	$Tl^{3+} + 2e = Tl^+$	1,252		$Zn(NH_3)_4^{2+} + 2e = Zn + 4NH_3$	-1,04
U	$UO_2 + 2H_2O + 4e = U + 4OH^-$	-2,39		$Zn^{2+} + 2e = Zn$	-0,763
	$U^{3+} + 3e = U$	-1,798		$ZnO_2^{2-} + 4H^+ + 2e = Zn + 2H_2O$	0,441
	$U^{4+} + e = U^{3+}$	-0,607		$ZrO^{2+} + 2H^+ + 4e = Zr + H_2O$	-1,570
	$UO_2^{2+} = UO_2^+$	0,05	Zr	$ZrO_2 + 4H^+ + 4e = Zr + 2H_2O$	-1,553
	$UO_2^{2+} + 4H^+ + 2e = U + 2H_2O$	0,334		$Zr^{4+} + 4e = Zr$	-1,539
	$UO_2^+ + 4H^+ + e = U + 2H_2O$	0,62			

Приложение I

Электрохимический ряд напряжений металлов

Электрохимический ряд напряжений металлов – это ряд стандартных электродных потенциалов металлов, расположенных в порядке их возрастания.

Таблица 1

Стандартные электродные потенциалы металлов

Элемент	Электродная реакция	E^0, В	Элемент	Электродная реакция	E^0, В
Цезий	$Cs^+ + e^- \rightleftarrows Cs^0$	–3,08	Кадмий	$Cd^{2+} + 2e \rightleftarrows Cd^0$	–0,40
Литий	$Li^+ + e^- \rightleftarrows Li^0$	–3,02	Таллий	$Tl^+ + e^- \rightleftarrows Tl^0$	–0,34
Рубидий	$Rb^+ + e^- \rightleftarrows Rb^0$	–2,99	Кобальт	$Co^{2+} + 2e \rightleftarrows Co^0$	–0,28
Калий	$K^+ + e^- \rightleftarrows K^0$	–2,92	Никель	$Ni^{2+} + 2e \rightleftarrows Ni^0$	–0,25
Барий	$Ba^{2+} + 2e \rightleftarrows Ba^0$	–2,90	Олово	$Sn^{2+} + 2e \rightleftarrows Sn^0$	–0,14
Стронций	$Sr^{2+} + 2e \rightleftarrows Sr^0$	–2,89	Свинец	$Pb^{2+} + 2e \rightleftarrows Pb^0$	–0,13
Кальций	$Ca^{2+} + 2e \rightleftarrows Ca^0$	–2,87	Водород	$2H^+ + 2e \rightleftarrows H_2$	0,00
Натрий	$Na^+ + e \rightleftarrows Na^0$	–2,71	Сурьма	$Sb^{3+} + 3e \rightleftarrows Sb^0$	+0,20
Лантан	$La^{3+} + 3e \rightleftarrows La^0$	–2,37	Висмут	$Bi^{3+} + 3e \rightleftarrows Bi^0$	+0,23
Магний	$Mg^{2+} + 2e \rightleftarrows Mg^0$	–2,34	Медь	$Cu^{2+} + 2e \rightleftarrows Cu^0$	+0,34
Бериллий	$Be^{2+} + 2e \rightleftarrows Be^0$	–1,70	Серебро	$Ag^+ + e \rightleftarrows Ag^0$	+0,80
Алюминий	$Al^{3+} + 3e \rightleftarrows Al^0$	–1,67	Палладий	$Pd^{2+} + 2e \rightleftarrows Pd^0$	+0,83
Титан	$Ti^{2+} + 2e \rightleftarrows Ti^0$	–1,63	Ртуть	$Hg_2^{2+} + 2e \rightleftarrows Hg^0$	+0,79
Марганец	$Mn^{2+} + 2e \rightleftarrows Mn^0$	–1,05	Ртуть	$Hg^{2+} + 2e \rightleftarrows Hg^0$	+0,85
Цинк	$Zn^{2+} + 2e \rightleftarrows Zn^0$	–0,76	Платина	$Pt^{2+} + 2e \rightleftarrows Pt^0$	+1,20
Хром	$Cr^{3+} + 3e \rightleftarrows Cr^0$	–0,71	Золото	$Au^{3+} + 3e \rightleftarrows Au^0$	+1,50
Железо	$Fe^{2+} + 2e \rightleftarrows Fe^0$	–0,44	Золото	$Au^+ + e \rightleftarrows Au^0$	+1,68

Учебное издание

Ирина Альбертовна Низова, Наталья Анатольевна Зайцева

ЗАДАЧИ И ВОПРОСЫ ПО КУРСУ «ХИМИЯ»

Учебное пособие

Редактор изд-ва

Компьютерная верстка И.*А.Низовой*

Подписано в печать .Бумага писчая. Формат 60×84 1/16.
Печать на ризографе. Гарнитура Times New Roman.
Печ. л. Уч.-изд. л. 1,0 .Тираж 100 .Заказ

Издательство УГГУ
620144, Екатеринбург, ул. Куйбышева, 30
Уральский государственный горный университет
Отпечатано с оригинал-макета
в лаборатории множительной техники УГГУ

МИНОБРНАУКИ РОССИИ

ФГБОУ ВО «Уральский государственный горный университет»

УТВЕРЖДАЮ
Проректор по учебно-методическому комплексу _____ С.А. Упоров

МЕТОДИЧЕСКИЕ УКАЗАНИЯ ПО ОРГАНИЗАЦИИ САМОСТОЯТЕЛЬНОЙ РАБОТЫ И ЗАДАНИЯ ДЛЯ ОБУЧАЮЩИХСЯ

Б1.О.09 ОСНОВЫ ПРОФЕССИОНАЛЬНОЙ ДЕЯТЕЛЬНОСТИ

Специальность
21.05.04 Горное дело

Специализация
Менеджмент и экономика горнопромышленного производства

Авторы: Мочалова Л.А., д.э.н., доцент; Лель Ю.И., д.т.н., проф.; Юрак В.В., к.э.н., доцент; Иванов А. Н., к.э.н.

Одобрена на заседании кафедры

Экономики и менеджмента
(название кафедры)

Зав. кафедрой _____
(подпись)
Мочалова Л.А.
(Фамилия И.О.)
Протокол № 2 от 04.10.2023
(Дата)

Рассмотрена методической комиссией

Инженерно-экономического факультета
(название факультета)

Председатель _____
(подпись)
Мочалова Л.А.
(Фамилия И.О.)
Протокол № 2 от 20.10.2023
(Дата)

Екатеринбург

ВВЕДЕНИЕ

Самостоятельная работа в высшем учебном заведении - это часть учебного процесса, метод обучения, прием учебно-познавательной деятельности, комплексная целевая стандартизованная учебная деятельность с запланированными видом, типом, формами контроля.

Самостоятельная работа представляет собой плановую деятельность обучающихся по поручению и под методическим руководством преподавателя.

Целью самостоятельной работы студентов является закрепление тех знаний, которые они получили на аудиторных занятиях, а также способствование развитию у студентов творческих навыков, инициативы, умению организовать свое время.

Самостоятельная работа реализует следующие задачи:

- предполагает освоение курса дисциплины;
- помогает освоению навыков учебной и научной работы;
- способствует осознанию ответственности процесса познания;
- способствует углублению и пополнению знаний студентов, освоению ими навыков и умений;
- формирует интерес к познавательным действиям, освоению методов и приемов познавательного процесса,
- создает условия для творческой и научной деятельности обучающихся;
- способствует развитию у студентов таких личных качеств, как целеустремленность, заинтересованность, исследование нового.

Самостоятельная работа обучающегося выполняет следующие функции:

- развивающую (повышение культуры умственного труда, приобщение к творческим видам деятельности, обогащение интеллектуальных способностей студентов);
- информационно-обучающую (учебная деятельность студентов на аудиторных занятиях, неподкрепленная самостоятельной работой, становится мало результативной);
- ориентирующую и стимулирующую (процессу обучения придается ускорение и мотивация);
- воспитательную (формируются и развиваются профессиональные качества бакалавра и гражданина);
- исследовательскую (новый уровень профессионально-творческого мышления).

Организация самостоятельной работы студентов должна опираться на определенные требования, а, именно:

- сложность осваиваемых знаний должна соответствовать уровню развития студентов;
- стандартизация заданий в соответствии с логической системой курса дисциплины;
- объем задания должен соответствовать уровню студента;
- задания должны быть адаптированными к уровню студентов.

Содержание самостоятельной работы студентов представляет собой, с одной стороны, совокупность теоретических и практических учебных заданий, которые должен выполнить студент в процессе обучения, объект его деятельности; с другой стороны – это способ деятельности студента по выполнению соответствующего теоретического или практического учебного задания.

Свое внешнее выражение содержание самостоятельной работы студентов находит во всех организационных формах аудиторной и внеаудиторной деятельности, в ходе самостоятельного выполнения различных заданий.

Функциональное предназначение самостоятельной работы студентов в процессе лекций, практических занятий по овладению специальными знаниями заключается в самостоятельном прочтении, просмотре, прослушивании, наблюдении, конспектировании, осмыслении, запоминании и воспроизведении определенной информации. Цель и планирование самостоятельной работы студента определяет преподаватель. Вся информация осуществляется на основе ее воспроизведения.

Так как самостоятельная работа тесно связана с учебным процессом, ее необходимо рассматривать в двух аспектах:

1. аудиторная самостоятельная работа – лекционные, практические занятия;

2. внеаудиторная самостоятельная работа – дополнение лекционных материалов, подготовка к практическим занятиям, подготовка к участию в деловых играх и дискуссиях, выполнение письменных домашних заданий, Контрольных работ (рефератов и т.п.) и курсовых работ (проектов), докладов и др.

Основные формы организации самостоятельной работы студентов определяются следующими параметрами:

- содержание учебной дисциплины;
- уровень образования и степень подготовленности студентов;
- необходимость упорядочения нагрузки студентов при самостоятельной работе.

Таким образом, самостоятельная работа студентов является важнейшей составной частью процесса обучения.

Методические указания по организации самостоятельной работы и задания для обучающихся по дисциплине «*Основы профессиональной деятельности*» обращают внимание студента на главное, существенное в изучаемой дисциплине, помогают выработать умение анализировать явления и факты, связывать теоретические положения с практикой, а также облегчают к сдаче *зачета*.

Настоящие методические указания позволят студентам самостоятельно овладеть фундаментальными знаниями, профессиональными умениями и навыками деятельности по профилю подготовки, опытом творческой и исследовательской деятельности, и направлены на формирование компетенций, предусмотренных учебным планом поданному профилю.

Видами самостоятельной работы обучающихся по дисциплине «*Основы профессиональной деятельности*» являются:

- повторение материала лекций;

- самостоятельное изучение тем курса (в т.ч. рассмотрение основных категорий дисциплины, работа с литературой);

- ответы на вопросы для самопроверки (самоконтроля);

- подготовка к практическим (семинарским) занятиям (в т.ч. подготовка доклада, подготовка к дискуссии, подготовка к выполнению практико-ориентированного задания);

- подготовка контрольной работы (реферата);

- подготовка к зачету.

В методических указаниях представлены материалы для самостоятельной работы и рекомендации по организации отдельных её видов.

ВОПРОСЫ ДЛЯ САМОПРОВЕРКИ

Как классифицируются горные породы по происхождению?

Поясните термины: полезное ископаемое, пустая порода, месторождение полезного ископаемого.

Дайте определение и нарисуйте следующие формы залегания полезных ископаемых: пласт, жила, линза, шток, гнезда.

Дайте определение и нарисуйте следующие виды геологических нарушений: складчатость, сброс, взброс.

Поясните элементы залегания пластов.

Поясните классификацию угольных пластов по мощности и углу падения.

Дайте определение запасам: геологическим, балансовым, промышленным.

Как определяются коэффициенты потерь и извлечения?

Назовите стадии разработки месторождений полезных ископаемых.

Назовите виды горнодобывающих предприятий и дайте им характеристику.

Назовите наиболее важные процессы по обеспечению добычи полезных ископаемых подземным способом.

Назовите достоинства и недостатки открытых горных работ.

Основные понятия и определения физико-химических свойств горных пород.

Конструкция добычной скважины.

Общие представления о тепле Земли. Классификация геотермальных ресурсов.

Буровое оборудование.

Основные понятия и представления о гидродобыче.

Дайте определение терминам: производственный процесс, рабочий процесс, горные работы.

Назовите способы выполнения горных работ и условия их применения.

Назовите методы ведения взрывных работ.

Поясните шпуровой метод взрывных работ.

Как классифицируются промышленные взрывные вещества?

Поясните основные меры безопасности при ведении взрывных работ в шахте.

Введение в информационные технологии, применяемые в горном производстве.

Функциональное предназначение информационных технологий.

Обзор рынка представляемого программного обеспечения.

Возможности ПО для решения задач горного производства.

Что понимается под вскрытием месторождения?

На чем основан наиболее простой метод установления границы открытого и подземного способов разработки?

Рациональная глубина подземной разработки, при которой экономически целесообразно совмещать подземный транспорт и подъем руды на поверхность?

Основной вид транспорта на карьерах?

Основные элементы карьера?

Какой основной способ добычи нефти?

Что не относится к способам извлечения полезного ископаемого?

При каком способе разработки полезных ископаемых происходит значительный ущерб окружающей среде?

В чем заключается выбор рациональной схемы вскрытия методом сравнения вариантов?

Что относится к рудным полезным ископаемым?

Дайте определение руде, рудной массе, понятии «разубоживание»

Поясните основные особенности разработки рудных месторождений.

Поясните основные способы и схемы вскрытия рудников.

Назовите и охарактеризуйте основные способы отбойки руды.

Поясните основные способы управления кровлей при разработке руд.

Назовите основные системы разработки рудных тел и поясните их сущность.

Назовите классы систем разработки рудных месторождений.

Назовите основные производственные процессы очистной выемки.

Порядок вскрытия этажей. Достоинства и недостатки вскрытия концентрационными квершлагами.

Приведите классификацию рудных месторождений по мощности рудного тела.

Выбор системы разработки. Факторы, влияющие на выбор системы разработки.

Состав производственных процессов и их взаимосвязь.

Порядок и способы очистной выемки в этаже.

Понятие о коэффициентах вскрыши (средний, текущий, граничный).

Условия залегания месторождений, отрабатываемых открытым способом.

Виды выемочно-погрузочного оборудования на карьерах.

Технологические свойства горных пород.

Особенности карьерного транспорта.

Карьер, основные элементы карьера.

Преимущества и недостатки добычи открытым способом.

Производительность труда одного работника, её влияние на процесс добычи ПИ.

Себестоимость 1 т руды.

Режимы работы шахт.

Премии работников предприятий минерально-сырьевого комплекса.

Из чего состоит график организации работ в шахте.

Основной задачей горнодобывающей промышленности является.

Как определяется ценность месторождения.

Как называются запасы месторождения полезных ископаемых экономически выгодные для промышленной разработки.

Что называют минеральным и топливо –энергетическим сырьем.

Когда происходит ликвидация горных предприятий?

Как повлиял COVID-19 на дальнейшее развитие горной промышленности?

Что называют цифровым рудником?

Приведите примеры нестандартных решений в производстве горной техники?

Приведите примеры использования выработанного пространства для нужд человека?

Стоимость 1 $м^3$ закладки на Урале, от чего зависит цена?

Охарактеризуйте недропользование как хозяйственный процесс.

Как осуществляется регулирование процессов недропользования на уровне государства, региона?

Назовите международные проблемы недропользования.

Охарактеризуйте недра как объект государственной собственности.

Государственное регулирование недропользования.

Каким образом осуществляется разграничение компетенций органов власти по регулированию отношений недропользования?

Как осуществляется правовое регулирование отношений недропользования в субъектах Российской Федерации?

Опишите государственную систему лицензирования пользования недрами.

Опишите право собственности на геологоразведочную информацию (государство, пользователь недр).

В чем заключается специфика недр и отношений недропользования?

Опишите методы правового регулирования отношений недропользования.

Назовите источники горного права.

Опишите структуру горного права (законы, подзаконные акты и т.п.). Каково соотношение горного права с остальными отраслями правовых норм. Назовите основные права и обязанности недропользователей в их единстве и противоположности.

В чем заключается правовой режим рассмотрения споров о пользовании природными ресурсами между различными субъектами.

Какова **с**вязь между горными науками и горным правом?

Каковы задачи Правительства Российской Федерации в сфере регулирования недропользования?

Каковы задачи и функции Министерства природных ресурсов и экологии Российской Федерации в сфере регулирования недропользования?

Каковы функции Федерального агентства по недропользованию в сфере регулирования недропользования?

Каковы функции Федеральной службы по экологическому, технологическому и атомному надзору в сфере регулирования недропользования?

Каковы функции Федеральной службы по надзору в сфере природопользования в сфере регулирования недропользования?

Наблюдается ли четкое разграничение полномочий органов государственной власти в сфере недропользования?

Опишите основные тенденции процессов недропользования в условиях глобализации.

Охарактеризуйте факторы и методы управления недропользованием. Назовите основные группы методов и факторов управления недропользованием.

Охарактеризуйте административные методы управления недропользованием.

Охарактеризуйте экономические методы управления недропользованием.

Назовите принципы управления предприятиями минерально-сырьевого комплекса.

Каковы отраслевые особенности процессов управления предприятием.

Как обеспечивается социально-эколого-экономическая безопасность хозяйствующих субъектов минерально-сырьевого комплекса?

Как определяется эколого-экономическая эффективность деятельности ПХК в сфере освоения минерально-сырьевой базы?

Каковы эколого-экономические проблемы использования минерального сырья между сопредельными территориями?

Каков уровень сырьевой безопасности Российской Федерации в 21 веке?

Какова роль минерально-сырьевой базы и геологической службы в обеспечении сырьевой безопасности.

Назовите уязвимые стороны минерально-сырьевой политики РФ.

Перечислите проблемы использования минеральных ресурсов в РФ.

Назовите проблемы инвестиций в воспроизводство минеральных ресурсов в РФ.

Каковы резервы повышения эффективности недропользования?

Назовите задачи законодательного обеспечения минерально-сырьевого сектора экономики страны.

Перечислите известные Вам технологии воспроизводства минерально-сырьевой базы.

ОСНОВНЫЕ КАТЕГОРИИ ДИСЦИПЛИНЫ

Месторождения полезных ископаемых
Твердые полезные ископаемые
Технологии разработки месторождений полезных ископаемых.
Горные породы
Геологические
Балансовые
Промышленные
Эксплуатационные запасы
Потери полезного ископаемого
Горные предприятия
Производственный комплекс горного предприятия
Подземная разработка полезных ископаемых
Инновационные технологии добычи
Горные выработки
Способы перемещения горной массы
Погрузочные машины
Погрузочно-доставочные машины
Конвейерный, рельсовый и трубопроводный транспорт
Подъёмные установки
Транспортные комплексы и устройства
Балансовые запасы месторождений
Системы разработки
Капитальные вложения
Эксплуатационные затраты
Способы добычи полезных ископаемых
Открытый, подземный и физико-химический способы добычи полезных ископаемых
Карьерное поле
Горный отвод
Земельный отвод
Карьер
Стоимость проведения и поддержания горных выработок
Себестоимость добычи 1 тонны полезного ископаемого
Мировая добыча минерального сырья
Рынок подземной разработки рудных и нерудных полезных ископаемых
Тенденции рынка
География добычи и реализации полезных ископаемых
Недропользование
Государственное регулирование недропользования
Государственные фонды недр
Государственный геологический контроль
Государственная система лицензирования пользования недрами

Право собственности на геологоразведочную информацию

Рациональное природопользование

Организационно-экономический механизм рационального природопользования

Правовое регулирование отношений недропользования

Горное право

Права недропользователей

Обязанности недропользователей

Система федеральных органов управления

Правительство Российской Федерации

Министерство природных ресурсов и экологии Российской Федерации

Федеральное агентство по недропользованию

Федеральная служба по экологическому, технологическому и атомному надзору

Федеральная служба по надзору в сфере природопользования

Минерально-сырьевой комплекс

Предприятие минерально-сырьевого комплекса

Социально-эколого-экономическая безопасность

Эколого-экономическая эффективность деятельности

Сопредельные территории

Эколого-экономические проблемы использования минерального сырья

Сырьевая безопасность

Минерально-сырьевая база

Воспроизводство минеральных ресурсов

Технологии воспроизводства минерально-сырьевой базы

САМООРГАНИЗАЦИЯ РАБОТЫ С ЛИТЕРАТУРОЙ

Самостоятельное изучение тем курса осуществляется на основе списка рекомендуемой литературы к дисциплине. При работе с книгой необходимо научиться правильно ее читать, вести записи. Самостоятельная работа с учебными и научными изданиями профессиональной и общекультурной тематики – это важнейшее условие формирования научного способа познания.

Основные приемы работы с литературой можно свести к следующим:

• составить перечень книг, с которыми следует познакомиться;

• перечень должен быть систематизированным (что необходимо для семинаров, что для экзаменов, что пригодится для написания курсовых и выпускных квалификационных работ (ВКР), а что выходит за рамками официальной учебной деятельности, и расширяет общую культуру);

• обязательно выписывать все выходные данные по каждой книге (при написании курсовых и выпускных квалификационных работ это позволит экономить время);

• определить, какие книги (или какие главы книг) следует прочитать более внимательно, а какие – просто просмотреть;

• при составлении перечней литературы следует посоветоваться с преподавателями и руководителями ВКР, которые помогут сориентироваться, на что стоит обратить большее внимание, а на что вообще не стоит тратить время;

• все прочитанные монографии, учебники и научные статьи следует конспектировать, но это не означает, что надо конспектировать «все подряд»: можно выписывать кратко основные идеи автора и иногда приводить наиболее яркие и показательные цитаты (с указанием страниц);

• если книга – собственная, то допускается делать на полях книги краткие пометки или же в конце книги, на пустых страницах просто сделать свой «предметный указатель», где отмечаются наиболее интересные мысли и обязательно указываются страницы в тексте автора;

• следует выработать способность «воспринимать» сложные тексты; для этого лучший прием – научиться «читать медленно», когда понятно каждое прочитанное слово (а если слово незнакомое, то либо с помощью словаря, либо с помощью преподавателя обязательно его узнать). Таким образом, чтение текста является частью познавательной деятельности. Ее цель – извлечение из текста необходимой информации.

От того, насколько осознанна читающим собственная внутренняя установка при обращении к печатному слову (найти нужные сведения, усвоить информацию полностью или частично, критически проанализировать материал и т.п.) во многом зависит эффективность осуществляемого действия. Грамотная работа с книгой, особенно если речь идет о научной литературе, предполагает соблюдение ряда правил, для овладения которыми необходимо настойчиво учиться. Это серьёзный, кропотливый труд. Прежде всего, при такой работе невозможен формальный, поверхностный подход. Не механическое заучивание, не простое накопление цитат, выдержек, а сознательное усвоение

прочитанного, осмысление его, стремление дойти до сути – вот главное правило. Другое правило – соблюдение при работе над книгой определенной последовательности. Вначале следует ознакомиться с оглавлением, содержанием предисловия или введения. Это дает общую ориентировку, представление о структуре и вопросах, которые рассматриваются в книге.

Следующий этап – чтение. Первый раз целесообразно прочитать книгу с начала до конца, чтобы получить о ней цельное представление. При повторном чтении происходит постепенное глубокое осмысление каждой главы, критического материала и позитивного изложения; выделение основных идей, системы аргументов, наиболее ярких примеров и т.д. Непременным правилом чтения должно быть выяснение незнакомых слов, терминов, выражений, неизвестных имен, названий. Студентам с этой целью рекомендуется заводить специальные тетради или блокноты. Важная роль в связи с этим принадлежит библиографической подготовке студентов. Она включает в себя умение активно, быстро пользоваться научным аппаратом книги, справочными изданиями, каталогами, умение вести поиск необходимой информации, обрабатывать и систематизировать ее.

Выделяют четыре основные установки в чтении текста:

- информационно-поисковая (задача – найти, выделить искомую информацию);
- усваивающая (усилия читателя направлены на то, чтобы как можно полнее осознать и запомнить, как сами сведения, излагаемые автором, так и всю логику его рассуждений);
- аналитико-критическая (читатель стремится критически осмыслить материал, проанализировав его, определив свое отношение к нему);
- творческая (создает у читателя готовность в том или ином виде – как отправной пункт для своих рассуждений, как образ для действия по аналогии и т.п. – использовать суждения автора, ход его мыслей, результат наблюдения, разработанную методику, дополнить их, подвергнуть новой проверке).

С наличием различных установок обращения к тексту связано существование и нескольких видов чтения:

- библиографическое – просматривание карточек каталога, рекомендательных списков, сводных списков журналов и статей за год и т.п.;
- просмотровое – используется для поиска материалов, содержащих нужную информацию, обычно к нему прибегают сразу после работы со списками литературы и каталогами, в результате такого просмотра читатель устанавливает, какие из источников будут использованы в дальнейшей работе;
- ознакомительное – подразумевает сплошное, достаточно подробное прочтение отобранных статей, глав, отдельных страниц; цель – познакомиться с характером информации, узнать, какие вопросы вынесены автором на рассмотрение, провести сортировку материала;
- изучающее – предполагает доскональное освоение материала; в ходе такого чтения проявляется доверие читателя к автору, готовность принять

изложенную информацию, реализуется установка на предельно полное понимание материала;

- аналитико-критическое и творческое чтение – два вида чтения близкие между собой тем, что участвуют в решении исследовательских задач.

Первый из них предполагает направленный критический анализ, как самой информации, так и способов ее получения и подачи автором; второе – поиск тех суждений, фактов, по которым, или, в связи с которыми, читатель считает нужным высказать собственные мысли.

Из всех рассмотренных видов чтения основным для студентов является изучающее – именно оно позволяет в работе с учебной и научной литературой накапливать знания в различных областях. Вот почему именно этот вид чтения в рамках образовательной деятельности должен быть освоен в первую очередь. Кроме того, при овладении данным видом чтения формируются основные приемы, повышающие эффективность работы с текстом. Научная методика работы с литературой предусматривает также ведение записи прочитанного. Это позволяет привести в систему знания, полученные при чтении, сосредоточить внимание на главных положениях, зафиксировать, закрепить их в памяти, а при необходимости вновь обратиться к ним.

Основные виды систематизированной записи прочитанного:

Аннотирование – предельно краткое связное описание просмотренной или прочитанной книги (статьи), ее содержания, источников, характера и назначения.

Планирование – краткая логическая организация текста, раскрывающая содержание и структуру изучаемого материала.

Тезирование – лаконичное воспроизведение основных утверждений автора без привлечения фактического материала.

Цитирование – дословное выписывание из текста выдержек, извлечений, наиболее существенно отражающих ту или иную мысль автора.

Конспектирование – краткое и последовательное изложение содержания прочитанного. Конспект – сложный способ изложения содержания книги или статьи в логической последовательности. Конспект аккумулирует в себе предыдущие виды записи, позволяет всесторонне охватить содержание книги, статьи. Поэтому умение составлять план, тезисы, делать выписки и другие записи определяет и технологию составления конспекта.

Как правильно составлять конспект? Внимательно прочитайте текст. Уточните в справочной литературе непонятные слова. При записи не забудьте вынести справочные данные на поля конспекта. Выделите главное, составьте план, представляющий собой перечень заголовков, подзаголовков, вопросов, последовательно раскрываемых затем в конспекте. Это первый элемент конспекта. Вторым элементом конспекта являются тезисы. Тезис - это кратко сформулированное положение. Для лучшего усвоения и запоминания материала следует записывать тезисы своими словами. Тезисы, выдвигаемые в конспекте, нужно доказывать. Поэтому третий элемент конспекта - основные доводы, доказывающие истинность рассматриваемого тезиса. В конспекте

могут быть положения и примеры. Законспектируйте материал, четко следуя пунктам плана. При конспектировании старайтесь выразить мысль своими словами. Записи следует вести четко, ясно. Грамотно записывайте цитаты. Цитируя, учитывайте лаконичность, значимость мысли. При оформлении конспекта необходимо стремиться к емкости каждого предложения. Мысли автора книги следует излагать кратко, заботясь о стиле и выразительности написанного. Число дополнительных элементов конспекта должно быть логически обоснованным, записи должны распределяться в определенной последовательности, отвечающей логической структуре произведения. Для уточнения и дополнения необходимо оставлять поля.

Конспектирование - наиболее сложный этап работы. Овладение навыками конспектирования требует от студента целеустремленности, повседневной самостоятельной работы. Конспект ускоряет повторение материала, экономит время при повторном, после определенного перерыва, обращении к уже знакомой работе. Учитывая индивидуальные особенности каждого студента, можно дать лишь некоторые, наиболее оправдавшие себя общие правила, с которыми преподаватель и обязан познакомить студентов:

1. Главное в конспекте не объем, а содержание. В нем должны быть отражены основные принципиальные положения источника, то новое, что внес его автор, основные методологические положения работы. Умение излагать мысли автора сжато, кратко и собственными словами приходит с опытом и знаниями. Но их накоплению помогает соблюдение одного важного правила – не торопиться записывать при первом же чтении, вносить в конспект лишь то, что стало ясным.

2. Форма ведения конспекта может быть самой разнообразной, она может изменяться, совершенствоваться. Но начинаться конспект всегда должен с указания полного наименования работы, фамилии автора, года и места издания; цитаты берутся в кавычки с обязательной ссылкой на страницу книги.

3. Конспект не должен быть «слепым», безликим, состоящим из сплошного текста. Особо важные места, яркие примеры выделяются цветным подчеркиванием, взятием в рамочку, оттенением, пометками на полях специальными знаками, чтобы можно было быстро найти нужное положение. Дополнительные материалы из других источников можно давать на полях, где записываются свои суждения, мысли, появившиеся уже после составления конспекта.

ПОДГОТОВКА К ДИСКУССИИ

Дискуссия - практическое занятие, в основе его заложены несколько различных точек зрения на один и тот же вопрос, в результате обсуждения которых участники приходят к приемлемым для каждого из них позициям и решениям. Современный образовательный метод по сути своей является «проблемно-ориентированным подходом к обучению и позволяет сфокусировать внимание студентов на анализе и разрешении какой-либо конкретной проблемной ситуации**.**

Цель дискуссии - раскрыть широкий спектр мнений по выбранной для обсуждения проблеме с разных точек зрения, обсудить неясные и спорные моменты, связанные с данной проблемой, и достичь консенсуса, то есть всестороннее глубокое рассмотрение актуальной проблемы путем ее свободного группового обсуждения.

Неотъемлемые составляющие дискуссии - это:

1. неразрешённый вопрос;

2. равноправное участие представителей всех заинтересованных сторон;

3. выработка приемлемых для всех участников решений по обсуждаемому вопросу.

При проведении дискуссии для достижения положительного результата и создания деловой атмосферы необходимо:

- предусмотреть оптимальное количество участников;
- обеспечить работу технических средств для аудио- и видеозаписи;
- установить регламент выступлений;
- обеспечить соответствующее оформление аудитории.

Методика организации и проведения дискуссии

Обычно выделяют три этапа в организации и проведении «круглого стола»: подготовительный, дискуссионный и завершающий. Для каждого этапа студент должен быть соответствующим образом подготовлен:

1. *Подготовительный этап*:

- выбор проблемы (проблема должна быть острой, актуальной, имеющей различные пути решения). Выбранная для обсуждения проблема может носить междисциплинарный характер, она должна представлять практический интерес для аудитории с точки зрения развития профессиональных компетенций. Тема заранее студенту известна. Тему задает преподаватель;
- подбор модератора (модератор руководит дискуссией, поэтому должен на высоком уровне владеть искусством создания доверительной атмосферы и поддержания дискуссии, а также методом наращивания информации). Студент может быть модератором при должной подготовке и помощи со стороны преподавателя;
- подбор дискутантов;
- подготовка сценария (проведение дискуссии по заранее спланированному сценарию позволяет избежать спонтанности и хаотичности в дискуссии). Сценарий также заранее студенту известен, так как его выполнение на занятии предполагает дополнительную самостоятельную подготовку вне аудитории.

Сценарий предполагает:

- определение понятийного аппарата (тезауруса);
- краткую содержательную вступительную речь модератора, в которой объявляется тема и спектр затрагиваемых в ее рамках проблем, контекст желаемого обсуждения;
- перечень вопросов дискуссионного характера (до 15 формулировок);
- разработку «домашних заготовок» ответов, подчас противоречивых и неординарных с использованием репрезентативной выборки информации;
- заключительную речь модератора;

• оснащение помещения стандартным оборудованием (аудио - видеотехникой), а также мультимедийными средствами с целью поддержания деловой и творческой атмосферы;

• консультирование участников (позволяет выработать у большинства участников определенные убеждения, которые в дальнейшем будут ими отстаиваться);

• подготовка необходимых материалов (на бумажном или электронном носителях): это могут быть статистические данные, материалы экспресс-опроса, проведенного анализа имеющейся информации с целью обеспечения участников дискуссии.

2. Дискуссионный этап:

• выступление модератора, в котором дается определение проблем и понятийного аппарата (тезауруса), устанавливается регламент, правила общей технологии занятия в форме дискуссии и информирование об общих правилах коммуникации.

К общим правилам коммуникации относятся рекомендации:

- избегай общих фраз;
- ориентируйся на цель (задачу);
- умей слушать;
- будь активен в беседе;
- будь краток;
- осуществляй конструктивную критику;
- не допускай оскорбительных замечаний в адрес собеседника;

• проведение «информационной атаки»: участники высказываются в определенном порядке, оперируя убедительными фактами, иллюстрирующими современное состояние проблемы;

• выступление дискутантов и выявления существующих мнений на поставленные вопросы, акцентирования внимания на оригинальные идеи. С целью поддержания остроты дискуссии рекомендуется формулировать дополнительные вопросы;

• ответы на дискуссионные вопросы;

• подведение модератором мини-итогов по выступлениям и дискуссии: формулирование основных выводов о причинах и характере разногласий по исследуемой проблеме, способах их преодоления, о системе мер решения данной проблемы.

3. Завершающий этап:

- подведение заключительных итогов ведущим;
- выработка рекомендаций или решений;
- установление общих результатов дискуссии.

ПОДГОТОВКА К ПРОМЕЖУТОЧНОЙ АТТЕСТАЦИИ

При подготовке к *зачету* по дисциплине «*Основы профессиональной деятельности*» обучающемуся рекомендуется:

1. повторить пройденный материал и ответить на вопросы, используя конспект и материалы лекций. Если по каким-либо вопросам у студента недостаточно информации в лекционных материалах, то необходимо получить информацию из раздаточных материалов и/или учебников (литературы), рекомендованных для изучения дисциплины «*Основы профессиональной деятельности*».

Целесообразно также дополнить конспект лекций наиболее существенными и важными тезисами для рассматриваемого вопроса;

2. при изучении основных и дополнительных источников информации в рамках выполнения заданий на *зачете* особое внимание необходимо уделять схемам, рисункам, графикам и другим иллюстрациям, так как подобные графические материалы, как правило, в наглядной форме отражают главное содержание изучаемого вопроса;

3. при изучении основных и дополнительных источников информации в рамках выполнения заданий на *зачете* (в случаях, когда отсутствует иллюстративный материал) особое внимание необходимо обращать на наличие в тексте словосочетаний вида «во-первых», «во-вторых» и т.д., а также дефисов и перечислений (цифровых или буквенных), так как эти признаки, как правило, позволяют структурировать ответ на предложенное задание.

Подобную текстовую структуризацию материала слушатель может трансформировать в рисунки, схемы и т. п. для более краткого, наглядного и удобного восприятия (иллюстрации целесообразно отразить в конспекте лекций – это позволит оперативно и быстро найти, в случае необходимости, соответствующую информацию);

4. следует также обращать внимание при изучении материала для подготовки к *зачету* на словосочетания вида «таким образом», «подводя итог сказанному» и т.п., так как это признаки выражения главных мыслей и выводов по изучаемому вопросу (пункту, разделу). В отдельных случаях выводы по теме (разделу, главе) позволяют полностью построить (восстановить, воссоздать) ответ на поставленный вопрос (задание), так как содержат в себе основные мысли и тезисы для ответа.

МИНОБРНАУКИ РОССИИ

ФГБОУ ВО «Уральский государственный горный университет»

УТВЕРЖДАЮ
Проректор по учебно-методическому комплексу _____ С.А. Упоров

МЕТОДИЧЕСКИЕ РЕКОМЕНДАЦИИ И ЗАДАНИЯ К КОНТРОЛЬНОЙ РАБОТЕ

ОСНОВЫ ПРОФЕССИОНАЛЬНОЙ ДЕЯТЕЛЬНОСТИ

Специальность
21.05.04 Горное дело

Специализация
Менеджмент и экономика горнопромышленного производства

квалификация выпускника: **специалист**

Автор: Мочалова Л.А., доцент, д.э.н.

Одобрена на заседании кафедры	Рассмотрена методической комиссией
Экономики и менеджмента	Инженерно-экономического факультета
(название кафедры)	*(название факультета)*
Зав. кафедрой _____ *(подпись)*	Председатель _____ *(подпись)*
Мочалова Л.А.	Мочалова Л.А.
(Фамилия И.О.)	*(Фамилия И.О.)*
Протокол № 2 от 04.10.2023	Протокол № 2 от 20.10.2023
(Дата)	*(Дата)*

Екатеринбург

ВВЕДЕНИЕ

Данные методические рекомендации необходимы для студентов *специальности 21.05.04 Горное дело, специализации «Менеджмент и экономика горнопромышленного производства»* при организации самостоятельной работы по дисциплине «Основы профессиональной деятельности» в рамках подготовки и защиты контрольной работы.

В методических рекомендациях содержатся особенности организации подготовки контрольной работы в виде реферата, требования к его оформлению, а также порядок защиты и критерии оценки.

ОРГАНИЗАЦИЯ ПОДГОТОВКИ КОНТРОЛЬНОЙ РАБОТЫ (РЕФЕРАТА)

Общая характеристика реферата

Написание реферата практикуется в учебном процессе в целях приобретения студентом необходимой профессиональной подготовки, развития умения и навыков самостоятельного научного поиска: изучения литературы по выбранной теме, анализа различных источников и точек зрения, обобщения материала, выделения главного, формулирования выводов и т. п. С помощью реферата студент может глубже постигать наиболее сложные проблемы дисциплины, учится лаконично излагать свои мысли, правильно оформлять работу, докладывать результаты своего труда.

В «Толковом словаре русского языка» дается следующее определение: «**реферат** – краткое изложение содержания книги, статьи, исследования, а также доклад с таким изложением».

Различают два вида реферата:

- *репродуктивный* – воспроизводит содержание первичного текста в форме реферата-конспекта или реферата-резюме. В реферате-конспекте содержится фактическая информация в обобщённом виде, иллюстрированный материал, различные сведения о методах исследования, результатах исследования и возможностях их применения. В реферате-резюме содержатся только основные положения данной темы;
- *продуктивный* – содержит творческое или критическое осмысление реферируемого источника и оформляются в форме реферата-доклада или реферата-обзора. В реферате-докладе, наряду с анализом информации первоисточника, дается объективная оценка проблемы, и он имеет развёрнутый характер. Реферат-обзор составляется на основе нескольких источников и в нем сопоставляются различные точки зрения по исследуемой проблеме.

Студент для изложения материала должен выбрать продуктивный вид реферата.

Выбор темы реферата

Студенту предоставляется право выбора темы реферата из рекомендованного преподавателем дисциплины списка. Выбор темы должен быть осознанным и обоснованным с точки зрения познавательных интересов автора, а также полноты освещения темы в имеющейся научной литературе.

Если интересующая тема отсутствует в рекомендованном списке, то по согласованию с преподавателем студенту предоставляется право самостоятельно предложить тему реферата, раскрывающую содержание изучаемой дисциплины. Тема не должна быть слишком общей и глобальной, так как небольшой объем работы (до 20-25 страниц без учёта приложений) не позволит раскрыть ее.

Начинать знакомство с избранной темой лучше всего с чтения обобщающих работ по данной проблеме, постепенно переходя к узкоспециальной литературе. При этом следует сразу же составлять библиографические выходные данные используемых источников (автор, название, место и год издания, издательство, страницы).

На основе анализа прочитанного и просмотренного материала по данной теме следует составить тезисы по основным смысловым блокам, с пометками, собственными суждениями и оценками. Предварительно подобранный в литературных источниках материал может превышать необходимый объем реферата.

Формулирование цели и составление плана реферата

Выбрав тему реферата и изучив литературу, необходимо сформулировать цель работы и составить план реферата.

Цель – это осознаваемый образ предвосхищаемого результата. Возможно, формулировка цели в ходе работы будет меняться, но изначально следует ее обозначить, чтобы ориентироваться на нее в ходе исследования. Формулирование цели реферата рекомендуется осуществлять при помощи глаголов: исследовать, изучить, проанализировать, систематизировать, осветить, изложить (представления, сведения), создать, рассмотреть, обобщить и т. д.

Определяясь с целью дальнейшей работы, параллельно необходимо думать над составлением плана, при этом четко соотносить цель и план работы. Правильно построенный план помогает систематизировать материал и обеспечить последовательность его изложения.

Наиболее традиционной является следующая **структура реферата**:

Титульный лист.

Оглавление (план, содержание).

Введение.

1. (полное наименование главы).
   1.1. (полное название параграфа, пункта);
   1.2. (полное название параграфа, пункта).
2. (полное наименование главы).
   2.1. (полное название параграфа, пункта);
   2.2. (полное название параграфа, пункта).

Заключение (выводы).

} Основная часть

Библиография (список использованной литературы).

Приложения (по усмотрению автора).

Титульный лист оформляется в соответствии с Приложением.

Оглавление (план, содержание) включает названия всех глав и параграфов (пунктов плана) реферата и номера страниц, указывающие их начало в тексте реферата.

Введение. В этой части реферата обосновывается актуальность выбранной темы, формулируются цель и задачи работы, указываются используемые материалы и дается их краткая характеристика с точки зрения полноты освещения избранной темы. Объем введения не должен превышать 1-1,5 страницы.

Основная часть реферата может быть представлена двумя или тремя главами, которые могут включать 2-3 параграфа (пункта).

Здесь достаточно полно и логично излагаются главные положения в используемых источниках, раскрываются все пункты плана с сохранением связи между ними и последовательности перехода от одного к другому.

Автор должен следить за тем, чтобы изложение материала точно соответствовало цели и названию главы (параграфа). Материал в реферате рекомендуется излагать своими словами, не допуская дословного переписывания из литературных источников. В тексте обязательны ссылки на первоисточники, т. е. на тех авторов, у которых взят данный материал в виде мысли, идеи, вывода, числовых данных, таблиц, графиков, иллюстраций и пр.

Работа должна быть написана грамотным литературным языком. Сокращение слов в тексте не допускается, кроме общеизвестных сокращений и аббревиатуры. Каждый раздел рекомендуется заканчивать кратким выводом.

Заключение (выводы). В этой части обобщается изложенный в основной части материал, формулируются общие выводы, указывается, что нового лично для себя вынес автор реферата из работы над ним. Выводы делаются с учетом опубликованных в литературе различных точек зрения по проблеме, рассматриваемой в реферате, сопоставления их и личного мнения автора реферата. Заключение по объему не должно превышать 1,5-2 страниц.

Библиография (список использованной литературы) – здесь указывается реально использованная для написания реферата литература, периодические издания и электронные источники информации. Список составляется согласно правилам библиографического описания.

Приложения могут включать графики, таблицы, расчеты.

ТРЕБОВАНИЯ К ОФОРМЛЕНИЮ РЕФЕРАТА

Общие требования к оформлению реферата

Рефераты, как правило, требуют изучения и анализа значительного объема статистического материала, формул, графиков и т. п. В силу этого особое значение приобретает правильное оформление результатов проделанной работы.

Текст реферата должен быть подготовлен в печатном виде. Исправления и помарки не допускаются. Текст работы оформляется на листах формата А4, на одной стороне листа, с полями: левое – 25 мм, верхнее – 20 мм, правое – 15 мм и нижнее – 25 мм. При компьютерном наборе шрифт должен быть таким: тип шрифта Times New Roman, кегль 14, междустрочный интервал 1,5.

Рекомендуемый объем реферата – не менее 20 страниц. Титульный лист реферата оформляется студентом по образцу, данному в приложении 1.

Текст реферата должен быть разбит на разделы: главы, параграфы и т. д. Очередной раздел нужно начинать с нового листа.

Все страницы реферата должны быть пронумерованы. Номер страницы ставится снизу страницы, по центру. Первой страницей является титульный лист, но на ней номер страницы не ставится.

Таблицы

Таблицы по содержанию делятся на аналитические и неаналитические. Аналитические таблицы являются результатом обработки и анализа цифровых показателей. Как правило, после таких таблиц делается обобщение, которое вводится в текст словами: «таблица позволяет сделать вывод о том, что…», «таблица позволяет заключить, что…» и т. п.

В неаналитических таблицах обычно помещаются необработанные статистические данные, необходимые лишь для информации и констатации фактов.

Таблицы размещают после первого упоминания о них в тексте таким образом, чтобы их можно было читать без поворота работы или с поворотом по часовой стрелке.

Каждая таблица должна иметь нумерационный и тематический заголовок. Тематический заголовок располагается по центру таблицы, после нумерационного, размещённого в правой стороне листа и включающего надпись «Таблица» с указанием арабскими цифрами номера таблицы. Нумерация таблиц сквозная в пределах каждой главы. Номер таблицы состоит из двух цифр: первая указывает на номер главы, вторая – на номер таблицы в главе по порядку (например: «Таблица 2.2» – это значит, что представленная таблица вторая во второй главе).

Цифры в графах таблиц должны проставляться так, чтобы разряды чисел во всей графе были расположены один под другим. В одной графе количество десятичных знаков должно быть одинаковым. Если данные отсутствуют, то в графах ставят знак тире. Округление числовых значений величин до первого, второго и т. д. десятичного знака для

различных значений одного и того же наименования показателя должно быть одинаковым.

Таблицу с большим количеством строк допускается переносить на другую страницу, при этом заголовок таблицы помещают только над ее первой частью, а над переносимой частью пишут «Продолжение таблицы» или «Окончание таблицы». Если в работе несколько таблиц, то после слов «Продолжение» или «Окончание» указывают номер таблицы, а само слово «таблица» пишут сокращенно, например: «Продолжение табл. 1.1», «Окончание табл. 1.1».

На все таблицы в тексте курсовой работы должны быть даны ссылки с указанием их порядкового номера, например: «…в табл. 2.2».

Формулы

Формулы – это комбинации математических знаков, выражающие какие-либо предложения.

Формулы, приводимые в реферате, должны быть наглядными, а обозначения, применяемые в них, соответствовать стандартам.

Пояснения значений символов и числовых коэффициентов следует приводить непосредственно под формулой, в той последовательности, в какой они даны в формуле. Значение каждого символа и числового коэффициента дается с новой строки. Первую строку объяснения начинают со слова «где» без двоеточия после него.

Формулы и уравнения следует выделять из текста свободными строками. Если уравнение не умещается в одну строку, оно должно быть перенесено после знака равенства (=) или после знака (+), минус (–), умножения (х) и деления (:).

Формулы нумеруют арабскими цифрами в пределах всей курсовой работы (реферата) или главы. В пределах реферата используют нумерацию формул одинарную, в пределах главы – двойную. Номер указывают с правой стороны листа на уровне формулы в круглых скобках.

В тексте ссылки на формулы приводятся с указанием их порядковых номеров, например: «…в формуле (2.2)» (второй формуле второй главы).

Иллюстрации

Иллюстрации позволяют наглядно представить явление или предмет такими, какими мы их зрительно воспринимаем, но без лишних деталей и подробностей.

Основными видами иллюстраций являются схемы, диаграммы и графики.

Схема – это изображение, передающее обычно с помощью условных обозначений и без соблюдения масштаба основную идею какого-либо устройства, предмета, сооружения или процесса и показывающее взаимосвязь их главных элементов.

Диаграмма – один из способов изображения зависимости между величинами. Наибольшее распространение получили линейные, столбиковые и секторные диаграммы.

Для построения линейных диаграмм используется координатное поле. По горизонтальной оси в изображенном масштабе откладывается время или факториальные признаки, на вертикальной – показатели на определенный момент (период) времени или размеры результативного независимого признака. Вершины ординат соединяются отрезками – в результате получается ломаная линия.

На столбиковых диаграммах данные изображаются в виде прямоугольников (столбиков) одинаковой ширины, расположенных вертикально или горизонтально. Длина (высота) прямоугольников пропорциональна изображенным ими величинам.

Секторная диаграмма представляет собой круг, разделенный на секторы, величины которых пропорциональны величинам частей изображаемого явления.

График – это результат обработки числовых данных. Он представляет собой условные изображения величин и их соотношений через геометрические фигуры, точки и линии.

Количество иллюстраций в работе должно быть достаточным для пояснения излагаемого текста.

Иллюстрации обозначаются словом «Рис.» и располагаются после первой ссылки на них в тексте так, чтобы их было удобно рассматривать без поворота работы или с поворотом по часовой стрелке. Иллюстрации должны иметь номер и наименование, расположенные по центру, под ней. Иллюстрации нумеруются в пределах главы арабскими цифрами, например: «Рис. 1.1» (первый рисунок первой главы). Ссылки на иллюстрации в тексте реферата приводят с указанием их порядкового номера, например: «…на рис. 1.1».

При необходимости иллюстрации снабжаются поясняющими данными (подрисуночный текст).

Приложения

Приложение – это часть основного текста, которая имеет дополнительное (обычно справочное) значение, но, тем не менее, необходима для более полного освещения темы. По форме они могут представлять собой текст, таблицы, графики, карты. В приложении помещают вспомогательные материалы по рассматриваемой теме: инструкции, методики, положения, результаты промежуточных расчетов, типовые проекты, имеющие значительный объем, затрудняющий чтение и целостное восприятие текста. В этом случае в тексте приводятся основные выводы (результаты) и делается ссылка на приложение, содержащее соответствующую информацию. Каждое приложение должно начинаться с новой страницы. В правом верхнем углу листа пишут слово «Приложение» и указывают номер приложения. Если в реферате больше одного приложения, их нумеруют последовательно арабскими цифрами, например: «Приложение 1», «Приложение 2» и т. д.

Каждое приложение должно иметь заголовок, который помещают ниже слова «Приложение» над текстом приложения, по центру.

При ссылке на приложение в тексте реферата пишут сокращенно строчными буквами «прил.» и указывают номер приложения, например: «…в прил. 1».

Приложения оформляются как продолжение текстовой части реферата со сквозной нумерацией листов. Число страниц в приложении не лимитируется и не включается в общий объем страниц реферата.

Библиографический список

Библиографический список должен содержать перечень и описание только тех источников, которые были использованы при написании реферата.

В библиографическом списке должны быть представлены монографические издания отечественных и зарубежных авторов, материалы профессиональной периодической печати (экономических журналов, газет и еженедельников), законодательные и др. нормативно-правовые акты. При составлении списка необходимо обратить внимание на достижение оптимального соотношения между монографическими изданиями, характеризующими глубину теоретической подготовки автора, и периодикой, демонстрирующей владение современными экономическими данными.

Наиболее распространенным способом расположения наименований литературных источников является алфавитный. Работы одного автора перечисляются в алфавитном порядке их названий. Исследования на иностранных языках помещаются в порядке латинского алфавита после исследований на русском языке.

Ниже приводятся примеры библиографических описаний использованных источников.

Статья одного, двух или трех авторов из журнала

Зотова Л. А., Еременко О. В. Инновации как объект государственного регулирования // Экономист. 2010. № 7. С. 17–19.

Статья из журнала, написанная более чем тремя авторами

Валютный курс и экономический рост / С. Ф. Алексашенко, А. А. Клепач, О. Ю. Осипова [и др.] // Вопросы экономики. 2010. № 8. С. 18–22.

Книга, написанная одним, двумя или тремя авторами

Иохин В. Я. Экономическая теория: учебник. М.: Юристъ, 2009. 178 с.

Книга, написанная более чем тремя авторами

Экономическая теория: учебник / В. Д. Камаев [и др.]. М.: ВЛАДОС, 2011. 143 с.

Сборники

Актуальные проблемы экономики и управления: сборник научных статей. Екатеринбург: УГГУ, 2010. Вып. 9. 146 с.

Статья из сборника

Данилов А. Г. Система ценообразования промышленного предприятия // Актуальные проблемы экономики и управления: сб. научных статей. Екатеринбург: УГГУ, 2010. Вып. 9. С. 107–113.

Статья из газеты

Крашаков А. С. Будет ли обвал рубля // Аргументы и факты. 2011. № 9. С. 3.

Библиографические ссылки

Библиографические ссылки требуется приводить при цитировании, заимствовании материалов из других источников, упоминании или анализе работ того или иного автора, а также при необходимости адресовать читателя к трудам, в которых рассматривался данный вопрос.

Ссылки должны быть затекстовыми, с указанием номера соответствующего источника (на который автор ссылается в работе) в соответствии с библиографическим списком и соответствующей страницы.

Пример оформления затекстовой ссылки

Ссылка в тексте: «При оценке стоимости земли необходимо учесть все возможности ее производственного использования» [17, С. 191].

В списке использованных источников:

17. *Борисов Е. Ф.* Основы экономики. М.: Юристъ, 2008. 308 с.

ОРГАНИЗАЦИЯ ЗАЩИТЫ РЕФЕРАТА

Необходимо заранее подготовить тезисы выступления (план-конспект).

Порядок защиты реферата.

1.Краткое сообщение, характеризующее цель и задачи работы, ее актуальность, полученные результаты, вывод и предложения.

2.Ответы студента на вопросы преподавателя.

3.Отзыв руководителя-консультанта о ходе выполнения работы.

Советы студенту:

- Готовясь к защите реферата, вы должны вспомнить материал максимально подробно, и это должно найти отражение в схеме вашего ответа. Но тут же необходимо выделить главное, что наиболее важно для понимания материала в целом, иначе вы сможете проговорить все 15-20 минут и не раскрыть существа вопроса. Особенно строго следует отбирать примеры и иллюстрации.
- Вступление должно быть очень кратким – 1-2 фразы (если вы хотите подчеркнуть при этом важность и сложность данного вопроса, то не говорите, что он сложен и важен, а покажите его сложность и важность).

- Целесообразнее вначале показать свою схему раскрытия вопроса, а уж потом ее детализировать.
- Рассказывать будет легче, если вы представите себе, что объясняете материал очень способному и хорошо подготовленному человеку, который не знает именно этого раздела, и что при этом вам обязательно нужно доказать важность данного раздела и заинтересовать в его освоении.
- Строго следите за точностью своих выражений и правильностью употребления терминов.
- Не пытайтесь рассказать побольше за счет ускорения темпа, но и не мямлите.
- Не демонстрируйте излишнего волнения и не напрашивайтесь на сочувствие.
- Будьте особенно внимательны ко всем вопросам преподавателя, к малейшим его замечаниям. И уж ни в коем случае его не перебивайте!
- Не бойтесь дополнительных вопросов – чаще всего преподаватель использует их как один из способов помочь вам или сэкономить время. Если вас прервали, а при оценке ставят в вину пропуск важной части материала, не возмущайтесь, а покажите план своего ответа, где эта часть стоит несколько позже того, на чем вы были прерваны.
- Прежде чем отвечать на дополнительный вопрос, необходимо сначала правильно его понять. Для этого нужно хотя бы немного подумать, иногда переспросить, уточнить: правильно ли вы поняли поставленный вопрос. И при ответе следует соблюдать тот же принцип экономности мышления, а не высказывать без разбора все, что вы можете сказать.
- Будьте доброжелательны и тактичны, даже если к ответу вы не готовы (это вина не преподавателя, а ваша).

ТЕМЫ КОНТРОЛЬНОЙ РАБОТЫ (РЕФЕРАТА)

1. Анализ основных технико-экономических показателей деятельности горного предприятия.
2. Анализ управленческих решений, принимаемых на горном предприятии.

МЕТОДИКА ОЦЕНКИ КОНТРОЛЬНОЙ РАБОТЫ (РЕФЕРАТА)

Критерии оценивания:

достижение поставленной цели и задач исследования (новизна и актуальность поставленных в реферате проблем, правильность формулирования цели, определения задач исследования, правильность выбора методов решения задач и реализации цели; соответствие выводов решаемым задачам, поставленной цели, убедительность выводов);

уровень эрудированности автора по изученной теме (знание автором состояния изучаемой проблематики, цитирование источников, степень использования в работе результатов исследований);

личные заслуги автора реферата (новые знания, которые получены помимо основной образовательной программы, новизна материала и рассмотренной проблемы, научное значение исследуемого вопроса);

культура письменного изложения материала (логичность подачи материала, грамотность автора);

культура оформления материалов работы (соответствие реферата всем стандартным требованиям);

знания и умения на уровне требований стандарта данной дисциплины: знание фактического материала, усвоение общих понятий и идей;

степень обоснованности аргументов и обобщений (полнота, глубина, всестороннее раскрытие темы, корректность аргументации и системы доказательств, характер и достоверность примеров, иллюстративного материала, наличие знаний интегрированного характера, способность к обобщению);

качество и ценность полученных результатов (степень завершенности реферативного исследования, спорность или однозначность выводов);

использование профессиональной терминологии;

использование литературных источников.

Приложение

Образец оформления титульного листа контрольной работы (реферата)

МИНОБРНАУКИ РОССИИ
Федеральное государственное бюджетное образовательное учреждение
высшего образования
«Уральский государственный горный университет»

Инженерно-экономический факультет

Кафедра экономики и менеджмента

КОНТРОЛЬНАЯ РАБОТА (РЕФЕРАТ)

по дисциплине
«ОСНОВЫ ПРОФЕССИОНАЛЬНОЙ ДЕЯТЕЛЬНОСТИ»

на тему:

АНАЛИЗ ОСНОВНЫХ ТЕХНИКО-ЭКОНОМИЧЕСКИХ ПОКАЗАТЕЛЕЙ ДЕЯТЕЛЬНОСТИ ГОРНОГО ПРЕДПРИЯТИЯ

Руководитель:
доц., д. э. н. Мочалова Л.А.
Студент гр. МЭП-24
Артёмова Елена Юрьевна

Екатеринбург – 2024

МИНОБРНАУКИ РОССИИ

ФГБОУ ВО «Уральский государственный горный университет»

УТВЕРЖДАЮ
Проректор по учебно-методическому комплексу _____ С.А. Упоров

МЕТОДИЧЕСКИЕ УКАЗАНИЯ ПО ОРГАНИЗАЦИИ САМОСТОЯТЕЛЬНОЙ РАБОТЫ И ЗАДАНИЯ ДЛЯ ОБУЧАЮЩИХСЯ

Б1.О.09 ОСНОВЫ ПРОФЕССИОНАЛЬНОЙ ДЕЯТЕЛЬНОСТИ

Специальность
21.05.04 Горное дело

Специализация
Менеджмент и экономика горнопромышленного производства

Авторы: Мочалова Л.А., д.э.н., доцент; Лель Ю.И., д.т.н., проф.; Юрак В.В., к.э.н., доцент; Иванов А. Н., к.э.н.

Одобрена на заседании кафедры

Экономики и менеджмента
(название кафедры)

Зав. кафедрой _____
(подпись)
Мочалова Л.А.
(Фамилия И.О.)
Протокол № 2 от 04.10.2023
(Дата)

Рассмотрена методической комиссией

Инженерно-экономического факультета
(название факультета)

Председатель _____
(подпись)
Мочалова Л.А.
(Фамилия И.О.)
Протокол № 2 от 20.10.2023
(Дата)

Екатеринбург

ВВЕДЕНИЕ

Самостоятельная работа в высшем учебном заведении - это часть учебного процесса, метод обучения, прием учебно-познавательной деятельности, комплексная целевая стандартизованная учебная деятельность с запланированными видом, типом, формами контроля.

Самостоятельная работа представляет собой плановую деятельность обучающихся по поручению и под методическим руководством преподавателя.

Целью самостоятельной работы студентов является закрепление тех знаний, которые они получили на аудиторных занятиях, а также способствование развитию у студентов творческих навыков, инициативы, умению организовать свое время.

Самостоятельная работа реализует следующие задачи:

- предполагает освоение курса дисциплины;
- помогает освоению навыков учебной и научной работы;
- способствует осознанию ответственности процесса познания;
- способствует углублению и пополнению знаний студентов, освоению ими навыков и умений;
- формирует интерес к познавательным действиям, освоению методов и приемов познавательного процесса,
- создает условия для творческой и научной деятельности обучающихся;
- способствует развитию у студентов таких личных качеств, как целеустремленность, заинтересованность, исследование нового.

Самостоятельная работа обучающегося выполняет следующие функции:

- развивающую (повышение культуры умственного труда, приобщение к творческим видам деятельности, обогащение интеллектуальных способностей студентов);
- информационно-обучающую (учебная деятельность студентов на аудиторных занятиях, неподкрепленная самостоятельной работой, становится мало результативной);
- ориентирующую и стимулирующую (процессу обучения придается ускорение и мотивация);
- воспитательную (формируются и развиваются профессиональные качества бакалавра и гражданина);
- исследовательскую (новый уровень профессионально-творческого мышления).

Организация самостоятельной работы студентов должна опираться на определенные требования, а, именно:

- сложность осваиваемых знаний должна соответствовать уровню развития студентов;
- стандартизация заданий в соответствии с логической системой курса дисциплины;
- объем задания должен соответствовать уровню студента;
- задания должны быть адаптированными к уровню студентов.

Содержание самостоятельной работы студентов представляет собой, с одной стороны, совокупность теоретических и практических учебных заданий, которые должен выполнить студент в процессе обучения, объект его деятельности; с другой стороны – это способ деятельности студента по выполнению соответствующего теоретического или практического учебного задания.

Свое внешнее выражение содержание самостоятельной работы студентов находит во всех организационных формах аудиторной и внеаудиторной деятельности, в ходе самостоятельного выполнения различных заданий.

Функциональное предназначение самостоятельной работы студентов в процессе лекций, практических занятий по овладению специальными знаниями заключается в самостоятельном прочтении, просмотре, прослушивании, наблюдении, конспектировании, осмыслении, запоминании и воспроизведении определенной информации. Цель и планирование самостоятельной работы студента определяет преподаватель. Вся информация осуществляется на основе ее воспроизведения.

Так как самостоятельная работа тесно связана с учебным процессом, ее необходимо рассматривать в двух аспектах:

1. аудиторная самостоятельная работа – лекционные, практические занятия;

2. внеаудиторная самостоятельная работа – дополнение лекционных материалов, подготовка к практическим занятиям, подготовка к участию в деловых играх и дискуссиях, выполнение письменных домашних заданий, Контрольных работ (рефератов и т.п.) и курсовых работ (проектов), докладов и др.

Основные формы организации самостоятельной работы студентов определяются следующими параметрами:

- содержание учебной дисциплины;
- уровень образования и степень подготовленности студентов;
- необходимость упорядочения нагрузки студентов при самостоятельной работе.

Таким образом, самостоятельная работа студентов является важнейшей составной частью процесса обучения.

Методические указания по организации самостоятельной работы и задания для обучающихся по дисциплине «*Основы профессиональной деятельности*» обращают внимание студента на главное, существенное в изучаемой дисциплине, помогают выработать умение анализировать явления и факты, связывать теоретические положения с практикой, а также облегчают к сдаче *зачета*.

Настоящие методические указания позволят студентам самостоятельно овладеть фундаментальными знаниями, профессиональными умениями и навыками деятельности по профилю подготовки, опытом творческой и исследовательской деятельности, и направлены на формирование компетенций, предусмотренных учебным планом поданному профилю.

Видами самостоятельной работы обучающихся по дисциплине «*Основы профессиональной деятельности*» являются:

- повторение материала лекций;

- самостоятельное изучение тем курса (в т.ч. рассмотрение основных категорий дисциплины, работа с литературой);

- ответы на вопросы для самопроверки (самоконтроля);

- подготовка к практическим (семинарским) занятиям (в т.ч. подготовка доклада, подготовка к дискуссии, подготовка к выполнению практико-ориентированного задания);

- подготовка контрольной работы (реферата);

- подготовка к зачету.

В методических указаниях представлены материалы для самостоятельной работы и рекомендации по организации отдельных её видов.

ВОПРОСЫ ДЛЯ САМОПРОВЕРКИ

Как классифицируются горные породы по происхождению?

Поясните термины: полезное ископаемое, пустая порода, месторождение полезного ископаемого.

Дайте определение и нарисуйте следующие формы залегания полезных ископаемых: пласт, жила, линза, шток, гнезда.

Дайте определение и нарисуйте следующие виды геологических нарушений: складчатость, сброс, взброс.

Поясните элементы залегания пластов.

Поясните классификацию угольных пластов по мощности и углу падения.

Дайте определение запасам: геологическим, балансовым, промышленным.

Как определяются коэффициенты потерь и извлечения?

Назовите стадии разработки месторождений полезных ископаемых.

Назовите виды горнодобывающих предприятий и дайте им характеристику.

Назовите наиболее важные процессы по обеспечению добычи полезных ископаемых подземным способом.

Назовите достоинства и недостатки открытых горных работ.

Основные понятия и определения физико-химических свойств горных пород.

Конструкция добычной скважины.

Общие представления о тепле Земли. Классификация геотермальных ресурсов.

Буровое оборудование.

Основные понятия и представления о гидродобыче.

Дайте определение терминам: производственный процесс, рабочий процесс, горные работы.

Назовите способы выполнения горных работ и условия их применения.

Назовите методы ведения взрывных работ.

Поясните шпуровой метод взрывных работ.

Как классифицируются промышленные взрывные вещества?

Поясните основные меры безопасности при ведении взрывных работ в шахте.

Введение в информационные технологии, применяемые в горном производстве.

Функциональное предназначение информационных технологий.

Обзор рынка представляемого программного обеспечения.

Возможности ПО для решения задач горного производства.

Что понимается под вскрытием месторождения?

На чем основан наиболее простой метод установления границы открытого и подземного способов разработки?

Рациональная глубина подземной разработки, при которой экономически целесообразно совмещать подземный транспорт и подъем руды на поверхность?

Основной вид транспорта на карьерах?

Основные элементы карьера?

Какой основной способ добычи нефти?

Что не относится к способам извлечения полезного ископаемого?

При каком способе разработки полезных ископаемых происходит значительный ущерб окружающей среде?

В чем заключается выбор рациональной схемы вскрытия методом сравнения вариантов?

Что относится к рудным полезным ископаемым?

Дайте определение руде, рудной массе, понятии «разубоживание»

Поясните основные особенности разработки рудных месторождений.

Поясните основные способы и схемы вскрытия рудников.

Назовите и охарактеризуйте основные способы отбойки руды.

Поясните основные способы управления кровлей при разработке руд.

Назовите основные системы разработки рудных тел и поясните их сущность.

Назовите классы систем разработки рудных месторождений.

Назовите основные производственные процессы очистной выемки.

Порядок вскрытия этажей. Достоинства и недостатки вскрытия концентрационными квершлагами.

Приведите классификацию рудных месторождений по мощности рудного тела.

Выбор системы разработки. Факторы, влияющие на выбор системы разработки.

Состав производственных процессов и их взаимосвязь.

Порядок и способы очистной выемки в этаже.

Понятие о коэффициентах вскрыши (средний, текущий, граничный).

Условия залегания месторождений, отрабатываемых открытым способом.

Виды выемочно-погрузочного оборудования на карьерах.

Технологические свойства горных пород.

Особенности карьерного транспорта.

Карьер, основные элементы карьера.

Преимущества и недостатки добычи открытым способом.

Производительность труда одного работника, её влияние на процесс добычи ПИ.

Себестоимость 1 т руды.

Режимы работы шахт.

Премии работников предприятий минерально-сырьевого комплекса.

Из чего состоит график организации работ в шахте.

Основной задачей горнодобывающей промышленности является.

Как определяется ценность месторождения.

Как называются запасы месторождения полезных ископаемых экономически выгодные для промышленной разработки.

Что называют минеральным и топливо –энергетическим сырьем.

Когда происходит ликвидация горных предприятий?

Как повлиял COVID-19 на дальнейшее развитие горной промышленности?

Что называют цифровым рудником?

Приведите примеры нестандартных решений в производстве горной техники?

Приведите примеры использования выработанного пространства для нужд человека?

Стоимость 1 $м^3$ закладки на Урале, от чего зависит цена?

Охарактеризуйте недропользование как хозяйственный процесс.

Как осуществляется регулирование процессов недропользования на уровне государства, региона?

Назовите международные проблемы недропользования.

Охарактеризуйте недра как объект государственной собственности.

Государственное регулирование недропользования.

Каким образом осуществляется разграничение компетенций органов власти по регулированию отношений недропользования?

Как осуществляется правовое регулирование отношений недропользования в субъектах Российской Федерации?

Опишите государственную систему лицензирования пользования недрами.

Опишите право собственности на геологоразведочную информацию (государство, пользователь недр).

В чем заключается специфика недр и отношений недропользования?

Опишите методы правового регулирования отношений недропользования.

Назовите источники горного права.

Опишите структуру горного права (законы, подзаконные акты и т.п.). Каково соотношение горного права с остальными отраслями правовых норм. Назовите основные права и обязанности недропользователей в их единстве и противоположности.

В чем заключается правовой режим рассмотрения споров о пользовании природными ресурсами между различными субъектами.

Какова **с**вязь между горными науками и горным правом?

Каковы задачи Правительства Российской Федерации в сфере регулирования недропользования?

Каковы задачи и функции Министерства природных ресурсов и экологии Российской Федерации в сфере регулирования недропользования?

Каковы функции Федерального агентства по недропользованию в сфере регулирования недропользования?

Каковы функции Федеральной службы по экологическому, технологическому и атомному надзору в сфере регулирования недропользования?

Каковы функции Федеральной службы по надзору в сфере природопользования в сфере регулирования недропользования?

Наблюдается ли четкое разграничение полномочий органов государственной власти в сфере недропользования?

Опишите основные тенденции процессов недропользования в условиях глобализации.

Охарактеризуйте факторы и методы управления недропользованием. Назовите основные группы методов и факторов управления недропользованием.

Охарактеризуйте административные методы управления недропользованием.

Охарактеризуйте экономические методы управления недропользованием.

Назовите принципы управления предприятиями минерально-сырьевого комплекса.

Каковы отраслевые особенности процессов управления предприятием.

Как обеспечивается социально-эколого-экономическая безопасность хозяйствующих субъектов минерально-сырьевого комплекса?

Как определяется эколого-экономическая эффективность деятельности ПХК в сфере освоения минерально-сырьевой базы?

Каковы эколого-экономические проблемы использования минерального сырья между сопредельными территориями?

Каков уровень сырьевой безопасности Российской Федерации в 21 веке?

Какова роль минерально-сырьевой базы и геологической службы в обеспечении сырьевой безопасности.

Назовите уязвимые стороны минерально-сырьевой политики РФ.

Перечислите проблемы использования минеральных ресурсов в РФ.

Назовите проблемы инвестиций в воспроизводство минеральных ресурсов в РФ.

Каковы резервы повышения эффективности недропользования?

Назовите задачи законодательного обеспечения минерально-сырьевого сектора экономики страны.

Перечислите известные Вам технологии воспроизводства минерально-сырьевой базы.

ОСНОВНЫЕ КАТЕГОРИИ ДИСЦИПЛИНЫ

Месторождения полезных ископаемых
Твердые полезные ископаемые
Технологии разработки месторождений полезных ископаемых.
Горные породы
Геологические
Балансовые
Промышленные
Эксплуатационные запасы
Потери полезного ископаемого
Горные предприятия
Производственный комплекс горного предприятия
Подземная разработка полезных ископаемых
Инновационные технологии добычи
Горные выработки
Способы перемещения горной массы
Погрузочные машины
Погрузочно-доставочные машины
Конвейерный, рельсовый и трубопроводный транспорт
Подъёмные установки
Транспортные комплексы и устройства
Балансовые запасы месторождений
Системы разработки
Капитальные вложения
Эксплуатационные затраты
Способы добычи полезных ископаемых
Открытый, подземный и физико-химический способы добычи полезных ископаемых
Карьерное поле
Горный отвод
Земельный отвод
Карьер
Стоимость проведения и поддержания горных выработок
Себестоимость добычи 1 тонны полезного ископаемого
Мировая добыча минерального сырья
Рынок подземной разработки рудных и нерудных полезных ископаемых
Тенденции рынка
География добычи и реализации полезных ископаемых
Недропользование
Государственное регулирование недропользования
Государственные фонды недр
Государственный геологический контроль
Государственная система лицензирования пользования недрами

Право собственности на геологоразведочную информацию

Рациональное природопользование

Организационно-экономический механизм рационального природопользования

Правовое регулирование отношений недропользования

Горное право

Права недропользователей

Обязанности недропользователей

Система федеральных органов управления

Правительство Российской Федерации

Министерство природных ресурсов и экологии Российской Федерации

Федеральное агентство по недропользованию

Федеральная служба по экологическому, технологическому и атомному надзору

Федеральная служба по надзору в сфере природопользования

Минерально-сырьевой комплекс

Предприятие минерально-сырьевого комплекса

Социально-эколого-экономическая безопасность

Эколого-экономическая эффективность деятельности

Сопредельные территории

Эколого-экономические проблемы использования минерального сырья

Сырьевая безопасность

Минерально-сырьевая база

Воспроизводство минеральных ресурсов

Технологии воспроизводства минерально-сырьевой базы

САМООРГАНИЗАЦИЯ РАБОТЫ С ЛИТЕРАТУРОЙ

Самостоятельное изучение тем курса осуществляется на основе списка рекомендуемой литературы к дисциплине. При работе с книгой необходимо научиться правильно ее читать, вести записи. Самостоятельная работа с учебными и научными изданиями профессиональной и общекультурной тематики – это важнейшее условие формирования научного способа познания.

Основные приемы работы с литературой можно свести к следующим:

• составить перечень книг, с которыми следует познакомиться;

• перечень должен быть систематизированным (что необходимо для семинаров, что для экзаменов, что пригодится для написания курсовых и выпускных квалификационных работ (ВКР), а что выходит за рамками официальной учебной деятельности, и расширяет общую культуру);

• обязательно выписывать все выходные данные по каждой книге (при написании курсовых и выпускных квалификационных работ это позволит экономить время);

• определить, какие книги (или какие главы книг) следует прочитать более внимательно, а какие – просто просмотреть;

• при составлении перечней литературы следует посоветоваться с преподавателями и руководителями ВКР, которые помогут сориентироваться, на что стоит обратить большее внимание, а на что вообще не стоит тратить время;

• все прочитанные монографии, учебники и научные статьи следует конспектировать, но это не означает, что надо конспектировать «все подряд»: можно выписывать кратко основные идеи автора и иногда приводить наиболее яркие и показательные цитаты (с указанием страниц);

• если книга – собственная, то допускается делать на полях книги краткие пометки или же в конце книги, на пустых страницах просто сделать свой «предметный указатель», где отмечаются наиболее интересные мысли и обязательно указываются страницы в тексте автора;

• следует выработать способность «воспринимать» сложные тексты; для этого лучший прием – научиться «читать медленно», когда понятно каждое прочитанное слово (а если слово незнакомое, то либо с помощью словаря, либо с помощью преподавателя обязательно его узнать). Таким образом, чтение текста является частью познавательной деятельности. Ее цель – извлечение из текста необходимой информации.

От того, насколько осознанна читающим собственная внутренняя установка при обращении к печатному слову (найти нужные сведения, усвоить информацию полностью или частично, критически проанализировать материал и т.п.) во многом зависит эффективность осуществляемого действия. Грамотная работа с книгой, особенно если речь идет о научной литературе, предполагает соблюдение ряда правил, для овладения которыми необходимо настойчиво учиться. Это серьёзный, кропотливый труд. Прежде всего, при такой работе невозможен формальный, поверхностный подход. Не механическое заучивание, не простое накопление цитат, выдержек, а сознательное усвоение

прочитанного, осмысление его, стремление дойти до сути – вот главное правило. Другое правило – соблюдение при работе над книгой определенной последовательности. Вначале следует ознакомиться с оглавлением, содержанием предисловия или введения. Это дает общую ориентировку, представление о структуре и вопросах, которые рассматриваются в книге.

Следующий этап – чтение. Первый раз целесообразно прочитать книгу с начала до конца, чтобы получить о ней цельное представление. При повторном чтении происходит постепенное глубокое осмысление каждой главы, критического материала и позитивного изложения; выделение основных идей, системы аргументов, наиболее ярких примеров и т.д. Непременным правилом чтения должно быть выяснение незнакомых слов, терминов, выражений, неизвестных имен, названий. Студентам с этой целью рекомендуется заводить специальные тетради или блокноты. Важная роль в связи с этим принадлежит библиографической подготовке студентов. Она включает в себя умение активно, быстро пользоваться научным аппаратом книги, справочными изданиями, каталогами, умение вести поиск необходимой информации, обрабатывать и систематизировать ее.

Выделяют четыре основные установки в чтении текста:

- информационно-поисковая (задача – найти, выделить искомую информацию);
- усваивающая (усилия читателя направлены на то, чтобы как можно полнее осознать и запомнить, как сами сведения, излагаемые автором, так и всю логику его рассуждений);
- аналитико-критическая (читатель стремится критически осмыслить материал, проанализировав его, определив свое отношение к нему);
- творческая (создает у читателя готовность в том или ином виде – как отправной пункт для своих рассуждений, как образ для действия по аналогии и т.п. – использовать суждения автора, ход его мыслей, результат наблюдения, разработанную методику, дополнить их, подвергнуть новой проверке).

С наличием различных установок обращения к тексту связано существование и нескольких видов чтения:

- библиографическое – просматривание карточек каталога, рекомендательных списков, сводных списков журналов и статей за год и т.п.;
- просмотровое – используется для поиска материалов, содержащих нужную информацию, обычно к нему прибегают сразу после работы со списками литературы и каталогами, в результате такого просмотра читатель устанавливает, какие из источников будут использованы в дальнейшей работе;
- ознакомительное – подразумевает сплошное, достаточно подробное прочтение отобранных статей, глав, отдельных страниц; цель – познакомиться с характером информации, узнать, какие вопросы вынесены автором на рассмотрение, провести сортировку материала;
- изучающее – предполагает доскональное освоение материала; в ходе такого чтения проявляется доверие читателя к автору, готовность принять

изложенную информацию, реализуется установка на предельно полное понимание материала;

- аналитико-критическое и творческое чтение – два вида чтения близкие между собой тем, что участвуют в решении исследовательских задач.

Первый из них предполагает направленный критический анализ, как самой информации, так и способов ее получения и подачи автором; второе – поиск тех суждений, фактов, по которым, или, в связи с которыми, читатель считает нужным высказать собственные мысли.

Из всех рассмотренных видов чтения основным для студентов является изучающее – именно оно позволяет в работе с учебной и научной литературой накапливать знания в различных областях. Вот почему именно этот вид чтения в рамках образовательной деятельности должен быть освоен в первую очередь. Кроме того, при овладении данным видом чтения формируются основные приемы, повышающие эффективность работы с текстом. Научная методика работы с литературой предусматривает также ведение записи прочитанного. Это позволяет привести в систему знания, полученные при чтении, сосредоточить внимание на главных положениях, зафиксировать, закрепить их в памяти, а при необходимости вновь обратиться к ним.

Основные виды систематизированной записи прочитанного:

Аннотирование – предельно краткое связное описание просмотренной или прочитанной книги (статьи), ее содержания, источников, характера и назначения.

Планирование – краткая логическая организация текста, раскрывающая содержание и структуру изучаемого материала.

Тезирование – лаконичное воспроизведение основных утверждений автора без привлечения фактического материала.

Цитирование – дословное выписывание из текста выдержек, извлечений, наиболее существенно отражающих ту или иную мысль автора.

Конспектирование – краткое и последовательное изложение содержания прочитанного. Конспект – сложный способ изложения содержания книги или статьи в логической последовательности. Конспект аккумулирует в себе предыдущие виды записи, позволяет всесторонне охватить содержание книги, статьи. Поэтому умение составлять план, тезисы, делать выписки и другие записи определяет и технологию составления конспекта.

Как правильно составлять конспект? Внимательно прочитайте текст. Уточните в справочной литературе непонятные слова. При записи не забудьте вынести справочные данные на поля конспекта. Выделите главное, составьте план, представляющий собой перечень заголовков, подзаголовков, вопросов, последовательно раскрываемых затем в конспекте. Это первый элемент конспекта. Вторым элементом конспекта являются тезисы. Тезис - это кратко сформулированное положение. Для лучшего усвоения и запоминания материала следует записывать тезисы своими словами. Тезисы, выдвигаемые в конспекте, нужно доказывать. Поэтому третий элемент конспекта - основные доводы, доказывающие истинность рассматриваемого тезиса. В конспекте

могут быть положения и примеры. Законспектируйте материал, четко следуя пунктам плана. При конспектировании старайтесь выразить мысль своими словами. Записи следует вести четко, ясно. Грамотно записывайте цитаты. Цитируя, учитывайте лаконичность, значимость мысли. При оформлении конспекта необходимо стремиться к емкости каждого предложения. Мысли автора книги следует излагать кратко, заботясь о стиле и выразительности написанного. Число дополнительных элементов конспекта должно быть логически обоснованным, записи должны распределяться в определенной последовательности, отвечающей логической структуре произведения. Для уточнения и дополнения необходимо оставлять поля.

Конспектирование - наиболее сложный этап работы. Овладение навыками конспектирования требует от студента целеустремленности, повседневной самостоятельной работы. Конспект ускоряет повторение материала, экономит время при повторном, после определенного перерыва, обращении к уже знакомой работе. Учитывая индивидуальные особенности каждого студента, можно дать лишь некоторые, наиболее оправдавшие себя общие правила, с которыми преподаватель и обязан познакомить студентов:

1. Главное в конспекте не объем, а содержание. В нем должны быть отражены основные принципиальные положения источника, то новое, что внес его автор, основные методологические положения работы. Умение излагать мысли автора сжато, кратко и собственными словами приходит с опытом и знаниями. Но их накоплению помогает соблюдение одного важного правила – не торопиться записывать при первом же чтении, вносить в конспект лишь то, что стало ясным.

2. Форма ведения конспекта может быть самой разнообразной, она может изменяться, совершенствоваться. Но начинаться конспект всегда должен с указания полного наименования работы, фамилии автора, года и места издания; цитаты берутся в кавычки с обязательной ссылкой на страницу книги.

3. Конспект не должен быть «слепым», безликим, состоящим из сплошного текста. Особо важные места, яркие примеры выделяются цветным подчеркиванием, взятием в рамочку, оттенением, пометками на полях специальными знаками, чтобы можно было быстро найти нужное положение. Дополнительные материалы из других источников можно давать на полях, где записываются свои суждения, мысли, появившиеся уже после составления конспекта.

ПОДГОТОВКА К ДИСКУССИИ

Дискуссия - практическое занятие, в основе его заложены несколько различных точек зрения на один и тот же вопрос, в результате обсуждения которых участники приходят к приемлемым для каждого из них позициям и решениям. Современный образовательный метод по сути своей является «проблемно-ориентированным подходом к обучению и позволяет сфокусировать внимание студентов на анализе и разрешении какой-либо конкретной проблемной ситуации**.**

Цель дискуссии - раскрыть широкий спектр мнений по выбранной для обсуждения проблеме с разных точек зрения, обсудить неясные и спорные моменты, связанные с данной проблемой, и достичь консенсуса, то есть всестороннее глубокое рассмотрение актуальной проблемы путем ее свободного группового обсуждения.

Неотъемлемые составляющие дискуссии - это:

1. неразрешённый вопрос;

2. равноправное участие представителей всех заинтересованных сторон;

3. выработка приемлемых для всех участников решений по обсуждаемому вопросу.

При проведении дискуссии для достижения положительного результата и создания деловой атмосферы необходимо:

- предусмотреть оптимальное количество участников;
- обеспечить работу технических средств для аудио- и видеозаписи;
- установить регламент выступлений;
- обеспечить соответствующее оформление аудитории.

Методика организации и проведения дискуссии

Обычно выделяют три этапа в организации и проведении «круглого стола»: подготовительный, дискуссионный и завершающий. Для каждого этапа студент должен быть соответствующим образом подготовлен:

1. *Подготовительный этап*:

- выбор проблемы (проблема должна быть острой, актуальной, имеющей различные пути решения). Выбранная для обсуждения проблема может носить междисциплинарный характер, она должна представлять практический интерес для аудитории с точки зрения развития профессиональных компетенций. Тема заранее студенту известна. Тему задает преподаватель;
- подбор модератора (модератор руководит дискуссией, поэтому должен на высоком уровне владеть искусством создания доверительной атмосферы и поддержания дискуссии, а также методом наращивания информации). Студент может быть модератором при должной подготовке и помощи со стороны преподавателя;
- подбор дискутантов;
- подготовка сценария (проведение дискуссии по заранее спланированному сценарию позволяет избежать спонтанности и хаотичности в дискуссии). Сценарий также заранее студенту известен, так как его выполнение на занятии предполагает дополнительную самостоятельную подготовку вне аудитории.

Сценарий предполагает:

- определение понятийного аппарата (тезауруса);
- краткую содержательную вступительную речь модератора, в которой объявляется тема и спектр затрагиваемых в ее рамках проблем, контекст желаемого обсуждения;
- перечень вопросов дискуссионного характера (до 15 формулировок);
- разработку «домашних заготовок» ответов, подчас противоречивых и неординарных с использованием репрезентативной выборки информации;
- заключительную речь модератора;

• оснащение помещения стандартным оборудованием (аудио - видеотехникой), а также мультимедийными средствами с целью поддержания деловой и творческой атмосферы;

• консультирование участников (позволяет выработать у большинства участников определенные убеждения, которые в дальнейшем будут ими отстаиваться);

• подготовка необходимых материалов (на бумажном или электронном носителях): это могут быть статистические данные, материалы экспресс-опроса, проведенного анализа имеющейся информации с целью обеспечения участников дискуссии.

2. Дискуссионный этап:

• выступление модератора, в котором дается определение проблем и понятийного аппарата (тезауруса), устанавливается регламент, правила общей технологии занятия в форме дискуссии и информирование об общих правилах коммуникации.

К общим правилам коммуникации относятся рекомендации:

- избегай общих фраз;
- ориентируйся на цель (задачу);
- умей слушать;
- будь активен в беседе;
- будь краток;
- осуществляй конструктивную критику;
- не допускай оскорбительных замечаний в адрес собеседника;

• проведение «информационной атаки»: участники высказываются в определенном порядке, оперируя убедительными фактами, иллюстрирующими современное состояние проблемы;

• выступление дискутантов и выявления существующих мнений на поставленные вопросы, акцентирования внимания на оригинальные идеи. С целью поддержания остроты дискуссии рекомендуется формулировать дополнительные вопросы;

• ответы на дискуссионные вопросы;

• подведение модератором мини-итогов по выступлениям и дискуссии: формулирование основных выводов о причинах и характере разногласий по исследуемой проблеме, способах их преодоления, о системе мер решения данной проблемы.

3. Завершающий этап:

- подведение заключительных итогов ведущим;
- выработка рекомендаций или решений;
- установление общих результатов дискуссии.

ПОДГОТОВКА К ПРОМЕЖУТОЧНОЙ АТТЕСТАЦИИ

При подготовке к *зачету* по дисциплине «*Основы профессиональной деятельности*» обучающемуся рекомендуется:

1. повторить пройденный материал и ответить на вопросы, используя конспект и материалы лекций. Если по каким-либо вопросам у студента недостаточно информации в лекционных материалах, то необходимо получить информацию из раздаточных материалов и/или учебников (литературы), рекомендованных для изучения дисциплины «*Основы профессиональной деятельности*».

Целесообразно также дополнить конспект лекций наиболее существенными и важными тезисами для рассматриваемого вопроса;

2. при изучении основных и дополнительных источников информации в рамках выполнения заданий на *зачете* особое внимание необходимо уделять схемам, рисункам, графикам и другим иллюстрациям, так как подобные графические материалы, как правило, в наглядной форме отражают главное содержание изучаемого вопроса;

3. при изучении основных и дополнительных источников информации в рамках выполнения заданий на *зачете* (в случаях, когда отсутствует иллюстративный материал) особое внимание необходимо обращать на наличие в тексте словосочетаний вида «во-первых», «во-вторых» и т.д., а также дефисов и перечислений (цифровых или буквенных), так как эти признаки, как правило, позволяют структурировать ответ на предложенное задание.

Подобную текстовую структуризацию материала слушатель может трансформировать в рисунки, схемы и т. п. для более краткого, наглядного и удобного восприятия (иллюстрации целесообразно отразить в конспекте лекций – это позволит оперативно и быстро найти, в случае необходимости, соответствующую информацию);

4. следует также обращать внимание при изучении материала для подготовки к *зачету* на словосочетания вида «таким образом», «подводя итог сказанному» и т.п., так как это признаки выражения главных мыслей и выводов по изучаемому вопросу (пункту, разделу). В отдельных случаях выводы по теме (разделу, главе) позволяют полностью построить (восстановить, воссоздать) ответ на поставленный вопрос (задание), так как содержат в себе основные мысли и тезисы для ответа.

МИНОБРНАУКИ РОССИИ

ФГБОУ ВО «Уральский государственный горный университет»

УТВЕРЖДАЮ
Проректор по учебно-методическому комплексу _____ С.А. Упоров

МЕТОДИЧЕСКИЕ РЕКОМЕНДАЦИИ И ЗАДАНИЯ К КОНТРОЛЬНОЙ РАБОТЕ

ГОРНОЕ ПРАВО

Специальность
21.05.04 Горное дело

Специализация
Менеджмент и экономика горнопромышленного производства

квалификация выпускника: **специалист**

Автор: Мочалова Л.А., доцент, д.э.н.

Одобрена на заседании кафедры	Рассмотрена методической комиссией
Экономики и менеджмента	Инженерно-экономического факультета
(название кафедры)	*(название факультета)*
Зав. кафедрой _____	Председатель _____
(подпись)	*(подпись)*
Мочалова Л.А.	Мочалова Л.А.
(Фамилия И.О.)	*(Фамилия И.О.)*
Протокол № 2 от 04.10.2023	Протокол № 2 от 20.10.2023
(Дата)	*(Дата)*

Екатеринбург

ВВЕДЕНИЕ

Данные методические рекомендации необходимы для студентов *специальности 21.05.04 Горное дело, специализации «Менеджмент и экономика горнопромышленного производства»* при организации самостоятельной работы по дисциплине «Горное право» в рамках подготовки и защиты контрольной работы.

В методических рекомендациях содержатся особенности организации подготовки контрольной работы в виде реферата, требования к его оформлению, а также порядок защиты и критерии оценки.

ОРГАНИЗАЦИЯ ПОДГОТОВКИ КОНТРОЛЬНОЙ РАБОТЫ (РЕФЕРАТА)

Общая характеристика реферата

Написание реферата практикуется в учебном процессе в целях приобретения студентом необходимой профессиональной подготовки, развития умения и навыков самостоятельного научного поиска: изучения литературы по выбранной теме, анализа различных источников и точек зрения, обобщения материала, выделения главного, формулирования выводов и т. п. С помощью реферата студент может глубже постигать наиболее сложные проблемы дисциплины, учится лаконично излагать свои мысли, правильно оформлять работу, докладывать результаты своего труда.

В «Толковом словаре русского языка» дается следующее определение: «**реферат** – краткое изложение содержания книги, статьи, исследования, а также доклад с таким изложением».

Различают два вида реферата:

- *репродуктивный* – воспроизводит содержание первичного текста в форме реферата-конспекта или реферата-резюме. В реферате-конспекте содержится фактическая информация в обобщённом виде, иллюстрированный материал, различные сведения о методах исследования, результатах исследования и возможностях их применения. В реферате-резюме содержатся только основные положения данной темы;
- *продуктивный* – содержит творческое или критическое осмысление реферируемого источника и оформляются в форме реферата-доклада или реферата-обзора. В реферате-докладе, наряду с анализом информации первоисточника, дается объективная оценка проблемы, и он имеет развёрнутый характер. Реферат-обзор составляется на основе нескольких источников и в нем сопоставляются различные точки зрения по исследуемой проблеме.

Студент для изложения материала должен выбрать продуктивный вид реферата.

Выбор темы реферата

Студенту предоставляется право выбора темы реферата из рекомендованного преподавателем дисциплины списка. Выбор темы должен быть осознанным и обоснованным с точки зрения познавательных интересов автора, а также полноты освещения темы в имеющейся научной литературе.

Если интересующая тема отсутствует в рекомендованном списке, то по согласованию с преподавателем студенту предоставляется право самостоятельно предложить тему реферата, раскрывающую содержание изучаемой дисциплины. Тема не должна быть слишком общей и глобальной, так как небольшой объем работы (до 20-25 страниц без учёта приложений) не позволит раскрыть ее.

Начинать знакомство с избранной темой лучше всего с чтения обобщающих работ по данной проблеме, постепенно переходя к узкоспециальной литературе. При этом следует сразу же составлять библиографические выходные данные используемых источников (автор, название, место и год издания, издательство, страницы).

На основе анализа прочитанного и просмотренного материала по данной теме следует составить тезисы по основным смысловым блокам, с пометками, собственными суждениями и оценками. Предварительно подобранный в литературных источниках материал может превышать необходимый объем реферата.

Формулирование цели и составление плана реферата

Выбрав тему реферата и изучив литературу, необходимо сформулировать цель работы и составить план реферата.

Цель – это осознаваемый образ предвосхищаемого результата. Возможно, формулировка цели в ходе работы будет меняться, но изначально следует ее обозначить, чтобы ориентироваться на нее в ходе исследования. Формулирование цели реферата рекомендуется осуществлять при помощи глаголов: исследовать, изучить, проанализировать, систематизировать, осветить, изложить (представления, сведения), создать, рассмотреть, обобщить и т. д.

Определяясь с целью дальнейшей работы, параллельно необходимо думать над составлением плана, при этом четко соотносить цель и план работы. Правильно построенный план помогает систематизировать материал и обеспечить последовательность его изложения.

Наиболее традиционной является следующая **структура реферата**:

Титульный лист.

Оглавление (план, содержание).

Введение.

1. (полное наименование главы).
   1.1. (полное название параграфа, пункта);
   1.2. (полное название параграфа, пункта).
2. (полное наименование главы).
   2.1. (полное название параграфа, пункта);
   2.2. (полное название параграфа, пункта).

Заключение (выводы).

} Основная часть

Библиография (список использованной литературы).

Приложения (по усмотрению автора).

Титульный лист оформляется в соответствии с Приложением.

Оглавление (план, содержание) включает названия всех глав и параграфов (пунктов плана) реферата и номера страниц, указывающие их начало в тексте реферата.

Введение. В этой части реферата обосновывается актуальность выбранной темы, формулируются цель и задачи работы, указываются используемые материалы и дается их краткая характеристика с точки зрения полноты освещения избранной темы. Объем введения не должен превышать 1-1,5 страницы.

Основная часть реферата может быть представлена двумя или тремя главами, которые могут включать 2-3 параграфа (пункта).

Здесь достаточно полно и логично излагаются главные положения в используемых источниках, раскрываются все пункты плана с сохранением связи между ними и последовательности перехода от одного к другому.

Автор должен следить за тем, чтобы изложение материала точно соответствовало цели и названию главы (параграфа). Материал в реферате рекомендуется излагать своими словами, не допуская дословного переписывания из литературных источников. В тексте обязательны ссылки на первоисточники, т. е. на тех авторов, у которых взят данный материал в виде мысли, идеи, вывода, числовых данных, таблиц, графиков, иллюстраций и пр.

Работа должна быть написана грамотным литературным языком. Сокращение слов в тексте не допускается, кроме общеизвестных сокращений и аббревиатуры. Каждый раздел рекомендуется заканчивать кратким выводом.

Заключение (выводы). В этой части обобщается изложенный в основной части материал, формулируются общие выводы, указывается, что нового лично для себя вынес автор реферата из работы над ним. Выводы делаются с учетом опубликованных в литературе различных точек зрения по проблеме, рассматриваемой в реферате, сопоставления их и личного мнения автора реферата. Заключение по объему не должно превышать 1,5-2 страниц.

Библиография (список использованной литературы) – здесь указывается реально использованная для написания реферата литература, периодические издания и электронные источники информации. Список составляется согласно правилам библиографического описания.

Приложения могут включать графики, таблицы, расчеты.

ТРЕБОВАНИЯ К ОФОРМЛЕНИЮ РЕФЕРАТА

Общие требования к оформлению реферата

Рефераты, как правило, требуют изучения и анализа значительного объема статистического материала, формул, графиков и т. п. В силу этого особое значение приобретает правильное оформление результатов проделанной работы.

Текст реферата должен быть подготовлен в печатном виде. Исправления и помарки не допускаются. Текст работы оформляется на листах формата А4, на одной стороне листа, с полями: левое – 25 мм, верхнее – 20 мм, правое – 15 мм и нижнее – 25 мм. При компьютерном наборе шрифт должен быть таким: тип шрифта Times New Roman, кегль 14, междустрочный интервал 1,5.

Рекомендуемый объем реферата – не менее 20 страниц. Титульный лист реферата оформляется студентом по образцу, данному в приложении 1.

Текст реферата должен быть разбит на разделы: главы, параграфы и т. д. Очередной раздел нужно начинать с нового листа.

Все страницы реферата должны быть пронумерованы. Номер страницы ставится снизу страницы, по центру. Первой страницей является титульный лист, но на ней номер страницы не ставится.

Таблицы

Таблицы по содержанию делятся на аналитические и неаналитические. Аналитические таблицы являются результатом обработки и анализа цифровых показателей. Как правило, после таких таблиц делается обобщение, которое вводится в текст словами: «таблица позволяет сделать вывод о том, что…», «таблица позволяет заключить, что…» и т. п.

В неаналитических таблицах обычно помещаются необработанные статистические данные, необходимые лишь для информации и констатации фактов.

Таблицы размещают после первого упоминания о них в тексте таким образом, чтобы их можно было читать без поворота работы или с поворотом по часовой стрелке.

Каждая таблица должна иметь нумерационный и тематический заголовок. Тематический заголовок располагается по центру таблицы, после нумерационного, размещённого в правой стороне листа и включающего надпись «Таблица» с указанием арабскими цифрами номера таблицы. Нумерация таблиц сквозная в пределах каждой главы. Номер таблицы состоит из двух цифр: первая указывает на номер главы, вторая – на номер таблицы в главе по порядку (например: «Таблица 2.2» – это значит, что представленная таблица вторая во второй главе).

Цифры в графах таблиц должны проставляться так, чтобы разряды чисел во всей графе были расположены один под другим. В одной графе количество десятичных знаков должно быть одинаковым. Если данные отсутствуют, то в графах ставят знак тире. Округление числовых значений величин до первого, второго и т. д. десятичного знака для

различных значений одного и того же наименования показателя должно быть одинаковым.

Таблицу с большим количеством строк допускается переносить на другую страницу, при этом заголовок таблицы помещают только над ее первой частью, а над переносимой частью пишут «Продолжение таблицы» или «Окончание таблицы». Если в работе несколько таблиц, то после слов «Продолжение» или «Окончание» указывают номер таблицы, а само слово «таблица» пишут сокращенно, например: «Продолжение табл. 1.1», «Окончание табл. 1.1».

На все таблицы в тексте курсовой работы должны быть даны ссылки с указанием их порядкового номера, например: «…в табл. 2.2».

Формулы

Формулы – это комбинации математических знаков, выражающие какие-либо предложения.

Формулы, приводимые в реферате, должны быть наглядными, а обозначения, применяемые в них, соответствовать стандартам.

Пояснения значений символов и числовых коэффициентов следует приводить непосредственно под формулой, в той последовательности, в какой они даны в формуле. Значение каждого символа и числового коэффициента дается с новой строки. Первую строку объяснения начинают со слова «где» без двоеточия после него.

Формулы и уравнения следует выделять из текста свободными строками. Если уравнение не умещается в одну строку, оно должно быть перенесено после знака равенства (=) или после знака (+), минус (–), умножения (х) и деления (:).

Формулы нумеруют арабскими цифрами в пределах всей курсовой работы (реферата) или главы. В пределах реферата используют нумерацию формул одинарную, в пределах главы – двойную. Номер указывают с правой стороны листа на уровне формулы в круглых скобках.

В тексте ссылки на формулы приводятся с указанием их порядковых номеров, например: «…в формуле (2.2)» (второй формуле второй главы).

Иллюстрации

Иллюстрации позволяют наглядно представить явление или предмет такими, какими мы их зрительно воспринимаем, но без лишних деталей и подробностей.

Основными видами иллюстраций являются схемы, диаграммы и графики.

Схема – это изображение, передающее обычно с помощью условных обозначений и без соблюдения масштаба основную идею какого-либо устройства, предмета, сооружения или процесса и показывающее взаимосвязь их главных элементов.

Диаграмма – один из способов изображения зависимости между величинами. Наибольшее распространение получили линейные, столбиковые и секторные диаграммы.

Для построения линейных диаграмм используется координатное поле. По горизонтальной оси в изображенном масштабе откладывается время или факториальные признаки, на вертикальной – показатели на определенный момент (период) времени или размеры результативного независимого признака. Вершины ординат соединяются отрезками – в результате получается ломаная линия.

На столбиковых диаграммах данные изображаются в виде прямоугольников (столбиков) одинаковой ширины, расположенных вертикально или горизонтально. Длина (высота) прямоугольников пропорциональна изображенным ими величинам.

Секторная диаграмма представляет собой круг, разделенный на секторы, величины которых пропорциональны величинам частей изображаемого явления.

График – это результат обработки числовых данных. Он представляет собой условные изображения величин и их соотношений через геометрические фигуры, точки и линии.

Количество иллюстраций в работе должно быть достаточным для пояснения излагаемого текста.

Иллюстрации обозначаются словом «Рис.» и располагаются после первой ссылки на них в тексте так, чтобы их было удобно рассматривать без поворота работы или с поворотом по часовой стрелке. Иллюстрации должны иметь номер и наименование, расположенные по центру, под ней. Иллюстрации нумеруются в пределах главы арабскими цифрами, например: «Рис. 1.1» (первый рисунок первой главы). Ссылки на иллюстрации в тексте реферата приводят с указанием их порядкового номера, например: «…на рис. 1.1».

При необходимости иллюстрации снабжаются поясняющими данными (подрисуночный текст).

Приложения

Приложение – это часть основного текста, которая имеет дополнительное (обычно справочное) значение, но, тем не менее, необходима для более полного освещения темы. По форме они могут представлять собой текст, таблицы, графики, карты. В приложении помещают вспомогательные материалы по рассматриваемой теме: инструкции, методики, положения, результаты промежуточных расчетов, типовые проекты, имеющие значительный объем, затрудняющий чтение и целостное восприятие текста. В этом случае в тексте приводятся основные выводы (результаты) и делается ссылка на приложение, содержащее соответствующую информацию. Каждое приложение должно начинаться с новой страницы. В правом верхнем углу листа пишут слово «Приложение» и указывают номер приложения. Если в реферате больше одного приложения, их нумеруют последовательно арабскими цифрами, например: «Приложение 1», «Приложение 2» и т. д.

Каждое приложение должно иметь заголовок, который помещают ниже слова «Приложение» над текстом приложения, по центру.

При ссылке на приложение в тексте реферата пишут сокращенно строчными буквами «прил.» и указывают номер приложения, например: «…в прил. 1».

Приложения оформляются как продолжение текстовой части реферата со сквозной нумерацией листов. Число страниц в приложении не лимитируется и не включается в общий объем страниц реферата.

Библиографический список

Библиографический список должен содержать перечень и описание только тех источников, которые были использованы при написании реферата.

В библиографическом списке должны быть представлены монографические издания отечественных и зарубежных авторов, материалы профессиональной периодической печати (экономических журналов, газет и еженедельников), законодательные и др. нормативно-правовые акты. При составлении списка необходимо обратить внимание на достижение оптимального соотношения между монографическими изданиями, характеризующими глубину теоретической подготовки автора, и периодикой, демонстрирующей владение современными экономическими данными.

Наиболее распространенным способом расположения наименований литературных источников является алфавитный. Работы одного автора перечисляются в алфавитном порядке их названий. Исследования на иностранных языках помещаются в порядке латинского алфавита после исследований на русском языке.

Ниже приводятся примеры библиографических описаний использованных источников.

Статья одного, двух или трех авторов из журнала

Зотова Л. А., Еременко О. В. Инновации как объект государственного регулирования // Экономист. 2010. № 7. С. 17–19.

Статья из журнала, написанная более чем тремя авторами

Валютный курс и экономический рост / С. Ф. Алексашенко, А. А. Клепач, О. Ю. Осипова [и др.] // Вопросы экономики. 2010. № 8. С. 18–22.

Книга, написанная одним, двумя или тремя авторами

Иохин В. Я. Экономическая теория: учебник. М.: Юристъ, 2009. 178 с.

Книга, написанная более чем тремя авторами

Экономическая теория: учебник / В. Д. Камаев [и др.]. М.: ВЛАДОС, 2011. 143 с.

Сборники

Актуальные проблемы экономики и управления: сборник научных статей. Екатеринбург: УГГУ, 2010. Вып. 9. 146 с.

Статья из сборника

Данилов А. Г. Система ценообразования промышленного предприятия // Актуальные проблемы экономики и управления: сб. научных статей. Екатеринбург: УГГУ, 2010. Вып. 9. С. 107–113.

Статья из газеты

Крашаков А. С. Будет ли обвал рубля // Аргументы и факты. 2011. № 9. С. 3.

Библиографические ссылки

Библиографические ссылки требуется приводить при цитировании, заимствовании материалов из других источников, упоминании или анализе работ того или иного автора, а также при необходимости адресовать читателя к трудам, в которых рассматривался данный вопрос.

Ссылки должны быть затекстовыми, с указанием номера соответствующего источника (на который автор ссылается в работе) в соответствии с библиографическим списком и соответствующей страницы.

Пример оформления затекстовой ссылки

Ссылка в тексте: «При оценке стоимости земли необходимо учесть все возможности ее производственного использования» [17, С. 191].

В списке использованных источников:

17. *Борисов Е. Ф.* Основы экономики. М.: Юристъ, 2008. 308 с.

ОРГАНИЗАЦИЯ ЗАЩИТЫ РЕФЕРАТА

Необходимо заранее подготовить тезисы выступления (план-конспект).

Порядок защиты реферата.

1.Краткое сообщение, характеризующее цель и задачи работы, ее актуальность, полученные результаты, вывод и предложения.

2.Ответы студента на вопросы преподавателя.

3.Отзыв руководителя-консультанта о ходе выполнения работы.

Советы студенту:

- Готовясь к защите реферата, вы должны вспомнить материал максимально подробно, и это должно найти отражение в схеме вашего ответа. Но тут же необходимо выделить главное, что наиболее важно для понимания материала в целом, иначе вы сможете проговорить все 15-20 минут и не раскрыть существа вопроса. Особенно строго следует отбирать примеры и иллюстрации.
- Вступление должно быть очень кратким – 1-2 фразы (если вы хотите подчеркнуть при этом важность и сложность данного вопроса, то не говорите, что он сложен и важен, а покажите его сложность и важность).

- Целесообразнее вначале показать свою схему раскрытия вопроса, а уж потом ее детализировать.
- Рассказывать будет легче, если вы представите себе, что объясняете материал очень способному и хорошо подготовленному человеку, который не знает именно этого раздела, и что при этом вам обязательно нужно доказать важность данного раздела и заинтересовать в его освоении.
- Строго следите за точностью своих выражений и правильностью употребления терминов.
- Не пытайтесь рассказать побольше за счет ускорения темпа, но и не мямлите.
- Не демонстрируйте излишнего волнения и не напрашивайтесь на сочувствие.
- Будьте особенно внимательны ко всем вопросам преподавателя, к малейшим его замечаниям. И уж ни в коем случае его не перебивайте!
- Не бойтесь дополнительных вопросов – чаще всего преподаватель использует их как один из способов помочь вам или сэкономить время. Если вас прервали, а при оценке ставят в вину пропуск важной части материала, не возмущайтесь, а покажите план своего ответа, где эта часть стоит несколько позже того, на чем вы были прерваны.
- Прежде чем отвечать на дополнительный вопрос, необходимо сначала правильно его понять. Для этого нужно хотя бы немного подумать, иногда переспросить, уточнить: правильно ли вы поняли поставленный вопрос. И при ответе следует соблюдать тот же принцип экономности мышления, а не высказывать без разбора все, что вы можете сказать.
- Будьте доброжелательны и тактичны, даже если к ответу вы не готовы (это вина не преподавателя, а ваша).

ТЕМЫ КОНТРОЛЬНОЙ РАБОТЫ (РЕФЕРАТА)

1. Государственное управление отношениями недропользования.
2. Лицензирование недропользования.
3. Система платежей в сфере недропользования, их виды.
4. Виды юридической ответственности за нарушения законодательства о недрах.
5. Общая характеристика закона «О недрах».

МЕТОДИКА ОЦЕНКИ КОНТРОЛЬНОЙ РАБОТЫ (РЕФЕРАТА)

Критерии оценивания:

достижение поставленной цели и задач исследования (новизна и актуальность поставленных в реферате проблем, правильность формулирования цели, определения задач исследования, правильность выбора методов решения задач и реализации цели; соответствие выводов решаемым задачам, поставленной цели, убедительность выводов);

уровень эрудированности автора по изученной теме (знание автором состояния изучаемой проблематики, цитирование источников, степень использования в работе результатов исследований);

личные заслуги автора реферата (новые знания, которые получены помимо основной образовательной программы, новизна материала и рассмотренной проблемы, научное значение исследуемого вопроса);

культура письменного изложения материала (логичность подачи материала, грамотность автора);

культура оформления материалов работы (соответствие реферата всем стандартным требованиям);

знания и умения на уровне требований стандарта данной дисциплины: знание фактического материала, усвоение общих понятий и идей;

степень обоснованности аргументов и обобщений (полнота, глубина, всестороннее раскрытие темы, корректность аргументации и системы доказательств, характер и достоверность примеров, иллюстративного материала, наличие знаний интегрированного характера, способность к обобщению);

качество и ценность полученных результатов (степень завершенности реферативного исследования, спорность или однозначность выводов);

использование профессиональной терминологии;

использование литературных источников.

Приложение

Образец оформления титульного листа контрольной работы (реферата)

МИНОБРНАУКИ РОССИИ
Федеральное государственное бюджетное образовательное учреждение
высшего образования
«Уральский государственный горный университет»

Инженерно-экономический факультет

Кафедра экономики и менеджмента

КОНТРОЛЬНАЯ РАБОТА (РЕФЕРАТ)

по дисциплине
«**ГОРНОЕ ПРАВО**»

на тему:

ЛИЦЕНЗИРОВАНИЕ НЕДРОПОЛЬЗОВАНИЯ

Руководитель:
доц., д. э. н. Мочалова Л.А.
Студент гр. МЭП-24
Артёмова Елена Юрьевна

Екатеринбург – 2024

МИНОБРНАУКИ РОССИИ

ФГБОУ ВО «Уральский государственный горный университет»

УТВЕРЖДАЮ
Проректор по учебно-методическому комплексу _____ С.А. Упоров

МЕТОДИЧЕСКИЕ УКАЗАНИЯ ПО ОРГАНИЗАЦИИ САМОСТОЯТЕЛЬНОЙ РАБОТЫ И ЗАДАНИЯ ДЛЯ ОБУЧАЮЩИХСЯ

Б1.О.10 ГОРНОЕ ПРАВО

Специальность
21.05.04 Горное дело

Специализация
Менеджмент и экономика горнопромышленного производства

Автор: Мочалова Л.А., д.э.н., доцент

Одобрена на заседании кафедры

Экономики и менеджмента
(название кафедры)

Зав. кафедрой _____
(подпись)
Мочалова Л.А.
(Фамилия И.О.)
Протокол № 2 от 04.10.2023
(Дата)

Рассмотрена методической комиссией

Инженерно-экономического факультета
(название факультета)

Председатель _____
(подпись)
Мочалова Л.А.
(Фамилия И.О.)
Протокол № 2 от 20.10.2023
(Дата)

Екатеринбург

ВВЕДЕНИЕ

Самостоятельная работа в высшем учебном заведении - это часть учебного процесса, метод обучения, прием учебно-познавательной деятельности, комплексная целевая стандартизованная учебная деятельность с запланированными видом, типом, формами контроля.

Самостоятельная работа представляет собой плановую деятельность обучающихся по поручению и под методическим руководством преподавателя.

Целью самостоятельной работы студентов является закрепление тех знаний, которые они получили на аудиторных занятиях, а также способствование развитию у студентов творческих навыков, инициативы, умению организовать свое время.

Самостоятельная работа реализует следующие задачи:

- предполагает освоение курса дисциплины;
- помогает освоению навыков учебной и научной работы;
- способствует осознанию ответственности процесса познания;
- способствует углублению и пополнению знаний студентов, освоению ими навыков и умений;
- формирует интерес к познавательным действиям, освоению методов и приемов познавательного процесса,
- создает условия для творческой и научной деятельности обучающихся;
- способствует развитию у студентов таких личных качеств, как целеустремленность, заинтересованность, исследование нового.

Самостоятельная работа обучающегося выполняет следующие функции:

- развивающую (повышение культуры умственного труда, приобщение к творческим видам деятельности, обогащение интеллектуальных способностей студентов);
- информационно-обучающую (учебная деятельность студентов на аудиторных занятиях, неподкрепленная самостоятельной работой, становится мало результативной);
- ориентирующую и стимулирующую (процессу обучения придается ускорение и мотивация);
- воспитательную (формируются и развиваются профессиональные качества бакалавра и гражданина);
- исследовательскую (новый уровень профессионально-творческого мышления).

Организация самостоятельной работы студентов должна опираться на определенные требования, а, именно:

- сложность осваиваемых знаний должна соответствовать уровню развития студентов;
- стандартизация заданий в соответствии с логической системой курса дисциплины;
- объем задания должен соответствовать уровню студента;
- задания должны быть адаптированными к уровню студентов.

Содержание самостоятельной работы студентов представляет собой, с одной стороны, совокупность теоретических и практических учебных заданий, которые должен выполнить студент в процессе обучения, объект его деятельности; с другой стороны – это способ деятельности студента по выполнению соответствующего теоретического или практического учебного задания.

Свое внешнее выражение содержание самостоятельной работы студентов находит во всех организационных формах аудиторной и внеаудиторной деятельности, в ходе самостоятельного выполнения различных заданий.

Функциональное предназначение самостоятельной работы студентов в процессе лекций, практических занятий по овладению специальными знаниями заключается в самостоятельном прочтении, просмотре, прослушивании, наблюдении, конспектировании, осмыслении, запоминании и воспроизведении определенной информации. Цель и планирование самостоятельной работы студента определяет преподаватель. Вся информация осуществляется на основе ее воспроизведения.

Так как самостоятельная работа тесно связана с учебным процессом, ее необходимо рассматривать в двух аспектах:

1. аудиторная самостоятельная работа – лекционные, практические занятия;

2. внеаудиторная самостоятельная работа – дополнение лекционных материалов, подготовка к практическим занятиям, подготовка к участию в деловых играх и дискуссиях, выполнение письменных домашних заданий, Контрольных работ (рефератов и т.п.) и курсовых работ (проектов), докладов и др.

Основные формы организации самостоятельной работы студентов определяются следующими параметрами:

- содержание учебной дисциплины;
- уровень образования и степень подготовленности студентов;
- необходимость упорядочения нагрузки студентов при самостоятельной работе.

Таким образом, самостоятельная работа студентов является важнейшей составной частью процесса обучения.

Методические указания по организации самостоятельной работы и задания для обучающихся по дисциплине «*Горное право*» обращают внимание студента на главное, существенное в изучаемой дисциплине, помогают выработать умение анализировать явления и факты, связывать теоретические положения с практикой, а также облегчают к сдаче *зачета*.

Настоящие методические указания позволят студентам самостоятельно овладеть фундаментальными знаниями, профессиональными умениями и навыками деятельности по профилю подготовки, опытом творческой и исследовательской деятельности, и направлены на формирование компетенций, предусмотренных учебным планом поданному профилю.

Видами самостоятельной работы обучающихся по дисциплине «*Горное право*» являются:

- повторение материала лекций;

- самостоятельное изучение тем курса (в т.ч. рассмотрение основных категорий дисциплины, работа с литературой);

- ответы на вопросы для самопроверки (самоконтроля);

- подготовка к практическим (семинарским) занятиям (в т.ч. подготовка доклада, подготовка к дискуссии, подготовка к выполнению практико-ориентированного задания);

- подготовка контрольной работы (реферата);

- подготовка к зачету.

В методических указаниях представлены материалы для самостоятельной работы и рекомендации по организации отдельных её видов.

ВОПРОСЫ ДЛЯ САМОПРОВЕРКИ

Государственная собственность на недра в РФ.

Правовое регулирование отношений недропользования.

Компетенция органов государственной власти субъектов Федерации в регулировании недропользования.

Горный и геологический отводы.

Государственный учёт и кадастр фонда недр.

Геологическая информация о недрах.

Ограничения пользования недрами.

Пользователи недр и сроки пользования недрами.

Основания для получения права пользования недрами.

Добыча общераспространённых полезных ископаемых собственниками и владельцами земельных участков.

Условия застройки площадей залегания полезных ископаемых и условия землепользования таких площадей.

Порядок разрешения имущественных споров.

Соотношение национального и международного в горном праве.

Разграничение компетенции органов власти по регулированию отношений недропользования.

Государственное управление отношениями недропользования органами специальной компетенции.

Компетенция Федерального органа управления государственным фондом недр.

Компетенция Федеральной службы по геологическому, технологическому и атомному надзору.

Компетенция Федерального агентства по недропользованию.

Правовое регулирование отношений недропользования в субъектах Российской Федерации.

Государственное регулирование добычи и использования полезных ископаемых и отношений, возникающих в процессе этой деятельности.

Правовое регулирование рационального использования и охраны недр.

Правовое регулирование безопасного ведения работ, связанных с пользованием недрами.

Правовое регулирование ликвидации и консервации предприятий по добыче полезных ископаемых и подземных сооружений, не связанных с добычей полезных ископаемых.

Платежи, не зависящие от вида пользования недрами.

Платежи, зависящие от вида пользования недрами.

Страхование недропользования.

Основания для прекращения права пользования недрами и порядок прекращения права пользования.

Основные требования и обязанности пользователя недр. Рациональное использование и охрана недр.

Требования по безопасному ведению горных работ.

Государственная экспертиза запасов полезных ископаемых.

Соглашения о разделе продукции (СРП).

Основания для включения участков недр в перечень СРП.

Условия выполнения работ иностранными инвесторами.

Регулирование отношений при разработке трансграничных месторождений углеводородов.

ОСНОВНЫЕ КАТЕГОРИИ ДИСЦИПЛИНЫ

Пользование недрами
Горный отвод
Геологический отвод
Государственный учёт
Кадастр фонда недр
Срок пользования недрами
Общераспространённые полезные ископаемые
Имущественные споры
Национальное горное право
Международное горное право
Государственный фонд недр
Ликвидация и консервация горных предприятий
Платежи за пользование недрами
Горный аудит
Страхование недропользования
Лицензия на право пользования недрами
Государственная экспертиза запасов полезных ископаемых
Соглашения о разделе продукции (СРП)
Трансграничные месторождения.
Природные ресурсы континентального шельфа

САМООРГАНИЗАЦИЯ РАБОТЫ С ЛИТЕРАТУРОЙ

Самостоятельное изучение тем курса осуществляется на основе списка рекомендуемой литературы к дисциплине. При работе с книгой необходимо научиться правильно ее читать, вести записи. Самостоятельная работа с учебными и научными изданиями профессиональной и общекультурной тематики – это важнейшее условие формирования научного способа познания.

Основные приемы работы с литературой можно свести к следующим:

• составить перечень книг, с которыми следует познакомиться;

• перечень должен быть систематизированным (что необходимо для семинаров, что для экзаменов, что пригодится для написания курсовых и выпускных квалификационных работ (ВКР), а что выходит за рамками официальной учебной деятельности, и расширяет общую культуру);

• обязательно выписывать все выходные данные по каждой книге (при написании курсовых и выпускных квалификационных работ это позволит экономить время);

• определить, какие книги (или какие главы книг) следует прочитать более внимательно, а какие – просто просмотреть;

• при составлении перечней литературы следует посоветоваться с преподавателями и руководителями ВКР, которые помогут сориентироваться, на что стоит обратить большее внимание, а на что вообще не стоит тратить время;

• все прочитанные монографии, учебники и научные статьи следует конспектировать, но это не означает, что надо конспектировать «все подряд»: можно выписывать кратко основные идеи автора и иногда приводить наиболее яркие и показательные цитаты (с указанием страниц);

• если книга – собственная, то допускается делать на полях книги краткие пометки или же в конце книги, на пустых страницах просто сделать свой «предметный указатель», где отмечаются наиболее интересные мысли и обязательно указываются страницы в тексте автора;

• следует выработать способность «воспринимать» сложные тексты; для этого лучший прием – научиться «читать медленно», когда понятно каждое прочитанное слово (а если слово незнакомое, то либо с помощью словаря, либо с помощью преподавателя обязательно его узнать). Таким образом, чтение текста является частью познавательной деятельности. Ее цель – извлечение из текста необходимой информации.

От того, насколько осознанна читающим собственная внутренняя установка при обращении к печатному слову (найти нужные сведения, усвоить информацию полностью или частично, критически проанализировать материал и т.п.) во многом зависит эффективность осуществляемого действия. Грамотная работа с книгой, особенно если речь идет о научной литературе, предполагает соблюдение ряда правил, для овладения которыми необходимо настойчиво учиться. Это серьёзный, кропотливый труд. Прежде всего, при такой работе невозможен формальный, поверхностный подход. Не механическое заучивание, не простое накопление цитат, выдержек, а

сознательное усвоение прочитанного, осмысление его, стремление дойти до сути – вот главное правило. Другое правило – соблюдение при работе над книгой определенной последовательности. Вначале следует ознакомиться с оглавлением, содержанием предисловия или введения. Это дает общую ориентировку, представление о структуре и вопросах, которые рассматриваются в книге.

Следующий этап – чтение. Первый раз целесообразно прочитать книгу с начала до конца, чтобы получить о ней цельное представление. При повторном чтении происходит постепенное глубокое осмысление каждой главы, критического материала и позитивного изложения; выделение основных идей, системы аргументов, наиболее ярких примеров и т.д. Непременным правилом чтения должно быть выяснение незнакомых слов, терминов, выражений, неизвестных имен, названий. Студентам с этой целью рекомендуется заводить специальные тетради или блокноты. Важная роль в связи с этим принадлежит библиографической подготовке студентов. Она включает в себя умение активно, быстро пользоваться научным аппаратом книги, справочными изданиями, каталогами, умение вести поиск необходимой информации, обрабатывать и систематизировать ее.

Выделяют четыре основные установки в чтении текста:

- информационно-поисковая (задача – найти, выделить искомую информацию);
- усваивающая (усилия читателя направлены на то, чтобы как можно полнее осознать и запомнить, как сами сведения, излагаемые автором, так и всю логику его рассуждений);
- аналитико-критическая (читатель стремится критически осмыслить материал, проанализировав его, определив свое отношение к нему);
- творческая (создает у читателя готовность в том или ином виде – как отправной пункт для своих рассуждений, как образ для действия по аналогии и т.п. – использовать суждения автора, ход его мыслей, результат наблюдения, разработанную методику, дополнить их, подвергнуть новой проверке).

С наличием различных установок обращения к тексту связано существование и нескольких видов чтения:

- библиографическое – просматривание карточек каталога, рекомендательных списков, сводных списков журналов и статей за год и т.п.;
- просмотровое – используется для поиска материалов, содержащих нужную информацию, обычно к нему прибегают сразу после работы со списками литературы и каталогами, в результате такого просмотра читатель устанавливает, какие из источников будут использованы в дальнейшей работе;
- ознакомительное – подразумевает сплошное, достаточно подробное прочтение отобранных статей, глав, отдельных страниц; цель – познакомиться с характером информации, узнать, какие вопросы вынесены автором на рассмотрение, провести сортировку материала;
- изучающее – предполагает доскональное освоение материала; в ходе такого чтения проявляется доверие читателя к автору, готовность принять

изложенную информацию, реализуется установка на предельно полное понимание материала;

- аналитико-критическое и творческое чтение – два вида чтения близкие между собой тем, что участвуют в решении исследовательских задач.

Первый из них предполагает направленный критический анализ, как самой информации, так и способов ее получения и подачи автором; второе – поиск тех суждений, фактов, по которым, или, в связи с которыми, читатель считает нужным высказать собственные мысли.

Из всех рассмотренных видов чтения основным для студентов является изучающее – именно оно позволяет в работе с учебной и научной литературой накапливать знания в различных областях. Вот почему именно этот вид чтения в рамках образовательной деятельности должен быть освоен в первую очередь. Кроме того, при овладении данным видом чтения формируются основные приемы, повышающие эффективность работы с текстом. Научная методика работы с литературой предусматривает также ведение записи прочитанного. Это позволяет привести в систему знания, полученные при чтении, сосредоточить внимание на главных положениях, зафиксировать, закрепить их в памяти, а при необходимости вновь обратиться к ним.

Основные виды систематизированной записи прочитанного:

Аннотирование – предельно краткое связное описание просмотренной или прочитанной книги (статьи), ее содержания, источников, характера и назначения.

Планирование – краткая логическая организация текста, раскрывающая содержание и структуру изучаемого материала.

Тезирование – лаконичное воспроизведение основных утверждений автора без привлечения фактического материала.

Цитирование – дословное выписывание из текста выдержек, извлечений, наиболее существенно отражающих ту или иную мысль автора.

Конспектирование – краткое и последовательное изложение содержания прочитанного. Конспект – сложный способ изложения содержания книги или статьи в логической последовательности. Конспект аккумулирует в себе предыдущие виды записи, позволяет всесторонне охватить содержание книги, статьи. Поэтому умение составлять план, тезисы, делать выписки и другие записи определяет и технологию составления конспекта.

Как правильно составлять конспект? Внимательно прочитайте текст. Уточните в справочной литературе непонятные слова. При записи не забудьте вынести справочные данные на поля конспекта. Выделите главное, составьте план, представляющий собой перечень заголовков, подзаголовков, вопросов, последовательно раскрываемых затем в конспекте. Это первый элемент конспекта. Вторым элементом конспекта являются тезисы. Тезис - это кратко сформулированное положение. Для лучшего усвоения и запоминания материала следует записывать тезисы своими словами. Тезисы, выдвигаемые в конспекте, нужно доказывать. Поэтому третий элемент конспекта - основные доводы, доказывающие истинность рассматриваемого тезиса. В конспекте

могут быть положения и примеры. Законспектируйте материал, четко следуя пунктам плана. При конспектировании старайтесь выразить мысль своими словами. Записи следует вести четко, ясно. Грамотно записывайте цитаты. Цитируя, учитывайте лаконичность, значимость мысли. При оформлении конспекта необходимо стремиться к емкости каждого предложения. Мысли автора книги следует излагать кратко, заботясь о стиле и выразительности написанного. Число дополнительных элементов конспекта должно быть логически обоснованным, записи должны распределяться в определенной последовательности, отвечающей логической структуре произведения. Для уточнения и дополнения необходимо оставлять поля.

Конспектирование - наиболее сложный этап работы. Овладение навыками конспектирования требует от студента целеустремленности, повседневной самостоятельной работы. Конспект ускоряет повторение материала, экономит время при повторном, после определенного перерыва, обращении к уже знакомой работе. Учитывая индивидуальные особенности каждого студента, можно дать лишь некоторые, наиболее оправдавшие себя общие правила, с которыми преподаватель и обязан познакомить студентов:

1. Главное в конспекте не объем, а содержание. В нем должны быть отражены основные принципиальные положения источника, то новое, что внес его автор, основные методологические положения работы. Умение излагать мысли автора сжато, кратко и собственными словами приходит с опытом и знаниями. Но их накоплению помогает соблюдение одного важного правила – не торопиться записывать при первом же чтении, вносить в конспект лишь то, что стало ясным.

2. Форма ведения конспекта может быть самой разнообразной, она может изменяться, совершенствоваться. Но начинаться конспект всегда должен с указания полного наименования работы, фамилии автора, года и места издания; цитаты берутся в кавычки с обязательной ссылкой на страницу книги.

3. Конспект не должен быть «слепым», безликим, состоящим из сплошного текста. Особо важные места, яркие примеры выделяются цветным подчеркиванием, взятием в рамочку, оттенением, пометками на полях специальными знаками, чтобы можно было быстро найти нужное положение. Дополнительные материалы из других источников можно давать на полях, где записываются свои суждения, мысли, появившиеся уже после составления конспекта.

ПОДГОТОВКА К ДИСКУССИИ

Дискуссия - практическое занятие, в основе его заложены несколько различных точек зрения на один и тот же вопрос, в результате обсуждения которых участники приходят к приемлемым для каждого из них позициям и решениям. Современный образовательный метод по сути своей является «проблемно-ориентированным подходом к обучению и позволяет сфокусировать внимание студентов на анализе и разрешении какой-либо конкретной проблемной ситуации**.**

Цель дискуссии - раскрыть широкий спектр мнений по выбранной для обсуждения проблеме с разных точек зрения, обсудить неясные и спорные моменты, связанные с данной проблемой, и достичь консенсуса, то есть всестороннее глубокое рассмотрение актуальной проблемы путем ее свободного группового обсуждения.

Неотъемлемые составляющие дискуссии - это:

1. неразрешённый вопрос;

2. равноправное участие представителей всех заинтересованных сторон;

3. выработка приемлемых для всех участников решений по обсуждаемому вопросу.

При проведении дискуссии для достижения положительного результата и создания деловой атмосферы необходимо:

- предусмотреть оптимальное количество участников;
- обеспечить работу технических средств для аудио- и видеозаписи;
- установить регламент выступлений;
- обеспечить соответствующее оформление аудитории.

Методика организации и проведения дискуссии

Обычно выделяют три этапа в организации и проведении «круглого стола»: подготовительный, дискуссионный и завершающий. Для каждого этапа студент должен быть соответствующим образом подготовлен:

1. *Подготовительный этап*:

- выбор проблемы (проблема должна быть острой, актуальной, имеющей различные пути решения). Выбранная для обсуждения проблема может носить междисциплинарный характер, она должна представлять практический интерес для аудитории с точки зрения развития профессиональных компетенций. Тема заранее студенту известна. Тему задает преподаватель;

- подбор модератора (модератор руководит дискуссией, поэтому должен на высоком уровне владеть искусством создания доверительной атмосферы и поддержания дискуссии, а также методом наращивания информации). Студент может быть модератором при должной подготовке и помощи со стороны преподавателя;

- подбор дискутантов;

- подготовка сценария (проведение дискуссии по заранее спланированному сценарию позволяет избежать спонтанности и хаотичности в дискуссии). Сценарий также заранее студенту известен, так как его

выполнение на занятии предполагает дополнительную самостоятельную подготовку вне аудитории.

Сценарий предполагает:

- определение понятийного аппарата (тезауруса);

- краткую содержательную вступительную речь модератора, в которой объявляется тема и спектр затрагиваемых в ее рамках проблем, контекст желаемого обсуждения;

- перечень вопросов дискуссионного характера (до 15 формулировок);

- разработку «домашних заготовок» ответов, подчас противоречивых и неординарных с использованием репрезентативной выборки информации;

- заключительную речь модератора;

- оснащение помещения стандартным оборудованием (аудио - видеотехникой), а также мультимедийными средствами с целью поддержания деловой и творческой атмосферы;

- консультирование участников (позволяет выработать у большинства участников определенные убеждения, которые в дальнейшем будут ими отстаиваться);

- подготовка необходимых материалов (на бумажном или электронном носителях): это могут быть статистические данные, материалы экспресс-опроса, проведенного анализа имеющейся информации с целью обеспечения участников дискуссии.

2. Дискуссионный этап:

- выступление модератора, в котором дается определение проблем и понятийного аппарата (тезауруса), устанавливается регламент, правила общей технологии занятия в форме дискуссии и информирование об общих правилах коммуникации.

К общим правилам коммуникации относятся рекомендации:

- избегай общих фраз;

- ориентируйся на цель (задачу);

- умей слушать;

- будь активен в беседе;

- будь краток;

- осуществляй конструктивную критику;

- не допускай оскорбительных замечаний в адрес собеседника;

- проведение «информационной атаки»: участники высказываются в определенном порядке, оперируя убедительными фактами, иллюстрирующими современное состояние проблемы;

- выступление дискутантов и выявления существующих мнений на поставленные вопросы, акцентирования внимания на оригинальные идеи. С целью поддержания остроты дискуссии рекомендуется формулировать дополнительные вопросы;

- ответы на дискуссионные вопросы;

- подведение модератором мини-итогов по выступлениям и дискуссии: формулирование основных выводов о причинах и характере разногласий по

исследуемой проблеме, способах их преодоления, о системе мер решения данной проблемы.

3. Завершающий этап:

- подведение заключительных итогов ведущим;
- выработка рекомендаций или решений;
- установление общих результатов дискуссии.

ПОДГОТОВКА К ПРОМЕЖУТОЧНОЙ АТТЕСТАЦИИ

При подготовке к *зачету* по дисциплине «*Горное право*» обучающемуся рекомендуется:

1. повторить пройденный материал и ответить на вопросы, используя конспект и материалы лекций. Если по каким-либо вопросам у студента недостаточно информации в лекционных материалах, то необходимо получить информацию из раздаточных материалов и/или учебников (литературы), рекомендованных для изучения дисциплины «*Горное право*».

Целесообразно также дополнить конспект лекций наиболее существенными и важными тезисами для рассматриваемого вопроса;

2. при изучении основных и дополнительных источников информации в рамках выполнения заданий на *зачете* особое внимание необходимо уделять схемам, рисункам, графикам и другим иллюстрациям, так как подобные графические материалы, как правило, в наглядной форме отражают главное содержание изучаемого вопроса;

3. при изучении основных и дополнительных источников информации в рамках выполнения заданий на *зачете* (в случаях, когда отсутствует иллюстративный материал) особое внимание необходимо обращать на наличие в тексте словосочетаний вида «во-первых», «во-вторых» и т.д., а также дефисов и перечислений (цифровых или буквенных), так как эти признаки, как правило, позволяют структурировать ответ на предложенное задание.

Подобную текстовую структуризацию материала слушатель может трансформировать в рисунки, схемы и т. п. для более краткого, наглядного и удобного восприятия (иллюстрации целесообразно отразить в конспекте лекций – это позволит оперативно и быстро найти, в случае необходимости, соответствующую информацию);

4. следует также обращать внимание при изучении материала для подготовки к *зачету* на словосочетания вида «таким образом», «подводя итог сказанному» и т.п., так как это признаки выражения главных мыслей и выводов по изучаемому вопросу (пункту, разделу). В отдельных случаях выводы по теме (разделу, главе) позволяют полностью построить (восстановить, воссоздать) ответ на поставленный вопрос (задание), так как содержат в себе основные мысли и тезисы для ответа.

Министерство науки и высшего образования Российской Федерации

Федеральное государственное бюджетное образовательное учреждение высшего образования «Уральский государственный горный университет»

Ю. А. Поленов
А. Б. Макаров
Я.А. Белковская
Г. Г. Хасанова
А. К. Трутнев

ОБЩАЯ ГЕОЛОГИЯ
практикум к лабораторным занятиям с основами теории

Екатеринбург

Министерство науки и высшего образования РФ

Федеральное государственное бюджетное образовательное учреждение
высшего образования
«Уральский государственный горный университет»

Ю.А. Поленов, А. Б. Макаров, Я.А. Белковская,
Г. Г. Хасанова, А.К. Трутнев

ОБЩАЯ ГЕОЛОГИЯ
Практикум к лабораторным занятиям с основами теории

для студентов специальности
21.05.04 – «Горное дело»

Поленов Ю.А., Макаров А. Б., Белковская Я. А., Хасанова Г. Г., Трутнев А. К.

ОБЩАЯ ГЕОЛОГИЯ. Практикум к лабораторным занятиям с основами теории: учебное пособие для студентов специальности 21.05.04 - «Горное дело» / Ю.А. Поленов, А. Б. Макаров, А.Я. Белковская, Г. Г. Хасанова, А.К. Трутнев – Урал. гос. горный ун-т.

Практикум содержит основные теоретические представления, задания и методические указания по выполнению лабораторных работ по общей геологии. Оно состоит их четырех частей, каждая из которых соответствует тематике лабораторных работ по общей геологии. В первую часть включены задания по изучению минералов, во вторую – главнейших горных пород, в третью – по чтению геологических карт и построению геологических разрезов, в четвертой части рассмотрены вопросы изучения полезных ископаемых.

В практикуме приведена характеристика большой группы минералов и горных пород, в том числе таблицы для определения рудных минералов.

Практикум предназначен для студентов специальности 21.05.04 – «Горное дело, но может быть полезным и для студентов других направлений и специальностей.

ОГЛАВЛЕНИЕ

ВВЕДЕНИЕ.....6

Раздел 1.....7

ГЛАВНЕЙШИЕ ПОРОДООБРАЗУЮЩИЕ МИНЕРАЛЫ.....7

1.1. Общие сведения.....7

1.2 Формы нахождения минералов в природе.....8

1.2.1. Морфология кристаллов.....8

1.2.2. Минеральные агрегаты.....9

1.3. Физические свойства минералов.....10

1.3.1. Оптические свойства.....10

1.3.2. Механические свойства.....12

1.3.3. Специфические свойства.....14

1.4. Классификация минералов.....15

1.5. Характеристика минералов.....17

1.5.1. Самородные элементы.....17

1.5.2. Сульфиды.....17

1.5.3. Галогениды (галоиды).....18

1.5.4. Оксиды и гидроксиды.....19

1.5.5. Карбонаты.....20

1.5.6. Сульфаты.....21

1.5.7. Фосфаты.....21

1.5.8. Силикаты.....22

1.6 Методика определения и изучения минералов.....25

РАЗДЕЛ 2. ГЛАВНЕЙШИЕ ГОРНЫЕ ПОРОДЫ.....26

2.1. Общие сведения.....26

2.2. Магматические горные породы.....27

2.2.1. Условия образования магматических горных пород.....27

2.2.2 Структуры и текстуры магматических горных пород.....29

2.2.3 Классификация магматических горных пород.....31

2.2.3 Основные разновидности магматических горных пород.....34

2.2.3.1 Породы кислого состава.....34

2.2.3.2 Средние породы.....36

2.2.3.3 Основные породы.....37

2.2.3.4 Ультраосновные породы 38
2.2.4 Методика изучения и описания магматических пород 39
2.3 Метаморфические горные породы 41
2.3.1 Общие сведения о метаморфизме 41
2.3.2 Особенности минерального состава метаморфических горных пород 47
2.3.3 Текстуры и структуры метаморфических горных пород 48
2.3.4 Главные разновидности метаморфических горных пород 50
2.3.5 Определение метаморфических горных пород 56
2.4 Осадочные горные породы 58
2.4.1 Образование осадочных горных пород (литогенез) 58
2.4.2. Химический и минеральный составы осадочных пород 60
2.4.3 Классификация осадочных горных пород 61
2.4.4 Текстуры и структуры осадочных горных пород 62
2.4.5 Основные разновидности осадочных горных пород 64
2.4.6 Методика и описание осадочных пород 70
РАЗДЕЛ 3. ГЕОЛОГИЧЕСКИЕ КАРТЫ И РАЗРЕЗЫ 71
3.1 Методы определения геологического возраста и 71
3.2. Горный компас и работа с ним 75
3.2.1 Устройство горного компаса 75
3.2.2 Залегание горных пород и его элементы 76
3.2.3 Замеры элементов залегания слоя горным компасом 76
3.3 Чтение геологических карт и методика построения разрезов 77
РАЗДЕЛ 4. ПОЛЕЗНЫЕ ИСКОПАЕМЫЕ 80
4.1 Общие сведения 80
4.2 Морфология рудных тел 81
4.3 Исследование минерального состава, текстур и структур полезных ископаемых 84
4.3.1 Исследование минерального состава руд 84
4.3.2 Методика исследований 86
4.3.3. Изучение текстур и структур руд 87
4.4. Классификация месторождений и их примеры 99
СПИСОК РЕКОМЕНДУЕМОЙ ЛИТЕРАТУРЫ 113

ВВЕДЕНИЕ

Лабораторные занятия по курсу «Общая геология» представляют важную часть в общем цикле геологических дисциплин. Эти занятия дают студентам возможность познакомиться с главнейшими породообразующими минералами и наиболее распространенными горными породами, с приемами их микроскопического определения, а также получить навыки работы с горным компасом при определении элементов залегания горных пород, чтение геологических карт и построение разрезов,

Выполнение лабораторных работ производится в три этапа. Вначале студенты знакомятся со свойствами минералов, их классификацией и диагностикой, породообразующими минералами и учатся распознавать их в составе горных пород. На втором этапе студенты получают навыки определения и описания магматических, метаморфических и осадочных горных пород. На третьем - студенты знакомятся с устройством горного компаса и получают представление о работе с ним, рассматривают основные геологические подразделения в рамках стратиграфической шкалы, выполняют построение геологических разрезов в рамках небольших геологических карт, отражающих основные (складчатые и разрывные) структуры.

Объем аудиторных лабораторных занятий не достаточен для получения навыков по определению горных пород и минералов, поэтому студенты обязаны самостоятельно заниматься с коллекциями на кафедре в пределах часов, предусмотренных рабочими программами дисциплин, а также знакомиться с обширными коллекциями Уральского геологического музея.

Изучение данной дисциплины было бы неполным без раздела «Полезные ископаемые», завершающего этот курс. На лабораторных работах студенты изучают главные рудные минералы, определяют и описывают текстурно-структурные особенности руд и знакомятся с генетической классификацией месторождений и наиболее значимыми месторождениями полезных ископаемых.

По каждой теме лабораторных занятий в пособии даны соответствующие методические рекомендации - как работать над выполнением раздела, на что обратить внимание и в каком виде оформлять его результаты.

Раздел 1

ГЛАВНЕЙШИЕ ПОРОДООБРАЗУЮЩИЕ МИНЕРАЛЫ

1.1. Общие сведения

Подавляющее большинство химических элементов образуют в земной коре простые или сложные соединения (исключения составляют инертные газы и некоторые самородные элементы).

Минералы – химические соединения, образовавшиеся в земной коре в результате природных геологических процессов и обладающие определенными химическим составом и физическими свойствами.

Каждый минерал обладает вполне определенным химическим составом и вполне определенной кристаллической структурой, т. е. закономерным расположением в пространстве элементарных частиц (атомов, ионов). Например, минерал галит (каменная соль) состоит из 39,4 % Na и 50,6 % Cl и имеет химическую формулу NaCl. Кристаллическая структура галита характеризуется поочередным расположением ионов Na^+ и Cl^- в углах кубов (Рис. 1.1), где каждый ион хлора окружен шестью ионами натрия, и наоборот.

Рис. 1.1 Кристаллическая структура галита (NaCl)

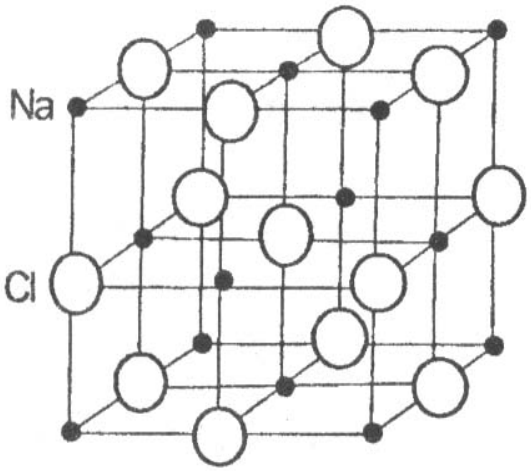

В зависимости от особенностей химического состава и кристаллической структуры минералы образуют многогранники различной формы, называемые *кристаллами*. Эти же характеристики минералов (химический состав и кристаллическая структура) обусловливают их физические свойства. Иногда минералы имеют неупорядоченное строение, когда атомы и ионы располагаются беспорядочно, хаотично. Минералы с таким строением называют *аморфными*.

Образование минералов является результатом различных геологических процессов. По способу образования (источнику энергии) минералы могут быть объединены в две группы.

1. Минералы эндогенного генезиса, образующиеся за счет внутренней энергии Земли. Возникают в результате кристаллизации магмы и связанных с ней горячих газовых и водных растворов (гидротерм) на различных глубинах, а также путем преобразования минералов в условиях больших давлений и температур.

2. Минералы экзогенного генезиса, образующиеся за счет внешней (солнечной) энергии. Источником минералообразования являются разнообразные горные породы, вступающие во взаимодействие с атмосферой, гидросферой и биотой, давая начало формированию новых минералов.

Пути и способы образования минералов разнообразны. Они могут быть следствием: 1) кристаллизации огненно-жидкого силикатного расплава (магмы); 2) кристаллизации из горячих минерализованных растворов (гидротерм); 3) отложения кристаллического вещества из газообразных продуктов возгонов; 4) перекристаллизации минералов и горных пород; 5) образования новых минералов за счет разрушения ранее созданных.

1.2 Формы нахождения минералов в природе

В природе минералы встречаются в виде отдельных хорошо образованных кристаллов либо в виде скоплений неправильной формы зерен (агрегатов).

1.2.1. Морфология кристаллов

Среди минералов выделяют три группы, обладающие характерным обликом, или габитусом, кристаллов.

Изометричные – формы, имеющие близкие размеры во всех направлениях. Примером могут служить кубы пирита, галенита, октаэдры магнетита, ромбоэдры кальцита и др. (Рис.1.2).

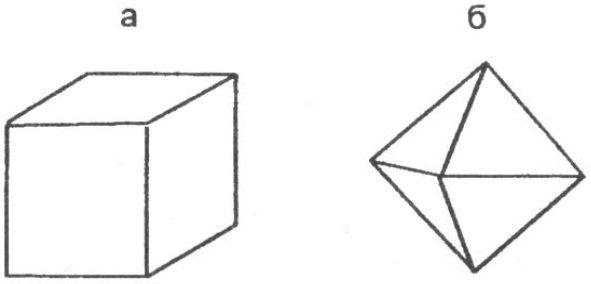

Рис. 1.2 Изометричные формы кристаллов:
а – кубический кристалл пирита;
б – октаэдрический кристалл магнетита

Уплощенные - формы, хорошо развитые преимущественно в двух направлениях. Сюда относятся таблитчатые, пластинчатые, листоватые и чешуйчатые кристаллы слюды, хлорита, графита и т. д. (Рис. 1.3).

Рис. 1.3. Уплощенные формы кристаллов:
а – таблитчатый кристалл гематита;
б – пластинчатый кристалл мусковита

Удлиненные - формы, развитые в одном направлении. К этой группе относятся призматические, столбчатые, шестоватые, игольчатые и волокнистые кристаллы роговой обманки, пироксена, кварца и т.д. (Рис. 1.4).

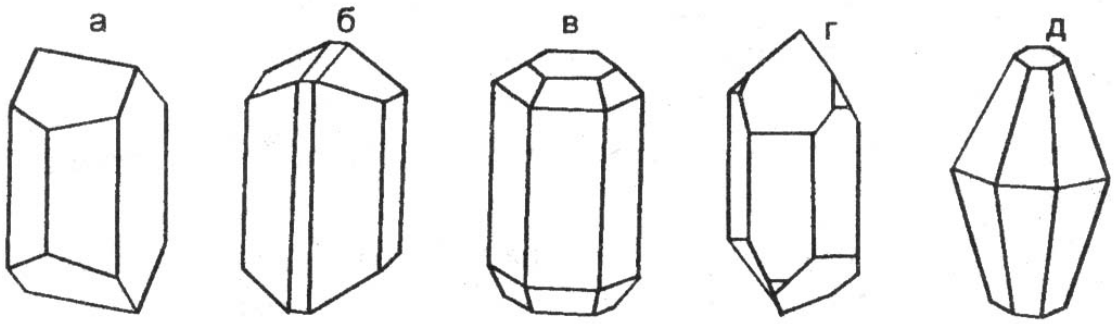

Рис. 1.4. Удлиненные формы кристаллов:
а – полевого шпата; б – роговой обманки; в – апатита; г – кварца; д - корунда

1.2.2. Минеральные агрегаты

В природе чаще встречаются не единичные кристаллы минералов, а скопления или срастания различной формы зерен. Эти скопления называют *минеральными агрегатами*.

Агрегаты бывают мономинеральными (моно - один), т. е. состоящими из зерен одного минерала, и полиминеральными (поли - много), сложенными несколькими различными минералами. Выделяют несколько видов минеральных агрегатов.

Зернистые агрегаты обладают наибольшим распространением в земной коре. В зависимости от формы слагающих зерен различают собственно зернистые (состоящие из изометричных зерен), а также пластинчатые, листоватые, чешуйчатые, волокнистые, игольчатые, шестоватые и другие агрегаты. По величине зерен можно выделять агрегаты крупнозернистые, более 5 мм в поперечнике, среднезернистые - от 1 до 5 мм и мелкозернистые - с зернами менее 1 мм.

Землистые агрегаты - порошкообразные, рыхлые мягкие минеральные массы скрытокристаллического строения, обычно пачкают руки, легко распадаются на мелкие комочки. Различают *сажистые* - (черного цвета) или охристые (желтого, бурого и других ярких цветов). Образуются в процессе химического выветривания. Примером являются минерал каолинит и оксидные марганцевые руды.

Натечные формы выделений минералов образуются на стенках пустот при медленном испарении или охлаждении поступающих туда растворов. Эти

образования имеют разнообразную форму: почковидную, гроздевидную, неправильную, цилиндрическую. Натеки, свисающие в виде сосулек со сводов пустот, называются сталактитами, а поднимающиеся им навстречу со дна пустот - сталагмитами. Характерным примером натечных образований являются: лимонит, малахит, кальцит.

Друзы - это сростки более или менее хорошо ограненных кристаллов на стенках каких-либо пустот. Примером могут служить довольно часто встречающиеся друзы кристаллов кварца или пирита.

Реже встречаются другие виды минеральных агрегатов: *секреции* - выполнение пустот изометричной, часто округлой формы, отличающиеся концентрически-зональным строением, заполнение их минеральным веществом происходит от периферии к центру. Мелкие секреции в излившихся эффузивах называют миндалинами, крупные – жеодами:

Конкреции — шарообразные или неправильной формы стяжения и желваки, образующиеся в рыхлых осадочных породах (илах, глинах, песках и др.);

Оолиты - (от греч.-яйцо) - мелкие стяжения сферической формы размером от долей миллиметра до нескольких миллиметров, образующиеся путем наслоения коллоидального материала на песчинки в подвижной водной среде, что характерно для руд марганца, железа и алюминия.

1.3. Физические свойства минералов

Минералы отличаются друг от друга по многим внешним признакам: цвету, блеску, твердости, форме и другим свойствам. Все физические свойства находятся в прямой зависимости от химического состава и кристаллической структуры, поэтому каждый из минералов характеризуется своим набором физических свойств, позволяющим проводить их диагностику (определение). Знание диагностических свойств позволяет определить наиболее распространённые минералы, даже если они присутствуют в породах в виде небольших зерен или обломков.

1.3.1. Оптические свойства

Окраска минерала и цвет черты

У минералов различают идиохроматическую, аллохроматическую и псевдохроматическую окраски.

Идиохроматическая (от греч. «идиос» - свой, собственный и «хрома» - цвет) окраска обусловлена внутренними свойствами минерала, особенностями строения кристаллической решетки. Такую окраску имеют латунно-желтый пирит, черный магнетит, свинцово-серый галенит и др.

Аллохроматическая (от греч. «аллос» - посторонний) окраска связана с присутствием в минералах либо элементов-хромофоров (красителей), либо тонкорассеянных механических примесей. Например, очень сильным элементом-красителем является хром. Даже незначительная примесь Cr_2O_3 (0,1 %) окра-

шивает бесцветный минерал корунд в ярко-красный цвет, прозрачная разновидность которого называется рубином.

Наличие тонкорассеянных механических примесей оксидов и гидрооксидов железа в бесцветных минералах окрашивает последние во всю гамму красно-желтых тонов. Тонкорассеянное органическое вещество дает серые, черные цвета и т. д. Примером окраски такого рода может служить цвет галита. Чистый минерал галит прозрачен и бесцветный или имеет белый цвет. Но часто те или иные красящие пигменты обусловливают окраску различных цветов: серый (обычно глинистые частицы), желтый (*гидроксиды* железа), красный (*оксиды* железа), бурый и черный (органические вещества).

Природа окрашивания некоторых минералов кроется в нарушении однородности строения их кристаллических решеток, в возникновении в них различных дефектов (черный кварц, аметист и др.).

Псевдохроматическая (от греч. «псевдос» - ложный) окраска не имеет ничего общего с природой самого минерала. Некоторые минералы меняют окраску в зависимости от освещения. Например, на полированной поверхности минерала лабрадорита при некоторых углах поворота освещения появляются густые синие и зеленовато-синие переливы, вызванные интерференцией световых лучей, отраженных от плоскостей спайности лабрадорита. Такое явление называется *иризацией*.

Иногда минералы бывают покрыты тонкой поверхностной пленкой другого минерала, которая обычно имеет радужную окраску, напоминающую окраску тонких пленок нефти на поверхности воды. Подобные пленки на минералах называют *побежалостью.*

При определении окраски минерала обычно широко применяется метод сравнения с окраской хорошо известных предметов или веществ: яблочно-зеленый, лазурно-синий, шоколадно-коричневый и т. п. Эталонами считаются названия цветов следующих минералов: фиолетовый у аметиста, зеленый у малахита, красный у киновари, бурый у лимонита, свинцово-серый у галенита, железо-черный у магнетита, латунно-желтый у пирита, металлически-золотистый у золота.

Прозрачность - способность минерала пропускать свет. В зависимости от этой способности все минералы делятся на: прозрачные - горный хрусталь, топаз, исландский шпат и др.; полупрозрачные - флюорит, сильвин и др.; непрозрачные - пирит, магнетит и др.

Цвет черты - это цвет тонкого порошка минерала, который легко получить, если провести испытуемым минералом черту на матовой (неглазурованной) поверхности фарфоровой пластинки, при условии, что твердость его меньше твердости фарфора, называемой бисквитом. Цвет черты при условии, что твердость его меньше твердости фарфора является более надежным признаком по сравнению с окраской минералов. В ряде случаев он соответствует цвету минерала (серая черта у серого галенита), но иногда цвет черты резко отличается от цвета минерала (латунно-желтый пирит оставляет черную черту). Для некоторых минералов этот признак является диагностическим. Например, очень похожие друг на друга минералы группы железа легко распознаются по

цвету черты: магнетит имеет черную черту, гематит – вишневую, лимонит – желто-бурую.

Цвет черты определяется только у минералов с металлическим блеском, потому что другие минералы имеют белую или светлоокрашенную черту.

Блеск минералов – способность минералов отражать от своей поверхности световой поток. Установлено, что блеск зависит от показателя преломления минерала, т. е. величины, характеризующей разницу в скорости света при переходе из воздушной в кристаллическую среду. Минералы с показателем преломления 1,3-1,9 имеют *стеклянный* блеск, с 1,9-2,6 — *алмазный* блеск. *Полуметаллический* блеск отвечает минералам с показателем преломления 2,6-3,0 и *металлический* – выше 3,0. Металлический блеск отвечает отражению полированной поверхности металла. Такой блеск характерен для непрозрачных минералов. Примером могут служить минералы пирит, галенит, халькопирит. Полуметаллический блеск напоминает блеск потускневшего металла. Он характерен для гематита, графита и др. Наиболее широко распространен стеклянный блеск, на его долю приходится около 70 % минералов. Стеклянным блеском обладают горный хрусталь, кальцит, корунд, флюорит, амфиболы, пироксены, полевые шпаты и другие минералы.

Более сильным, чем стеклянный, является *алмазный блеск*, характерный, например, для алмаза, серы.

Блеск минерала зависит также от характера его поверхности. Если поверхность неровная, то отраженный свет несколько рассеивается, преобразуя стеклянный и алмазный блески в так называемый *жирный*. Порошковатые рыхлые минералы, обладающие тонкой пористостью, имеют *матовый* блеск, так как микроскопические поры являются своего рода «ловушками» для света. Примерами могут служить каолинит, землистые массы лимонита и др.

У минералов с параллельно-волокнистым строением наблюдается типичный шелковистый блеск (асбест), полупрозрачные «слоистые» и пластинчатые минералы имеют перламутровый отлив.

1.3.2. Механические свойства

Спайностью называют свойство минералов раскалываться по определенным направлениям, обусловленным строением их кристаллических решеток, образуя при этом ровные площади – плоскости спайности. Это свойство минералов связано исключительно с внутренним их строением и не зависит от внешней формы кристаллов. Например, при раскалывании кристаллов кальцита самой разнообразной формы получается спайный выколок всегда одной и той же формы – ромбоэдр, кристаллов флюорита – октаэдр, галенита и галита – куб.

По степени совершенства различают следующие виды спайности: *весьма совершенная* - минералы легко расщепляются на тонкие листочки, чешуйки (мусковит, биотит, хлорит, тальк, графит); *совершенная* — минералы при ударе раскалываются на обломки, со всех сторон ограниченные тремя и более плоскостями спайности (кальцит, флюорит, галенит, галит); *средняя* – минералы

раскалываются на обломки, ограниченные двумя плоскостями спайности и неровными поверхностями по случайным направлениям (полевые шпаты, роговая обманка, пироксен); *несовершенная* – минералы раскалываются на обломки, ограниченные неровными поверхностями и одной плоскостью спайности (корунд, апатит); *весьма несовершенная или отсутствует* – минералы раскалываются только по случайным направлениям с неровными поверхностями (кварц, магнетит, пирит).

Чтобы не спутать грани кристаллов с плоскостями спайности необходимо помнить, что направление спайности дает систему взаимопараллельных плоскостей или трещин. При определении спайности в агрегате выбирается одно или несколько наиболее крупных зерен и в них наблюдаются плоскости спайности. Если угол спайности, например, равен 90 градусам, то излом *ступенчатый*, а если угол спайности острый – излом *занозистый.*

Неровные поверхности, получаемые при расколе минерала по случайным направлениям, не совпадающим со спайностью, называют *изломом.* Наиболее распространен *неровный* излом, но иногда наблюдаются и другие виды: *раковистый* – излом характерен для минералов с весьма несовершенной спайностью, напоминает поверхность раковины с концентрической скульптурой (кварц, пирит); *ступенчатый, занозистый* – излом характерен для игольчатых или волокнистых минералов (гипс, роговая обманка) землистым с матовой шероховатой поверхностью (лимонит, каолинит), зернистым у минеральных агрегатов. Излом, как и спайность, определяется внутренним строением минерала, его кристаллической решеткой.

Твердость минерала - степень его сопротивления внешним механическим воздействиям. В минералогической практике применяют наиболее простой способ определения твердости - царапанье одного минерала другим, т. е. устанавливается относительная твердость минерала. Для её оценки немецким минералогом Ф. Моосом была предложена шкала, состоящая из десяти минералов, каждый из которых, обладая более высокой твердостью, своим острым концом царапает все предыдущие с меньшими номерами. Минералы-эталоны в шкале располагаются в порядке возрастания твердости и условно обозначены целыми числами.

Шкала Мооса представлена следующими минералами:

Минералы –эталоны твердости		Твердость
Тальк	$Mg_3[Si_4O_{10}](OH)_2$	1
Гипс	$CaSO_4 \cdot 2H_2O$	2
Кальцит	$CaCO_3$	3
Флюорит	CaF_2	4

Апатит	$Ca_5[P0_4]_3(F,C1)$	5
Ортоклаз	$K[A1Si_30_8]$	6
Кварц	SiO_2	7
Топаз	$A1_2[SiO_4]F_2$	8
Корунд	$A1_20_3$	9
Алмаз	C	10

Для определения твердости исследуемого минерала устанавливают, какой эталон с максимальным номером он царапает. Например, если испытуемый минерал царапает апатит, но оставляет порошок, т. е. истирается на ортоклазе, значит его твердость выше 5, но ниже 6 и оценивается в 5.5.

Относительную твердость можно определить, не имея шкалы Мооса, используя некоторые заменители. Так, твердость ногтя – 2,5; медной монеты – 3,0-3,5; оконного стекла – 5,0; иглы и стального ножа – 6,0; напильника – 7,0. Твердость порошковатых разностей бывает занижена по сравнению с твердостью этого минерала в крупных зернах.

Под *хрупкостью* понимают свойство минерала крошиться при проведении по нему черты ножом. Противоположный эффект – гладкий блестящий след – свидетельствует о свойстве минерала деформироваться пластически. *Ковкие* минералы расплющиваются под ударом молотка в тонкую пластинку, *упругие* – способны восстанавливать форму после снятия нагрузки (слюды, асбест).

Удельный вес может быть точно замерен только в лабораторных условиях различными методами; приблизительное суждение об удельном весе можно получить путем сопоставления с распространенными минералами, удельный вес которых принимается за эталон. Все минералы по удельному весу можно разделить на три группы: *легкие* - с удельным весом меньше 3 г/см^3 (галит, гипс, кварц и др.); *средние* - с удельного весом порядка 3-5 г/см^3 (апатит, корунд, пирит и др.); *тяжелые* - с удельным весом больше 5 г/см^3 (галенит, золото и др.).

1.3.3. Специфические свойства

Некоторые минералы обладают особыми, характерными только для них свойствами, когда нет необходимости определять их в других индивидах.

Магнитность. Сравнительно небольшое число минералов обладает свойством воздействовать на магнитную стрелку. Для минералов, обладающих магнитностью, это свойства имеет важное диагностическое значение. Минералы, обладающие ярко выраженными ферромагнитными свойствами, могут притягивать даже мелкие железные предметы - опилки, булавки (магнетит). Менее магнитные минералы (парамагнитные) слабо притягиваются магнитом (пирротин), и, наконец, имеются минералы, которые отталкивают магнитную стрелку - самородный висмут.

Реакция с соляной кислотой. С соляной кислотой взаимодействуют минералы из класса карбонатов:

- кальцит Ca CO_3 . бурно реагирует, "вскипая" в кислоте;
- доломит Ca Mg $(CO_3)_2$ - «вскипает» только в порошке;
- магнезит Mg CO_3 - реагирует только с горячей кислотой.

Двойное лучепреломление. Двупреломление света – разложение светового луча, входящего в кристалл, на два. Это свойство характерно для карбонатов, особенно для прозрачной разновидности кальцита – исландского шпата. При наложении исландского шпата на рисунок или текст явственно заметно раздвоение изображения.

Физиологические свойства. (Воздействие на вкусовые, обонятельные и тактильные анализаторы человека). Ряд минералов можно определить по вкусу. Например, галит имеет соленый вкус, сильвин – горько-соленый. Эти минералы, кроме того, растворяются в воде. Другие минералы можно различить по запаху. При горении серы ощущается запах сернистого газа, в то время как горящий янтарь издает ароматический запах. Существенна также степень шероховатости минералов, т. е. ощущение, возникающее при прикосновении к минералу. Есть минералы жирные на ощупь (тальк), гладкие (горный хрусталь) и шершавые (каолин).

1.4. Классификация минералов

Существует несколько классификаций минералов, в основу каждой из которых положены различные признаки. Наиболее признанной является кристаллохимическая классификация, в основе которой лежит в равной мере химический состав и кристаллическая структура минералов. По этой классификации выделяется большое количество классов, из которых в данном курсе будут рассмотрены лишь следующие: 1 - самородные элементы, 2 - сульфиды 3 - галогениды, 4 - оксиды и гидрооксиды, 5 - карбонаты, 6 - сульфаты, 7 - фосфаты и 8 - силикаты.

Самородные элементы – некоторые химические элементы в свободном минеральном состоянии. К ним относят: *металлы* - золото (Au), серебро (Ag), медь (Cu) и др.; *полуметаллы* - мышьяк (As), висмут (Bi); *неметаллы* - графит (C), сера (S) и др.

Сульфиды – соли сернистой кислоты H_2S. Наиболее характерными признаками, свойственными большинству сульфидов, являются сильный металлический блеск и высокий удельный вес. Сюда относят минералы: пирит – FeS_2, халькопирит – $CuFeS_2$ и галенит – PbS и др, представляющие большой интерес, как руды цветных металлов.

Галогениды – соли соляной кислоты HCl (*хлориды*) и соли плавиковой кислоты HF (*фториды*). Для них характерны низкая твердость (2-4), прозрачность и совершенная спайность. К этому классу относят галит – NaCl, сильвин – KC1 и флюорит – CaF_2.

Оксиды и гидрооксиды – соединения металлов и неметаллов с кислородом и водой H_2O. Для оксидов характерна прочность

кристаллической решетки, чем обусловлена их высокая твердость (5-9). К этому классу относят корунд – $A1_2O_3$, кварц – SiO_2, опал – $SiO_2 \cdot nH_2O$ и минералы группы железа: магнетит – Fe_3O_4, гематит – Fe_2O_3, лимонит $Fe_2O_3 \cdot n\ H_2O$.

Карбонаты – соли угольной кислоты H_2CO_3. Большая часть карбонатов бесцветна, твердость невысокая (3), характерна совершенная спайность по ромбоэдру и эффект двойного лучепреломления. К этому классу относят кальцит – $CaCO_3$, доломит – $CaMg(CO_3)_2$, магнезит – $MgCO_3$.

Сульфаты – соли серной кислоты H_2SO_4. В технических науках их называют купоросами. Для минералов этого класса характерна низкая твердость (2-3,5), светлая окраска, невысокая плотность и пестрые цвета окраски. К ним относят гипс – $CaSO_4 \cdot 2H_2O$ и ангидрит – $CaSO_4$, медный купорос – $CuSO_4$ и железный купорос – $FeSO_4$.

Фосфаты – соли ортофосфорной кислоты H_3PO_4. Характерна средняя твердость (5) и светлая окраска. Сюда относят минерал апатит – $Ca_5[PO_4]_3(F,C1)$.

Силикаты – самая обширная группа породообразующих минералов, содержащих SiO_2, которые слагают большинство горных пород. Основой кристаллической решетки силикатов является скелет из кремнекислородных тетраэдров $[SiO_4]^{-4}$ (Рис.1.5,а). Кремнекислородные тетраэдры в структурах силикатов могут находиться либо в виде изолированных друг от друга структурных единиц $[SiO_4]$, либо сочленяются друг с другом разными способами. В зависимости от способа их сочленения выделяют следующие подклассы:

Островные силикаты с изолированными тетраэдрами (см. Рис.1.5, а) представлены оливином. Для них характерны повышенные твердость и удельный вес, а также изометричные формы кристаллов.

Цепочечные силикаты с одинарными цепочками тетраэдров (см. Рис.1.5 б) представленные пироксенами.

Ленточные силикаты со сдвоенной цепочкой тетраэдров (см. Рис.1.5, в) представлены роговой обманкой. Несмотря на существенное различие в количественных соотношениях компонентов, цепочечные и ленточные силикаты имеют много общих свойств: удлиненная форма кристаллов, средняя спайность в двух направлениях, твердость 5-6, темный цвет.

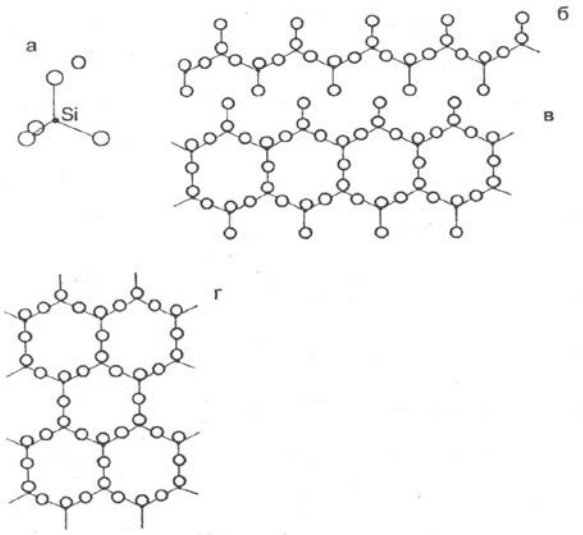

Рис.1.5. Способы сочленения кремнекислородных тетраэдров в кристаллических структурах силикатов:
а – единичный изолированный тетраэдр; б – одинарная цепочка; в – сдвоенная цепочка (лента); г – непрерывный слой тетраэдров

Листовые силикаты с непрерывными слоями кремнекислородных тетраэдров представлены слоями кремнекислородных тетраэдров (Рис. 1.5, г). Сюда относят слюды (биотит, мусковит), хлорит, тальк, каолинит, серпентинит. В прямой зависимости от кристаллической структуры находится важное диагностическое свойство этих силикатов - весьма совершенная спайность, а также гексагональная форма кристаллов.

Каркасные силикаты с непрерывными трехмерными каркасами тетраэдров $[SiO_4]^{-4}$ представлены почти исключительно алюмосиликатами, в которых часть ионов Si^{4+} в кремнекислородных тетраэдрах замещена на ионы $A1^{3+}$. Для этих силикатов характерна светлая окраска и твердость 5-7. К каркасным силикатам принадлежит группа полевых шпатов, которые подразделяются на щелочные полевые шпаты (ортоклаз и микроклин) и плагиоклазы.

1.5. Характеристика минералов

1.5.1. Самородные элементы

Алмаз - С**.** Характерны кристаллы в виде хорошо ограненных октаэдров. Бесцветные разновидности состоят из чистого углерода. Алмазы бесцветные водяно-прозрачные или окрашены в голубой, синий, желтый, бурый, черный цвет. Блеск сильный алмазный, твердость 10, спайность средняя, излом раковистый. Алмазы применяются в ювелирном деле и для технических целей.

Графит - С. Кристаллы редки (в виде пластинок или табличек), чаще встречается в виде тонкочешуйчатых агрегатов. Окраска железо-черная до темной стально-серой, черта черная блестящая, блеск сильный полуметаллический. Твердость - 1, жирный, пишет на бумаге и пачкает руки. Спайность весьма совершенная. Графит широко применяется в технике для производства тиглей, электродов, сухих элементов, в качестве составной части машинных смазок, для футеровки высокотемпературных печей и т. д. Из него изготовляют краски и карандашные грифели.

Сера - S. Встречается в виде кристаллов, сплошных зернистых агрегатов, иногда образует почковидные массы, друзы. Цвет желтый, различных оттенков. Блеск на гранях алмазный, в изломе жирный. Твердость 1-2, очень хрупка, спайность несовершенная, излом неровный, раковистый. Легко загорается от спички и горит с образованием сернистого газа. Сера применяется в производстве серной кислоты, красок, для изготовления спичек, пиротехнических средств, а также для борьбы с сельскохозяйственными вредителями и т. д.

1.5.2. Сульфиды

Пирит (серный колчедан, железный колчедан) – FeS_2. Часто встречается в виде крупных, хорошо образованных кристаллов изометричной формы - кубов с характерной штриховкой на гранях. Агрегаты - сплошные зернистые массы, часто в ассоциации с халькопиритом. Окраска светлая латунно-желтая, часто с желтовато-бурой и пестрой побежалостью. Черта зеленовато-черная, блеск сильный металлический, твердость 6-6,5; спайность весьма несовершенная, излом раковистый. Пирит является основным сырьем для получения серной кислоты. Получаемые в результате обжига пиритные огарки применяются как железная руда и краски (в зависимости от чистоты). Руда с примесями меди и золота.

Галенит (свинцовый блеск) - PbS. Характерны кристаллы кубической формы, крупно- и мелкозернистые агрегаты. Цвет свинцово-серый, черта серовато-черная, блеск металлический, твердость 2-3, хрупок, спайность совершенная (по кубу). Применение - важнейшая свинцовая руда.

Халькопирит (медный колчедан) - $CuFeS_2$. Кристаллы редки, агрегаты - сплошные мелкозернистые массы, часто встречается в виде вкрапленных зерен неправильной формы. Окраска латунно-желтая, с темно-желтой или пестрой побежалостью, черта черная с зеленоватым оттенком, блеск металлический. Твердость 3,5-4, спайность несовершенная, излом неровный. Халькопирит является рудой для получения меди.

1.5.3. Галогениды (галоиды)

Галит **(**каменная соль) - NaCl. Кристаллы кубической формы. Агрегаты - друзы, сплошные зернистые массы, плотные кристаллические корочки. Окраска бесцветная, снежно-белая, желтая, бурая, синяя, серая, черная. Блеск стеклянный, жирный. Твердость 2,5. Очень хрупок, спайность совершенная по кубу, растворим в воде. На вкус соленый. Галит применяется главным образом как пищевой продукт и консервирующее средство, а также в химической, металлургической, кожевенной и других отраслях промышленности.

Сильвин - KC1. Кристаллы кубической формы, агрегаты - от крупно- до тонкокристаллических, иногда образует плотные сливные массы. Окраска бесцветная, молочно-белая, желтоватая, розовато-красная. Блеск стеклянный, жирный. Твердость 2, хрупок, спайность совершенная по кубу. Растворим в воде, вкус горько-соленый. Важнейший источник калия (для производства удобрений), кроме того, сильвин используется в химической промышленности.

Флюорит (плавиковый шпат) - CaF_2. Кристаллы обычно хорошо ограненные, изометричной формы. Агрегаты - друзы, зернистые. Окраска часто полихромная, зеленая, голубая, фиолетовая. Блеск стеклянный. Твердость 4, спайность совершенная по октаэдру. Флюорит применяется в металлургии в качестве плавня при выплавке различных металлов. В химической промышленности он является основным сырьем для получения плавиковой кислоты и других фтористых соединений. В стекольной промышленности его используют при изготовлении некоторых сортов оптических стекол, в алюминиевой про-

мышленности – для получения криолита. Кристаллы бесцветного прозрачного флюорита используются в оптике.

1.5.4. Оксиды и гидроксиды

Корунд - $A1_2O_3$. Известно много разновидностей корунда - как обычного, так и прозрачного (благородного). Главным среди прозрачных корундов являются: лейкосапфир - бесцветный, сапфир - синий, рубин - красный, восточный топаз - желтый, восточный аметист - фиолетовый, восточный изумруд - зеленый. Особо выделяют еще наждак, представляющий собой смесь мелкозернистого корунда с магнетитом, гематитом, полевым шпатом и кварцем. Кристаллы корунда имеют бочонковидную, удлиненную форму. Агрегаты - сплошные мелкозернистые массы. Цвет синий, красный, серый. Блеск стеклянный, спайность несовершенная, излом раковистый, твердость 9. Обычный непрозрачный корунд представляет собой ценный огнеупорный и абразивный материал. Прозрачные разности корунда используются в ювелирном деле и в точной механике (рубин).

Гематит (железный блеск) - Fe_2O_3. Известны его разновидности: железная слюдка - тонкопластинчатая разность, железная сметана - красная порошковая разность, красный железняк - плотная скрытокристаллическая разность, красная стеклянная голова - почкообразные формы с радиально-волокнистым строением. Гематит образует кристаллы уплощенной таблитчатой и пластинчатой формы. Агрегаты - листоватые, чешуйчатые, землистые. Цвет черный до буровато-красного. Черта вишнево-красная до красновато-бурой. Блеск полуметаллический, иногда матовый. Твердость 5,5-6,5. Спайность отсутствует, излом неровный. Гематит является важнейшей железной рудой. Порошковая разность используется для изготовления красной краски и карандашей.

Магнетит (магнитный железняк) - Fe_3O_4. Образует кристаллы изометричной формы в виде октаэдров. Агрегаты зернистые, в пустотах встречаются друзы. Цвет железо-черный, черта черная, блеск металлический. Твердость 5,5-6,5. Спайность отсутствует, излом неровный. Сильно магнитен. Магнетит является важнейшей железной рудой.

Лимонит (бурый железняк) - $Fe_2O_3 \cdot nH_2O$. Он не образует кристаллических форм, а является скрытокристаллическим или аморфным. Обычно встречается в виде натечных масс, а также в виде жеод, конкреций, плотных и землистых масс. Окраска темно-бурая до черной, порошковатые разности - коричнево-желтого цвета. Черта желтовато-бурая. Блеск полуметаллический, матовый. Твердость 5,5-5. Спайность отсутствует, излом неровный, землистый. Используется как железная руда.

Кварц - SiO_2. Образует удлиненно-призматические кристаллы, обычны сростки, друзы. В агрегатах - сплошные массы различной степени зернистости: от грубошестоватых до скрытокристаллических, натечных. Окраска меняется в широком диапазоне: от бесцветного и молочно-белого до серого, желтого, розового, голубого, зеленого, фиолетового, коричневого и черного. Черта белая, бесцветная. Спайность отсутствует, излом раковистый. Твердость 7. Основные

разновидности: горный хрусталь – бесцветный; аметист – фиолетовый; дымчатый кварц - бурый, темный; морион - черный. Кварц применяется в оптике и радиотехнике, в ювелирном и гранильном деле, в механике точных приборов, стекольном и других производствах.

Более обычной и широко известной разновидностью природного кварца является *жильный кварц*, представляющий собой агрегат зерен-индивидов, не имеющих собственной кристаллографической огранки, а разделяемых сложными поверхностями. По всем характеристикам (внутреннему составу индивидов, составу элементов–примесей, радиационной окраске и т. д.) такой кварц идентичен кристаллам, отсутствуют у него только грани. Таким образом, жильный кварц – это совокупность кварцевых индивидов и агрегатов, слагающих кварцевое тело.

Зернистая разновидность жильного кварца получила название *гранулированного.* Этот кварц представляет собой агрегат гранобластовой структуры. В зависимости от размеров зерен выделяются следующие разновидности гранулированного кварца: микрозернистый (0,05-0,2 мм), тонкозернистый (0,2-1 мм), мелкозернистый (1-2 мм), среднезернистый (2-5 мм), крупнозернистый (5-10 мм)

Непрозрачные волокнистые разновидности кварца получили название *халцедон.* Пестроокрашенный халцедон называют *агатом.*

Опал - $SiO_2 \cdot nH_2O$. Аморфный, форма выделений - колломорфные агрегаты, почки, натеки и сплошные массы. Цвет белый, голубоватый, серый (редко черный), синий, также красный, желтый, бурый. Блеск жирный, восковой, перламутровый. Цвет черты белый. Иногда минерал прозрачный. Твердость 5,5-6,5. Спайность отсутствует, излом раковистый, неровный, занозистый.

Разновидности: опал благородный - ювелирного качества с радужной опалесценцией (сильными внутренними рефлексами); опал огненный - оранжево-желтый с переливами в красных тонах в виде «языков пламени». Применяется в ювелирном деле; породы, состоящие из опала (диатомиты, трепелы, опоки), используются в производстве огнеупорных кирпичей, а также в абразивной и керамической промышленности.

1.5.5. Карбонаты

Кальцит (известковый шпат) - $CaCO_3$. Имеет разновидность - исландский шпат - прозрачный двупреломляющий кальцит, который «раздваивает» рассматриваемые через него изображения.

Кристаллы очень разнообразны по форме. Агрегаты - друзы, зернистые. Нередко бесцветен, иногда его окраска белая, желтая, голубая, серая, реже - розовая, красная, бурая, черная. Твердость 3. Хрупок, спайность совершенная по ромбоэдру. При взаимодействии с соляной кислотой бурно вскипает.

Исландский шпат применяется в оптике для изготовления двупреломляющих призм.

Известняки (горные породы, состоящие из кальцита) - используются для изготовления вяжущих строительных материалов (известь, цемент), а также как

бутовый камень в строительстве и флюс в металлургии. Мел используется как пишущий и полировальный материал. Мраморы - горные породы, состоящие из кальцита, являются строительным и поделочным материалом.

Магнезит (магнезиальный шпат) - $MgCO_3$. Кристаллы редки. Встречается в виде зерен неправильной формы, волокнистых и крупнозернистых агрегатов. Окраска белая с сероватым или желтоватым оттенками. Блеск стеклянный. Твердость 4. Хрупок, спайность совершенная по ромбоэдру. Растворяется только в горячей соляной кислоте, с холодной - не реагирует. Магнезит применяют в основном для производства высокоогнеупорных материалов и металлического магния, специальных цементов; применяется также в бумажной, резиновой и других отраслях промышленности.

Доломит - $CaMg(CO_3)_2$. Кристаллы разнообразные по форме. Агрегаты зернистые. Окраска серовато-белая. Блеск стеклянный. Твердость 3,5-4. Хрупок, спайность совершенная по ромбоэдру. С соляной кислотой реагирует в порошке.

Применяется для получения различных огнеупорных материалов, извести и магнезиального цемента, а также в качестве флюса при плавке руд и как химическое удобрение.

1.5.6. Сульфаты

Гипс - $CaSO_4 \cdot 2H_2O$. Известны следующие его разновидности: селенит - параллельно-волокнистая разность с шелковистым блеском; алебастр -снежно-белая тонкозернистая разность. Кристаллы таблитчатые. Агрегаты - друзы, мелкозернистые, а также параллельно-волокнистые. Обычно бесцветен, иногда окраска белая, реже серая, медово-желтая, красная, бурая, черная. Блеск стеклянный, на плоскостях спайности перламутровый. Твердость 2 (царапается ногтем). Спайность несовершенная. Излом неровный, занозистый. Гипс широко применяется в различных отраслях промышленности в качестве добавки к портландцементу, для получения вяжущих веществ, изготовления архитектурных деталей (перегородок, плит), в бумажном производстве, для приготовления различных красок, эмалей, глазурей и т. д. Алебастр и селенит используются как поделочный камень.

Ангидрит - $CaSO_4$. Хорошо образованные кристаллы редки. Агрегаты плотные мелкозернистые, иногда шестоватые. Цвет белый, серый или голубоватый. Черта белая, блеск стеклянный. Твердость 3-4, хрупкий, спайность совершенная по кубу. Применяется как сырье для получения серной кислоты и как строительный материал.

1.5.7. Фосфаты

Апатит - $Ca_5[PO_4]_3(F,C1)$. Часто встречается в виде хорошо образованных кристаллов шестигранной формы. Агрегаты зернистые. Окраска белая, бледно-зеленая, голубая. Блеск стеклянный, жирный. Твердость 5, хрупок. Спайность несовершенная, излом неровный. Апатит используется как сырье

для фосфорных удобрений, для производства фосфорной кислоты и ее солей. Фосфорит – горная порода, сложенная в основном аморфным или микрокристаллическим апатитом с примесью глинистых частиц, кварца, кальцита, гидрооксидов железа, используется для приготовления фосфатных удобрений.

1.5.8. Силикаты

Силикаты представляют собой многочисленный класс минералов, включающий в себя совместно с разновидностями до пятисот представителей, что составляет около четверти всех известных минералов. Они являются важнейшими породообразующими минералами.

Топаз – $Al_2[SiO_4](F,OH)_2$ – встречается исключительно в виде кристаллов. Бесцветные, водяно-прозрачные разности редки, чаще окрашен в светлые оттенки желтого, винно-желтого, голубого, зеленого, розового, изредка красного цвета. Твердость 8, спайность несовершенная, блеск стеклянный. Топазы относятся к драгоценным камням.

Дистен (кианит)) – $Al_2[O\ SiO_4]$ – обычно наблюдается в длинных столбчатых, часто уплощенных, досковидных кристаллах. Цвет голубой, синий (кианит), желтый, бесцветный, черный; блеск стеклянный; твердость по удлинению кристалла 4,5, а в поперечном направлении 6; спайность средняя. Используется для получения кислотоупорных и огнеупорных изделий.

Ставролит – $FeAl_4[SiO_4]O_2[OH]_2$ – обычно встречается в виде кристаллов, которые имеют вид коротких и толстых призм; типичны двойники. Цвет красно-бурый до буровато-черного; блеск стеклянный; твердость 7-7,5; спайность несовершенная. Породообразующий минерал.

Гранаты. К ним относится обширная группа минералов с общей формулой $A_3B_2[SiO_4]_3$. Среди них особенно многочисленны минеральные виды двух изоморфных рядов: альмандиновый ряд – $(Mg,Fe,Mn)_3Al_2[SiO_4]_3$, андрадитовый ряд – $(Ca)_3(Al,Fe,Cr)_2[SiO_4]_3$. Кристаллы для гранатов типичны, но часто они встречаются и в виде сплошных зернистых масс. Цвет гранатов варьирует широко: темно-красный, буро-красный, медово-красный, бледно-зеленый, изумрудно-зеленый и др. Блеск стеклянный, твердость 6,5-7,5, спайность несовершенная, излом неровный. Гранаты широко применяются в ювелирном деле и в качестве абразивного материала.

Оливин - $(Mg, Fe)_2\ [SiO_4]$. Правильные кристаллы очень редки, обычно распространены зернистые агрегаты. Окраска от зеленовато-желтой до черной. Черта бесцветная, желтоватая. Блеск стеклянный. Твердость 6-7. Спайность несовершенная. Хрупок, излом раковистый, неровный. Породообразующий минерал. Прозрачная разновидность оливина желтовато-зеленого цвета - хризолит - драгоценный камень.

Пироксены - $Ca(Mg,Fe,Al)[(Si,Al)_2O_6]$. Кристаллы довольно редки, коротокостолбчатые, агрегаты зернистые. Окраска обычно черная с зеленоватым или буроватым оттенком. Блеск стеклянный. Твердость 5,5-6. Спайность средняя с углом между плоскостями спайности 85°. Излом неровный, ступенчатый. Является важнейшим породообразующим минералом.

Роговая обманка (моноклинный амфибол) – $NaCa_2(Mg,Fe)_4(Al,Fe)[(Si,Al)_8O_{22}](OH)_2$. Кристаллы удлиненные, столбчатые, агрегаты крупно- и гигантозернистые. Окраска черная. Блеск стеклянный, твердость 5,5-6. Спайность средняя с углом между плоскостями спайности 120°. Излом часто занозистый. Важнейший породообразующий минерал.

Мусковит - $KA1_2[A1Si_3O_{10}](OH)_2$. Разновидности мусковита: серицит - тонкочешуйчатая разность с шелковистым блеском, фуксит - хромовая слюда изумрудно-зеленого цвета. Кристаллы таблитчатые либо пластинчатые. Агрегаты листоватые или чешуйчатые. Минерал бесцветный, прозрачный, часто с желтоватым, сероватым, зеленоватым оттенками. Блеск стеклянный, на плоскостях спайности перламутровый. Твердость 2-3, обладает гибкостью. Спайность весьма совершенная, легко расщепляется на гибкие тончайшие листочки. Мусковит используется как диэлектрик в радио- и электропромышленности.

Биотит - $K(Mg,Fe)_3[A1Si_3O_{10}](OH)_2$. Кристаллы таблитчатые, агрегаты листоватые и чешуйчатые. Окраска черная, блеск стеклянный, на плоскостях спайности с перламутровым отливом. Твердость 2-3. Спайность весьма совершенная. Важнейший породообразующий минерал.

Тальк – $Mg_3[Si_4O_{10}](OH)_2$. Его разновидностью являются стеатит, жировик или мыльный камень - плотная разность талька, а также благородный тальк - прозрачный, светло-зеленый. Кристаллы редки. Агрегаты листоватые, чешуйчатые, плотные. Окраска бледно-зеленая, белая с желтоватым, буроватым, розоватым оттенками. Блеск стеклянный с перламутровым отливом; жирный на ощупь. Спайность весьма совершенная. Листочки гибки, но не упруги. Твердость 1. Тальк применяется в качестве кислото- и огнеупорного материала. Используется в медицине, парфюмерии, бумажном и резиновом производствах, а также в сельском хозяйстве.

Каолинит - $A1_4[Si_4O_{10}](OH)_8$. Кристаллы редки и мелки. Агрегаты рыхлые, землистые, тонкочешуйчатые. Цвет белый, блеск матовый у сплошных масс. Жирный на ощупь. Твердость 1. Спайность весьма совершенная. Каолинит является главной составной частью многих огнеупорных глин, употребляемых как сырье для керамических и огнеупорных изделий, как строительный материал, в качестве наполнителя при производстве бумаги, линолеума и т. п.

Хлориты (группа хлоритов). К хлоритам относятся слюдоподобные минералы сложного химического состава. Кристаллы таблитчатые. Агрегаты - чешуйчатые, листоватые. Окраска обычно зеленая различных оттенков. Черта зеленовато-белая. Блеск стеклянный до перламутрового. Твердость 1,5-3. Спайность весьма совершенная. Излом занозистый, неровный. Важнейший породообразующий минерал.

Серпентин - $Mg_6[Si_4O_{10}](OH)_8$. В хорошо образованных кристаллах никогда не встречается. Листоватая разность носит название антигорита. Агрегаты распространены в плотных массах со следами скольжения и имеют скрытокристаллическое строение. Окраска темно-зеленая, зеленовато-черная. Блеск стеклянный, матовый, жирный. Твердость 2,5-4. Спайность совершенная. Плотные, красиво окрашенные разности серпентина используются как облицовочный и поделочный камень, а также как высокосортное огнеупорное сырье.

Хризотил-асбест представляет собой разновидность серпентина тонковолокнистого строения. Цвет хризотил-асбеста зеленовато-желтый, белый, редко бурый, обладает огнестойкостью и щелочеупорностью, плохо проводит тепло, электричество и звук, что определяет его большое значение при производстве жаростойких и кислотоупорных материалов, картона, пряжи, специальных костюмов.

Эпидот – $Ca_2Al_2FeSi_3O_{12}(OH)$. Кристаллы вытянутые, богатые гранями, часто исштрихованы вдоль удлинения. Агрегаты радиально- лучистые, шестоватые, веерообразные, соломовидные, иногда крупнопластинчатые. Цвет фисташково-зеленый. Блеск стеклянный до смоляного. Твердость 6,5-7. Спайность совершенная.

Образуется при контактово-метасоматических и гидротермальных процессах.

Полевые шпаты - наиболее распространенные породообразующие минералы. По химическому составу полевые шпаты делятся на две подгруппы: калиевые полевые шпаты и натриево-кальциевые, или плагиоклазы (Рис. 16).

Подгруппа калиевых полевых шпатов включает в себя минералы ортоклаз*, микроклин и амазонит* с химической формулой $K[AlSi_3O_8]$.

Ортоклаз. Кристаллы призматические. Агрегаты зернистые, друзы. Окраска белая с розоватым оттенком. Блеск стеклянный, матовый. Твердость 6. Спайность средняя, угол между плоскостями спайности 90°. Излом неровный, ступенчатый.

Микроклин обычно такого же цвета, как ортоклаз, а его зеленая разновидность называется амазонитом.

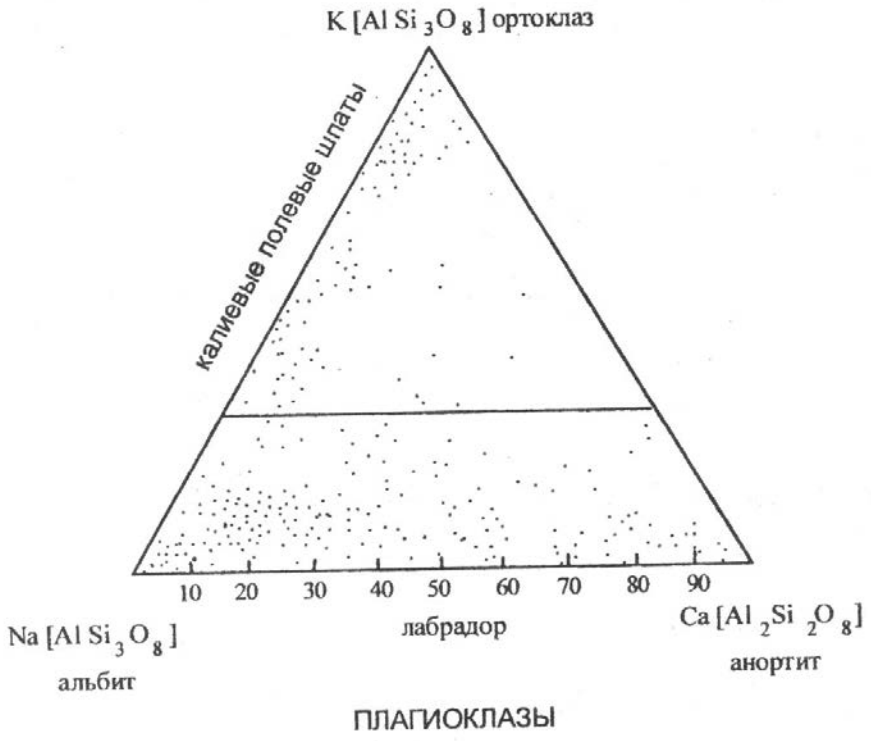

Главные члены группы полевых шпатов в системе Or-Ab-An

Рис.1.6. Диаграмма колебаний химического состава полевых шпатов

Подгруппа натриево-кальциевых полевых шпатов, или *плагиоклазов*, является смесью, крайние члены которой носят названия: альбит $Na[A1Si_3O_8]$ и анортит $Ca\ [Al_2Si_2O_8]$. Существуют все разности непрерывно меняющегося состава от чистого альбита до чистого анортита. В кремнекислородных тетраэдрах $[SiO_4]^{4-}$ структуры альбита один из четырех ионов Si^{4+} замещен ионом $A1^{3+}$, тогда как в анортите $A1^{3+}$ замещает два иона Si^{4+}. В связи с этим содержание SiO_2 постепенно уменьшается от альбита к анортиту.

По содержанию SiO_2 плагиоклазы делятся на три группы: кислые - (существенно натриевые), средние - (натриево-кальциевые) и основные - (существенно кальциевые) плагиоклазы.

Кристаллы таблитчатые и призматические. Агрегаты зернистые и друзы. Окраска белая с зеленоватым оттенком. Блеск стеклянный. Твердость 6-6,5. Спайность средняя с углом 86°. Излом неровный.

Лабрадор - один из средних плагиоклазов, образует сплошные крупнозернистые агрегаты. Это полупрозрачный минерал темно-серого до черного цвета, обладающий специфическим свойством – иризацией - переливчатыми отсветами на плоскостях спайности в зеленых и синих тонах. Лабрадор – ценный поделочный камень.

1.6 Методика определения и изучения минералов

Основная цель работы – знакомство с минералами и изучение их физических свойств. Исследование физических свойств выполняется в соответствии с рекомендациями, изложенными в разделе 1. Вначале определяется форма и характер минеральных агрегатов, затем цвет, блеск и другие физические свойства. Полученные данные сводятся в таблицу описания минералов.

Название минерала, формула, класс	Форма кристаллов или минеральных агрегатов	Физические свойства минералов						Примечание
		Цвет	Цвет черты	Блеск	Спайность и излом	Твердость	Спец. св-ва	
1	2	3	4	5	6	7	8	9

После нескольких лабораторных занятий проводится коллоквиум для проверки и закрепления полученных знаний.

РАЗДЕЛ 2. ГЛАВНЕЙШИЕ ГОРНЫЕ ПОРОДЫ

2.1. Общие сведения

Горными породами называют естественные ассоциации минералов, образовавшиеся на поверхности или под поверхностью Земли в результате различных эндогенных или экзогенных процессов.

По своему происхождению все горные породы подразделяют на три группы: магматические, осадочные и метаморфические.

Магматические горные породы образуются при охлаждении и затвердевании магматического расплава на разных глубинах или на поверхности Земли.

Осадочные горные породы формируются в результате разрушения любых по происхождению пород (осадочных, магматических или метаморфических), на поверхности континентов, переотложения продуктов разрушения на поверхности Земли (в морях, океанах, на суше и т. д.), а также продуктов жизнедеятельности и хемогенных осадков на дне морских бассейнов последующего преобразования — диагенеза.

Метаморфические горные породы возникают на разных глубинах при воздействии на них высоких температур и давлений, а также газов и флюидов.

Каждая горная порода имеет определенный вещественный состав, обладает специфическим строением и образует в земной коре определенное объемное тело, то есть свою форму залегания (пласт, линза, массив и др.).

Каждая горная порода характеризуется определенным химическим и минеральным составом. Химический состав выражается в процентных соотношениях главных окислов: SiO_2, $A1_2O_3$ CaO, MgO, FeO, Fe_2O_3 Na_2O, K_2O. При одном и том же химическом составе горные породы могут иметь различный минеральный состав. В связи с этим решающую роль при определении горной породы имеет ее минеральный состав.

По минеральному составу горные породы бывают мономинеральными (от греч. «моно» — один), если они состоят преимущественно из одного минерала (кварцит, известняк, дунит, каменная соль и др.), и полиминеральными (от греч. «поли» — много), если состоят из нескольких минералов (гранит, гнейс, конгломерат и др.). В обоих случаях различают главные породообразующие минералы, составляющие более 5 % объема породы, и второстепенные, или акцессорные, минералы, слагающие менее 5 % ее объема. Главные породообразующие минералы определяют тип горной породы, наличие или отсутствие акцессорных минералов является в ряде случаев важной характеристикой, но не влияет на название горной породы.

Породообразующие минералы делят на салические (светло-окрашенные) и фемические (темноцветные).

По условиям и времени выделения в породе минералы подразделяются на первичные и вторичные.

Первичные минералы возникают в процессе образования горной породы, вторичные образуются в процессе последующих ее изменений. Процентное со-

держание вторичных минералов также играет существенную роль при диагностике горных пород.

Строение горной породы определяется структурой и текстурой.

Под **структурой** горной породы понимают особенности ее внутреннего строения, связанные со степенью кристалличности, абсолютными и относительными размерами минеральных зерен, формой зерен и их взаимоотношениями.

Текстура — это особенности строения, определяемые характером размещения минеральных зерен в горной породе и их ориентировкой. Все основные особенности горных пород (вещественный состав, строение, форма залегания) определяются их происхождением.

2.2. Магматические горные породы

2.2.1. Условия образования магматических горных пород

Магматические горные породы образуются в результате затвердевания магмы на глубине или на земной поверхности при вулканических извержениях. Магматические породы также называют изверженными.

Магма (от греч. «густая мазь») — огненно - жидкий, главным образом силикатный, расплав, возникающий в верхней мантии или в земной коре. Магма содержит большое количество растворенных газов и паров воды (F, C1, CO_2, H_2O и др.). На большой глубине магма находится под очень большим всесторонним давлением и обладает высокой температурой.

Поднимаясь вверх, магма внедряется в твердые и относительно холодные породы, которым она отдает свое тепло, начинает охлаждаться и кристаллизоваться. Большую роль в процессе кристаллизации играют летучие компоненты: пары воды и газа, способствующие и часто определяющие скорость кристаллизации минералов.

Поднимаясь вверх, магма оказывается в различных термодинамических условиях.

На значительных глубинах при медленном остывании магмы и сохраняющемся большом давлении происходит постепенная, последовательная и полная кристаллизация расплава. Последовательность в кристаллизации магмы связана с существованием минералов с разной температурой плавления. Тугоплавкие минералы кристаллизуются при более высоких температурах, когда другие еще находятся в расплаве.

К тугоплавким относят минералы, содержащие Fe и Mg (железисто-магнезиальные силикаты: оливин, авгит, роговая обманка, биотит и др.). При понижении температуры последовательно кристаллизуются и другие минералы.

Таким образом, на больших глубинах весь силикатный расплав превращается в агрегат тех или иных минералов, образуется полнокристаллическая горная порода. Долго сохраняющиеся условия высоких температур и давления создают благоприятные условия роста для всех минералов, в результате обра-

зуются полнокристаллические и равнокристаллические структуры пород с более или менее одинаковым размером зерен всех минералов.
На средних и небольших глубинах условия кристаллизации магмы менее стабильны и более разнообразны.

Если масса и температура расплава, внедрившегося на средних глубинах, достаточно велика для прогрева вмещающих пород и давление является достаточным для удержания в расплаве летучих компонентов, происходит также полная раскристаллизация расплава и образуется полнокристаллическая порода. При этом центральные части получают равнокристаллическое, а краевые — неравнокристаллическое строение в связи с относительно быстрым охлаждением на контакте с вмещающими породами и частичной потерей летучих компонентов. Летучие компоненты для некоторых минералов являются катализаторами и заметно повышают скорость их роста, тогда при полнокристаллическом строении возникает большая разница в размерах зерен разных минералов, могут возникать порфировидные структуры.

На небольших глубинах температура и давление магмы могут быть недостаточными для ее полной кристаллизации. В таких условиях часть магмы успевает раскристаллизоваться и превратиться в минеральные зерна — вкрапленники, а другая часть затвердевает в виде вулканического стекла — аморфной массы, в которой могут быть зародыши кристаллов — микролиты, хорошо различимые только под микроскопом. В этих условиях образуются неполнокристаллические породы.

При вулканических извержениях магма либо изливается на земную поверхность (или на дно водного бассейна) в виде лавы, либо при взрывах выбрасывается в воздух на разную высоту, застывает и падает на поверхность в виде твердых частиц и обломков разного размера (вулканический пепел, песок, лапилли, вулканические бомбы), давая начало пирокластическим горным породам обломочного строения. Последние образуют особую группу вулканических пород и будут рассмотрены ниже.

Магма, излившаяся на поверхность в виде лавы, попадает в условия резкого понижения температуры и давления и связанной с этим почти полной потерей летучих компонентов, что приводит к её быстрому затвердеванию. При этом если расплав поднимается медленно и с больших глубин и до выхода на поверхность в нем произошла частичная кристаллизация, то есть образовались кристаллы минералов, то при затвердевании на поверхности образуются неполнокристаллические породы. При быстром движении расплав не успевает кристаллизоваться и застывает на поверхности в виде вулканического стекла, образуя стекловатую породу, в которой кристаллы почти или полностью отсутствуют.

По условиям образования магматические горные породы подразделяют на следующие виды.

1. **Интрузивные** (плутонические):
   - глубинные (абиссальные),
   - полуглубинные (гипабиссальные).

2. **Вулканические**:

- эффузивные (излившиеся),
- пирокластические.

Интрузивные, или внедрившиеся (от лат. «интрузио» — внедрение), горные породы образуются при застывании магмы под земной поверхностью и по глубине застывания делятся на глубинные и полуглубинные.

Глубинные, или абиссальные (от греч. «абиссос» — бездонный), или плутонические, породы формируются на больших глубинах, в условиях длительно сохраняющихся высоких температур и давлений и характеризуются полной раскристаллизацией магматического расплава.

Полуглубинные (гипабиссальные) горные породы, затвердевшие на средних и небольших глубинах, по условиям образования являются промежуточными между глубинными интрузивными и эффузивными. Температура и давление магмы на разных глубинах меняются по-разному, и могут возникать как полно-, так и неполнокристаллические породы.

Излившиеся, или **эффузивные,** породы (от лат. «эффузио» — излияние) образуются при излиянии лавы на дневную поверхность, где резко понижаются температура и давление. Эффузивные породы характеризуются неполной кристаллизацией или быстрым затвердеванием расплава в виде вулканического стекла.

Различия в условиях образования магматических пород четко отражаются на их внешнем облике и легко распознаются макроскопически по характеру структуры и текстуры.

2.2.2 Структуры и текстуры магматических горных пород

Структуры магматических горных пород макроскопически классифицируются по степени кристалличности вещества, относительному и абсолютному размеру зерен.

По ***степени кристаллизации*** магматического расплава выделяют следующие структуры:

полнокристаллические, когда все вещество раскристаллизовано в агрегат минералов;

неполнокристаллические, когда часть расплава раскристаллизовалась и образовались минеральные зерна, а другая часть затвердела в виде вулканического стекла;

стекловатые, когда вся порода представлена вулканическим стеклом. Для глубинных пород характерны полнокристаллические структуры, для полуглубинных — полно- и неполнокристаллические, а для излившихся — неполнокристаллические и стекловатые структуры.

По *относительному размеру* минеральных зерен выделяют структуры:

равнокристаллические (равномерно-кристаллические). Если порода полнокристаллическая по степени кристаллизации и размеры минеральных зерен близки по величине;

неравнокристаллические структуры выделяются как для полнокристаллических, так и для неполнокристаллических пород.

Для полнокристаллических различают:

неравнокристаллические, когда размер минеральных зерен различается не резко;

порфировидные, если одни зерна по размеру резко отличаются от других.

Для неполнокристаллических пород различают:

порфировые, состоящие из нераскристаллизованной части исходного расплава, которая вне зависимости от ее количества в породе называется «основной массой», и раскристаллизованной — «вкрапленников», представленных кристаллами минералов;

афировые, если порода состоит из основной массы без вкрапленников.

Равно- и неравнокристаллические и порфировидные структуры характерны для интрузивных пород, порфировые и афировые — для эффузивных и близповерхностных полуглубинных пород.

Для пород полно- и равнокристаллических выделяют ***структуры по абсолютному размеру зерен,*** см:

Гигантокристаллические	> 1
Крупнокристаллические	1-0,3
Среднекристаллические	0,3-0,1
Мелкокристаллические	0,1-0,05
Скрытокристаллические (афанитовые)	< 0,05

Все вышеперечисленные структуры, от гиганто- до скрытокристаллической, характерны для интрузивных глубинных и полуглубинных пород, афанитовые — для основной массы эффузивных пород (вкрапленники при этом могут иметь различные размеры).

Среди многочисленных структур, выделяемых по взаимоотношениям минералов в породе, макроскопически хорошо различима *пегматитовая (письменная)*, характеризующаяся закономерным прорастанием полевого шпата кварцем, образующим клинообразные зерна, напоминающие древнееврейские письмена, откуда и произошло название структуры.

Текстуры изверженных горных пород подразделяют на компактные, когда нет пор и пустот, и некомпактные, если в породе есть пустоты и поры. К компактным текстурам относят: *массивную, пятнистую, флюидалъную, полосчатую, миндалекаменную;* к некомпактным — *пористую, пенистую, пузырчатую.*

Массивная текстура отличается беспорядочным расположением минеральных зерен, она наиболее характерна для интрузивных пород, нередко встречается и в эффузивных породах.

Пятнистую текстуру выделяет при неравномерном распределении светлых и темных минералов в породе. Встречается реже, главным образом в интрузивных породах.

Флюидальная текстура отличается ориентированным расположением удлиненных кристаллов, например столбиков роговой обманки, что отражает вязкое течение магмы или лавы в процессе застывания, при котором удлиненные кристаллы, как бревна в реке, располагаются своими длинными осями по направлению течения более или менее параллельно друг другу.

Флюидальная текстура может проявляться также в *полосчатости*, характеризующейся различиями в составе или структуре полос.

Некомпактные текстуры характерны для эффузивных пород и связаны с выделением из лавы летучих компонентов, после чего в затвердевшей лаве остаются пустоты округлой или миндалевидной формы.

Если пустоты мелкие (до нескольких миллиметров), образуется ***пористая,*** более крупные — ***пузырчатая текстура***. В особо благоприятных условиях пары и газы могут вспенивать лаву, и при застывании образуется *пенистая,* или *пемзовая, текстура,* в которой пустоты по объему преобладают.

Миндалекаменная *(мандельштейновая)* текстура характерна для эффузивных горных пород и образуется в результате заполнения пор и пустот в затвердевшей лаве вторичными минералами (кварц, халцедон, кальцит, хлорит и др.). Образовавшиеся миндалины обычно выделяются своим более светлым цветом на фоне темно-серой или черной породы. От вкрапленников миндалины отличаются округлой или миндалевидной формой. Горные породы с миндалекаменной текстурой называют мандельштейнами.

2.2.3 Классификация магматических горных пород

В основу классификации магматических горных пород положены химический и минеральный составы и структурные особенности пород (см. таблицу 1).

Химический анализ магматических горных пород показывает, что они состоят в основном из восьми оксидов: SiO_2, $A1_2O_3$, Fe_2O_3, FeO, MgO, CaO, Na_2O, K_2O. В значительно меньших количествах присутствуют TiO_2, MnO, P_2O_5, H_2O и некоторые другие. Из главных оксидов только SiO_2 присутствует во всех магматических породах в значительных количествах. Оксид SiO_2 и принят за основу химической классификации изверженных горных пород.

По содержанию кремнезема (оксида SiO_2) магматические породы подразделяют на четыре класса:

- кислые (SiO_2 = 64-78 %),
- средние (SiO_2 = 53-64 %),
- основные (SiO_2 = 44-53 %),
- ультраосновные (SiO_2 = 30-44 %).

Границы между этими группами магматических пород в известной мере являются условными, так как между породами соседних групп существуют постепенные переход

Классификация магматических горных пород нормальной щелочности Таблица 2.1

	Группы пород по содержанию SiO_2 (в масс. %)									
	кислые (78-64)		средние (64-53)		основные (53-44)		ультраосновные (44-30)	
	глубинные	излившиеся	глубинные	излившиеся	глубинные	излившиеся	глубинные	излившиеся
Породы нормальной щелочности	Гранит, гранодиорит	Риолит, обсидиан, дацит	Диорит	Андезит	Габбро	Базальт	Дунит, перидотит, пироксенит, горнблендит	Пикрит, коматиит
Породо-образующие минералы	**Кварц,** КПШ, биотит, кислый плагиоклаз В обсидиане, пемзе - стекло		Средний плагиоклаз, роговая обманка, пироксен		Основной плагиоклаз, пироксен, роговая обманка, оливин		Оливин, пироксен, роговая обманка	
Количество кварца	15-40 %		-		-		-	
Цвет излившихся пород		Белый, серый, светлые тона		Темно-серый, коричневый		Черный		Черный
Количество темно-цветных минералов в глубинных породах	10-15 ± 5 %		25 ± 15 %		50 ± 15 %		100 %	

Важным показателем для классификации является содержание в магматической породе щелочей. По сумме щелочей ($Na_2O + K_2O$) выделяют три ряда магматических пород: нормальной щелочности (низкощелочные, известково-

щелочные), субщелочные (умеренно-щелочные) и щелочные (с высокой щелочностью).

Границы содержаний суммы щелочей для выделения рядов значительно варьируют в зависимости от группы магматических пород по содержанию оксида SiO_2.

По относительному количеству железисто-магнезиальных силикатов в объемных процентах (М — цветное число) магматические породы подразделяют на ультрамафические (М > 70), мафические (70 > М > 20) и салические (М < 20).

Химический состав магматических пород взаимосвязан с комплексом слагающих их минералов. Минералами — показателями степени кислотности (содержания оксида SiO_2) являются кварц и оливин. Кислые породы отличаются значительным содержанием кварца. Для основных и ультраосновных пород характерен оливин, а кварц может встречаться только как второстепенный (менее 5 %) минерал и макроскопически обычно не виден. Средние по степени кислотности породы, занимая промежуточное положение и по минералогическому составу, являются переходными между кислыми и основными породами. В них выделяют средние кварцевые, переходные к кислым, и средние бескварцевые, переходные к основным породы.

Количество железисто-магнезиальных темноцветных минералов постепенно увеличивается от кислых к основным и ультраосновным породам. Некоторые разности основных и все ультраосновные породы состоят почти на 100 % из цветных силикатов и относятся к ультрамафитам.

Содержание полевых шпатов уменьшается от кислых к основным породам. В кислых и средних породах полевые шпаты развиты широко, в основных — количество их уменьшается, а ультраосновные породы являются бесполевошпатовыми.

Высокая щелочность магматических пород определяется присутствием щелочных минералов, таких как нефелин, калиевый полевой шпат и другие.

Химический и минералогический состав определяют цвет магматической породы: чем кислее порода, тем она светлее, чем основнее — тем темнее. Кислые и средние породы обычно бывают серыми или цветными (розовыми, красными, желтыми), основные — темно-серыми или черными, ультраосновные — черными или темно-зелеными.

Условия образования не оказывают существенного влияния на химический и минеральный состав изверженных пород. Поэтому в классификации по степени кислотности изверженных пород в одну группу объединяют различные по происхождению (интрузивные, эффузивные, жильные), но близкие по химическому и минеральному составу.

Первоначальный минералогический состав магматических пород может заметно меняться в результате вторичных изменений.

Магматические горные породы весьма разнообразны, но лишь немногие из них распространены в земной коре широко. Наиболее широко развиты породы основного и кислого состава.

В земной коре среди магматических пород *около 70 %* составляют *основные* породы, а *кислые* и *средние* вместе — *около 30 %.* На ультраосновные породы приходится незначительная доля процента.

При этом среди эффузивов самыми распространенными являются лавы основного состава (базальты), а среди интрузивных образований — кислые породы (граниты и гранодиориты).

Среди всех типов по степени кислотности (кислые, средние и т. д.) наиболее широко распространены магматические породы нормальной щелочности (известково-щелочные). Однако субщелочные и щелочные породы хотя и развиты меньше, но не являются редкими.

Ниже приводится характеристика наиболее часто встречающихся разновидностей глубинных (плутонических) и эффузивных пород.

2.2.3 Основные разновидности магматических горных пород

2.2.3.1 Породы кислого состава

Граниты - плутонические (интрузивные) породы светло-серого, розовато-серого, красного цветов. Структура полнокристаллическая от мелко- до крупнозернистой, равномерно- или неравномерно-зернистая, иногда порфировидная. Текстура плотная, массивная. В количественном отношении граниты состоят из примерно равных долей (20 - 35 %) калиево-натриевого полевого шпата (ортоклаза или микроклина), кислого плагиоклаза (25 - 35 %) и кварца (25 - 40 %). Темноцветных минералов (биотит, мусковит, реже роговая обманка) содержится мало — от 3 до 10 %. Главные породообразующие минералы легко определяются макроскопически. Полевые шпаты - по стеклянному блеску на плоскостях спайности и цвету (розовому, серому, белому различных оттенков). Кварц присутствует в виде бесцветных, дымчато-серых или черных зерен неправильной формы, обладает жирным блеском и раковистым изломом. Слюды образуют блестящие чешуйчато-листоватые кристаллы серебристого (мусковит), темно-бурого или черного цвета (биотит).

Риолиты - эффузивный аналог гранитов. Цвет породы белый, светло-серый, часто с желтоватым или розоватым оттенком. Структура порфировая - на фоне скрытокристаллической или стекловатой основной массы выделяются мелкие вкрапленники полевых шпатов, реже кварца. Темные минералы играют второстепенную роль. Чаще всего встречаются черные блестящие листочки биотита, реже игольчатые кристаллы бурой или черной роговой обманки. Риолиты обладают разнообразной текстурой: плотной массивной, пористой, часто флюидальной. Минеральный состав их такой же, как у гранитов.

Аплит - гипабиссальный (жильный) аналог гранита. Текстура массивная, структура мелкозернистая, полнокристаллическая. Состоит почти исключительно из светлых минералов: полевых шпатов (калиевых и кислых плагиоклазов) и кварца; биотит содержится в очень незначительном количестве (не более

5 %). Если в граните необычно мало темноцветных минералов, возможно использование термина ***аплитовидный гранит***.

Пегматит - гипабиссальная (жильная) обычно кислая порода с массивной текстурой и крупнозернистой структурой, состоящая из кварца, полевых шпатов, биотита, мусковита. Специфический внешний облик обусловлен графической (пегматитовой) структурой, когда сквозь крупные кристаллы полевых шпатов закономерно прорастают многочисленные одинаково ориентированные кристаллы кварца. В поперечных разрезах поверхность такого пегматита напоминает рукопись с древнееврейскими клинообразными письменами. Возможно использование термина ***письменный гранит.***

Обсидианы - застывшее вулканическое стекло. Образуются при очень быстром остывании лавы, излившейся в подводных условиях. Породы черной окраски, а при наличии тонкой примеси гематита красновато-коричневая плотная однородная порода со стекловатой структурой, стеклянным блеском и хорошо выраженным раковистым изломом. Встречаются обсидианы пятнистой и полосчатой окраски, обусловленной струями стекла разного цвета (флюидальная текстура). Содержание воды в обсидианах не превышает 1 %. При большем количестве воды (до 5 — 10 %) обсидианы переходят в перлиты (пехштейны), которые отличаются более светлой серой окраской и перламутровым или жирным смоляным блеском. При нагревании до 1000 - 1200 °С риолитовые перлиты вспучиваются, многократно увеличивая объем вследствие выделения воды.

Пемзы - белые, серые, желтые, светло-коричневые, иногда черные, чрезвычайно пористые, шершавые на ощупь породы. По внешнему облику представляют собой вспенившуюся, крупнопузырчатую или длинноволокнистую массу. Состоят из вулканического стекла. Породы очень легкие, удельный вес меньше единицы. Образуются при быстром затвердевании бурно вскипающей, обогащенной флюидами лавы различного, чаще кислого состава. Кусковая пемза характеризуется высокой пористостью (37—79%), низкой объемной массой.

В ходе извержения большинства континентальных вулканов помимо излияния лав в атмосферу выбрасывается огромное количество обломков. Взрывные газовые выбросы захватывают, разбрызгивают и распыляют жидкую лаву, разрушают материал вулканических построек. Раскаленные сгустки твердеющей лавы различной величины и формы остывают во время полета и вместе с обломками пород падают на землю, образуя огромные массы рыхлых твердых продуктов извержения — *тефры* или *пирокластического материала.* Обычно значительная часть рыхлого пирокластического материала размывается и уничтожается поверхностными водами. Сохранившаяся часть со временем уплотняется, гидрохимически цементируется и превращается в крепкие породы — **вулканические туфы**. Они сложены из отдельных обломков вулканического материала, промежутки между которыми (цемент) чаще всего заполнены тон-

ким вулканическим пеплом, реже глинистым или кремнистым осадочным веществом.

2.2.3.2 Средние породы

В этом классе выделяют два ряда - щелочной и нормальный. Породы щелочного ряда характеризуются наличием большого количества калиевого полевого шпата, который доминирует над плагиоклазом.

Щелочной ряд

Сиениты - глубинные интрузивные породы умеренно-щелочного ряда (5 – 12 % суммы щелочей) светло-серого, розового или красного цвета различных оттенков. Структура полнокристаллическая от средне- до крупнозернистой. Обычно структура равномернозернистая, но встречаются сиениты с порфировидной структурой, обусловленной присутствием крупных (до нескольких сантиметров в длину) кристаллов калиево-натриевого полевого шпата. Текстура сиенитов плотная массивная, иногда наблюдается разновидность с субпараллельным расположением таблитчатых кристаллов, составляющих породу. Основные минералы сиенитов - ортоклаз или микроклин (60 - 80 %), в меньшей степени - плагиоклазы (10 -30 %). Темноцветных минералов мало (10-20 %) главным образом это роговая обманка, реже пироксены, иногда также биотит. Излившимся аналогом сиенитов являются трахиты.

Нефелиновые сиениты - глубинные интрузивные щелочные (сумма щелочей 14-18 %) полнокристаллические породы. Цвет меняется от светло-серого, розоватого до темно-серого с зеленым оттенком. Структура крупнозернистая, реже гигантозернистая. Текстура обычно плотная массивная, но встречаются породы, в которых таблитчатые кристаллы полевого шпата имеют плоскостную ориентировку, а также полосчатые породы с чередованием полос, обогащенных светлыми и темноцветными минералами. Главные породообразующие минералы — светлые щелочные калиево-натриевые полевые шпаты (20 - 60 %), серовато-зеленый или красновато-бурый нефелин (20 - 45 %), кристаллы которого характеризуются жирным блеском, иногда кислый плагиоклаз (5 - 20 %). Преобладают щелочной полевой шпат и нефелин, составляющие в сумме 50 — 90 % объема породы. Цветные минералы (5 - 40 %) представлены главным образом щелочными пироксенами и амфиболами, реже биотитом.

Трахиты - эффузивный аналог сиенитов. Породы светло-белые, серые, желтоватые, розоватые или красные с ясно выраженной порфировой, реже скрытокристаллической или мелкозернистой структурой. В свежем изломе породы обладают шероховатой поверхностью за счет обилия мельчайших кристаллов полевого шпата в основной массе. Текстура обычно мелкопористая. В порах часто наблюдаются мелкие кристаллы вторичных минералов. По минера-

логическому составу они не отличаются от сиенитов. Крупные вкрапленники представлены, в основном, блестящими или матовыми, нередко водянопрозрачными зернами калиево-натриевых полевых шпатов, более мелкие - плагиоклазами. Вкрапленников темноцветных минералов (роговая обманка, биотит, пироксены) очень мало.

Нормальный ряд

Диориты - плутонические (интрузивные) породы серые, темно-серые или зеленовато-серые, обладающие полнокристаллической мелко-, средне- или крупнозернистой структурой. Текстура плотная, массивная. Главный породообразующий минерал диоритов - светлый плагиоклаз (60 - 80 %), определяющий окраску породы. Среди темноцветных минералов обычно преобладают удлиненные кристаллы роговой обманки (0 - 40 %). Кроме того, нередко присутствуют пироксены (5 - 20 %) в виде короткостолбчатых кристаллов и иногда биотит (0 - 30 %). В качестве второстепенного минерала (< 5 %) может встречаться кварц, но невооруженным глазом он практически не виден. Если количество кварца достигает 5 - 15 % и он хорошо заметен, породу называют **кварцевым диоритом.**

Андезиты - эффузивный аналог диоритов. Текстура плотная массивная или пористая. Структура скрытокристаллическая, поэтому минеральный состав визуально определить трудно. Класс породы устанавливается по ее цвету. Цвет андезита от светло-серого до серого. На фоне скрытокристаллической или мелкозернистой основной массы хорошо выделяются крупные вкрапленники плагиоклазов и более мелкие вкрапленники роговой обманки и пироксенов, реже биотита.

2.2.3.3 Основные породы

Габбро - плутонические (интрузивные) породы серого или черного цвета, обладающие полнокристаллической средне- и крупнозернистой, обычно равномернозернистой структурой. Текстура плотная массивная, при неравномерном распределении цветных минералов - пятнистая. Главные минералы представлены светлыми основными плагиоклазами и темным пироксеном примерно в равных количествах (35 - 65 %). Иногда встречается габбро с розовым, Mn-содержащим плагиоклазом. Часто пироксен замещается роговой обманкой, в этом случае габбро называется уралитизированным. Излившимся аналогом габбро являются базальты.

Базальты - эффузивные аналоги габбро. Породы темно-серые, черные или зеленовато-черные, обладающие стекловатой, скрытокристаллической или порфировой структурой, а поэтому визуально минеральный состав не определяется. Класс породы устанавливается по чёрному цвету. В порфировых разностях на фоне скрытокристаллической основной массы невооруженным глазом

различимы мелкие вкрапленники (до 20 - 25 %) либо зеленовато-желтых изометричных зерен оливина, либо светлого плагиоклаза, а нередко очень крупные, достигающие нескольких сантиметров в длину, черные призмы пироксена. Текстура базальтов может быть плотной, массивной, пористой, миндалекаменной. Миндалины заполнены вторичными минералами: кварцем, халцедоном, кальцитом, хлоритом.

2.2.3.4 Ультраосновные породы

Дуниты - плутонические (интрузивные) породы темные, почти черные, с зеленоватым оттенком и смоляным блеском на свежем изломе. При выветривании становятся коричнево-бурыми (сверху образуется характерная «корочка»). Структура полнокристаллическая, мелко- и среднезернистая, равномернозернистая. Текстура плотная массивная. Главный минерал, слагающий не менее 90 % объема породы, - магнезиальный оливин, как правило, частично замещенный вторичными минералами из группы серпентина. Характерные второстепенные минералы - пироксены, хромит или титаномагнетит (< 10 %).

Перидотиты - плутонические (интрузивные) породы темно-серого до черного цвета. При выветривании становятся бурыми. Структура перидотитов полнокристаллическая, от мелко- до крупнозернистой, равномернозернистая, иногда порфировидная. Текстура плотная, массивная. Состоит из крупных изометричных кристаллов пироксена (10 – 60 %) и очень мелких зёрен оливина (40 – 80 %), распределённых между зёрнами пироксена. Иногда пироксен в перидотитах бывает замещен роговой обманкой.

Пироксениты - плутонические (интрузивные) породы. Породы полнокристаллические, часто крупно- и гигантозернистые с ясно различимыми по совершенной спайности и стеклянному блеску призматическими кристаллами пироксена. Цвет пироксенитов в зависимости от состава меняется от серого с желтым и зеленым оттенками до зеленовато-черного. Главными породообразующими минералами являются пироксены, составляющие 60-100 % объема породы. В состав пироксенитов может входить оливин (до 40 %), в переходных породах от перидотитов.

Горнблендиты - плутонические (интрузивные) породы. Текстура массивная, структура полнокристаллическая, гигантозернистая; состоит из удлинённых кристаллов роговой обманки чёрного цвета (роговая обманка определяется по углу спайности).

Вулканическими (эффузивными) аналогами ультраосновных пород являются **пикриты.** Характерные особенности пикритов: структура пироксено-оливинофировая, присутствие нормального плагиоклаза (меньше 20 %) и флогопита (меньше 5 %) в основной массе.

2.2.4 Методика изучения и описания магматических пород

При изучении магматических пород главными задачами являются определение условий формирования горной породы и класса по степени кислотности (по содержанию оксида SiO_2).

Условия формирования определяют структуру горной породы. Поэтому первоначально следует определить структуру по степени кристаллизации. Если порода состоит из макроскопически различимых зерен одного или разного цвета, следовательно, структура полнокристаллическая, а порода глубинная. Если же часть породы состоит из матовой без видимых зерен массы, называемой основной, и макроскопически различимых кристаллов — вкрапленников, значит структура неполнокристаллическая порфировая, а порода — эффузивная.

Излившаяся порода может состоять только из основной массы без вкрапленников, тогда структура называется афировой. Основная масса чаще не полностью раскристаллизована и представляет собой вулканическое стекло с зародышами кристаллов — микролитами. Полностью стекловатые структуры встречаются редко и имеют специфический облик. Они похожи на обломки оконного стекла, имеют ясно выраженный раковистый излом и сильный блеск.

Главным признаком для отнесения магматической породы к тому или иному классу по степени кислотности является вполне определенный набор породообразующих минералов в каждом классе, что определяет цвет горной породы. Светлые серые и цветные (красные, розовые, желтые и др.) породы являются кислыми или средними по степени кислотности, темно-серые и черные — основными и ультраосновными. Кислые породы содержат кварц в значительных количествах (до 40 % и более), оливин в них отсутствует. Основные и ультраосновные породы бескварцевые, для них характерен оливин в разных количествах. В средних породах, переходных по составу между кислыми и основными, кварц и оливин могут присутствовать в небольших количествах, но макроскопически они почти неразличимы.

Выделение разновидностей плутонических пород базируется на макроскопически определяемом составе и количественных соотношениях породообразующих минералов. Для эффузивных пород действительный минеральный состав установить невозможно (при стекловатой или неполнокристаллической основной массе), поэтому главным критерием остается химический состав. При определении минерального состава следует помнить, что минералы в породе почти всегда различаются по цвету (если серые, то по тону более или менее темному), часто по форме зерен (округлые, вытянутые, листоватые, чешуйчатые) и по главным физическим признакам (излому, спайности, блеску).

Порядок описания интрузивных пород

1. Цвет.
2. Структура (по степени кристаллизации, по относительному размеру зерен и для равно-, полнокристаллических по абсолютному размеру зерен).
3. Текстура.

4. Минералогический состав в процентах.
5. Характеристика каждого из минералов, входящих в состав породы (размер и форма зерен, цвет, спайность, излом, блеск).
6. Вывод: название породы, условия образования, класса по степени кислотности и щелочности.
7. Эффузивный аналог.

Порядок описания эффузивных пород

1. Цвет.
2. Структура (по степени кристаллизации, по относительному размеру зерен).
3. Текстура.
4. Соотношение основной массы и вкрапленников в процентах.
5. Характеристика основной массы (цвет, особенности).
6. Характеристика вкрапленников (цвет, форма и размер зерен, спайность, блеск, излом, вторичные изменения).
7. Вывод: название, условия образования, класс по степени кислотности и щелочности.
8. Глубинный аналог.

После окончания лабораторных занятий проводится коллоквиум для проверки и закрепления полученных знаний.

2.3 Метаморфические горные породы

2.3.1 Общие сведения о метаморфизме

Горные породы после формирования могут попасть в такую геологическую обстановку, которая будет существенно отличаться от обстановки образования породы и на нее будут оказывать влияние различные эндогенные факторы: давление (нагрузка) вышележащих толщ, глубинные флюиды, растворы и газы, вода, водород, углекислота и др. Изменение магматических и осадочных пород в твердом состоянии под воздействием эндогенных факторов и называется **метаморфизмом**. Преобразованию могут подвергаться любые горные породы: осадочные, магматические и ранее образовавшиеся метаморфические. В физико-химических условиях, отличных от тех, в которых образовались горные породы, происходит изменение их минерального состава, структуры и текстуры. Изменение минерального состава при метаморфизме может протекать **изохимически**, т. е. без изменения химического состава метаморфизуемой породы, и **метасоматически**, т. е. со значительным изменением химического состава метаморфизуемой породы за счет привноса и выноса вещества. Особенность метаморфических процессов заключается в том, что они протекают с сохранением твердого состояния системы, без существенного расплавления пород. Лишь при определенных физико-химических условиях метаморфизм сопровождается частичной или полной кристаллизацией исходных пород. Процессы подобного характера объединяются под названием **ультраметаморфизма.**

В зависимости от интенсивности метаморфических процессов наблюдается постепенный переход от слабо измененных, сохраняющих состав и структуру исходных разностей, до глубоко преобразованных пород, первичная природа которых практически утрачена. Метаморфические отложения широко распространены в земной коре.

Метаморфизм - процесс преобразования любых горных пород под воздействием изменившихся физико-химических условий среды. Он реализуется преимущественно путем перекристаллизации пород без существенного плавления под воздействием меняющихся температур, давлений, газовой (флюидной) среды. Преобразуя свой минеральный состав, порода, таким образом, приспосабливается к изменившимся термодинамическим (Т-Р) условиям.

Название термина происходит от греческого слова metamorpho – преобразование, превращение. Метаморфическим преобразованием могут подвергаться изначально осадочные, магматические и (повторно) метаморфические породы. При этом исходные породы, как правило, после таких преобразований полностью теряют свой первоначальный облик.

Факторами метаморфизма, т. е. непосредственными причинами преобразования пород, являются: давление (Р), температура (Т), а также растворы и газы (флюиды), пронизывающие толщи горных пород.

Давление при метаморфических преобразованиях может быть обусловлено рядом причин: давлением нагрузки вышележащих толщ

(литостатическим - Рл), динамическим давлением тектонического движения (стрессовым - Рс), давлением движущейся магмы (Рм), а также давлением поровых (гидротермальных и флюидных) растворов (Рф). Главным среди отмеченных причин следует считать тектоническое или стрессовое давление, способное достигать десятков тысяч атмосфер и распространяться на огромные пространства. При проявлении тектонического или стрессового давления роль нагрузки вышележащих пород может оказаться незаметной, а проявление магматического и порового давления флюидов на таком фоне может повлиять на характер минеральных преобразований лишь локально, в местах их проявления.

Температуры метаморфических преобразований могут быть обусловлены несколькими причинами и достигать уровней, когда порода начинает плавиться, т. е. 1000 - 1200 °С. Всегда существует температурный фон, обусловленный глубиной погружения пород, т. е. геотермическим градиентом (Тг), составляющим обычно около 30°/1 км. Однако основные тепловые превращения в породе осуществляются за счет тектонических подвижек (Тс), а также нередко сопровождающих такие движения аномальных глубинных тепловых потоков (Тф). На контакте с магматическими породами преобразование осуществляется за счет прогрева пород очагом остывающей магмы (Тм).

Гидротермальные растворы и флюиды, которые способны привносить или выносить различные химические компоненты, могут влиять на характер минералообразования, создавать специфическую окислительную или восстановительную (Eh), а также кислую либо щелочную (pH) среды.

Глубинные флюиды насыщены, прежде всего, парами воды и углекислоты, а также более редкими соединениями водорода, хлора, фтора и др.

Типы метаморфизма

В зависимости от сочетания упомянутых выше факторов выделяются те или иные типы метаморфизма. Наиболее простая схема типов метаморфизма, выделяющихся в зависимости от термодинамических (Р, Т) параметров, показана на Рис. 2.1., а геологические условия их проявления - на Рис. 2.2. Можно говорить о контактовом типе метаморфизма, когда порода преобразуется преимущественно под воздействием температуры, а также динамическом, когда основным фактором выступает давление, и динамотермальном, когда проявляются оба фактора одновременно. Каждый из этих типов обладает своими специфическими геологическими условиями проявления (Рис. 2.2).

Контактовый тип метаморфизма проявляется в породах обрамления магматических тел, на контакте с ними, поэтому он называется контактовым. Температура магматических тел колеблется в интервале 800-1200° С, а вмещающие породы, разогретые первоначально за счет геотермического градиента, могут быть относительно «холодными». Ширина зоны (ореол) контактового метаморфизма зависит, главным образом, от объема магматического очага и может достигать нескольких километров. Если вмещающая порода разогрета жильным магматическим телом (пегматитовая жила, дайка гранитоидов и т. д.), то прогретой бывает лишь узкая полоса в несколько метров.

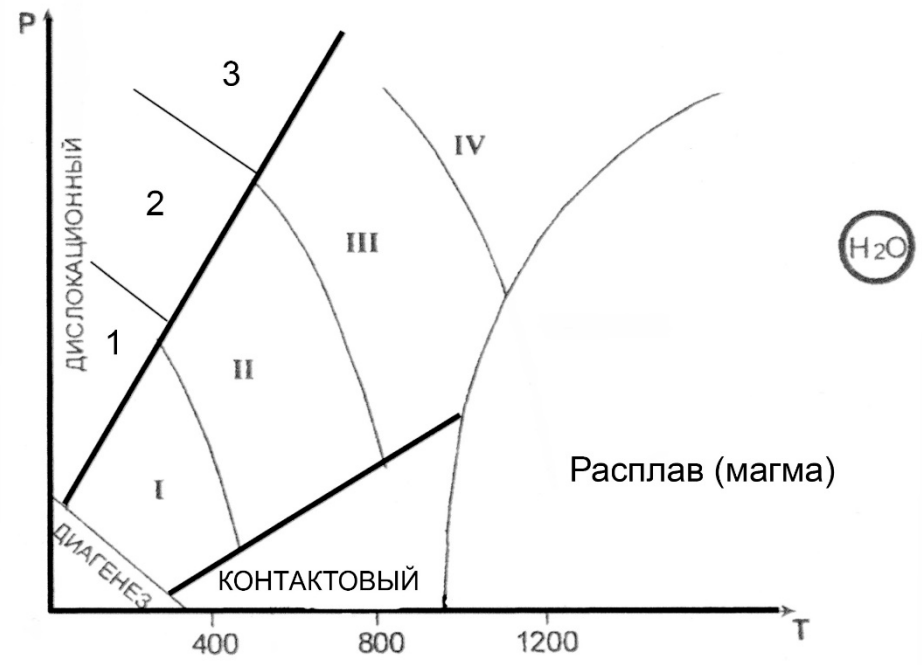

Рис. 2.1. Типы метаморфизма
Фации умеренного давления: I – зеленосланцевая, II – Эпидот - амфиболитовая, III – амфиболитовая, IV – гранулитовая
Фации высокого давления: 1– глаукофановая, 2 – дистен-мусковитовых сланцев и дистеновых гнейсов, 3 – эклогитовая

Весьма существенную роль при контактовом метаморфизме играет химический состав магмы и вмещающих пород, а точнее, контрастность состава между ними. В случае резкого контраста между многокомпонентной магмой и вмещающими породами на их контакте протекают диффузионные процессы взаимного проникновения, меняющие как состав внешней оболочки магматического тела, так и состав вмещающих пород. Такой процесс перекристаллизации пород, протекающий с существенным изменением их первичного химического состава, называется **метасоматозом**. Обычно метасоматоз сопровождается интенсивной гидротермальной и флюидной проработкой, способствующей привносу и выносу химических компонентов. Типичными представителями таких контактово-метасоматических процессов (на границе между силикатными магмами и известняками) являются скарны. С другой стороны, в случае, если силикатная магма находится в контакте с близкими ей по химическому составу вмещающими породами, то формируются роговики - прогретые и перекристаллизованные продукты метаморфизма первичных пород без проявления метасоматоза.

Метасоматоз контактовый – процесс метасоматического изменения горных пород в контакте с интрузивными телами. При метасоматозе образуются как экзометасоматиты, то есть контактовоизмененные вмещающие породы под воздействием внедрившихся в них интрузий, так и эндометасоматиты, яв-

ляющиеся продуктами изменения самих интрузивных образований при биметасоматических реакциях. Температурный режим этих процессов изменяется от 900 до 300-200 °С. Примерами контактового метасоматоза служат скарнообразование, грейзенизация и пр.

Дислокационный метаморфизм протекает в условиях высокого стрессового давления, под воздействием тектонических движений по крупным разрывным нарушениям (разломам). При этом происходит дробление пород с

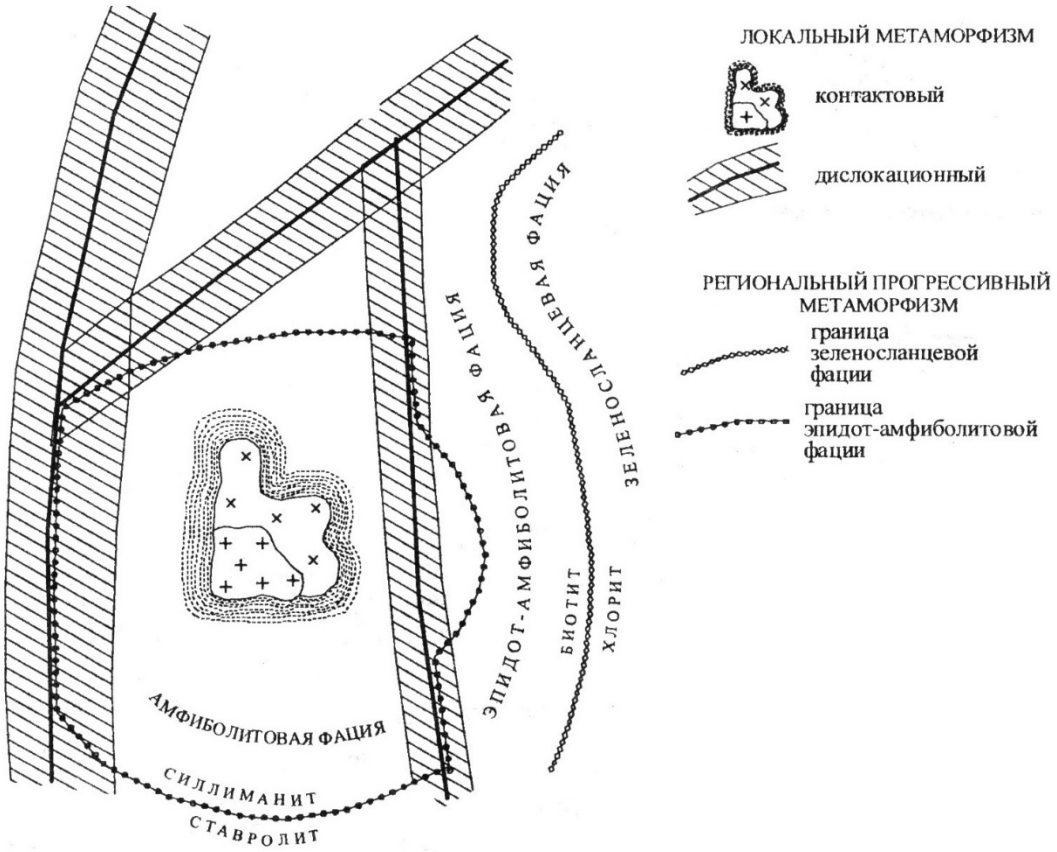

Рис. 2.2. Схематическая карта метаморфизма

образованием структур катаклаза, а под действием проникающих в ослабленные зоны флюидов (гидротермальных растворов), горные породы подвергаются частичной или полной перекристаллизации и цементации.

Новообразованными минералами - индикаторами высоких давлений являются кианит, глаукофан, пироп, омфацит (пироксен), алмаз. Эти минералы фиксируют давления больших глубин, где всегда имеется и некоторый температурный фон, создаваемый геотермальным градиентом. В приповерхностных условиях можно наблюдать и неперекристаллизованные брекчии, милониты, филлониты.

Процессы контактового и дислокационного типов метаморфизма протекают в ограниченных пространствах, т. е. развиваются локально. Контактовый метаморфизм проявляется в виде узкой полосы вокруг магматических тел, а дислокационный – такой же полосой сопровождает тектонические трещины, в

связи с чем эти два тип метаморфизма объединяются под общим названием **локальный метаморфизм** (Рис.2.3).

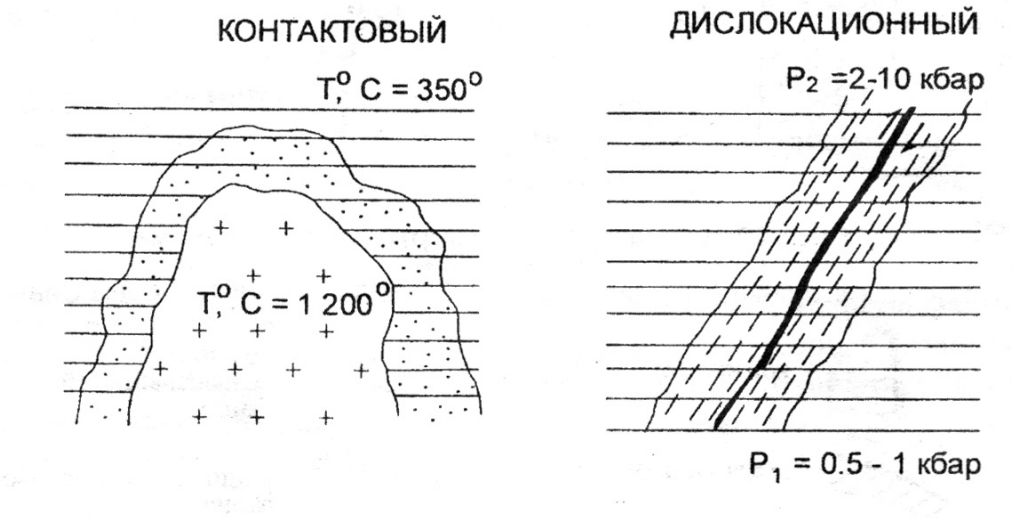

Рис. 2.3. Локальные типы метаморфизма

В противоположность локальному выделяют **региональный метаморфизм.**

Региональный метаморфизм – широкомасштабный процесс, охватывающий огромные территории в пределах подвижных поясов земной коры. Главными его факторами являются температура и давление, а также воздействие воды и углекислоты, содержащихся в исходных породах и способствующих ходу химических реакций. Преобразование горных пород, происходящее на глубине без существенного плавления и метасоматоза, сопровождается перекристаллизацией и развитием новых минералов в условиях расплющивания и пластического течения вещества, что приводит к появлению характерной для метаморфических образований ориентированности (параллельному расположению) минеральных зерен. Породы регионального метаморфизма имеют наиболее широкое распространение.

Фации метаморфизма

В зависимости от параметров метаморфизма и минерального состава образующихся пород выделяют **фации метаморфизма**, понимая под этим термином совокупности горных пород, минеральный состав которых находится в равновесии при данных условиях метаморфизма.

Для метаморфических пород, в соответствии с типами метаморфизма, выделяют две группы фаций:

- фации умеренных давлений (региональный метаморфизм);
- фации высокого давления (дислокационный метаморфизм).

Метаморфические породы **умеренных давлений** подразделяются на четыре фации. По мере возрастания Р-Т условий регионального метаморфизма выделяют: 1 – зеленосланцевую фацию; 2 – эпидот-амфиболитовую фацию; 3 –

амфиболитовую фацию; 4 – гранулитовую фацию. Название фации определяется по типичной породе, сложенной определенной ассоциацией минералов. В области термодинамических условий гранулитовой (иногда амфиболитовой) фации в породе может отмечаться частичное плавление, такое преобразование называют ультраметаморфизмом. Это переходная зона от метаморфизма к магматизму, сложенная мигматитами.

Фация зеленых сланцев (зеленосланцевая) соответствует наиболее низкотемпературной ступени регионального метаморфизма и объединяет породы, сформировавшиеся в температурном интервале 250-450 °С при давлении от 1,5 до 3 кбар. Широкое развитие минералов зеленого, светло-зеленого цвета (хлорита, актинолита, серицита, талька и др.) определило название фации.

Эпидот-амфиболитовая фация отвечает более высокотемпературной ступени регионального метаморфизма (Т = 450-600 °С, Р = 3-6 кбар) и поэтому характеризуются заменой низкотемпературных минералов более высокотемпературными. Граница определяется линией исчезновения хлорита и замещением его биотитом. В этой фации появляется гранат, эпидот, ставролит, роговая обманка и другие. Наиболее широко распространены кристаллические сланцы с гранатом, биотитом, мусковитом, ставролитом.

Амфиболитовая фация представлена гнейсами, амфиболитами, для образования которых требуются уже значительные температуры и давление (Т = 600-800 °С, Р = 4-8 кбар). При этих условиях исчезает эпидот, ставролит. Название фации определяется формированием типичных пород – амфиболитов, сложенных преимущественно роговой обманкой.

При высоком содержании в породах воды наступает частичное их плавление – анатексис с возникновением гранитного расплава, что приводит к образованию мигматитов.

Гранулитовая фация отличается наиболее высокими параметрами метаморфизма (Т = 750-1100 °С, Р = 6-11 кбар). Такие условия создавались на больших глубинах, на ранних стадиях развития Земли – архейского и протерозойского эонов. Породы, сформированные в условиях этой фации, почти полностью лишены воды; гидроксилсодержащие минералы в них содержатся редко.

В условиях дислокационного метаморфизма выделяются **фации высокого давления,** которые локализуются в глубинных узких тектонических зонах, формируются в условиях повышенного давления (до 10-20 кбар) и температурах 300-800 °С.

Глаукофановая фация является наиболее низкотемпературной и в этом отношении сопоставимой с зеленосланцевой фацией. Эта фация характеризуется развитием различных сланцев, в которых обычно присутствует хлоритоид, фенгит, парагонит, глаукофан.

Фация дистен-мусковитовых сланцев и дистеновых гнейсов соответствует примерно интервалам температур эпидот-амфиболитовой фации умеренных давлений, но наряду с минералами, свойственными указанной фации появляются новые минералы, индикаторы высокого давления – дистен, омфацит, глаукофан, пироповый гранат, парагонит и ряд других минералов. Обыч-

ными породами этой фации являются дистен-мусковитовые (парагонитовые) сланцы и более высокотемпературные дистеновые гнейсы.

Эклогитовая фация включает весьма своеобразные породы, называемые эклогитами. Главными минералами эклогитов является пироксен (омфацит) и гранат (пироп).

2.3.2 Особенности минерального состава метаморфических горных пород

Широкий диапазон термодинамических условий проявления метаморфизма обусловил большое разнообразие минерального состава пород. Кроме того, этот набор минералов зависит от состава исходных пород. Сам механизм перекристаллизации пород, протекающей в твердом виде, представляет собой сложный процесс замещения одних минералов (неустойчивых при новых Р-Т- условиях) другими, более устойчивыми. При этом важную роль играют поровые флюиды как катализаторы реакций замещения.

Кроме упоминавшихся ранее минералов, входящих в состав магматических пород, выделяется группа минералов, характерных преимущественно для метаморфических пород.

Тальк – низкотемпературный чешуйчатый минерал, возникающий при гидротермальной проработке магнезиальных пород. Мягкий, с жирным блеском.

Хлорит – низкотемпературный чешуйчатый минерал часто с зеленоватым оттенком. Образуется при гидротермальной проработке основных пород.

Серпентин – возникает как продукт гидротермальной проработки ультраосновных пород. Не обладает четко выраженной формой (иногда образует волокнистые агрегаты), серого с зеленоватыми оттенками цвета.

Серицит – низкотемпературная, мелкочешуйчатая, наиболее гидроксилнасыщенная разновидность слюды - мусковита. Присутствие в породе серицита обусловливает ее шелковистый блеск.

Эпидот – образует призматические кристаллы, лучистые или зернистые агрегаты. Цвет светло-зеленый. Блеск сильный стеклянный.

Гранат – кристаллы изометричные в виде ромбододекаэдров, реже зернистые агрегаты. Цвет – от коричневого до красного. Макроскопически легко узнается по характерному облику кристаллов и цвету.

Актинолит – низкотемпературная разновидность роговой обманки. Образует волосовидные, тонколучистые неориентированные агрегаты. Цвет светло-зеленый.

Глаукофан – разновидность роговой обманки, образующаяся при высоких давлениях. Образует тонколучистые агрегаты. Цвет густофиолетовый до черного.

Ставролит – кристаллы в виде коротких ромбического сечения призм, характерные двойники, напоминающие прямой или косой (угол 60°) крест. Цвет коричневый, красно-бурый до черного. Легко узнается по цвету и двойниковым формам.

Дистен (кианит) – кристаллы длинные, уплощенные. Имеет анизотропию твердости. Цвет голубой или синий.

2.3.3 Текстуры и структуры метаморфических горных пород

Текстуры и структуры метаморфических пород зависят от специфических физических условий их образования. Эти условия отличаются от термодинамических параметров кристаллизации магматических пород, для которых действует в полной мере известный закон Паскаля, обеспечивающий при любом направлении тектонических движений одинаковое давление во все стороны. Этим условием обеспечивается повсеместная массивная текстура глубинных магматических пород. Слюды в гранитах, например, благодаря действию закона Паскаля, не ориентированы в одном направлении.

Метаморфические процессы не достигают условий плавления, поэтому породы изменяются в твердом или пластичном состоянии, когда закон Паскаля работает лишь частично или не проявляется вовсе. Для регионального метаморфизма, например, ориентированное давление влияет на форму возникающих минералов, а также на их параллельную или субпараллельную ориентировку. Поэтому у низкотемпературных продуктов регионального метаморфизма отмечаются, как правило, **сланцеватые текстуры** с параллельным и субпараллельным расположением вытянутых, уплощенных или чешуйчатых минералов.

С повышением температуры, в условиях амфиболитовой фации, когда вещество начинает проявлять пластические свойства, а значит, частично проявляется закон Паскаля, четкая ориентировка удлиненных, уплощенных минералов постепенно исчезает, т. к. давление становится, до определенной степени, всесторонним. Такая текстура со слабо выраженной ориентировкой минералов называется **гнейсовой,** по названию главного и типичного представителя пород амфиболитовой фации - гнейса.

Максимальное проявление закона Паскаля достигается в условиях гранулитовой фации, поэтому ее продукты не несут следов ориентировки минералов, а текстура становится **массивной** как у глубинных магматических пород.

Так как региональный метаморфизм протекает в условиях тектонического давления, то сланцеватые текстуры могут усложняться мелкой складчатостью. Тогда такая текстура называется **плойчатой.** Нередко метаморфические процессы высокотемпературных фаций сопровождаются расслоением первично однородной массы на слои контрастного минерального состава. Образуются темноокрашенные (с амфиболом, слюдами) и светлоокрашенные (с кварцем, полевым шпатами) слои. В этом случае говорят о **полосчатой** текстуре пород.

Более широкий диапазон текстур характерен для продуктов локального (контактового и дислокационного) метаморфизма. Для скарнов, роговиков, березитов, лиственитов, мраморов, образующихся при контактовом метаморфизме без проявления тектонического (стрессового) давления, наиболее часто отмечается **массивная** текстура, хотя может встречаться пористая, ноздреватая, пятнистая и другие.

Структурные особенности метаморфических пород также в существенной степени определяются Р-Т условиями среды минералообразования. Очевидно, что в условиях полной анизотропии среды, когда относительно «холодная» твердая порода подвергается тектоническому направленному сжатию, легче кристаллизоваться и расти чешуйчатым минералам, которые относительно легко могут наращивать свой размер вкрест, перпендикулярно вектору давления. В то же время в условиях изотропной среды гранулитовой фации, когда давление становится всесторонним, возникают благоприятные условия для кристаллизации изометричных, объемных минералов.

Так как для метаморфических процессов отмечается тесная обусловленность внешними факторами формы минералов, эта особенность заложена в понятие структуры (в противоположность магматическим и осадочным породам, где в понятие структуры вкладывается не форма, а размер минералов, зерен и т. д.). Форма минералов, а значит и структура породы, совместно с ее текстурными особенностями позволяют восстанавливать Р-Т условия образования продуктов метаморфизма.

Конкретные названия структур определяются несколькими латинскими названиями упомянутых форм минералов: лепидос - чешуйка; нематос - нить, иголка; гранос - зерно. Кроме того, следует помнить, что метаморфизм – процесс постоянного обновления минерального состава породы, все минералы вновь выросшие, возникшие. Этот процесс называется бластезом (от греческого «бластос» – росток). В итоге структуры продуктов регионального метаморфизма, в зависимости от формы слагающих ее минералов, могут называться: лепидобластовая, гранобластовая, нематобластовая, либо более сложными комбинированными названиями: лепидо-гранобластовая, немато-гранобластовая или лепидо-немато-бластовая т. д.

Гранобластовая структура чаще отмечается для пород амфиболитовой и гранулитовой фаций метаморфизма при наличии зерен изометричной формы кварца, полевых шпатов, гранатов, карбонатов и др.

Лепидобластовая характерна обычно для зеленосланцевой фации при обилии чешуйчатых, листоватых минералов – серицита, мусковита, биотита, хлорита, талька, серпентина.

Нематобластовая в чистом виде встречается редко (амфиболиты, актинолитовые сланцы) и отличается наличием минералов игольчатой, длиннопризматической формы (эпидот, роговая обманка, актинолит, кианит, рутил).

Иногда в породе отмечаются разнозернистые агрегаты, когда один из новообразованных минералов резко выделяется по размеру среди остальных. В этом случае можно говорить о **порфиробластовой** структуре.

Значительно меньшую информацию об условиях образования несут структуры контактового метаморфизма, продукты которого чаще всего обладают **кристаллобластовыми** структурами.

Среди пород регионального метаморфизма имеется два характерных исключения. В зависимости от Р-Т условий различные формы минералов возникают лишь в том случае, если в исходном химическом составе имелись в наличии необходимые породообразующие компоненты, позволяющие строить

все многообразие решеток минералов (чешуйчатых, игольчатых, зернистых). Среди осадочных пород известны два мономинеральных, а значит простых по составу, образования - известняки ($CaCO_3$, $MgCO_3$) и кварцевые пески (SiO_2). При метаморфизме эти простые по составу породы не способны формировать игольчатые, чешуйчатые и другие, кроме зернистых, формы. Поэтому известняки при метаморфизме переходят в мономинеральную (с одним кальцитом) породу – мрамор с возможным укрупнением зерна по мере роста температуры. Аналогично ведут себя кварцевые пески, которые способны образовать только зернистый агрегат кварцита. Так как отмеченные породы не способны реагировать на давление изменением формы зерен, то для них, обычно, трудно восстановить тип метаморфизма – региональный или контактовый.

2.3.4 Главные разновидности метаморфических горных пород

Продукты регионального метаморфизма (умеренного давления)

Продукты регионального метаморфизма отличаются большим разнообразием. Это обусловлено, во-первых, разнообразием исходного состава горных пород (эдукта), во-вторых, зависимостью минерального состава пород от термодинамических условий (породы одного химического состава в условиях разных фаций имеют различный минеральный состав). Некоторым исключением выглядят две упомянутые выше породы: мрамор и кварцит, краткое описание которых приведено ниже.

Мрамор - карбонатная порода, образующаяся при метаморфизме известняков и доломитов и сложенная преимущественно кальцитом. Мраморы высокой степени метаморфизма лишь немногим отличаются от мраморов низкой степени. При увеличении температуры может возрастать крупность минеральных зерен. В остальном породы идентичны, хотя их генезис может быть весьма разнообразным. Чистые разности мраморов имеют белый цвет, различные минеральные примеси окрашивают их в розовые (гематит), желтые (лимонит), серые (органическое вещество), зеленые (хлорит, эпидот) оттенки. Текстура массивная, реже полосчатая; структура гранобластовая.

Кварцит - горная порода, состоящая существенно из кварца. Образуется при метаморфизме кварцевых песчаников и некоторых кислых магматических пород (кварцевых порфиров). Так как кварц слабо реагирует на изменение термодинамических условий, фациальный уровень того или иного кварцита (если нет других минеральных примесей) определить очень трудно. Кварциты низких и высоких степеней метаморфизма, в силу упомянутых причин, очень похожи. Цвет чистых кварцитов белый, в зависимости от примесей может обладать розовым, черным, желтым, зеленым оттенками. Текстура массивная; структура гранобластовая.

Внешне кварцит очень похож на мрамор, но отличается от него следующими свойствами: твердостью (кварцит царапает стекло, мрамор - нет),

спайностью зерен (у кальцита совершенная спайность в трех направлениях, у кварца отсутствует), реакцией с соляной кислотой (мрамор «вскипает» в кислоте, кварцит не реагирует).

Яшма – слабометаморфизованные осадочные кремнистые породы, обладающие пятнистой или полосчатой текстурой, обусловленной чередованием участков или тонких слойков различной окраски. Красивые сочетания цветов (красные, желтые, зеленые, коричневые и др.) и своеобразные текстуры при высокой твердости и прочности поставили яшмы в ряд поделочных камней. Они слагаются скрытокристаллическим и микрозернистым кварцем, халцедоном, а окрашены оксидами железа и марганца.

Яшмоид – кремнистая порода, по внешнему виду и физико-химическим свойствам близкая к яшмам. Большинство из них образовались путем окремнения различных пород (осадочных, магматических, метаморфических). Окраска яшмоидов самая разнообразная, текстура плотная, массивная, структура скрытокристаллическая гранобластовая. Яшмоиды, как правило, в значительной степени метаморфизованы.

Полиминеральные породы в условиях регионального метаморфизма изменяют свой минеральный состав в зависимости от фациальных условий, поэтому эти породы будут рассмотрены в рамках минеральных фаций.

Фация зеленых сланцев

Филлит образуется в самой низкотемпературной области фации зеленых сланцев. Исходной породой филлитов обычно являются аргиллиты (глинистые сланцы). Глинистые минералы в результате метаморфизма преобразуются в кварц, серицит, иногда хлорит, альбит (полевой шпат), часто с примесью графита. Так как зерна очень мелкие, визуально минеральный состав не устанавливается, а внешне это темная, почти черная (за счет примеси графита) сланцеватая порода с шелковистым блеском на плоскостях сланцеватости, обусловленным присутствием серицита. Часть исходного минерального состава может оставаться неперекристаллизованной. Текстура сланцеватая, структура чаще всего гранолепидобластовая. Гранулярность породы нередко обусловлена сохранившимся зернистым кварцем.

Кварц-серицитовый сланец является продуктом зеленосланцевой фации прогрессивного регионального метаморфизма и образуется либо по аргиллитам (глинистым сланцам), либо по аркозовым песчаникам, или кислым магматическим породам. Основными минералами являются кварц, серицит (мелкочешуйчатый мусковит), альбит (полевой шпат). В зависимости от исходного состава пород могут присутствовать хлорит, эпидот или карбонаты. Размер зерен очень невелик (до 0,5 мм), поэтому отдельные минералы определяются с трудом. Цвет породы светло-серый, иногда с зеленоватым оттенком (за счет хлорита и эпидота); на плоскостях спайности – шелковистый блеск, обусловленный

присутствием серицита, текстура сланцеватая, иногда плойчатая; структура грано-лепидобластовая.

Хлоритовый (зеленый) сланец - продукт зеленосланцевой фации прогрессивного регионального метаморфизма основных магматических пород. Это сланцеватые зеленые породы, цветом своим обязаны обилию одного или более зеленых минералов (хлорита, эпидота и актинолита), из других минералов практически всегда отмечается альбит (полевой шпат) и кварц. Структура породы лепидобластовая. Кварц-хлоритовый сланец имеет лепидо-гранобластовую структуру

Тальковый сланец образуется за счет низкотемпературного гидротермального метаморфизма ультраосновных магматических пород (перидотитов и дунитов), а также серпентинитов. Основным минералом породы является тальк (не менее 75 %, обычно 90 %), могут присутствовать хлорит, актинолит, серпентин, карбонаты. Текстура сланцеватая, структура лепидобластовая.

Эпидот-амфиболитовая фация

Сланцы кристаллические — общее название обширной группы метаморфических пород, характерных для эпидот-амфиболитовых фаций. Различают ортосланцы, образовавшиеся из интрузивных пород, и парасланцы, образовавшиеся из осадочных пород. Основными минералами этих сланцев являются биотит, мусковит, кварц, полевые шпаты. При этом в сланцах преобладают слюды (биотит и мусковит), поэтому для них характерна грубая рассланцованность. Помимо этих минералов в кристаллических сланцах, как правило, присутствуют порфиробласты граната, кианита, ставролита. Текстура сланцеватая, грубосланцеватая; структура лепидогранобластовая, гранолепидобластовая, порфиробластовая. Наиболее распространены сланцы двуслюдяные, мусковит-гранатовые, биотит-гранатовые, двуслюдяные со ставролитом.

Амфиболитовая фация

Гнейс - продукт дальнейшего метаморфизма слюдяных кристаллических сланцев, т. е. исходными породами гнейсов являются осадочные и кислые породы. Главные минералы гнейсов – кварц, полевые шпаты, слюды (биотит, мусковит) и роговая обманка; может присутствовать гранат, кианит и др. Наиболее характерным отличием гнейсов от кристаллических сланцев является гнейсовая (полосчатая) текстура – чередование светлых кварц - полевошпатовых и темных биотит-роговообманковых прослоев – без отчетливой ориентировки удлиненных и чешуйчатых зерен. Такая расслоенность является результатом «метаморфической дифференциации» прогретых до высокой пластичности пород, при которой обычно не образуется сланцеватых структур. Структура лепидогранобластовая.

Амфиболит – типичная темно-зеленая порода амфиболитовой фации регионального метаморфизма, производная от основных магматических пород, сложена преимущественно роговой обманкой и плагиоклазом. В ней могут присутствовать в небольших количествах гранат, биотит и кварц. Текстура визуально массивная, но нередко наблюдается полосчатая «гнейсовая» текстура. Структура нематогранобластовая или гранонематобластовая.

Гранулитовая фация

Гранулит – обычно светлая мелко-, среднезернистая сланцеватая порода, состоящая в основном из двух пироксенов (гиперстен и диопсид), калиевого полевого шпата (ортоклаза), иногда кварца, граната, биотита, роговой обманки. Структура породы преимущественно гранобластовая.

Продукты дислокационного метаморфизма (высокого давления)

При дислокационном метаморфизме основным фактором является одностороннее (стрессовое) давление, которое возникает при тектонических подвижках (взбросах, сдвигах, надвигах и т. д.).

Фация глаукофановых сланцев

Тектонические брекчии - сильно раздробленные породы, состоящие из угловатых обломков различных размеров, сцементированных частицами тех же, но более мелко раздробленных пород. Тектонические брекчии являются продуктом низших ступеней дислокационного метаморфизма.

Катаклазит - сильно раздробленная, перетертая горная порода, состоящая из деформированных, изогнутых, раздробленных зерен минералов и мелкогранулированной полиминеральной связующей массы (цемента). В катаклазите не наблюдается явлений перекристаллизации и минералообразования.

Милонит - еще более тонкоперетертая горная порода. От катаклазита отличается большей степенью раздробленности минеральных зерен и наличием линзовидно-полосчатой, сланцеватой текстуры, которая возникает вследствие неоднократных разнонаправленных перемещений блоков породы. В результате образуются линзы грубо раздробленного материала, сцементированные тонко раздробленной породой, частично перекристаллизованной.

Глаукофановые сланцы - мелкокристаллические темно-зеленые или серые породы с голубым оттенком, сланцевой текстуры. В состав входят глаукофан, актинолит, лавсонит, гранат, парагонит и др. Состав глаукофана непостоянен и широко варьирует в ряду глаукофан – рибекит. Условия температуры, при которой формируются глаукофановые сланцы, мало

отличаются от условий образования зеленых хлоритовых сланцев. Появление роговой обманки типа глаукофан-рибекит обусловлено более высоким давлением.

Фация дистен-мусковитовых сланцев, дистеновых гнейсов

Дистен-мусковитовые сланцы представляют собой светлые породы сланцеватой текстуры, сходные с мусковит-кварцевыми сланцами умеренного давления и отличающиеся лишь присутствием порфробластических выделений кианита и ставролита. Порфиробласты имеют обычно хорошие кристаллографические очертания, размер зерен кианита 0,5-3,0 см, реже крупнее. Структура сланцев лепидо-немато-гранобластовая.

Дистеновые гнейсы – породы темно-серого цвета полосчатой или гнейсовой текстуры, в которой кварц-полевошпатовые прослои чередуются с прослоями, сложенными темноцветными минералами. Содержание темноцветных минералов в породе 10-25 %. Двуслюдяные плагиогнейсы с порфиробластическими выделениями кианита. Кианит находится в породе в виде неориентированных порфирobласт размером 0,5-4,0 см, голубого и серого цветов, встречается как в кварц-полевошпатовых, так и в темноцветных прослоях.

Эклогитовая фация

Эклогит – порода темно-зеленого цвета, кристаллически зернистая, массивная, иногда слабо сланцеватая порода, состоящая в основном из граната (пиропового ряда) и пироксена (омфацита), является продуктом метаморфизма высоких температур и очень высоких давлений. Исходными для эклогитов являются основные магматические породы. Омфацит темно-зеленого цвета. Гранат в эклогите представлен пиропом, который образует крупные порфиробласты красно-коричневого цвета, структура эклогитов гранонематобластовая. При снижении температуры пироксен может замещаться глаукофаном, тогда порода приобретает фиолетовый оттенок.

Продукты контактового метаморфизма и метасоматизма

Роговик. В случае если контактовый метаморфизм протекает в зоне взаимодействия разогретой силикатной магмы с близкими ей по химическому составу вмещающими породами (глинистые сланцы), то происходит лишь их прогрев без существенного перемещения химических компонентов. В таких условиях образуется роговик. Это плотная порода, потерявшая сланцеватость, полнокристаллическая, серая или белая с раковистым изломом. Текстура массивная, структура мелкозернистая кристаллобластовая (роговиковая). В состав роговика могут входить различные минералы: кварц, слюды, полевые шпаты, гранат и др. Но вследствие роговиковой структуры эти минералы обычно не определяются.

При наличии контраста химического состава магмы и вмещающих пород в зоне их соприкосновения протекают процессы контактового метаморфизма, сопровождающиеся метасоматозом – существенной миграцией химических компонентов, что, в конечном счете, приводит к значительному изменению состава как магмы (в эндоконтакте), так и вмещающих пород (в экзоконтакте), что приводит к образованию скарнов.

Скарн – контактово-метасоматическая порода, образующаяся на контакте мраморов или известняков и магматических пород. В зоне контакта под действием высоких температур магматического очага при проработке высокотемпературными растворами образуется скарн. Растворы имеют высокую минерализацию и пропитывают эндо- и экзоконтакты интрузии. В мраморы и известняки из интрузии обычно мигрируют элементы Fe, Mg, Si, Al и др., а в известняках растворы обогащаются Ca и CO_2. В результате взаимодействия этих растворов происходит образование новых минералов - граната (андрадита), пироксена, кальцита, реже везувиана, эпидота, роговой обманки и актинолита. Очень часто скарны бывают рудными, т.е. содержат большое количество магнетита, сульфидов, иногда золота.

В целом для скарнов характерны следующие признаки: разнообразие и непостоянство минерального состава; резкое изменение размеров зерен даже в пределах одного штуфа; частое наличие рудных минералов (магнетита и др.). Текстура у них массивная, пятнистая, структура гранобластовая.

Серпентиниты - гидротермально изменённые гипербазиты (дуниты, перидотиты, пироксениты). Серпентинизация может быть как *автометаморфической*, т. е. вызванной гидротермами самой интрузии, так и *аллометаморфической*, связанной с воздействием на ультраосновные породы гидротерм других, более молодых интрузий. Сущность процесса серпентинизации заключается в замещении первично безводных Fe-Mg-силикатов (оливина и пироксена) водным силикатом Mg (серпентином) и вторичным окислом железа (магнетитом). Цвет породы тёмно-зелёный, пятнистый, текстура массивная, структура лепидогранобластовая. Состоят главным образом из минералов группы серпентина с постоянной примесью карбонатов и магнетита.

Змеевик – это поделочная разновидность серпентинита. Назван по сходству цвета и рисунка со змеиной кожей. На уральских месторождениях по художественно-декоративным свойствам выделы пятнистая, полосчатая и пятнисто-полосчатая разновидности змеевика.

В пятнистых змеевиках на общем зеленом фоне отчетливо прослеживаются участки темного цвета. Эти участки имеют изометрическую или линзовидную форму с расплывчатыми очертаниями. Их количество составляет 10-15% породы. Участки темного цвета сложены мелкочешуйчатым антигоритом, а осветленные - офитом приятного светло-зеленого тона. Иногда встречаются светло-серые и белые включения карбоната.

В полосчатых змеевиках чередуются полосы светлого и темно-зеленого цвета. Полосы извилистые, не выдержанные по мощности, с расплывчатыми очертаниями. Мощность полос колеблется от 0,2 до 0,7 см.

Пятнисто-полосчатые змеевики характеризуются сложным сочетанием пятен и полос темно-зеленого, светло-зеленого и белого цвета. Во всех разновидностях змеевиков в довольно заметных количествах встречается магнетит.

Листвениты - конечный продукт процесса метасоматического преобразования ультраосновных и основных пород. Гидротермы, вызвавшие серпентинизацию ультраосновных пород, с понижением температуры обогащаются углекислотой (CO_2), что вызывает интенсивную карбонатизацию серпентинитов с образованием талька и Mg-карбоната. На следующем этапе, когда весь серпентин заместился тальком и карбонатом, начинается карбонатизация талька. Освобождающаяся при этом кремнекислота (SiO_2) образует кварц. В результате образуется кварц-карбонатная порода - лиственит. Обычно она имеет зелёный цвет за счёт примеси фуксита - зелёной хромовой слюды. Характерна также примесь золотоносного пирита, поэтому лиственит**ы** используются как поисковый признак на золото. Текстура массивная, структура лепидогранобластовая.

Березиты – породы, состоящие из кварца, К-слюды (серицит-мусковит), небольшого количества доломит-анкерита и **пирита** (присутствие обязательно). Являются продуктом низко-, среднетемпературного метасоматоза (флюид К и CO_2 – специализации) кислых и средних магматических пород. Цвет серый, текстура массивная, структура лепидогранобластовая.

2.3.5 Определение метаморфических горных пород

Основная цель лабораторной работы – знакомство с метаморфическими горными породами, их текстурно-структурными особенностями, минеральным составом. Студенты должны научиться определять продукты разных типов метаморфизма (регионального, термального и дислокационного) и, при возможности, устанавливать их исходный состав (эдукт).

Выполнение лабораторных работ проводится в определенной последовательности: вначале определяется текстура породы, позволяющая устанавливать тип метаморфизма; затем исследуются структурные особенности, по которым восстанавливают термодинамические условия проявлений метаморфизма (фации – для продуктов регионального метаморфизма), которые уточняются после диагностики минерального состава породы. По совокупности полученных сведений о метаморфической породе делаются выводы об исходной породе (эдукте).

Описание пород ведется в следующей последовательности: цвет породы, текстура, структура, минеральный состав. По совокупности всех описанных

признаков студент должен определять тип метаморфизма, фациальный уровень (Р-Т- условия), и при возможности предположить возможный состав эдукта.

2.4 Осадочные горные породы

Осадочные горные породы представляют собой скопления минерального или органического вещества, образующиеся на дне водоёмов или на поверхности суши как результат действия экзогенных процессов. Они покрывают около 75 % поверхности континентов. При этом многие из них являются полезными ископаемыми: три четверти ежегодно добываемого минерального сырья имеет осадочное происхождение.

Образуются осадочные горные породы преимущественно за счет разрушения и последующего переноса в водные бассейны всех типов пород: магматических, метаморфических и осадочных. Кроме того, они могут формироваться за счет жизнедеятельности и отмирания живых организмов, а также в процессе химических реакций осаждения солей из водных растворов.

Механизмы формирования осадочных пород, их вещественный и химический составы, в отличие от магматических и метаморфических разновидностей, намного более сложные и разнообразные. Выделяют терригенные («рожденные на суше»), органогенные (образованные за счет жизнедеятельности и отмирания живых организмов) и хемогенные (за счет химических реакций осаждения) разновидности. Широкий диапазон химического и вещественного составов объясняется тонким разделением продуктов разрушения первичных пород и переходом в раствор их составных частей. Минералогический состав осадочных пород характеризуется широчайшим диапазоном минералов, устойчивых в экзогенных условиях: кварц, халцедон, опал, минералы группы каолинита, силикаты и оксиды железа, марганца, алюминия. Кроме того, осадочные породы могут содержать обломки других пород, скелетные остатки организмов или продукты их жизнедеятельности, а также состоять из солей. Такое многообразие пород, обусловленное различиями условий их образования, стало причиной широкого диапазона их текстур и структур.

2.4.1 Образование осадочных горных пород (литогенез)

Формирование осадочных пород представляет собой сложный и длительный процесс. В образовании осадочных пород выделяют следующие стадии: 1) образование исходного осадочного материала; 2) перенос осадочного материала; 3) накопление осадка (седиментогенез); 4) преобразование осадка в осадочную породу (диагенез); 5) изменение осадочной породы до начала метаморфизма или начала выветривания (катагенез). Процесс формирования осадочной породы, начиная от образования исходного материала и заканчивая превращением осадка в породу, носит название литогенеза. Исходным материалом осадочных пород служат продукты разрушения магматических, метаморфических и ранее образовавшихся осадочных пород на поверхности Земли. Разрушаются горные породы и входящие в их состав минералы в результате экзогенных процессов, причём основная масса продуктов разрушения образуется в результате выветривания. Под действием поверхностных вод

и в меньшей степени ледников и ветра продукты разрушения переносятся к областям седиментации (осадконакопления). Весь этот материал, находящийся на стадии переноса, при соответствующих условиях рельефа и геохимической обстановки может перейти в осадок. При этом начинается третья стадия образования породы - седиментогенез, или накопление осадка. Осаждение частиц может быть временным, когда частицы вновь подхватываются движением среды, или окончательным, когда происходит накопление осадка, т. е. постепенное закрепление частиц на дне.

Подавляющая масса осадков накапливается в конечных водоёмах стока - озёрах и, главным образом, морях. Такие осадки называют субаквальными. В отличие от них осадки, накапливающиеся на суше, вне водной среды, называют субаэральными. В конечных водоёмах стока в зависимости от характера поступающего материала, а также от гидродинамического и гидрохимического режимов формируются осадки трёх типов: обломочные, органогенные и хемогенные. Характерно, что породы биогенного происхождения встречаются только в толщах субаквальных отложений. Субаэральные отложения обычно представлены только обломочными и хемогенными образованиями, отличными по своим свойствам от тех же разностей, сформировавшихся в субаквальных условиях. На стадии седиментогенеза закладываются такие важные свойства осадка, как минеральный состав, размер и форма слагающих его частиц, слоистость. Следующим этапом формирования породы является стадия диагенеза. Диагенез - совокупность процессов, преобразующих осадок в осадочную породу. Свежесформированные осадки обычно образуют рыхлые, сильно обводнённые слои, насыщенные разнообразными химически активными соединениями. Кроме минеральных веществ в осадке присутствует органическое вещество в виде остатков отмерших организмов и живые бактерии.

Только что образовавшийся осадок представляет собой рыхлое или текучее тело, обильно обводненное, богатое микроорганизмами и состоящее из весьма разнообразного материала, частью твердого, частью жидкого и газообразного. Главная особенность свежесформированного осадка - отсутствие равновесия между входящими в его состав реакционноспособными соединениями. Из-за неравномерности свежий осадок представляет собой неустойчивую физико-химическую систему. Так, в осадке имеется много кислорода и богатых им веществ, здесь же - живые организмы, нуждающиеся в кислороде для своего существования, и органическое вещество, которое способно к окислению и сгоранию. Пропитывающая иловый осадок вода по составу почти не отличается в первый момент от воды наддонной. Эта вода не насыщена карбонатами, кремнеземом, фосфатами и другими компонентами; в то же время в осадке много биогенно осажденных или перенесенных в виде взвеси кальцита, магнезита, кремнезема и других веществ. В состав глинистых минералов в виде примеси входят также поглощенные ими катионы многих металлов.

После фиксации осадка на дне естественно начинается процесс уравновешивания этой системы. Физико-химическое равновесие достигается

при процессах обезвоживания, разложения органических остатков, уплотнения и цементации осадков, образования конкреций.

Стадией диагенеза заканчивается процесс собственно формирования осадочной горной породы. Она продолжает существовать в земной коре до тех пор, пока находится в термодинамических условиях, характерных для верхних горизонтов. Однако и здесь осадочная горная порода не остаётся неизменной. Наступает стадия катагенеза. Катагенез — это совокупность процессов, изменяющих осадочную породу в период её' существования до начала метаморфизма или выветривания. В отличие от диагенетических процессов, обусловленных внутренней неуравновешенностью осадка, причиной катагенез является отсутствие равновесия между породой и средой, в которую она попадает в результате прогибания или подъёма участков земной коры. Основными факторами катагенеза являются температура и воздействие подземных вод. В целом процессы катагенеза протекают менее интенсивно, чем диагенетические, но зато чрезвычайно длительны и приводят к заметным результатам, а именно: уплотнению и обезвоживанию, растворению и выносу ряда минералов подземными водами, перекристаллизации минералов в осадочной породе.

2.4.2. Химический и минеральный составы осадочных пород

Осадочные горные породы состоят из различных по составу и происхождению компонентов: аллотигенных, аутигенных остатков разного типа и вулканогенного материала.

Аллотигенные (привнесённые извне) компоненты составляют основную массу обломочных и некоторых глинистых пород и представляют собой обломки и частицы пород и минералов различного размера. Как правило, в осадочных породах встречаются обломки наиболее устойчивых минералов и пород. Главным образом, это кварц, затем следуют полевые шпаты, слюды, пироксены, амфиболы.

Аутигенные (образовавшиеся на месте нахождения) компоненты образуются за счёт выделения минерального вещества из природных растворов или в результате обменных и других реакций либо в воде бассейна осадконакопления, либо в осадочной горной породе. Наибольшее значение из них имеют глинистые минералы, карбонаты, сульфаты, соли, оксиды и гидроксиды Fe, Mn, Al, Si, а также фосфаты. Эти минералы слагают основную массу хемогенных и часть глинистых пород, а также широко распространены в цементах обломочных пород и конкрециях.

Органические остатки. В осадочных горных породах присутствуют органические останки или следы жизнедеятельности организмов. Это обломки раковин или скелетных частей различных животных и растительных организмов. В породах биогенного происхождения органические останки являются преобладающим компонентом, а в некоторых случаях породы целиком сложены ими (ракушняки, известняки, мел и др.).

В значительной части современных осадков присутствует **вулканогенный материал** в виде обломков вулканического стекла и эффузивных пород. Вулканогенный материал попадает в осадки обычно как примесь вулканического пепла, песка и более крупных образований при извержениях. При этом название породы состоит из двух слов, например, туфогенный песчаник. Следует иметь в виду, что прилагательное в этом словосочетании (в данном случае «туфогенный») означает, что вулканогенного материале в породе меньше, чем терригенного. В песчанистом туфе меньше терригенного материала, чем вулканогенного.

2.4.3 Классификация осадочных горных пород

Общепризнанных классификаций осадочных горных пород нет, что связано, прежде всего, с разнообразием процессов и факторов, контролирующих образование осадков. В нашей стране распространением пользуется классификация осадочных пород, предложенная в 1958 г. М. С. Шевцовым, в основу которой положено, с одной стороны, их происхождение, а с другой - их химический и минеральный составы. Упрощенная классификация осадочных пород приведена в виде таблицы (Таблица 2).

По генетическим признакам среди осадочных горных пород выделяют три главные группы.

1. Терригенные (обломочные) породы образуются в результате механического разрушения ранее существовавших горных пород и накопления обломочного материала. К ним относят песчаники, гравелиты, конгломераты, а также их не сцементированные и неокатанные разности: пески, гравий, дресву, галечник и щебень. В эту же группу входят глинистые породы, являющиеся продуктом преимущественно химического разрушения пород, а также переотложения глинистых минералов, освободившихся при выветривании глинистых толщ и тончайшего дробления химически стойких минералов.

2. Органогенные породы, которые образуются в результате жизнедеятельности организмов (коралловые постройки) и их отмирания (кости рыб, зубы акул и т. д.). В отдельную группу выделяют каустобиолиты, образующиеся из растительных и животных (планктон) останков, преобразованных под влиянием биохимических, химических и других геологических факторов и обладающих горючими свойствами. Это - угли, торф, сапропель и др.

3. Хемогенные породы, образующиеся при химическом разрушении, растворении минералов материнских пород и последующем выпадении новых минералов в осадок из пересыщенных растворов.

Более детальное подразделение осадочных пород в пределах выделяемых генетических групп производится по вещественному и минеральному составам. Терригенные осадочные горные породы по размеру обломков (частиц) подразделяют на грубообломочные (псефиты), песчаные (псаммиты), пылеватые (алевриты) и глинистые (пелиты). По характеру связи (цементации) обломочно-

го материала их подразделяют на сцементированные и несцементированные (рыхлые).

При классификации органогенных и хемогенных пород определяющим является их химический состав.

Таблица 2.2

Классификация осадочных горных пород

ТЕРРИГЕННЫЕ				
Структура	Рыхлые, несцементированные		Сцементированные	Размер, мм
	неокатанные	окатанные		
псефитовая	Глыбы Щебень Дресва	Валуны Галечник Гравий	>50 Конгломераты 1-10	> 10 Гравелит
псаммито-	Песок		Песчаник	0,1-1,0
алевритовая	Алевриты		Алевролиты	1,0 -0,01
пелиговая	Глины		Аргиллиты	< 0,01
ОРГАНОГЕННЫЕ				
Название			Химический состав	
Известняки, мел			$CaCO_3$	
Доломит			$CaMg(CO_3)_2$	
Опоки, трепела			$SiO_2 \cdot n\,H_2O$	
Сапропелиты, торф, уголь			Органические соединения углерода	
ХЕМОГЕННЫЕ				
Название			Химический состав	
Соли галоидные: галит сильвин Соли сернокислые: гипс ангидрит Соли фосфатные: апатит, бурые железняки, бокситы			NaCl, KC1, $CaS0_4$-2H20 $CaS0_4 \bullet nH_2O$, $Al(OH)_3$, Al0(OH)	

2.4.4 Текстуры и структуры осадочных горных пород

Строение осадочных пород характеризуется текстурой и структурой.

Текстура - это общий рисунок породы, черты ее строения, определяемые способом заполнения пространства, характером сочетания между собой элементарных частиц (минералов, зерен, обломков). Текстура породы формируется с этапа накопления осадка. Возникшие в процессе осадконакопления первичные текстуры отражают состояние среды в момент накопления осадочного материала и результаты её взаимодействия с осадком. Вторичные текстуры возникают в уже сформировавшейся породе при процессах диагенеза и гипергенеза.

Структура осадочной породы - это особенности её строения, которые определяются размером, формой, степенью однородности составных частей, а также количеством, размером и степенью сохранности органических остатков. Элементы структуры породы формируются на протяжении всех этапов образования и жизни породы.

Важнейшим признаком, характеризующим строение осадочных пород, является их ***слоистая текстура***. Образование слоистости связано с условиями накопления осадков. Любые перемены этих условий вызывают либо изменение

отлагающегося материала, либо обстановку в его поступлении, что внешне выражается в появлении слоев.

Слои представляют собой более или менее плоские тела, горизонтальные размеры которых во много раз больше их толщины (мощности), и отделяющиеся друг от друга поверхностями напластования. Слоистая текстура обусловлена чередованием слоев нескольких разностей осадочных пород и может быть вызвана резким изменением размера обломочных частиц и вещественного состава пород либо ориентировкой осадочного материала.

Для осадочных пород характерна также ***пористая текстура***, характеризующая степень её проницаемости. По степени пористости выделяют следующие породы:

микропористые, в которых пористость не заметна на глаз, но устанавливается специальными методами;

мелкопористые, в которых можно различить мелкие частые поры;

крупнопористые - с колебанием размера пор в пределах от 0,5 до 2,5 мм;

кавернозные имеют крупные поры (каверны) на месте выщелоченных раковин и остатков других организмов, а также отдельных частей горной породы.

Для однородных, преимущественно зернистых хемогенных и органогенных пород, характерны ***массивные текстуры***. Все несцементированные осадочные горные породы имеют ***рыхлую текстуру.***

Структура осадочных пород отражает их происхождение. Структуры осадочных пород определяются, главным образом, размером и отчасти формой слагающих их частиц. По величине обломков для терригенных горных пород (мм) выделяют такие структуры, как: ***галечная*** (окатанные обломки) - 10 - 100; ***щебеночная*** (остроугольные обломки) - 10 - 100; ***гравийная*** (окатанные обломки) - 1 - 10 ; ***дресвяная*** (остроугольные обломки) — 1-10; ***псаммитовая*** - 0,1-1; ***алевритовая*** — 0,01 - 0,1; ***пелитовая*** - < 0,01.

Для хемогенных пород (известняки, доломит, гипс) характерна ***кристаллически-зернистая структура.*** В зависимости от размера слагающих породу зерен выделяют крупнозернистую (преобладают зерна величиной 1,0 -0,5 мм), среднезернистую (0,5 - 0,25 мм), мелкозернистую структуры (0,25 - 0,1 мм), иногда, когда порода плохо отсортирована, выделяют ***разнозернистую структуру.***

Оолитовая структура наблюдается в случаях, когда в породе в массовых количествах присутствуют мелкие шаровидные стяжения (оолиты) различного размера (боксит, оолитовый известняк).

Структуры пород, в составе которых большое участие принимают остатки организмов (свыше 20 - 30 % объема породы), определяются степенью сохранности этих останков и их количеством. Выделяются следующие структуры: ***биоморфная*** - в случае хорошей сохранности скелетных остатков организмов; ***детритовая*** - порода почти полностью состоит из скелетных обломков размером крупнее 0,1 мм.

Осадочные породы имеют самую разнообразную окраску и оттенки. При этом иногда окраска является признаком, характерным для определения этих

пород, и зависит: 1) от окраски минералов, слагающих пород; 2) окраски рассеянных в породе примесей и цемента; 3) цвета тончайшей корочки, часто обволакивающей зерна составляющих породу минералов. Белый и светлосерый цвета обычно обусловлены окраской главных минералов осадочных пород (кварца, каолинита, кальцита, доломита и др.) и свидетельствует до некоторой степени о чистоте породы. Темно-серый и черный цвета чаще всего появляются в результате примеси углеродистого вещества и, реже, оксидов и гидрооксидов марганца. Красный и розовый цвета связаны с примесью в породе оксидов железа, а зеленый цвет зависит от примеси закисного железа и присутствия минералов с зеленой окраской - чаще глауконита, реже хлорита и малахита.

2.4.5 Основные разновидности осадочных горных пород

Терригенные осадочные горные породы

Грубообломочные породы (псефиты) в зависимости от размера и формы обломков подразделяют:

-на глыбы и валуны, имеющие соответственно угловатые и окатанные обломки размером свыше 100 мм в поперечнике;

-щебень и галечник - угловатые и окатанные обломки размером от 100 до 10 мм в поперечнике;

-дресву и гравий - угловатые и окатанные обломки размером от 10 до 1 мм в поперечнике.

Сцементированные породы, состоящие из окатанных, округленных обломков, размеры которых превышают 10 мм, называются **конгломераты;** соответственно порода, состоящая из неокатанных, угловатых обломков крупнее 10 мм, называется **брекчией.** Гальки в конгломератах состоят из магматических, метаморфических и осадочных пород, цементом служит песчано-глинистый, известково-глинистый, карбонатный, кремнистый или иной материал. Возможно выделение *олигомиктовых* конгломератов, характеризующихся существенно кварцевым составом галек (белый жильный кварц, кварциты) и *полимиктовых* конгломератов, где гальки имеют разнообразный состав. Брекчии обычно обладают однообразным составом обломков и цементирующего материала.

Гравелиты слагаются окатанными обломками различных пород и, реже, минералов с преобладающим размером 1-10 мм. Цемент - карбонатный, карбонатно-глинистый или песчано-глинистый.

Практическое применение: грубообломочные породы находят в дорожном строительстве, при отсыпке железнодорожного балласта и изготовлении бетона, иногда используются в строительстве как декоративный материал (некоторые разности брекчий и конгломератов). Иногда грубообломочные породы содержат ценные полезные ископаемые (золото, уран и др.).

Песчаные породы (псаммиты) состоят из зерен, размеры которых составляют 0,1-1 мм, и представлены **песками и песчаниками.** Первые сложены несцементированными скоплениями зерен, вторые - сцементированными зернами той же величины. В зависимости от их размера выделяются *крупнозернистые* (0,5 - 1 мм), *среднезернистые* (0,25 - 0,5 мм) и *мелкозернистые* (0,1 - 0,25 мм) пески и песчаники. В породах существенно преобладает кварц, далее идут полевые шпаты, слюды, халцедон, глауконит, а также глинистые минералы. Цементирующая часть песчаных пород чаще всего представлена глинистым материалом и кальцитом, реже - доломитом, опалом, оксидами железа.

Мономинеральные песчаные породы состоят в основном из кварца, *полимиктовые* пески и песчаники состоят из зерен различных минералов (кварца, полевых пшатов, слюды).

Пески и песчаники имеют широкое применение для получения кирпича и бетона, а также в дорожном строительстве. Кварцевые пески и песчаники служат сырьем для получения динаса, оконного стекла, используются в литейном и керамическом производстве.

Глауконитовые песчаники содержат глауконит - железистую разновидность гидрослюды, обладающей характерным ярко-зеленым цветом, которая является аутигенным минералом морских бассейнов нормальной солености. Для глауконита характерно образование округлых комочков размером 0,2-0,4 мм. Песчаники, содержащие округлые зерна глауконита, называют глауконитовыми. Структура породы псаммитовая, текстура слабовыраженная слоистая.

Пылеватые породы (алевриты) состоят из зерен, имеющих размер 0,1 - 0,01 мм. Рыхлые скопления таких обломков называют **алевритами,** а сцементированные - **алевролитами.** Минеральный состав обломочной части примерно такой же, как и в песчаных породах, но здесь выше доля устойчивых минералов - кварца, мусковита, халцедона. Характерными компонентами их являются частицы глинистых минералов и хлорит. Цементами алевролитов служат кремнисто-глинистая, хлорит-глинистая масса, карбонаты и гидрооксиды железа.

Суглинки — рыхлые породы, содержащие 30—40 % частиц размером менее 0,01 мм, в том числе 10—30 % глинистых частиц и значительное количество песчаных и пылеватых фракций. Суглинки, по составу переходные к лёссу, называют лёссовидными. Широко применяются в качестве глинистых пород для цементного производства и для производства красного строительного кирпича.

Лёсс - светлая палево-желтая легкая однородная порода, обычно слабосцементированная, состоящая, главным образом, из частиц кварца и, меньше, полевых шпатов с примесью глинистых частиц и карбонатов. Наличие послед-

них легко обнаруживается с помощью соляной кислоты, от которой лёсс «вскипает».

Алевролит — сцементированная порода различной окраски, алевритовой структуры, часто имеет тонкослоистую текстуру с горизонтальной или косой слоистостью. Окраска породы определяется преимущественно окраской цементирующего материала (глинистыми минералами). Характерной особенностью алевролитов является шероховатость пород в изломе, что определяется размером (0,1 - 0,01 мм) обломочных зерен.

Глинистые породы состоят из мельчайших (< 0,01 мм) кристаллических и аморфных частиц различных глинистых минералов, в меньшей степени из зерен хлоритов, оксидов и гидроксидов алюминия, глауконита, опала, кварца и других минералов - продуктов химического разложения горных пород в поверхностных условиях. Образование глинистых пород происходит в результате химических процессов, ведущих к накоплению глинистых минералов, и одновременному переносу мельчайших частиц.

Глины - это легко размокающие породы. В сухом состоянии являются или землистыми, рыхлыми, легкорастирающимися в порошок или плотными крепкими агрегатами с землистым или раковистым изломом, имеющими микропористую текстуру. В состав глин входят различные глинистые минералы, поэтому окраска глин разнообразна и зависит как от состава глин, так и от примесей.

Каолинитовые глины, или **каолины,** имеют преимущественно белый или светло-серый цвет, монтмориллонитовые, или **бентониты,** - светлосерый или с желтоватым или с зеленоватым оттенком, гидрослюдистые - от белой до зеленой или пестрой окраски.

Глины являются ценным сырьем для изготовления фарфора, фаянса, огнеупорного кирпича и др.

Аргиллиты - уплотненные в процессе диагенеза глины. Обладают землистым или раковистым изломом. Цвет может быть различным, чаще всего это серые или темно-серые породы. По минеральному составу это преимущественно гидрослюдистые породы с примесью кварца, полевых шпатов, слюд и др.

Мергели - породы смешанного состава, состоящие из кальцита и на 45-75 % из глинистых частиц. Мергели образуются в морских бассейнах, лагунах и пресноводных озерах при одновременном поступлении глинистого и карбонатного материала. В зависимости от содержания глины различают известковистый аргиллит, мергель и глинистый известняк. По внешнему виду это плотная и однородная порода белого, серого, желтоватого цвета. Вскипает при взаимодействии с соляной кислотой, оставляя желтые пятна за счет концентрации на месте реакции глинистых частиц. Мергели широко применяются в цементной промышленности.

Хемогенные и органогенные осадочные породы

Карбонатные породы

Известняки - наиболее распространенные карбонатные породы. Это обычно мономинеральные породы, состоящие из кальцита. Наиболее типичный признак известняков - интенсивная реакция с соляной кислотой. Цвет их обычно светлый, белый, светло-желтый, светло-серый. Интенсивность окраски определяется присутствием органического вещества. Текстура известняков массивная или слоистая. Структура: *биоморфная, детритовая, биогенно-шламовая, зернистая.*

По генетическим признакам выделяют:

1) органогенные известняки, образующиеся из скоплений раковин, их обломков, скелетов кораллов, внутренних слепков, сложенных кальцитом;
2) хемогенные известняки с характерной оолитовой структурой, пористой текстурой, образующиеся за счет реакций осаждения;
3) обломочные известняки, состоящие в основном из обломков известняков или ракушек, в различной мере окатанных.

Мел - специфическая карбонатная порода, состоящая из кальцита. Окраска породы белая, иногда с сероватым или буроватым оттенком. Мел непрочен, легко поддается обработке ножом, стеклом, пачкает руки, высоко порист (до 40 - 50 %). Порода интенсивно «вскипает» при взаимодействии с соляной кислотой. Основная составная часть породы - органические остатки (раковинки фораминифер, остатки известковых водорослей). Структура мела *пелитоморфная***.**

Доломиты внешне сходны с известняками, но основной составной частью их является минерал доломит. Окраска доломитов преимущественно светлая, серая, кремовая, зеленовато-серая. Структура *мелко- и тонкозернистая,* текстура *массивная* и слабовыраженная *слоистая***.**

Карбонатные породы широко используются в различных отраслях промышленности: для производства цемента, в виде флюса при выплавке металлов, для известкования кислых почв и др.

Кремнистые породы

Опоки — твердые породы $SiO_2 \cdot nH_2O$ белого, серого до черного цвета, часто обладающие раковистым изломом. Состоят из мельчайших округлых стяжений (глобулей) опала. Окраска пород в целом более темная, чем у трепелов - от серой до темно-серой и черной.

Трепелы - породы, состоящие из мельчайших зернышек опала, скрепленных опаловым цементом. Трепел может быть рыхлым, компактным, плотным и пористым. Цвет от белого, сероватого до желтовато-серого.

Опоки и трепелы - кремнистые породы, в значительной части состоят из опала $SiO_2 \cdot nH_2O$ и халцедона SiO_2. Содержание этих минералов в породах составляет от 50 до 98 %.

Кремнистые породы применяют как теплоизоляционные, строительные и фильтрационные материалы, как наполнители, катализаторы, адсорбенты.

Глиноземистые породы

Бокситы состоят преимущественно из минералов - гидроксидов алюминия: гидраргиллита, диаспора и бемита, а также постоянной примеси гидроксидов железа. Цвет бокситов буровато-красный, кирпично-красный, охряно-желтый, серый. Встречаются в виде землистых или оолитовых масс.

Бокситы - основная руда для получения алюминия, кроме того, используются для получения огнеупоров, абразивов и в качестве химического сырья.

Сернокислые и галоидные породы

Каменная соль состоит из минерала галита (NaCl). Окраска породы светло-серая, белая, но иногда может быть красной, черной или синей. Структура породы *кристаллически-зернистая,* текстура *массивная или слоистая.* Характерный диагностический признак - соленый вкус. Каменная соль используется в пищевой промышленности для сохранения скоропортящихся продуктов и как приправа к пище.

Калийная соль (сильвинит) - наиболее распространенная калийная соляная порода. Состоит из **сильвина** (КС1), обычно с существенной примесью карналлита (КС1, M§$C1_2$x6H_2O) и галита. По характеру окраски выделяют красные и пестрые сильвиниты. Текстура их *слоистая, массивная,* структура разнозернистая с преобладанием *мелко- и среднезернистой.*

Основным потребителем калийных солей является сельское хозяйство, где калий применяется для удобрения почвы. Остальное количество калийных солей потребляется химической промышленностью, выпускающей несколько продуктов, в которых основной составной частью является калий.

Гипс - мономинеральная порода, состоит из минерала гипса. Окраска породы светлая: белая, кремовая, реже серая или бурая. Структура *мелко- и среднезернистая*, текстура *массивная*, реже *слоистая*. Порода невысокой твердости, царапается ногтем.

Ангидрит имеет также светлый, голубовато-серый, серый, белый цвета. Плотность его выше, чем у гипса, поэтому по удельному весу он легко

отличается от последнего. Отчетливо фиксируется различие по твердости (порода ногтем не царапается). Структура ангидрита *средне- и мелкозернистая*, текстура *массивная* и *слоистая*.

Гипсы и ангидриты используются в строительстве для приготовления вяжущих материалов - алебастра, формовочного гипса и др., а также в производстве серной кислоты, бумаги, в медицине.

Железистые породы

Бурые железняки. Образование железистых и марганцевых пород, содержащих минералы железа и марганца (оксиды, гидроксиды и карбонаты) и являющихся рудами, связывается обычно с выветриванием богатых этими минералами горных пород. В них в процессе диагенеза возникают морские, озерные, болотные и другие руды.

Бурые железняки обладают бурой окраской различных оттенков до черной и сравнительно большой плотностью. Характерна *оолитовая, землистая, конкреционная, натечная* структура, *пористая* текстура. В составе бурых железняков преобладают минералы - оксиды и гидроксиды железа: гетит, гидрогетит, лимонит, гематит.

Фосфатные породы

Фосфориты - довольно распространенная порода, образование которой связано с гибелью, разложением и химической переработкой останков морских организмов. Это осадочные горные породы, более чем на 50 % состоящие из фосфатов кальция. Окраска фосфоритов обычно темная, серая, черная, коричнево-серая и зеленовато-серая, определяется, главным образом, присутствием органического вещества, сульфидов железа и глауконита. Встречаются и светлоокрашенные разности.

Фосфориты являются сырьем для производства фосфорных удобрений для сельского хозяйства.

Каустобиолиты

Каустобиолиты образуются из остатков растительных или животных организмов, преобразованных под влиянием различных геологических факторов и способных гореть на воздухе.

Торф представляет собой скопление относительно малоизмененных останков растительных тканей, образующихся в условиях болот. Это более или менее рыхлая бурая или черная гумусовая масса, содержащая в большем или меньшем количестве видимые останки растительности (листья, стебли, корни, древесину, мох). Высушенный торф обычно рыхлый, легкий.

Ископаемые угли сложены материалом растительного происхождения, накопившемся на дне мелководных водоемов и в болотах, в частности, при преобразовании торфа. Растительный материал претерпел сложный химический процесс изменения, в результате которого органическое вещество потеряло кислород и водород и обогатилось углеродом по схеме: древесина (50 % С) - торф - бурый уголь (около 70 % С) - каменный уголь (82 % С) — антрацит (95 % С).

Бурый уголь - плотная темно-бурая или черная порода. Дает бурую черту (в отличие от каменного угля). Блеск часто матовый, хотя встречаются и блестящие разновидности с раковистым изломом. В некоторых случаях легко различаются следы древесной структуры (лигнит).

Каменный уголь имеет черный цвет, жирный блеск. Черта черная или матовая (пачкает руки). Излом раковистый, крупно- и мелкозернистый. Хрупок.

Антрацит отличается от каменного угля большей твердостью и блеском. Ему свойственны черный цвет, полуметаллический блеск, неровный излом. Масса его плотная (рук не пачкает).

Каустобиолиты широко используются как промышленное топливо, а также в качестве сырья для химической промышленности.

2.4.6 Методика и описание осадочных пород

Основная цель лабораторной работы - знакомство с осадочными горными породами, их текстурно-структурными особенностями, минеральным составом.

Правильное определение осадочных горных пород возможно только при полном учете всего комплекса внешних свойств. Подробно должны быть описаны текстура и структура породы, характер слоистости (в случае отсутствия последней это должно быть специально указано), наличие или отсутствие кавернозности и т. д. Необходимо устанавливать и указывать возможно точнее структуру породы со всеми ее особенностями, окраску, твердость, излом, удельный вес и другие признаки, точно определять состав породы. Не менее подробно, чем породу, следует описывать и все инородные включения в нее: органические остатки, конкреции, прожилки, различные выделения, выцветы, примазки и т. д. Полное описание дает возможность установить тип породы и способ ее образования, а тем самым и определить ее.

При описании псефитов следует указывать состав, окраску, величину и характер окатанности обломков, состав и окраску цемента и соотношение в породе обломков и цемента.

Описывая глину, необходимо указать следующие ее внешние признаки: цвет, причем подчеркнуть, в каком состоянии влажности описывается глина; пластичность (глина бывает жирная, пластичная, сухая и песчанистая); характер примесей, часто обусловливающих окраску; структуру; растительные остатки и окаменелости.

РАЗДЕЛ 3. ГЕОЛОГИЧЕСКИЕ КАРТЫ И РАЗРЕЗЫ

Геологические карты – это графические модели современного геологического строения и геологической истории Земли, созданные методами и средствами картографии.

Масштабы геологических карт весьма различны. В зависимости от задач и масштаба геологосъемочных работ они подразделяются на мелкомасштабные (1:1000 000; 1:500 000), среднемасштабные (1:200 000; 1:100 000), крупномасштабные (1:50 000; 1:25 000). В настоящее время приоритетными являются работы масштаба 1:200 000. При изучении месторождений возможно использование геологических карт и планов более крупного масштаба.

3.1 Методы определения геологического возраста и геохронологическая шкала

При геологическом картировании, составлении и последующем чтении геологических карт необходимо, прежде всего, знать возрастную последовательность отложений, распространенных в пределах района. Для этого важнейшей задачей является определение относительного возраста геологических толщ, установление того, какие из них формировались раньше, какие позднее и какое положение они занимают в геохронологической шкале.

Наиболее распространёнными методами определения относительного возраста являются стратиграфический, петрографический и палеонтологический.

Стратиграфический метод основан на принципе установления последовательности образования слоев во времени, поскольку нижележащий слой древнее залегающих на нем слоев при ненарушенном первичном залегании. Более надежен ***палеонтологический метод*** определения относительного возраста, основанный на изучении остатков древних вымерших организмов. Эволюционное развитие органического мира позволило выделить группы *руководящих ископаемых организмов*, которые жили во вполне определенные промежутки геологического времени. При этом обнаружение одинаковых палеонтологических остатков в разных породах участка, даже удаленных друг от друга, позволяет установить их одновозрастность.

Петрографический метод используется локально и основан на детальном изучении и сравнении горных пород по особенностям их состава для сопоставления геологических разрезов на отдельных участках, особенно для корреляции толщ по соседним скважинам.

В настоящее время для установления времени образования и сопоставления отложений горных пород широко применяются определения *абсолютного возраста породы* т.е. в абсолютных единицах времени (в годах, чаще в миллионах лет). Определение абсолютного возраста производится радиологическими методами, основанными на процессе радиоактивного распада природных изотопов элементов. Это свинцово-изотопный,

калий-аргоновый, рубициево-стронциевый, самарий-неодимовый и углеродный методы.

Согласно существующей Международной геохронологической шкале в истории Земли выделяют следующие геохронологические подразделения: *ЭОН*, *эру*, *период*, *эпоху*, *век* и *время*. Каждому геохронологическому подразделению отвечает комплекс отложений, ранее выделенным на основании изменений органического мира и называемый *стратиграфическим*: эонотема, группа, система, отдел, ярус и зона.

Наиболее длительным по времени является эон (греч. – длительный промежуток времени). В геологической истории Земли выделяется три эона – архей, протерозой и фанерозой. Этот отрезок геологического времени наиболее длительный, (более 3,2 млрд лет), подразделяется на архей и протерозой и соответствующие комплексы пород часто называют общим термином – докембрий (Рис.3.1).

Фанерозой подразделяется на три эры – палеозойская, мезозойская и кайнозойская. Подразделения эр и соответствующих эратем приведены на Рис.3.1.

Для обозначения на геологических картах подразделений различного возраста каждому из них придан определенный цвет и индекс (Рис.3.1). Более дробные подразделения (отдел, ярус) закрашиваются цветом соответствующей системы, при этом более древние имеют темный тон, молодые – светлый тон того же цвета.

В рамках лабораторной работы студенты для закрепления материала знакомятся с современной геохронологической шкалой и по данным таблицы составляют геохронологическую шкалу для фанерозоя (масштаб: в 1 мм – 2 млн.лет)

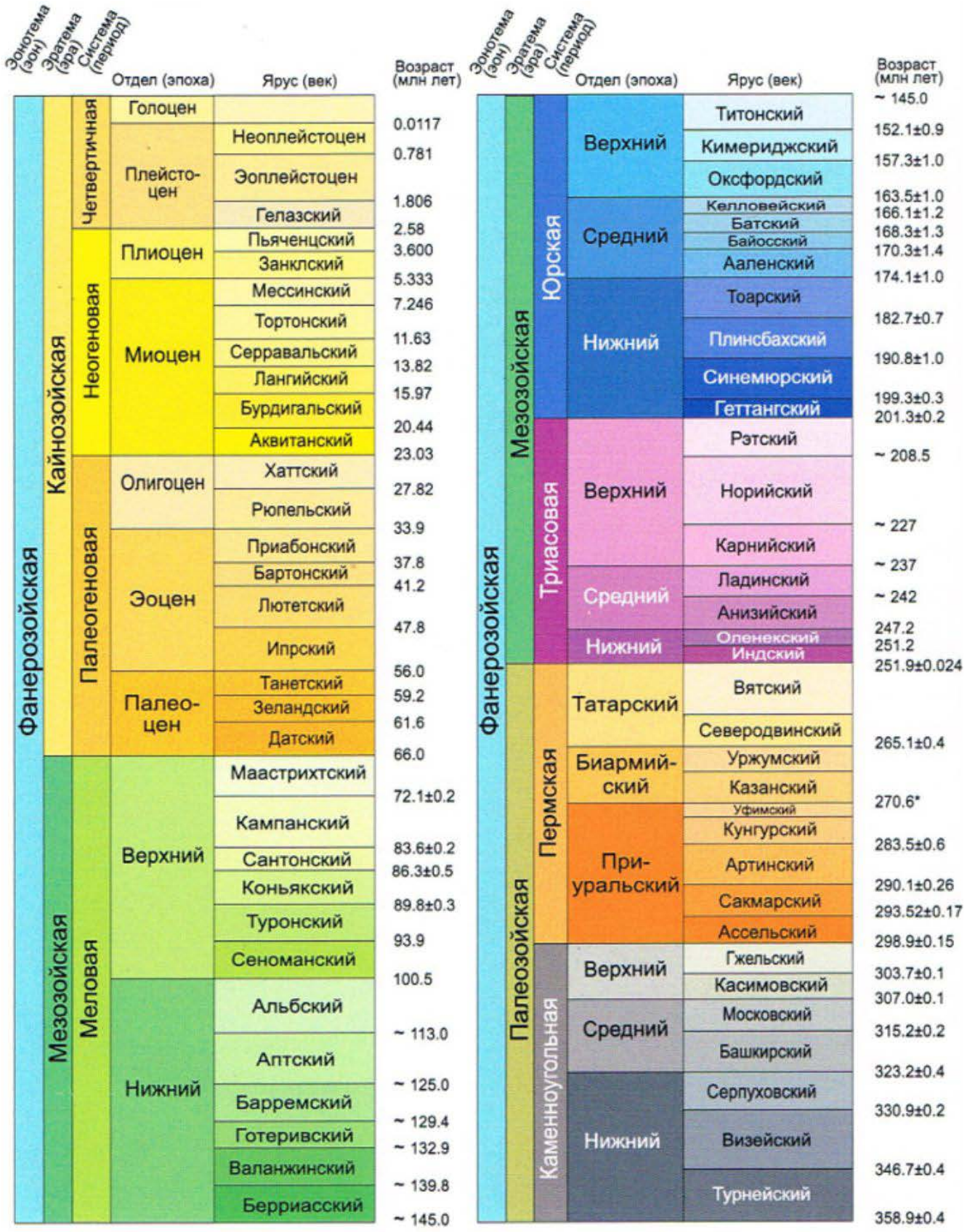
Эонотема (эон)
Эратема (эра)
Система (период)
Отдел (эпоха)
Ярус (век)
Возраст (млн лет)
Фанерозойская
Кайнозойская
Четвертичная
Голоцен
Плейсто-цен
Неоплейстоцен
Эоплейстоцен
Гелазский
0.0117
0.781
1.806
Неогеновая
Плиоцен
Пьяченцский
Занклский
2.58
3.600
5.333
Миоцен
Мессинский
Тортонский
Серравальский
Лангийский
Бурдигальский
Аквитанский
7.246
11.63
13.82
15.97
20.44
23.03
Палеогеновая
Олигоцен
Хаттский
Рюпельский
27.82
33.9
Эоцен
Приабонский
Бартонский
Лютетский
Ипрский
37.8
41.2
47.8
Палео-цен
Танетский
Зеландский
Датский
56.0
59.2
61.6
66.0
Мезозойская
Меловая
Верхний
Маастрихтский
Кампанский
Сантонский
Коньякский
Туронский
Сеноманский
72.1±0.2
83.6±0.2
86.3±0.5
89.8±0.3
93.9
100.5
Нижний
Альбский
Аптский
Барремский
Готеривский
Валанжинский
Берриасский
~ 113.0
~ 125.0
~ 129.4
~ 132.9
~ 139.8
~ 145.0
Фанерозойская
Мезозойская
Юрская
Верхний
Титонский
Кимериджский
Оксфордский
~ 145.0
152.1±0.9
157.3±1.0
Средний
Келловейский
Батский
Байосский
Ааленский
163.5±1.0
166.1±1.2
168.3±1.3
170.3±1.4
Нижний
Тоарский
Плинсбахский
Синемюрский
Геттангский
174.1±1.0
182.7±0.7
190.8±1.0
199.3±0.3
Триасовая
Верхний
Рэтский
Норийский
Карнийский
201.3±0.2
~ 208.5
~ 227
Средний
Ладинский
Анизийский
~ 237
~ 242
Нижний
Оленекский
Индский
247.2
251.2
251.9±0.024
Палеозойская
Пермская
Татарский
Вятский
Северодвинский
265.1±0.4
Биармий-ский
Уржумский
Казанский
270.6*
При-уральский
Уфимский
Кунгурский
Артинский
Сакмарский
Ассельский
283.5±0.6
290.1±0.26
293.52±0.17
298.9±0.15
Каменноугольная
Верхний
Гжельский
Касимовский
303.7±0.1
307.0±0.1
Средний
Московский
Башкирский
315.2±0.2
323.2±0.4
Нижний
Серпуховский
Визейский
Турнейский
330.9±0.2
346.7±0.4
358.9±0.4

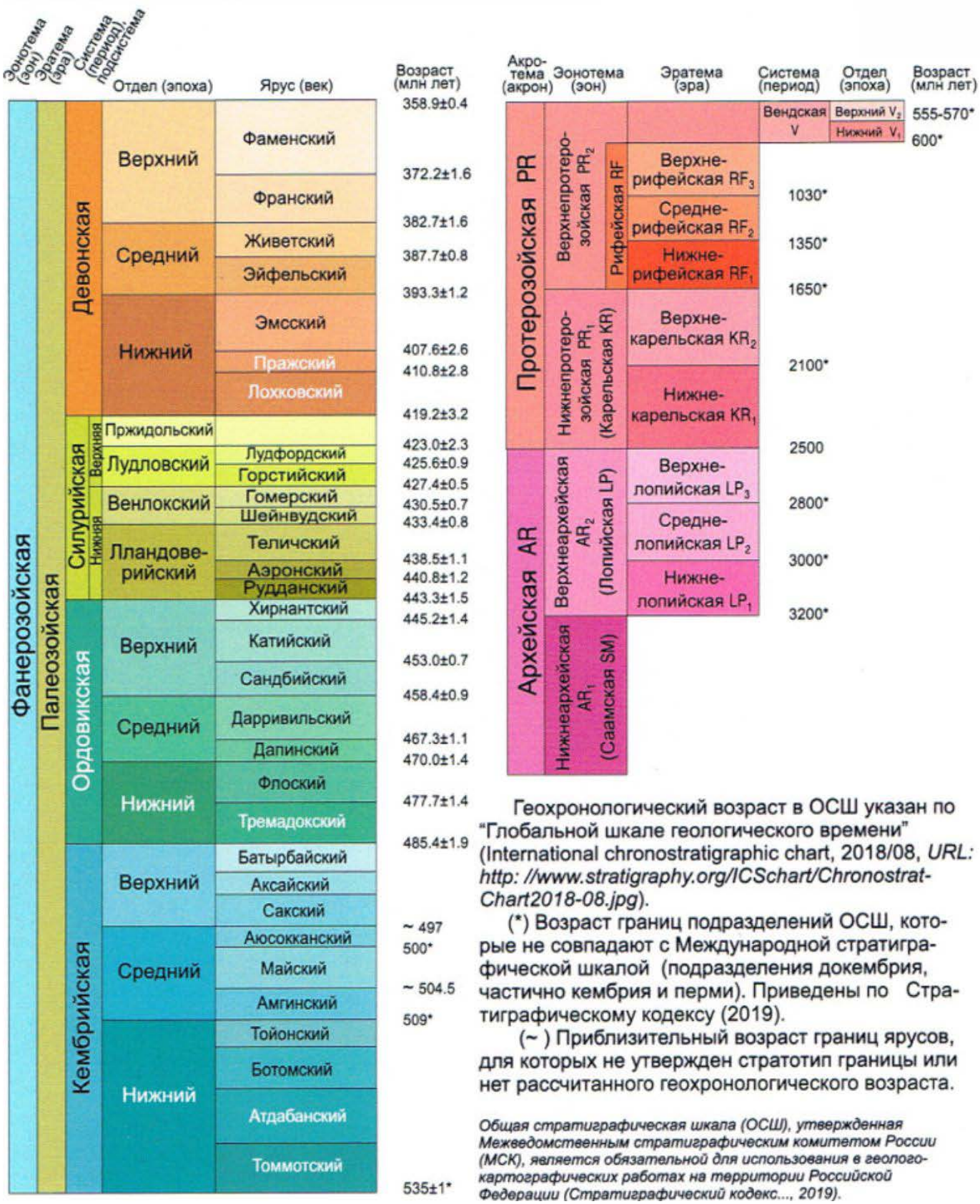

Геохронологический возраст в ОСШ указан по "Глобальной шкале геологического времени" (International chronostratigraphic chart, 2018/08, *URL: http: //www.stratigraphy.org/ICSchart/Chronostrat-Chart2018-08.jpg*).

(*) Возраст границ подразделений ОСШ, которые не совпадают с Международной стратиграфической шкалой (подразделения докембрия, частично кембрия и перми). Приведены по Стратиграфическому кодексу (2019).

(~) Приблизительный возраст границ ярусов, для которых не утвержден стратотип границы или нет рассчитанного геохронологического возраста.

Общая стратиграфическая шкала (ОСШ), утвержденная Межведомственным стратиграфическим комитетом России (МСК), является обязательной для использования в геолого-картографических работах на территории Российской Федерации (Стратиграфический кодекс..., 2019).

Рис.3.1 Общая стратиграфическая школа (ОСШ)

3.2. Горный компас и работа с ним

3.2.1 Устройство горного компаса

При геологических исследованиях основным инструментом геолога для ориентировки на местности и измерения элементов залегания слоя является горный компас.

Горный компас монтируется на прямоугольной пластинке и состоит из магнитной стрелки и большого лимба, необходимых для замера азимутов, а также из клинометра и полулимба для замера углов падения слоя. Большой лимб разделен на 360^0, его градуировка произведена против часовой стрелки, линия север-юг параллельна длинной стороне пластинки. Северный конец магнитной стрелки покрыт черной или синей краской, под ней на иглу надевается кольцо, укрепленное на конце рычага (арретира), которым стрелка в «нерабочем» состоянии прижимается к стеклу компаса (Рис.3.2).

Шкала полулимба градуируется на пластинке компаса и представляет собой половину окружности, на которой нанесены деления от 0 до 90° в обе стороны, т.е. соответственно возможному изменению углов падения слоя. Начало счета делений (0°) расположено против средины короткой стороны пластинки компаса, а концы (90°) – против С и Ю большого лимба. Для отсчета углов падения служит клинометр (отвес). Точность замера угла падения компасом колеблется от 1 до 3°.

Градуировка большого лимба против часовой стрелки и соответствующая перестановка стран света сделана из соображений ускорения производства замеров азимутов. Основное правило пользования горным компасом: при производстве замеров азимутов направляем компас северной стороной на визируемый предмет, совмещая длинную сторону пластинки компаса (линию С-Ю) с направлением измеряемой линии и непосредственно берем на лимбе отсчет по северному концу магнитной стрелки.

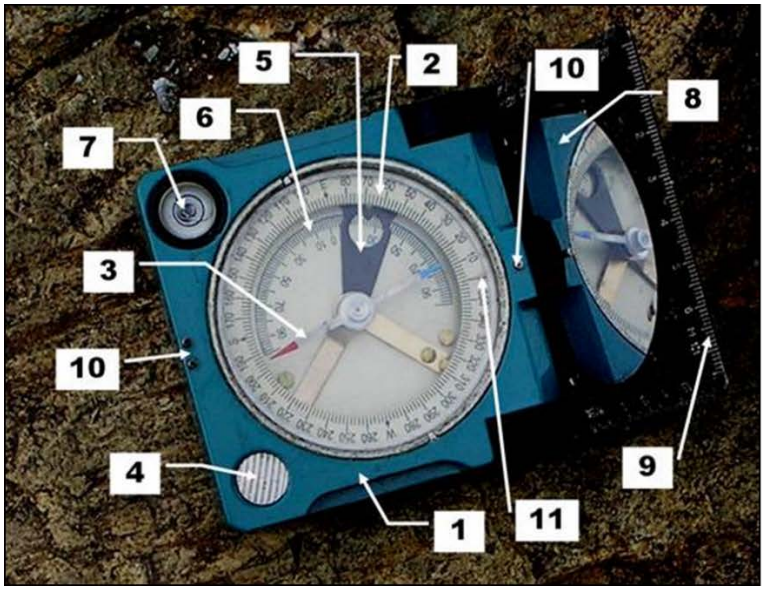

1 – пластина;
2 – лимб (**0 –360°**);
3 – магнитная стрелка;
4 – кнопка арретира магнитной стрелки;
5 – отвес (кнопка арретира на обратной стороне компаса);
6 – шкала отвеса (**90° – 0 – 90°**);
7 – пузырьковый уровень;
8 – зеркало,
9 – линейки;
10 – визиры;
11 – указатель магнитного склонения

Рис. 3.2 Строение горного компаса

3.2.2 Залегание горных пород и его элементы

Залегание горных пород – положение, форма и взаимоотношение геологических тел в земной коре. Для осадочных и большей части вулканогенных пород характерны пластообразная форма и пологое, близкое к горизонтальному первичное залегание. Толщи осадочных пород, залегающие горизонтально или с очень небольшим наклоном, широко развиты на Русской и Сибирской древних платформах.

Под воздействием главным образом тектонических процессов происходит нарушение залегания или дислокация пластов и создаются различные структуры: односторонний или моноклинальный наклон, разнообразные складки, часто осложненные разрывными нарушениями.

Слоистость, сланцеватость, контакты интрузий, трещины и сместители разрывных нарушений – всё это различного рода геологические поверхности, которые можно рассматривать как плоскости, положение которых в пространстве определяется ориентировкой относительно сторон света и горизонта. Положение плоскости характеризуют три компонента – линия простирания, линия падения и угол падения, которые называются *элементами залегания*.

Простирание – протяженность слоя на горизонтальной поверхности Земли. Линия простирания – линия пересечения слоя с горизонтальной плоскостью.

Падение – направление погружения наклонной плоскости слоев, линия падения – линия, располагающаяся в плоскости пласта, перпендикулярная к линии простирания и направленная в сторону падения.

Угол падения – угол между линией падения и проекцией её на горизонтальную плоскость. Определяется двумя параметрами: направлением падения и углом падения. Изменяется от 0 до 90°.

В практике геологических исследований для характеристики залегания горных пород используются *азимут простирания* и *азимут падения*.

Азимут простирания – горизонтальный угол, отсчитываемый от северного направления до проекции линии падения на горизонтальную плоскость.

Азимут падения – горизонтальный угол, отсчитываемый от северного направления до проекции линии падения на горизонтальную плоскость. Азимут простирания и азимут падения отличаются на 90°.

3.2.3 Замеры элементов залегания слоя горным компасом

Чтобы определить азимут простирания слоя, необходимо установить горный компас вертикально (отвес качается свободно) длинной стороной на ребро, отвесом вниз. Перемещая компас, добиваемся наибольшего отсчета – это будет истинный *угол падения*. Для определения азимута падения компас переворачиваем до совмещения основания его с плоскостью слоя. Короткая сторона компаса будет совпадать с линией простирания (Рис. 3.3). *Основное*

правило – необходимо при замере азимута падения держать компас так, чтобы север лимба (северная сторона компаса) был направлен в сторону падения слоя. По северному концу магнитной стрелки на лимбе компаса берем отсчет азимута падения.

Поскольку азимут простирания отличается от азимута падения на 90°, то его можно не измерять, а вычислять, прибавив или отнять от него 90°. Запись замеров производится в сокращенном виде, например: Аз.пр 55, Аз.пад. 145, $< 60^{\circ}$.

Основная цель лабораторной работы с горным компасом – знакомство с его устройством, изучение порядка измерения азимутов и ориентировки на местности, определение элементов залегания горных пород.

Выполнение лабораторной работы производится в определенной последовательности:

Вначале изучается устройство горного компаса и его основных элементов, его отличие от обычного компаса, затем - измерение азимута на объект, изучение элементов залегания и определение их на специальных площадках.

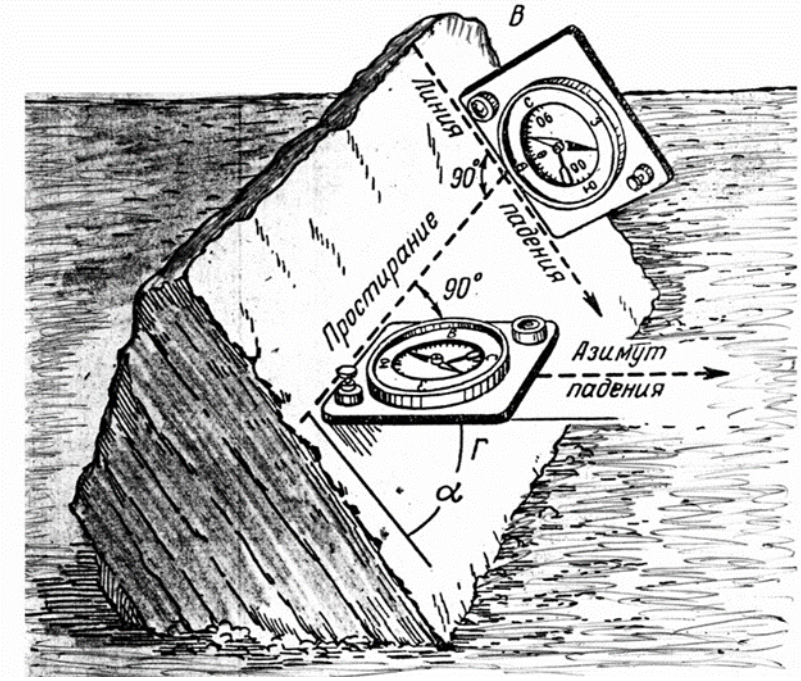

Рис.3.3 Измерение элементов залегания пласта горным компасом

3.3 Чтение геологических карт и методика построения разрезов

Масштабы геологических карт весьма различны. Существуют мелкомасштабные геологические карты (масштаб 1:50000 – 1:25000), среднемасштабные (1:200000 – 1:100 000) и крупномасштабные (1:50000 – 1:25000).

Геологические карты обычно несут информацию о распространении таких стратиграфических подразделений как системы, отделы и ярусы. Для их обозначения используется стандартная расцветка и индексы, принятые для геохронологической шкалы. Контакты между стратиграфическими подразделе-

ниями на геологической карте принято показывать тонкими черными линиями. Интрузивные породы обозначаются на геологических картах различным цветом и индексом, может быть использован соответствующий крап. Каждому классу интрузивных пород присваивается свой цвет: кислым красный, средним темно-малиновый, щелочным красновато-оранжевый, основным – темно-зеленый, ультраосновным темно-фиолетовый.

На полях геологической карты справа помещаются все условные обозначения, которые нанесены на карту; слева располагается стратиграфическая колонка, а внизу – один или несколько разрезов, линии которых нанесены на карту.

Геологические разрезы представляют собой вертикальные сечения земной коры от её поверхности на ту или иную глубину. Они могут составляться по геологическим картам, данным буровых скважин или геофизическим материалам. Разрезы по геологической карте строятся по прямым линиям в направлении, которое дает наиболее полное представление о залегании пород территории. Вертикальный и горизонтальный масштабы разрезов преимущественно соответствуют масштабу карты.

По расположению выходов пород различных стратиграфических подразделений на геологической карте определяется геологическая структура участка, при этом учитывается следующее:

1. Если конфигурация выходов на дневную поверхность стратиграфических подразделений соответствует конфигурации горизонталей карты, то залегание пород горизонтальное.
2. Если полосы выходов стратиграфических подразделений располагаются в той же последовательности, что и на стратиграфической колонке, залегание пород моноклинальное.
3. Если они располагаются в различной последовательности – залегание пород складчатое.

Особенности построения геологических разрезов с различным залеганием пород сводятся к следующему. Для карты с горизонтальным залеганием пород построение разреза выполняется в определенной последовательности:

а) намечается линия разреза на карте; б) составляется топографический профиль по этой линии; в) на полученный профиль наносятся контакты стратиграфических подразделений; г) соединяются одновозрастные контакты на разрезе, подразделения, а располагающиеся ниже уровня эрозии откладываются согласно стратиграфической колонки; е) наносятся цветовые обозначения подразделений и их индексы.

Для карт, отражающих складчатое залегание пород, проекция горизонтального среза синклинальной или антиклинальной складки будет иметь вид симметрично повторяющихся в плане полос стратиграфических подразделений. Ширина этих полос зависит от мощности подразделений и угла падения пород. Чем больше угол падения и меньше мощность, тем уже полоса. Если пласт залегает вертикально (угол падения 90°), то ширина его выхода на дневную поверхность соответствует его мощности. Если известны мощности стратиграфических подразделений, то составление разреза производится в сле-

дующем порядке: а) на профиль выносятся контакты между стратиграфическими подразделениями; б) для каждого из пластов от точки пересечения его кровли с поверхностью профиля провести циркулем дугу, радиус которой равен мощности пласта; в) от точек пересечения подошвы пласта с поверхностью профиля провести к этим дугам касательные; г) достроить профиль на глубину при сохранении мощности пласта.

Горизонтальное и складчатое залегание пород часто усложняется разрывными нарушениями. В этом случае построение геологических разрезов осуществляется по блокам, границами которых являются дизъюнктивы.

Лабораторная работа по составлению геологических разрезов выполняется по миниатюрным геологическим картам. Порядок выполнения работы определяется методикой, описанной выше.

РАЗДЕЛ 4. ПОЛЕЗНЫЕ ИСКОПАЕМЫЕ

4.1 Общие сведения

Для горных инженеров основными объектами деятельности являются месторождения полезных ископаемых. При изучении этого раздела главная цель – сформировать у студента представление о месторождениях полезных ископаемых как геологических объектах, возникающих в процессах формирования и развития земной коры, их главнейших особенностях, включающих форму рудных тел, вещественный состав, текстуры и структуры руд. Важным моментом является изучение условий их образования (генезиса) и генетической классификации месторождений, знакомство с главными типами руд и важнейшими месторождениями.

Полезное ископаемое – природное скопление минеральных образований, в котором содержание ценных компонентов и условия залегания достаточны для промышленного извлечения.

Руда – минеральный агрегат, из которого технологически возможно и экономически выгодно извлекать элементы, их соединения и минералы. Рудой обычно называют полезные ископаемые, из которых извлекают металлы.

По промышленному использованию полезные ископаемые подразделяются на рудные или металлические полезные ископаемые, которые включают черные металлы (Fe, Mn, Cr), легирующие (Ti, V, Ni, Co, Mo, W), цветные (Al, Cu, Pb, Zn, Sn, Bi, Yb, Hg), благородные (Au, Ag, Pt, Pd и др.), радиоактивные (U, Th, Ra), а также редкие и рассеянные металлы (Li, Rb, Cs, Be и др.) и нерудные или неметаллические полезные ископаемые. К последним относятся индустриальное сырьё (драгоценные, технические и поделочные камни), химические и агрохимическое сырьё (минеральные соли, фосфаты, серное и борное сырьё) и строительные материалы. В отдельные группы выделяются горючие полезные ископаемые (каменный и бурый уголь, нефть и газ) и гидроминеральное сырьё (подземные и поверхностные воды).

Месторождение полезных ископаемых (по В.И. Смирнову) – участок земной коры, в котором в результате тех или иных геологических процессов произошло накопление минерального вещества по количеству, качеству и условиям залегания пригодного для промышленного использования.

Месторождения состоят из отдельных тел или залежей, представляющих собой локальное скопление полезного ископаемого, которое ограничено контуром экологически целесообразной выемки.

Месторождения, объединённые общностью происхождения, условиями локализации руд и пространственной близостью образуют ***рудные поля***. Поля в свою очередь объединяются в рудные районы (узлы), металлогенические области (зоны) и провинции.

4.2 Морфология рудных тел

Форма (морфология) рудных тел зависит от их генезиса (происхождения), то есть геологических условий их формирования, а также от геологического строения участка земной коры, где расположено месторождение. Изучение морфологии и условий залегания тел полезных ископаемых имеет решающее значение при осуществлении разведки и эксплуатации месторождения.

Для месторождений твердых полезных ископаемых выделяют четыре морфологические группы залежей. С учетом соотношения размеров по трем направлениям В.И. Смирновым выделены четыре типа форм тел полезных ископаемых: 1) изометричные ($x = y = z$), 2) плоские или плитообразные ($x = y > z$), 3) вытянутые в одном направлении ($x = y < z$) или ($x > y = z$) и 4) сложные или комбинированные.

Изометричные тела приблизительно равновелики в трех измерениях (Рис. 4.1). К этому типу относятся штоки, гнезда, штокверки и карманы (Рис. 4.1).

Шток – крупная (>10 м) изометричная залежь массивных (сплошных) или почти сплошных руд. Если размер таких залежей не превышает 10 м, их называют ***гнездами***.

Штокверки – представляют собой близкий в изометричному объем рудной массы различно ориентированных прожилков и вкрапленников. Границы рудного тела здесь устанавливаются по данным опробования.

Карманы – характерны для месторождений кор выветривания и представляют собой небольшие, несколько вытянутые по вертикали углубления, заполненные полезным ископаемым.

Плоские или ***плитообразные*** тела распространены наиболее широко и характеризуются двумя большими и одним (мощность) значительно меньшим размером. К ним относятся пласты, пластообразные и плащеобразные плитообразные тела, жилы и линзы (Рис. 4.1).

Пласт – плитообразное тело, отделенное от вмещающих пород более или менее параллельными плоскостями, сложенное полезным ископаемым осадочного генезиса.

Пластообразные – залежи преимущественно сложены полезными ископаемыми неосадочного происхождения. В отличии от пластов они имеют неровные, часто нечеткие контакты, наряду с согласным может быть секущее залегание.

Плащеобразные тела имеют в плане очертания, близкие к изометричным, типичны для площадных кор выветривания.

Жилы – трещины в горных породах, выполненные полезным ископаемым, отложившимся из гидротермальных растворов. Различают простые (одиночные) и сложные жилы, среди которых выделяют четковидные, камерные, лестничные и др.

Рис. 4.1 Формы тел изометричной, плоской или плитообразной формы

Вытянутые в одном направлении тела представлены секущими по отношению геологического разреза (столбообразные, трубообразные) и согласно им субсогласные (ленты, лентообразные) (Рис.4.2).

Сложные или ***комбинированные*** тела представляют собой сочетания или комбинации тел, принадлежащих к разным группам (Рис.4.2).

По возрастному соотношению с вмещающими породами различают две группы рудных тел – сингенетические и эпигенетические.

Сингенетические тела полезных ископаемых образуются в процессе формирования преимущественно осадочных и вулканогенно-осадочных толщ, а

также в ходе кристаллизации ультраосновных и основных массивов, т.е. одновременно или почти одновременно с вмещающими породами.

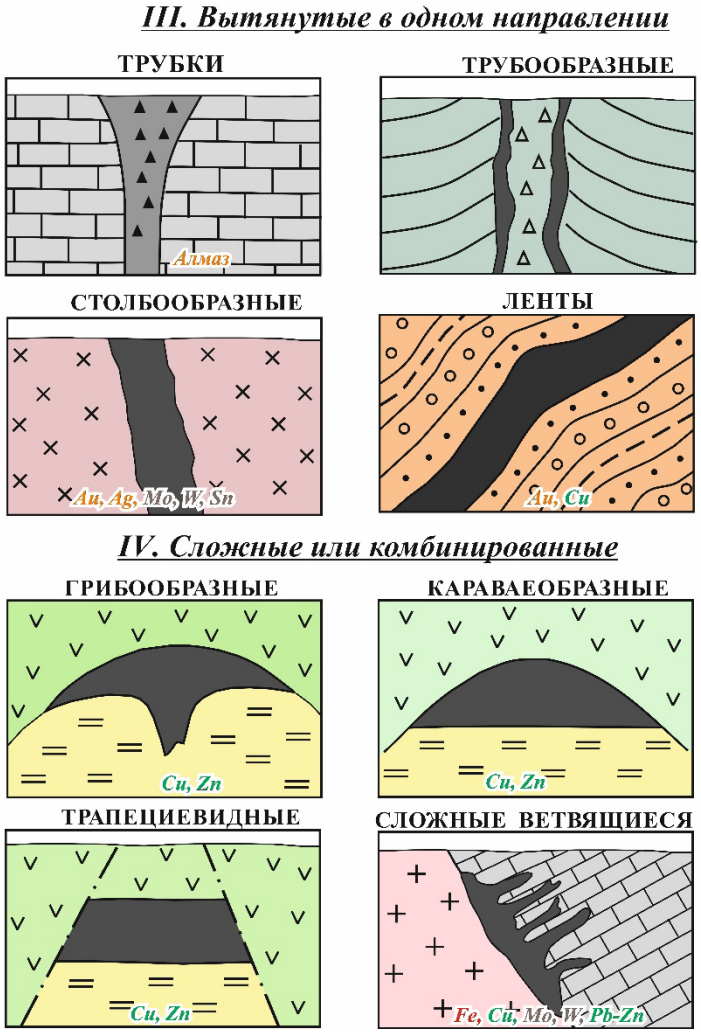

Рис.4.2 Вытянутые в одном направлении, сложные и комбинированный формы тел ПИ

Эпигенетические рудные тела образуются после вмещающих пород в различной геологической обстановке.

Рудные тела могут выходить на дневную поверхность или залегать на глубине. Последние называют «слепые», или скрытые, а в зависимости от глубины их размещения их делят на поверхностные (до 100 метров) и глубокозалегающие.

По характеру залегания среди рудных тел различают горизонтальные (угол падения до 10 º), наклонные (10-45º) и крутопадающие (> 45º).

По отношению к первичному напластованию и контактам вмещающих пород тела полезных ископаемых бывают согласные и секущие. Контакты тел полезных ископаемых могут быть резкие (четкие) и постепенные, через зону вкрапленности. В последнем случае они определяются по данным опробования.

Форма тел полезных ископаемых может быть нарушена тектоническими деформациями, что значительно осложняет выполнение геологоразведочных работ.

Цель лабораторной работы: ознакомиться с принципами определения формы рудных тел, изучить предложенные геологические разрезы, определить формы рудных тел на реальных геологических разрезах месторождений.

Порядок выполнения работ:

1. На предложенных геологических разрезах детально ознакомиться с условными обозначениями, определить формы рудных тел и найти их место в классификационной таблице.
2. Попытаться по геологической обстановке определить главные факторы, обусловившие форму и место локализации полезного ископаемого.
3. Привести характеристику рудных тел по ряду параметров – сингенетичности или эпигенетичности руд, характер залегания и отношение к вмещающим породам.

4.3 Исследование минерального состава, текстур и структур полезных ископаемых

Руды металлических и неметаллических полезных ископаемых по сравнению с горными породами имеют более сложное и разнообразное строение. Это обусловлено особыми геолого-тектоническими, геохимическими и физико-химическими условиями процессов рудообразования. В свою очередь разнообразие текстур и структур руд определяется генезисом месторождения, особенно это относится к гидротермальным месторождениям, в которых сосредоточена главная масса промышленных скоплений тяжелых металлов. Помимо этого, рудные минералы по сравнению с породообразующими силикатами обладают большей способностью изменяться при диагенезе, метаморфизме и выветривании, что отражается на строении руды. Изучение текстур и структур различных руд в настоящее время стало неотъемлемой частью комплексного изучения месторождений полезных ископаемых.

4.3.1 Исследование минерального состава руд

Продуктами природных физико-химических процессов и составными частями разнообразных горных пород и руд являются минералы, встречающиеся в природе в виде кристаллов, кристаллически-зернистых масс, землистых скоплений, корочек и других форм. Из всего многообразия минералов промышленное значение в качестве рудного и нерудного сырья имеют около 200 минералов.

Вещественный состав, под которым понимается, как минеральный, так и химический состав руд, разнообразен, кроме того, для ряда неметаллических полезных ископаемых (асбест, кварц, глины, слюды, тальк и пр.) важное значение приобретают и их физические свойства.

Минеральные ассоциации, встречающиеся в месторождениях, неоднородны по своему составу. Минералы, слагающие руду (рудообразующие минералы), принято разделять на четыре группы: минералы промышленные, минералы – носители полезных примесей, минералы – носители вредных

примесей, минералы непромышленные. Руды могут стоять из одного минерала (мономинеральные) и нескольких (полиминеральные). Минералы гидротермальных месторождений, не имеющие промышленной ценности, встречающиеся в составе жил, прожилков и просечек, носят название жильных минералов, а в остальных месторождениях – нерудных.

При наличии в рудах попутных ценных компонентов (металлов, неметаллов), извлечение которых экономически выгодно, руды считаются комплексными. Они могут быть полиминеральными и полиэлементными. Полиминеральные состоят из нескольких минералов различного состава, пригодных для раздельного использования (например, полиметаллическая руда из сульфидов меди, цинка, свинца и других металлов; медно-молибденовая – из сульфидов меди и молибдена; вольфрам-оловянные – из минералов этих металлов), Полиэлементные комплексные руды состоят из нескольких металлов, входящих в состав одного минерала (например, ванадинит, содержащий в своем составе свинец и ванадий; пирохлор – церий и ниобий; электрум – золото и серебро).

В пределах месторождений выделяются парагенезисы минералов. Термин ***«парагенезис»*** буквально означает совместное образование.

П а р а г е н е з и с м и н е р а л о в - группа минералов, образованная совместно, одновременно или близодновременно, в условиях равновесия, свидетельствующего об определенных физико-химических условиях отложения. В более широком понимании к одному минеральному парагенезису относятся все первичные (разновременные) и вторичные (например, пирит и гётит и другие гидрооксиды железа; халькопирит и вторичные минералы меди – малахит, азурит и др.) ассоциирующие минералы какого либо месторождения. То же относится к минеральным парагенезисам, возникающим при гидротермальном рудообразовании на последовательных стадиях единого процесса минералообразования и сменяющим друг друга во времени в ходе формирования с сохранением реликтов более ранних минералов, которое сосуществует с более поздним.

Парагенезисы минералов существенно различны в разных генетических типах месторождений, формировавшихся в результате различных геологических процессов (эндо- и экзогенных). Парагенетичекие ассоциации минералов и рудных элементов, дающие представление о комплексности руд, показаны в Таблице 4.1.

В процессе минералогического изучения руд главное внимание уделяется промышленным минералам и минералам-носителям полезных и вредных примесей, их диагностике, форме и размеру выделений, особенностям срастаний с другими минералами.

Таблица 4.1.

Парагенетические ассоциации элементов и минералов в рудах

Руды	Основные рудные элементы	Рудные минералы	Жильные и нерудные минералы
1. Магматические месторождения			
Хромитовые руды	Cr, Fe, Mg	Хромиты, платина, осмистый иридий	Серпентин, оливин
Медно-никелевые сульфидные руды	Ni,Cu, Fe, Co,Pt, Pd	Пирротин, пентландит, халькопирит, магнетит, минералы	Пироксены, основные плагиоклазы
Апатит-нефелиновые руды в щелочных породах	P,Ti, Fe, Al	Апатит, нефелин, сфан, титаномагнетит	Эгирин, роговая обманка
Редкометальные руды в пегматитах	Be, Li, Cs, Nb, Ta, Sn	Колумбит, касситерит, лепидолит, берилл, сподумен	Кварц, калиевый полевой шпат
2. Гидротермальные месторождения			
Магнетитовые руды	Fe, Co, V, Pb, Zn	Магнетит, пирит, пирротин	Гранат, пироксены, хлорит, кальцит
Вольфрам-молибденовые руды	W,Mo, Bi, Cu, Pb, Ag, Au	Шеелит, вольфрамит, молибденит, халькопирит	Кварц, слюды, полевые шпаты, кальцит, флюорит
Медные и медно-молибденовые порфировые руды	Cu, Mo, Re	Халькопирит, пирит, молибденит	Кварц, серицит, хлорит
Медноколчеданные руды	Cu, Fe, Zn, Pb,As	Пирит, халькопирит, сфалерит, галенит, арсенопирит	Кварц, серицит, хлорит
3. Экзогенные месторождения			
Буро-железняковые руды	Fe, Mn, V, P	Лимонит, гидрогётит, сидерит, шамозит, пиролюзит	Глинистые минералы
Никелевые руды	Ni, Fe, Mn, Mg	Гарниерит, ревдинскит, лимонит, псиломелан	Халцедон, кварц, опал, серпентин, глины
Марганцевые руды	Mn	Пиролизит, псиломелан, манганит, родохрозит	
Ископаемые соли	Na,Ca, Mg, K	Галит,сильвин,карналлит, гипс	

4.3.2 Методика исследований

Изучение минералов руд приводится по эталонным коллекциям. Порядок описания рудных минералов следующий:

1. С помощью приложения определяются минералы по диагностическим признакам: цвет, блеск, спайность, твердость и т.д.
2. Изучается форма минеральных выделений. Производится отнесение рудного минерала к одной из групп: изометричные, неправильной формы, удлинённые (игольчатые, прожилкообразные, решетчатые, нитевидные, линзовидные) и пластинчатые (таблитчатые, чешуйчатые).
3. Визуально определяется количество рудного минерала в образце.

4. Работа завершается составлением таблицы рудных минералов по приведенной ниже форме:

Минерал, формула	Диагностические признаки (по приложению)	Форма минеральных выделений	Количество рудного минерала	Применение
1	2	3	4	5

4.3.3. Изучение текстур и структур руд

Процессы рудообразования, особенно при формировании гидротермальных месторождений, протекают значительно более сложно по сравнению с процессами образования горных пород. Именно особыми физико-химическими условиями, периодически меняющимися, например, в зоне выветривания месторождений, и объясняется необычайное разнообразие особенностей строения руд, характерное для подавляющей массы месторождений: руды по сравнению с горными породами обладают несравненно большим разнообразием текстурно-структурных особенностей.

Под текстурами и структурами руд полезных ископаемых, как и горных пород, понимается в общем случае их строение, наблюдаемое непосредственно в горных выработках или визуально при изучении образцов полезных ископаемых, а также под микроскопом в прозрачных и полированных шлифах. По характеру распределения ценных минералов выделяются руды с равномерным, неравномерным и крайне неравномерным составом.

От минерального состава и количественных соотношений рудных и нерудных минералов, текстуры и структуры руд зависят способы их добычи, переработки, обогащения полезных компонентов, в связи с чем руды разделяются на отдельные технологические сорта.

Т е к с т у р о й называется строение руды, обусловленное формой, размерами и характером срастания *м и н е р а л ь н ы х а г р е г а т о в*. Она определяется, кроме того, их пространственным расположением, т.е. ориентировкой и сочетанием различных по составу и структуре агрегатов, которые в рудах, в отличие от горных пород, необычайно широко распространены. Если для подавляющего большинства горных пород характерны однородные текстуры, то руды отличаются гораздо более сложным строением.

П о д ***м и н е р а л ь н ы м и а г р е г а т а м и*** следует понимать срастание одновременно образующихся минеральных зерен, образовавшихся совместно в определенных физико-химических условиях и представляющих собой минеральный парагенезис. Руды, как правило, сложены несколькими минеральными агрегатами, но встречаются руды с однородным строением. Последние преимущественно мономинеральные. Главнейшими морфологическими видами агрегатов являются: *пятнистые* (вкрапленность, пятна, модули); *удлинённые* (полоски, прослойки, прожилки и пр.); *друзовые и жеодовые*;

натёчные и сферические (оолиты, почки, конкреции, фестоны, корки, сталактиты, сталагмиты и др.); *обломочные* (обломки, галька, валуны и пр.); *органогенные* (окаменелые остатки флоры и фауны); *коррозионные* (скелеты, реликты - остатки, каемки, решётки и др.); *каркасные*. Размеры таких агрегатов колеблются от долей мм до 10 см и более в поперечнике, поэтому в рудах выделяются микротекстуры, если величина агрегата более 2 мм, и микротекстуры, если величина агрегата менее 2 мм.

Формирование текстурных особенностей руд происходит при различных геологических процессах. Некоторое сходство текстур руд и горных пород устанавливается для собственно магматических месторождений и вмещающих их материнских изверженных пород. Примером могут служить текстуры хромитов, титаномагнетитовых руд, апатит-нефелиновых и некоторых других месторождений. В осадочных рудах текстуры находятся в прямой зависимости от условий процесса отложения химических осадков, обломочного материала, а также дигенетических изменений. В процессе метаморфизма происходит изменение и перекристаллизация минералов руд, но обычно хорошо сохраняются основные признаки слоистых текстур осадочных руд. Гидротермальное рудообразование происходит под влиянием многочисленных и разнообразных факторов как геологических, так и физико-химических с разнообразными способами отложения рудного вещества путём выполнения полостей и помещения боковых пород вблизи трещин. Эти особенности фиксируются в виде разнообразных сложных текстур.

Современная классификация текстур руд носит морфолого-генетический характер: в её основу положены как способ образования минеральных агрегатов руд, так и характер распределения их в пространстве (Табл.4.2.). Генетические группы текстур здесь выделены на основе генетической классификации месторождений, а морфологические объединяют однородные, удлинённые, округлые и неправильные группы текстур. Однородными текстурами обладают руды, представленные одним минеральным агрегатом больших размеров, в котором минералы распределены равномерно, поэтому такие руды в разных участках штуфа или забоя горной выработки одинаковы по вещественному составу и структуре.

Таблица 4.2

Классификация важнейших текстур руд

Морфогенетические группы		Геологические группы:				
		Первичные текстуры		Вторичные текстуры		
		Магматические и пегматические	Гидротермальные	Осадочные	Выветривания	Метаморфогенные
Однородные (равномерные)		Массивная Вкрапленная	Массивная Вкрапленная	Вкрапленная Массивная	Порошковатая Пористая	Массивная (переотложенная)
Неоднородная	Удлиненные (плосковытянутые)	Полосчатая линзовидная	Полосчатая Крустификацион-ная Прожилковая и прожилковидная Прожилково-сетчатая	Слоистая Линзовидная	Полосчатая	Сланцеватая Полосчатая (реликтовая)
	Округлые (изометричные)	Пятнистая Нодулярная (бобовая) Гнездовая	Кокардовая Колломорфная (поч-ковидная) Гнездовая	Оолитовая Конкреционная Конгломератовая	Скорлуповатая Конкреционная Колломорфная (почковидная)	Оолитовая (реликтовая)
	Неправильные (сложные)	Брекчевидная Друзовая	Друзовая Брекчиевая Брекчиевидная Колломорфная (слож-нопетельчатая)	Брекчиевая (обломочная) Органогенная	Жеоловая Друзовая Сталоктитовая Пористая Ячеистая	Плойчатая Брекчиевая

К о д н о р о д н ы м текстурам принадлежат массивные, вкрапленные, а также рыхлые, порошковатые сажистые текстуры, характерные для многих месторождений рудного и нерудного сырья. Для вкрапленных руд необходимо обращать внимание на густоту вкрапления минеральных зерен полезного компонента (Табл.4.3).

Таблица 4.3.

Характеристика степени густоты включений минеральных зерен

Обозначение по густоте включений	Площадь или объем в %% (по всей площади образца руды)
Единичные	1
Редкие	До 5
Густые	До 25
Очень густые	До 50
Сплошные	До 80-100

Н е о д н о р о д н ы е текстуры наиболее распространены и подразделяются на несколько морфеногенетических групп.

У д л и н е н н ы е текстуры наблюдаются в рудах, сложенных минеральными агрегатами, вытянутыми в определенном направлении и различающимися мощностью, структурами, составом, размерами зерен и окраской. Минеральные агрегаты, имеющие форму полосок, прослойков, линз и плиток сланцеватости, обычно располагаются более или менее параллельно друг другу. Минеральные агрегаты прожилковой формы образуются при заполнении трещин или при замещении вдоль трещин и часто располагаются беспорядочно. Подобные текстуры наиболее характерны для метаморфических руд (железистые кварциты), контактово-метасоматических, а также осадочных месторождений.

О к р у г л ы е или ***и з о м е т р и ч н ы е*** текстуры характеризуются наличием минеральных агрегатов неправильной, изометричной и округлой форм в виде вкрапленности, нодулей, гнезд, почек в рудах магматических и гидротермальных месторождений, оолитов и конкреций в осадочных рудах (бокситы, железные руды).

Наиболее сложными являются ***н е п р а в и л ь н ы е*** текстуры, получившие широкое распространение в рудах гидротермальных месторождений, а также в зонах окисления рудных, особенно сульфидных месторождений (пятнистые, колломорфные, сложно-петельчатые, брекчиевые и пр.).

Ниже приводится описание наиболее распространенных текстур руд.

Однородные (равномерные) текстуры

М а с с и в н а я текстура наблюдается в рудах, которые состоят из одного или нескольких минералов, тесно примыкающих к друг другу и распространенных более или менее равномерно. Примером могут быть массивные медноколчеданные руды, главный минерал которых пирит срастается с небольшим количеством халькопирита, равномерно распределённым в массе пирита и заполняющим промежутки между его зернами. В магнетитовой или хромитовой руде рудные минералы тесно срастаются с нерудными. Чаще массивные текстуры характерны для мономинеральных агрегатов, состоящих из одного рудного минерала и небольшой примеси другого рудного или нерудного минерала. Термин «массивная текстура» обычно применяется для богатых руд, в которых рудные минералы преобладают над нерудными. Эти руды обычно не требуют предварительного обогащения.

Р а в н о м е р н о в к р а п л е н н а я о д н о р о д н а я текстура выделяется в том случае, если рудные минералы равномерно рассеяны в массе нерудных минералов, слагающих горную породу или жильную массу.

П о р о ш к о в а т а я или землистая текстура, свойственная рыхлым порошковатым массам аморфного и скрытокристаллического вещества, выделяющимся из истинных или коллоидных растворов в водных бассейнах или на стенках полостей и трещин. Порошковатые массы черного цвета (например, гидроокислов марганца или ковеллина и халькозина, или тонкодисперсного пирита) называются сажистыми, например, налёты лимонита в пустотах.

Удлиненные текстуры

П о л о с ч а т а я текстура характеризуется чередованием полосок различного минерального состава, различной зернистости или различных по окраске полос одного и того же минерала. Полосы имеют мощность от десятых долей мм до нескольких см и редко десятков см. Длина полосок по простиранию колеблется от нескольких десятков см до нескольких м. Границы между полосами резкие и постепенные.

К р у с т и ф и к а ц и о н н а я текстура встречается в жилах выполнения. Текстура характеризуется полосчатым расположением минеральных агрегатов. При этом полоски минералов отлагались на стенках трещины от периферии к центру. Каждая последующая полоска повторяет все очертания стенок трещины или поверхности полоски ранее отложенного минерального агрегата. Таких полосок может быть несколько, прилегающие к стенке трещины – наиболее ранние, в центре – более молодые. Полосы могут состоять из одного минерала и отличаться друг от друга лишь по цвету и структуре, или же сложены различными минералами.

П р о ж и л к о в а я текстура характеризуется развитием прожилков рудных и жильных минералов по трещинам, пересекающим породу или руду в зо-

нах брекчирования, или по трещинам отдельности и сланцеватости. Мощность прожилков изменяется от долей мм до 2 см, реже до 10 см. Если прожилки одного минерального агрегата заполняют трещины разных направлений, формируется прожилково-сетчатая текстура.

По отношению к вмещающей породе или руде прожилки всегда представляют более молодые агрегаты. Прожилки заполнения имеют ровные границы, прожилки замещения – извилистые границы и содержат реликты замещаемых минералов. Прожилковая текстура наблюдается в рудах, отложившихся при заполнении трещин. Прожилковидная текстура образуется при одновременном развитии процессов заполнения и замещения.

С л о и с т а я текстура обладает почти параллельным расположением слоев, прослойков и пропластков различного минерального состава, структуры, окраски, твёрдости и пористости. Обычно рудные прослойки чередуются с прослойками горной породы. Границы между ними как резкие, так и постепенные. Различают грубослоистую, тонко-слоистую и микрослоистую текстуру в зависимости от мощности отдельных прослоек. Грубослоистая текстура имеет мощность прослойков от 10 до 0,5 см, тонкослоистая – от 5 до 0,5 мм, микрослоистая – менее 0,5 мм. Слоистость образуется во время накопления осадков и является типоморфной для руд осадочного генезиса.

Л и н з о в и д н а я текстура представляет разновидность слоистой и полосчатой текстур, образуется в тех случаях, когда рудные агрегаты в форме слоев и полосок пережимаются или выклиниваются по простиранию. В таких случаях рудные минеральные агрегаты имеют форму линзочек.

С л а н ц е в а т а я текстура образуется под влиянием ориентированного давления и характеризуется линейным или плоско-параллельным расположением удлиненных минеральных агрегатов. Она является вторичной и широко распространена, например, на колчеданных месторождениях.

Округлые (изометричные) текстуры

П я т н и с т а я текстура характеризует такие формы срастания, когда один минеральный агрегат ли несколько агрегатов в форме пятен и гнезд развиты в массе другого рудного или нерудного минерального агрегата. Величина минеральных агрегатов изменяется от одного до нескольких см. Пятнистые текстуры наиболее широко развиты в метасоматических месторождениях и в жилах выполнения.

Н о д у л я р н а я текстура является разновидностью пятнистой и характерна для хромитов и медно-никелевых руд. Отдельные пятна (нодули) хромита и сульфидов диаметром от 5 до 15 мм обладают овальной, реже округлой или сфероидальной формой с резкими границами (Рис.4.3). Они заключены в массе измененных породообразующих минералов. Нодули хромита располагаются то полосами, то в беспорядке и обособляются в процессе ликвации. Параллельная вытянутость их обусловлена течением в магме при её кристаллизации.

К о л л о м о р ф н а я текстура встречается в рудах, сложенных агрегатами фестончатой формы. Формируется при последовательном нарастании на стенах трещины или полости полосок коллоидного минерального вещества. Колломорфная почковидная текстура характеризуется наличием полусферических, округлых или округло-бугорчатых агрегатов. В разрезе почки имеют концентрическую скорлуповатость, где плотные концентры имеют гелевое и скрытокристаллическое строение (примером могут служить текстуры агрегатов малахита).

К о к а р д о в а я текстура характеризуется последовательным отложением минералов в виде колец или корок вокруг неправильных или овальных обломков породы или руды. Такая текстура возникает в тех случаях, когда трещина частично заполнена обломками.

С к о р л у п о в а т а я текстура характеризует строение полезного ископаемого, отложенного в изометричных полостях виде чередующихся корок – скорлупок полусферической или фестончатой формы. При этом отложение минерального вещества различного состава происходит от периферии к центру полости ли вокруг обломков боковой породы.

К о н к р е ц и о н н а я текстура определяется образованием конкреций или стяжений шарообразной, овальной, реже неправильной формы в глинисто-карбонатных и глинисто-песчанистых породах осадочного генезиса или в рыхлых продуктах выветривания в зоне инфильтрации грунтовых вод. Размеры конкреций колеблются от нескольких мм до 1 м и более в поперечнике. Конкреционная текстура характерна для осадочных руд. Состав конкреций карбонатный, гётитовый, пиролюзитовый, марказитовый, фосфоритовый.

О о л и т о в а я текстура характеризуется скоплением оолитов, представляющих собой минеральные агрегаты шаровидной или эллипсоидальной формы с концентрически – зональным строением. Оолиты образуются в весьма подвижной среде в результате концентрического нарастания коллоидного вещества вокруг взвешенных в воде песчинок, глинистых частиц, органических остатков, пузырьков воздуха и др. Цемент обычно находится в подчиненном количестве по отношению к оолитам. Оолиты могут быть сложены арагонитом, кальцитом, сидеритом, доломитом, халцедоном, пиритом, гидраргиллитом, диаспором и фосфатами кальция.

К о н г л о м е р а т о в а я текстура наблюдается в рудах и породах, состоящих из сцементированных галек и валунов. Пустоты между обломками заполнены глинистым, песчано-глинистым и известковым цементом (Рис.4.3). Ценные минералы, как например, самородное золото, платина, уранинит, гётит и др., сосредоточены в цементе конгломератов. Иногда галька и валуны сложены рудными минералами, как например, валунчатые руды магнетита, фосфоритовая галька и т.п. Конгломератовые текстуры широко распространены в рудах осадочных месторождений золота, платины, железа и в некоторых строительных материалах.

Неправильные (сложные) текстуры

Брекчиевая текстура развита в рудах и породах, сложенных двумя минеральными агрегатами, из которых один представлен угловатыми обломками, а другой – цементом. Обломки и цемент являются различными по времени образования с определенными парагенетическими ассоциациями минералов, структурами и текстурами. Например, встречаются обломки пород, сцементированные рудными минералами или обломки руды, сцементированные жильными минералами и т.д.

Брекчиевидная текстура образуется обломками округлой формы и цементом; округлая форма обломков возникает в результате их замещения цементом (Рис.4.3).

Текстуры ***д р у з о в ы е*** и ***ж е о д о в ы е*** связаны с наличием в породе или руде полостей неправильной, изометричной, линзовидной или округлой формы. На стенках таких полостей отлагаются минеральные агрегаты («щетки» кристаллов и «корки» зерен или аморфного вещества), которые частично или полностью х заполняют.

Д р у з о в а я текстура примечательна щетками крупных кристаллов рудных и нерудных минералов, которые нарастают на стенках небольших пустот в горных породах или рудах. В природе широко распространены друзы горного хрусталя, кальцита, барита, пирита и др. Друзовые текстуры часто развиты в жилах выполнения.

Ж е о д о в а я текстура формируется при выполнении минеральным веществом небольших пустот или менее изометричной формы. Нарастание корок внутри полости происходит всегда от периферии к центру. Размеры жеод могут быть весьма различными: от нескольких мм до 2-3 м и более в поперечнике. В середине жеоды всегда сохраняются пустоты линзообразной или овальной формы - жеодовые пустотки.

С т а л а к т и т о в а я текстура наблюдается в рудах, в которых натечные минеральные агрегаты удлиненной формы образуются при нарастании вещества сверху вниз строго по вертикали. Удлиненные свисающие минеральные агрегаты в кровле открытых полостей называются сталактитами.

П о р и с т а я текстура представляет собой систему пор, образовавшихся в породе или руде при выщелачивании неустойчивых минералов и минеральных агрегатов. Форма и размеры пустот могут быть различными. Так текстура, характеризующаяся порами изометричной формы, носит название ячеистой.

Визуальное определение текстур руд проводится в образцах разнообразных месторождений, для которых вначале определяются рудные минералы и состав минеральных агрегатов. При определении текстур с помощью Табл.4.2 делается вывод о генезисе руд.

Структурой называется строение минерального агрегата, обусловленное формой, размерами и характером срастания минеральных зерен. Морфологической единицей структуры является минеральное зерно или минеральный индивид. Индивидом, по Д.П. Григорьеву, является как природный кристалл,

ограниченный кристаллическими гранями, так и каждое минеральное сырьё или другое однородное выделение, отделенное от соседей поверхностями соприкосновения. Кристаллы и минеральные зерна могут обладать однородным и неоднородным внутренним строением, которое может быть вызвано присутствием твердых минеральных включений различного генезиса. Форма, величина, внутреннее строение и пространственная ориентация минеральных зерен являются основными признаками для определения морфологических видов структур.

Изучение структур каждого минерального агрегата проводится макроскопически и под микроскопом. Структуры крупнозернистых агрегатов определяют невооруженным глазом в штуфах, кернах и пришлифовках. Структуры средне – и мелкозернистых агрегатов определяются только под микроскопом в полированных и прозрачных шлифах.

Структуры руд, выделение которых возможно провести визуально, подразделяются на ряд групп. По абсолютному размеру минеральных зерен выделяются следующие структуры:

1.***Крупнозернистые*** (размер зерен более 5 мм)

2. ***Среднезернистые*** (2-5мм)

3. ***Мелкозернистые*** (0,2 – 2мм)

4. ***Тонкозернистые*** (менее 0,2мм)

По относительному размеру зерна структуры руд подразделяются на ***р а в н о м е р н о з е р н и с т ы е*** и ***н е р а в н о м е р н о з е р н и с т ы е. Равномернозернистые*** структуры характеризуются сростками кристаллических зерен, форма и размеры которых изменяются в зависимости от температуры, давления и состава растворов. Они развиты в минеральных агрегатах, отложившихся при кристаллизации расплавов и водных растворов в магматических очагах, в соленосных бассейнах, в открытых пустотах горных пород и руд. В мономинеральных агрегатах зерна имеют более или менее одинаковые размеры.

Неравномернозернистые структуры подразделяются на порфировые, пойкилитовые и эмульсионные. ***П о р ф и р о в а я*** структура характеризуется резким различием зерен по размеру – отдельные зерна имеют значительно большие размеры, чем остальные. ***П о й к и л и т о в а я*** структура отличается включением мелких зерен рудного минерала в более крупные; в ***э м у л ь с и о н н ы х*** структурах такие мелкие зерна-вростки имеют округлую, овальную, каплевидную форму.

В зависимости от формы зерен минерального агрегата выделяются ***и з о м е т р и ч е с к и - з е р н и с т а я, п л а с т и н ч а т о - з е р н и с т а я, и г о л ь ч а т а я*** и ***в о л о к н и с т а я*** структуры.

По взаимоотношению (характеру срастания) зерен выделяются ***з о н а л ь н а я, п а р а л е л ь н о - п л а с т и н ч а т а я, р а д и а л ь н о - л у ч и с т а я, с н о п о в и д н а я*** и ***р е ш е т ч а т а я*** структуры.

Нодулярная текстура, хромитовая руда (Месторождение Рай-Из, Поялрный Урал)

Брекчиевидная текстура, колчеданная руда (Сафьяновское месторождение)

Плойчатая текстура, гондит - Mn руда (Полярный Урал)

Конгломератовая текстура

Рис. 4.3 Примеры текстур руд

Определение структуры руд производится после изучения текстуры визуально или с помощью лупы. Вначале определяется размер минеральных индивидов, затем характер их взаимоотношений.

Итогом работы по изучению текстур и структур руд является таблица следующего вида:

Наименование образца, месторождения	Кол-во рудных минералов,%	Рудные минералы	Нерудные минералы	Текстура	Структура	Генезис
1	2	3	4	5	6	7

4.4. Классификация месторождений и их примеры

Существование различных параметров месторождений полезных ископаемых определило и существование различных по целям и основаниям их классификаций. Так, классификация Государственной комиссии по запасам (ГКЗ) РФ производится по следующим критериям: форма рудных тел и рудоносных зон, степень сложности их строения, из других отметим классификацию по промышленным или геолого-промышленных типов месторождений.

Наиболее признанной в настоящее время является генетическая классификация месторождений академика В.И. Смирнова, в основу которой положено сочетание различных источников рудного вещества, транспортирующих агентов и способов рудоотложения (Табл.4.4, Рис. 4.3).

Все месторождения в ней подразделены на три серии, каждая серия подразделена на группы, а последние – на классы.

Экзогенные месторождения называют также гипогенными и связывают с внутренней энергией Земли. Они подразделяются на три группы: магматическую, флюидно-магматическую и гидротермальную.

Магматические месторождения пространственно и генетически связаны со становлением магматических расплавов ультраосновного, основного и щелочного составов и подразделяются в зависимости от типа дифференциации на классы кристаллизационных и ликвационных месторождений.

В зависимости от времени кристаллизации рудных минералов по отношению к породообразующим в классе кристаллизационных месторождений выделяют *раннемагматические* и *позднемагматические*.

Первые характеризуются более ранней кристаллизацией рудных минералов. К ним принадлежат месторождения алмазов в кимберлитах и некоторые месторождения хромитов.

Позднемагматичесие месторождения образуются при кристаллизации рудных минералов на поздних стадиях становления интрузивных массивов. Они представлены значительными месторождениями хромитов (Кемпирсайское), титаномагнетитов (Качканарское) и апатита (Хибинские месторождения).

Ликвационные месторождения формируются при разделении расплава на несмешивающиеся жидкие фазы (силикатную и сульфидную) и их последующей кристаллизации. Месторождения представлены сульфидной медно-никелевой формацией (Норильск - 1, Таланах, Печенга, Аллареченское, Заполярное).

Таблица 4.4

Генетическая классификация месторождений полезных ископаемых (по В. И. Смирнову, с изменениями)

Серия	Группа		Класс	Индекс	Полезное ископаемое
Эндогенная	Магматическая		Кристаллизационный: а) раннемагматический б) позднемагматический	МР МП	Алмаз, Cr, Ti – Fe, апатит-нефелин
			Ликвационный	МЛ	Cu – Ni
	Флюидно-магматическая		Пегматитовый	ФП	Самоцветы, мусковит
			Карбонатитовый	ФК	Nb, Ta, TR, апатит, Fe
	Гидротермальная	Плутоногенная	Грейзеновый	ГГ	Sn, W, Mo, Be
			Альбититовый	ГА	U, Th, Nb, Ta, TR
			Скарновый	ГС	Fe, Cu, Pb – Zn, W – Mo, B
			Порфировый	ГП	Au – Cu – Mo
			Жильный	ГЖ	Au, Sn, Mo, Pb – Zn, Co – Ni – Bi – U
		Вулканогенная	Субвулканический	ГВ	Au – Ag, Sn, W, Bi, U, алунит
			Гидротермально-осадочный	ГО	Pb – Zn – Cu, S, Fe, Mn
		Амагмато-генная	Стратиформный	ГСТ	Cu, Pb – Zn
			Телетермальный	ГТ	Hg, Sb, Au
Экзогенная	Выветривания		Остаточный	ВО	Ni, Al, Fe, каолин
			Инфильтрационный	ВИ	U, V, S
	Осадочная		Механический: а) обломочных пород б) россыпи	ОМ	Au, Pt, алмаз, Sn, W, Ti, пески, глины
			Химический: а) из истинных растворов б) из коллоидных растворов	ОХ	Соли, гипс, известняк, Al, Fe, Mn
			Биохимический	ОБ	Фосфорит, уголь
Метаморфогенная	Метаморфическая		Зеленосланцевой фации	$М_1$	Тальк, кварц, асбест
			Амфиболитовой фации		Графит
			Гранулитовой фации		Гранат
			Эклогитовой фации		Рутил
	Метаморфизованная		Контактово-метаморфизованный	$М_2$	Графит, корунд
			Регионально-метаморфизованный		Au – U, Fe

Идеализированная схема размещения различных генетических классов месторождений

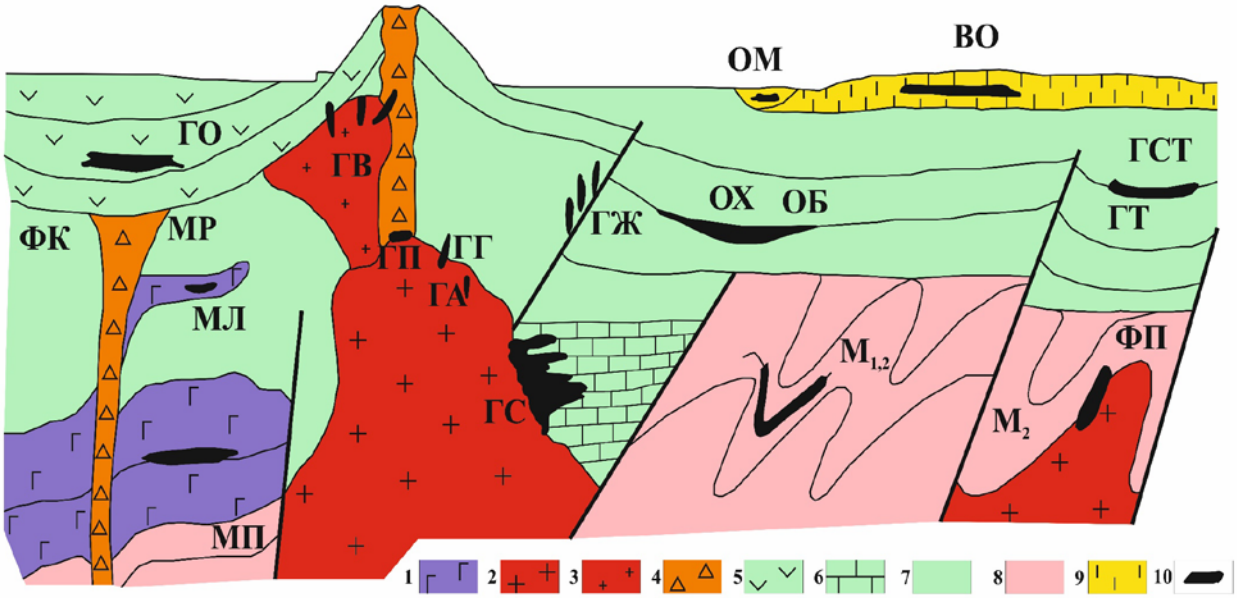

1-2 – интрузивные породы: 1 – базиты и ультрабазиты, 2 – гранитоиды; 3 – субвулканические тела; 4 – магматогенные брекчии; 5 – вулканиты; 6 – известняки; 7 – вулканогенно-осадочные, осадочные комплексы; 8 – метаморфогенные комплексы; 9 – кора выветривания; 10 – месторождения

Рис. 4.4 Идеализированная схема размещения различных генетических классов месторождений

Флюидно-магматическая группа месторождений образована остаточными магматическими расплавами, обогащенными летучими компонентами и водой. К этой группе относятся пегматиты и карбонатиты.

Пегматиты формируются в тесной связи с деятельностью магматических очагов и представляют собой гигантокристаллические горные породы по составу близкие к обычным магматическим породам. С пегматитами связаны как самоцветное сырьё, так и редкометалльные и редкоземельные металлы.

Карбонатиты представляют собой карбонатные породы эндогенного происхождения, состоящие на 80-90% из карбонатов (обычно кальцит, реже доломит, анкерит) с примесью апатита, флогопита, магнетита, редкоземельных и других минералов, которые определяют промышленную ценность месторождений.

Гидротермальные месторождения чрезвычайно многочисленны и разнообразны. Их объединяет общность образования из гидротермальных растворов, имеющих различное происхождение, что позволяет подразделить их на три группы: *плутоногенные*, *вулканогенные* и *амагматогенные* (*внемагматические*).

Плутоногенные гидротермальные месторождения образованы растворами, выделяющимися при кристаллизации интрузивных пород кислого состава.

Они локализуются в апикальных частях гранитных интрузивов или же на некотором удалении и сопровождаются гидротермально-метасоматическими изменениями окружающих пород. В этой группе выделяются классы *грезенов, альбититов, скарнов*, а также *порфировые* и *жильные* месторождения.

Грейзены – метасоматические горные породы, состоящие из кварца и слюды, формируют штокверки рассеянной прожилково-вкрапленной минерализации, ведущими компонентами здесь являются вольфрам, молибден, олово и бериллий.

Альбититы – метасоматические горные породы, в образовании которых ведущую роль играет процесс высокотемпературной альбитизации. С ними связаны месторождения урана, бериллия, тантала, ниобия и редких земель.

Скарнами, обычно, называют породы известково-силикатного состава, образовавшиеся метасоматическим путем чаще всего в приконтактовой области интрузивов среди карбонатных, реже силикатных пород. К скарнам приурочены месторождения железа, меди, вольфрама и молибдена, олова.

Порфировые месторождения связаны с образованием малых интрузий и субвулканических тел, обычно порфировой структуры. Из порфировых месторождений, объединяющих две рудные формации – кварц-молибденовую и кварц-халькопиритовую, - получают половину моровой добычи меди и подавляющее количество молибдена.

Класс жильных месторождений объединяет месторождения, ассоциирующие с гранитоидами, располагающиеся обычно на удалении от плутонов, рудные тела здесь имеют преимущественно жильную форму. Полезные ископаемые жильных месторождений весьма разнообразны. Это руды золота, олова, вольфрама, молибдена, меди, свинца, цинка, кобальта, никеля, урана, висмута и др.

Группа гидротермальных вулканогенных месторождений подразделяются на два класса: *субвулканический* и *гидротермально-осадочный.*

Субвулканический класс включает месторождения, приуроченные к трещинам в апикальных частях экструзивно-субвулканических куполов и жерловин вулканов, по форме рудных тел близок к жильным месторождениям. Здесь фиксируются золоторудные и золотосеребряные месторождения, а также руды многих металлов (олово, вольфрам, уран, висмут).

Для класса *гидротермально-осадочных* месторождений характерен контроль вулканическими структурами депрессионного типа, пластовая, пластообразная форма рудных тел. Они представлены, прежде всего, колчеданными медно-цинковыми месторождениями на Урале, а также месторождениями железа, марганца, серы, бора, стронция, ртути и сурьмы.

Группа *амагматогенных* месторождений представлена стратиформным классом, включающим месторождения медистых песчаников и полиметаллов в карбонатных толщах и телетермальным, типичным для которого являются парагенезисы флюорита, киновари, антимонита и золота.

Экзогенные месторождения формировались вследствие механической, химической, биохимической дифференциации вещества земной коры под влия-

нием солнечной энергии. В зависимости от условий их образования выделяют две группы экзогенных месторождений: *выветривания* и *осадочные*.

Группа месторождений *выветривания* включает классы остаточных месторождений и инфильтрационных месторождений. *Остаточные* образуются при физическом и химическом выветривании, когда конечные продукты выветривания накапливаются в виде труднорастворимого остатка, образуя месторождения каолинов, бокситов, бурых железняков и силикатно-никелевых руд.

Инфильтрационные месторождения формируются за счет выноса легкорастворимых компонентов и их отложения в нижних частях коры выветривания или за её пределами. Они представлены месторождениями урана, ванадия и серы.

Группа *осадочных* месторождений непосредственно связана с процессами седиментации и дигенетического преобразования осадков и подразделяется на классы механических, химических и биохимических месторождений.

Механические месторождения включают месторождения обломочных пород, представленные продуктами разрушения горных пород и переноса в водной среде, и россыпные месторождения. Наиболее широко распространены аллювиальные россыпи, в которых сосредоточены золото, платина и ценные минералы (касситерит, алмаз, корунд, горный хрусталь и др.). С прибрежно-морскими (литоральными) россыпями связаны месторождения рутила, ильменита, циркона, монацита, янтаря.

Класс *химических* месторождений подразделяется на два подкласса: сформированные их истинных растворов и коллоидов. К первому относят месторождения солей и рассолов, представленные крупными соленосными бассейнами, ко второму – месторождения железных и марганцевых руд и бокситов.

Биохимические месторождения образуются при отмирании и накоплении остатков живых организмов и традиционно разделяются на негорючие и горючие биохимические полезные ископаемые. Негорючие включают известняки, кремнистые породы и фосфориты, горючие – ископаемые угли, горючие сланцы, нефть и газ.

Метаморфогенные месторождения возникают в глубинных зонах земной коры под действием высоких температур и давлений. В этой серии выделяют две группы: *метаморфизованную*, включающую преобразование в новой термодинамической обстановке ранее возникшие месторождения любого генезиса и *метаморфическую*, образовавшуюся впервые в результате метаморфогенного преобразования вещества и в какой- то мере обусловленную процессами гидротермально-метаморфогенного концентрирования рассеянных рудных элементов или их соединений. К *метаморфизованным* (классы здесь выделяются по типу метаморфизма – контактово-метаморфизованные и регионально-метаморфизованные) принадлежат месторождения графита, корунда и крупнейшие месторождения железистых кварцитов и золото-урановые). К *метаморфическим* - классы здесь выделены по фациям

метаморфизма – в основном нерудные полезные ископаемые: тальк, кварц, асбест, графит, гранит, а также рутил.

Методика лабораторной работы включает:

1. Знакомство с генетической классификацией полезных ископаемых.
2. Изучение важнейших особенностей вещественного состава по коллекциям руд главных генетических типов.
3. Изучение по литературным данным главных месторождений важнейших генетических типов с составлением характеристики в табличной форме.

ТАБЛИЦЫ СВОЙСТВ ПРОМЫШЛЕННЫХ МИНЕРАЛОВ

Таблицы свойств основных промышленных минералов составлены на основе «Полевого определителя минералов М.Ф Кузина и Н.И. Егорова (М.: Недра, 1983. - Изд.2-е перераб. и доп.) и предназначены для работы с коллекциями металлических и неметаллических полезных ископаемых, изучаемых на практических занятиях студентами горных специальностей»

В таблицах приведены основные физические свойства промышленных минералов (форма выделений, цвет и цвет черты, блеск, твердость, спайность и излом), необходимые для визуальной диагностики минералов. Поскольку в коллекции указаны рудные и нерудные минералы в составе образцов, для их сравнительной диагностики следует обращаться к графе «Диагностические признаки». В таблицах показаны содержания полезных компонентов (преимущественно для металлических полезных ископаемых) и типы месторождений, в которых встречаются эти минералы.

Минерал и химическая формула	Форма выделений	Цвет и цвет черты	Блеск	Твердость	Спайность, излом	Диагностические признаки	Тип месторождений	Содержание полезного компонента
1	2	3	4	5	6	7	8	9
М Е Т А Л Л И Ч Е С К И Е П О Л Е З Н Ы Е И С К О П А Е М Ы Е								
Ж Е Л Е З О								
Магнетит Fe_3O_4 (с несколькими % Ti титаномагнетит)	Сплошные зернистые массы и вкрапленность зерен	Железно-черный, черта черная	Полуметаллический	5,5-6	Нет, но бывает отдельность	Хрупкий, сильно магнитный	Магматические, скарновые, гидротермальные, мета-морфогенные	Fe -72,4%
Гематит Fe_2O_3 (псевдоморфозы по магнетиту –«мартит»)	Плотные скрытокристаллические массы и пластинчатые агрегаты	Железно-черный,красноватый, черта вишнево-красная	То же	5,5-6	Нет, но характерна отдельность	Вишнево-красная черта, отсутствие магнитности	Гидротермальные, выветривание, метаморфогенные	Fe -70%
Гётит $HFeO_2$	Почковидные натёчные агрегаты, сталактиты с радиальным строением в изломе	Темный красно-бурый до черного, черта бурая с красноватым оттенком	Алмазный до полуметал -лического	5 - 5,5	Совершенная раковистый до занозистого	Твердость, блеск, черта	Выветривание	Fe_2O_3=89,9%
Лимонит $Fe_2O_3\,nH_2O$	Порошковатые и шлако-видные массы	Бурый, желто-бурый, черта бурая с красноватым оттенком	матовый	1-4	нет	Форма выделений, цвет, черта	Выветривание	Fe_2O_3=86%
М А Р Г А Н Е Ц								
Пиролюзит MnO_2	Тонкозернистые и скрытокрсталлические массы	Черный, черта черная	Полуметал -лический	2	Совершенная	Спайность, хрупкость и низкая твердость	Осадочные, выветривния (Чиатурское, Никопольское)	Mn=55-63,2%

Псиломелан $MnO \cdot MnO_2 \cdot nH_2O$	Натёчные формы и тонко-кристаллические агрегаты	Черный, черта черная	Полуметал-лический и матовый	4-6 (в агрегатах меньше	нет	Натёчная форма и черная черта	Осадочные, выветривания	Mn=40-60%
ХРОМ								
Хромшпинелиды $(Mg,Fe)\cdot(Cr,Al,Fe)_2O_4$(хромит)	Мелкие кристаллы,чаще округленные зерна и сплошные зернистые агрегаты	Черный, черта черная	Металловидный	5,5 – 7,5	нет	Черный цвет, бурая черта, ассоциация с минералами основных пород	Магматические	Cr_2O_3 (Кимперсайское) 18-62%
НИКЕЛЬ И КОБАЛЬТ								
Пентландит $(Fe,Ni)_9S_8$	Вкрапленники с округлыми очертаниями в пирротиновых рудах	Черта зеленовато-черная	Металлический темно-латунный	3-4	Совершенная	Отличается от пирротина более светлой окраской, спайкостью, немагнитностью, у халькопирита более яркая окраска	Магматические (Норильское, Талнахское, Печенга и Мончегорск)	Ni – 22-42% C_0 – 0,4-2,5%
Пирротин Fe S Обычны примеси Ni, C_0	Сплошные массы и вкрапленные зерна	Темный бронзово-желтый с красно-бурой побежалостью, черта серовато-черная до черной	Металлический	3,5-4,5	Отдельность, излом неровный до полураковис-того	Магнитный	Магматические	Ni –по 1%
Гарниерит $Ni_4[Si_4O_{10}][OH]_4 \cdot 4H_2O$	Скрытокристаллические и зернистые массы	Яблочно зеленый, черта зеленая	Матовый, восковой, жирный	2,5-2	Нет,плоскораковистый	Цвет,внешний облик и твердость.У более богатых Ni разностей цвет более яркий зеленый	Выветривание	Ni – 40-45%
Ревдинскит $(Ni, Mg)_6\cdot[Si_4O_{10}]\cdot[OH]_8$	Землистые и глинистые скопления, плотные корочки и прожилки	Ярко сине-зеленый-бирюзовый	Матовый, восковой, жирный	2-2,5	Весьма совершенная	Цвет,внешний облик и твердость	Выветривание, вместе с гарниеритом	Ni – 40-45%
Арсенопирит Fe As S	Призматические кристаллы, зернистые и шестоватые агрегаты	Оловянно белый .до стального серого, черта серовато-черная	Металлический	5,5-6	Несовершенная, излом неровный	Форма кристаллов, цвет	Гидротермальные	As-34,3%
Хлоантит $NiAs_3$	Кубические кристаллы и сплошные зернистые массы[1]	Оловянно-белый, иногда с серой или радуж-	Металлический	5,5-6	Заметная	От шмальтина отличается только по химическому анализу	Гидротермальные	Ni 14,5-21,2% As-3,6-6,3%

		ной побежалостью, черта серовато-черная						
Смальтин (шмальтин) $(Co,Ni,Fe)As_3$	Кубические кристаллы и сплошные зернистые массы[ii]	То же	То же	5,5 - 6	То же		Гидротермальные	Co-24,1-13,8% Ni-1-15%
В О Л Ь Ф Р А М								
Вольфрамит $(Mn, Fe)[WO_4]$ при 75% $MnWO_4$ носит название гюбнерита	Плотные массы, зернистые агрегаты, крупная или мелкая вкрапленность	От коричневатого до черного и смоляного с бурой чертой	Жирный, полуметаллический до металлического	4,5-5	Совершенная излом неровный	Форма выделений, блеск,ассоциа-ция с кварцем, кальцитом и молибденитом	Гидротермальные в грейзенах и пегматитах, реже россыпи	WO_3-75% W-59,4 %
Шеелит $CaWO_4$	Зернистые и сливные массы, врапленность	Серовато-белый с темным оттенком, коричневым и красным оттенками, серый до черного	Жирный до алмазного	4,5-5	Средняя, излом неровный до раковистого	В сплошных массах узнается по высокой плотности, блеску, твердости, вкрапленность диагностируется по сильной лю-минисценции в ультрафиолетовых лучах	Скарновые, гидротермальные в грейзенах	WO_3 - 80,6% W - 63,9%
М О Л И Б Д Е Н								
Молибденит MoS_2	Листоватые, чешуйчатые и землистые агрегаты	Голубовато-свинцово-серый, черта серая с зеленоватым оттенком	Металлический	1-1,5	Весьма совершенная	Отличается от графита более светлой чертой, более сильным блеском и большей плотностью	Гидротермальные (Харбейское, Полярный Урал, Кирдинское, Зауралье)	Mo – 60% Re - $5 \cdot 10^{-4}$ – - $2 \cdot 10^{-3}$ %
О Л О В О								
Касситерит SnO_2	Плотные зернистые агрегаты, призматические кристаллы , вкрапленность кристаллов и неправильных зерен	От бесцветного до бурочерного, черта бледно-желто-бурая	Алмазный, в изломе смоляной и жирный	6-7	Несовершен - ная, часто раковистый	Твердость, характер выделений, жирный блеск в изломе	Гидротермальные (в грейзенах, скарнах) и в россыпях (Забайкалье, Приморье РФ)	Sn – 78,8%
М Е Д Ь								
Халькопирит $CuFeS_2$	Сплошные массы и зерна неправильной формы	Латунно-желтый, часто с синей бежалостью	Сильный металлический	3-4	Несовершен - ная	Цвет, побежалость, твердость	Магматические, гидротермальные	Cu – 34,57%
Борнит Cu_5FeS_4	Сплошные массы, вкрапленность, прожилки	Темно-медно-красный с яркой синей и пестрой побежа-	Полуметал -лический	3	Нет	Цвет, побежалость, низкая твердость	Гидротермальные	Cu – 63,3%

		лостью						
Халькозин Cu_2S	Сплошные плотные массы, вкрапленность, налеты, корки	Свинцово-серый, черта - темно-серая	Металлический	2-3	Несовершен - ная	Цвет, низкая твердость, слабо ковкий (остается след от ножа)	Встречается в зоне вторичного сульфидного обогащения	Cu – 79,9%
Ковеллин CuS	Тонкие примазки, порошковатые и сплошные массы	Индигово-синий, черта серая до черной	Металлический	1,5-2	Совершенная	Цвет, твердость, ассоциация с другими сульфидами Cu	То же	Cu – 65,5%
Азурит $2CuCO_3Cu[OH]_2$	Мелкие кристаллы и землистые массы	Синий, черта синяя	Стеклянный	3,5-4	Несовершен - ная	Цвет, твердость, ассоциация с другими медистыми минералами	Зона окисления медных м-ний	Cu – 55,3%
Малахит $CuCO_3Cu[OH]_2$	Натечные и землистые массы, налеты, корки, примазки	Зеленый, черта зеленая, белая	Стеклянный матовый, шелковистый	3,5-4	Несовершен – ная, излом раковистый	Цвет, твердость, характер агрегатов (особенно почки с концентри-ческой полосча-тостью)	То же	Поделочный камень Cu – 57,4%
Хризоколла $Cu_2[SiO_3]nH_2O$	Корочки м землистые массы	Голубой, голубовато-зеленый, синий	Стеклянный Восковой, матовый	2-4	Нет, неровный	Колломорфный облик, цвет, блеск, невысокая твердость	То же	Cu – 36,1%
С В И Н Е Ц								
Галенит PbS	Сплошные крупно и мелкозернистые массы, кристаллически-зернистые с кристаллами кубич., габитуса	Свинцово-серый, черта серовато-черная	Сильный металлический	2-3	Совершенная по кубу	Цвет, блеск, спайность, твердость	Гидротермальные (Сев.Кавказ, Приморье, Алтай)	Pb – 80,6%
Ц И Н К								
Сфалерит и вюрцит ZnS	Кристаллы преимущ. кубические у сфалерита и пирамид.у вюрцита, обычно зернистые массы	Бурый, черта белая	Алмазный	3-4	Совершенная	Цвет, блеск, спайность,	Гидротермальные	Zn- 67,1%
Каламин $Zn[Si_2O_7]\cdot[OH]_2\cdot H_2O$	Кристаллические корки с радиально-лучистым строением, сталактитовые, массивные или зернистые	Кристаллы б/цветные но в массе серый, желтый, бурый, зеленый, голубой, черта белая	Стеклянный	4,5-5	Средняя, излом раковистый	Форма выделений, парагенезис со сфалеритом	Зона окисления сульфидных м-ний	ZnO – 67,5% Zn – 54,2%
З О Л О Т О								
Самородное золото Ац	Неправильной формы зерна, дендриты и самородки	Металлический	Золотисто-желтый, Черта желтая	2,5-3	нет	Форма выделений, ковкость, неокисляемость на воздухе	Гидротермальные, россыпи	

П Л А Т И Н А								
Платина самородная Pt	Мелкие зерна, листочки, чешуйки, пластинки	Серебряно-белый	Металли-чес-кий	4-4,5	Нет, крючковатый	Цвет, ковкость	Магматические, россыпи	
Р Т У Т Ь								
Киноварь HgS	Вкрапленные,неправильные по форме зерна и порошковатые примазки и налеты	Красный, черта красная	Сильный полуметаллический	2-2,5	Совершенная	Цвет, твердость	Гидротермальные	Hg -86,2%
С У Р Ь М А								
Антимонит Sb_2S_3	Сплошные зернистые, рад. – лучистые или спутанно-волокнистые агрегаты и вкрапления зерен	Свинцово-серый	Металличе-ский	2	Несовершен - ная	Спайность вдоль вытянутости шестоватых агрегатов и поперечная штриховка на плоскостях скола	Гидротермальные	Sв – 71,4%
М Ы Ш Ь Я К								
Реальгар AsS	Призмат. кристаллы, сплошные зер-нистые агрегаты, налеты, корки и землистые рыхлые массы	Оранжево-красный, черта светло-оранжевая	Алмазный, в изломе смоляной или жирный	1,5-2	Средняя	Цвет, твердость, парагенезис с аурипигментом	Гидротермальные	As -72,8%
Аурипигмент As_2S_3	Призмат. кристаллы и шестоватые массы с радиал.-лучистым строением	Лимонно-и золотисто - желтый	Алмазный и полуметаллический	1-2	Несовершен - ная	Цвет, твердость, блеск	То же	As -61,0%
А Л Ю М И Н И И								
Бёмит AlO (OH)	Скрытокристал. массы и колломорфные образования	Бесцветный или белый с желт. оттенком, но обычно окрашен гидроокислами в бурый цв., черта бесцветная	Матовый	3,5	Несовершен - ная	По ассоциации с др. минералами бокситов. Важный компонент бокситов	Экзогенные	Al_2O_3 - 84,97%
Диаспор $HAlO_2$	Листоватые и тонкочешуйча-	Желтовато-бурый, се-	Стеклянный	6,5-7	Несовершен – ная,	Листоватые агрегаты и высокая	Экзогенные	Al_2O_3 - 84,9%

	тые агрегаты	рый, зеленый, бурый			раковистый	твердость		
Гидраргиллит $Al(OH)_3$	Тонкозернистые, землистые и волокнистые массы	Бесцветный, белый, окрашен гидроокислами в бурый цвет	То же	3,5-5	Весьма совершенная	Весьма совершенная спайность, блеск	Выветривания	Al_2O_3 - 65,4%
Нефелин $Na[AlSiO_4]$	Вкрапленные зерна и сплошные крупнозерн. агрегаты	Мутновато-серый, белый, реже желтоватый, красноватый, коричневатый, черта белая	Стеклянный в изломе жирный	5,5-6	Несовершен – ная, Раковистый, неровный	Жирный блеск, встречается в щелочных бескварцевых породах	Магматический (Хибины)	Al_2O_3 - 31,7%
Р Е Д К И Е М Е Т А Л Л Ы								
Л И Т И И								
Сподумен $Li[AlSi_2O_6]$	Призмат. реже игольчатые и таблитчатой формы кристаллы	Белый, розовый, фиолетовый светло-се-рый, зеленый, черта белая	Стеклянный в изломе жирный	6,5-7	Несовершен - ная	Цвет кристаллов, форма выделений	В пегматитах	Li_2O -5,9-7,62%
Лепидолит $K(Al,Li)_2[(SiAl)_4O_{10}](F, OH)_2$	Чешуйчатые агрегаты	Сиреневый, розовый, розовато-фиолетовый, красновато-серый, белый	Перламутровый	2,5-4	Весьма совершенная	Цвет, характер агрегатов	В гранитных пегматитах, реже грейзенах и кварц. жилах	Li_2O -3,2-5,7%
Б Е Р И Л Л И И								
Берилл $Al_2Be_3[Si_6O_{18}]$	Столбчатые и призмат. кристаллы и их сростки	Светло-зеленый, желтовато-зеленый, иногда розовый, белый, бесцветный	Стеклянный	7,5-8	Средняя	Цвет, форма кристаллов	Гидротермальные	BeO –10,5-14,3%
Ц И Р К О Н И И								
Циркон $Zr[SiO_4]$	Короткостолбча -тые кристаллы	Желтый, оранжевый, бурый	Алмазный	7-8	Несовершен – ная, излом неровный	форма выделений	Магматические, в пегматитах, россыпи	ZrO_2 – 61,7%
Т А Н Т А Л И Н И О Б И И								
Колумбит $(FeMn)Nb_2O_6$, Танталит $(FeMn)Ta_2O_6$	Пластинчатые и таблитчатые иногда коротко-столб-чатые кристаллы	Черный или буровато-черный, черта красная, красновато-бурая	Полуметаллический	6-6,5	Несовершен – ная, излом неровный, до полураковистого	Цвет, цвет черты, облик кристаллов	В пегматитах и россыпях	Nb_2O_6 -0,2-78% Ta_2O_6 – 0,86%
Пирохлор	Октаэдричес-кие	Красновато-	Жирный	5,5	Нет,	Цвет, блеск, слабая	Магматические,	Nb_2O_5 - 52-71%

$(NaCa)_2$ $(Nb, Ti,Ta)_2O_6$	кристаллы, их сростки, вкрапленность в породах	бурый до темно-вишневого, часто светло-бурая	или стеклянный		раковистый	магнитность	гидротермальные	Ta_2O_5 - 0,2 -5,5%
Р Е Д К О З Е М Е Л Ь Н Ы Е М Е Т А Л Л Ы								
Монацит (Ce,La,Nb,Th) $[PO_4]$	Вкрапленность единичных зерен	От желтого до темно-коричневого	Жирный до алмазного	5 – 5,5	Средняя, излом раковистый	Цвет, блеск, форма выделений	Магматические россыпи	
Лопарит (Ce, Na,Ca) $(Ti,Nb)O_3$	Кристаллы кубической и октаэдрической формы, неправильные выделения	Черный, черта коричневато-бурая	Полуметаллический	5,5-6	Несовершенный, неровный	Спайность, формы выделений	Магматические	Nb_2O_5 -7,09-20,2% Ta_2O_5- 0,46- 0,75%
Н Е М Е Т А Л Л И Ч Е С К И Е П О Л Е З Н Ы Е И С К О П А Е М Ы Е								
Графит C	Тонкочешуйчатые реже шестоватые тонковолокнистые массы	Черный, серовато-черный, черта черная блестящая	Полуметаллический	1	Весьма совершенная	Жирный на ощупь, мажет бумагу и пальцы	Магматические и метаморфогенные	C-90%
Мусковит $KAl_2[AlSi_3O_{10}]$ $[OH]_2$	Листоватые и чешуйчатые массы	Бесцветный с различными оттенками	Стеклянный перламутровый	2-3	То же	Отличается от биотита более светлой окраской	То же	Электроизолятор
Флогопит KMg_3 $[AlSi_3O_{10}]$ $[F ,OH]_2$	Листовато-плитчатые, чешуйчатые агрегаты	Светлый, желтовато-бурый, в толстых пластинах темно-бурый	Стеклянный	2,5	То же	От мусковита отличается только оптическими свойствами	Гидротермальные (грейзены, пегматиты), метаморфогенные	То же
Вермикулит (Mg, Fe^{2+}, Fe^{3+}) $[(Si\ Al)_4\ O_{10}]$ $[OH]_2 \cdot 4H_2O$	Чешуйчатые агрегаты, плотные массы	Белый, желтоватый, коричневатый	Стеклянный перламутровый	1,5	То же	При прокаливании увеличивает объем (до 25 раз) с образованием червеобразных нитей	Выветривания	Тепло- и звукоизолятор, для очистки хим. продуктов
Хризотил - асбест $(Mg_6[(OH)_8/Si_4O_{10}]$	Спутанно-волокнистые и волокнистые агрегаты	Золотисто-желтый, серо-голубой, синеватый или голубоватый	Шелковистый	3-4	То же	Характер агрегатов, твердость, волокна гибкие	Гидротермальные (Баженовское, Урал; Акдовурак, Тува)	Кислотно- и щелочно-упорные, жаростойкие материалы
Антофиллит – асбест $(Mg, Fe)_7$ $[OH / Si_4O_{11}]_2$	Волокнистые агрегаты	Белый, серый, зеленоватый	Шелковистый	5-6	Весьма совершенная	Волокна гибкие, но не упругие, ассоциация с тальком и серпентинами	Гидротермальные	
Тальк $Mg_3[Si_4O_{10}][OH]_2$	Листоватые, чешуйчатые агрегаты, иногда плотные массы	Бледно-зеленый до белого, реже желтоватый, буроватый, черта белая	Жирный стеклянный	1	То же	Жирный на ощупь, листочки гибки, но не упруги	Гидротермальные	Наполнитель, абсорбент и пр.
Магнезит $MgCO_3$	От крупно- до скрыто-кристаллических агрегатов	Сероватый до чисто белого, реже бесцветный	Стеклянный	4-4,5	Совершенная	Облик агрегатов , вскипает с HCl при нагревании	Осадочные метаморфизованные (Саткинское, Семибратское,	MgO – 47,6% Производство огнеупоров

							Юж.Урал), выветривания (Халиловское в Оренбург.обл.)	
Кварц SiO_2	Призматич.кристаллы, зернистые агрегаты, реже скрыто-кристал. массы	Бесцветный, белый, окрашен, разновидности: 1) черный- морион 2)дымчатый раухтопаз 3)желтый-цетрин 4)фиолет-аметист 5)водянисто- прозрачный- горный хрусталь	Стеклянный	7	Нет, раковистый	Форма кристаллов, в агрегатах-по твердости, излому, отсутствию спайности	Гидротермальные (Урал, Памир), метаморфогенные (Урал), экзогенные (россыпи, кварц.пески)	Пьезоэлектрики, оптические приборы, кварц. стекло и пр.
Флюорит CaF_2	Кристаллы куб. формы, вкрапленность, зернистые и землистые массы	Желтый, зеленый, голубой, фиолетовый, редко бесцветный	Стеклянный	4	Совершенная	Твердость, цвет, термолюминисценция	Гидротермальные экзогенные	Оптика, металлургия
Барит $BaSO_4$	Уплощенные кристаллы, плотные, различной степени зернистости агрегаты, вкрапленность, реже землистые массы	Белый, желтоватый, серый, розовый, черта белая	От стеклянного до перламутрового	3-3,5	Средняя	Высокая плотность (4,3-4,7) и спайность	Гидротермальные, выветривания	Рентгеноскопия, утяжелитель глинистых растворов
Апатит $Ca_5(PO_4)_3$ (F,Cl)	Призматические кристаллы, средне- и тонкозернистые сахаровидные массы	Белый, голубой, сине-зеленый, серый	Стеклянный	5	Несовершенная, излом неровный	Облик кристаллов, цвет, блеск, твердость	Магматические, экзогенные	Удобрение
Сера S	Зернистые и землистые агрегаты, массы и кристаллы пирамид. формы	Желтый, различных оттенков	Алмазный, жирный	2-1	Несовершен – ная	Цвет, твердость, хрупкость, блеск, легкоплавкость (от огня спички)	Гидротермальные	S – 95-100%
Галит NaCl	Кристаллы, кристаллические зерна, агрегаты	Бесцветный, белый, буровато-розовый, серый	Стеклянный	2	Совершенная	Твердость и соленый вкус	Осадочные	Химическая и пищевая промышленность
Сильвин KCl	Зернистые массы	Молочный, реже бесцветный, белый и серый, красноватый	Стеклянный	1,5-2	Совершенная	Горько-соленый вкус, твердость	Осадочные, рапа соленых озер	Удобрения и различные хим.продукты
Гипс $CaSO_4 \cdot 2H_2O$	Кристаллы, волокнистые и рыхлые массы	Белый, бесцветный, серый	Стеклянный	2	Средняя	Твердость, спайность	Осадочные	Строительная и металлургическая промышленность

СПИСОК РЕКОМЕНДУЕМОЙ ЛИТЕРАТУРЫ

Раздел 1

1. *Вертушков Г.Н., Авдонин В.Н.* Таблицы для определения минералов по физическим и химическим свойствам: справочник. 2-е изд., перераб. и доп. М.: Недра, 1992. 489с.
2. *Годовиков А.А.* Минералогия. М.: Недра, 1975. 520с.
3. Общая геология: учебник. Том 1,2/Под ред. *А.К. Соколовского*. М.: КДУ, 2006. 448с.
4. Пособие к лабораторным работам по общей геологии: учебное пособие для вузов/ *В.Н. Павлинов, А.Е. Михайлов, Д.С. Кизевальтер* и др. М.: Недра, 1983, 160с.
5. *Поленов Ю.А.* Основы геологии: учебник. 4-е изд. испр. и доп. Екатеринбург: Изд-во УГГУ, 2018. 338с.
6. *Поленов Ю.А., Огородников В.Н.* Минералы. Часть 1; методические указания по выполнению лабораторной работы по курсу «Геология». Екатеринбург: Изд-во УГГУ, 2018. 25с.

Раздел 2

7. *Петрографический кодекс*. Магматические, метаморфические, метасоматические, импактные образования. Изд. 3-е. С-Пб: ВСЕГЕИ, 2009. 200с.
8. *Ершов В.В., Новиков А.А., Попова Г.Б.* Основы геологии М: Недра, 1986
9. *Рыка В, Малишевская А.* Петрографический словарь. М: Недра, 1989. 590с.

Раздел 3

10. *Михайлов А.Е.* Структурная геология и геологическое картирование. М.: Недра, 1973. 432с.

Раздел 4

11. Геология и разведка месторождений полезных ископаемых: Учеб. для вузов/ Под ред. *В.В. Ершова*. М.: Недра, 1989. 399с.
12. *Рудницкий В.Ф.* Основы учения о полезных ископаемых: учебное пособие. 3-е изд., испр. и доп. Екатеринбург: Изд-во УГГУ, 2015, 245с.
13. *Смирнов В.И.* Геология полезных ископаемых: учебник. М.: Недра, 1989. 326с.
14. *Авдонин В.В., Старостин В.И.* Геология полезных ископаемых: учебник для вузов. М.: Издат. центр «Академия». 2010. 374с.
15. *Макаров А.Б., Григорьев В.В.* Исследование состава и структурно-текстурных особенностей руд: Метод. указ. к лабораторным занятиям по дисциплине «Геология». Екатеринбург: Изд-во УГГУ, 1996. 40с.
16. *Старостин В.И., Игнатов П.А.* Геология полезных ископаемых: учебник для высшей школы. М.: Академический проект, 2004. 512с.

17. Текстуры и структуры руд/ *Бетехтин А.Г., Генкин А.Д., Филимонова А.А., Шадлун Т.Н.* М: ИГЕМ, 1958. 435с.
18. *Исаенко М.П.* Определитель текстур и структур руд. Изд. 3-е, перераб. И доп. М: Недра, 1983. 260с.114

НИКУЛИНА И. А.

Горнопромышленная геология

Методические указания к самостоятельной работе

для студентов специальности 21.05.04 Горное дело

г. Екатеринбург

ОГЛАВЛЕНИЕ

		Стр.
1.	Объекты эксплуатации и их природные свойства	4
1.1.	Объекты горнопромышленной геологии	4
1.2.	Факторы промышленной ценности месторождений	4
1.3.	Пространственно-морфологические факторы	5
1.3.1.	Форма и размеры рудных тел	5
1.3.2.	Мощность	7
1.3.3.	Угол падения	7
1.3.4.	Глубина залегания	8
1.3.5.	Взаимоотношения с вмещающими породами и структурами	8
1.3.6.	Внутреннее строение рудных тел	9
1.3.7.	Тектоническая нарушенность	9
1.4.	Объемно-качественные факторы	10
1.4.1.	Качество полезных ископаемых	10
1.4.2.	Запасы месторождений	12
1.4.3.	Связь количества и качества полезных ископаемых	12
1.4.4.	Концентрация запасов	12
1.5.	Гидрогеологические условия месторождений	13
1.5.1.	Физико-географические факторы обводненности	13
1.5.2.	Геолого-структурные условия обводненности	14
1.5.3.	Собственно гидрогеологические условия	14
1.5.4.	Количественная характеристика обводненности	15
1.5.5.	Режим подземных вод	15
1.5.6.	Гидрогеологическая классификация месторождений	16
1.5.7.	Горнотехнические факторы	17
1.6.	Инженерно-геологические условия месторождений	17
1.6.1.	Физико-географические условия	17
1.6.2.	Свойства горных пород	18
1.6.3.	Геолого-структурные факторы	19
1.6.4.	Трещиноватость горных пород	19
1.6.5.	Газоносность массивов	20
1.6.6.	Современные геологические процессы	20
1.6.7.	Разрабатываемость горных пород	21
2.	Виды геологоразведочных работ и методика их проведения	23
2.1.	Стадийность ГРР	23
2.2.	Геологическая съемка	24
2.3.	Прогнозирование и поиски	25
2.4.	Методы поисковых работ	25
2.5.	Задачи и принципы разведочных работ	27
2.6.	Природная изменчивость рудных тел	27
2.7.	Технические средства разведки	29
2.8.	Способы и системы разведки	30
2.9.	Классификация запасов по степени разведанности	32
2.10.	Группировка месторождений для целей разведки и эксплуатации	33
2.11.	Опробование	34
2.11.1.	Виды опробования	35

2.11.2.	Способы отбора проб	35
2.11.3.	Плотность сети опробования	36
2.11.4.	Обработка проб	36
2.11.5.	Контроль опробования	37
2.12.	Геологическая документация	37
2.13.	Понятие о геолого-экономической оценке	38
2.13.1.	Промышленные кондиции	39
2.13.2.	Оконтуривание запасов	40
2.13.3.	Параметры подсчета запасов	41
2.13.4.	Методы подсчета запасов	41
2.13.5.	Основные показатели геолого-экономической оценки	42
3.	Геологическое обеспечение горного производства	43
3.1.	Разведка в пределах горных отводов	43
3.2.	Эксплуатационная разведка	44
3.2.1.	Эксплуатационная разведка при открытой добыче	46
3.2.3.	Эксплуатационная разведка при подземной разработке	47
3.3.	Работа рудничной геологической службы	48
3.3.1.	Прогноз и планирование количества и качества полезного ископаемого	48
3.3.2.	Управление качеством руд	49
3.3.3.	Учет движения запасов	50
3.3.4.	Учет потерь и разубоживания	51
3.3.5.	Гидрогеологические и инженерно-геологические работы	52
3.4.	Комплексное использование руд и охрана окружающей среды	52

1. ОБЪЕКТЫ ЭКСПЛУАТАЦИИ И ИХ ПРИРОДНЫЕ СВОЙСТВА

1.1. Объекты горнопромышленной геологии

Возникновение горнопромышленной геологии как самостоятельного раздела прикладной геологии можно отнести к самому началу 20-го века. В 1900 г. в США в Анаконде Уинчеллом, а в 1908 г. в России на Богословских рудниках на Урале Е.Д. Стратановичем стали проводиться непрерывные геологические наблюдения для решения проблем, возникающих при разработке. Была осознана необходимость систематического геологического руководства эксплуатацией месторождений. Новая отрасль стала называться рудничной геологией, а позднее промышленной или горнопромышленной.

В настоящее время круг задач, решаемых промышленной геологией, достаточно широк. Один из разработчиков ее теоретических основ профессор В.В. Ершов предлагает следующее определение: **горнопромышленная геология – это прикладная научная дисциплина, которая изучает методы, организацию и технологию геологического обеспечения горного производства при проектировании, строительстве, реконструкции, эксплуатации и ликвидации горных предприятий**. Короче говоря, промышленная геология – это геологическое обеспечение горного производства.

Предметом горнопромышленной геологии являются объекты эксплуатации – месторождения полезных ископаемых и их отдельные части. В.В. Ершов предлагает рассматривать разрабатываемые месторождения как горно-геологические объекты и разделить их на 2 группы: геолого-промышленные и горнотехнические (табл. 1).

Таблица 1

Иерархия объектов эксплуатации (по В.В. Ершову)

Уровень масштаба	Горно-геологические объекты	
	Геолого-промышленные	Горнотехнические
I	Месторождение	Горный отвод
II	Рудное тело	Рудничное, карьерное, шахтное поле
III	Типы и сорта руд	Выемочный участок
IV	Локальные рудные скопления	Горная выработка, забой

Предлагаемая иерархия, конечно, носит схематический характер. На практике не всегда можно установить все выделенные уровни. К примеру, месторождение может быть представлено одним рудным телом, и тогда уровни I и II совпадут. Или, наоборот, оно может включать множество мелких разрозненных тел, и тогда совместятся уровни II и III и так далее.

1.2. Факторы промышленной ценности месторождений

Из всего многообразия природных и технологических свойств месторождений горнопромышленная геология выделяет те, которые определяют целесообразность, возможность и условия разработки. Эти свойства называются факторами промышленной ценности месторождения, или факторами его промышленного освоения, и делятся В.В. Ершовым на 3 класса:

1)общеэкономические,

2)географо-экономические,

3)горно-геологические.

Первые два класса факторов не имеют прямого отношения к конкретным месторождениям. Они важны на уровне отдельных отраслей экономики, видов минерального

сырья, экономических регионов. Эти факторы учитываются, когда решается вопрос о целесообразности эксплуатации месторождения.

К **общеэкономическим факторам** относятся:

1)потребность промышленности в данном виде минерального сырья;

2)наличие запасов данного вида сырья;

3)состояние технологии его разработки, обогащения и использования;

4)наличие заменителей;

5)охрана и рациональное использование недр и другие.

Географо-экономические факторы включают: климат, рельеф, освоенность района, наличие промышленных предприятий, население, его занятость, транспортные условия района, обеспеченность электроэнергией, стройматериалами, водными ресурсами и т.д.

Главную роль для горного производства играют **горно-геологические факторы,** которые определяют всю технику и технологию добычи полезных ископаемых. Горно-геологические факторы, в свою очередь, делятся на 4 группы:

1)пространственно-морфологические;

2)объемно-качественные;

3)гидрогеологические;

4)инженерно-геологические.

1.3. Пространственно-морфологические факторы

Пространственно-морфологические факторы освоения месторождений включают форму и размеры рудных тел, условия залегания, строение и тектоническую нарушенность.

1.3.1. Форма и размеры рудных тел

Форма рудных тел определяется соотношением трех параметров: длины по простиранию, длины по падению и мощности.

Длина по простиранию – это протяженность рудного тела в горизонтальном направлении. Горизонтальная линия, лежащая в плоскости рудного тела, называется **линией простирания**, а угол между направлением на север (меридианом) и линией простирания – **азимутом простирания.**

Длина по падению – это протяженность рудного тела на глубину, измеренная вдоль его поверхности. Линия, лежащая в плоскости рудного тела и перпендикулярная линии простирания, называется **линией падения**. Угол между направлением на север и проекцией линии падения на горизонтальную плоскость, называется **азимутом падения**. Он показывает, в каком направлении тело погружается на глубину и отличается от азимута простирания на 90 или 270°.

Угол, под которым тело наклонено к горизонтальной плоскости, называют **углом падения**. Он изменяется от 0° – горизонтальное залегание до 90° – вертикальное падение.

Азимут простирания, азимут падения и угол падения – главные **элементы залегания** любых геологических тел, определяющие их ориентировку в геологическом пространстве. Однако для характеристики рудных тел широко применяются еще два параметра: 1)**угол склонения** – угол между осью наибольшей вытянутости рудного тела и линией простирания, измеренный в плоскости падения тела; 2)**угол скатывания** или **ныряния** – угол между осью вытянутости рудного тела и проекцией этой оси на горизонтальную плоскость.

Наконец, **мощностью** называют толщину рудного тела – измеренное по перпендикуляру расстояние между кровлей и подошвой пологих тел или между висячим и лежачим боком крутопадающих.

Обозначим длину по простиранию Дпр, длину по падению Дпад, мощность М. Тогда формы рудных тел при всем своем многообразии могут быть сведены к трем основным группам.

1. **Изометричные**, Дпр≈Дпад≈М. В эту группу относятся штоки и гнезда.

Штоки – рудные тела средних и мелких размеров, по форме близкие к цилиндру: изометричные или эллипсовидные в плане и столбообразные в разрезе.

Гнезда – небольшие изометричные тела, характерные для камнесамоцветного сырья, редких и благородных металлов.

2. **Плоские**, Дпр≈Дпад>>М. К плоским, или плитообразным телам относятся, в первую очередь, пласты и жилы.

Пласты – это согласные плитообразные тела. Они залегают согласно, то есть параллельно вмещающим породам. Пласт соответствует осадочному слою. Выделяются также **пластообразные залежи**, которые отличаются от пластов меньшими размерами, а также меньшей выдержанностью.

Жилы – секущие плитообразные тела. Их границы пересекают контакты вмещающих пород. Жилы, как и магматические дайки – это тела выполнения трещин. Жилы могут быть простыми, а также сложными, ветвящимися и т.п.

3. **Линейные**, Дпр>>Дпад≈М или Дпад>>Дпр≈М. Эта группа объединяет рудные тела, вытянутые в одном направлении. Если преобладающим размером является длина по простиранию, образуются **рудные ленты**, типичные для речных (аллювиальных) россыпей. Если наибольший размер отвечает длине по падению, то рудные тела имеют **столбообразную** или **трубообразную** форму. Рудные столбы и трубы приурочены обычно к пересечениям разломов или к вулканическим жерлам.

Широким распространением для обозначения формы рудных тел пользуются в геологии термины «штокверк» и «линза».

Штокверк представляет собой минерализованный объем горных пород. Обычно это массивы магматических пород или их части, насыщенные многочисленными разноориентированными прожилками и вкрапленностью рудных минералов. Такие рудные тела не имеют естественных природных границ и оконтуриваются по данным опробования. Обычно штокверки имеют форму, близкую к изометричной. Однако нередко минерализованные зоны штокверкового типа приурочены к разрывным нарушениям (**линейный штокверк**), и тогда их форма будет плоской или линейной.

Термин «**линза**» также не имеет однозначного морфологического содержания. Короткую и толстую линзу можно отождествить с гнездом. Плоские линзы соответствуют плоским рудным телам: согласным, если линза расположена параллельно контактам вмещающих пород, и секущим, если линза залегает косо. Наконец, линзы могут вытягиваться в одном направлении, образуя линейные рудные тела.

Кроме того, нередко встречаются рудные тела сложной, или комбинированной формы. Обычно они представляют собой сочетания, или комбинации тел, принадлежащих к разным группам. Наиболее распространены **крестообразные, грибообразные, седловидные** и пр.

Форма и размеры залежей определяют общие размеры горного отвода, рудничных, карьерных и шахтных полей, способы и схемы вскрыши и подготовки месторождения, схему деления его на выемочные участки, параметры системы разработки, транспортной сети, вентиляции.

1.3.2. Мощность

Оценка мощности рудных тел зависит, в первую очередь, от способа разработки.

Для открытой разработки месторождений различают залежи:

- весьма маломощные (до 2 м);
- маломощные (2-10 м);
- средней мощности (10-20 м);
- мощные (20-50 м);
- весьма мощные (более 50 м).

Для подземной разработки рудные тела разделяются по мощности на следующие классы:

- тонкие (до 0.7-0.8 м);
- маломощные (0.8-3 м);
- средней мощности (3-8 м);
- мощные (8-30 м);
- весьма мощные (более 30 м).

Для целей эксплуатации различают рабочую (кондиционную) и нерабочую (некондиционную) мощность. В пределах рабочего контура могут быть участки с нерабочей мощностью. В этих случаях залежь считается прерывистой. В практике пользуются понятиями **выдержанности** и **рудонасыщенности** залежи, которые являются обратными прерывистости. По выдержанности мощности различают 4 типа залежей:

1)выдержанные – участков с нерабочей мощностью нет;

2)относительно выдержанные – суммарная площадь блоков с нерабочей мощностью составляет не более 25% всей площади рабочего контура;

3)невыдержанные – прерывистые, блоки с нерабочей мощностью занимают в сумме до 50% рабочего контура;

4)крайне невыдержанные – блоки с нерабочей мощностью преобладают, их суммарная мощность больше 50% рабочего контура.

Кроме выдержанности, большое значение имеет **изменчивость мощности** – колебания ее величины в пределах рабочего контура. Нередко отмечаются раздувы и пережимы рудных тел, которые снижают эффективность добычи. Особенно важно оконтурить блоки, где вследствие изменения мощности необходимо изменять технологию разработки месторождения.

Наконец, крайне важным является также **характер выклинивания** рудных тел, которое может быть простым, тупым и сложным. При простом выклинивании мощность тел уменьшается до нуля постепенно, при тупом – резко обрывается. При сложном выклинивании тела расщепляются на множество тонких прожилков или пропластков, каждый из которых выклинивается самостоятельно.

1.3.3. Угол падения

Из условий залегания рудных тел очень большую роль играет угол падения.

Залежи полезных ископаемых, разрабатываемые открытым способом, по углу падения объединяются в следующие группы:

1)горизонтальные и пологие (угол падения до 8-10°);

2)наклонные (от 6-8 до 25-30°);

3)крутонаклонные (от 25-30 до 55°);

4)крутые, или крутопадающие (от 55 до 90°);

5)сложные, характеризующиеся переменными значениями азимутов и углов падения в связи с залеганием в складчатых структурах, зонах разрывных нарушений.

Для целей подземной разработки рудные тела делят на следующие группы:

1)горизонтальные и весьма пологие (с углом падения до 5-10°);

2)пологие (от 5-10 до 25-30°);

3)наклонные (от 25-30 до 45°);

4)крутопадающие (от 45 до 90°).

Большое значение имеет также **изменчивость угла падения**. По этому признаку выделяют залегание: 1)крайне изменчивое (угол падения меняется в пределах горной выработки); 2)изменчивое (угол меняется в пределах выемочного участка); 3)устойчивое (в пределах шахтного поля угол не меняется).

Угол падения и его изменчивость, а также размеры залежи по простиранию и падению определяют выбор способов и схем вскрытия и подготовки месторождений, параметров систем разработки, условий доставки руды в очистном пространстве.

1.3.4. Глубина залегания

В зависимости от условий образования и глубины эрозионного среза тела полезных ископаемых могут занимать разное положение относительно поверхности рельефа. Для условий открытой разработки по глубине залегания выделяют залежи следующих типов:

1)поверхностные - непосредственно выходящие на поверхность или расположенные под наносами небольшой (до 50 м) мощности;

2)глубинные – перекрытые толщей пород мощностью более 50 м; в пределах этого типа различают залежи средней (50-250 м), большой (250-500 м) и весьма большой (более 500 м) глубины;

3)высотные – размещающиеся выше преобладающего уровня поверхности;

4)высотно-глубинные – расположенные выше и ниже поверхности рельефа.

Большинство рудных месторождений залегает на значительных глубинах, что обусловливает широкое распространение подземного способа разработки. Наибольшая глубина очистных работ в нашей стране составляет более 1 км (рудники Октябрьский и Таймырский Норильского ГМК) и постоянно возрастает. За рубежом горные работы ведутся на больших глубинах: в Индии (Чемпион Риф, Колар) – 3.5 км, ЮАР (Ист Рэнд, Витватерсранд) – около 4 км.

Большая глубина осложняет ведение горных работ из-за резкого возрастания горного давления, увеличения температуры и т.д.

1.3.5. Взаимоотношения с вмещающими породами и структурами

Рудные тела являются частью геологического строения определенного участка земной коры и находятся в разных генетических и пространственных взаимоотношениях с вмещающими породами и структурами. По характеру этих взаимоотношений выделяются следующие типы рудных тел:

1)согласные с залеганием вмещающих пород – осадочные, стратиформные, инфильтрационные;

2)залегающие согласно с контактовыми поверхностями разных пород – скарны, остаточные коры выветривания;

3)несогласные с залеганием вмещающих пород, но контролируемые выдержанными структурами – минерализованные дайки, жилы;

4)несогласные с залеганием вмещающих пород и не контролируемые установленными структурами.

Принадлежность рудных тел к той или иной группе в значительной степени влияет на способы и схемы вскрытия и подготовки к отработке, параметры систем разработки, схемы транспортирования и др.

1.3.6. Внутреннее строение рудных тел

Внутреннее строение рудных тел бывает, как правило, неоднородным, что связано с непостоянством физико-химических условий в процессе рудоотложения. По сложности внутреннего строения залежи можно разделить на простые и сложные.

Простые залежи характеризуются однородным строением, то есть отсутствием существенных включений пустых пород. **Сложные** залежи содержат включения пустых пород и некондиционных руд. Включения могут быть редкие большие, многочисленные мелкие и др.

К особому типу относятся так называемые «**рассредоточенные**» залежи сложного строения, в пределах которых руда и пустая порода распределяются незакономерно и не имеют четких границ. Такие залежи представляют наибольшую сложность и при разведке, и при эксплуатации.

Внутреннее строение рудных тел, а также характер их контакта с вмещающими породами необходимо учитывать при выборе системы разработки.

1.3.7. Тектоническая нарушенность

Тектоническая нарушенность является фактором, отрицательно влияющим на промышленную ценность месторождений.

По возрастным соотношениям с оруденением тектонические нарушения делятся на: 1)**дорудные**, 2)**внутрирудные** (**синрудные**, **интрарудные**) и 3)**послерудные** (**пострудные**). Главное значение для целей разведки и эксплуатации имеют пострудные нарушения. Они усложняют первоначальную структуру месторождений, ухудшают качество руд, затрудняют производство горно-эксплуатационных работ.

По характеру вызываемых деформаций пород и руд нарушения могут быть: 1)складчатые, или пликативные, и 2)разрывные, или дизъюнктивные. Они проявляются отдельно, а также образуют комбинированные структуры.

Складчатые нарушения, или **складки**, представляют собой пластические деформации без разрыва сплошности горных пород. Они приводят к изменению формы рудных тел, к их смятию. При складчатых деформациях пластичных полезных ископаемых (глина, гипс, минеральные соли) обычно происходит также уменьшение мощности пластов на крыльях и увеличение мощности в ядерных частях складок.

Разрывные нарушения, или **разломы**, сопровождаются разрывом сплошности и смещением пород и руд. Горизонтальные смещения называются **сдвигами**. По направлению смещения различают **правые и левые сдвиги**. Среди вертикальных смещений выделяют **взбросы и сбросы**. Как правило, смещения по разломам носят косой характер, то есть включают и горизонтальную, и вертикальную составляющие. Плоскость, по которой происходит смещение, называют **плоскостью сместителя**, или **сместителем.** По положению сместителя относительно рудного тела выделяют разломы **продольные, поперечные** и **диагональные.** По положению сместителя по падению (в разрезе) различают разломы **согласно падающие**, если падение сместителя и рудного тела направлено в одну сторону, и **несогласно падающие**, если сместитель и рудное тело падают в разные стороны.

При изучении разрывных нарушений необходимо определить их возраст относительно оруденения и выделить среди них **пострудные**. Основными признаками отличия пострудных нарушений от дорудных и внутрирудных являются состав и структурно-текстурные особенности полезного ископаемого по обе стороны разлома.

Для пострудных нарушений определяют направление и амплитуду смещения. **Направление** движения устанавливают по ряду признаков: 1)загибам пласта, 2)перемещению обломков руды в направлении смещения, 3)бороздам и зеркалам скольжения, составу обломков вмещающих пород в нарушенной зоне и др.

Определение **амплитуды** смещения по разлому – наиболее сложная часть задачи; решение ее обычно осуществляется совместно маркшейдерами и геологами.

Поиски смещенных частей залежей вызывают необходимость проходки дополнительных объемов буровых скважин и подземных выработок. Тектонические нарушения часто сопровождаются дроблением и милонитизацией (перетиранием) горных пород и руд, что ухудшает качество полезного ископаемого.

В зонах нарушенных пород наблюдается пониженная устойчивость в горных выработках, повышенная обводненность и сосредоточенная фильтрация воды. При очистной выемке требуется применение систем разработки, позволяющих оставлять невынутыми блоки пород в зонах нарушений. Таким образом, тектоническая нарушенность месторождений вызывает дополнительные потери и разубоживание полезного ископаемого и приводит к удорожанию разработки.

1.4. Объемно-качественные факторы

Эта группа включает качество полезных ископаемых и их запасы.

1.4.1. Качество полезных ископаемых

Качество минерального сырья – это совокупность свойств, обусловливающих его использование. Главные признаки, образующие качество, это вещественный состав, структурно-текстурные особенности, физико-механические, физико-химические и технологические свойства полезных ископаемых. Требования к качеству зависят также от направления промышленного использования и технологии переработки сырья.

Качество характеризуется многочисленными показателями, основными из которых являются показатели назначения, технологичности и сохраняемости.

К **показателям назначения** относятся параметры, отражающие вещественный состав руд. Главные из этих параметров – **содержание полезных компонентов** и вредных примесей.

Содержание – это концентрация компонента в руде. Содержание определяется в расчете на массу воздушно-сухой руды. Единицы измерения содержания могут быть разными. Для распространенных элементов (железо, марганец, медь, никель и др.) оно выражается процентным количеством металлов, для редких и радиоактивных (вольфрам, литий, бериллий, уран и т.д.) - их оксидов, для благородных металлов – в граммах на тонну (г/т), для драгоценных камней – в каратах (0.2 г). Содержание полезных компонентов в россыпях указывается в единицах массы, приходящихся на кубометр песков (г/м^3).

Требования к качеству полезных ископаемых обычно устанавливаются для каждого предприятия отдельно, исходя из экономических соображений. В целом при более дешевой открытой добыче минимальные содержания принимаются ниже, чем при подземной. Крупные месторождения могут отрабатываться с меньшими содержаниями, чем мелкие. Ниже минимальные содержания устанавливаются для легкообогатимых руд по сравнению с труднообогатимыми. С течение времени, с развитием техники и технологии переработки полезных ископаемых требования к качеству снижаются.

Вредные примеси ухудшают качество руды, усложняют процесс ее переработки, удорожают конечный продукт. Вредными примесями для железа являются сера, фосфор, мышьяк, а также олово, цинк, свинец, медь; для марганца – фосфор; для бокситов – кремнезем, сера, ванадий, хром, кальций, медь, органические вещества; для золота – мышьяк; для фосфоритов – магний и т. д. Максимальное количество вредных примесей также нормируется требованиями промышленности к качеству сырья.

Наличие **попутных полезных компонентов,** наоборот, является положительным признаком. При небольших содержаниях их самостоятельная добыча была бы неэкономичной, но при попутном извлечении они представляют собой значительную ценность, и являются важной сырьевой базой ряда редких и рассеянных элементов. Такие попутные компоненты как платиноиды в медно-никелевых рудах, кобальт магнетитовых месторождений, серебро, золото, кадмий, теллур и селен в медно-полиметаллических рудах повышают ценность месторождений вдвое, а запасы этих элементов могут быть даже выше, чем на самостоятельных месторождениях. Наличие в рудах ценных попутных компонентов снижает требования промышленности к содержанию основных металлов.

Для неметаллических полезных ископаемых, представленных минералами и кристаллами (асбест, графит, слюды и др.), качество определяется содержанием в руде полезных минералов и кристаллов, а также совокупностью показателей, характеризующих их специфические свойства, которые определяют условия промышленного использования. Так, для хризотил-асбеста минимальное содержание в рудах колеблется от 2.5 до 6%. В зависимости от длины волокна и содержания включений товарный асбест подразделяется на 8 групп (от 0 до 7) и 42 марки (от 0.7 до 18 мм и более). Кроме того, выделяют 4 текстурные группы по степени распушки. Не менее разнообразны качественные показатели и для других видов неметаллического индустриального сырья, строительных материалов, ископаемых углей.

Показатели технологичности – это свойства, обусловливающие эффективность разработки, обогащения или металлургического передела. К ним относятся крепость, абразивность, флотируемость, растворимость и т.д.

Они зависят от: 1)минерального состава сырья, 2)химического состава отдельных минералов, 3)формы и размеров минеральных зерен, 4)характера их срастания друг с другом, с породообразующими и жильными минералами, 5)химического и минерального состава вмещающих пород и жильной массы.

Например, железо, связанное с магнетитом, полностью выплавляется из руд, в то время как практически все силикатное железо теряется. Сульфиды молибдена и сурьмы хорошо флотируются, а охры этих минералов (окисленные руды) теряются при обогащении.

Руды разного состава различаются по технологическим свойствам и перерабатываются по разным технологическим схемам. Тонковкрапленные руды с тесным взаимным прорастанием отдельных минералов, а также руды с колломорфными структурами труднообогатимы. При срастании минеральных зерен по прямым линиям минералы легче освобождаются при измельчении. Неправильные ограничения свойственны халькопириту, сфалериту, золоту и др.

Показатеями сохраняемости полезных ископаемых при складировании и транспортировании являются такие свойства, как слеживаемость, окисляемость, самовозгораемость и др.

Важнейшие свойства руд, определяющие показатели технологичности и сохраняемости, будут рассмотрены ниже как инженерно-геологические факторы освоения месторождений.

Наряду с единичными показателями качества полезных ископаемых используются групповые характеристики, такие как **промышленные типы** и т**ехнологические сорта** руд. Промышленные типы выделяют при геологических исследованиях по вещественным и структурным признакам. Технологические сорта устанавливают в пределах промышленных типов с учетом качественных отличий, определяющих особенности технологии переработки.

1.4.2. Запасы месторождений

Запасы полезного ископаемого – это количество его в недрах, отвечающее по качеству требованиям промышленности. Для разных видов полезных ископаемых запасы отдельных месторождений измеряются от миллиардов т до кг. Например, запасы железных руд и ископаемых углей обычно составляют миллиарды тонн, меди и свинца – сотни тысяч тонн, золота – тонны, некоторых редких и рассеянных элементов, пьезокварца, исландского шпата – десятки килограммов.

По величине запасов месторождения делятся на уникальные, крупные, средние и мелкие.

Уникальные месторождения единичны в мире по каждому виду полезных ископаемых. К ним относятся, например, Никопольское (Украина) месторождения марганца, месторождение меди Чукикамата (Чили), золото-урановое месторождение Витватерсранд (ЮАР), молибденовое месторождение Клаймакс (США).

Крупных месторождений насчитывается в мире десятки. Это, например, железорудные месторождения Криворожского бассейна на Украине, медное месторождение Джезказган в Казахстане, Хибинский апатитоносный массив на Кольском полуострове. Горные предприятия, работающие на базе крупных месторождений, имеют значение для страны в целом или области.

Средние месторождения являются сырьевой базой горных предприятий районного значения.

Мелкие месторождения, как правило, не имеют самостоятельного значения, горные предприятия создаются на базе нескольких мелких месторождений.

1.4.3. Связь количества и качества полезных ископаемых

Количество и качество полезного ископаемого тесно связаны между собой. Большинство рудных залежей имеют наиболее богатую часть, при удалении от которой содержание полезных компонентов постепенно убывает вплоть до нуля. Подсчет запасов месторождения всегда выполняется в пределах определенного контура. Оконтуривание запасов производится по заданному предельному содержанию полезного компонента. Чем ниже это предельное содержание, тем больше размеры контура и запасы. И наоборот, чем выше предельное содержание, тем меньше будут контуры залежи и запасы полезных компонентов. Таким образом, изменение качественной характеристики ведет к изменению количественных показателей. Понижение минимального содержания полезного компонента ухудшает качество руды, но увеличивает размеры залежей и, следовательно, запасы. Повышение минимального содержания улучшает качество руды, но вызывает сокращение размеров залежи и уменьшение запасов.

Поэтому при оценке месторождений нужно учитывать одновременно и количественные и качественные показатели. Наиболее ценными оказываются, как правило, не те месторождения, которые содержат самые богатые руды, а те, которые обеспечивают максимальные масштабы производства и минимальную себестоимость продукции. Чаще всего к ним относятся крупные месторождения рядовых руд.

1.4.4. Концентрация запасов

Кроме общего количества запасов, важно знать характер их пространственного распределения в пределах месторождения как по площади, так и в разрезе, то есть **степень концентрации.**

Если запасы рассредоточены на большой площади и на большую глубину, то разработка такого месторождения потребует большого объема горных работ, что влечет за собой повышение общих затрат и себестоимости руды. Высокая концентрация запасов, то есть сосредоточение их в пределах небольшого объема, снижает затраты.

Концентрацию запасов полезного ископаемого измеряют их количеством, отнесенным на единицу площади или на единицу углубки при разработке. Эти величины называются **продуктивностью месторождения** соответственно **по площади** или **по глубине.**

Концентрация запасов выражается также коэффициентом рудоносности. Коэффициент **рудоносности** – это отношение мощности, площади или объема рудных тел к мощности, площади или объему всей продуктивной толщи, включая и рудные тела. Соответственно различают **линейный, площадной** и **объемный** коэффициенты рудоносности. Коэффициент рудоносности можно определить по скважине, горной выработке, геологическому разрезу, эксплуатационному блоку, месторождению в целом.

1.5. Гидрогеологические условия месторождений

Гидрогеологические факторы определяют **обводненность** месторождений полезных ископаемых.

Вода – постоянный компонент вещественного состава горных пород. Она оказывает большое воздействие на состояние и свойства пород, на протекающие в них процессы. Подземные воды обычно тесно связаны с поверхностными и являются важным элементом геологической среды. Для них характерна высокая подвижность и способность к миграции. Миграция подземных вод обусловлена как естественными причинами, так и производством горных работ.

Подземные воды влияют на: 1)качество полезных ископаемых; 2)устойчивость горных пород в горных выработках; 3)условия ведения горных работ; 4)их безопасность. В связи с этим, изучение гидрогеологических условий месторождений представляет одну из важнейших задач горнопромышленной геологии.

Множество гидрогеологических факторов может быть разделено на следующие группы: 1)физико-географические, 2)геолого-структурные, 3)собственно гидрогеологические, 4)горно-технические (техногенные).

1.5.1. Физико-географические факторы обводненности

Из физико-географических факторов наибольшее влияние на обводненность оказывают: 1)климат, 2)гидросеть и 3)рельеф.

Из **климатических** зон специфические гидрогеологические условия характерны для зоны вечной (многолетней) мерзлоты. Подземные воды этой зоны принято делить на над-, меж- и подмерзлотные. **Надмерзлотные воды** оттаивают летом и промерзают зимой, их режим имеет сезонный характер. **Межмерзлотные воды** представлены жидкой и твердой фазами, соотношение между которыми не зависит от сезона**. Подмерзлотные воды** по режиму не отличаются от подземных вод других климатических зон.

Поверхностная **гидросеть** влияет на обводненность месторождений при наличии хорошо выраженной гидравлической связи с подземными водоносными горизонтами. Связь эта может осуществляться через слои водопроницаемых горных пород и разрывные нарушения, достигающие поверхности. Они нередко создают благоприятные условия для поступления вод из открытых водоемов. В качестве примера можно назвать месторождения Северо-Уральского бокситоносного района (СУБР), где подземные воды подпитываются речными.

При равнинном **рельефе** сток поверхностных вод замедлен, местность нередко заболочена, месторождения часто расположены ниже базиса эрозии рек и водоемов. Гидрогеологические условия в этих случаях характеризуются неглубоким залеганием грунтовых вод и наличием нескольких горизонтов напорных вод. Водоносные горизон-

ты могут иметь значительный напор, высокую водообильность и разнообразную водопроницаемость. Горные породы здесь часто сильно обводнены.

Для горных областей, напротив, характерна малая и временная обводненность пород.

1.5.2. Геолого-структурные факторы обводненности

К геолого-структурным факторам относятся: 1)состав и свойства вмещающих пород и руд, 2)условия их залегания и 3)тектоническая нарушенность.

Состав и свойства вмещающих пород и руд. Наиболее низкая обводненность присуща месторождениям, сложенным магматическими, метаморфическими и осадочными сцементированными породами, в которых вода движется только по трещинам. Высокая обводненность характерна для месторождений, в строении которых участвуют карстующиеся породы – карбонатные, сульфатные, хлоридные (известняки, гипсы, минеральные соли).

Условия залегания. Наиболее сложные гидрогеологические условия отмечаются на месторождениях, где рудные тела залегают между обводненными водоносными горизонтами, сложенными рыхлыми обломочными породами. Таковы, например, условия месторождений Подмосковного буроугольного бассейна, Никопольских марганцевых месторождений и др.

Тектоническая нарушенность. Зоны тектонических нарушений являются участками сосредоточенного, иногда катастрофического поступления воды в горные выработки. Известны случаи затопления шахт и карьеров подземными водами из тектонических нарушений, вскрытых горными выработками.

1.5.3. Собственно гидрогеологические условия

Собственно гидрогеологические факторы включают: 1)тип и условия залегания подземных вод и 2)характеристику водоносных горизонтов.

Типы подземных вод. По условиям залегания выделяются несколько типов подземных вод: почвенные, верховодка, грунтовые, пластовые, трещинные и карстовые. **Почвенные воды** находятся на поверхности земли в почвах. **Верховодка** – воды, которые собираются над верхними невыдержанными линзовидными прослоями водоупорных пород. **Грунтовые** воды залегают над первым от поверхности выдержанным водоупорным слоем. Грунтовые воды имеют свободную поверхность, которую называют **уровнем** или **зеркалом грунтовых вод. Пластовые** воды локализуются на более глубоких горизонтах в пластах водопроницаемых пород, ограниченных сверху и снизу водоупорными породами. **Трещинные** воды связаны с разрывными нарушениями. **Карстовые** воды приурочены к растворимым **карстующимся породам** и залегают в карстовых полостях внутри них –пустотах, пещерах и пр.

Почвенные воды, грунтовые и верховодка распространены, главным образом, в самых верхних частях земной коры, сложенных современными отложениями песчано-галечного состава. Они затрудняют вскрытие месторождения и повышают обводненность нижележащих коренных пород. Пластовые воды характерны для водопроницаемых толщ. Чаще всего это полускальные осадочные породы, угольные пласты, рудные залежи. Для скальных пород – магматических, метаморфических, некоторых осадочных типичны трещинные воды. Наибольшая обводненность месторождений обусловлена карстовыми водами, распространенными среди известняков, доломитов, мергелей, гипсов и ангидритов, соляных пород.

Характеристика водоносных горизонтов включает их количество и мощность, распространение по площади и в разрезе, связь друг с другом и с поверхностными водоемами, режим питания, а также гидродинамические показатели, среди которых

наибольшее значение имеют: 1)влагоемкость, 2)водоотдача, 3)водопроницаемость, 4)водоприток.

Влагоемкость – способность горных пород вмещать в себя влагу. Вода, которая может быть заключена в породе, разделяется на 3 вида: 1)физически связанную (гигроскопическую и молекулярную), 2)капиллярную и 3)поровую. Влагоемкость, обусловленная физически связанной и капиллярной водой, снижает эффективность работы горного предприятия, так как вызывает лишние затраты энергии и уменьшает производительность работы механизмов и машин. Полная влагоемкость, объединяющая все виды воды, определяет запасы подземных вод и режим поступления воды в горные выработки.

Водоотдача – обратное влагоемкости свойство. Водоотдача обусловлена объемом водонасыщенных пород, их минеральным составом, временем стока воды и др.

Водопроницаемость – способность горных пород пропускать через себя (фильтровать) воду. Она зависит от минерального состава, размера зерен, общей и открытой пористости, а также от состава, температуры и степени минерализации воды. Водопроницаемость характеризуется коэффициентом фильтрации, который показывает расстояние, на которое распространяется вода сквозь данную породу за сутки. **Коэффициент фильтрации** измеряется в м/сутки. По величине его породы делятся на 4 группы: 1)водоупорные (<.0.1) – глины, глинистые известняки, монолитные изверженные породы;

2)слабопроницаемые (0.1-10) – лессы, суглинки, аргиллиты, алевролиты, супеси, бурые угли;

3)среднепроницаемые (10-500) – пористые известняки, песчаники;

4)легкопроницаемые (>1000) – крупные пески, галечники, трещиноватые скальные породы.

Водоприток – это объем поступающей воды. Он прямо пропорционален водопроницаемости.

1.5.4. Количественная характеристика обводненности

Обводненность месторождений количественно определяется запасами подземных вод в пересекаемых водоносных горизонтах. Среди них различают статические и динамические запасы.

Статические запасы равны объемам воды в водоносных горизонтах и старых затопленных выработках. При вскрытии месторождений они дают значительный водоприток, который затем снижается.

Динамические запасы соответствуют расходу воды, протекающей через поперечное сечение водоносного горизонта в единицу времени.

Главными количественными показателями обводненности являются следующие:

1)**суммарный приток** воды к месторождению, $м^3$/час;

2)**удельный приток** воды на 1 $м^2$ поверхности горных выработок, л/ч· $м^2$;

3)**коэффициент водообильности** – объем воды, приходящийся на 1 т добытой руды, $м^3$/т;

4)**коэффициент фильтрации** основного водоносного горизонта, м/сутки.

1.5.5. Режим подземных вод

Режим подземных вод – это изменения в поступлении подземных вод во времени. Они включают напор, уровень, температуру, химический и газовый состав, дебит водозаборов и др. Изменение этих параметров происходит под влиянием как естественных, так и искусственных факторов.

Режим подземных вод резко изменяется при освоении месторождений. Различают стационарный и нестационарный режим. При **стационарном** режиме суммарный объем отводимых от выработок вод равен их притоку, при **нестационарном** этот баланс будет положительным или отрицательным. Существует много причин нарушения стационарности режима подземных вод. Одна из самых распространенных – осушение месторождений. В процессе осушения уровень воды снижается и образуются депрессионные воронки, поглощающие дождевые и талые воды, а также воды поверхностных водоемов и водотоков. Другая причина – сдвижение горных пород в результате горных работ с нарушением их сплошности трещинами. Трещины усиливают инфильтрацию атмосферных и поверхностных вод, соединяют одни водоносные горизонты с другими, вызывают перетекание воды и увеличивают водопритоки в выработки.

1.5.6. Гидрогеологическая классификация месторождений

Существует целый ряд классификаций месторождений полезных ископаемых по условиям обводненности. Классификация П.П. Климентова, разработанная еще в 1976 г., основана на характере и водообильности горных пород, слагающих кровлю и подошву полезного ископаемого. Всего в ней выделяется восемь типов месторождений.

1 тип – месторождения, в разрезе которых широко развиты карстующиеся породы (карбонатные и сульфатные). Месторождения, приуроченные к карстующимся породам, характеризуются максимальной водообильностью. На этих месторождениях приток воды в отдельные выработки превышает 2000 $м^3$/час. К этому типу относятся месторождения СУБРа, Кизеловского каменноугольного бассейна и др.

2 тип – месторождения, располагающиеся в толщах несцементированных обломочных пород (песчаных, песчано-галечных и песчано-глинистых). Водообильность этих месторождений высока и характеризуется водопритоком 100-300 $м^3$/час, а иногда и более. Сюда относятся месторождения бурых углей, огнеупорных глин, марганца, фосфоритов, некоторые железорудные месторождения и россыпные месторождения олова, золота, платины, вольфрамита и др.

3 тип – месторождения, в геологическом разрезе которых преобладают трещиноватые скальные породы и в подчиненном количестве присутствуют рыхлые песчаные. Водоприток месторождений этого типа также достаточно высок, а при наличии гидравлической связи с поверхностными водами может достигать 400-600 $м^3$/час.

4 тип – месторождения, приуроченные к скальным трещиноватым породам. Водообильность этих месторождений определяется степенью трещиноватости пород, но в целом водопритоки в горных выработках, пройденных на этих месторождениях, обычно не превышают 50-150 $м^3$/час. В эту группу относятся слабо обводненные месторождения цветных и редких металлов, некоторые каменноугольные бассейны (Донбасс), большинство железорудных месторождений, некоторые месторождения строительных материалов.

5 тип – месторождения с любым геологическим разрезом, расположенные в горных районах и междуречьях с высокими абсолютными отметками. Эти месторождения обычно располагаются выше местного базиса эрозии. Приток воды в горные выработки таких месторождений небольшой, и борьба с ним не представляет трудностей.

6 тип – соляные месторождения. Залежи галоидов выделяются в отдельный тип в связи с хорошей растворимостью минеральных солей в воде и их высокой пластичностью, благодаря которой возникающие в соляной толще трещины быстро залечиваются собственным веществом. Залечивание трещин является одной из главных причин отсутствия воды на соляных месторождениях. Кроме того пласты солей часто покрыты мощными глинистыми толщами, не пропускающими воду. Поэтому соляные рудники обычно воды не содержат.

7 тип – месторождения, расположенные в толще многолетней мерзлоты. Большинство из них являются сухими или слабо обводненными.

8 тип – нефтяные и газовые месторождения, имеющие весьма специфические гидрогеологические условия. На этих месторождениях различают **краевые** воды, распространенные по границам нефтяной залежи, и **подошвенные** воды, подстилающие залежь. Кроме того, в нефтяные и газовые месторождения проникают воды кровли, а также напорные воды, залегающие ниже подошвенных вод, если их напор достаточно высок.

1.5.7. Горнотехнические факторы

Из горнотехнических факторов наибольшее влияние на обводненность оказывают следующие: 1)степень осушения месторождения; 2)искусственное обводнение территории; 3)нарушение поверхностного стока при ведении горных работ; 4)отдельные технологические процессы, например, буровзрывные работы; 5)прорывы воды из старых затопленных выработок или скважин.

1.6. Инженерно-геологические условия месторождений

Инженерно-геологические условия месторождений характеризуют: 1)разрабатываемость горных пород; 2)их устойчивость в массиве и проявления горного давления при разработке; 3)разные физико-химические процессы, протекающие в массиве и горной массе. В соответствии с этим инженерно-геологические работы на месторождениях включают:1)улучшение разрабатываемости горных пород; 2)управление состоянием массива; 3)управление состоянием добытой горной массы. При этом инженерно-геологические показатели относятся как к естественным массивам горных пород, так и к искусственным. Под искусственными массивами понимаются отбитая и добытая горная масса, навалы на складах, отвалы и товарная продукция предприятия.

Факторы, определяющие инженерно-геологические условия месторождений, включают также 4 группы; 1)физико-географические; 2)физические, физико-механические и физико-химические свойства горных пород; 3)геолого-структурные; 4)современные геологические процессы.

1.6.1. Физико-географические условия

Из физико-географических условий месторождения главное значение имеют климат и рельеф.

Климат, в первую очередь, влажность и температура воздуха, определяют процессы выветривания горных пород, изменяющего их свойства и состояние массива.

Равнинный **рельеф** характеризуется слабой расчлененностью, замедленным поверхностным стоком. Верхняя часть геологического разреза здесь обычно сложена осадочными породами, для которых характерна малая прочность и низкая устойчивость. Здесь распространены плывуны, карст, оползни.

В горных районах рельеф расчлененный, в разрезе преобладают магматические и метаморфические породы – прочные, устойчивые, обладающие повышенным напряженным состоянием. В таких районах широко развиты гравитационные и водно-гравитационные явления – осыпи, обвалы, сели.

1.6.2. Свойства горных пород

Физические свойства горных пород зависят от их состава и строения. Горные породы – это двух- и трехфазные системы, в которых твердая фаза (минеральный скелет) находится в динамическом взаимодействии с жидкой и газообразной фазами. Характер этого взаимодействия в значительной степени определяет состояние и свойства породы.

Состав и размеры минеральных зерен, а также **связь их друг с другом** – важнейшие инженерно-геологические факторы. По этим признакам различают горные породы: 1)**раздельнозернистые (рыхлые)**, 2)**связные (глинистые)**, 3)**твердые (скальные)**.

Физико-механические свойства горных пород определяют сопротивляемость их деформациям и разрушению. Соответственно различают **деформационные** и **прочностные свойства** горных пород. Твердые породы близки по физико-механическим свойствам к твердым телам. Свойства глинистых пород варьируют в широких пределах. Раздельнозернистые породы ведут себя как сыпучие тела.

На инженерно-геологические условия месторождений влияют также электромагнитные, теплофизические, сейсмоакустические свойства горных пород.

К **физико-химическим свойствам** горных пород относятся их растворимость, окисляемость, коррозионные, абсорбционные, электрокинетические свойства, а также липкость, набухаемость, водопрочность и др.

Растворение горных пород вызывается воздействием минерализованных вод, содержащих минеральные и органические кислоты. Для трещиноватых скальных и раздельнозернистых пород характерно прямое растворение, для глинистых пород – диффузионное.

Окисление происходит на земной поверхности и в зоне просачивания атмосферных осадков. Ему подвержены, в первую очередь, породы, содержащие органические вещества и легко соединяющиеся с кислородом химические элементы – железо, сера, никель, кобальт и др.

Частный случай окисления представляют собой **самонагревание** и **самовозгорание**, характерные для торфа, горючих сланцев, каменного угля, сульфидных руд. Самовозгораемость существенно влияет на выбор систем разработки, определяет особые требования к условиям складирования и транспортирования горной массы.

Адсорбционная способность заключается в поглощении ионов, молекул, коллоидных и глинистых частиц из растворов и газовых смесей. Различают механическую, физическую, физико-химическую и биологическую адсорбцию. Адсорбционная способность типична для тонкодисперсных горных пород, состоящих из мельчайших зерен размером 0.01 мм и менее – глин, углей, торфов, некоторых железных и марганцевых руд и др.

Электрокинетические и осмотические свойства также присущи высокодисперсным горным породам (глинистым, лессовым, торфяным). Они могут вызвать в породе деформацию набухания или усадки, изменить условия движения подземных вод.

Коррозионная активность горных пород зависит от химического состава, влажности, насыщенности газами и по механизму является электрохимической.

Липкость наиболее характерна для влажных связных горных пород (глинистых, лессовых). Липкость обусловливает проявление **слеживаемости** и имеет большое значение при отбойке, доставке и транспортировке горной массы.

Пластичностью при определенной влажности и небольших давлениях обладают только глинистые породы, лессы, мергель, мел, торф, почвы.

Набухание глинистых пород связано с поглощением ими воды, **усадка** – с отделением ее. Усадка ведет к уплотнению глинистых пород, к повышению сопротивления деформациям, образованию трещин, увеличивающих водопроницаемость.

Водопрочность горных пород характеризуется **размокаемостью** для дисперсных горных пород, **размягчаемостью** для твердых и **размываемостью** для раздельнозернистых.

1.6.3. Геолого-структурные факторы

При освоении месторождений полезных ископаемых основным объектом инженерно-геологических исследований является массив горных пород. **Инженерно-геологический массив** – это участок земной коры, находящийся в сфере инженерного воздействия. Массив занимает определенную геолого-структурную позицию, характеризуется определенным составом и строением. Свойства массивов обусловлены: 1)свойствами слагающих их горных пород; 2)внутренним строением массивов; 3)тектонической нарушенностью; 4)обводненностью; 5)газоносностью.

Массив нельзя отождествлять только со слагающими его горными породами. Свойства горных пород в образцах и в массиве существенно различаются. Такие свойства, как трещиноватость, гидрогеологические условия, окружающие породы –– присущи только массивам.

Массивы могут быть **открытые**, если рудное тело выходит на поверхность, и **закрытые**, если руды перекрыты более молодыми породами.

По особенностям состава и внутреннего строения в пределах массива могут быть выделены **горно-геологические ярусы**. Они представляют собой структурно-обособленные комплексы горных пород с разным вещественным составом и внутренним строением, то есть с разными горнотехническими условиями. Выделяют массивы одно-, двух-, трех- и многоярусные. При этом ярус, содержащий рудные тела, называют **основным**, нижележащий комплекс горных пород – **подстилающим**. Самый верхний породный комплекс, прилегающий к поверхности земли, носит название **покровного**, а толщи, расположенные между основным и покровным ярусами– **промежуточными.**

Массивы различаются также по тектоническому строению. Например, выделяют массивы с горизонтальным залеганием пород, с моноклинальным залеганием, с моноклинальным залеганием и разрывными нарушениями, массивы складчатого строения, с разрывными нарушениям и дайками магматических пород, массивы крупных магматических тел с ореолом контактовых изменений пород и др.

1.6.4. Трещиноватость горных пород

Трещиноватость – важнейший фактор внутреннего строения массивов.

Трещины по генезису делятся на **тектонические** и **нетектонические**. Среди нетектонических трещин, в свою очередь, различают первичные (петротектонические) и вторичные (экзогенно-гравитационные и искусственные).

Петротектонические трещины возникают при формировании горных пород, например, при остывании магматических расплавов, при диагенезе осадков. **Вторичные** трещины развиваются под действием экзогенных процессов в поверхностных зонах. Это трещины выветривания, оползней, обвалов, провалов и т.д.

Тектонические трещины формируются в результате тектонических движений. Среди них различают трещины с разрывом сплошности (**отрывы и сколы**) и **кливаж** (складчатый и приразломный).

Монолитные и трещиноватые породы по-разному ведут себя в процессе разрушения. Деформация монолитных пород происходит за счет изменения межузельных рас-

стояний в кристаллической решетке минералов, а трещиноватые породы деформируются за счет сближения и расхождения трещин.

Большое значение имеет геометрия трещин – их густота, ширина, длина, элементы залегания. Микротрещины почти не влияют на сплошность массива, крупные – резко снижают его прочность. Тонкие трещины не увеличивают водопроницаемость массива, но при проходке горных выработок по ним происходит разуплотнение. Состав заполнения трещин, форма их поверхности также влияют на свойства массива.

В связи с этим, изучение трещиноватости – один из важнейших видов инженерно-геологических работ. Оценка трещиноватости заключается в установлении типов и систем трещин, замере их элементов залегания, протяженности и раскрытия трещин, расстояния между ними в системах, в определении характера и степени заполнения трещин, общего объема трещинной пустотности (в %) и др.

1.6.5. Газоносность массивов

Газоносность горных пород – важный фактор инженерно-геологических условий массивов. Горные породы могут содержать метан, углекислый и сернистый газы, тяжелые углеводородные и инертные газы, азот, водород, оксид углерода, сероводород, радон и т.д. Из них наиболее важны метан, углекислый газ и азот.

Распределение газов на месторождениях зависит от многих факторов: свойств горных пород; условий их залегания; тектонической нарушенности; водо- и газопроницаемости и др.

Наиболее газоносными являются угольные месторождения, где распределение газов зависит, в первую очередь, от состава углей и угленасыщенности стратиграфического разреза.

Выделение газов может происходить:непрерывно из визуально невидимых пор в породах, углях и рудах; в виде суфляров, то есть концентрированных струй, выходящих из видимых трещин и пустот; в виде внезапных прорывов, нередко сопровождающихся выбросами масс горных пород, угля и других полезных ископаемых.

1.6.6. Современные геологические процессы

Современные геологические процессы могут сопровождаться: 1)интенсивным изменением состава и строения или разрушением горных пород; 2)смещением и смятием их; 3)мощным динамическим воздействием на горнотехнические сооружения.

К таким процессам относятся **речная и овражная эрозия, абразия, оползни, обвалы, сели, мерзлотно-динамические и карстовые деформации земной поверхности, сейсмические процессы.**

Большое значение имеют также длительно протекающие геологические процессы, такие как **выветривание, осадконакопление, неотектонические движения** и др.

При выветривании происходит механическая дезинтеграция горных пород и химическое разложение слагающих их минералов и образование новых. Глубина зоны выветривания может достигать 1 км. В зоне выветривания по степени изменений в направлении сверху вниз выделяются подзоны: 1)монолитная; 2)глыбовая; 3)мелкообломочная (щебенистая); 4)полного дробления.

Породы в этих подзонах существенно различаются по своим свойствам.

Специфические инженерно-геологические условия существуют в областях **вечной (многолетней) мерзлоты**. Здесь наблюдаются мерзлотно-динамические явления, связанные с замерзанием и оттаиванием воды. К ним относятся **пучение, гидролакколиты, наледи, термокарст, солифлюкция** и др. При оттаивании мерзлых пород происходит их деформация в виде **просадок** и **осадок**. При промерзании пород наблюдает-

ся значительное неравномерное увеличение объема пород, развиваются **морозобойные трещины.**

Поверхностный сток вызывает **смыв, размыв и оврагообразование, селевые потоки, размыв русел, подмыв берегов** и т.д.

Воды подземного стока производят **выщелачивание** пород, **карстообразование**, **фильтрационное разрушение** пород.

Совместное действие поверхностных и подземных вод и гравитационных процессов вызывает **оползни.**

Необходимо учитывать также воздействие эндогенных геологических процессов – сейсмических, неотектонических и т.п. Эти процессы являются неуправляемыми. Поэтому возможность их проявления следует прогнозировать и создавать соответствующие схемы разработки полезных ископаемых.

1.6.7. Разрабатываемость горных пород

Оценка **разрабатываемости** горных пород основана на определении сопротивления породы различным воздействиям, меняющим их состояние, главным образом, механическим. Различают **естественное** и **искусственное** изменение состояния горных пород (взрыв, механическое дробление и др.). Следует также рассматривать отдельно свойства пород в **естественном залегании** – в забое, при ведении очистных работ, и свойства **искусственно измененных** пород – при дроблении, погрузке, перемещении, складировании и пр.

Для оценки разрабатываемости горных пород пользуются так называемыми горнотехнологическими параметрами – комплексными показателями, которые характеризуют их поведение при воздействии определенным инструментом, механизмом или при определенном технологическом процессе. Эти параметры устанавливаются эмпирическим путем при проведении контрольных испытаний в стандартных исходных условиях.

Горнотехнологические параметры подразделяются на следующие группы:

1)характеризующие **общую разрушаемость** горных пород механическим способом; это, например, твердость, вязкость, дробимость, хрупкость и пластичность;

2)показывающие **разрушаемость горных пород некоторыми механизмами**; это буримость, взрываемость, сопротивляемость резанию и т.д.;

3)оценивающие **воздействие породы на инструмент**; например, абразивность;

4)устанавливающие **производительность других процессов** (кроме разрушения), например, экскавируемость.

Твердость пород обусловливает сопротивляемость внедрению в них острого инструмента. Используются показатели **статической** и **динамической** твердости, определяемые соответственно вдавливанием или ударом.

Наиболее трудны для разрушения **вязкие** породы. Для них характерен высокий предел прочности и большая зона пластической деформации. Общепринятого метода определения вязкости не существует, часто ее оценивают сравнением с вязкостью известняка, принятого за эталон.

Дробимость пород – величина, обратная вязкости. Дробимость это обобщающий параметр многих механических свойств – упругих, прочностных, пластических. Она выражает энергоемкость процесса дробления при динамической нагрузке. Дробимость обычно определяют через удельный расход энергии на дробление определенного объема породы.

Хрупкость определяется через предел прочности при одноосном сжатии. **Пластичность –** обратный хрупкости показатель.

Буримость характеризует сопротивляемость горных пород разрушению в процессе бурения. Она оценивается скоростью, временем и энергоемкостью бурения единицы длины скважины или шпура при стандартных условиях проведения опыта для каждого типа буровой машины. Буримость ухудшается с увеличением плотности, прочности, твердости, вязкости, абразивности горных пород. В практике используется классификация горных пород по буримости, в которой выделяется 20 категорий, объединенных в группы: 1)легкобуримые (каменный уголь); 2)среднебуримые (мергель); 3)труднобуримые (габбро); 4)весьма труднобуримые (кварциты). Буримость определяет всю технологию буровых работ.

Взрываемость отражает сопротивляемость горных пород разрушению при взрыве и количественно выражается расходом взрывчатых веществ (ВВ) на дробление 1 $м^3$ породы в массиве (**удельным расходом ВВ**). Взрываемость зависит от прочности, вязкости, плотности, упругих и пластических свойств, а также от их структурно-текстурных особенностей и трещиноватости. Среди массивов горных пород по взрываемости различают легко-, средне-, трудно- и весьма трудновзрываемые. Этот показатель определяет технологию взрывных работ.

Сопротивляемость пород резанию (скалыванию) характеризуется, главным образом, работой, необходимой для измельчения породы. Этот показатель физически отражает сопротивление срезу (сколу) при сжатии, поэтому его можно оценивать величиной прочности на сжатие и на растяжение. Сопротивляемость резанию является наиболее важным параметром применительно к углям, так как большинство угольных пластов разрабатывается угольными комбайнами, стругами и другими механизмами, к основным процессам при работе которых относится резание.

Абразивность отражает способность пород изнашивать при трении контактирующие с ними твердые тела (детали горных машин, инструмент и т.п.). Она обусловлена в основном прочностью, размерами и формой минеральных зерен, слагающих породу. Оценивают ее по степени износа инструмента при сверлении или резании, а также по степени истирания пород абразивными материалами. Наиболее абразивны корундсодержащие породы, порфирит, диорит, гранит. Абразивность влияет на эффективность бурения, резания, скалывания, черпания горных пород.

При работе экскаваторов и других копающих агрегатов выемка породы, то есть копание, производится последовательным отделением стружек в слое. Трудоемкость процесса выемки определяется величиной **удельного сопротивления копанию** (в $Н/м^2$). Для сопоставления пород по **экскавируемости** применяется **относительный показатель трудности экскавации** породы**.**

Свойства пород определяют их поведение при транспортировании. Для сопоставления пород по сопротивляемости их перемещению принимается **относительный показатель трудности транспортирования** породы. Выделяются 5 классов горных пород по трудности транспортирования.

Для сравнения разных пород по разрушаемости используется **шкала М.М. Протодьяконова. Показатель относительной крепости** пород, или **коэффициент крепости Протодьяконова** обозначается **f**). Его значение пропорционально пределу прочности пород на сжатие. В классификации выделяется 10 категорий горных пород. К первой категории относятся наиболее крепкие породы – кварциты, базальты, к десятой – наиболее слабые плывучие породы.

Общая относительная оценка сопротивления породы разрушению проводится по методике **В.В. Ржевского** с учетом напряжений сжатия, растяжения и сдвига в виде **показателя трудности разрушения.** По величине его различают 5 классов пород и 25 категорий.

2. ВИДЫ ГЕОЛОГОРАЗВЕДОЧНЫХ РАБОТ И МЕТОДИКА ИХ ПРОВЕДЕНИЯ

2.1. Стадийность ГРР

Геологоразведочные работы (ГРР) выполняются в определенной последовательности. В период с 1984 по 1998 гг. в бывшем СССР было установлено 8 последующих стадий.

1. Региональное геологическое изучение территории:

а) региональные геолого-геофизические исследования масштаба 1:1 000 000 – 1:500 000;

б) региональные геофизические, геолого-съемочные, гидрогеологические и инженерно-геологические работы масштаба 1:200 000 – 1:100 000.

2. Геолого-съемочные работы масштаба 1:50 000 (1:25 000) с общими поисками.
3. Поисковые работы.
4. Поисково-оценочные работы.
5. Предварительная разведка.
6. Детальная разведка.
7. Доразведка:

а) месторождения, не освоенного промышленностью;

б) разрабатываемого месторождения.

8. Эксплуатационная разведка:

а) опережающая,

б) сопровождающая.

Здесь стадия 1 – региональное геологическое изучение территории включает 2 последовательные подстадии, стадия 7 доразведка – независимые друг от друга, а стадия 8 эксплуатационная разведка –параллельные, то есть проходящие одновременно.

Стадии 1 и 2 часто объединяют под общим названием – геологическая съемка, 3 и 4 – поиски, 5 и 6 – разведка, а 7 и 8 - геологическое обеспечение горного производства. Это 4 главных вида геологоразведочных работ.

Геологическая съемка – это комплекс геологоразведочных работ, направленных на изучение геологического строения территории и составление геологической карты.

Поиски – комплекс работ по обнаружению полезных ископаемых.

Разведка состоит в определении промышленной значимости месторождения и получении геологических материалов, необходимых для составления проекта его эксплуатации. Предварительная разведка проводилась на всех без исключения месторождениях, получивших положительную оценку при поисково-оценочных работах, и охватывала все месторождение полностью, включая фланги и глубокие горизонты. Детальная разведка ставилась только на месторождениях, предназначенных для первоочередной отработки, и распространялась только на те их части, которые планировалось разрабатывать в первую очередь. Как правило это центральные, прилегающие к поверхности, части.

Доразведка месторождения, не освоенного промышленностью, осуществлялась при пересмотре условий его освоения или при недостатке данных, полученных в результате детальной разведки. Доразведка разрабатываемого месторождения – это разведка в пределах горных отводов, на малоизученных участках.

Эксплуатационная разведка начинается с момента начала добычи полезного ископаемого и продолжается в течение всего периода разработки месторождения. Опережающая разведка нацелена на подготовку к эксплуатации новых горизонтов, сопровождающая ведет геологическое обеспечение добычных работ.

В 1998 г. вышло новое временное, а в 1999 г. постоянное «Положение о порядке проведения геологоразведочных работ по этапам и стадиям». В этом положении выделяется 3 этапа и пять стадий ГРР (табл.2).

Таблица 2

Этапы и стадии геологоразведочных работ (твердые полезные ископаемые)

Этапы	Стадии
1. Работы общегеологического и минерагенического назначения	1. Региональное геологическое изучение недр и прогнозирование полезных ископаемых
2. Поиски и оценка месторождений	2. Поисковые работы
	3. Оценочные работы
3. Разведка и освоение месторождений	4. Разведка месторождения
	5. Эксплуатационная разведка

Как видно из таблицы, в новом порядке объединены в одну первые две стадии, а третья стадия – поисковые работы стала второй. Поисково-оценочные работы вместе с предварительной разведкой образовали новую стадию 3 – оценочные работы. Детальная разведка и доразведка месторождения, не освоенного промышленностью, составили стадию 4 - разведку месторождений. Наконец, доразведка разрабатываемого месторождения и эксплуатационная разведка теперь входят в стадию 5.

2.2. Геологическая съемка

Главный метод геологической съемки – геологическое картирование. Основу геологического картирования составляют два методических приема: 1)наблюдения по равномерной сети; 2)прослеживание геологических границ. Плотность сети, или расстояние между точками наблюдения, определяется масштабом геологической съемки. В общем случае оно соответствует 1 см в масштабе карты. В зависимости от масштаба исследований различают съемки: 1)сводные и обзорные – 1:1 500 000 и мельче; 2)мелкомасштабные – 1:1 000 000 и 1:500 000; 3)среднемасштабные – 1:200 000 и 1:100 000; 4)крупномасштабные – 1:50 000 и 1:25 000. На поисковых и разведочных стадиях ведется также детальное картирование в масштабах 1:10 000, 1:5 000, 1:1 000. При эксплуатации составляются локальные планы и разрезы в масштабах 1:500, 1:200, 1:100 и крупнее.

Наряду с наблюдениями по сети при геологическом картировании прослеживаются на местности и выносятся на карту все встреченные геологические границы – контакты пород, разломы, контуры магматических тел, вулканических структур и т. д.

При производстве геолого-съемочных работ широко применяются геологические маршруты, а также проходятся легкие горные выработки – шурфы, канавы и бурятся неглубокие картировочные скважины.

2.3. Прогнозирование и поиски

Научной основой поисков является учение о поисковых критериях и признаках, уходящее корнями еще к заповедям древних рудознатцев.

Поисковые критерии, или **предпосылки**, это геологические тела и явления, с которыми оруденение связано генетически и, как следствие, пространственно. Различают магматические, вулканические, литологические, тектонические, стратиграфические, палеогеографические, геоморфологические и другие виды критериев.

Известно, что месторождения хромитов приурочены к ультраосновным плутоническим телам дунит-гарцбургитового состава. Следовательно, главным поисковым критерием при поисках месторождений хрома является **магматический** – наличие ультрабазитовых тел.

Месторождения ископаемых углей известны с девонского периода палеозойской эпохи, когда в изобилии появилась древесная растительность. Отсюда одним из ведущих критериев поисков угля служит **стратиграфический**. Залегают угольные пласты среди песчано-глинистых пород, поэтому важнейшее значение для угля имеет **литолого-фациальный** критерий.

Коренные месторождения алмазов приурочены к вулканическим трубкам взрыва, выполненным кимберлитами и лампроитами. Трубки распространены на древних платформах – Сибирской, Русской, Африканской и располагаются обычно группами вдоль зон глубинных разломов. Таким образом, поиски алмазов основываются на **вулканических, магматических, геотектонических** и **разрывных** критериях.

Современным развитием учения о поисковых критериях является теория рудоконтролирующих факторов. Под **рудоконтролирующими факторами** понимаются геологические тела и явления, которые определяют возможность образования, условия размещения, форму, размеры и качество полезного ископаемого.

Рудоконтролирующие факторы, как и поисковые критерии, делятся по видам на магматические, стратиграфические, вулканические и т.д. Кроме того, они различаются и по масштабу действия: одни из них контролируют рудные тела, другие – рудные поля, третьи – рудные районы и т.д.

Выявление и оценка рудоконтролирующих факторов, а затем анализ их размещения в геологическом пространстве – задача **геологического прогнозирования**. Цель прогнозирования состоит в оконтуривании площадей, перспективных на обнаружение данного вида полезных ископаемых. В пределах этих перспективных площадей проводятся поисковые работы.

Если поисковые критерии служат основой для геологического прогнозирования, то методы поисков зависят от поисковых признаков.

Под **поисковыми признаками** понимаются геологические явления, которые говорят о присутствии полезного ископаемого в данном месте. Поисковые признаки принято делить на прямые и косвенные. К **прямым** поисковым признакам относятся находки рудных минералов или продуктов их выветривания, а также околорудных метасоматитов. К **косвенным** относят признаки, которые непосредственно увидеть нельзя. Они выявляются по результатам опробования или по показаниям геофизических приборов. Это, в первую очередь, **геохимические и геофизические аномалии.** На обнаружение тех или иных поисковых признаков направлены различные методы поисков.

2.4. Методы поисковых работ

Методы поисковых работ весьма разнообразны и могут быть разделены на 3 большие группы – геологические (минералогические), геохимические и геофизические.

Геологические методы включают оценку выходов полезных ископаемых на дневную поверхность и ореолов рассеяния рудных минералов.

Изучение **выходов** направлено на реконструкцию строения рудных тел и состава руд первичной части месторождения по наблюдениям в зоне окисления. Сюда входит исследование остаточных, неизмененных, первичных и вторичных минералов, пустот выщелачивания, индикаторных текстур лимонитов зоны окисления и др.

Широко распространенным методом изучения **ореолов** рудных минералов является **обломочно-речной**, или **русловой**. Он заключается в прослеживании валунов,

гальки и других обломков пород с признаками рудной минерализации. При этом фиксируется направление сноса обломочного материала, внешний вид обломков, степень их свежести и окатанности. Признаками приближения к коренному источнику является увеличение количества рудных обломков, возрастание их размеров, меньшая окатанность и измененность. По результатам составляется карта с нанесением границ распространения обломков – **контуром рассеяния**, или **веером валунов.**

Не менее часто применяется **шлиховой** метод поисков, когда исследуется мелкообломочный материал в элювиальных, делювиальных, пролювиальных, аллювиальных и прибрежно-морских образованиях. Отбираются пробы рыхлых и сыпучих пород весом от 1 кг до десятков и сотен кг. Производится промывка проб на месте в лотках, ковшах, реже вашгердах, с отбросом и удалением крупных фракций (более 2 мм) и тонких легких фракций (глинистых частиц). **Шлих** – это оставшийся от промывки мелкообломочный материал с преобладанием тяжелых частиц, который поступает на исследование. Метод используется для устойчивых в условиях земной поверхности минералов – физически прочных и химически стойких: благородных металлов, драгоценных камней, руд радиоактивных и редких металлов и др. По результатам работ составляются карты шлихового анализа.

Геохимические методы поисков подразделяются на литогеохимические, гидрогеохимические, биогеохимические и атмогеохимические.

Литогеохимический метод основан на опробовании горных пород, как коренных, так и рыхлых. Наиболее распространенным вариантом литогеохимических исследований является **металлометрическая съемка**, которая производится для прослеживания ореолов рудных элементов на поверхности земли. Метод заключается в систематическом отборе проб. Результаты представляются обычно в виде карт изолиний содержаний разных элементов, на которых выделяются **литогеохимические аномалии** – объект проверки буровыми или горными работами.

Другая разновидность литогеохимического опробования – изучение **донных** илов. Метод применяется для поисков полезных ископаемых, не дающих устойчивых соединений при окислении, а образующих хорошо растворимые соли, которые поступают в виде растворов в водные потоки. Илисто-глинистые донные осадки адсорбируют и накапливают многие металлы. Исследования заключаются в отборе проб донных илов по всей гидрографической сети. Метод эффективен для поисков меди, цинка, никеля, молибдена и др.

Гидрогеохимический метод основан на отборе и анализе проб воды. Циркуляция подземных вод и диффузионное перемещение в них компонентов рудной минерализации создают вокруг рудных тел ореолы измененного химического состава подземных вод, которые и выявляются гидрогеохимическими исследованиями. Пробы отбираются из колодцев, озер, болот и т.п. с последующим выпариванием и исследованием сухого остатка.

Биогеохимические методы состоят в изучении ореолов рассеяния элементов в растениях. Многие растения всасывают через корни соли, содержащие тяжелые металлы, и накапливают их в корнях, стволах и листьях. По определенной сетке отбирают пробы корней, стеблей и листьев, сжигают их и анализируют золу. По результатам также отстраивают карты изолиний содержаний металлов.

К биогеохимическим относится также **геоботанический метод** – изучение участков развития определенных видов растений, связанных с геохимическими особенностями почв. Метод основан на приуроченности определенных видов растений к почвам, обогащенным теми или иными металлами.

Атмогеохимические методы состоят в отборе и исследовании проб воздуха. В этой группе различают метод радиоактивных эманаций, **эманационный**, и метод **газов**, или газовой съемки.

Геофизические методы основаны на измерении естественных и искусственных физических полей, сопряженных с телами полезных ископаемых. Различают **магнитометрический**, **гравиметрический**, **сейсмометрический**, **электрометрический**, **радиометрический** методы. Наиболее распространены магнитометрические исследования при поисках железных руд, радиометрические – при поисках урана. Неотъемлемой частью поисков сульфидных руд, угля, графита является электрометрия. Сейсмометрия – основной метод поисков нефтяных и газовых месторождений. Гравиметрия дает хорошие результаты при поисках относительно легких (минеральные соли, гипс, угли) или относительно тяжелых (руды железа, марганца, хрома) полезных ископаемых.

Установленные в процессе поисков минералогические, геохимические и геофизические аномалии проверяются горными и буровыми работами и оцениваются.

2.5. Задачи и принципы разведочных работ

Все многообразие задач, решаемых разведочными работами, можно объединить в 3 большие группы: 1)определение количества и качества полезных ископаемых; 2)изучение условий их залегания; 3)оценка экономической эффективности разработки месторождения.

Проектирование и производство геологоразведочных работ базируется на ряде основополагающих принципов.

Принцип последовательных приближений заключается в постепенном наращивании знаний об изучаемом объекте. Принцип реализуется в стадийности ГРР – одна стадия строго следует за другой, запасы последовательно переводятся из низких категорий по степени разведанности в высокие.

Принцип полноты исследований состоит в необходимости относительно полного и всестороннего изучения месторождения. Включает: 1)обязательное оконтуривание месторождения или участка по всем трем направлениям; 2)полное пересечение рудных тел разведочными выработками; 3)полное и комплексное изучение качества; 4)использование всех данных буровых и горных работ.

Принцип равной достоверности (равномерности) предусматривает: 1)равномерное распределение разведочных выработок и пунктов опробования в пределах месторождения; 2)применение методик разведки, опробования, технических средств, дающих равноточные результаты.

Принцип наименьших затрат обеспечивает максимальную надежность результатов при минимальных затратах. Число разведочных выработок, число проб, объемы работ в целом должны быть оптимальными: переразведка, как и недоразведка, не допускаются.

2.6. Природная изменчивость рудных тел

Изучение свойств объектов эксплуатации показывает, что все геологические тела, в том числе и рудные, обладают изменчивостью параметров. Изменчивость – одно из важнейших свойств рудных тел. Она определяет весь комплекс разведочных работ на месторождении и методику их проведения.

Исследование изменчивости параметров рудных тел показало, что изменчивость может быть закономерной и случайной. При этом **закономерная изменчивость** имеет волновой характер. Выявить закономерную изменчивость чрезвычайно важно. Во-

первых, это позволяет прогнозировать поведение параметра. Во-вторых, позволяет определить оптимальную плотность разведочной сети – расстояние между подсечениями должно быть не больше четверти длины волны, чтобы выявить закономерную составляющую изменчивости.

Случайная изменчивость характеризуется беспорядочным распределением параметров, то есть в любой точке пространства их значение непредсказуемо. Изменчивость признака в этом случае оценивается статистическими методами – **коэффициентом вариации.**

В природе, как правило, в чистом виде закономерная и случайная изменчивость не встречаются. В природных объектах проявляется **смешанная изменчивость**. То есть, на фоне случайной, на первый взгляд, изменчивости проявляется закономерная, которая выявляется путем «сглаживания», или аппроксимации вариационной кривой распределения параметра. Связано это явление с тем, что формирование рудных тел происходит в природной среде в сложных, непостоянных, изменчивых физико-химических условиях. Основная причина, приводящая к образованию рудного тела, обусловливает закономерную составляющую изменчивости, а случайные, осложняющие процессы, внешние причины – случайную составляющую. Сочетание главного процесса рудообразования и наложенных, осложняющих, приводят к формированию смешанной изменчивости. Группировка месторождений по степени изменчивости, принятая в геологоразведочном деле, приводится в табл. 3.

Таблица 2

Группировка месторождений по степени изменчивости

Распределение параметров	Коэффициент вариации, %	Примеры месторождений	Характер изменчивости
Весьма равномерное	До 20	Осадочные месторождений углей, калийных солей, фосфоритов	Преобладает закономерная
Равномерное	20-40	Осадочные месторождения железа, марганца, бокситов. Магматические медно-никелевые, железорудные	Преобладает закономерная
Неравномерное	40-100	Гидротермальные месторождения меди, полиметаллов	Смешанная в разных соотношениях
Весьма неравномерное	100-150	Гидротермальные месторождения редких и благородных металлов	Преобладает случайная
Крайне неравномерное	Более 150	Гидротермальные месторождения редких, благородных металлов, самоцветов	Преобладает случайная

2.7. Технические свойства разведки

Техническими средствами разведки являются буровые скважины и горные выработки.

Буровые разведочные скважины служат универсальным техническим средством разведки. Они применяются либо самостоятельно, либо в сочетании с горными выработками. По способу разрушения горных пород в забое скважины различают вращательное и ударное бурение.

При **вращательном бурении** наиболее эффективно применение наконечников буровых снарядов, полых изнутри – **буровых коронок**. При таком способе бурения получают ненарушенный столбик горной массы – **керн,** что позволяет **составить геологическую колонку (разрез)** месторождения. Такое бурение называется **колонковым** и является основным видом разведочного бурения на рудных месторождениях. Керн обычно отбирается по всей продуктивной толще и частично по вмещающим породам.

Скважины колонкового бурения могут быть **горизонтальными, вертикальными** и **наклонными**. Их можно проходить по породам любой крепости. Вертикальные и наклонные скважины способны достигать больших глубин. Угол подсечения рудного тела скважиной должен быть не менее 30°, иначе снаряд может пойти вдоль контакта.

Недостатки этого вида бурения – искривление ствола скважины, которое весьма сложно учитывать. Известны случаи, когда скважина описывала полный виток спирали, в результате чего происходил обрыв бурового снаряда. Другие недостатки – неполный **выход керна** и возможность его избирательного выкрашивания, искажающая характеристику качества полезного ископаемого, а также ограниченный объем материала для технологических проб.

Другие виды вращательного бурения – с разрушением горной породы по всему забою скважины – так называемые **роторное** и **турбинное**. Они широко применяются при разведке нефтяных и газовых месторождений.

При разведке россыпей и некоторых пологозалегающих месторождений применяют **ударно-канатное** бурение. В этом способе бурения измельчение горной массы в забое скважины происходит за счет повторяющихся ударов падающего долота. Измельченный материал периодически извлекается на поверхность и поступает в обработку. Достоинством этого метода является высокая скорость проходки, особенно на небольших глубинах (до 150 м), возможность бурения без промывки, получение всего материала в пробу. Бурение большими диаметрами позволяет получить достаточно материала для технологического опробования. Недостатки метода – отсутствие керна и ограниченность бурения только вертикальными скважинами.

Разведочные горные выработки применяются как для прослеживания тел полезных ископаемых по их выходам на поверхности, так и для вскрытия глубинных частей месторождений. Наиболее распространены следующие горные разведочные выработки.

Канавы проходят в рыхлых отложениях обычно до коренных горных пород. Они целесообразны до глубины 2-3 м. По длине канавы бывают короткими – от нескольких метров до 20-30 м и длинными, или **магистральными**, которые проходятся на сотни метров, вскрывая рыхлые отложения на большой площади. Ширина канав принимается от 0.7 до 1 м. Исследования ведутся на почве канавы и по ее стенкам, если канава врезается на некоторую глубину в коренные породы.

Шурфы (дудки) применяют для вскрытия пологих или крутопадающих залежей полезного ископаемого. Они либо служат только для разведочного пересечения залежи, либо играют роль подводящей выработки, из которой проходятся другие подземные

разведочные выработки как по простиранию, так и по падению продуктивной зоны. Сечения мелких шурфов и дудок от 1до 2 м^2.

Штольни широко применяются в условиях расчлененного горного рельефа и служат для вскрытия месторождения на некотором горизонте. Они бывают двух видов: 1)**прослеживающие** тела полезного ископаемого или продуктивную зону по простиранию; 2)**пересекающие** залежь или зону вкрест простирания. Нормальные поперечные сечения разведочных штолен от 3 до 5.8 м^2.

Шахты – вертикальные или наклонные, сечением более 4 м^2, применяются для разведки месторождения на глубину. **Вертикальные** шахты пересекают тела полезного ископаемого или проходятся в лежачем боку крутопадающей залежи. **Наклонные** шахты задаются от выхода полезного ископаемого и прослеживают залежь по ее падению.

Из штолен и шахт проходятся и другие подземные горные выработки, образующие определенную разведочную сеть в горизонтальной или вертикальной плоскости. Обычными в разведочной практике являются следующие горные выработки, начинающиеся из разведочных шахт (шурфов) или штолен.

Квершлаги – горизонтальные выработки, идущие вкрест простирания тела полезного ископаемого или продуктивной зоны. Они бывают значительной длины и служат для соединения ствола шахты или штольни с другими подземными выработками.

Штреки – горизонтальные выработки, направленные вдоль тела полезного ископаемого или продуктивной зоны. Они, подобно штольням, прослеживают залежи по простиранию, и если последние обладают небольшой мощностью, то штрек дает наиболее представительное сплошное горизонтальное обнажение. По мощным телам или в случае параллельного расположения нескольких рудных жил или пластов из штрека проводятся поперечные выработки.

Орты (рассечки) – горизонтальные выработки, проходящиеся из штолен и штреков для пересечения мощного тела или серии параллельных тел в пределах продуктивной зоны. Орты проходятся через некоторые интервалы в зависимости от изменчивости свойств объекта разведки в продольном направлении.

Гезенки и восстающие – вертикальные и крутонаклонные подземные выработки поперечным сечением 2-4 м^2, соединяющие соседние горизонты или играющие роль вертикальных рассечек для оконтуривания тела полезного ископаемого выше и ниже горизонта, на котором выполнено разведочное сечение при помощи горизонтальных выработок.

Все перечисленные выработки применяются главным образом в конечный период разведки месторождения и в процессе его отработки подземным способом, выполняя разведочные функции и служа эксплуатационным целям. При проектировании разработки открытым способом нередко используются небольшие **разведочные карьеры.**

Следует отметить также в качестве технических средств разведки **геофизические методы** – гравиметрию, магнитометрию, сейсмометрию, электрометрию. Они широко применяются для оконтуривания площади распространения полезного ископаемого, особенно в начальный период разведки. Однако, применение геофизических методов допустимо только в сочетании с проходкой хотя бы единичных буровых скважин или горных выработок, которые позволяют установить значение геофизической аномалии и качество полезного ископаемого.

2.8. Способы и системы разведки

Способами разведки называют средства вскрытия полезных ископаемых. Таких средств два – горные выработки и буровые скважины. Отсюда 3 способа разведки: горный, буровой и комбинированный, или горно-буровой.

Разведка **горным способом** в 2-3 раза дороже и в 3-4 раза медленней, чем буровым. Но результаты разведки горным способом всегда более информативны и более надежны. Если нужно отобрать пробу для технологических испытаний, а она составляет до нескольких тонн, то **буровой способ** не годится, он дает мало каменного материала, приходится проходить горную выработку. Горную выработку можно пройти в любом направлении – как по простиранию рудного тела, то есть прослеживающую, так и вкрест простирания – секущую. Скважиной рудное тело по простиранию не проследить за счет ограниченной длины.

С учетом всех достоинств и недостатков разных способов разведки выбирают оптимальный. В общем случае выбор способа разведки определяется степенью сложности геологического строения месторождения. Степень сложности зависит, в первую очередь, от изменчивости свойств оруденения (табл.3). Для разведки месторождений с равномерным и весьма равномерным распределением параметров применяют буровой способ, для месторождений с неравномерным распределением – **комбинированный,** для месторождений с весьма и крайне неравномерным распределением – горный.

Например, на месторождениях алмазов, которые характеризуются крайне неравномерным распределением параметров (в среднем, один кристалл встречается на 60 $м^3$ породы), объем проб обычно составляет около 100 $м^3$**.** Такую пробу можно взять только из горной выработки. Отсюда вывод: алмазные месторождения разведуются только горным способом. Аналогичная картина наблюдается и на месторождениях самоцветов, пьезокварцевого сырья. Более того, разведка здесь совмещается с эксплуатацией. На выходах рудных тел закладывают карьер или проходят разведочно-эксплуатационную шахту (РЭШ).

К перспективным разведочным способам можно отнести **геофизические.** Например, железные руды часто магнитны, и для их разведки используются магнитометры разных конструкций. Разведка ведется на основе измерения магнитных свойств пород и руд. Месторождения урана могут разведываться путем измерения радиоактивности с помощью радиометрической аппаратуры. В целом геофизические методы еще недостаточно разработаны.

Система разведки – это совокупность разведочных выработок, увязанных в пространстве и во времени.

Проще говоря, система разведки это расположение разведочных выработок.

Существуют 2 основные системы разведки: 1)**разведка по сети**; 2)**разведка по линиям (или сечениям).**

В первом случае горные выработки или буровые скважины располагаются по правильной сетке: квадратной, прямоугольной или ромбической. Во втором случае выработки располагаются по линиям, которые образуют сечения рудного тела – вертикальные или горизонтальные.

Разведка по сети применяется: 1)при пологом и горизонтальном залегании тел полезных ископаемых (пласты, пластообразные залежи); 2)при разведке крупных линз и штокверков. Разведочные сети обычно бывают квадратные или прямоугольные, реже ромбические и др.

В **квадратной** сетке выработки располагаются в углах квадратов. Квадратную сеть применяют для разведки изометричных тел, штокверков, обладающих одинаковой степенью изменчивости свойств в любом направлении, то есть **изотропией.**

В **прямоугольной** сетке разведочные выработки располагаются в углах прямоугольников. Прямоугольная сеть применяется для разведки тел полезных ископаемых, обладающих разной степенью изменчивости в разных направлениях – **анизотропией** свойств. При этом длинная сторону прямоугольника должна быть ориентирована в направлении наименьшей изменчивости тела – вдоль его простирания, то есть по длин-

ной оси, а короткая – в направлении наибольшей изменчивости - вкрест простирания. Прямоугольную сеть применяют при разведке крупных вытянутых наклонно- и пологозалегающих тел – пластов, жил.

Ромбическая сеть применяется при условиях, промежуточных между условиями для квадратной и прямоугольной сетей.

Системы разведочных сечений могут быть вертикальными или горизонтальными.

Горизонтальные сечения применяются для разведки крутопадающих тел сложной формы (трубообразных, жильных, линейных).

Вертикальные сечения применяются для любых по форме тел, характеризующихся переменными, преимущественно крутыми углами падения, со сложным внутренним строением.

Системы горизонтальных и вертикальных сечений могут применяться одновременно. В этом случае верхняя часть месторождения разведуется горизонтальными сечениями (горными выработками в комбинации со скважинами), а глубокие горизонты – вертикальными (буровыми скважинами).

Важнейшей задачей при выборе методики разведки является определение плотности разведочной сети.

Плотность разведочной сети выражается расстоянием между точками наблюдения – разведочными выработками или буровыми скважинами. Плотность квадратной сети выражается одним параметром – длиной стороны квадрата. При разведке по прямоугольной сети плотность определяют уже 2 параметра –длинной и короткой сторонами прямоугольника. При разведке сечениями (линиями) плотность сети также характеризуется двумя параметрами – расстоянием между линиями и расстоянием между выработками на линии.

Установление **оптимальной плотности разведочной сети** является самой сложной проблемой при разведке. Оптимальной считается такая плотность сети, которая обеспечивает решение задач разведки при наименьшем количестве разведочных пересечений, то есть при наименьших затратах.

Существуют разные способы определения оптимальной плотности разведочной сети. На поздних разведочных стадиях и при эксплуатации месторождений успешно применяются математические методы, например, выявление закономерной волнообразной изменчивости параметра, определение длины волны и выбор в качестве оптимальной плотности расстояние, равное ее четвертой части. На ранних стадиях разведки обычно используют способ аналогии. Его основой является опыт разведочных работ на аналогичных месторождениях.

В общем случае плотность разведочной сети зависит от степени разведанности запасов и сложности геологического строения месторождения.

2.9.Классификация запасов по степени разведанности

Степень разведанности полезных ископаемых выражается в категориях А, В, C_1 и C_2.

Категория А – запасы, разведанные и изученные с детальностью, обеспечивающей **полное выяснение** условий залегания, форм и размеров тел, природных типов и промышленных сортов полезного ископаемого, их соотношения и пространственного положения; выделение и оконтуривание безрудных и некондиционных участков; полное выяснение качества, технологических свойств полезного ископаемого и природных факторов (гидрогеологических, инженерно-геологических и др.), определяющих условия ведения горно-эксплуатационных работ. Контур запасов полезного ископаемого определен **скважинами или горными выработками** согласно установленным кондициям.

Категория В – запасы, разведанные и изученные с детальностью, обеспечивающей выяснение **основных особенностей** условий залегания, форм и размеров тел, выявление природных типов и промышленных сортов полезного ископаемого и закономерностей их распределения. Контур запасов полезных ископаемых определен по данным разведочных **выработок с включением ограниченной экстраполяции.**

Категория C_1 – запасы, разведанные и изученные с детальностью, обеспечивающей выяснение **в общих чертах** условий залегания, характерных форм рудных тел полезного ископаемого, его природных типов, промышленных сортов, качества, технологических свойств, а также природных факторов, определяющих условия ведения горно-эксплуатационных работ. Контур запасов полезных ископаемых определен на основании разведочных **выработок и экстраполяции** по геологическим и геофизическим данным.

Категория C_2 – запасы **предполагаемые**; условия залегания, формы и распространение тел полезного ископаемого прогнозируются на основании геологических и геофизических данных, подтвержденных вскрытием полезного ископаемого в отдельных точках, или по аналогии с изученными участками. Качество полезного ископаемого определено по единичным пробам и образцам или по данным примыкающих разведанных участков. Контур запасов полезных ископаемых определяется на основании естественных обнажений, **единичных скважин и горных выработок** или по их совокупности с учетом **геофизических и геохимических данных**, а также путем геологически обоснованной **экстраполяции** параметров запасов более высоких категорий.

Категория А выделяется только на месторождениях простого геологического строения. Доля запасов этой категории не превышает обычно 10 % от общего количества руды. Категория В устанавливается на месторождениях простого строения и крупных рудных телах сложных месторождений. Запасы этой категории представляют не более 20 % всей руды. Месторождения сложного геологического строения с мелкими и средними по размерам телами разведуются только до категории C_1, которая составляет 80 % запасов, а для крайне сложных объектов с разрозненными гнездообразными телами – 50 - 20 % (табл. 4).

Кроме разведанных и предполагаемых запасов на ранних стадиях геологоразведочных работ определяются **прогнозные ресурсы** полезных ископаемых, для которых также установлены категории в зависимости от масштаба исследований и размеров выделяемых перспективных площадей. Прогнозные ресурсы обозначаются буквой Р и подразделяются на 3 категории: **P_1** –ресурсы потенциальных **рудных тел, P_2** – потенциальных **рудных полей, P_3** – потенциальных **рудных районов.**

2.10. Группировка месторождений для целей разведки и эксплуатации

Опыт геологоразведочных работ обобщен в группировке месторождений для целей разведки и эксплуатации. В основе этой группировки лежит форма и сложность строения рудных тел – главные факторы, определяющие плотность разведочной сети.

Группировка является основным руководством геологов при решении методических вопросов разведки (табл. 4).

Таблица 4

Группировка месторождений для целей разведки и эксплуатации

Свойства месторождений	Группа сложности			
	I	II	III	IV
Сложности геологического строения	Простого строения	Сложного строения	Сложного строения	Очень сложного строения
Форма и размеры рудных тел	Крупные пластовые и пластообразные тела	Крупные тела разной сложной формы	Средние и мелкие тела сложной формы	Крайне сложные по форме мелкие гнездообразные тела
Нарушенность залегания и устойчивость мощности	С ненарушенным залеганием и устойчивой мощностью	С нарушенным залеганием и неустойчивой мощностью	С весьма нарушенным залеганием и весьма изменчивой мощностью	С крайне нарушенным залеганием и крайне изменчивой мощностью
Выдержанность качества и распределение полезных компонентов	С выдержанным качеством и равномерным распределением	С невыдержанным качеством и неравномерным распределением	С весьма невыдержанным качеством и весьма неравномерным распределением	С крайне неравномерным качеством и прерывистым гнездовым распределением
Коэффициент вариации, %	До 40	40-100	100-150	Более 150
Соотношение запасов разных категорий	А+В=30%, в т.ч. А≥10%, C_1=70%	А+В=20%, C_1=80%	C_1=80%, C_2=20%	C_1=20-50%, C_2=80-50%
Плотность разведочной сети, м	А 50-200 В 50-400 C_1 100-600	(А 25-100) В 50-200 C_1 50-400	(В 25-60) C_1 40-120	C_1 25-50
Примеры месторождений	Осадочные месторождения углей, минеральных солей, фосфоритов, бокситов, железных и марганцевых руд	Магматические и гидротермальные месторождения железа, хрома, меди, полиметаллов и других распространенных металлов	Гидротермальные месторождения барита, флюорита, золота, сурьмы, ртути, молибдена и других мало распространенных металлов	Гидротермальные месторождения камнесамоцветного сырья, пьезокварца, платины и платиноидов, редких элементов

2.11. Опробование

Опробование – это важнейший метод изучения полезных ископаемых. Опробование заключается в отборе и исследовании небольших порций породы или руды, называемых пробами. Опробование производится на всех стадиях геологоразведочных работ.

Главное условие опробования – **компетентность пробы**. Это означает, что химический состав и другие свойства пробы должны быть идентичны составу и свойствам руды или породы в массиве. В связи с этим опробование производится по строго определенным правилам.

2.11.1. Виды опробования

В зависимости от изучаемых свойств и решаемых задач выделяют 5 основных видов опробования: 1)химическое; 2)минералогическое; 3)техническое; 4)технологическое; 5)товарное.

Химическое опробование предназначено для установления содержания полезных компонентов и вредных примесей. Этот вид опробования является самым массовым.

Минералогическое опробование выполняется для изучения минерального состава руд, текстур и структур, состава и свойств отдельных минералов, размеров минеральных зерен и т.д. для решения задач обогащения и переработки.

Техническое опробование применяют для определения физико-механических показателей, необходимых при подсчете запасов и разработке схем обогащения, а также для определения ценности полезных ископаемых. К таким показателям относятся: 1)объемная масса (кажущаяся плотность); 2)влажность; 3)гранулометрический состав (размеры минеральных зерен); 4)пористость и др. При оценке качества неметаллических полезных ископаемых устанавливают и специфические показатели – длина волокна для асбеста, прозрачность для драгоценных камней, морозоустойчивость для строительного камня и т.п.

Технологическое опробование предназначено для разработки рациональных схем обогащения и переработки. При технологическом опробовании определяют: 1)выход концентрата; 2)извлечение металла в концентрат; 3)содержание металла в концентрате; 4)содержание металла в «хвостах» обогащения. Масса технологических проб достигает нескольких тонн.

Товарное опробование проводится для определения качества поступающей на переработку или временно складируемой товарной руды.

2.11.2. Способы отбора проб

Пробой называется порция исследуемого материала, отобранная по определенным правилам и предназначенная для различных испытаний.

Пробы характеризуются определенной **геометрией**. На месте отбора пробы остается углубление, форма, размеры и ориентировка которого и образуют геометрию пробы.

Геометрия пробы определяется, в первую очередь, **текстурой** руды. При массивной или другой равномерной текстуре ориентировка и форма проб может быть любой. В полосчатых и слоистых рудах пробы ориентируют по направлению наибольшей изменчивости, то есть вкрест полосчатости или слоистости. Форма таких проб вытянутая, или линейная. При пятнистом или гнездовом оруденении берется объемная проба.

В зависимости от геометрии пробы разделяются на 3 группы: 1)точечные; 2)линейные; 3)объемные.

Точечные пробы отбираются точечным, горстьевым и штуфным способами.

Точечный способ состоит в отбойке с опробуемой поверхности по определенной сетке кусочков горной массы, составляющих пробу. Сетка разбивается мысленно или применяется трафарет. Она может быть, как и разведочная сеть, квадратной, прямоугольной или ромбической. Точки отбора располагаются в узлах сетки. Масса пробы обычно составляет несколько кг.

Гостьевой способ аналогичен точечному и применяется для отбитой горной массы.

Штуфной способ используется при технологическом и минералогическом опробовании. Он заключается в отборе монолитных кусков руды и вмещающих пород массой 1-2 кг и сколков для микроскопического изучения.

Линейные пробы отбираются бороздовым и шпуровым способами.

Бороздовый способ является наиболее распространенным. При бороздовом способе проба отбирается так, что на ее месте остается прямолинейная борозда стандартного сечения и длиной от 0.5 до 5-10 м. Пробы ориентируются по направлению наибольшей изменчивости, совпадающему обычно с мощностью. Борозда может быть пунктирной, то есть не сплошной, а прерывистой. Отбирают бороздовые пробы вручную или с использованием пробоотборников.

При **шпуровом** способе в пробу отбирается шлам, образующийся при бурении шпуров перфоратором.

Объемные пробы берутся валовым и задирковым способами.

Валовой способ является самым достоверным, но и самым трудоемким. Его используют при отборе технологических проб. В пробу поступает вся отбитая горная масса с определенных интервалов проходки.

Задирковый способ заключается в снятии с определенного интервала рудного тела ровного слоя толщиной до 3 см и более по всей мощности.

Опробование **буровых скважин** осуществляется способом, близким к линейному. При колонковом бурении опробуется **керн**. Он раскалывается вручную или на керноколе вдоль оси. Применяется также распиливание или высверливание. Опробуется весь керн по рудным интервалам. Длина проб до 5 м. При низком выходе керна или при бескерновом бурении опробуется **буровой шлам.**

2.11.3. Плотность сети опробования

Расстояние между точками опробования зависит от степени изменчивости оруденения.

В горных выработках, проходящих по простиранию рудного тела, при крайне неравномерном распределении полезных компонентов пробы отбирают после каждой отпалки, то есть через 1.5-2.0 м; при весьма неравномерном – через 2-4 м, при неравномерном - через 4-6 м, при равномерном - через 6-15, при весьма равномерном – через 15-50 м. Пробы берутся по забою.

Все секущие горные выработки (проходящие по мощности) опробуются непрерывно. Пробы берутся по стенке.

Плотность сети опробования может быть рассчитана, как и плотность разведочной сети, математическими методами по специальным формулам.

2.11.4. Обработка проб

Обработка проб осуществляется с целью подготовки пробы к анализу. Для химического анализа обычно требуется навеска массой 100 г, измельченная до диаметра частиц меньше 0.1 мм, для пробирного – 0.5 кг с диаметром частиц 1-2 мм. Начальная масса пробы и размер слагающих ее частиц намного больше. Чтобы получить из исходной пробы требуемую навеску производится обработка проб. Главное условие обработки проб, как и для их отбора – это **компетентность навески**, то есть состав и свойства навески должны соответствовать составу и свойству пробы.

Процесс обработки проб включает операции **дробления** (**измельчения**), **просеивания** (**грохочения**), **перемешивания** и **сокращения**. Эти операции выполняются в определенной последовательности и по определенным правилам, чтобы сохранить компетентность навески.

Обработка проб ведется обычно в 3 стадии из соображений экономии. На **первой** стадии материал пробы подвергается **крупному дробления** – до 10-5 мм. Для этого

применяют лабораторные **щековые дробилки**. На **второй** стадии проводят мелкое дробление (**измельчение**) до диаметра частиц 3-1 мм на **валковой дробилке**. На **третьей** стадии осуществляется **истирание** до 0.07 мм при помощи дисковых, вибрационных и механических **истирателей**, стержневых и шаровых **мельниц.**

Для разделения частиц пробы по классам крупности используют сита и грохоты разных диаметров.

При обработке проб используют эмпирическое соотношение между надежной массой пробы и диаметром слагающих ее частиц. Это соотношение выражается **формулой Ричардса-Чечетта: $Q=kd^2$,** где Q – надежная масса пробы в кг, d – диаметр частиц в мм, k – коэффициент, зависящий от характера распределения полезного компонента в массе пробы. При равномерном распределении он равен 0.1-0.2, при неравномерном 0.3-0.4, при весьма неравномерном 0.5-1.0.

Обработка пробы заканчивается формированием двух одинаковых навесок – собственно пробы и ее дубликата, необходимого для контроля опробования.

2.11.5. Контроль опробования

Контроль опробования осуществляется в 3 стадии: 1)контроль отбора проб; 2)контроль обработки проб; 3)контроль анализов.

Контроль отбора проб заключается в проверке соответствия пробы принятой геометрии и соблюдения плотности сети опробования.

Контроль обработки проб состоит в проверке правильности проведения основных операций: дробления, грохочения, перемешивания, сокращения.

Контроль анализов делится на внутренний и внешний. **Внутренний** контроль заключается в том, что 5-10 % от общего числа проб отправляется в ту же лабораторию под другими номерами. **Внешний** контроль состоит в том, что часть дубликатов отправляется в другую лабораторию. По результатам контроля определяют погрешность анализов. Допустимые значения этих погрешностей регламентируются инструктивными материалами.

2.12.Геологическая документация

Сбор геологической информации выражается в практике геологоразведочных работ в документации всех геологических наблюдений. **Геологическая документация** – это важнейший и наиболее ответственный этап геологоразведочных работ любой стадии.. От качества и надежности геологической документации зависит качество и надежность всех последующих построений и прогнозов.

При геологической документации должны соблюдаться следующие **принципы:**

1)**объективность** отражения информации;

2)**унифицированность** – по единому плану, в единых обозначениях, по единой методике;

3)**тщательность**, аккуратность и точность, доступность для других геологов.

Объектами геологической документации являются естественные обнажения, буровые скважины и горные выработки.

Содержание геологической документации:

1)горные породы, их минеральный состав, структуры и текстуры, взаимоотношения друг с другом;

2)проявления полезных ископаемых, их форма, размеры, взаимоотношения с вмещающими породами;

3)околорудные изменения вмещающих пород;

4)тектоническая нарушенность;

5)гипергенные изменения.

При документации горных выработок отмечаются также признаки проявления **горного давления**: стреляние, пучение, шелушение, отслоение, вывалы, куполение, заколообразование, интенсивность трещиноватости, степень увлажненности трещин и т.д.

Выделяются 4 основных **вида** геологической документации:

1)**иллюстративно-текстовый** материал – зарисовки и их описание;

2)т**абличный** материал – журналы опробования, описания скважин и т.д.;

3)**каменный** материал – образцы, пробы, керн и шлам скважин, сколки на шлифы и полировки;

4)материалы **фотодокументации.**

В зависимости от поставленных целей выделяют следующие **способы** геологической документации:

1)массовая – схематические зарисовки и описания;

2)детальная и специализированная;

3)структурно-геологическое картирование;

4)фотодокументация.

Массовая геологическая документация проводится для всех естественных обнажений, буровых скважин и горных выработок вслед за их продвижением.

Детальная документация выполняется только в наиболее интересных в геологическом отношении случаях – в контактовых и тектонических зонах, участках, характеризующих внутреннее строение рудных тел и др.

Специализированная геологическая документация используется для решения отдельных частных вопросов. Например, для изучения типов руд, мелкой трещиноватости и т.п.

Структурно-геологическое картирование применяется с целью прогнозирования геологических данных на глубину и на невскрытые горизонты. Выполняется с инструментальной привязкой.

Фотодокументация наиболее объективна. Она применяется также для геологической документации в недоступных местах , главным образом, в карьерах..

Существует три **формы** геологической документации: 1)первичная (полевая); 2)окончательная (чистовая); 3)сводная (обобщающая).

Первичная, или **полевая** документация включает сбор и запись информации непосредственно при проведении разведочных и эксплуатационных работ.

Окончательная, или **чистовая** документации выполняется на основе полевой, но с обязательной корректировкой данных по итогам опробования и микроскопического изучения каменного материала.

Сводная, или **обобщающая** документация – это графические материалы, которые получают в результате обобщения данных первичной и окончательной документации. Сводная документация служит основой для проектирования горных работ. Основными сводными геологическими документами являются геологические карты района и месторождения, погоризонтные геолого-маркшейдерские планы, поперечные и продольные геологические разрезы, вертикальные продольные проекции и проекции в плоскости падения рудных тел. Кроме того, при необходимости составляются планы качественно-сортовые, размещения руд по маркам, технологические сортовые, геометризация в изолиниях основных показателей (содержаний, мощностей и др.).

2.13.Понятие о геолого-экономической оценке

Заключительным этапом разведки является **геолого-экономическая оценка** месторождения. Суть ее состоит в определении **экономической эффективности** его **разработки**. Основой для геолого-экономических расчетов является количество полезного

ископаемого, то есть запасы месторождения. Процесс подсчета запасов включает их оконтуривание, блокировку, определение подсчетных параметров и ведется на основе промышленных кондиций.

.

2.13.1. Промышленные кондиции

При проведении геологоразведочных работ изучаются все свойства месторождений и определяются так называемые промышленные кондиции.

Промышленные кондиции – это требования промышленности к минеральному сырью. Если говорить более конкретно, то промышленные кондиции – это технико-экономические требования к количеству, качеству и условиям залегания полезного ископаемого в недрах.

Кондиционные показатели делятся на универсальные и частные. Универсальные – те, которые определяются в обязательном порядке для каждого месторождения, частные – устанавливаются при необходимости на отдельных объектах.

Универсальные кондиции включают: 1)минимальное промышленное содержание; 2)бортовое содержание; 3)минимальную промышленную мощность; 4)максимально допустимую мощность прослоев пустых пород и некондиционных руд.

Минимальное промышленное содержание – это наименьшее среднее содержание, обеспечивающее экономическую целесообразность разработки месторождения. Минимальное промышленное содержание используется для оконтуривания запасов по простиранию и на глубину. Оно рассчитывается для отдельных рудных тел, блоков, участков или для месторождения в целом.

Бортовое содержание – наименьшее содержание в крайних точках (пробах), оконтуривающих рудное тело, включение которых в рабочий контур обеспечивает сохранение внутри него минимального промышленного содержания. Бортовое содержание всегда меньше, чем минимальное промышленное. Оно устанавливается для рудных тел, не имеющих естественных границ.

Минимальная промышленная мощность рудных тел устанавливается опытным путем в соответствии с возможностями системы разработки. Для пологозалегающих тел она должна быть не ниже 1.1 м, для крутопадающих 0.6-0.7 м.

Максимально допустимая мощность прослоев пустых пород и некондиционных руд. Этот показатель устанавливается для больших по мощности рудных тел. Если мощность пустых прослоев меньше максимально допустимой – они включаются в контур, если больше – не включается. В этом случае предполагается, что пустые прослои будут оставлены в целиках или селективно отработаны. В практике существует следующая зависимость между общей мощностью рудного тела им пустыми прослоями: при мощности рудного тела 10 м прослои пустых пород могут быть до 2 м; при 15 м – 3 м; при 20 м – 4 м; при 25 и более – 5 м.

К **частным кондиционным показателям** относятся следующие.

Переводные коэффициенты для подсчета запасов попутных компонентов. Для попутных полезных компонентов запасы не подсчитываются как для основных, а определяются с помощью специальных переводных коэффициентов. Эти переводные коэффициенты также устанавливаются кондициями, исходя из содержания попутных-компонентов.

Максимально допустимое содержание вредных примесей, которые отрицательно влияют на технологию переработки и качество конечной продукции. Этот показатель также устанавливается кондициями.

Минимальный коэффициент рудоносности – линейный, площадной или объемный.

Кондиции рассчитываются по результатам геологоразведочных работ. Они могут быть **временными, постоянными** и **эксплуатационными**. Временные кондиции устанавливаются по результатам оценочных работ, постоянные – по результатам разведки, а эксплуатационные используются при разработке месторождения. В практике часто пользуются серией «Требования промышленности к качеству минерального сырья», включающей отдельные выпуски по разным видам сырья.

На основе кондиций осуществляется подсчет запасов месторождений. Запасы, подсчитанные с соблюдением кондиций, называются **балансовыми**. Выделяются также **забалансовые** запасы, которые рассчитываются по более низким кондициям. Разработка забалансовых запасов является на момент подсчета экономически нецелесообразной.

2.13.2. Оконтуривание запасов

Оконтуривание является одной из самых ответственных операций при подсчете запасов. Оно заключается в ограничении на планах и разрезах площади рудных тел или их разведанных участков.

Оконтуривание запасов ведется по промышленным кондициям: Запасы оконтуриваются по трем направлениям: **мощности, простиранию** и **падению** рудной залежи. Исходными материалами для оконтуривания служат данные геологической документации и результаты опробования. Вначале оконтуривание выполняется по отдельным выработкам, затем по отдельным разведочным сечениям (вертикальным или горизонтальным) и только потом в целом по рудному телу.

Контур может представлять собой: 1)естественные границы рудных тел; 2)линию с бортовым содержанием; 3) линию с нулевым содержанием полезного компонента; 4)линию с минимальной промышленной мощностью рудного тела; 5)линии разных типов и сортов руд; 6)линии, разграничивающие запасы разных категорий; 7)линии участков с разными условиями вскрытия и разработки; 8)линии предельного содержания вредных примесей.

Если тело не имеет естественных природных границ, его оконтуривают чаще всего по бортовому содержанию или по минимальной промышленной мощности.

При оконтуривании запасов различают внутренний и внешний контуры. **Внутренний контур** – линия, соединяющая крайние точки с кондиционными содержанием и мощностью, **внешний контур** – линия, проведенная за пределами этих точек по более низким (некондиционным) показателям. Площадь между внутренним и внешним контурами принято называть **межконтурной полосой.**

Оконтуривание начинается с определения **опорных точек**, через которые затем проводится линия контура. Положение опорных точек устанавливают методами интерполяции и экстраполяции. **Метод интерполяции** заключается в определении мощности или содержания между смежными выработками. **Метод экстраполяции** состоит в определении мощности или содержания за пределами выработок. Различают **ограниченную экстраполяцию**, когда внешняя контурная линия проводится между рудной и безрудной точками, и **неограниченную экстраполяцию**, когда эта линия проводится за пределами контура выработок, где данные о параметрах рудного тела отсутствуют.

Положение опорной точки между двумя пробами определяется с помощью интерполяции, если содержание полезного компонента изменяется закономерно, то есть переход между рудой и вмещающими породами постепенный. При незакономерном изменении содержания промышленный контур проводят обычно через середину расстояния между пробами с кондиционным и некондиционным содержанием или даже через крайнюю кондиционную пробу. Положение опорной точки при экстраполяции

принимается на половине, трети или четверти расстояния между выработками или определяется по естественным формам выклинивания рудных тел.

Для полого залегающих плоских изометричных тел площадь оконтуривается в плане, для крутопадающих плоских тел – на продольных разрезах и вертикальных проекциях. Для крутопадающих тел с выдержанными углами падения оконтуривание площади проводят обычно на плоскости, параллельной плоскости падения.

Как во внутренних, так и во внешних контурах производится блокировка запасов по категориям, типам и сортам руд, условиям залегания, вскрытия, разработки и т.д.

2.13.3. Параметры подсчета запасов

Основными **параметрами** при подсчете запасов твердых полезных ископаемых являются площадь, средняя мощность, объемная масса руды, среднее содержание полезных компонентов и поправочные коэффициенты.

Площадь устанавливается в результате оконтуривания рудных тел на планах и проекциях. Простые по конфигурации площади измеряются как геометрические фигуры, сложные – с помощью палеток, планиметра или курвиметра.

Мощность определяется по результатам опробования, геологической документации или по геофизическим данным. При пологом залегании замеряется **вертикальная** мощность, при крутом падении – **горизонтальная**. По керну или геофизическим данным мощность определяется **длиной рудного интервала**. Эти так называемые наблюдаемые мощности приводятся к **истинной мощности** путем несложных тригонометрических преобразований. Средняя мощность определяется как среднее арифметическое или средневзвешенное значение частных замеров.

Объемная масса руды определяется в ненарушенном залегании непосредственно на месте. Вынимается штуф определенного объема и взвешивается. При этом учитывается **естественная влажность руды**, которая определяется как отношение потери массы штуфа в результате высушивания к массе влажного образца. Учет естественной влажности необходим в связи с тем, что анализы проводятся с сухими навесками и содержания полезных компонентов определяются для воздушно-сухой массы.

Среднее содержание определяется как среднеарифметическое или средневзвешенное по скважине, выработке, горизонту, блоку, участку и месторождению в целом. Чаще всего применяют среднее содержание, взвешенное на длину проб, то есть на их мощность.

Поправочные коэффициенты вводятся для **уменьшения запасов** при прерывистом (дискретном) оруденении, разобщенности рудных тел, наличии безрудных даек, участков пустых пород, валунов и т.п. Коэффициенты для **увеличения запасов** применяются при избирательном выкрашивании рудных компонентов из керна, при намыве ценных компонентов в разработке россыпей. Могут вводиться поправочные коэффициенты на систематические погрешности химанализов, замеров мощностей в скважинах и др.

2.13.4. Методы подсчета запасов

Существует довольно много разных **методов подсчета запасов**. Все они основаны на определении объема подсчетных контуров, которые сравниваются с равновеликими геометрическими фигурами. Запасы подсчитываются по простейшим формулам: **V=Sm, Q=Vd, P=QC/100**, где V – объем тела полезных ископаемых, S – площадь тела на проекции, m – средняя мощность, Q – запасы руды, d – объемная масса руды, C – среднее содержание полезного компонента в %.

Наибольшим распространением пользуются методы геологических и эксплуатационных блоков, разрезов и статистический.

Метод геологических блоков является универсальным для подсчета запасов плоских тел. При этом методе выделяют блоки разной величины, отличающиеся по степени разведанности, мощности, содержанию полезных компонентов, типам и сортам руд, технологическим свойствам, гидрогеологическим и горнотехническим условиям.

Частным случаем этого метода является **метод среднего арифметического**, когда все тело рассматривается как один подсчетный блок.

Метод эксплуатационных блоков применяется также для подсчета запасов плоских тел, разделенных горными выработками и буровыми скважинами на эксплуатационные блоки. Оконтуривание и подсчет запасов по каждому блоку аналогично методу геологических блоков.

Метод разрезов применяют для подсчета запасов изометричных, трудообразных и сложных по форме тел. Разрезы могут быть **вертикальными** или **горизонтальными.** Заключенная между смежными разрезами часть рудного тела рассматривается как призма, если площади смежных сечений близки, или как пирамида, если эти сечения существенно различаются по площади. Объем части рудного тела между двумя разрезами определяется соответственно по формуле для призмы или пирамиды. Объем крайних блоков, каждый из которых опирается на один разрез, определяется по формуле клина. При непараллельных разрезах вносятся соответствующие поправки к подсчету объемов. Среднее содержание определяют вначале для каждого разреза. В блоке, ограниченном двумя разрезами, оно вычисляется как среднеарифметическое или средневзвешенное на площадь сечения.

При крайне дискретном оруденении подсчет запасов проводят **статистическими методами**. Это относится в основном к месторождениям IV группы, когда совмещаются разведка и эксплуатация. По результатам этих работ оценивается средняя продуктивность исследуемого участка и распространяется на менее изученную потенциально рудоносную часть месторождения.

2.13.5. Основные показатели геолого-экономической оценки

В связи с переходом к рыночной экономике и изменением экономических условий в стране в 1996 г. была выпущена новая инструкция по геолого-экономической оценке месторождений. В основе предлагаемой методики лежат следующие положения.

Признаком промышленного значения месторождения является величина **минимально-промышленного содержания** в сравнении со средним содержанием по месторождению и наличие на объекте активных запасов. Под **активными запасами** понимаются такие запасы, которые могут отрабатываться в настоящих экономических условиях с достаточным уровнем рентабельности.

Признаком активных запасов подсчетного блока является равенство или превышение среднего содержания полезного компонента над минимальным промышленным содержанием, рассчитанным с учетом современного уровня затрат и цен на товарную продукцию, а также существующих платежей, налогов и отчислений. Выделение активных запасов осуществляется по подсчетным блокам запасов категорий $A+B+C_1$ и C_2 и месторождению в целом.

Минимально-промышленное содержание полезного компонента для рыночных условий соответствует содержанию, при котором извлекаемая ценность минерального сырья обеспечивает возмещение эксплуатационных затрат, уплату платежей, налогов и отчислений и получение минимальной прибыли, которая соответствует учетной ставке банков с учетом инфляции и принимается равной 5%.

При оценке эффективности освоения месторождения соизмерение разновременных затрат и показателей осуществляется путем приведения (**дисконтирования**) их к базисному моменту времени (01.01.1996) путем умножения на **коэффициент дискон-**

тирования. При расчете экономических показателей учитывается также **коэффициент аннуитета – коэффициент ежегодной ренты**. Коэффициенты дисконтирования и ежегодной ренты рассчитываются по специальным формулам или подбираются по предлагаемым нормам.

Для эксплуатируемых месторождений основными показателями экономической эффективности разработки являются следующие:

1)минимальное промышленное содержание;

2)активные запасы месторождения;

3)чистая дисконтированная прибыль;

4)индекс прибыльности;

5)срок окупаемости капитальных вложений;

6)внутренняя норма прибыли;

7)рентабельность по отношению к производственным фондам;

8)рентабельность по отношению к эксплуатационным затратам;

9)чистая дисконтированная стоимость предприятия.

Все перечисленные показатели рассчитываются по специальным формулам.

3. ГЕОЛОГИЧЕСКОЕ ОБЕСПЕЧЕНИЕ ГОРНОГО ПРОИЗВОДСТВА

Задачи геологической службы горнодобывающих предприятий можно объединить в 3 группы:

1)выявление и оценка новых запасов полезных ископаемых в районе горного отвода – доразведка (или разведка в пределах горных отводов);

2)уточнение данных о разведанных запасах по мере их вскрытия, подготовки и отработки – эксплуатационная разведка;

3)контроль за качеством и полнотой отработки запасов – текущие задачи геологической службы.

3.1. **Разведка в пределах горных отводов**

Детальная разведка, как уже отмечалось, выполняется только в той части месторождения, которая предназначена для первоочередной разработки. Фланги и глубокие горизонты, второстепенные рудные тела изучаются только в самых общих чертах. В связи с этим, в период эксплуатации месторождения продолжаются геологоразведочные работы, которые имеют **две основные цели:**

1)поиски и разведка новых рудных тел в пределах горного отвода;

2)разведочные работы на глубоких горизонтах и флангах рудных тел в пределах эксплуатируемых участков.

Поиски и разведка новых промышленных объектов направлены на приращение запасов и продление срока деятельности предприятия. Эта задача имеет не только экономическое, но и социальное значение, поскольку от результатов работы предприятия обычно зависит благосостояние всего города.

Разведочные работы в пределах известных рудных тел предназначаются для повышения их разведанности, для планирования добычи и качества, для оптимизации систем вскрытия и разработки. Наименее разведанными чаще всего являются так называемые параллельные рудные тела в висячем или лежачем боку главного тела, а также глубокие трудно разведуемые с поверхности горизонты месторождений. Разведочные работы проводятся с такой детальностью, которая позволяет перевести запасы из категории C_2 в C_1, В и А в соотношениях, обеспечивающих нормальное развитие добычных работ.

Кроме того, разведка в пределах горных отводов проводится для уточнения деталей геологического строения, которые были недостаточно изучены в период разведочных работ. Чаще всего это гидрогеологические, инженерно-геологические условия месторождений или отдельных рудных тел, а также возможности комплексного использования руд.

Иногда доразведка вызывается необходимостью **пересмотра кондиций** в связи с изменением горно-геологических условий разработки или технологических свойств полезного ископаемого, или в связи с внедрением высокопроизводительной техники.

Методика проведения ГРР в пределах горного отвода принципиально не отличается от методических приемов разведочных работ в целом. Существенным отличием от других стадий является **необходимость увязки системы разведки с системой вскрытия и подготовки месторождения**, и в ряде случаев, с системами отработки.

При разведке глубоких горизонтов широко используется **подземное бурение.** Специальное оборудование для подземного бурения размещается в подземных горных выработках технического назначения. Надежность геологической информации, получаемой при подземном бурении, бесспорно выше, чем при бурении с поверхности, так как учет искривления подземных скважин значительно проще.

При обосновании плотности разведочной сети в период доразведки, методики опробования, рационального комплекса геохимических и геофизических работ, кондиций для подсчета запасов используются результаты детального геологического изучения важнейших параметров разрабатываемого месторождения, то есть **внутриобъектная аналогия**. Данные эксплуатации месторождения часто вызывают необходимость корректировки плотности сети наблюдений, которая, как правило, направлена в сторону уменьшения по сравнению с рекомендуемой инструктивными материалами. Особенно часто такая корректировка необходима для месторождений III и IV групп сложности, которые представлены, как правило, многочисленными рудными телами крайне сложного строения.

В методике проведения разведочных работ в пределах горных отводов и используемых технических средствах имеются различия, обусловленные способами отработки – открытым или подземным.

Для **открытых работ** требуется более детальное изучение периферийных частей рудных тел, что необходимо для более обоснованного определения контура карьера и особенно размещения производственных коммуникаций и объектов. Это обстоятельство, наряду с относительной простотой геологического строения месторождений, разрабатываемых открытым способом, обусловливает более высокое соотношение запасов категории В на карьерах, по сравнению с подземными рудниками. Запасы категории В составляют нередко 60-80 % всех промышленных запасов в контуре карьера. Поэтому доразведка в пределах горных отводов карьеров, как правило, проводится в значительно меньших объемах, чем на рудниках, а часто не проводится вообще.

При **подземной разработке** разведка в пределах горного отвода осуществляется на всех месторождениях, независимо от группы сложности. Глубокие горизонты разведуются обычно скважинами подземного бурения из квершлагов технического назначения с расчетом подсечения рудных тел на горизонтах, опережающих фронт очистной выемки на 3-5 лет.

3.2. Эксплуатационная разведка

Эксплуатационная разведка является неотъемлемой и наиболее важной стадией геологоразведочных работ в период отработки месторождения. К эксплуатационной разведке относятся разведочные работы, проводимые на действующих карьерах и руд-

никах в пределах контура утвержденных запасов с целью обеспечения нормального хода подготовительных, нарезных и очистных работ на месторождении и решения вопросов наиболее эффективной отработки запасов. Необходимость проведения эксплуатационной разведки обусловлена сложностью строения тел полезных ископаемых и их локальных участков, которые не могли быть выявлены, или их выявление не было целесообразным на предшествующих разведочных стадиях по экономическим соображениям.

Основными **задачами эксплуатационной разведки** являются:

1)уточнение **условий залегания, размеров и формы рудных тел, их внутреннего строения** в пределах рабочего или подготавливаемого к отработке этажа или горизонта;

2)уточнение **качества руд, распределения полезных компонентов и вредных примесей** в рудных телах, детализация пространственного распределения и соотношения разных типов и сортов руд;

3)оконтуривание **безрудных блоков** внутри рудных тел и прослеживание контактов кондиционной руды с вмещающими породами;

4)уточнение **гидрогеологических, инженерно-геологических условий** эксплуатации, выявление и прослеживание тектонических зон, опасных по воде, газу и т.п.

Перечисленные задачи решаются совместно, но в зависимости от конкретной обстановки на первое место может выдвигаться решение того или иного вопроса. Объектом основного внимания при эксплуатационной разведке на конкретном месторождении являются параметры, недостаточно изученные на предшествующих разведочных стадиях и оказывающие наибольшее влияние на ход горнодобычных работ. В связи с этим для эксплуатационной разведки характерны следующие **особенности**, отличающие ее от других стадий разведочных работ.

1. Эксплуатационная разведка проводится не на всем месторождении, а **последовательно по мере развития очистных работ**, опережая их не более чем на 1-2 горизонта (этажа). Проведение разведки на больший период означало бы омертвление основных фондов, так как затраты на ее проведение относятся на себестоимость продукции и, кроме того, эффективность ее снижается с увеличением глубины.

2. Задачи, последовательность проведения, пространственная приуроченность и допустимые пределы опережения фронта очистных работ приводят к тому, что **разведочные выработки и скважины часто короткие, не пересекающие на всю мощность рудное тело**, тогда как на других разведочных стадиях такие подсечения считаются браком.

3. Система эксплуатационной разведки и плотность разведочной сети зависят не только от природных геологических факторов, но также и от **применяемых систем разработки.**

В процессе становления методики эксплуатационной разведки четко наметилась необходимость ее подразделения на **две подстадии** – опережающих и сопровождающих очистную выемку разведочных работ, которые различаются по целевому назначению, методике проведения и по применяемым техническим средствам.

Опережающая эксплуатационная разведка проводится в пределах горизонтов и этажей, подготавливаемых к отработке, и имеет своей целью уточнение контуров рудных тел и установление других параметров с детальностью, обеспечивающей составление локальных проектов отработки и планирование подготовительных и нарезных выработок. Решение задач, стоящих перед опережающей эксплуатационной разведкой, осуществляется проходкой горных выработок и скважин целевого назначения, выполняемых по заранее составленному проекту. Она опережает фронт очистных работ на 2-3 года.

Сопровождающая эксплуатационная разведка проводится в отрабатываемых блоках и заключается в геологической и геофизической документации и опробовании нарезных и очистных выработок, опробовании шпуров и скважин, буримых для отбойки руды. Данные эксплуатационного опробования используются для корректировки проводимых добычных работ, управления процессом добычи, составления оптимальной шихты, повседневного контроля за полнотой и качеством отработки запасов, а также для определения и учета фактических потерь и разубоживания.

3.2.1. Эксплуатационная разведка при открытой добыче

Основные **задачи** эксплуатационной разведки при ее проведении на карьерах заключаются в точном установлении контуров рудного тела, выделении и оконтуривании типов и сортов руды, уточнении инженерно-геологических условий эксплуатации.

Назначение **опережающей** эксплуатационной разведки при открытых работах состоит в уточнении внешних контуров залежи на горизонтах (одном-двух), расположенных ниже горизонта текущих очистных работ, предварительном прослеживании и оконтуривании внутрирудных блоков пустых пород, технологических сортов руд. Эти задачи обусловлены необходимостью определения разносов бортов карьера, перспективного и текущего планирования добычи. Соответственно запасы руд, охваченные эксплуатационной разведкой, должны быть не менее объема годовой добычи, а для обеспечения маневрирования горными работами превышать его в 2-3 раза. Эксплуатационная разведка осуществляется обычно **бурением колонковых вертикальных скважин**, в некоторых случаях скважин, проходимых сплошным забоем – ударно-канатного или ударно-вращательного бурения. Плотность разведочной сети определяется в зависимости от сложности геологического строения. В среднем она в 2 раза превышает плотность сети для запасов категории В. Система эксплуатационной разведки приспосабливается к системе детальной разведки последовательным сгущением скважин в профилях. Разведочная сеть сгущается дифференцированно в зависимости от сложности строения залежи. В первую очередь бурятся скважины **в контурной зоне.** Бурение промежуточных профилей производится в случаях, если данные основных профилей не дают однозначного решения. При этом промежуточные профили могут быть короткими, охватывающими **приконтурную полосу**, или скважины бурятся для прослеживания и оконтуривания внутрирудных прослоев, различных технологических типов и сортов руд и т.п. В участках сложного выклинивания и тектонических нарушений сеть может сгущаться до необходимого предела, кроме того, бурятся одиночные скважины для уточнения имеющихся неясностей.

Для месторождений цветных и редких металлов эксплуатационная разведка осуществляется преимущественно бурением скважин колонкового или ударно-вращательного бурения с проходкой **контрольных шурфов**, которые стремятся проходить по оси скважин. Необходимость проходки горных выработок диктуется здесь имеющими место расхождениями между данными разведки и эксплуатации по причине избирательного истирания керна.

Сопровождающая эксплуатационная разведка приурочивается ко времени проведения очистных работ и проводится с использованием **буровзрывных скважин.** Кроме того, роль разведочных выполняют также разрезные траншеи, борта уступов и забоев карьера. По данным опробования буровзрывных скважин составляются проекты на проведение массовых взрывов, ведется планирование и контроль добычи. Опробование буровзрывных скважин проводится по шламу, выдуваемому воздушной или воздушно-водяной смесью, с применением механических пробоотборников разных конструкций.

Плотность сети отбора проб находится в зависимости от неравномерности распределения компонентов в рудном теле. Определенное влияние оказывают также размеры очистного блока и расстояние между буровзрывными скважинами. Наиболее распространены системы **с отбором проб из каждой скважины**, то есть по сети 6х6 или 8х8 м (сложные по распределению компонентов и сортов руд залежи), **через одну** – 12х12 м (относительно простые залежи). Для рудных тел, имеющих отчетливо выраженную анизотропию в распределении компонентов и горизонтальном сечении, устанавливается **прямоугольная сеть**, то есть опробуется каждая скважина вкрест простирания и через одну по простиранию. Обоснование сети отбора проб и представительность шламовых проб на каждом месторождении производится экспериментально.

Помимо рядового химического опробования шлам буровзрывных скважин используется для отбора малых технологических проб. В определенных условиях опробование буровзрывных скважин успешно осуществляется геофизическими методами.

3.2.2. Эксплуатационная разведка при подземной разработке

В методике проведения эксплуатационной разведки при подземной добыче имеется значительно больше вариаций чем при открытой. Это связано с большим разнообразием морфологических типов тел полезных ископаемых, разрабатываемых подземным способом, и как следствие, многочисленностью систем разработки. Порядок и методика проведения эксплуатационной разведки в шахтном поле определяются, главным образом, применяемыми системами разработки. С этой точки зрения системы разработки можно объединить в **2 основные группы**.

1. **Системы, требующие характеристики рудной залежи на всю высоту эксплуатационного этажа** до начала очистной выемки, предусматривающие отработку очистных блоков на единственный приемный горизонт, положение которого должно устанавливаться с максимальной точностью. В эту группу относятся все камерные – системы, а также системы с массовой отбойкой руды – слоевым массовым обрушением, подэтажным и этажным обрушением. Система подготовки заключается в проходке большого количества выработок для выпуска руды и ее транспортировки. Очевидно, что системы подготовки и нарезки блока должны быть запроектированы на добротной геологической основе, так как при изменении представлений о морфологии рудного тела перестройка горных работ весьма затруднительна.

2. **Системы, включающие различные варианты с магазинированием, слоевой выемки, с креплением выработанного пространства** и т.п. Эта группа систем позволяет сравнительно легко видоизменять конструкцию очистных блоков при изменении представлений о морфологии рудного тела.

Опережающая эксплуатационная разведка для систем обеих групп заключается **в проходке опережающих разведочных скважин и иногда горных выработок**. Обычно с горизонта эксплуатации на нижележащий горизонт, через определенный интервал по простиранию и по 2-4 в вертикальном разрезе, бурятся **наклонные нисходящие скважины**. Эти скважины приурочиваются, по возможности, к разведочным линиям или границам эксплуатационных камер. При необходимости бурятся также **горизонтальные скважины** и иногда **восстающие**. Данные скважин служат основой для трассирования основных подготовительных выработок (откаточных штреков, ортов, восстающих), которые одновременно выполняют функции разведочных. По этим материалам производится составление технического проекта на отработку камеры.

Сопровождающая эксплуатационная разведка совмещается с **проходкой нарезных выработок и скважин**, буримых для отбойки руды.

Таким образом, первый период эксплуатационной разведки преследует основную цель – уточнение положения рудного тела, его морфологических особенностей с де-

тальностью, обеспечивающей составление локальных проектов отработки и перспективное планирование горных работ и добычи на период до 2 лет. Второй период обеспечивает оперативное планирование добычи и управление качеством, а также полноту выемки запасов с наименьшими потерями и разубоживанием.

При выборе методики эксплуатационной разведки и плотности сети наблюдений за основу принимается тот фактор, который оказывает решающее влияние на ход подготовительных и очистных работ. Такими факторами могут быть особенности формы рудных тел, смещение их послерудными тектоническими нарушениями и др.

При опережающей эксплуатационной разведке весьма сложных по строению рудных тел цветных и редких металлов (жилы, жилообразные тела, зоны трубчатой формы) применяются штреки, орты, рассечки, проходимые таким образом, чтобы их можно было использовать в качестве заездов при выпуске руды из блока. Для разведки используются также вентиляционные восстающие, из которых проходятся рассечки и бурятся короткометражные скважины с расстоянием между ними 10-20 м по простиранию и падению.

Сопровождающая эксплуатационная разведка производится посредством документации и опробования нарезных и очистных выработок, опробования шлама шпуров и буровзрывных скважин, при определенных условиях успешно применяются геофизические способы определения содержания в скважинах и горных выработках**. Методические приемы** сопровождающей эксплуатационной разведки сводятся к **двум принципиальным схемам**, определяемым системами разработки. В системах, характеризующихся массовой отбойкой руды и невозможностью доступа в очистные камеры, получение дополнительной информации, необходимой для точного оконтуривания рудных тел, составления оперативных графиков выдачи руды определенного качества осуществляется путем **опробования или каротажа буровзрывных скважин и частично документации и опробования нарезных выработок** (забоев компенсационного пространства, подэтажных штреков, буровых камер).

При отработке рудных тел системами с постепенным подвиганием очистного забоя (слоевая выемка, камерно-столбовые – при небольшой мощности рудного тела, с распорной крепью и др.), где доступ к очистному забою не ограничен, эксплуатационное опробование осуществляется путем **систематического опробования и документации очистного забоя и периодического прощупывания зальбандов короткими скважинами, шпурами или рассечками**. Расстояния между слоями варьируют от 2 до 8 м, между бороздами в слое от 2 до 5 м в зависимости от сложности строения рудного тела и характера распределения в нем компонентов.

3.3. Работа рудничной геологической службы

Текущие задачи рудничной геологической службы включают прогноз и планирование количества и качества минерального сырья, управление качеством продукции, учет движения запасов, потерь и разубоживания, гидрогеологические и инженерно-геологические исследования.

3.3.1. Прогноз и планирование количества и качества полезного ископаемого

Необходимость **прогноза** и **планирования** количества и качества полезного ископаемого при разработке месторождения обусловлена изменением этих показателей в процессе добычи и переработки. Прогнозирование количественно-качественных показателей проводится в ходе планирования горных работ. Прогнозируются следующие показатели**: количество горной массы, количество руды и ее качество в целом и по типам и сортам**. В качестве исходных документов для прогноза используются каче-

ственно-сортовые планы, планы опробования горизонтов и другие рабочие графические материалы, на которых обобщаются данные опробования горных выработок и скважин.

Для прогноза на качественно-сортовые планы наносят плановый контур добычи. Внутри него по бортовым значениям оконтуривают полезное ископаемое и в пределах площади промышленного оруденения согласно техническим условиям графически или статистически выделяют участки различных сортов. Для каждого участка подсчитывается среднее арифметическое или среднее взвешенное содержание полезных и вредных компонентов. Определяют площади участков, подсчитывают объемы и запасы полезного ископаемого.

После определения запасов и качества подсчитывают суммарное количество полезного ископаемого в целом и по сортам и горной массы в плановом контуре добычи. В плане добычи программируется такая очередность выемки отдельных участков, которая обеспечивает равномерное количество и устойчивое качество полезного ископаемого в течение всего планового периода. Оптимальный вариант добычных работ определяется с помощью ЭВМ. По мере поступления новых фактических материалов производится корректировка и уточнение первоначальных планов.

3.3.2. Управление качеством руд

Эффективность работы потребляющих и перерабатывающих предприятий определяется не только средним значением качества ископаемого сырья, но также уровнем стабильности качественных характеристик. Это связано с тем, что режим переработки (обогащения, плавки и т.д.) настраивается на определенный качественный состав поступающего сырья. Высокие технологические и экономические показатели перерабатывающего предприятия обеспечиваются лишь при полном соответствии режима переработки качеству поступающего сырья. Как понижение, так и повышение значений качественных показателей отрицательно сказывается на технико-экономических и технологических показателях перерабатывающего производства. В условиях частой и незакономерной изменчивости качественных характеристик перерабатывающее предприятие не в состоянии изменить режим технологического процесса.

Поэтому перед горным производством ставится задача не только выдать полезное ископаемое определенного качества, но и обеспечить **постоянство качественных характеристик в технологическом потоке.**

Как правило, в пределах шахтных и карьерных полей качественные характеристики полезного ископаемого колеблются в очень широких пределах. Стабильность качественных показателей в руде и рудной массе достигается различными способами усреднения. **Под усреднением понимается комплекс мероприятий по поддержанию постоянного качества руды, отправляемой потребителям**. Параметр, подлежащий усреднению, выбирается по его значимости для производства. Наиболее часто усредняемым показателем является **среднее квадратическое отклонение содержания главного полезного компонента.** Степень стабилизации качественных показателей оценивается **коэффициентом усреднения: $К_{ус}=\sigma_1/\sigma_2$**, где σ_1 – среднее квадратическое отклонение качественного показателя до усреднения, σ_2 – после усреднения. Чем больше величина коэффициента усреднения, тем выше степень стабилизации качества руды.

Наиболее полно отражает существо процесса усреднения формула **$К'_{ус}=1-\sigma_2/\sigma_1$.** При этом коэффициент усреднения меняется от 0 до 1. В случае полного отсутствия эффекта усреднения $К'_{ус}=0$, в идеально усредненной руде $К'_{ус}=1$.

При современных повышенных требованиях к стабильности качества минерального сырья в потоке необходимо значение $К_{ус}$ порядка 2.5-5.0, что возможно только при

многоступенчатом процессе усреднения. Выделяют **4 основных ступени или стадии усреднения** руд.

Первым этапом процесса усреднения является **планирование** такого **порядка** развития **горных работ**, который способствовал бы сглаживанию качественных характеристик в пределах длительных календарных сроков – года или квартала. За счет оптимального порядка развития работ в карьерном или шахтном поле можно достичь коэффициента усреднения порядка 1.5-2.5 в среднем за отчетный календарный период. Однако при этом посменные и суточные отклонения качества могут быть очень значительны.

Более высокая стабильность показателей усреднения достигается на **втором этапе** усреднения за счет **организации гибкого управления добычными забоями и транспортом** в течение суток и смен. Наиболее эффективна такая организация работ, когда управляющие звенья обеспечиваются своевременной и достоверной информацией о фактическом качестве полезного ископаемого по забоям и в транспортном потоке. Высокая степень однородности качества руды достигается за счет следующих организационно-технических мероприятий: 1)селективной выемки качественно разнородных участков забоев; 2)поддержания резервных забоев с разными качественными характеристиками руды; 3)применения подшихтовочных карьерных складов. Уровень стабилизации качества руд при оперативном внутрикарьерном усреднении может достичь 2.5-3.0.

При недостаточном усреднении на **третьем этапе** применяют **прикарьерные и околоствольные усреднительные склады**. Сущность такого усреднения состоит в том, что штабели рудной массы отсыпаются по мере ее поступления тонкими наклонными или горизонтальными слоями. Из штабелей рудная масса отгружается вкрест слоев, в результате чего происходит эффект усреднения руд.

Наконец, самый высокий эффект усреднения на **четвертом этапе** достигается на складах обогатительных фабрик и рудных дворах металлургических заводов посредством применения **специальных усреднительных механизмов и оборудования**. На этой стадии усреднение достигается путем механического перемешивания рудной массы в смесительных емкостях, как правило, в автоматическом режиме.

В высокоразвитых странах придается исключительное значение усреднению качества руд. Так, при закупке партий товарных железных руд в Японии производится доплата за степень усреднения руд. В настоящее время на крупных ГОКах создаются и функционируют автоматизированные системы управления качеством продукции (АСУКП), в которых разрабатывают стандарты предприятий по совершенствованию качества и контролю за выпускаемой продукцией и обеспечивают производство необходимой технологией и организацией работ.

3.3.3. Учет движения запасов

Баланс запасов месторождения в динамике его изменения является одной из важнейших задач рудничной геологической службы.

В процессе деятельности горнодобывающего предприятия подсчет и пересчет запасов производится постоянно, по мере накопления информации о параметрах тел полезных ископаемых и погашения запасов при отработке.

Увеличение запасов на балансе предприятия происходит в результате **разведки** или **перевода запасов из забалансовых в балансовые** при совершенствовании технологии переработки минерального сырья. **Уменьшение количества запасов** происходит в результате их **погашения**, которое определяется суммой добытого и потерянного при добыче полезного ископаемого. **Списание с баланса** запасов производится также при их **неподтверждении** в процессе проведения разведочных и добычных работ.

Учет балансовых запасов ведется по категориям запасов в соответствии с инструктивными материалами. Балансовые запасы, как уже отмечалось, по степени разведанности подразделяются на категории А, В, C_1 и C_2. Балансовые запасы за вычетом плановых потерь образуют **промышленные запасы**. Промышленные запасы, в свою очередь, подразделяются по степени подготовленности к добыче на **вскрытые, подготовленные и готовые к выемке.**

Учет движения запасов ведется по следующим **направлениям**:

1)оценка запасов **вновь выявленных и разведанных** тел полезных ископаемых;

2)пересчет запасов известных рудных тел по мере **повышения степени их разведанности;**

3)пересчет запасов по горизонталям в блоках, **подготавливаемых к отработке**;

4)подсчет запасов в блоках, **готовых к очистной выемке**, по элементам их учета (очистные камеры, межкамерные целики, потолочины и т.д.);

5)подсчет запасов, **подготовленных к отбойке** при массовых взрывах;

6)учет запасов, **извлеченных из камер, целиков, подготовительных и нарезных выработок;**

7)учет запасов, **потерянных** в массиве, целиках, при выпуске и транспортировке;

8)учет количества **пустых пород**, извлеченных при добыче.

Подсчет и пересчет запасов при горнодобычных работах имеют некоторую специфику, обусловленную способами вскрытия и очистной выемки.

При добыче **открытым способом** (карьером) основными элементами отработки являются горизонт, уступ, блок, заходка. Перед началом вскрытия горизонта производится **подсчет запасов по уступу**, то есть в объеме, заключенном между верхним и нижним горизонтами на высоту очистного пространства. Наиболее рациональным способом подсчета запасов является **способ сечений (разрезов)** при котором площади подсчетного блока определяются в горизонтальных сечениях.

Учет движения запасов **при подземной разработке** выглядит более сложно по сравнению с открытой. Подсчет запасов производится **по эксплуатационному этажу** перед вскрытием горизонта. Затем, после проведения горно-подготовительных работ и эксплуатационной разведки, этаж разбивается на эксплуатационные единицы-блоки. В свою очередь, в пределах блока выделяются камеры, межкамерные целики, потолочины, последовательность отработки которых и технологические показатели различны, что требует раздельного их учета. Основными способами подсчета запасов являются **способы эксплуатационных блоков и вертикальных параллельных сечений**, реже применяется способ геологических блоков и горизонтальных сечений.

По мере развития горно-подготовительных и очистных работ запасы по элементам блока постоянно пересчитываются. Учет движения запасов по блоку ведется ежеквартально.

3.3.4. Учет потерь и разубоживания

Потери и разубоживание при извлечении запасов из недр являются одними из важнейших показателей эффективности горнодобывающего предприятия.

Под потерями понимается оставление по разным причинам части запасов в недрах, а под разубоживанием – засорение руды пустой породой или некондиционной рудой.

Необоснованно высокие потери уменьшают срок работы горнодобывающего предприятия, то есть приносят прямой социально-экономический ущерб.

Разубоживание практически всегда приносит экономические убытки, которые слагаются из затрат на отбойку, выдачу, транспортировку и обогащение пустой поро-

ды. И потери и разубоживание руды возникают, главным образом, при отработке приконтактовой части рудного тела с вмещающими породами.

Учет потерь и разубоживания производится геологической и маркшейдерской службой параллельно с учетом добычи и движением запасов. Их величина устанавливается прямыми, косвенными или комбинированными методами.

При **прямом** методе потери определяются по замерам в натуре или на геолого-маркшейдерской графике. При определении разубоживания прямым методом замеряется объем разубоживающих пород. Применение прямых методов возможно при четком контакте рудных тел с вмещающими породами. Если контакты нечеткие, применяют **косвенные** методы. Они основаны на сопоставлении количества добытой руды с количеством погашенных балансовых запасов при определении потерь и на сопоставлении содержания полезного компонента в погашенных балансовых запасах и в добытой рудной массе при определении разубоживания. **Комбинированные** методы состоят в сочетании прямых и косвенных: Окончательные величины потерь и разубоживания можно определить только после отработки блока.

3.3.5. Гидрогеологические и инженерно-геологические работы

Гидрогеологическое обслуживание на карьерах и шахтах производится с целью осушения горных выработок во избежание их затопления водой, а также предотвращения оползней, оплывин и пр. Объем гидрогеологических исследований, водоотливных и дренажных работ предопределяется сложностью гидрогеологических условий.

Гидрогеологи ведут систематические наблюдения за **притоком воды** в горные выработки и скважины, производят **опытные откачки и наливы** воды в скважины. На основании этих наблюдений намечаются пункты для проходки дренажных поверхностных и подземных выработок и водоотливных скважин. При необходимости принимаются решения об изменении углов откоса бортов карьера или мероприятия по их укреплению для исключения возможных аварийных ситуаций.

Важнейшей гидрогеологической характеристикой месторождения является **приток воды в горные выработки.** Он зависит от климатических и метеорологических условий, а также от связи горизонтов подземных вод с поверхностными водами. Особое внимание гидрогеологи уделяют изучение карста и пород, способных к образованию плывунов и оползней. При открытых горных работах возможно возникновение очень крупных оползней бортов карьера. Попадание горных выработок в зону карста может вызвать катастрофические притоки воды, достигающие 1000 $м^3$/час.

Гидрогеолог должен решить вопрос о возможности использования рудничных вод в технических целях.

Инженерно-геологические исследования в период отработки месторождения включают более детальные исследования физико-механических свойств пород. В первую очередь это относится к крепости горных пород для определения их взрываемости, буримости и устойчивости, а также определения возможности использования их в качестве строительных материалов.

3.4. Комплексное использование недр и охрана окружающей среды

Система комплексного использования недр и охраны окружающей среды включает в себя **3 главных направления**: 1)извлечение из руды **компонентов-примесей**; 2)**использование пород вскрыши и отходов** обогатительного, металлургического и других производств; 3)рациональное использование земель, входящих в горный и земельный отводы, их восстановление (**рекультивация**) после добычи полезного ископаемого.

Большинство руд, добываемых в настоящее время, являются **комплексными** по содержанию металлических и неметаллических компонентов. Железные руды часто содержат легирующие примеси: марганец, кобальт, хром, никель, ванадий. Такие «вредные» примеси как сера и фосфор могут быть полезными, если их использовать для производства серной кислоты и удобрений. Медные руды, связанные с сульфидами, являются основным сырьем для получения серной кислоты. Кроме того, они содержат примеси цинка, свинца, серебра, никеля, кобальта, золота, германия, галлия, селена, теллура. Аналогичный спектр элементов содержат полиметаллические руды. Золы горючих полезных ископаемых часто содержат в себе промышленные концентрации германия, ванадия, молибдена, галлия, циркония и редких земель. В калийных солях присутствуют рубидий, цезий, бром. Если подсчет полезных примесей не сделан при разведке месторождений, то рудничные геологи обязаны поднять вопрос о комплексном использовании руд.

Породы вскрыши, особенно при открытой добыче, складируются в отвалы, которые со временем занимают все увеличивающуюся площадь прежде полезных сельскохозяйственных земель и пастбищ. Наряду с этим существуют предприятия, занимающиеся добычей песка, гравия и скальных пород, используемых в качестве балласта при строительстве дорог и наполнителей бетонов и цементов. Попутное использование вмещающих пород в качестве строительного камня позволяет увеличить предельный коэффициент вскрыши на открытой добыче и сохранить площадь сельскохозяйственных угодий. Использование хвостов обогатительного производства и металлургических шлаков снижает ущерб от разубоживания руды.

При **открытой разработке** месторождений, перед началом горных работ с поверхности горного отвода снимается весь **плодородный слой** и складируется в отдельный отвал. После открытых горных работ остаются карьеры, которые затем заполняются породами вскрыши, негодными для использования, или другими отходами. После восстановления первоначального рельефа поверхность бывшего горного отвода покрывается плодородным слоем и засевается травами или засаживается лесом или плодородными деревьями. Если экономически нецелесообразна рекультивация карьеров до первоначального состояния земной поверхности, то на их месте образуют водоемы для разведения рыбы или водохранилища рекреационного назначения.

По завершении **подземной добычи** возможность катастрофических явлений, обусловленных проседанием поверхности над отработанным пространством, устраняется **искусственным обрушением** кровли очистных выработок, а если сдвижение недопустимо, применяются системы разработки с **монолитной закладкой** очистного пространства. Эти мероприятия необходимы в том случае, если горные работы ведутся под жилыми массивами или промышленными объектами. В качестве закладочного материала применяют хвосты обогатительных фабрик, металлургические шлаки и отходы цементного производства. Особенно большое значение рекультивация земель приобретает в сельскохозяйственных районах.

УТВЕРЖДАЮ
Заведующий кафедрой геологии,
поисков и разведки месторождений
полезных ископаемых
_____В.А.Душин

МЕТОДИЧЕСКИЕ УКАЗАНИЯ К ПРАКТИЧЕСКИМ ЗАНЯТИЯМ ПО ДИСЦИПЛИНЕ

ГОРНОПРОМЫШЛЕННАЯ ГЕОЛОГИЯ

для студентов специальности 21.05.04 Горное дело

форма обучения: очная, заочная

Автор: Никулина И. А.., доцент, к.г.-м.н.

Одобрены на заседании кафедры
Геологии, поисков и разведки МПИ
(название кафедры)
Протокол № 1 от 26.09.2023
(Дата)

Екатеринбург

СОДЕРЖАНИЕ

№№ работ	Название	Стр.
	Введение	3
1	Геометризация рудной линзы	3
2	Исследование изменчивости параметров рудной залежи с целью обоснования плотности разведочной сети	7
3	Разведка и подсчет запасов методом разрезов	15
4	Оконтуривание рудного тела в разрезе	23
5	Подсчет запасов методом геологических блоков	27
6	Оконтуривание и подсчет запасов россыпного месторождения	34
7	Подсчет запасов статистическим методом	42
8	Геолого-экономическая оценка на стадии оценочных работ	49
9	Геолого-экономическая оценка на стадии разведочных работ	58

Введение

Расчетно-графическая работа № 1
Геометризация рудной линзы

Исходные данные. Скрытая колчеданная линза разведана тремя линиями скважин, ориентированными вкрест простирания вмещающих ее серицит-хлоритовых сланцев. В таблице ниже по вариантам даны расстояния между разведочными линиями, элементы залегания рудной зоны и глубины выклинивания верхней и нижней границ рудной линзы по линиям (табл. 1.1). Мощность линзы в срединной части 20 м для всех вариантов. Разведочные линии нумеруются в направлении с юга на север.

Задание. Показать положение рудной линзы в пространстве в разных проекциях, определить угол склонения рудного тела и наметить положение проектной скважины для прослеживания линзы на глубине.

Содержание работы. Построить:

а) разведочный план с проекцией контура рудной линзы. На плане показать проекцию оси склонения линзы и место заложения проектной скважины;

б) поперечные разрезы по линиям I, II и III, а также проектный разрез по линии IV;

в) продольную вертикальную проекцию рудной линзы;

г) продольную проекцию рудной линзы в плоскости падения.

Пример выполнения задания показан на рис. 1.1.

Методические указания. Масштаб построений удобно принять 1:2000, если расстояние между линиями 50 м и 1:5000, если расстояние между линиями 100 м.

Построение следует начать с разведочного плана. Рудоносная зона серицит-хлоритовых сланцев, прослеженная на поверхности, выносится на план по элементам залегания (табл. 1.1). Вкрест простирания намечаются три разведочные линии.

Далее составляются поперечные разрезы. Для привязки разрезов используются точки пересечения разведочных линий с линией выхода рудной зоны на поверхность – общие точки для плана и разрезов. На рис. 1.1 эти точки обозначены арабскими цифрами (1, 2, 3). На каждой разведочной линии из такой общей точки по углу падения строится рудоносная зона, в ее пределах по глубинам верхней и нижней границ и с учетом мощности оконтуривается сечение рудной линзы.

Следующий шаг – вынос контуров линзы на поверхность, то есть на разведочный план. На каждом разрезе отметки верха и низа линзы проектируются на линию поверхности. На рис. 1.1 это точки a, b на линии I, c, d – на линии II и e, f – на линии III. Расстояние между привязочными точками (1, 2, 3) и проекциями отметок верха и низа (a, b, c, d, e, f) на каждом разрезе измеряется и откладывается на плане по соответствующей разведочной линии в направлении падения зоны. Соединив затем точки a, c, e, получим проекцию верхней границы рудного тела, а соединив точки b, d, f – нижнюю границу.

Сопоставление разрезов показывает, что линза погружается в глубину в северном направлении, а на юге она, очевидно, выклинивается, не доходя до поверхности. Используя морфологический прием, продолжим пунктиром оконтуривающие линии на север, а на юге линзу нужно выклинить углом на удалении от линии I, равном половине расстояния между профилями.

Таким образом, в северном направлении намечается продолжение рудного тела. Чтобы проверить это предположение, запроектируем еще одну разведочную линию – IV и скважину на ней. Проектный разрез строится методом решения обратной задачи. На плане измеряем расстояния от привязочной точки до проекций отметок верха и низа, на разрезе откладываем эти расстояния по линии дневной поверхности в направлении падения рудной зоны и опускаем из них перпендикуляры до пересечения с ней.

Таблица 1.1

Варианты задания по геометризации рудной линзы

Номер варианта	Расстояние между разведочными линиями, м	Элементы залегания рудной зоны, град.		Глубины выклинивания контуров рудной линзы по разведочным линиям (верхняя-нижняя)		
		Азимут простирания	Направление и угол падения	I-I	II-II	III-III
1	50	0	В 60	20-60	40-80	60-100
2	50	60	ЮВ 60	30-70	50-90	70-110
3	50	120	ЮЗ 60	40-80	60-100	80-120
4	100	180	З 60	40-100	80-140	120-180
5	100	240	СЗ 60	50-110	90-150	130-190
6	100	300	СВ 60	60-120	100-160	140-200
7	50	0	В 45	30-80	40-90	50-100
8	50	60	ЮВ 45	40-90	50-100	60-110
9	50	120	ЮЗ 45	50-100	60-110	70-120
10	100	180	З 45	40-100	80-140	120-180
11	100	240	СЗ 45	50-110	90-150	130-190
12	100	300	СВ 45	60-120	100-160	140-200
13	50	0	В 30	20-60	30-70	40-80
14	50	60	ЮВ 30	30-70	40-80	50-90
15	50	120	ЮЗ 30	40-80	50-90	60-100
16	100	180	З 30	40-120	60-140	80-160
17	100	240	СЗ 30	60-140	90-170	120-200
18	100	300	СВ 30	80-160	120-200	160-240
19	50	45	ЮВ 75	30-80	40-90	50-100
20	50	90	Ю 75	40-90	50-100	60-110
21	50	135	ЮЗ 75	50-100	60-110	70-120
22	100	225	СЗ 75	40-100	80-140	120-180
23	100	270	С 75	50-110	90-150	130-190
24	100	315	СВ 75	60-120	100-160	140-200
25	50	45	ЮВ 45	20-60	30-70	40-80
26	50	90	Ю 45	30-70	40-80	50-90
27	50	135	ЮЗ 45	40-80	50-90	60-100
28	100	225	СЗ 45	20-60	50-90	80-120
29	100	270	С 45	30-70	60-100	90-130
30	100	315	СВ 45	40-80	70-110	100-140

Если все выполнено правильно, сечение рудной линзы будет располагаться на четвертом разрезе еще глубже, чем на третьем.

Скважину проектируем, начиная снизу, то есть, с рудного тела. В идеале скважина должна пересечь линзу перпендикулярно и посредине. В реальности к этому нужно стремиться, во всяком случае, угол встречи скважины с рудным телом должен быть не меньше 30о, иначе скважина не войдет в руду, а соскользнет и пойдет по контакту. Наметив место пересечения скважиной рудного тела, выводим ее на поверхность плавной линией. Следует учитывать, что вертикальные скважины наиболее просты и, следовательно, менее дороги. Затраты на проходку наклонных прямых и тем более искривленных скважин значительно выше. Положение проектной скважины на дневной поверхности выносится на план. Для этого измеряется расстояние от нее до привязочной точки на линии поверхности разреза и откладывается по линии IV на плане. Скважина на плане обозначается кружком.

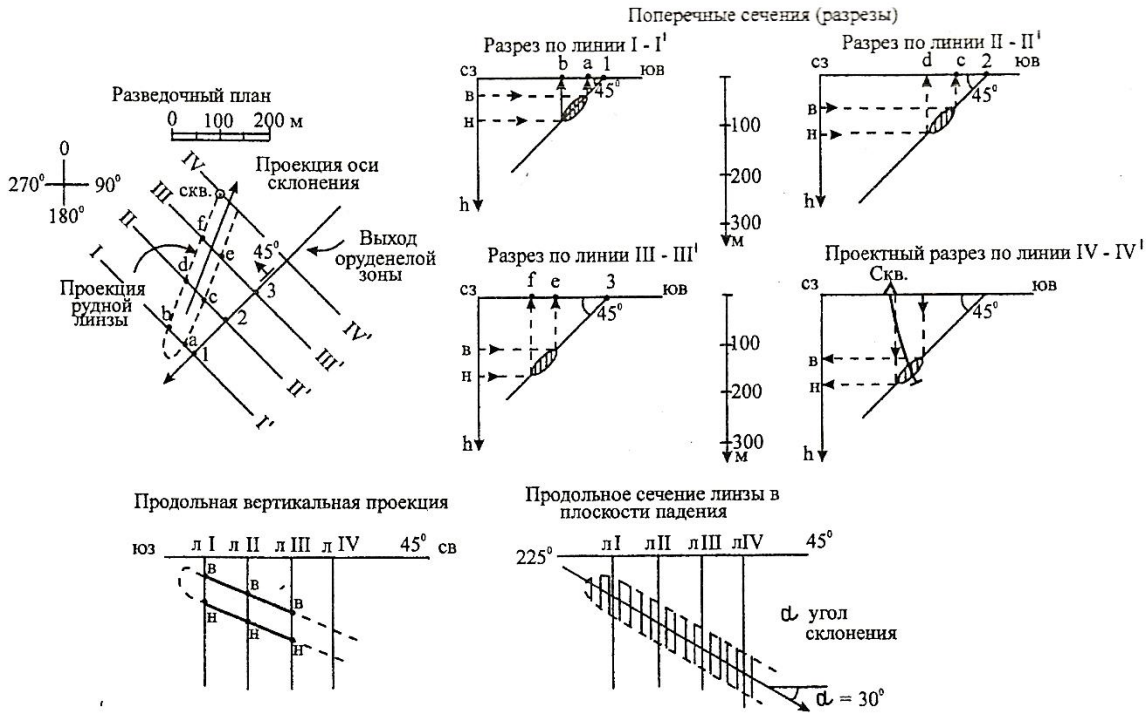

Рис. 1.1. Геометризация рудной линзы:
в – верхняя, н – нижняя отметки (глубины) выклинивания рудной линзы в м; 1, 2, 3 – точки пересечения плоскости оруденелой зоны с горизонтальной плоскостью; a, b, c, d, e, f – точки проецирования контура линзы на горизонтальную плоскость по линии каждого разреза

Поперечные разрезы показывают сечение рудного тела вкрест его простирания. На планах изображаются горизонтальные проекции залежей. Горизонтальные проекции наиболее удобны и легко читаемы, поэтому они используются, если угол падения рудного тела меньше 50°. При более крутых углах площадь тела на горизонтальной проекции сильно искажается, превращаясь в одну линию при вертикальном падении. В этом случае строятся проекции на вертикальную плоскость.

У вертикальной проекции линия дневной поверхности совпадает с линией выхода оруденелой зоны на плане. Перпендикулярно к ней, то есть вертикально, располагаются разведочные линии. На каждой из них отмечаются глубины верхнего и нижнего контуров (по данным из варианта). Далее, как и на горизонтальной проекции, соединяются отметки верхней и нижней границ соответственно. И также, пользуясь морфологическим приемом, продолжаем границы на глубину, в северном направлении, и выклиниваем на юге на середине расстояния между разведочными линиями.

Отметим, что рудное тело изображается на горизонтальной проекции без искажений, только если залегает горизонтально, а на вертикальной – если падение строго вертикальное. При всех промежуточных величинах угла падения полученное сечение будет уменьшенным, и для определения площади рудного тела необходимо использовать тригонометрические зависимости.

Если угол падения рудного тела достаточно выдержанный, можно использовать проекцию на плоскость, параллельную плоскости падения. В этом случае, линия дневной поверхности также совпадает с линией выхода оруденелой зоны в плане. Аналогичным будет и расположение разведочных линий. Однако, вертикальный масштаб в этом случае неприменим, так плоскость проекции будет наклонная. Отметки верхнего и нижнего контуров рудной линзы также снимаются с поперечных разрезов, но расстояния до них изме-

ряются по линии падения рудоносной зоны. В результате, изображение рудного тела на этой проекции будет визуально шире и расположится глубже.

Продольная проекция в плоскости падения позволяет определить угол склонения залежи, который показывает направление погружения тела. Он измеряется в плоскости падения как угол между осью рудного тела и горизонтальной плоскостью. Угол измеряется транспортиром и записывается на чертеже (Рис. 1.1).

Все чертежи должны иметь заголовок, ориентировку и масштаб.

Время выполнения работы 2 часа.

Более подробное описание работы с вопросами теории представлено в специализированной методической разработке [Выпуск 1].

Расчетно-графическая работа № 2

Исследование изменчивости параметров рудной залежи с целью обоснования плотности разведочной сети

Исходные данные. На участке месторождения силикатного никеля в площадной коре выветривания гипербазитов установлена преимущественно изотропная изменчивость оценочных параметров (мощности и содержания никеля). Разведочным профилем с расстоянием между скважинами 40 м вскрыта рудная залежь, сложенная субструктурными железистыми охрами и выщелоченными серпентинитами. Рудная залежь перекрыта бесструктурными железистыми охрами и латеритами, в которых содержание никеля ниже кондиционного (менее 1 %). По каждой скважине по вариантам даны: отметка устья, мощность покровных отложений, мощность рудного тела и среднее содержание никеля по пересечению (табл. 2.1).

Задание. Определить оптимальную плотность разведочной сети с помощью геолого-математических моделей.

Содержание работы. 1. Построить по данным бурения геолого-геохимический разрез, который включает:

а) геологический разрез по данным бурения;

б) графики содержания никеля и мощности рудного тела по измеренным данным;

в) графики содержания и мощности по аппроксимированным значениям, которые необходимо предварительно вычислить.

Пример геолого-геохимического разреза показан на рис. 2.1.

2. Определить оптимальную плотность разведочной сети на основе геометростатистической модели.

3. Определить оптимальную плотность сети на основе вероятностно-статистической модели.

4. Составить и обосновать заключение об оптимальной плотности сети.

Методические указания. Площадные коры выветривания характеризуются, как правило, большой площадью распространения при малой мощности. Поэтому для построения геологических разрезов для таких месторождений рекомендуется использовать более мелкий горизонтальный масштаб и более крупный – вертикальный. В данной работе удобно принять горизонтальный масштаб 1:10000, а вертикальный – 1:1000. В масштабе 1:10000 выносятся устья скважин (по горизонтали) и их отметки (по вертикали). Мощность покровных отложений и мощность рудного тела изображается в масштабе 1:1000 (Рис. 2.1).

1. Для построения геологического разреза на горизонтальной линии намечаются устья скважин в масштабе 1:10000 через 40 м. Затем в том же масштабе определяются высоты первой и последней скважин, то есть соответственно 101 и 40 м (одинаково для всех вариантов (табл. 2.1). Отметки 101 и 40 м соединяются по прямой, в результате чего получается линия дневной поверхности. На эту линию помещаются устья скважин.

Далее по каждой скважине уже в масштабе 1:1000 от устья откладываются мощности покровных отложений; полученные точки соединяются, образуя верхнюю границу (кровлю) рудного тела. От кровли откладывается мощность рудной залежи; эти точки соединяются и образуют нижнюю границу (подошву) рудного тела. Перекрывающие и подстилающие отложения показывают крапом, рудное тело – штриховкой.

Над геологическим разрезом строятся графики с вариационными кривыми содержания никеля и мощности рудной зоны. Они располагаются так, чтобы устье каждой скважины оставалось на одной вертикали на геологическом разрезе и на обоих графиках. Горизонтальный масштаб у графиков и разреза одинаковый (1:10000), а вертикальный масштаб для графиков следует подобрать, исходя из разброса значений содержаний мощностей. Над устьем каждой скважины в выбранном масштабе откладываем значение мощности залежи на одном графике и содержания никеля на другом. Точки соединяем пря-

мыми линиями. На рис. 2.1 исходные вариационные кривые показаны пунктирной линией и обозначены как U_i. Их пилообразный вид обусловлен высокой изменчивостью оцениваемых параметров рудного тела.

Согласно теоретическим представлениям об изменчивости геологических тел, исходные вариационные кривые объединяют два типа изменчивости: 1 – закономерную, отражающую ход рудообразующего геологического процесса, и 2 – случайную, обусловленную колебаниями физико-химических условий в течение рудообразования. Плотность разведочной сети определяется характером закономерной составляющей изменчивости, поэтому необходимо выделить ее из общей вариационной кривой. Для этого используется метод аппроксимации или, по-русски, сглаживания, исходной вариационной кривой с помощью интерполяционного полинома:

$$U_j = \frac{1}{16}(U_{i-2} + 4U_{i-1} + 6U_i + 4U_{i+1} + U_{i+2}),$$

где U_j – значение аппроксимирующей функции в заданной точке профиля;
U_i – измеренное значение в той же точке;
U_{i-2}, U_{i-1} U_{i-2} U_{i+1} U_{i+2} – измеренные значения в соседних точках профиля.

Расчеты выполняются с помощью программы «Аппроксимация» в компьютерном классе кафедры. По исходным и аппроксимированным значениям с помощью стандартных формул программой рассчитываются также основные статистические показатели:

m_1 – среднее по исходным значениям,
m_2 – среднее по аппроксимированным значениям,
d_1 – среднеквадратичное отклонение по исходным значениям,
d_2 – среднеквадратичное отклонение по аппроксимированным значениям,
d_3 – остаточное среднеквадратичное отклонение, характеризующее случайную составляющую изменчивости,
d_4 – погрешность аппроксимации,
d_5 – погрешность определения среднего.

По аппроксимированным значениям (Uj) на каждом графике строится вторая кривая, аппроксимированная, или сглаженная. На рис. 2 эти кривые показаны сплошной линией.

Долю закономерной составляющей в общей изменчивости показывает соотношение значений дисперсий для аппроксимированной (S_a) и исходной (S_o) кривых, выражаемое обычно в процентах:

$(S_a / S_o) \times 100$ %.

Чтобы получить значение дисперсии, нужно соответствующее среднеквадратическое отклонение возвести в квадрат, то есть расчет выполняется по формуле:

$(d_2^2 / d_1^2) \times 100$ %.

Если полученное число более 50 %, то для данной кривой преобладает закономерная составляющая изменчивости, если меньше – случайная.

Если в распределении параметра доля закономерной составляющей изменчивости составляет 50 % и более, для определения оптимальной плотности разведочной сети рекомендуется использовать геометро-статистическую модель. Если преобладает случайная составляющая изменчивости, считается надежнее определять оптимальную плотность сети по вероятностно-статистической модели. Оптимальная плотность сети определяется по тому параметру, который является наиболее изменчивым, то есть имеет меньшую долю закономерной составляющей изменчивости.

2. Согласно геометро-статистической модели, оптимальное расстояние между разведочными выработками ($L_{опт}$) на профиле должно удовлетворять неравенству:

$L_{опт} \leq R_g$,

где R_g – радиус геометрической автокорреляции, который хотя и приближенно, но достаточно точно, определяется по формуле:

$R_g = l\,(L+2K)$,

где l – длина исследуемого профиля, м; К – количество экстремумов на профиле.

На рассматриваемом профиле пробурено 36 скважин через 40 м, то есть общая его длина, или расстояние между скважиной № 1 и скважиной № 36 составит 1400 м.

Количество экстремумов (К) подсчитывается для каждой аппроксимированной кривой. При этом экстремумом считается положительный или отрицательный пик, выделяющийся на две точки и более. Концы кривой также принимаются за один экстремум.

3. С помощью вероятностно-статистической модели оптимальное расстояние между разведочными пересечениями определяется по формуле:

$L_{опт} = \sqrt{\frac{S_{ед}}{N}}$, где:

$S_{ед}$ – площадь единичного подсчетного блока;

N – минимально необходимое количество разведочных скважин в пределах единичного подсчетного блока.

Площадь единичного подсчетного блока рассчитывается по формуле:

$S_{ед} = \frac{A_p}{M \bullet d}$, где:

A_p – годовая производительность предприятия по руде, млн т;

M – средняя мощность рудного тела, м;

d – объемная масса сухой руды, т/м^3.

Задание составлено проф. Вершининым А. С. на материалах месторождения Пунта Горда на Кубе, где он работал в течение нескольких лет. Месторождение является сырьевой базой никелевого комбината с годовой производительностью рудника 3 млн т. Средняя мощность рассчитывается как один из статистических параметров – m_1 по результатам аппроксимации по мощности. Объемная масса руды на месторождении равна в среднем 1,15 т/м^3.

Минимально необходимое количество разведочных скважин приближенно дает следующая формула:

$N = (\frac{tV}{\Delta})^2$, где

t – табличное значение интеграла Лапласа, равное 1,96 при вероятности 95 %;

V – коэффициент вариации, %;

Δ – относительная погрешность вычисления, 20 %.

Полученное по формуле значение N округляется в большую сторону до целого числа и подставляется в формулу для расчета $L_{опт}$.

При дистанционном обучении или самостоятельном выполнении работы без доступа к компьютерному классу кафедры расчеты можно сделать с помощью приложения Excel или любой статистической программы. Вначале по приведенной выше формуле определяем по данным своего варианта для каждой скважины аппроксимированное значение (U_j) отдельно для содержания никеля и для мощности залежи. Затем требуется рассчитать основные статистические показатели – дисперсию, среднее квадратическое отклонение и коэффициент вариации исходных и аппроксимированных значений также для содержания и мощности. Удобно использовать, например, следующую схему расчетов.

1. Определяем среднее значение содержания никеля по всем 36 скважинам для исходной выборки: $C_iср = (\Sigma\, C_i) / n$, n = 36.

2. Для каждой скважины находим отклонение измеренного значения от среднего и возводим его в квадрат: $(C_i - C_iср)^2$.

3. Чтобы получить величину дисперсии (S^2), складываем полученные значения по всем 36 скважинам и делим сумму на количество скважин: $S^2 = (\Sigma\, (C_i - C_iср)^2) / 36$.

4. Среднее квадратическое отклонение, или стандарт (S), равен квадратному корню из значения дисперсии.

5. Для расчета коэффициента вариации (V) нужно среднее квадратическое отклонение разделить на среднее значение исходного параметра и умножить на 100%:

$V = S / C_i ср \times 100\%$.

Аналогичным образом считаем дисперсию, среднее квадратическое отклонение и коэффициент вариации для аппроксимированных значений содержания, а затем для исходных (измеренных) и аппроксимированных значений мощности. Полученные таким образом статистические показатели используются для оценки изменчивости параметров залежи с помощью приведенных выше формул.

Заключительная часть работы должна содержать следующие данные:

а) преобладающий тип изменчивости для содержания никеля;

б) преобладающий тип изменчивости для мощности залежи;

в) оптимальной плотности разведочной сети по геометро-статистической модели;

г) оптимальная плотность сети по вероятностно-статистической модели;

д) вывод о плотности сети и необходимости ее сгущения или разрежения.

Время выполнения работы 4 часа.

Более подробное описание работы с вопросами теории представлено в специализированной методической разработке [Выпуск 1].

Таблица 2.1

Варианты задания по исследованию изменчивости

($Н_п$ – отметка поверхности, м; $М_п$ – мощность покровных отложений, м;
М – мощность рудной залежи, м; С – содержание никеля, %)

№№ скважин	$Н_п$, м	$М_п$, м	Вариант 1		Вариант 2		Вариант 3		Вариант 4		Вариант 5		Вариант 6		Вариант 7	
			М, м	С, %	М, м	С, %	М, м	С, %	М, м	С, %	М, м	С, %	М, м	С, %	М, м	С, %
1	101	3	4	1,90	6	1,50	5	1,60	4	1,20	9	1,52	3	1,17	6	1,11
2	99	3	6	1,30	8	1,30	11	1,40	1	1,00	5	1,53	8	1,38	10	1,39
3	97	4	9	1,70	10	1,10	9	1,30	11	1,40	10	1,10	6	1,37	6	0,74
4	95	4	5	1,40	8	1,40	9	1,40	3	1,10	11	1,64	9	1,17	12	1,28
5	93	5	8	1,50	9	1,40	3	1,00	11	1,20	13	1,34	18	1,37	9	1,13
6	92	6	12	1,40	12	1,30	8	1,20	11	1,30	2	1,48	16	1,16	11	1,27
7	91	6	12	1,40	10	1,40	16	1,20	4	1,40	14	1,35	8	1,09	29	1,38
8	89	6	9	1,19	6	1,48	5	1,31	5	1,46	8	1,41	7	1,01	3	1,09
9	88	4	8	1,25	13	1,18	13	1,43	12	1,17	10	1,22	5	1,38	11	1,26
10	87	3	14	1,28	7	1,14	17	1,33	14	1,24	16	1,06	12	1,14	6	1,15
11	85	6	3	1,26	7	1,33	7	1,18	5	1,33	10	1,24	7	1,17	4	1,36
12	83	7	5	1,21	3	1,19	4	1,18	4	1,12	17	1,39	3	1,03	5	1,19
13	82	7	8	1,22	6	1,37	9	1,24	15	1,05	18	1,82	1	1,15	6	1,28
14	81	8	7	1,15	9	1,17	11	1,40	10	1,26	4	1,20	5	1,18	8	1,30
15	80	5	20	1,33	12	1,27	13	1,21	7	1,29	7	1,32	7	1,09	10	1,23
16	79	8	10	1,26	9	1,46	5	1,14	4	1,25	9	1,15	3	1,19	6	1,25
17	77	8	7	1,03	11	1,25	8	1,35	6	1,36	5	1,06	1	1,05	4	1,28
18	76	9	5	1,33	3	1,34	3	0,85	2	1,07	8	1,20	13	1,23	12	1,13
19	75	8	11	1,34	7	1,28	2	1,33	6	1,52	7	1,24	3	1,24	5	1,14
20	73	10	7	1,13	4	1,24	4	1,15	4	1,23	13	1,43	5	1,44	10	1,15
21	71	9	6	1,38	1	1,51	4	1,34	8	1,44	12	1,44	7	1,54	12	1,35
22	69	9	2	1,27	1	1,47	4	1,35	4	1,30	8	1,61	4	1,42	10	1,17
23	67	10	2	1,27	4	1,49	2	1,23	4	1,31	8	1,56	2	1,40	7	1,30
24	64	10	1	0,80	2	1,45	1	1,09	5	1,02	1	1,02	1	1,04	2	1,36
25	62	9	6	1,54	2	1,21	8	1,08	6	1,25	1	1,33	4	0,84	5	1,27
26	60	9	6	1,42	7	1,74	7	1,50	15	1,61	5	1,43	3	1,45	2	1,41
27	58	8	9	1,33	11	1,38	10	1,64	10	1,54	2	0,70	4	1,47	5	1,30
28	56	8	9	1,11	12	1,29	9	1,26	4	1,16	1	0,83	4	1,53	7	1,37
29	55	7	12	1,60	12	1,78	3	1,84	4	1,39	5	1,19	7	1,05	7	0,90
30	54	18	10	1,76	7	1,80	7	1,52	5	1,46	5	1,72	4	1,24	7	1,14
31	52	10	5	1,29	7	1,41	2	1,12	3	1,39	15	1,47	3	1,12	8	1,40
32	50	10	8	1,35	8	1,50	7	1,30	7	1,13	13	1,17	6	1,05	9	1,18
33	49	9	10	1,43	2	1,39	10	1,11	14	1,69	10	1,30	3	1,98	5	1,19
34	46	10	8	1,14	1	1,22	8	1,16	12	1,37	6	1,19	6	1,10	7	1,46
35	43	12	1	0,92	5	1,24	2	1,49	6	1,53	6	1,61	4	1,21	5	1,41
36	40	10	6	1,14	4	1,29	8	1,33	9	1,50	7	1,71	7	1,29	8	1,37

Продолжение таблицы 2

№№ скважин	$H_п$, м	$M_п$, м	Вариант 8		Вариант 9		Вариант 10		Вариант 11		Вариант 12		Вариант 13		Вариант 14	
			М, м	С, %	М, м	С, %	М, м	С, %	М, м	С, %	М, м	С, %	М, м	С, %	М, м	С, %
1	101	3	11	1,32	6	1,11	7	1,18	3	1,24	3	1,77	3	1,68	3	1,40
2	99	3	18	1,26	17	1,37	11	1,27	12	1,17	8	1,33	6	1,54	5	1,26
3	97	4	15	1,27	16	1,17	21	1,40	11	1,30	5	1,41	7	1,12	8	1,77
4	95	4	6	1,20	11	1,18	4	2,17	11	1,18	17	0,64	13	1,27	12	1,27
5	93	5	3	1,20	9	1,21	6	1,38	16	1,26	13	1,36	2	1,19	8	1,63
6	92	6	9	1,36	8	1,30	2	1,52	8	1,30	4	1,10	14	1,39	18	1,82
7	91	6	14	1,39	8	1,14	7	1,17	7	1,12	9	1,26	8	1,49	5	1,14
8	89	6	18	1,39	15	1,39	11	1,11	14	1,69	11	1,02	4	0,76	8	2,07
9	88	4	7	1,21	7	1,30	10	1,29	9	1,25	13	0,63	7	1,13	11	1,19
10	87	3	8	1,30	6	1,43	13	1,46	14	1,56	20	1,33	6	1,54	11	1,11
11	85	6	10	1,19	7	1,18	20	1,21	13	1,32	12	1,16	11	1,09	7	1,59
12	83	7	9	1,28	12	1,34	11	1,34	16	1,30	11	1,05	16	1,26	3	1,32
13	82	7	8	1,21	7	1,34	12	1,36	6	1,17	7	1,27	2	1,70	6	1,42
14	81	8	6	1,14	15	1,31	10	1,32	8	1,28	9	1,23	5	1,44	1	1,49
15	80	5	15	1,28	10	1,38	8	1,25	7	1,25	6	1,26	6	1,24	10	1,15
16	79	8	10	1,25	12	1,22	10	1,16	6	1,23	2	1,49	9	1,18	2	1,30
17	77	8	5	1,27	6	1,15	8	1,26	6	1,23	4	1,96	4	1,18	6	1,38
18	76	9	4	1,36	5	1,12	5	1,14	5	1,15	4	1,52	8	1,32	5	1,24
19	75	8	8	1,44	5	1,23	7	1,27	3	1,21	2	1,30	8	1,25	8	1,36
20	73	10	4	1,20	6	1,44	2	1,25	1	1,3	1	1,34	5	1,05	6	1,12
21	71	9	9	0,82	12	1,54	1	1,30	4	1,64	2	1,3	4	1,26	6	1,16
22	69	9	10	1,24	11	1,50	4	1,45	6	0,87	2	1,16	4	1,12	10	1,23
23	67	10	11	1,13	17	1,67	4	1,09	4	1,03	1	1,39	2	1,95	8	1,39
24	64	10	10	1,51	8	1,50	3	1,50	4	1,15	4	1,13	1	1,45	2	1,33
25	62	9	2	1,66	12	1,28	6	1,42	3	1,28	5	0,81	3	1,06	1	1,09
26	60	9	5	1,48	9	1,27	7	1,12	3	1,27	2	1,08	3	1,32	1	1,35
27	58	8	10	1,32	8	1,32	4	1,65	4	1,10	6	1,28	1	1,12	7	1,14
28	56	8	12	1,36	5	1,62	9	1,74	6	1,46	6	1,48	1	1,63	6	1,23
29	55	7	9	1,13	13	1,51	6	1,46	7	1,13	5	1,33	5	1,12	7	1,13
30	54	18	6	1,07	9	1,27	4	1,43	8	1,83	4	1,29	3	1,01	1	0,75
31	52	10	7	1,44	7	1,26	4	1,07	5	2,32	4	1,54	3	1,26	2	0,72
32	50	10	7	1,46	9	1,50	4	1,32	8	1,48	7	1,51	3	0,71	1	0,77
33	49	9	12	1,71	8	1,32	7	1,41	4	1,11	1	1,18	1	0,60	1	0,70
34	46	10	13	1,69	8	1,32	4	1,23	4	1,31	3	1,31	2	1,77	2	0,86
35	43	12	9	1,70	12	1,49	7	1,35	1	1,48	1	1,00	3	0,73	1	1,18
36	40	10	8	1,36	7	1,68	6	1,35	1	1,10	2	0,81	2	0,75	1	0,90

Продолжение таблицы 2

№№ скважин	$H_п$, м	$M_п$, м	Вариант 15		Вариант 16		Вариант 17		Вариант 18		Вариант 19		Вариант 20	
			М, м	С, %	М, м	С, %	М, м	С, %	М, м	С, %	М, м	С, %	М, м	С, %
1	101	3	9	1,15	9	1,37	5	1,72	7	1,46	8	1,07	9	1,71
2	99	3	10	1,51	6	1,19	5	1,30	2	1,09	5	1,32	6	1,15
3	97	4	6	1,23	8	1,44	10	1,36	9	1,18	11	1,74	8	1,62
4	95	4	4	1,12	5	1,13	9	1,04	10	1,31	13	1,93	6	1,93
5	93	5	4	1,26	6	1,25	5	1,25	9	1,59	6	1,38	10	1,87
6	92	6	10	1,25	8	1,19	14	1,27	6	1,90	2	1,90	9	1,09
7	91	6	12	1,23	5	1,08	6	1,39	11	1,62	4	1,69	8	1,45
8	89	6	13	1,13	8	1,23	6	1,27	13	1,08	3	1,97	6	0,98
9	88	4	15	1,34	7	1,17	5	1,12	10	1,21	5	1,66	8	1,74
10	87	3	16	1,26	12	1,23	12	1,28	10	1,14	9	1,45	6	1,09
11	85	6	10	1,15	14	1,12	11	1,11	7	1,27	14	1,11	2	1,17
12	83	7	8	1,43	6	1,13	5	1,12	7	1,43	5	1,53	5	1,74
13	82	7	3	1,05	6	1,30	6	1,26	3	1,58	2	1,29	9	1,13
14	81	8	6	1,56	6	1,20	2	1,11	5	1,99	7	1,64	10	1,38
15	80	5	6	1,30	11	1,25	11	1,27	2	1,74	9	1,16	8	1,45
16	79	8	4	1,08	6	1,45	14	1,41	2	1,17	11	1,48	7	1,03
17	77	8	8	1,63	7	1,29	9	1,36	5	1,46	12	1,30	5	1,09
18	76	9	2	1,14	11	1,27	8	1,18	8	1,83	6	1,42	9	1,35
19	75	8	9	1,26	8	1,15	6	1,26	4	1,40	7	1,01	5	1,61
20	73	10	2	1,31	1	1,22	8	1,10	12	1,59	4	1,65	6	1,73
21	71	9	2	118	4	1,34	9	1,51	10	1,66	8	1,59	9	1,54
22	69	9	2	1,03	9	1,30	12	1,29	13	1,73	6	1,22	14	1,86
23	67	10	2	1,13	3	1,41	12	1,36	10	1,78	3	1,04	8	1,40
24	64	10	5	1,52	6	1,12	5	1,27	7	1,62	17	1,25	8	1,15
25	62	9	5	1,77	4	1,29	4	1,49	8	1,84	15	1,93	13	1,47
26	60	9	1	1,54	3	1,63	2	1,3	18	1,39	6	1,78	8	1,80
27	58	8	3	1,23	4	1,02	4	1,55	14	1,31	10	1,42	7	1,33
28	56	8	4	1,21	2	1,36	1	1,28	6	1,12	4	1,83	8	1,06
29	55	7	4	1,26	8	1,10	4	1,15	17	1,28	6	1,12	14	1,97
30	54	18	3	1,34	4	1,36	1	1,39	9	1,21	7	1,98	9	1,42
31	52	10	4	1,05	3	1,22	3	1,37	4	1,05	13	1,65	10	1,06
32	50	10	2	0,82	1	1,02	2	0,93	10	1,49	16	1,79	9	1,18
33	49	9	1	0,70	1	1,34	1	0,90	8	1,31	10	1,84	12	1,85
34	46	10	1	0,85	1	0,90	1	0,75	12	1,43	5	1,67	15	1,71
35	43	12	1	0,96	1	0,90	3	1,23	6	1,08	6	1,82	13	1,64
36	40	10	1	0,90	1	0,85	4	0,75	5	1,33	2	1,51	8	1,23

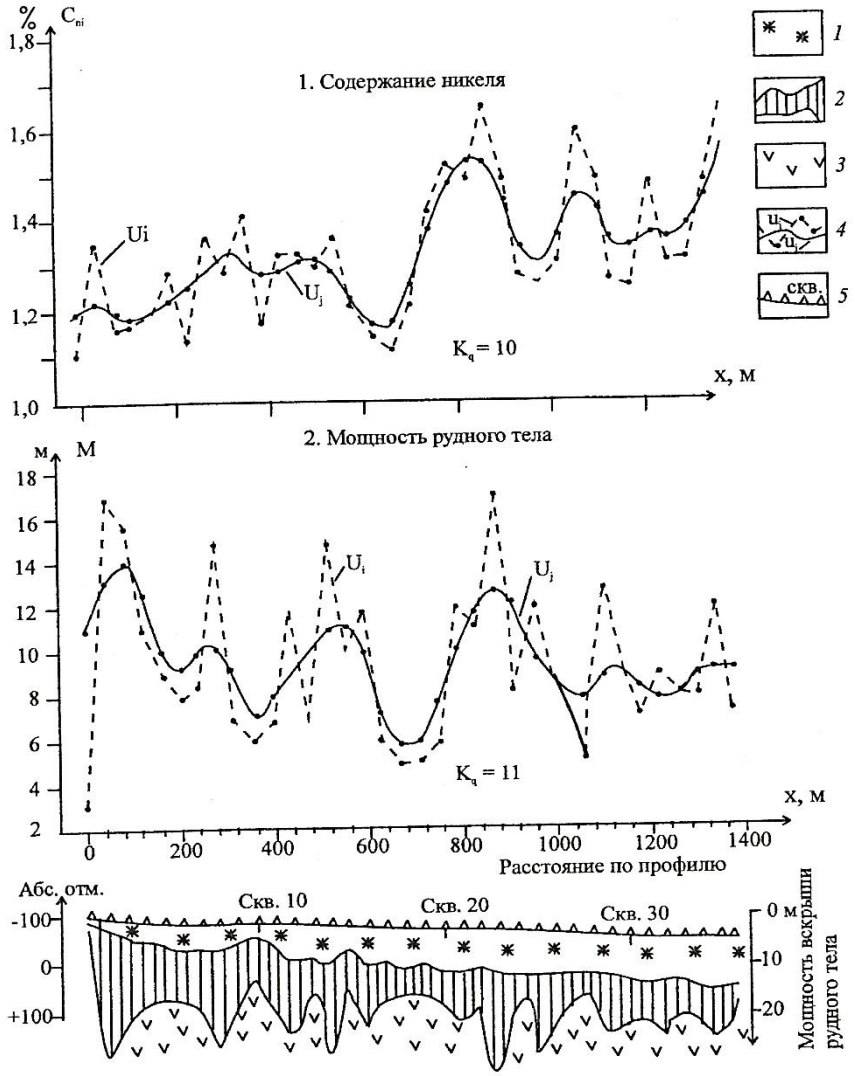

Рис. 2.1. Геолого-геохимический разрез по разведочному профилю: 1 – латериты покровные; 2 – рудное тело; 3 – серпентиниты выщелоченные; 4 – графики исходных (U_i) и аппроксимированных (U_j) наблюдений; 5 – устья разведочных скважин; К – количество экстремумов аппроксимирующей функции

Расчетно-графическая работа № 3

Разведка и подсчет запасов методом разрезов

Исходные данные. На медноколчеданном месторождении проведены оценочные работы, в результате которых в центральной части на участке детализации оконтурены запасы категории C_1 и на флангах и глубоких горизонтах – C_2.В результате установлено, что залежь достаточно крупная, имеет плитообразную (линзообразную) форму и довольно простое геологическое строение. По классификации ГКЗ месторождение может быть отнесено к первой или второй группам. Рекомендуемая плотность разведочной сети по категории C_1 для плитообразных тел I группы – 300х300 м, II группы – 100х150 м. С учетом предполагаемых размеров тела, в центральной части, отнесенной к категории C_1, создана сеть плотностью 200х100 м (Рис. 3.1).

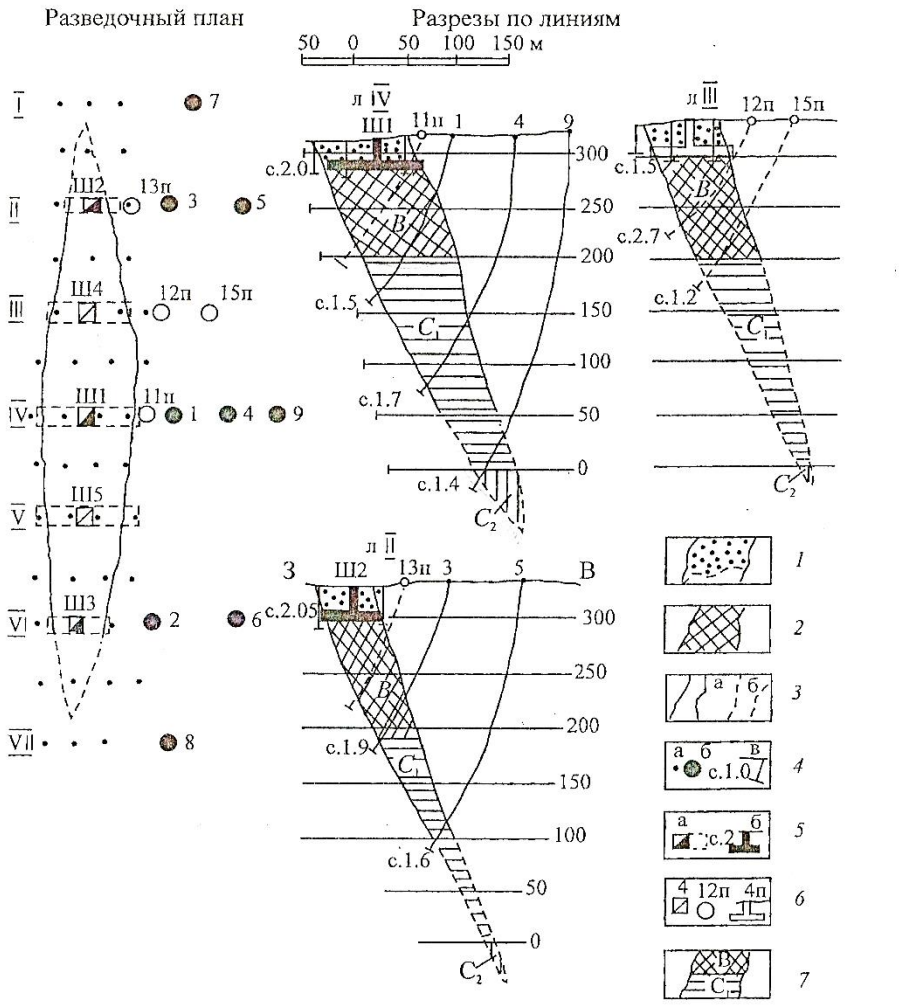

Рис. 3. 1. Проект разведки медноколчеданного месторождения: 1 – окисленные руды; 2 – первичные (сульфидные) руды; 3 – контуры рудных тел: а – установленные, б – предполагаемые; 4 – скважины: а – картировочные, б – разведочные, в – среднее содержание по выработке; 5 – шурфы с рассечками: а – на плане, б – на разрезе; 6 – проектные выработки, их номера; 7 – контуры блоков разных категорий

По результатам бурения вертикальных картировочных скважин по сети 50х20 м рудное тело оконтурено под покровом рыхлых отложений.

Пройдено три профиля – в центральной части (IV-IV) и на флангах (II-II, VI-VI). Расстояние между ними (по простиранию рудного тела) составляет 200 м, а между разведочными пересечениями на профиле (по падению) – 100 м. На каждом профиле с целью изучения зоны окисления и вскрытия первичных руд пройдены шурфы с рассечками, а также колонковые скважины. Глубина рассечек соответствует отметке +300 м, а скважины пересекают рудное тело на глубинах с отметками в среднем +200 и +100 м. Кроме того, на центральном профиле (IV-IV) пробурена глубокая скважина, вскрывшая рудную линзу на глубине с отметкой 0 м.

Результаты опробования выработок и скважин показаны на разрезах.

Задание. Обосновать и разработать методику разведки и выполнить проектный подсчет запасов месторождения.

Содержание работы.

1. Построить продольную вертикальную проекцию рудного тела.

2. Выполнить блокировку и категоризацию запасов.

3. Произвести определение параметров и подсчет запасов методом вертикальных сечений.

Методические указания. Для выполнения задания используются специальные бланки (Рис. 3.1) и миллиметровка. Все построения выполняются в масштабе 1:5000.

1. Работа начинается с проектирования дополнительных разведочных пересечений, необходимых для создания плотности сети, отвечающей требованиям ГКЗ. Медноколчеданные месторождения при относительно простом строении и крупных размерах разведуют до категории В. Запасы категории В должны быть выделены в той части месторождения, которая предназначена для первоочередной разработки, где будет закладываться карьер, то есть в центральной приповерхностной части, где оценочными работами оконтурены запасы категории C_1 – между профилями II-II и VI-VI по простиранию и от нижней границы зоны окисления до глубины с отметкой +200 м по падению.

Для перевода запасов категории C_1 в категорию В сеть сгущается в два раза, то есть, до 100х50 м. По простиранию посредине между разведочными линиями II-II и IV-IV проектируется дополнительная линия (уже обозначенная на бланке задания как III-III), а между линиями IV-IV и VI-VI – еще одна (обозначенная на бланке как V-V). На обеих проектных линиях планируются шурфы с рассечками, аналогичные пройденным на линиях II-II, IV-IV, VI-VI. Далее на линиях II-II, IV-IV, VI-VI посредине между рассечкой и первой от поверхности оценочной скважиной (Рис. 3.1, скв. №№ 1, 2, 3), проектируется дополнительная скважина. Расстояние между разведочными пересечениями измеряется в разрезе по средней линии рудного тела. Так как рассечка проходит по высотной линии +300 м, а скважина пересекает рудное тело на глубине с отметкой +200 м, то проектная скважина должна вскрыть руду на глубине с отметкой +250 м. На разрезе находится точка, в которой средняя линия пересекается с высотной линией +250 м, и через эту точку проводится ось проектной скважины, по аналогии со смежными оценочными выработками. Необходимо помнить, что скважина должна полностью пересечь рудное тело и пройти по вмещающим породам 3-5 м. Кроме того, угол встречи скважины с висячим боком рудного тела не должен быть менее 30°, иначе скважина может соскользнуть по контакту и не войти в руду.

Далее аналогичным образом следует запроектировать по две скважины на линиях III-III и V-V. Одна из них должна войти в рудное тело на глубине с отметкой +200 м, другая – +250 м, также как и на линиях II-II, IV-IV, VI-VI. При этом контуры рудного тела на линиях III-III и V-V следует продолжить, пользуясь морфологическим приемом, до глубины +200 м (то есть просто продлить уже имеющиеся границы). Таким образом, в центральной приповерхностной части рудного тела, между линиями II-II и VI-VI по прости-

ранию и от нижней границей зоны окисления до линии высоты +200 м, запасы будут разведаны по сети 100х50 м, что соответствует категории В.

Ниже, от высотной линии +200 м до нулевой, должны быть оконтурены запасы категории C_1, для которых плотность сети 200х100 м, следовательно, дополнительные разведочные линии III-III и V-V для категории C_1 не нужны и в расчет не принимаются, используются только разведочные линии II-II, IV-IV, VI-VI. По падению на линии IV-IV рудное тело пересекают с интервалом 100 м три скважины: №№ 1, 4 и 9 на глубине соответственно +200 м, +100 м и 0 м (Рис. 3), так что проектировать дополнительные выработки не нужно. В то же время на линиях II-II и VI-VI глубоких скважин при оценочных работах глубокие скважины не бурились, поэтому на этих линиях следует запроектировать по одной скважине, пересекающей рудное тело на глубине, соответствующей высотной отметке 0 м.

Наконец, оставшиеся подвешенными фланги и глубинная часть, расположенная ниже отметки 0 м, следует отнести к категории C_2.

Таким образом, проектируются следующие разведочные выработки:

а) 2 шурфа с рассечками на линиях III-III и V-V;

б) 9 скважин колонкового бурения: по одной на глубине +250 м на линиях II-II, IV-IV и VI-VI, по две на глубинах +250 м и +200 м на линиях III-III и V-V и по одной на глубине 0 м на линиях II-II и VI-VI.

Все проектные скважины и выработки выносятся на план. На разрезах на линии дневной поверхности измеряется расстояние от новой скважины до уже пройденной, или до границы рудного тела. Это расстояние откладывается на плане на соответствующем профиле от той же скважины.

2. Категоризация и блокировка запасов для крутопадающих тел показываются на вертикальной продольной проекции (рис. 3.2).

Проекция строится на миллиметровке в том же масштабе 1:5000. Вначале на проекцию выносятся вертикальные линии разведочных профилей и горизонтальные линии высот. Затем строится линия дневной поверхности. Удобно измерить на разрезе расстояние от линии высот +300 м до поверхности и отложить это расстояние на проекции по соответствующей этому разрезу вертикальной линии и соединить полученные точки. Аналогичным образом строится линия нижней границы зоны окисленных руд. Далее строятся границы тела на севере и на юге. На плане измеряется расстояние от профиля II-II до северного выклинивания рудного тела и от профиля VI-VI до южного выклинивания. Эти расстояния откладываются от тех же профилей соответственно на север и на юг на проекции. Линии дневной поверхности и нижней границы окисленных руд продлеваются до северной и южной границ рудной линзы. Наконец, нужно провести также предполагаемую нижнюю границу рудного тела. На разрезах II-II и VI-VI, по аналогии с разрезом IV-IV, необходимо выклинить рудное тело на глубине, снова воспользовавшись морфологическим приемом. Затем удобно измерить расстояние от нулевой высотной линии до точки выклинивания по всем трем разрезам и вынести эти точки на проекцию. Полученные три точки соединяются плавной линией между собой и с точками северного и южного выклинивания линзы, образуя контур рудного тела.

Построив, таким образом, нижнюю границу рудного тела, можно дорисовать глубокие части линзы на разрезах по линиям III-III и V-V. Для этого используется метод решения обратной задачи. На проекции по этим линиям измеряется расстояние по вертикали от нулевой линии до нижней границы тела, которое затем откладывается от нулевой линии на соответствующем разрезе. Средняя линия тела продлевается до полученной высотной отметки, образуя точку выклинивания рудного тела, с которой соединяются боковые границы, завершая контур линзы.

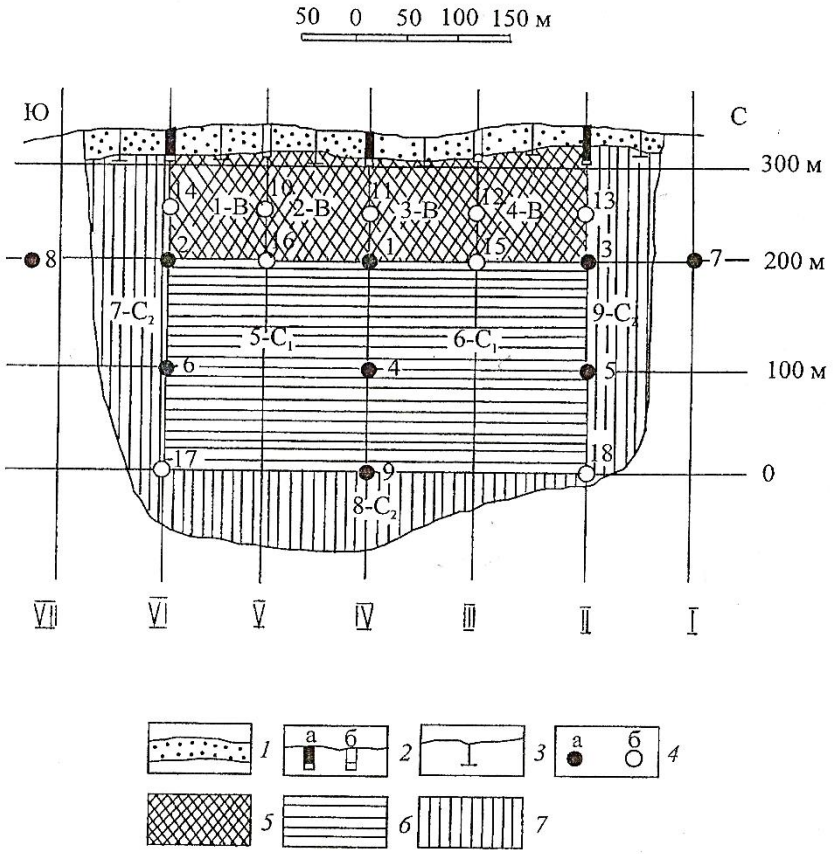

Рис. 3.2. Вертикальная продольная проекция залежи медноколчеданных руд: 1 – окисленные руды; 2 – шурфы с рассечками: а – пройденные, б – проектные; 3 – картировочные скважины; 4 – проекции точек пересечения оси рудного тела скважиной: а – пройденной, б – проектной; 5 – запасы категории В; 6 – запасы категории C_1; 7 – запасы категории C_2

На проекцию выносятся все пройденные и проектируемые горные выработки и буровые скважины. Для этого на разрезах фиксируется глубина пересечения скважиной или выработкой средней линии рудного тела. На этой глубине скважина или выработка помещается на проекции на соответствующем профиле. Проектные выработки показываются, как правило, красным цветом.

На проекции крапом показывают зону окисленных руд и штриховкой – категории запасов – сеточкой В, горизонтальной – C_1 и вертикальной – C_2. Блоки оконтуриваются между смежными разведочными линиями. От нижней границы зоны окисления до глубины с отметкой +200 м выделяются блоки категории В: между линиями VI-VI и V-V – блок 1-В, V-V и IV-IV – 2-В, IV-IV и III-III – 3-В, III-III и II-II – 4-В. Между линиями +200 м и 0 м расположатся блоки категории C_1 – между профилями VI-VI и IV-IV – блок 5-C_1, IV-IV и II-II- блок 6-C_1. На флангах и глубоких горизонтах (ниже 0 м) в контурах залежи показываются блоки категории C_2: к югу от профиля VI-VI – блок 7-C_2, к северу от профиля II-II – блок 9-C_2 и от нулевой отметки до нижней границы тела между профилями VI-VI и II-II – блок 8-C_2.

3. Проектирование завершается проектным подсчетом запасов.

Формуляр таблицы для подсчета представлен ниже в таблице 3.1. Столбцы 1 и 2 на формуляре уже заполнены. Затем на разрезах измеряются площади рудного тела в пределах категории запасов данного блока и заносятся в столбец 3. Далее необходимо определить среднюю мощность рудного тела в блоке. При этом формула для ее расчета зависит от разницы площадей на ограничивающих блок разрезах.

Если $S_1 \approx S_2$, и разница между ними не более 40 %, используется формула призмы: $S = (S_1 + S_2) / 2$.

Если разница между S_1 и S_2 больше 40 %, применяется формула усеченной пирамиды: $S = \frac{S1+S2+\sqrt{S1 \times S2}}{3}$.

Наконец, для крайних блоков, опирающихся на один разрез (7-C_2 и 9-C_2), средняя площадь рассчитывается по формуле клина: $S = S_1 / 2$.

Для нижнего блока (8-C_2) средняя площадь будет равна средней арифметической из трех площадей, измеренных на разрезах II, IV и VI от нуля до нижнего выклинивания.

Средняя площадь записывается в столбец 4. В столбец 5 заносится расстояние между ограничивающими разрезами, которое, в соответствии с плотностью сети, составляет 100 м для блоков категории В и 200 м – для C_1. Для блоков категории C_2 это расстояние измеряется на плане: от крайнего разреза VI до южного выклинивания рудного тела для блока 7-C_2 и от разреза II до северного выклинивания для блока 9-C_2. Самый глубокий блок 8-C_2 расположен между VI и II профилями, расстояние между ними составляет 400 м.

Средняя площадь (столбец 4) умножается на расстояние между разрезами (столбец 5), что дает объем руды (столбец 6). Объем обычно записывается в тыс. $м^3$ (табл. 3.1).

Далее объем руды умножается на объемную массу, которая в данной работе принята равной 4 $т/м^3$ (столбец 7), в результате получаются запасы руды (столбец 8). Так как объем выражен в тыс. $м^3$, то запасы руды будут в тыс. т. Запасы руды считаются для каждого из блоков и суммарно по категориям (Σ В, Σ C_1, Σ В+C_1, Σ C_2, Σ В+C_1+C_2).

Для подсчета запасов металла, в нашем случае, меди, необходимо рассчитать среднее содержание меди. Определение среднего содержания, как и других параметров подсчета запасов, выполняется в три этапа: 1 – по каждой выработке, 2 – по каждому сечению (разрезу), 3 – по каждому блоку.

Среднее содержание меди в пройденных выработках написано на бланке задания возле каждой из них (Рис. 3). Содержание в проектных скважинах и рассечках определяется как среднее между близлежащими пройденными. Так, на профиле IV-IV проектная скважина 11п находится между рассечкой и скважиной 1. Содержание в рассечке 2,0 %, в скважине 1 – 1,5 %. Содержание в проектной скважине 11п рассчитывается как среднее арифметическое между этими значениями, то есть составит (2,0 + 1,5) / 2 = 1,75 %. На линии II-II содержание меди в проектной скважине 13п равно среднему между содержаниями в рассечке и пройденной скважине 3, то есть (2,05 + 1,90) / 2 = 1,975 %. Для проектных скважин, подсекающих рудное тело на глубине отметки 0 м следует принять содержание в вышележащей скважине (например, на линии II – в скв. 5, то есть 1,6 %). На дополнительных линиях III-III и V-V пройденных выработок нет, проектное содержание принимается как среднее по аналогичным выработкам на смежных линиях. Так, для рассечки на профиле III-III следует взять среднее по рассечкам на линиях II-II и IV-IV: (2,00 + 2,05) / 2 = 2,025 %. Для скважины 12п содержание определяется как среднее по скважинам 11п и 13п, расположенных на той же глубине на смежных линиях II-II и IV-IV, и так далее.

Таблица 3.1

Формуляр подсчета запасов

Номера блоков, категории запасов	Разрезы, ограничивающие блок	Площадь рудного тела		Расстояние между разрезами, l, м	Объем блока, V, тыс. $м^3$	Объемная масса руды, d, $т/м^3$	Запасы руды, Q, тыс. т	Среднее содержание меди в блоке, С, %масс	Запасы металла, Р, тыс. т
		В разрезах, S_i, $м^2$	Средняя, S, $м^2$						
1	2	3	4	5	6	7	8	9	10
1-В	VI	3125	5155	100	515,5	4,0	2062	1,94	56,9
	V	7500							
2-В	V	7500	7812	100	781,2	4,0	3125	1,82	56,9
	IV	8125							
3-В	IV	8125	8125	100		4,0			
	III	8125							
4-В	III	8125		100		4,0			
	II	4685							
Σ В*							+		+
5-$С_1$	VI	4687		200		4,0			
	IV	11875							
6-$С_1$	IV	11875		200		4,0			
	II	5000							
Σ $С_1$							+		+
Σ В+$С_1$							+		+
7-$С_2$	VI			75		4,0			
8-$С_2$	VI	625		400		4,0			
	IV	1875							
	II	625							
9-$С_2$	II			75		4,0			
Σ $С_2$							+		+
Σ В+$С_1$+$С_2$							+		+

*Строки со знаком Σ заполняются только для двух столбцов – 8 (запасы руды, Q) и 10 (запасы металла, Р)

Далее следует второй этап – определение среднего содержания по разведочным линиям. Для расчета удобно использовать таблицу, формуляр которой представлен ниже (табл. 3.2).

Таблица 3.2

Определение среднего содержания по разрезам

Номера разрезов	Категория запасов	Среднее содержание по выработкам, %масс.	Среднее по разрезу, %масс.
1	2	3	4
II*	B	Р II – 2,08; скв. 10п – 1,975; скв. 3 – 1,9	1,975
	C_1	Скв. 3 – 1,9; скв. 5 – 1,6; скв. 17п – 1,6	1,70
III	B	Р III – 2,04; скв. 13П – 1,87; скв. 14П – 1,7	1,87
IV	B	Р IV – 2,0; скв. 11П -	1,76
	C_1		1,53
V	B		1,88
VI	B		2,0
	C_1		1,6

* Для линии II-II показан пример расчета среднего содержания по категориям

Наконец, для третьего этапа – определения среднего содержания по блокам, удобно использовать формуляр, приведенный ниже (табл. 3.3). Здесь средние содержания в разрезах для категорий B и C_1 (столбец 3) берутся из предыдущей таблицы 3.2 (столбец 4). Для примера в таблице поставлены средние содержания по категориям B и C_1 для линии II. Из двух средних содержаний по смежным разрезам, ограничивающим блок, определяется среднее арифметическое, которое является средним по блоку и записывается в столбец 4.

Для блоков категории C_2 средние содержания также нужно рассчитать. Так, блок 7-C_2 опирается полностью на разрез VI. На линии VI находятся 5 разведочных пересечений: шурф с рассечкой, две пройденные скважины и две проектные. Для каждой определено содержание меди. Среднее по блоку 7-C_2 определяется как среднее арифметическое по всем пяти содержаниям. Аналогичным образом, но по выработкам линии II, находится среднее содержание для блока 9-C_2. Наконец, для блока 8-C_2, расположенного ниже глубины с отметкой 0 м, среднее содержание определяется по трем скважинам, подсекающим рудное тело на отм. 0 м.

Среднее содержание по блокам переносится в столбец 9 таблицы подсчета запасов (табл. 3.1).

Чтобы получить запасы металла, нужно запасы руды (столбец 8) умножить на среднее содержание (столбец 9) и на 0,01, чтобы избавиться от процентов. Так как запасы руды подсчитаны в тысячах тонн, то и запасы металла получаются в тех же единицах. Для запасов меди, как и для запасов руды, необходимо подсчитать суммы по категориям (Σ B, Σ C_1, Σ B+C_1, Σ C_2, Σ B+C_1+C_2).

4. Запасы попутных полезных компонентов определяются, исходя из соотношения, установленного по результатам оценочных работ: Cu:Zn:S = 1:0,8:40. Кроме того, в руде присутствует золото в количестве 1,5 г/т. Чтобы получить запасы цинка, нужно суммарные запасы меди (Σ B+C_1+C_2) умножить на 0,8, серы – на 40. Запасы золота рассчитываются аналогично запасам меди: суммарные запасы руды (Σ B, Σ C_1, Σ B+C_1, Σ C_2, Σ B+C_1+C_2) умножаются на содержание золота 1,5 г/т и на 10^{-6}, чтобы избавиться от граммов/тонну. При этом запасы руды удобнее взять не в тыс. т, а в тоннах.

Таблица 3.3

Определение среднего содержания по блокам

Номер блока	Разрезы, ограничивающие блок	Среднее содержание в разрезах, %масс.	Среднее содержание в блоках, %масс
1	2	3	4
1-В	VI	2,0	1,94
	V	1,88	
2-В	V	1,88	1,82
	IV	1,76	
3-В	IV		
	III		
4-В	III		
	II	1,975*	
5-C_1	IV		
	IV		
6-C_1	IV		
	II	1,70*	
7-C_2	VI	Содержание во всех выработках линии, включая проектные	Среднее по всем выработкам линии
8-C_2	VI	Содержание в скважине на отм. 0 м	Среднее по выработкам на отм. 0 м
	IV	Содержание в скважине на отм. 0 м	
	II	Содержание в скважине на отм. 0 м	
9-C_2	II	Содержание во всех выработках линии, включая проектные	Среднее по всем выработкам линии

* Значения взяты из таблицы 3.2 и поставлены здесь в качестве примера

В заключение работы определяется коэффициент разведанности (η) по формуле:

$\eta = (\Sigma Q\ B) / (\Sigma Q\ B+C_1) \times 100\ \%$.

При подземной разработке коэффициент разведанности должен быть не менее 20 %, при открытой – может достигать 60-80 %.

Время выполнения работы 6 часов.

Более подробное описание работы с вопросами теории представлено в специализированной методической разработке [Выпуск 3].

Для выполнения задания студенты получают одинаковые бланки (Рис. 3.1), но оконтуривание каждый выполняет индивидуально, и результаты подсчета запасов разными студентами различаются.

P_{Cu} = 500 тыс. т

$P_{Zn} = P_{Cu} \times 0,8$ = 400 тыс. т

$P_S = P_{Cu} \times 40$ = 20 000 тыс. т

$P_{Au} = Q \times 1,5 \times 10^{-3}$ т

Расчетно-графическая работа № 4
Оконтуривание рудного тела в разрезе

Исходные данные. По данным эксплуатационной разведки построен поперечный разрез пластообразной залежи гипергенных никелевых руд. Расстояние между скважинами 10-15 м. Длина керновых проб 2 м. Содержание никеля указано рядом с соответствующим интервалом опробования на бланке задания. Фрагмент разреза представлен на рис. 4.1.

Задание. Провести контуры балансовых и забалансовых руд в разведочном сечении и определить линейный запас никеля.

Содержание работы. Выполнить:

а) оконтуривание балансовых руд по каждой скважине и по разрезу;

б) оконтуривание прослоев пустых пород и некондиционных руд внутри залежи;

в) оконтуривание забалансовых руд;

г) расчет параметров подсчета запасов по каждой скважине и по разрезу;

д) подсчет запасов и анализ связи количества и качества полезных ископаемых.

Пример выполнения задания показан на рис. 4.1.

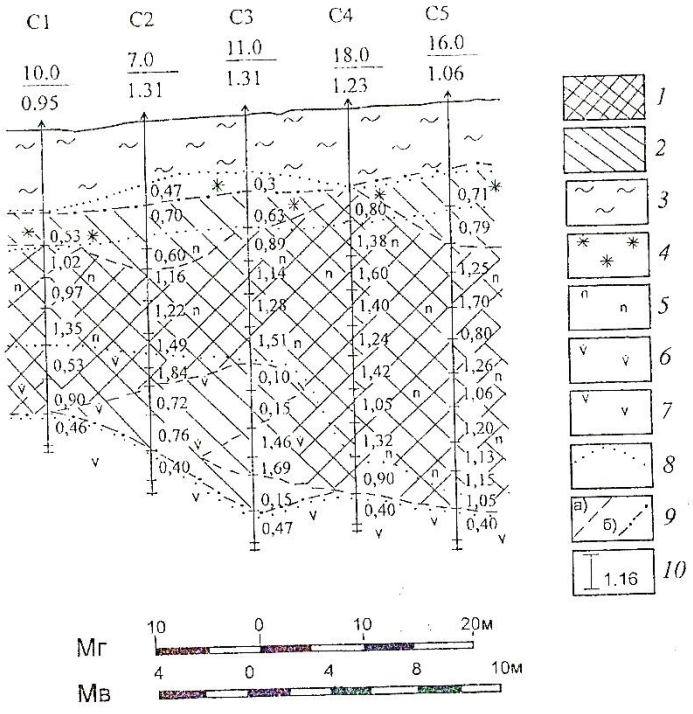

Рис. 4.1. Оконтуривание рудного тела в разрезе (Сб – 0,8 %):

в – верхняя, н – нижняя отметки (глубины) выклинивания рудной линзы в м; 1, 2, 3 – точки пересечения плоскости оруденелой зоны с горизонтальной плоскостью; a, b, c, d, e, f – точки проецирования контура линзы на горизонтальную плоскость по линии каждого разреза

Методические указания. Оконтуривание запасов выполняется на основании кондиционных показателей, главными из которых являются:

а) бортовое содержание основного полезного компонента;

б) минимальное промышленное содержание основного полезного компонента;

в) минимальная промышленная (рабочая) мощность;

г) максимально допустимая мощность прослоев пустых пород и некондиционных руд.

Бортовое и минимальное промышленное содержание повариантно приводятся в таблице 4.1. Рабочая мощность и максимально допустимая мощность прослоев пустых пород и некондиционных руд принимаются по 2 м во всех вариантах.

Таблица 4.1

Промышленные кондиции для оконтуривания залежи

Номера вариантов	Бортовое содержание, %	Минимальное промышленное содержание, %	Номера вариантов	Бортовое содержание, %	Минимальное промышленное содержание, %
1	0,60	0,95	11	0,80	1,10
2	0,62	0,95	12	0,82	1,10
3	0,64	1,00	13	0,84	1,15
4	0,66	1,00	14	0,86	1,15
5	0,68	1,10	15	0,88	1,20
6	0,70	1,10	16	0,90	1,20
7	0,72	1,15	17	0,92	1,25
8	0,74	1,15	18	0,94	1,25
9	0,76	1,20	19	0,96	1,30
10	0,78	1,20	20	0,98	1,30

Оконтуривание проводится в три последовательных этапа:

1 – по каждой скважине (горной выработке);

2 – по каждому разведочному сечению (горизонтальному или вертикальному);

3 – по залежи в целом.

В данной работе рассматриваются первые два этапа процесса оконтуривания. Построения выполняются в следующей последовательности.

1. Вначале залежь оконтуривается по бортовому содержанию с учетом рабочей мощности. На каждой скважине намечаются верхняя и нижняя точки рудного тела, то есть точки кровли и подошвы. Точка кровли соответствует верхней границе первой от поверхности кондиционной пробы, точка подошвы – нижней границе первой снизу кондиционной пробы. Точки кровли и подошвы на соседних скважинах соответственно соединяются, образуя линии кровли и подошвы рудной залежи. При этом суммарная мощность рудного интервала по скважине не должна быть меньше минимальной промышленной (рабочей) мощности, иначе скважина в контур не включается, в результате чего контур распадается на отдельные рудные тела. Если внутри залежи имеются скважины с некондиционным (ниже бортового) содержанием полезного компонента, они также исключаются из контура, что опять же нарушает целостность залежи. Обычно это происходит при относительно высоких значениях бортового содержания или рабочей мощности. Как правило, в таких случаях считается целесообразным снизить кондиционные показатели и получить единый контур.

Боковые границы проводят по середине расстояния между рудной (кондиционной) и безрудной (некондиционной) скважинами, учитывая направление распространения линий кровли и подошвы, то есть, пользуясь морфологическим приемом. Если в результате оконтуривания получилось несколько тел, каждое из них оконтуривается отдельно.

2. Далее следует проанализировать внутреннее строение залежи в границах контура. Если по какой-либо скважине подряд встречаются некондиционные интервалы, то их суммарная мощность не должна превышать максимально допустимой мощности прослоев пустых пород и некондиционных руд. В обратном случае некондиционные интервалы также исключаются из контура. Их верхняя и нижняя границы проводятся соответственно по верхней и нижней точкам некондиционных интервалов, а боковые – по середине рас-

стояния между соседними скважинами с кондиционными и некондиционными параметрами.

3. Контур рудного тела, проведенный по кондиционным показателям, содержит балансовые руды и показывается штриховкой (сеткой на рис. 4.1). Кроме того, целесообразно оконтурить забалансовые руды, которые выделяются по более низким, чем кондиционные, показателям. Для силикатных никелевых руд обычно в качестве такого показателя принимается содержание никеля 0,5 %. Контур забалансовых руд строится по тем же правилам, что и для балансовых, и также показывается штриховкой, но другого вида (косой полоской на рис. 4.1).

4. Оконтурив залежь, определяют параметры для подсчета запасов, к которым относятся мощность, содержание и метропроцент (произведение мощности на содержание). Расчет параметров производится строго в той же последовательности, что и оконтуривание: 1 – по каждой скважине (горной выработке); 2 – по каждому разведочному сечению (горизонтальному или вертикальному); 3 – по залежи в целом. В данной работе также выполняются первые два этапа.

Вначале для каждой скважины определяется суммарная мощность интервалов кондиционных руд. Интервалы некондиционных руд внутри залежи, исключенные из рабочего контура, в подсчет не включаются. Некондиционные интервалы с мощностью ниже допустимой, оставленные в контуре, обязательно учитываются в расчете параметров. Суммарная мощность записывается возле номера скважины в числителе, над дробной чертой (Рис. 4.1).

Затем опять же для каждой скважины рассчитывается среднее содержание никеля, как среднее арифметическое по всем пробам, включенным в контур по данной скважине. Как и в случае с мощностью, интервалы некондиционных руд внутри залежи, исключенные из рабочего контура, в подсчет не включаются, а оставленные в контуре обязательно учитываются. Среднее содержание никеля по скважине также записывается возле номера скважины в знаменателе, под дробной чертой.

Далее для каждой скважины определяется метропроцент – произведение суммарной мощности (числитель) на среднее содержание (знаменатель). Значение метропроцента также записывается на свободном месте возле номера скважины.

5. Следующий этап – определение параметров подсчета запасов по сечению разведочной линии.

Средняя мощность (Мср) по разрезу определяется как среднее арифметическое по всем скважинам. Суммируются мощности по всем скважинам, включенным в контур (*Mi*), и полученная сумма делится на количество скважин (*n*):

Мср = $\sum_1^n Mi : n$

Среднее содержание (Сср) рассчитывается как средневзвешенное на мощность. Для этого суммируются метропроценты по всем скважинам, и полученная сумма делится на сумму мощностей:

Сср = $\sum_1^n (Mi \text{ x } Ci) : \sum_1^n Mi$

Значение среднего содержания сравнивается с еще одним кондиционным показателем – минимальным промышленным содержанием (табл. 4.1). Если среднее содержание по разрезу окажется ниже минимального промышленного, то руды переводятся в забалансовые.

6. Для балансовых руд определяется линейный запас никеля по формуле:

P = Lпр x Мср x h x d x Сср x 0,01, где:

Lпр – длина залежи по простиранию; измеряется на разрезе в соответствии с масштабом, м;

Мср – средняя мощность рудного тела по разрезу, м;

h – толщина слоя, при определении линейного запаса принимается равной 1 м;

d – объемная масса руды, 1,15 т/м^3;

Сср – среднее содержание никеля по разрезу, % (коэффициент 0,01 в формуле применяется, чтобы избавиться от процентов).

7. В заключение работы проводится исследование связи количественных и качественных показателей руды. Для этого составляются бригады из 5 человек: первая бригада – варианты 1-5, вторая – 6-10, третья – 11-15 и четвертая – 16-20. Бригада совместно строит график, на котором по вертикальной оси откладывается линейный запас никеля в тоннах, а по горизонтальной оси – величина бортового содержания никеля, в %. Линия зависимости строится, таким образом, по пяти точкам, каждая из которых соответствует результатам расчетов одного студента. Вид линии должен подтвердить зависимость подсчитанных запасов от принятых кондиций.

Все чертежи должны иметь заголовок, ориентировку и масштаб.

Время выполнения работы 2 часа.

Более подробное описание работы с вопросами теории представлено в специализированной методической разработке [Выпуск 3].

Расчетно-графическая работа № 5
Подсчет запасов методом геологических блоков

Исходные данные. На месторождении вольфрама жильного типа разведана одна из рудных жил (Рис. 5.1). На поверхности жила вскрыта канавами через 20-30 м. На глубине 20-25 м она подсечена рассечками из шурфов, а на глубине около 100 м – скважинами, пройденными через 100-120 м. Жила падает под углом 75° на восток. Протяженность жилы по простиранию 350 м, по падению – более 100 м, мощность 0,2-2,0 м, содержание триоксида вольфрама колеблется от 0,1 до 2,3 %. По сложности геологического строения месторождение относится ко второй группе по Инструкции ГКЗ.

Задание. Выполнить подсчет запасов триоксида вольфрама по жиле методом геологических блоков. Кондиции для подсчета запасов повариантно представлены в таблице 5.1.

Содержание работы. Построить:

а) вертикальную продольную проекцию жилы;

б) контуры балансовых руд с блокировкой и категоризацией запасов.

Выполнить:

в) расчет средних значений параметров подсчета запасов;

г) подсчет запасов методом геологических блоков.

Рис. 5.1. Подсчет запасов вольфрама методом геологических блоков:

1 – кварц-вольфрамитовая жила; 2 – разведочные выработки: а – канавы, б – шурфы, в – скважины; 3 – параметры: номер выработки (слева), мощность жилы, м (числитель), содержание WO_3 (знаменатель)

Таблица 5.1

Кондиции для подсчета запасов вольфрама

Номер варианта	Бортовое содержание, %масс	Минимальная рабочая мощность, м	Минимальный метропроцент, м%
1	0,20	0,70	0,140
2	0,25	0,70	0,175
3	0,30	0,70	0,210
4	0,35	0,70	0,245
5	0,40	0,70	0,280
6	0,45	0,70	0,315
7	0,20	0,75	0,150
8	0,25	0,75	0,188
9	0,30	0,75	0,225
10	0,35	0,75	0,263
11	0,40	0,75	0,300
12	0,45	0,75	0,338
13	0,20	0,80	0,160
14	0,25	0,80	0,200
15	0,30	0,80	0,240
16	0,35	0,80	0,280
17	0,40	0,80	0,320
18	0,45	0,80	0,360

19	0,20	0,85	0,170
20	0,25	0,85	0,213
21	0,30	0,85	0,255
22	0,35	0,85	0,298
23	0,40	0,85	0,340
24	0,45	0,85	0,385
25	0,20	0,90	0,180
26	0,25	0,90	0,225
27	0,30	0,90	0,270
28	0,35	0,90	0,315
29	0,40	0,90	0,360
30	0,45	0,90	0,405

КАФЕДРА ПОИСКОВ И РАЗВЕДКИ МЕСТОРОЖДЕНИЙ ПОЛЕЗНЫХ ИСКОПАЕМЫХ СПГИ

Разведочный план
масштаб I:2000

ЗАДАНИЕ № 2.1

ПОДСЧЕТ ЗАПАСОВ ТРИОКСИДА ВОЛЬФРАМА
В КВАРЦ-ВОЛЬФРАМИТОВОЙ ЖИЛЕ МЕТОДОМ
ГЕОЛОГИЧЕСКИХ БЛОКОВ

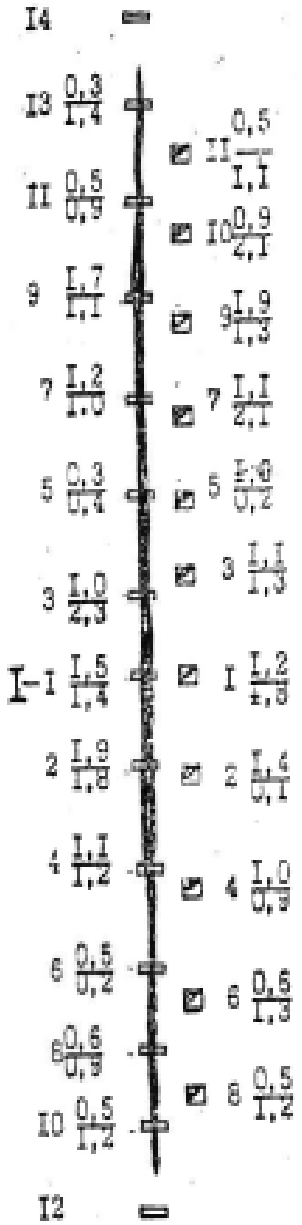

КОНДИЦИИ:

Минимальная рабочая мощность..... м

Минимальное промышленное содержание .....%

Минимальный метропроцент.....м%

● скв. 2 0,8/I,7

● скв. I I,I/I,5 -I

● скв. 3 0,5/0,8

РАЗРЕЗ ПО I-I

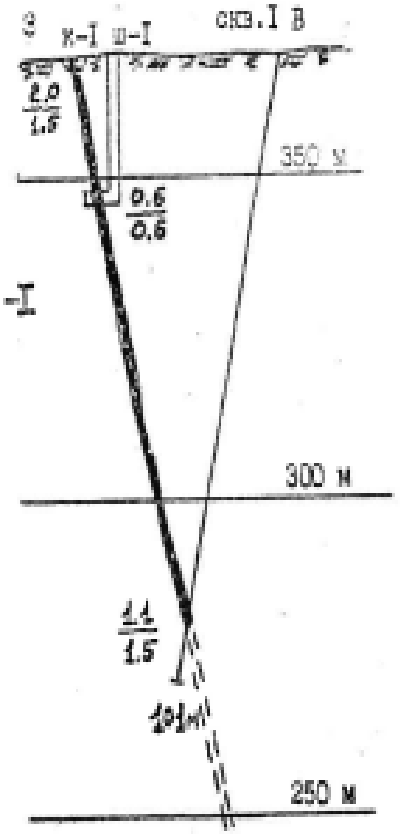

Условные обозначения: -почвенно-растительный слой; -кварц-вольфрамитовая жила; - канавы; - шурфы с расчистками; - скважины; 2 0,8 слева номер выработки, числитель - мощность жилы в м; знаме I,8 ватель- содержание WO_3,%

Задание выполнил
студент
группа

Задание проверил
преподаватель

Методические указания. Размеры жильного тела по простиранию и падению значительно превышают третий параметр – мощность, в связи с чем на бланке задания (Рис. 5.1) разведочный план построен в масштабе 1:2000, а разрез составлен в двух масштабах – по горизонтали также 1:2000, но по вертикали в два раза крупнее – 1:1000.

1. Продольная вертикальная проекция строится на отдельном листе миллиметровки, по тем же правилам, что и в ранее выполненных работах по геометризации рудной линзы (РГР № 1) и разведке медноколчеданного месторождения (РГР № 3). Определенное отличие состоит в том, что, как и на бланке задания, горизонтальный масштаб целесообразно принять 1:2000, а вертикальный – 1:1000. Образец построения проекции представлен на рис. 5.2.

Длина проекции по простиранию и расположение поверхностных горных выработок (канав и шурфов) снимается с плана (Рис. 5.1). Положение рассечек и скважин определяется по разрезу, то есть линия рассечек пройдет на глубине 25 м от поверхности, а линия скважин – на глубине 90 м по (вертикали). Возле каждой выработки подписывается ее номер и рядом с ним дробное выражение, в котором в числителе указывается истинная мощность жилы в метрах, а в знаменателе – содержание триоксида вольфрама в процентах.

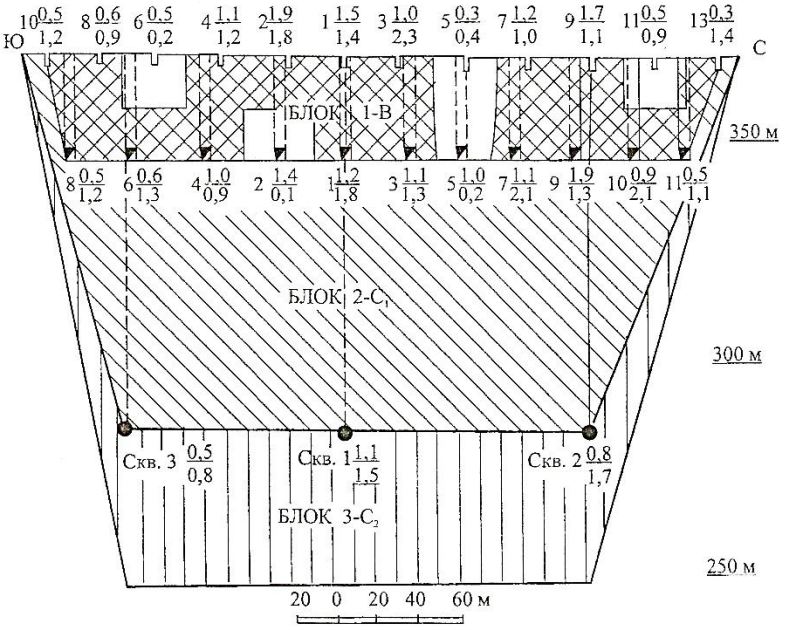

Рис. 5.2. Вертикальная продольная проекция кварц-вольфрамитовой жилы с блокировкой запасов

2. Далее производится оконтуривание балансовых руд по кондиционным показателям (табл. 5.1). Если содержание триоксида вольфрама в выработке (скважине) меньше бортового – она исключается из контура. Если содержание в выработке выше бортового, но мощность меньше минимальной, то решение о включении выработки в контур решается с помощью минимального метропроцента, то есть произведения мощности и содержания. Если метропроцент по выработке не ниже минимального промышленного, то она включается в контур, если ниже – нет. При этом из контура балансовых запасов полностью исключается зона влияния некондиционной выработки, которая распространяется по простиранию – на половину расстояния до следующей аналогичной выработки, а на глубину – на половину расстояния между поверхностью и линией рассечек, как это показано на примере (рис. 5.2).

Далее выделяются блоки. Первый, наиболее разведанный, относится к категории В. Его верхней границей является дневная поверхность, а нижней – линия рассечек. Южная граница блока проводится на поверхности от первой с юга канавы или шурфа с кондиционными рудами до первой с юга рассечки также с кондиционными рудами на линии рассечек. Аналогично строится северная граница. Контур блока 1-В показывают зеленым цветом или штриховкой в сеточку, исключая выработки с некондиционными рудами с их зонами влияния (Рис. 5.2).

Ниже блока 1-В будет располагаться блок 2-$С_1$. Верхняя граница его проходит по линии рассечек, а нижняя – по линии скважин. Южная граница получается при соединении южной точки выклинивания жилы на поверхности с южной рудной скважиной на линии скважин, северная – аналогично. Контур блока показывают голубым цветом или косой штриховкой (рис. 5.2).

Так как по данным бурения жила продолжается на глубину, то имеются основания «подвесить» к блоку 2-$С_1$ снизу еще один блок 3-$С_2$. Верхняя граница этого блока пройдет по линии скважин, а высота (точнее, глубина) принимается равной половине высоты блока, к которому производят подвешивание, 2-$С_1$, то есть, 30 м (половину от 60 м), что соответствует линии глубин 250 м (рис. 5.1, 5.2). От крайних скважин откладывается на глубину по 30 м (до отм. 250 м), и полученные точки соединяются с южным и северным выклиниваниями жилы на поверхности. Контур запасов категории $С_2$ показывают желтым цветом или вертикальной штриховкой.

После оконтуривания, блокировки и категоризации запасов можно приступать к их подсчету. В первую очередь, для каждого блока нужно определить основные подсчетные параметры – среднюю мощность, среднее содержание, площадь и коэффициент рудоносности.

3. При расчете средней мощности и среднего содержания удобно использовать формуляр, пример которого представлен в таблице 5.2.

Таблица 5.2

Расчет средних параметров по блокам*

Блок 1-В				Блок 2-$С_1$				Блок 3-$С_2$			
Номера выработок	m, м	с, %	mc, м%	Номера выработок	m, м	с, %	mc, м%	Номера выработок	m, м	с, %	mc, м%
К-10	0,5	1,2	0,6	Ш-8	0,5	1,2	1,6	С-3	0,5	0,8	0,4
К-8				Ш-6				С-2			
К-4				Ш-4				С-1			
К-2				Ш-1							
К-1				Ш-3							
К-3				Ш-7							
К-7				Ш-9							
К-9				Ш-10							
К-13				Ш-11							
Ш-8	0,5	1,2	1,6	С-3	0,5	0,8	0,4				
Ш-6				С-1							
Ш-4				С-2							
Ш-1											
Ш-3											
Ш-7											
Ш-9											
Ш-10											
Ш-11											
Сумма	+		+		+		+		+		+
Среднее	+	+			+	+			+	+	

* В таблицу для примера включены выработки, соответствующие рис. 5.2, для некоторых из них вынесены мощность и содержание и рассчитан метропроцент. Остальные клетки таблицы заполняются аналогичным образом

Как видно из таблицы, для каждого блока выписываются все включенные в подсчет запасов выработки, содержание триоксида вольфрама и мощность жилы в каждой из них, а также метропроцент. Для блока 1-В в их число войдут канавы и шурфы, для блока 2-C_1 в подсчете участвуют шурфы с рассечками и скважины, для блока 3-C_2 – только скважины. Очевидно, что исключенные из рабочего контура выработки с некондиционными рудами в расчетах не участвуют, учитываются только выработки и скважины, вскрывшие руды с кондиционными показателями.

Расчеты средних значений параметров по блокам выполняются способом средневзвешенного:

$$M_{ср} = \sum_1^N \frac{Mi}{N},$$

$$C_{ср} = \frac{\sum_1^N MiCi}{\sum_1^N Mi},$$

где $M_{ср}$ и $C_{ср}$ – средние значения мощности и содержания по профилю, M_i и C_i – мощность и содержание по отдельным скважинам соответственно, N – количество скважин.

4. Площадь подсчетных блоков определяется геометрическим способом с использованием формул для расчета площади трапеции и прямоугольника:

$$S_{трапеции} = \frac{a+b}{2} x\ h,$$

где S – площадь, a и b – основания, h – высота трапеции.

$$S_{прямоугольника} = x\ b,$$

где S – площадь, a и b – стороны прямоугольника.

Так, для блока 1-В нужно определить общую площадь трапеции (S_o), меньшее основание которой измеряется между первой и последней кондиционными рассечками по линии рассечек, большее – между первой и последней кондиционными канавами на линии дневной поверхности, а высота равна расстоянию по вертикали от линии поверхности до линии рассечек. Затем нужно посчитать площадь безрудной части ($S_б$), как суммарную площадь прямоугольников, соответствующих зонам влияния некондиционных выработок, и вычесть ее из площади трапеции. В результате получится площадь рудной части блока на вертикальной проекции ($S_р$).

Однако, как видно на разрезе (Рис. 5.1), жила имеет угол падения 75°, поэтому ее истинная площадь будет несколько отличаться от вертикальной, измеренной на проекции. Используя простейшие тригонометрические функции, можно легко вывести формулу для истинной площади:

$$S_{истинная} = \frac{S_{вертикальная}}{Sin\ 75}.$$

Sin 75° округленно равен 0,97, так что истинная площадь будет немного больше, чем вертикальная.

По блоку 1-В определяется также площадной коэффициент рудоносности ($K_р$), который затем распространяется на остальные блоки. Площадной коэффициент рудоносности – это отношение площади рудной части блока ко всей его площади:

$$K_р = \frac{S_р}{S_o},\ S_р = S_o - S_б.$$

Чтобы определить площадь блока 2-C_1, нужно вначале посчитать площадь трапеции, меньшим основанием которой является расстояние между скважинами 3 и 2, измеренное на проекции по линии скважин, а большим – длина жилы по простиранию, изме-

ренная по линии дневной поверхности. Высота этой трапеции соответствует расстоянию по вертикали от поверхности до линии скважин. Теперь, чтобы получить площадь блока 2-C_1, нужно из полученной величины вычесть общую площадь блока 1-В (S_o). Эту вертикальную площадь также следует привести к истинной, разделив на 0,97 (Sin 75°).

Наконец, чтобы определить площадь блока 3-C_2, вначале нужно посчитать площадь самой большой трапеции, отвечающей общим контурам проекции (Рис. 5.2), и вычесть из него площадь трапеции, включающей блоки В и C_1, уже использованную выше для блока 2-C_1, и привести вертикальную площадь к истинной, также разделив на 0,97 (Sin 75°).

5. Получив все необходимые параметры, можно приступать к подсчету запасов. Формуляр таблицы подсчета запасов приводится ниже (табл. 5.3).

Таблица 5.3

Формуляр подсчета запасов методом геологических блоков

(S – площадь блоков, м^2, M – средняя мощность, м, V – объем блока, м^3, D – объемная масса, т/м^3, Q – запасы руды, т, C – среднее содержание металла, %масс, $K_р$ – коэффициент рудоносности, P – запасы металла, т)

Номера блоков	S	M	V	D	Q	C	$K_р$	P
1-В*	7000	1,5	10500	2,8***	29400	1,2	-**	352,8
2-C_1								
3-C_2								
Итого: В+C_1+C_2					+			+

*Для примера условно показан расчет запасов для блока 1-В

**Коэффициент рудоносности учитывается при подсчете запасов блоков 2-C_1 и 3-C_2, для блока 1-В включения некондиционных руд уже учтены при расчете площади

***Объемная масса руды принимается одинаковой для всех блоков – 2,8 т/м^3

6. Необходимо также определить коэффициент разведанности месторождения (η) как отношение запасов руды категории В к сумме запасов В+C_1:

$$\eta = \frac{Q\,(B)}{Q\,(\mathrm{B}+C_1)} \text{ x } 100\ \%.$$

7. Наконец, в заключение делается вывод о масштабе объекта, учитывая, что месторождения вольфрама в коренных породах считаются крупными при запасах более 100 тыс. т WO_3, средними – 10-100, мелкими – менее 10.

Все чертежи должны иметь заголовок, ориентировку и масштаб.

Время выполнения работы 2 часа.

Более подробное описание работы с вопросами теории представлено в специализированной методической разработке [Выпуск 3].

Расчетно-графическая работа № 6
Оконтуривание и подсчет запасов россыпного месторождения

Исходные данные. В геологическом строении аллювиальной алмазоносной россыпи выделяется три горизонта (снизу вверх): а – валунно-гравийных отложений, б – песчано-гравийных отложений с прослоями глин и алевритов, в – глинисто-алевритистых отложений с прослоями песков. Разведочный план россыпи представлен на рис. 6.1, геологические разрезы – на рис. 6.2, 6.3, 6.4.

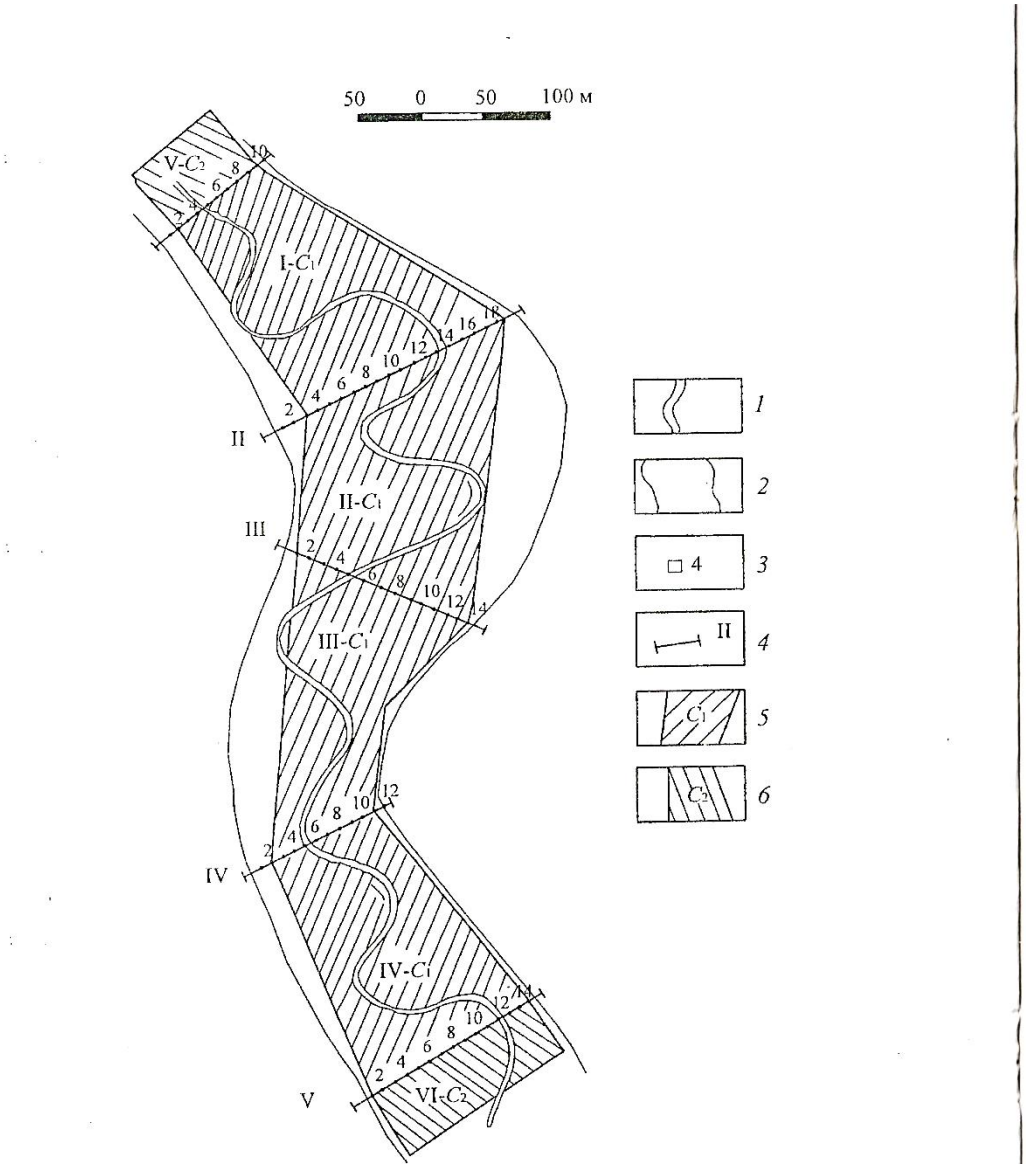

Рис. 6.1. Разведочный план алмазоносной россыпи: 1 – русло реки; 2 – контур речной долины; 3 – разведочные шурфы, их номера; 4 – разведочные линии, их номера; 5 – контуры блоков категории C_1; б – то же категории C_2

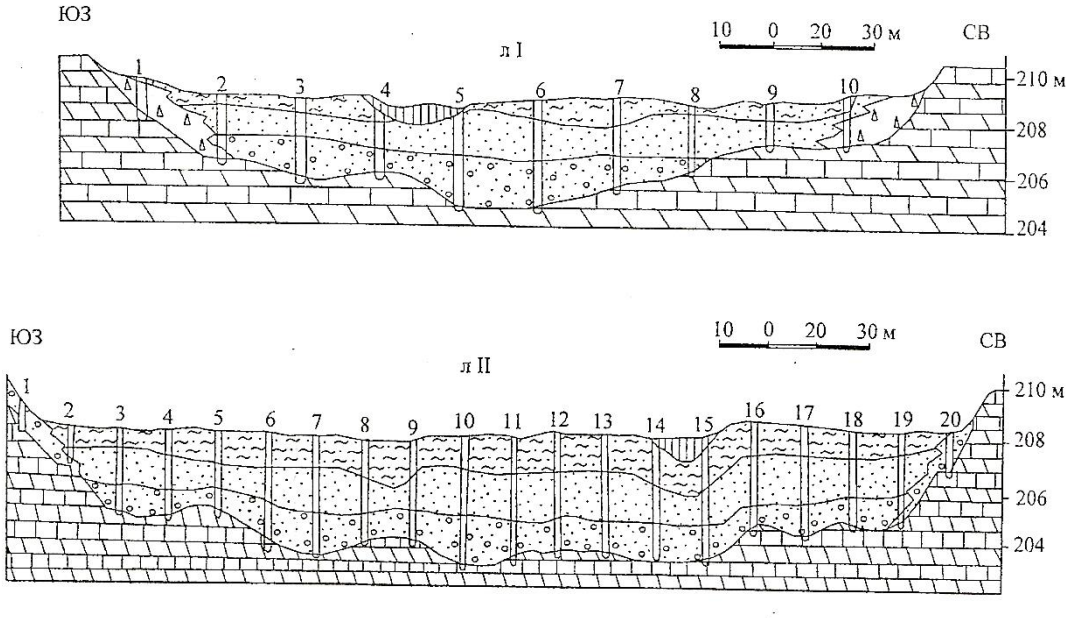

Рис. 6.2. Геологические разрезы по линиям I и II алмазоносной россыпи. Обозначения на рис. 6.4

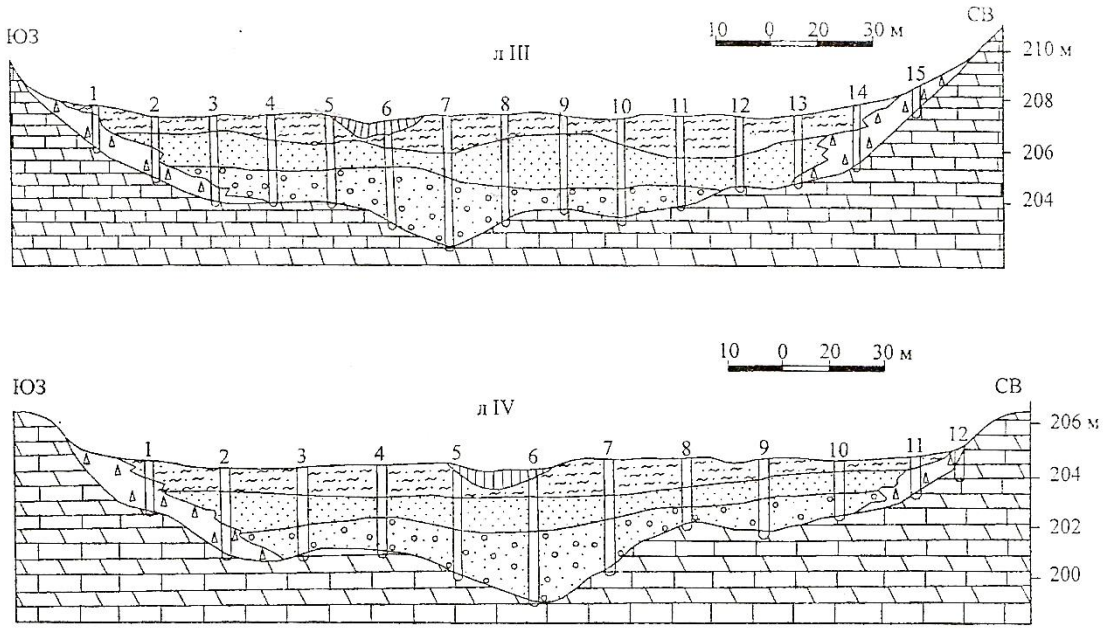

Рис. 6.3. Геологические разрезы по линиям III и IV. Обозначения на рис. 6.4

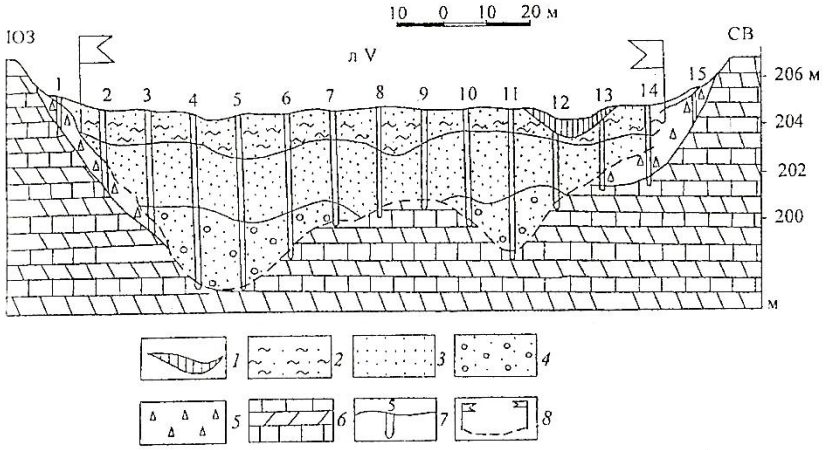

Рис. 6.4. Геологический разрез по линии V: 1 – русловые отложения; 2 – песчано-глинистые отложения; 3 – песчано-гравийные отложения с прослоями глин; 4 – песчано-гравийно-галечные отложения с валунами; 5 – коллювиальные отложения; 6 – известняки, доломиты; 7 – шурф, его номер; 8 – контур подсчетного блока (в разрезе)

Аллювиальные алмазоносные россыпи, как правило, разведуются горным способом, системой непараллельных вертикальных сечений. При этом применяют сети с расстоянием между линиями в 10-20 раз больше, чем между выработками на линии.

По инструкции ГКЗ россыпь относится к 3-й группе по сложности геологического строения. Разведку подобных месторождений рекомендуется проводить траншеями или шурфами, заданными по линиям, расположенным на расстоянии 100-200 м при расстоянии между шурфами в линии 10-20 м.

Участок алмазоносной россыпи разведан по сети 200 х 10 м шурфами сечением 1,25 м^2. Проведено валовое опробование россыпи секциями длиной 0,5-1,5 м. Алмазоносными оказались все три слоя рыхлых отложений. Усредненные данные опробования по шурфам приведены в табл. 6.1.

Кондиционные показатели россыпи повариантно даны в таблице 6.2.

Задание. Рассчитать содержание алмазов в пробах, оконтурить залежь, определить параметры подсчета запасов, произвести подсчет методом геологических разрезов и определить их экономическое значение.

Содержание работы. Работа включает последовательное выполнение следующих операций:

а) по разрезам определить мощность каждой литологической разновидности (секции) в каждом шурфе;

б) рассчитать содержание алмазов (кар/м^3) в каждой литологической разновидности (секции) по каждому шурфу;

в) на основании кондиционных показателей оконтурить продуктивные отложения по каждому шурфу;

г) оконтурить рудное тело по каждому разрезу;

д) оконтурить залежь в плане;

е) определить параметры для подсчета запасов;

ж) подсчитать запасы и определить их экономическое значение (балансовые или забалансовые).

Таблица 6.1

Результаты валового опробования шурфов (масса алмазов дана в мг)

Номера линий	Номера секций	Номера шурфов																		
		1	2	3	4	5	6	7	8	9	10	11	12	13	14	15	16	17	18	19
I	1	-	112	131	63	62	75	70	318	56	13	-	-	-	-	-	-	-	-	-
	2	-	62	125	483	744	1334	582	655	157	18	-	-	-	-	-	-	-	-	-
	3	-	6	698	352	3858	1230	829	530	-	-	-	-	-	-	-	-	-	-	-
II	1	-	7	68	419	57	24	12	57	101	56	306	120	150	57	68	56	42	106	50
	2	-	7	122	838	287	437	148	842	560	369	479	647	762	345	469	189	195	806	202
	3	-	-	455	1197	68	6	175	697	1270	1682	847	1306	540	207	69	194	299	263	75
III	1	19	100	442	213	173	76	132	25	131	112	356	137	118	74	6	-	-	-	-
	2	-	732	1100	790	961	193	418	354	805	817	598	406	231	-	-	-	-	-	-
	3	-	-	261	716	562	1126	4306	134	832	847	860	-	-	-	-	-	-	-	-
IV	1	7	75	205	202	217	431	195	93	218	124	57	-	-	-	-	-	-	-	-
	2	-	109	611	649	1022	850	747	235	224	694	-	-	-	-	-	-	-	-	-
	3	-	7	137	534	480	3607	2625	124	216	81	-	-	-	-	-	-	-	-	-
V	1	8	1	6	8	143	25	30	18	14	6	25	207	6	14	6	-	-	-	-
	2	-	24	155	379	511	522	133	125	87	151	606	430	167	68	-	-	-	-	-
	3	-	-	149	667	681	238	130	-	-	137	910	818	-	-	-	-	-	-	-

Таблица 6.2

Кондиции для оконтуривания россыпи

Номер варианта	Бортовое содержание алмазов, кар/м^3	Минимальное промышленное содержание алмазов по блоку, кар/м^3	Номер варианта	Бортовое содержание алмазов, кар/м^3	Минимальное промышленное содержание алмазов по блоку, кар/м^3
1	0,20	0,5	11	0,40	1,4
2	0,22	0,6	12	0,42	1,5
3	0,24	0,7	13	0,44	1,6
4	0,26	0,8	14	0,46	1,7
5	0,28	0,9	15	0,48	1,8
6	0,30	1,0	16	0,50	1,9
7	0,32	1,0	17	0,52	2,0
8	0,34	1,1	18	0,54	2,1
9	0,36	1,2	19	0,56	2,2
10	0,38	1,3	20	0,58	2,3

Методические указания

1. Работа начинается с определения содержания алмазов в пробах (C_i) в каратах на кубометр (кар/м^3). Для этого необходимо массу алмазов в пробе, выраженную в миллиграммах (P_i), разделить на ее объем (V_i) и на 200, так как один карат составляет 200 мг:

$$Ci = \frac{P_i}{V_i \text{ x } 200}.$$

Чтобы получить объем пробы, измеряем на разрезе длину соответствующей секции, выражаем ее в метрах и умножаем на сечение шурфа (1,25 м^3).

Для расчетов удобно составить таблицу, формуляр которой дан ниже (табл. 6.3).

Таблица 6.3

Определение содержания алмазов в пробах*

Номер линии	Номер шурфа	Номер секции	Сечение шурфа, м^2	Длина секции, м	Объем секции, м^3	Масса алмазов	Содержание алмазов
						P_i, мг	C_i, кар/м^3
I	2	1	1,25	0,4	0,50	112	1,12
		2	“	1,2	1,50	62	0,21
		3	“	0,6	0,75	6	0,04
	3	1	“	0,4	0,50	131	1,31
		2	“	0,9	1,125	125	0,56
		3	“	1,6	2,00	698	1,745
	...	...	...	...	...	...	...
II	2	1	“	1,0	1,25	7	0,03
		2	“	0,4	0,5	7	0,07
	3	1	“	0,7	0,875	68	0,39
		2	“	1,5	1,875	122	0,33
		3	“	1,0	1,25	455	1,82
	...	...	...	...	...	...	...
III	...	...	...	...	...	...	...
IV	...	...	...	...	...	...	...
V	...	...	...	...	...	...	...

*Для примера в таблицу занесены два шурфа первой линии и два шурфа второй. Аналогичным образом выполняется расчет содержания алмазов по всем пробам россыпи

2. Далее по бортовому содержанию (табл. 6.2) рудное тело оконтуривается, как обычно, в три этапа:

1 – по отдельным выработкам;

2 – по разведочным линиям;

3 – по залежи в целом на плане.

Вначале в каждом шурфе отмечается положение кровли, которая пройдет по верхней границе первой от поверхности кондиционной секции (пробы). Затем определяется положение подошвы – по нижней границе первой снизу кондиционной секции (пробы). Точки кровли и подошвы соответственно соединяются. Боковые границы россыпи проводятся по средине расстояния между последним шурфом с кондиционным содержанием и первым шурфом с некондиционным содержанием или безрудным. Если безрудные или с некондиционным содержанием выработки оконтурятся внутри россыпи, залежь окажется разбита на две или даже более части. На практике в таких случаях предпочтительнее снизить бортовое содержание, чтобы получить сплошное тело, хотя и более низкокачественных руд.

Крайние точки, в том числе и внутренние, выносятся с разрезов на план и последовательно соединяются, образуя контур залежи на горизонтальной проекции. За пределы крайних разведочных линий (I и V) залежь может быть экстраполирована, по крайней мере, на четверть расстояния между линиями (Рис. 6.1).

3. Следующим шагом работы является блокировка и категоризация запасов. Главными критериями при этом служат форма россыпи в плане и степень разведанности запасов. Блоки, заключенные между двумя смежными линиями, следует отнести к категории C_1; таких блоков будет 4: I-C_1 между линиями I и II, II-C_1 – между линиями II и III, III-C_1 – между линиями III и IV и IV-C_1 – между линиями IV и V. Блоки, экстраполированные за пределы разведочных линий, отвечают категории C_2; таких блоков два: V-C_2 – к северу от линии I и VI-C_2 – к югу от линии V.

4. Подсчет запасов алмазов способом геологических блоков выполняется по следующей схеме: S x $M_{ср}$ = V; V x $C_{ср}$ = P, где:

S – площадь блока,

$M_{ср}$ – средняя мощность по блоку,

V – объем блока,

$C_{ср}$ – среднее содержание алмазов в блоке,

P – запасы алмазов в блоке.

Площадь блоков определяется геометрически на плане. Так как разведочные линии не параллельны, то блоки, как правило, имеют в плане форму неправильных четырехугольников или даже многоугольников. Для определения площади их удобно разделить на треугольники, площадь которых легко рассчитать:

$$S_{треугольника} = \frac{l \; x \; h}{2},$$

где $S_{треугольника}$ – площадь треугольника, l – длина стороны треугольника, h – высота, проведенная к этой стороне из противолежащей вершины. Сторона и высота треугольника измеряются на плане и выражаются в метрах в соответствии с масштабом плана; площадь, соответственно, в $м^2$. Каждый блок разбивается на два или три треугольника, и площадь блока определяется как сумма площадей образующих его треугольников.

5. Средняя мощность и среднее содержание также рассчитываются в обычной последовательности: 1 – по каждой выработке, 2 – по каждой линии, 3 – по блоку в целом. Для расчетов удобно использовать формуляр, приведенный в таблице 6.4.

Таблица 6.4

Расчет средней мощности и среднего содержания по подсчетным блокам

($М_ш$ – суммарная мощность залежи по шурфу; $С_ш$ – среднее содержание алмазов по шурфу; $М_р$ – средняя мощность залежи по разрезу; $С_р$ – среднее содержание алмазов по разрезу; $М_б$ – средняя мощность залежи по блоку; $С_б$ – среднее содержание алмазов по блоку)

Номера разрезов	Номера шурфов	$М_ш$, м	$С_ш$, кар/м^3	$М_р$, м	$С_р$, кар/м^3	$М_б$, м	$С_б$, кар/м^3
1	2	3	4	5	6	7	8
I	2	1,6	0,665	2,3	0,85	1,95	0,73
	3	2,9	1,205				
	…	…	…				
	10	0,2	0,36				
II	3	3,2	0,85	1,6	0,61		
	…	…	…				
III	…	…	…	…	…	…	…
IV	…	…	…	…	…	…	…
V	…	…	…	…	…	…	…

Расчет средних параметров проводится внутри контура залежи, то есть учитываются только секции с кондиционным содержанием алмазов. Так, если бортовое содержание, к примеру, 0,20 кар/м^3, то на линии I в шурфе 2 (табл. 6.3) в расчете будут участвовать секция 1 с содержанием 1,12 кар/м^3 и секция 2 с содержанием 0,21 кар/м^3, включенные в рабочий контур. Секция 3 с содержанием 0,04 кар/м^3, исключенная из контура, в подсчете средних также не используется.

Вначале по каждому шурфу определяется суммарная длина секций с кондиционным содержанием алмазов, которая записывается в столбец 3 таблицы 6.4. В столбец 4 таблицы записывается среднее содержание алмазов по этим секциям, рассчитанное как среднее арифметическое:

$$С_ш = \frac{\sum_1^n С_i}{n}$$, где

$С_i$ – содержание алмазов в отдельных секциях,

n – количество секций в шурфе.

Следующий этап – вычисление средних параметров по разрезам. Средняя мощность и среднее содержание также вычисляются как средние арифметические величины:

$$М_р = \frac{\sum_1^k М_j}{k}, \; С_р = \frac{\sum_1^k С_j}{k},$$

где $М_j$ – суммарные мощности залежи по отдельным шурфам,

$С_j$ – среднее содержание алмазов по отдельным шурфам,

k – количество шурфов в контуре запасов на разрезе.

Средняя мощность по разрезу записывается в столбец 5, а среднее содержание – в столбец 6 таблицы 6.4.

Третий шаг – определение средних параметров по подсчетным блокам. Мощность и содержание для каждого блока определяются как среднеарифметические величины, установленные для ограничивающих блок разведочных линий. Так, в примере из таблицы 6.4, для блока I-$С_1$, заключенного между линиями I и II, средняя мощность составит (2,3 + 1,6) / 2 = 1,95 (м), а среднее содержание – (0,85 + 0,61) / 2 = 0,73 (кар/м^3). Для блока II-$С_1$ параметры будут средними арифметическими из рассчитанных для линий II и III и так далее. Для блоков категории $С_2$, опирающихся на одну разведочную линию, мощность и содержание берутся по этой линии.

6. Определив для каждого блока площадь, среднюю мощность и среднее содержание алмазов, можно приступать к подсчету запасов. Формуляр подсчета запасов способом

геологических блоков представлен ниже в таблице 6.5. Запасы алмазов в каратах переводятся в килограммы путем деления на 5000 (в 1 г 5 карат, в 1 кг – 5000 карат).

Таблица 6.5

Формуляр подсчета запасов способом геологических блоков

(S, м^2 – площадь блоков, M, м – средняя мощность по блоку, V, м^3 – объем блока, C, кар/м^3 – среднее содержание алмазов по блоку, P, кг – запасы алмазов в блоках)

Номера блоков	S	M	V	C	P, кар	P, кг
I-C_1*	30000	1,5	45000	2,00	90000	18,0
II-C_1						
III-C_1						
IV-C_1						
Σ C_1						
V-C_2*						
VI-C_2						
Σ C_2						
Σ C_1+C_2						

* Для примера в таблице заполнены строки для блоков I-C_1 и V-C_2. Другие строки заполняются аналогично. Суммы подсчитываются только в последнем столбце, для запасов алмазов

7. Для каждого блока определяется экономическое значение. Для этого среднее содержание сравнивается с минимальным промышленным, заданным в данном варианте. Если среднее содержание не ниже минимального промышленного, запасы блока относятся к балансовым, в противном случае – к забалансовым.

Время выполнения работы 6 часов.

Более подробное описание работы с вопросами теории представлено в специализированной методической разработке [Выпуск 2].

Расчетно-графическая работа № 7
Подсчет запасов статистическими методами

Исходные данные. Линейная зона актинолит-хлорит-плагиоклаз-флогопитовых жил с изумрудом, бериллом, фенакитом, танталитом, залегает среди оталькованных серпентинитов в экзоконтактовой зоне гранитного массива. Протяженность зоны 450 м при ширине 20-50 м. Простирание 330°, падение под углом 75° на восток. На глубину изумрудная минерализация прослежена горными выработками и буровыми скважинами до 30-60 м от поверхности. С поверхности жилы частично отработаны старателями. Жильные тела разведаны рассечками из шурфов на горизонтах 5 и 15 м через 25 м. Центральная часть месторождения между разведочными линиями 4 и 6 оконтурена штреками и восстающими до глубины 30 м. На глубине 60 м жилы пересечены скважинами через 50 м. План жильной зоны, разрез по линии 6 и продольная вертикальная проекция представлены на рис. 7.1. На проекции показана блокировка запасов.

Ограночные изумруды имеют размер от 4 мм в поперечнике, или 0,15 карата, а более мелкие изумруды, не пригодные для огранки, называются изумрудной зеленью. Жильные тела имеют коэффициент продуктивности по изумрудам 0,07, по изумрудной зелени – 0,25. Объемная масса флогопита 2,8 т/м^3.

Результаты валового опробования разведочных выработок представлены в таблице 7.1 по вариантам.

Задание. Выполнить подсчет запасов изумрудов или изумрудной зелени в блоках между разведочными линиями 4 и 6. Определить общую стоимость кристаллосырья, приняв условно цену изумрудов 1000 рублей за 1 г и изумрудной зелени 50 рублей за 1 г.

Содержание работы. Определить:

а) среднюю мощность жильной зоны;

б) объем подсчетных блоков;

в) коэффициент жильности подсчетного блока;

г) среднюю продуктивность сырья в блоке;

д) величину запасов изумрудов или изумрудной зелени;

е) общую стоимость кристаллосырья

Методические указания.

1. Средняя мощность ($M_{ср}$) жильной зоны определяется по формуле:

$$M_{ср} = \frac{\sum_{i=1}^{n} Mi}{n},$$

где M_i – отдельные замеры мощности жильной зоны, м, n – количество замеров.

На плане (рис. 8.1) необходимо замерить мощность рудной зоны, по крайней мере, в пяти местах – по линиям 4, 5 и 6 и между ними, а затем рассчитать по приведенной выше формуле среднее арифметическое.

2. Объем подсчетных блоков (V) также необходимо рассчитать по формуле:

$$V=\frac{S \; x \; M_{ср}}{Sin \; \alpha},$$

где S – площадь блока, м^2,

α – угол падения жильной зоны, равный 75°.

Площади блоков измеряются на вертикальной проекции геометрическим способом. Почти все блоки имеют прямоугольную форму, за исключением блока 1-C_1, который имеет более сложную форму. Тем не менее, площадь этого блока вычислить достаточно легко, разделив его на две фигуры – прямоугольник и трапецию, посчитав их площади и сложив вместе. Чтобы учесть угол падения зоны, необходимо вертикальную площадь, измеренную на проекции, разделить на $Sin \; \alpha$, в результате чего получится истинная площадь, которая и используется в подсчете запасов.

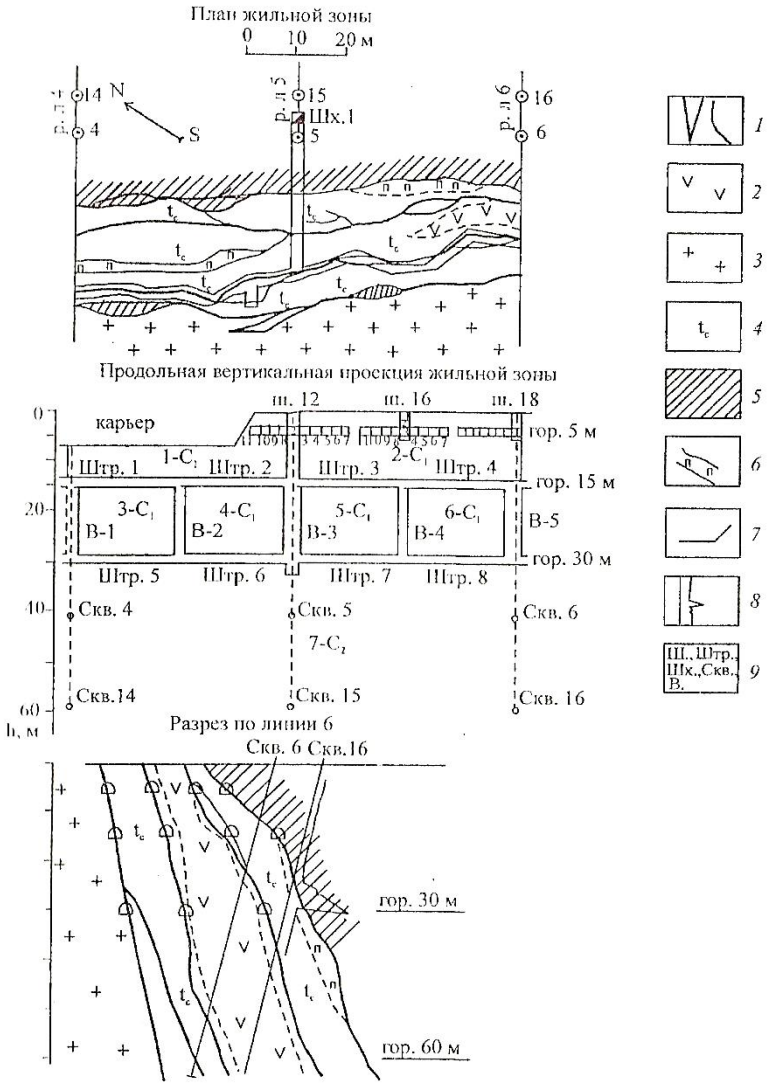

Рис. 7.1. Геологический план, вертикальная проекция и разрез по линии 6 центральной части месторождения изумрудов: 1 – флогопитовые тела с изумрудами; 2 – серпентиниты, 3 – вторичные кварциты; 4 – талькиты; 5 – амфиболиты; 6 – пегматиты; 7 – контур карьера; 8 – график содержания BeO по данным фотонейтронного каротажа; 9 – Ш. – шурфы, Штр. – штреки, Шх. – шахты, В. – восстающие, Скв. – скважины

3. Коэффициент жильности ($К_ж$) подсчетного блока позволяет определить следующая формула:

$$К_ж = \frac{\sum l \; x \; 1{,}5}{S_n},$$

где $\sum l$ – суммарная длина плагиоклаз-флогопитовых жил, м; 1,5 – средняя мощность жил, м; S_n – площадь распространения изумрудоносных жил на месторождении, м^2, то есть площадь между амфиболитами и вторичными кварцитами, которая измеряется на плане с помощью палетки или планиметра.

4. Наконец, для каждого блока рассчитывается средняя продуктивность сырья (Р) по формуле:

$$Р = \frac{\sum_1^n P_i}{n},$$

где P_i – объемная продуктивность сырья (кар/м^3 или г/м^3) в отдельных валовых пробах; n – количество валовых проб, взятых по разведочным выработкам (рассечкам, штрекам, восстающим, на которые опирается подсчетный блок.

Таблица 7.1

Данные валового опробования горных выработок

Горные выработки	Номера валовых проб	Варианты									
		1	2	3	4	5	6	7	8	9	10
		объемная продуктивность									
		изумрудов, кар/м^3					изумрудной зелени, г/м^3				
Шурф 12 с рассечками	2	2,3			1,7		28,0			21,0	
	3	0,6			2,6		6,0			40,0	
	4	0,2	0,3			1,9	2,3	4,1			26,1
	5		4,0			2,1	1,1	42,5			30,4
	6		0,4					5,7		1,7	
	7			0,7	2,0			1,1	9,5	27,0	
	8			4,3		3,6			46,0		32,8
	9			0,9					10,5		
	10					1,7			1,5		19,6
Шурф 16 с рассечками	3			0,3					4,1		
	4			6,9			1,7		62,0	1,7	
	5	1,1		1,7	0,9		13,2		23,0	13,0	
	6	4,4			4,1		45,0		1,4	49,0	
	7	0,2			1,3		2,5			14,2	
	8		0,2			0,6		2,1			7,4
	9		2,1			2,4		22,0			28,2
	10		2,9			3,5		33,0			40,1
	11					1,5					18,3
Шурф 18 с рассечками	2	0,5				3,1	6,3				34,3
	3	1,7				2,8	20,0				29,6
	4	2,9				1,2	31,0				15,7
	5		1,1			0,4	1,4	17,0			5,3
	6		4,9		4,4			51,2		55,0	
	7		2,3		2,3			25,7		31,3	
	8				1,0			1,5		12,6	
	9			2,9					40,0	1,3	
	10			3,1					34,7		

	11			1,3					16,1		
Штрек 1	2	0,2				0,6	3,1				8,3
	3	5,1		0,9		2,7	79,0		1,0		32,4
	4	1,7	0,4			3,8	20,6	5,1	1,7	1,9	43,2
	5		3,6		0,8		1,4	41,0		12,0	1,6
	6		1,1					14,2			
	7							1,3			
	8			0,8	3,3				12,1	46,2	
	9			3,7	2,1				39,3	27,5	
	10	9,7		1,4			16,8	1,6	17,4	1,1	
	11		3,0				1,7	42,3	1,2		27,2
Восстающий 1	14					2,4	1,9				27,2
	15	1,5		0,9	2,8		21,0		11,0	25,4	
	16	4,1		4,4	1,6		46,3		27,6	19,0	
	17	0,4	4,0	1,1			5,2	53,0	12,5	1,3	
	18		2,1			1,8		24,6	1,7		20,7
	19		0,7			1,4		10,1			16,3
	20				1,1			1,3		12,4	
Штрек 5	22	0,7				1,9	9,0			1,7	23,5
	23	2,1		0,7		2,7	24,5		10,0		30,4
	24	2,2	2,9	4,6		0,8	3,2	11,0	19,6		13,2
	25		1,7					20,4	1,1		1,6
	26				0,9			1,3		12,0	
	27				2,0					24,8	
	29			1,1					12,3	1,9	
	30	0,9	0,7				12,4	8,4	1,4		
	31	3,4	7,2				46,1	63,5			
Восстающий 2	34	4,2	2,9	4,1	4,9		41,0	31,0	42,4	49,5	
	35	1,9	1,6	0,7	0,9	3,2	21,5	18,6	9,0	11,3	37,1
	36					0,9	1,6	1,2			12,4
Штрек 2	40	0,7			2,1		8,1			25,6	
	41	7,4		2,8			70,2		34,3	3,9	
	42		9,5		6,5			87,1		71,4	
	43	9,2				1,8	85,4	2,4			23,5

	44	5,3		4,2	8,7		61,7		51,9	79,3	3,2
	45		1,3					15,6		2,6	
	46	8,6		9,1		8,4	77,9		96,0		77,8
	47		3,4					30,8			
	48		9,2			9,7		94,5			90,1
Штрек 6	51	6,8					59,3				
	52	2,3		9,3	6,5		26,7		86,1	60,4	
	53	7,5		3,4	3,7		74,2	1,6	37,4	32,3	1,9
	54		3,2			2,5		56,1	3,5	2,8	28,1
	55		8,1		1,3	5,6	2,7	84,3			63,5
	56		9,9	3,8		8,7		92,7	46,8	19,6	84,3
	57	2,6	2,8		2,5		29,8	30,0			
	58			1,7		3,1			25,8	40,5	29,6
	59	9,2					96,9				
Восстающий 3	62	1,3		2,6		4,4	15,6		31,3		51,6
	63		2,1				3,2	25,7	3,1	2,6	4,8
	64	6,3	6,8	3,5	8,8	5,6	73,4	84,3	46,5	90,3	63,9
	65		9,1	8,9	5,0			98,5	87,9	47,8	
	66	9,9				7,8	95,0	4,6			84,5
	67				3,4					45,4	
Штрек 3	70	9,6		7,8		7,5	92,2	2,7	84,5	1,1	82,1
	71	0,5	7,4	3,0	1,8		53,1	70,6	32,6	21,7	
	72		2,5		4,4	1,5	1,9	28,5	21,3	52,6	20,0
	73	4,0	0,9	1,9			42,6	11,4	2,4	2,7	1,9
	74		6,7		6,9	5,9		61,1	20,7	75,4	63,6
	75	9,9		2,4			92,4		1,6		2,8
Штрек 7	81	7,0		1,7			64,8		19,3		
	82	2,1			4,6		25,7	1,5	2,8	41,5	
	83		3,6	2,5				40,0	30,6	3,7	2,5
	84		6,4		5,3	5,5		69,7		58,6	62,7
	85			8,6					93,9	1,9	1,3
	86		9,7		2,0	1,8	3,9	91,3	1,7	25,4	19,9
	87	1,6					21,3				3,1
	88	4,5	1,8			3,9	40,4	19,5			40,5

	89	5,0					53,8	3,6			
Восстающий 4	92	0,9			2,5		9,5			30,4	
	93	3,6	1,6				32,4	19,3		1,3	
	94	8,4	4,5	2,3	3,7		89,9	47,6	27,1	40,5	1,1
	95		8,7	1,9		3,0	2,7	90,5	21,3		35,6
	96			9,2	5,9	4,2		2,5	92,1	64,1	49,1
	97					5,3			1,3		58,7
Штрек 4	100	8,7						1,8			
	101	1,0	1,5			9,5	14,3	19,3	1,4		90,2
	102		4,8	4,0			3,5	54,1	45,6		3,4
	103		9,6	9,2				92,6	97,5	1,1	
	104				9,6	8,7	2,1	2,9	2,2	99,3	85,7
	105	7,2	9,1	5,7			68,5	87,2	60,7	1,5	
	106	2,5	2,1	1,8	2,5	1,9	27,2	26,0			
	107	9,9		3,8			95,4		43,4	2,2	3,2
	108				6,7		2,7		3,5	70,4	
Штрек 8	111	3,0					35,1		1,9		
	112	8,5		9,9		6,8	80,2		91,5		71,4
	113						1,7	1,4	2,8		3,2
	114		9,1	3,0				83,2	2,1		
	115		6,7	5,2				68,0	56,9	1,3	2,4
	116					9,3	3,4	1,9	1,7	40,6	89,6
	117	9,2	3,0		3,8		95,6	35,8	33,5	80,1	1,6
	118		8,5		8,4	3,5	1,8	90,4		33,9	43,8
	119	9,6			2,5		88,3	2,7		2,8	1,9
Восстающий 5	122	6,2		9,2			64,5		85,3	1,5	1,8
	123		2,9		8,9	9,5	3,4	35,4	3,2	90,3	89,1
	124	9,1		4,3	6,7		95,0	1,3	45,7	61,8	2,9
	125		8,5			7,6	2,8	82,7	2,1	2,6	70,4
	126	2,2	9,6	5,1	5,8		25,3	91,1	59,4	65,4	2,3
	127					5,2	1,9	3,0	1,7	2,1	58,7

Таблица 7.2

Формуляр подсчет запасов статистическим методом (M S V $К_ж$ P Q)

Номера блоков	M, м	S, $м^2$	V, $м^3$	$К_ж$	P, $кар/м^3$; $г/м^3$	Q, кг

5. Определить величину запасов изумрудов или изумрудной зелени в отдельных подсчетных блоках (Q) по формуле:

$Q = К_ж$ x V x P.

6. Рассчитать суммарные запасы кристаллосырья в подсчетных блоках по категориям $С_1$ и $С_2$. Для расчетов рекомендуется использовать таблицу, формуляр которой представлен ниже (табл. 7.2).

7. Определить общую стоимость кристаллосырья (С) в недрах по формуле:

C = Q x Ц,

где Ц – условная стоимость кристаллосырья (изумрудов или изумрудной зелени).

Время выполнения работы 2 часа.

Более подробное описание работы с вопросами теории представлено в специализированной методической разработке [Выпуск 2].

Расчетно-графическая работа № 8
Геолого-экономическая оценка на стадии оценочных работ

Исходные данные. Работа составлена на примере медноколчеданного месторождения уральского типа. Месторождение представлено залежью медно-цинковых золотосодержащих руд среди кварц-серицит-хлоритовых метасоматитов, образованных по вулканогенно-осадочным породам. Главные рудные минералы – пирит, халькопирит и сфалерит. Месторождение находится на Среднем Урале в экономически благоприятных условиях. Параметры рудного тела приведены в таблице 8.1.

Объемная масса руды 3,2 т/м^3. Коэффициент извлечения в концентрат для меди – 0,85, цинка – 0,82, серы – 0,68. Потери на аналогичных месторождениях составляют в среднем 10%, разубоживание – 15%.

Цены в условиях рыночной экономики находятся в непрерывном движении и постоянно колеблются, то поднимаясь, то падая, под влиянием экономической и политической ситуации в мире. В связи с этим, при выполнении работы принимаются так называемые условные рубли (у. р.), не привязанные к текущему моменту времени. Цена 1 т медного концентрата с содержанием 25% составляет 7000 у. р. цинкового концентрата с содержанием 40% − 6000 у. р., серного с содержанием 55% − 400 у. р.

Задание. Выполнить комплексную геолого-экономическую оценку месторождения по укрупненным показателям без учета платежей, налогов и отчислений и дать обоснованное заключение о целесообразности его разработки или отнесения в резерв.

Содержание работы. 1. Построить:

а) схематический геологический разрез в масштабе 1:10000;

б) продольную проекцию рудного тела в плоскости падения.

2. Определить:

в) горно-технологические показатели оценки эффективности освоения;

г) экономические показатели оценки.

3. Составить заключение об экономической эффективности освоения месторождения.

Таблица 8.1

Параметры медноколчеданного месторождения по результатам оценочных работ

Номер варианта	Интервалы глубины залегания по вертикали, м		Угол падения, град.	Длина по простиранию, м	Средняя мощность, м	Содержание в руде полезных компонентов, %		
	верх	низ				Cu	Zn	S
1	25	325	45	450	16	0,8	1,3	29
2	50	350	50	450	17	1,1	1,3	28
3	75	375	55	450	18	1,0	1,2	27
4	100	400	60	400	19	1,1	1,2	26
5	125	425	65	400	20	1,1	1,1	25
6	150	450	70	400	21	1,2	1,1	24
7	175	475	75	350	22	0,8	1,2	23
8	200	500	80	350	23	0,8	0,9	22
9	225	525	85	350	24	1,0	1,0	21
10	250	550	90	300	25	0,8	0,8	20
11	275	575	45	500	16	0,8	0,9	29
12	300	600	50	500	17	1,0	1,7	28
13	325	625	55	500	18	1,1	1,5	27
14	350	650	60	450	19	1,0	1,7	26
15	375	675	65	450	20	1,1	1,4	25
16	400	700	70	400	21	1,3	1,7	24
17	425	725	75	400	22	1,1	1,6	23

18	450	750	80	350	23	0,9	1,5	22
19	475	775	85	350	24	1,2	1,4	21
20	500	800	90	300	25	0,9	0,9	20

Содержание золота во всех вариантах принято 1 г/т, что эквивалентно 0,4% меди.

Методические указания.

1. По данным, приведенным в таблице 8.1, строится схематический геологический разрез и продольная проекция рудного тела в плоскости падения. Масштаб 1:10000.

Чтобы построить схематический разрез, проводим горизонтальную линию, обозначающую дневную поверхность. Слева к ней пристраиваем вертикаль, на которой показываем вертикальный масштаб (100 м в 1 см). На горизонтали в удобном месте ставим точку выхода рудной зоны на дневную поверхность и из нее под углом, равным углу падения из своего варианта (столбик 4 табл. 8.1), проводим линию падения рудной зоны. Проектируем на линию падения отметки глубин кровли и подошвы (верха и низа) рудного тела, взятые из столбцов 2 и 3 своего варианта, и на полученном таким образом отрезке показываем рудное тело. Мощность линзы в разных вариантах составляет от 16 до 25 м, что в масштабе 1:10000 соответствует 1,6-2,5 мм. На рис. 8.1 для примера показан схематический разрез рудной линзы с углом падения 45° и отметками кровли и подошвы 200 и 500 м.

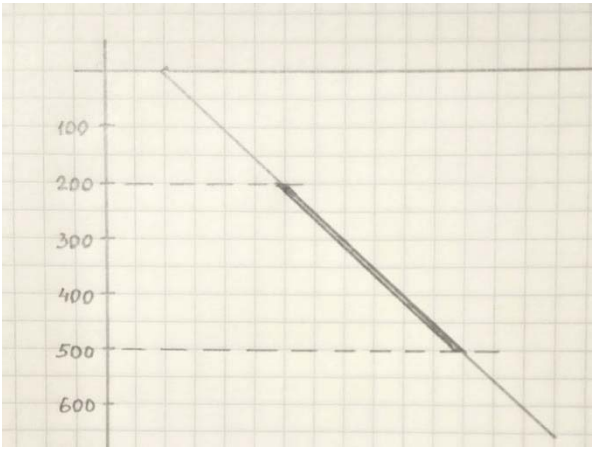

Рис. 8.1. Пример построения схематического геологического разреза

Чтобы построить продольную проекцию в плоскости падения, проведем горизонтальную линию, соответствующую дневной поверхности. От нее откладываем расстояние до кровли рудного тела, измеренное на разрезе вдоль линии падения, и проводим линию кровли. Расстояние от кровли до подошвы также измеряется на разрезе вдоль линии падения и откладывается от линии кровли на проекции. Ниже на рис. 8.2 показана продольная проекция, построенная для того же примера, что и разрез на рис. 8.1. Отметки кровли и подошвы рудного тела показаны на рисунке пунктирными линиями. На этих линиях откладывается длина тела по простиранию, взятая из столбца 5 своего варианта. Расстояние между линиями кровли и подошвы на проекции соответствует длине рудного тела по падению.

На стадии оценочных работ выделяются запасы категории C_2 и прогнозные ресурсы категории P_1. В нашем задании предлагается отнести к категории C_2 запасы верхней части рудного тела от кровли до глубины 100 м. На проекции рудного тела от линии кровли откладываем вниз 100 м и проводим границу между блоками. Верхний блок обозначаем номером 1-C_2, нижний – 2-P_1. Удобно показать площадь блоков штриховкой, например, блок 1-C_2 – вертикальной, а блок 2-P_1 – горизонтальной.

2. Следующим этапом работы является подсчет запасов. Для подсчета целесообразно использовать способ геологических блоков. Запасы считаются отдельно по блокам, затем суммируются. Подсчет ведется по следующей схеме.

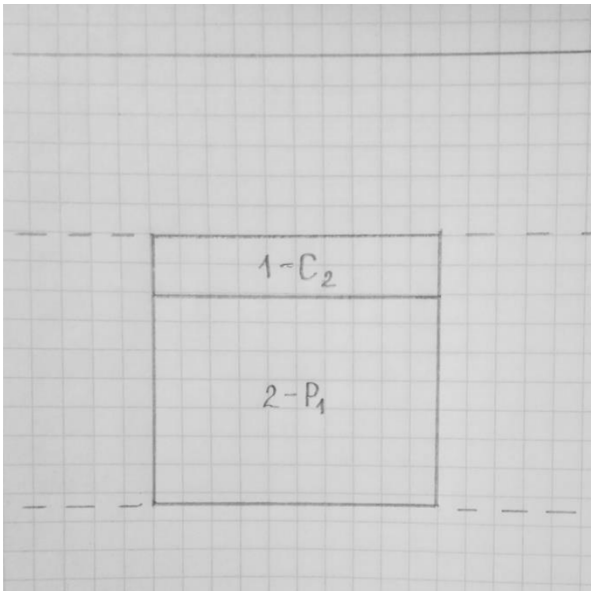

Рис. 8.2. Продольная проекция рудного тела в плоскости падения

1 – определяем площадь блока по формуле S = Dпр x Dпад, где S – площадь блока, $м^2$, Dпр – длина по простиранию, м, берется из варианта задания (табл. 8.1), Dпад – длина по падению, м. Для первого блока Dпад принята 100 м, для второго – измеряется на проекции по вертикали как расстояние между верхней и нижней границами второго блока и выражается в метрах;

2 – рассчитываем объем блока по формуле V = S x M, где V – объем блока, $м^3$, S – площадь блока, рассчитанная в пункте 1, $м^2$, M – мощность рудного тела, м, которая берется из варианта задания, столбик 6;

3 – находим запасы руды по формуле Q = V x d, где Q – запасы руды, т, V – объем блока, $м^3$, взятый из пункта 2, d – объемная масса руды, указанная во вводной части задания, равная 3,2 $т/м^3$;

4 – далее считаем запасы металлов: основного – меди, и попутных – цинка, серы и золота. Для этого запасы руды Q, полученные в пункте 3, умножаем на содержание соответствующего металла. Содержания меди (C_{Cu}), цинка (C_{Zn}) и серы (C_S) приводятся в трех последних столбцах в таблице 8.1 и выражены в процентах. Чтобы избавиться от процентов, необходимо ввести в формулу коэффициент 0,01:

- запасы меди $P_{Cu} = Q \times C_{Cu} \times 0{,}01$, т;
- запасы цинка $P_{Zn} = Q \times C_{Zn} \times 0{,}01$, т;
- запасы серы $P_S = Q \times C_S \times 0{,}01$, т.

Содержание золота (C_{Au}) выражается в г/т, как указано под таблицей вариантов задания, оно составляет 1 г/т (табл. 8.1). 1 г/т = 10^{-6}т, то есть для золота в формулу нужно ввести коэффициент 10^{-6}, тогда запасы будут выражены в тоннах, или 10^{-3}, и тогда запасы золота будут выражены в килограммах:

- запасы золота $P_{Au} = Q \times C_{Au} \times 10^{-6}$ т или $P_{Au} = Q \times C_{Au} \times 10^{-3}$, кг.

По этой схеме считаем запасы вначале для блока 1-C_2, затем для блока 2-P_1, и, наконец суммарные ($C_2 + P_1$) запасы руды и каждого из металлов.

Далее определяются основные горно-технологические показатели освоения месторождения.

3. Проектная величина эксплуатационных запасов: $Q_э = \frac{Q\,(1-P)}{1-R}$, где $Q_э$ − эксплуатационные запасы руды, т; P – коэффициент потерь, R – коэффициент разубоживания. Как указано выше в исходных данных, потери на уральских медноколчеданных месторождениях составляют в среднем 10%, разубоживание – 15%. В формулу коэффициенты подставляются в долях единицы, то есть соответственно 0,1 и 0,15.

4. При геолого-экономической оценке комплексных месторождений, расчеты выполняются по основному полезному компоненту, в нашем случае, по меди. Второстепенные полезные компоненты, в данной работе это цинк, сера и золото, учитываются путем перевода их в так называемую условную медь с помощью переводных коэффициентов. Переводные коэффициенты для цинка и серы рассчитываются следующим образом: $К = \frac{Ц_п \times И_п}{Ц_о \times И_о}$, где $Ц_п$ – цена 1 т попутного компонента, $Ц_о$ – цена 1 т основного компонента, у. р.; $И_п$ – коэффициент извлечения в концентрат попутного компонента в долях единицы, $И_о$ – то же для основного компонента.

Переводные коэффициенты рассчитываются для цинка K_{Zn} и для серы K_S. Цены на концентраты в условных рублях и коэффициенты извлечения приводятся выше в исходных данных. Для золота переводный коэффициент не используется, принятое в данной работе содержание в 1 г/т эквивалентно 0,4% меди.

5. Среднее содержание условной меди в руде: $C_у = C_{Cu} + C_{Zn} \times K_{Zn} + C_S \times K_S + 0{,}4$, %.

Содержание компонентов берется из варианта задания и подставляется в формулу в процентах, коэффициенты – в долях единицы.

6. Содержание условной меди в добытой руде: $C_д = C_у$ (1-R), %.

7. Проектный срок эксплуатации месторождения $Т_э$ зависит от величины эксплуатационных запасов. Эта зависимость показана в табл. 8.2.

Таблица 8.2

Зависимость между величиной эксплуатационных запасов и сроком эксплуатации месторождения

Эксплуатационные запасы, млн т	0,1	1	5	10	25	50	200	250	350	500	700	1000
Средняя продолжительность работы рудника, лет	4	7	10	12	14	17	21	26	28	31	33	36

На стадии оценочных работ срок эксплуатации приближенно определяется путем интерполяции между величиной эксплуатационных запасов и сроком эксплуатации.

8. Годовая производительность горнодобывающего предприятия по руде:

$А_р = Q_э \setminus Т_э$, т/год.

9. Срок строительства горнодобывающего предприятия $Т_с$ в общем зависит от величины его годовой производительности по руде. На стадии оценочных работ он принимается за 1 год, если годовая производительность меньше 0,5 млн т/год, за 2 года, если производительность от 0,5 до 3,0 млн т/год и за 3 года, если она больше 3, 0 млн т/год.

10. Годовой выпуск товарной продукции, в нашем случае, концентрата:

$Р_к = А_р \times С_д \times И_к \times 0{,}01$, т. $И_к$ – коэффициент извлечения в концентрат принимается по основному компоненту, то есть по меди, и равен 0,85.

Далее определяются основные экономические показатели освоения месторождения за год.

11. Среднегодовая стоимость продукции, или годовая выручка: $Г_в = Ц \times Р_к$, млн у. р. Ц – цена 1 т медного концентрата, принимается, как сказано выше, в размере 7000 у. р. Расчет экономических показателей на стадии оценочных работ целесообразно вести в млн у. р.

12. Годовые эксплуатационные затраты: $З_г = А_р (З_д + З_о)$, млн у. р., где $З_д$ – затраты на добычу 1 т руды, $З_о$ – затраты на обогащение 1 т руды, или, соответственно, себестоимость добычи и обогащения. По аналогии с действующими предприятиями аналогичного профиля $З_д = 60$ у. р./т, $З_о = 50$ у. р./т.

13. Годовой доход от разработки месторождения при укрупненных расчетах на стадии оценочных работ считается постоянным за все время эксплуатации:

$Д_г = Г_в – З_г$, млн у. р.

14. Расходы на приобретение оборудования для разработки месторождения также окупаются за счет доходов от его эксплуатации и компенсируются через механизм амортизации. Годовой доход определяется с учетом амортизационных отчислений:

$Д_г' = Д_г + А_о$, млн у. р. Величина амортизационных отчислений зависит от срока эксплуатации месторождения и определяется согласно действующим нормам амортизации. Для медноколчеданных месторождений эти нормы установлены в размере 15% от стоимости основных производственных фондов, которые объединяют в себе предстоящие затраты на строительство горнодобывающего предприятия. При геолого-экономической оценке на стадии оценочных работ величина основных производственных фондов $К_о$ может быть принята по аналогии с действующими предприятиями того же профиля. В настоящем задании $К_о = 200$ млн у. р.

15. Общая величина инвестиций в освоение месторождения составляет:

$И_о = К_о +$ Об, млн у. р. Здесь Об – оборотные средства, необходимые для обеспечения предприятия расходными материалами. Оборотные средства в экономике проектируются в размере 25% от годовых эксплуатационных затрат ($З_г$).

Инвестиции предназначаются, в первую очередь, для строительства предприятия, в течение срока его строительства. Среднегодовая величина инвестиций:

$И_г = И_о / Т_с$, млн у. р.

На основе среднегодовых показателей определяются основные показатели экономической эффективности освоения месторождения в целом. К их числу относятся:

- чистый дисконтированный доход (ЧДД);
- индекс доходности (ИД);
- срок окупаемости капитальных вложений ($Т_о$);
- внутренняя норма доходности (ВНД).

Чистый дисконтированный доход представляет собой разницу между общими (интегральными) доходами, полученными за весь период эксплуатации месторождения, и общими (интегральными) расходами за тот же период. Освоение месторождения будет эффективным, если значение ЧДД будет положительным, то есть если доходы превышают расходы. При отрицательном значении ЧДД рассматриваемый вариант инвестиционного проекта рассматривается как убыточный.

Индекс доходности определяется как отношение интегральных доходов к интегральным расходам. По сути, он показывает, во сколько раз доходы превышают расходы. Соответственно, в экономически эффективных проектах величина индекса доходности должна быть больше единицы.

Срок окупаемости капитальных вложений показывает число лет с начала разработки месторождения, в течение которых интегральные доходы и интегральные расходы становятся равными между собой. Предельным значением срока окупаемости считается 10 лет.

Норма доходности, или норма дисконта (Е) – это аналог банковского процента, который применяется в экономических расчетах. Величина нормы доходности принимается равной приемлемой для инвестора норме дохода на капитал. В горнодобывающей отрасли она колеблется от 10% для строительных материалов до 25% для месторождений золота и драгоценных камней. Внутренняя норма доходности представляет собой такое значение

нормы дисконта, при котором доходы равны расходам и ЧДД обращается в ноль. Для экономически эффективных проектов ВНД должна быть ниже принятого значения Е.

В рыночных условиях в экономических расчетах необходимо учитывать также фактор времени, то есть изменение стоимости материалов, услуг и самих денег в период эксплуатации месторождения. Соизмерение разновременных затрат и показателей при геолого-экономической оценке осуществляется с помощью механизма дисконтирования. Под дисконтированием понимается приведение их к базисному моменту времени – началу строительства горнодобывающего предприятия. В связи с этим в расчеты вводятся два коэффициента – дисконтирования и аннуитета.

Коэффициент дисконтирования – это показатель, который используется для приведения будущей цены денег к их сегодняшней или текущей стоимости. Этот коэффициент позволяет финансисту или инвестору понять, как фактор времени будет влиять на стоимость вложенных в инвестиционный проект денег и будущих денежных потоков. Коэффициент дисконтирования определяется по формуле:

$К_д = 1 / (1 + Е)^Т$, где Е – норма дисконта, которая в формулу подставляется в долях единицы, Т – число лет.

Аннуите́т, или финансовая рента — график погашения финансового инструмента, предполагающий выплату как основного долга, так и вознаграждения за пользование данным финансовым инструментом. Коэффициент аннуитета – это коэффициент ежегодной ренты. Он рассчитывается по формуле:

$К_а = ((1 + Е)^Т – 1) / ((1 + Е)^Т \times Е)$.

Значения коэффициентов дисконтирования и аннуитета вычислены для разного числа лет и разных ставок дисконта и приводятся ниже в таблицах 8.3 и 8.4.

16. Формула для расчета чистого дисконтированного дохода с использованием коэффициентов дисконтирования на срок строительства $К_{дс}$ и коэффициентов аннуитета на срок эксплуатации $К_{аэ}$ и на срок строительства $К_{ас}$ выглядит следующим образом:

$ЧДД = Д_г' \times К_{аэ} \times К_{дс} – И_г \times К_{ас}$, млн у. р. В этой формуле уменьшаемое соответствует интегрированным дисконтированным доходам за период эксплуатации месторождения, а вычитаемое – интегрированным расходам за то же время. Для месторождения, освоение которого экономически эффективно, ЧДД>0.

17. Индекс доходности, показывающий отношение доходов к расходам, определяется по формуле:

$ИД = (Д_г' \times К_{аэ} \times К_{дс}) / (И_г \times К_{ас})$. Здесь в числителе дроби уменьшаемое из предыдущей формулы, в знаменателе – вычитаемое. Для месторождения, освоение которого экономически эффективно, ИД>1.

18. Для вычисления срока окупаемости при укрупненных расчетах используется формула:

$Т_о = (\log (1 – (И_г / Д_г') \times ((1 + Е)^{Тс} -1)) / (\log (1 + Е))$, лет. Для месторождения, освоение которого экономически эффективно, срок окупаемости не должен превышать 10 лет.

19. Величину внутренней нормы доходности можно установить разными способами. Ее можно вычислить из формулы чистого дисконтированного дохода как величину Е, при которой доходы равны расходам. Для этого нужно подставить значение ЧДД = 0 и решить полученное уравнение относительно Е. Вычисление осуществляется на компьютере с помощью экономической программы или на специальном финансовом калькуляторе. Можно использовать метод итерации, когда определение ВНД проводится путем подбора, то есть выполняется серия последовательных расчетов ЧДД при разных значениях ставки дисконта Е, пока значение ЧДД не будет равно нулю. Кроме того, приближенно ВНД может быть определена графическим методом (рис. 8.3).

Коэффициенты дисконтирования

Таблица 8.3

Число лет	Ставка дисконта, %							
	5	10	15	20	25	30	35	40
1	0,952	0,909	0,870	0,833	0,800	0,769	0,741	0,714
2	0,907	0,826	0,756	0,694	0,640	0,592	0,549	0,510
3	0,864	0,751	0,658	0,579	0,512	0,455	0,406	0,364
4	0,823	0,683	0,572	0,482	0,410	0,350	0,301	0,260
5	0,784	0,621	0,497	0,335	0,262	0,207	0,165	0,133
6	0,746	0,564	0,432	0,333	0,232	0,177	0,145	0,113
7	0,711	0,513	0,376	0,279	0,210	0,159	0,122	0,095
8	0,677	0,467	0,327	0,223	0,168	0,123	0,091	0,068
9	0,645	0,424	0,284	0,194	0,134	0,094	0,067	0,048
10	0,614	0,386	0,247	0,162	0,107	0,073	0,050	0,035
11	0,585	0,351	0,215	0,135	0,086	0,056	0,037	0,025
12	0,557	0,319	0,187	0,112	0,069	0,043	0,027	0,018
13	0,530	0,290	0,163	0,094	0,055	0,033	0,020	0,013
14	0,505	0,263	0,141	0,078	0,044	0,025	0,015	0,009
15	0,481	0,239	0,123	0,065	0,035	0,020	0,011	0,006
16	0,458	0,218	0,107	0,054	0,028	0,015	0,008	0,005
17	0,436	0,198	0,093	0,045	0,023	0,012	0,006	0,003
18	0,416	0,180	0,081	0,038	0,018	0,009	0,005	0,002
19	0,396	0,164	0,070	0,031	0,014	0,007	0,003	0,002
20	0,377	0,149	0,061	0,026	0,012	0,005	0,003	0,001
21	0,359	0,135	0,053	0,022	0,009	0,004	0,002	0,001
22	0,342	0,123	0,046	0,018	0,007	0,003	0,001	0,001
23	0,326	0,112	0,040	0,015	0,006	0,002	0,001	
24	0,310	0,102	0,035	0,013	0,005	0,002	0,001	
25	0,295	0,092	0,030	0,011	0,004	0,001	0,001	
26	0,281	0,084	0,026	0,009	0,003	0,001		
27	0,268	0,076	0,023	0,007	0,002	0,001		
28	0,255	0,069	0,020	0,006	0,002	0,001		
29	0,243	0,063	0,017	0,005	0,002	0,001		
30	0,231	0,057	0,015	0,004	0,001			
31	0,220	0,052	0,013	0,004	0,001			
32	0,210	0,047	0,011	0,003	0,001			
33	0,200	0,043	0,010	0,002	0,001			
34	0,190	0,039	0,009	0,002	0,001			
35	0,181	0,036	0,008	0,002				
36	0,173	0,032	0,007	0,001				
37	0,164	0,029	0,006	0,001				
38	0,157	0,027	0,005	0,001				
39	0,149	0,024	0,004	0,001				
40	0,142	0,022	0,004	0,001				

Коэффициенты аннуитета

Таблица 8.4

Число лет	Ставка дисконта, %							
	5	10	15	20	25	30	35	40
1	0,95	0,91	0,87	0,83	0,80	0,77	0,74	0,71
2	1,86	1,74	1,63	1,53	1,44	1,36	1,29	1,22
3	2,72	2,49	2,28	2,11	1,95	1,82	1,70	1,59
4	3,55	3,17	2,86	2,59	2,36	2,17	2,00	1,85
5	4,33	3,79	3,35	2,99	2,69	2,44	2,22	2,04
6	5,08	4,36	3,78	3,33	2,95	2,64	2,39	2,17
7	5,79	4,87	4,16	3,60	3,16	2,80	2,51	2,26
8	6,46	5,33	4,49	3,84	3,33	2,92	2,60	2,33
9	7,11	5,76	4,77	4,03	3,46	3,02	2,67	2,38
10	7,72	6,14	5,02	4,19	3,57	3,09	2,72	2,41
11	8,31	6,50	5,23	4,33	3,66	3,15	2,75	2,44
12	8,86	6,81	5,42	4,40	3,73	3,19	2,78	2,46
13	9,39	7,10	5,58	4,53	3,78	3,22	2,80	2,47
14	9,90	7,37	5,72	4,61	3,82	3,25	2,81	2,48
15	10,38	7,61	5,85	4,68	3,86	3,27	2,83	2,48
16	10,84	7,82	5,95	4,73	3,89	3,28	2,83	2,49
17	11,27	8,02	6,05	4,77	3,91	3,29	2,84	2,49
18	11,69	8,20	6,13	4,81	3,93	3,30	2,84	2,49
19	12,09	8,36	6,20	4,84	3,94	3,31	2,85	2,50
20	12,46	8,51	6,26	4,87	3,95	3,32	2,85	2,50
21	12,82	8,65	6,31	4,89	3,96	3,32	2,85	2,50
22	13,16	8,77	6,36	4,91	3,97	3,32	2,85	2,50
23	13,49	8,88	6,40	4,92	3,98	3,33	2,85	2,50
24	13,80	8,98	6,43	4,94	3,98	3,33	2,86	2,50
25	14,09	9,09	6,46	4,95	3,98	3,33	2,86	2,50
26	14,38	9,16	6,49	4,96	3,99	3,33	2,86	2,50
27	14,64	9,24	6,51	4,96	3,99	3,33	2,86	2,50
28	14,90	9,31	6,53	4,97	3,99	3,33	2,86	2,50
29	15,14	9,37	6,55	4,97	3,99	3,33	2,86	2,50
30	15,37	9,43	6,57	4,98	4,00	3,33	2,86	2,50
31	15,59	9,48	6,58	4,98	4,00	3,33	2,86	2,50
32	15,80	9,53	6,59	4,99	4,00	3,33	2,86	2,50
33	16,00	9,57	6,60	4,99	4,00	3,33	2,86	2,50
34	16,19	9,61	6,61	4,99	4,00	3,33	2,86	2,50
35	16,37	9,64	6,62	4,99	4,00	3,33	2,86	2,50
36	16,55	9,68	6,62	4,99	4,00	3,33	2,86	2,50
37	16,71	9,71	6,63	4,99	4,00	3,33	2,86	2,50
38	16,87	9,73	6,63	5,00	4,00	3,33	2,86	2,50
39	17,02	9,76	6,64	5,00	4,00	3,33	2,86	2,50
40	17,16	9,78	6,64	5,00	4,00	3,33	2,86	2,50

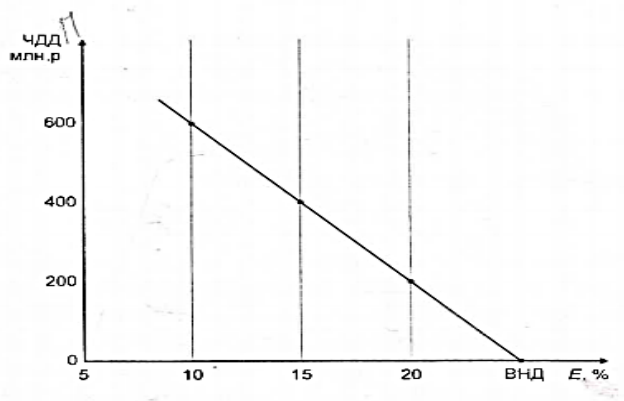

Рис. 8.3. График зависимости чистого дисконтированного дохода от нормы дисконта для определения ВНД

График строится по трем точкам, соответствующим значениям ЧДД при разной величине Е. В п. 16 работы рассчитано значение ЧДД для Е = 10%. По этой же формуле необходимо рассчитать ЧДД при Е = 15% и при Е = 20%. При этом $Д_г'$ и $И_г$ остаются без изменения, а коэффициенты дисконтирования и аннуитета также берутся из таблиц 8.3.и.8.4 по столбцам, соответствующим ставке дисконта 15 и 20%.Полученные три значения ЧДД показывают, что чем выше ставка дисконта, тем ниже будет доход, причем возможны и отрицательные значения.

На графике по вертикальной оси откладываются значения ЧДД, по горизонтальной – Е. Масштаб для обоих показателей выбирается произвольный, удобный для построения графика. Три полученные точки соединяются прямой линией, которая при необходимости продолжается до пересечения с горизонтальной осью. Значение Е, соответствующее точке пересечения с прямой, приближенно равняется величине ВНД. Для месторождения, освоение которого экономически эффективно, ВНД>Е.

20. По результатам геолого-экономической оценки на стадии оценочных работ делается заключение о целесообразности представления месторождения на лицензирование с правами проведения разведки и эксплуатации или отнесении его в резерв. Заключение базируется на четырех показателях: ЧДД, ИД, То и ВНД.

Время выполнения работы 6 часов.

Более подробное описание работы с вопросами теории представлено в специализированной методической разработке (Г. П. Дворник, А. Н. Угрюмов. Геолого-экономическая оценка месторождений полезных ископаемых и техногенного сырья. Учебное пособие – Екатеринбург: Изд-во УГГГА, 2004. – 220 с.).

Расчетно-графическая работа № 9
Геолого-экономическая оценка на стадии разведочных работ

Исходные данные. В результате геологоразведочных работ оконтурено месторождение молибдена штокверкового типа, приуроченное к изометрическому штоку грейзенизированных гранитов. Близповерхностное залегание позволяет отрабатывать его открытым способом. Необходимые для геолого-экономической оценки параметры месторождения по вариантам даны в таблице 9.1. Месторождение находится в экономически освоенном районе Южного Урала. Обогатительную фабрику намечено построить в 9 км от месторождения на берегу водоема. Протяженность линии электропередачи (ЛЭП) мощностью 110 кВт составит 35 км.

Параметры месторождения молибдена штокверкового типа

Таблица 9.1

Варианты задания	Запасы руды ($З_р$), млн т	Запасы молибдена ($З_{Mo}$), тыс. т	Мощность наносов, м	Коэффициент вскрыши ($К_в$)	Среднее ,содержание Молибдена %
1	2	3	4	5	6
1	35,0	42,0	10	0,8	0,12
2	36,0	43,2	10	0,8	0,12
3	36,5	43,8	15	0,85	0,12
4	37,0	44,4	20	0,9	0,12
5	38,0	45,6	25	0,9	0,12
6	39,0	42,9	30	1,0	0,11
7	40,0	44,0	35	1,1	0,11
8	43,0	47,3	40	1,2	0,11
9	45,0	49,5	50	1,3	0,11
10	45,5	50,0	50	1,3	0,11
11	46,0	50,6	60	1,4	0,11
12	46,5	51,1	65	1,5	0,11
13	47,0	51,7	67	1,7	0,11
14	49,0	53,9	70	1,8	0,11
15	49,5	54,4	75	1,8	0,11
16	50,0	55,0	78	1,9	0,11
17	52,0	57,2	80	2,0	0,11
18	54,0	59,4	85	2,1	0,11
19	55,0	60,5	90	2,2	0,11
20	57,0	62,7	100	2,5	0,11

Задание. Определить технико-экономические показатели геолого-экономической оценки месторождения.

Содержание работы. Рассчитать:

а) горно-технические показатели,

б) технологические показатели,

в) экономические показатели,

г) сделать заключение об экономической эффективности освоения месторождения.

Методические указания. Рекомендуется следующий порядок расчета показателей ГЭО.

I. Горно-техническая часть

1. Определить величину эксплуатационных запасов по формуле:

$З_э = (З_р \times (1-n)) / (1-p)$,

где $З_э$ – эксплуатационные запасы руды, $З_р$ – запасы руды в недрах, n – потери при добыче, доли единицы, p – разубоживание при добыче, доли единицы. Запасы руды берутся из своего варианта задания (табл. 9.1). Коэффициент потерь (n) составляет 15% (0,15 в долях ед.), коэффициент разубоживания (p) – 10% (0,10 в долях ед.).

Масштаб построений удобно принять 1:2000, если расстояние между линиями 50 м и 1:5000, если расстояние между линиями 100 м.

Построение следует начать с разведочного плана. Рудоносная зона серицит-хлоритовых сланцев, прослеженная на поверхности, выносится на план по элементам залегания (табл. 1.1). Вкрест простирания намечаются три разведочные линии.

Далее составляются поперечные разрезы. Для привязки разрезов используются точки пересечения разведочных линий с линией выхода рудной зоны на поверхность – общие точки для плана и разрезов. На рис. 1.1 эти точки обозначены арабскими цифрами (1, 2, 3). На каждой разведочной линии из такой общей точки по углу падения строится рудоносная зона, в ее пределах по глубинам верхней и нижней границ и с учетом мощности оконтуривается сечение рудной линзы.

Следующий шаг – вынос контуров линзы на поверхность, то есть на разведочный план. На каждом разрезе отметки верха и низа линзы проектируются на линию поверхности. На рис. 1.1 это точки a, b на линии I, c, d – на линии II и e, f – на линии III. Расстояние между привязочными точками (1, 2, 3) и проекциями отметок верха и низа (a, b, c, d, e, f) на каждом разрезе измеряется и откладывается на плане по соответствующей разведочной линии в направлении падения зоны. Соединив затем точки a, c, e, получим проекцию верхней границы рудного тела, а соединив точки b, d, f – нижнюю границу.

Сопоставление разрезов показывает, что линза погружается в глубину в северном направлении, а на юге она, очевидно, выклинивается, не доходя до поверхности. Используя морфологический прием, продолжим пунктиром оконтуривающие линии на север, а на юге линзу нужно выклинить углом на удалении от линии I, равном половине расстояния между профилями.

Таким образом, в северном направлении намечается продолжение рудного тела. Чтобы проверить это предположение, запроектируем еще одну разведочную линию – IV и скважину на ней. Проектный разрез строится методом решения обратной задачи. На плане измеряем расстояния от привязочной точки до проекций отметок верха и низа, на разрезе откладываем эти расстояния по линии дневной поверхности в направлении падения рудной зоны и опускаем из них перпендикуляры до пересечения с ней.

Таблица 1.1

Варианты задания по геометризации рудной линзы

Номер варианта	Расстояние между разведочными линиями, м	Элементы залегания рудной зоны, град.		Глубины выклинивания контуров рудной линзы по разведочным линиям (верхняя-нижняя)		
		Азимут простирания	Направление и угол падения	I-I	II-II	III-III
1	50	0	В 60	20-60	40-80	60-100

2	50	60	ЮВ 60	30-70	50-90	70-110
3	50	120	ЮЗ 60	40-80	60-100	80-120
4	100	180	З 60	40-100	80-140	120-180
5	100	240	СЗ 60	50-110	90-150	130-190
6	100	300	СВ 60	60-120	100-160	140-200
7	50	0	В 45	30-80	40-90	50-100
8	50	60	ЮВ 45	40-90	50-100	60-110
9	50	120	ЮЗ 45	50-100	60-110	70-120
10	100	180	З 45	40-100	80-140	120-180
11	100	240	СЗ 45	50-110	90-150	130-190
12	100	300	СВ 45	60-120	100-160	140-200
13	50	0	В 30	20-60	30-70	40-80
14	50	60	ЮВ 30	30-70	40-80	50-90
15	50	120	ЮЗ 30	40-80	50-90	60-100
16	100	180	З 30	40-120	60-140	80-160
17	100	240	СЗ 30	60-140	90-170	120-200
18	100	300	СВ 30	80-160	120-200	160-240
19	50	45	ЮВ 75	30-80	40-90	50-100
20	50	90	Ю 75	40-90	50-100	60-110
21	50	135	ЮЗ 75	50-100	60-110	70-120
22	100	225	СЗ 75	40-100	80-140	120-180
23	100	270	С 75	50-110	90-150	130-190
24	100	315	СВ 75	60-120	100-160	140-200
25	50	45	ЮВ 45	20-60	30-70	40-80
26	50	90	Ю 45	30-70	40-80	50-90
27	50	135	ЮЗ 45	40-80	50-90	60-100
28	100	225	СЗ 45	20-60	50-90	80-120
29	100	270	С 45	30-70	60-100	90-130
30	100	315	СВ 45	40-80	70-110	100-140

Если все выполнено правильно, сечение рудной линзы будет располагаться на четвертом разрезе еще глубже, чем на третьем.

Скважину проектируем, начиная снизу, то есть, с рудного тела. В идеале скважина должна пересечь линзу перпендикулярно и посредине. В реальности к этому нужно стремиться, во всяком случае, угол встречи скважины с рудным телом должен быть не меньше 30о, иначе скважина не войдет в руду, а соскользнет и пойдет по контакту. Наметив место пересечения скважиной рудного тела, выводим ее на поверхность плавной линией. Следует учитывать, что вертикальные скважины наиболее просты и, следовательно, менее дороги. Затраты на проходку наклонных прямых и тем более искривленных скважин значительно выше. Положение проектной скважины на дневной поверхности выносится на план. Для этого измеряется расстояние от нее до привязочной точки на линии поверхности разреза и откладывается по линии IV на плане. Скважина на плане обозначается кружком.

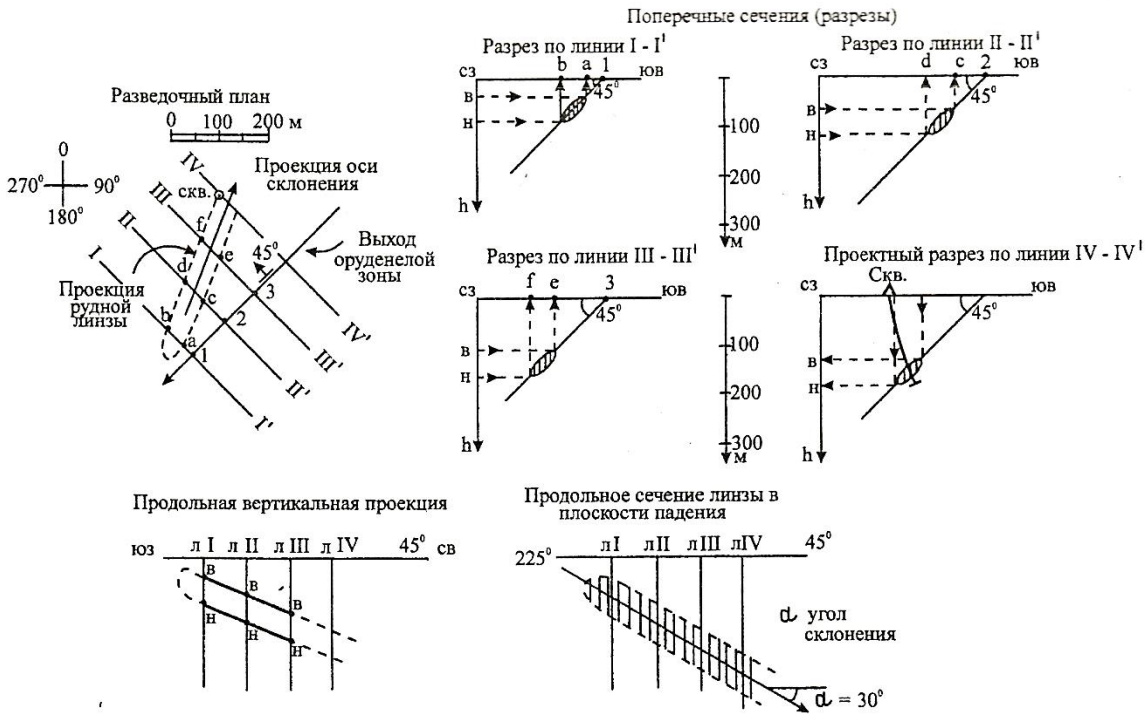

Рис. 1.1. Геометризация рудной линзы:
в – верхняя, н – нижняя отметки (глубины) выклинивания рудной линзы в м; 1, 2, 3 – точки пересечения плоскости оруденелой зоны с горизонтальной плоскостью; a, b, c, d, e, f – точки проецирования контура линзы на горизонтальную плоскость по линии каждого разреза

Поперечные разрезы показывают сечение рудного тела вкрест его простирания. На планах изображаются горизонтальные проекции залежей. Горизонтальные проекции наиболее удобны и легко читаемы, поэтому они используются, если угол падения рудного тела меньше 50°. При более крутых углах площадь тела на горизонтальной проекции сильно искажается, превращаясь в одну линию при вертикальном падении. В этом случае строятся проекции на вертикальную плоскость.

У вертикальной проекции линия дневной поверхности совпадает с линией выхода оруденелой зоны на плане. Перпендикулярно к ней, то есть вертикально, располагаются разведочные линии. На каждой из них отмечаются глубины верхнего и нижнего контуров (по данным из варианта). Далее, как и на горизонтальной проекции, соединяются отметки верхней и нижней границ соответственно. И также, пользуясь морфологическим приемом, продолжаем границы на глубину, в северном направлении, и выклиниваем на юге на середине расстояния между разведочными линиями.

Отметим, что рудное тело изображается на горизонтальной проекции без искажений, только если залегает горизонтально, а на вертикальной – если падение строго вертикальное. При всех промежуточных величинах угла падения полученное сечение будет уменьшенным, и для определения площади рудного тела необходимо использовать тригонометрические зависимости.

Если угол падения рудного тела достаточно выдержанный, можно использовать проекцию на плоскость, параллельную плоскости падения. В этом случае, линия дневной поверхности также совпадает с линией выхода оруденелой зоны в плане. Аналогичным будет и расположение разведочных линий. Однако, вертикальный масштаб в этом случае неприменим, так плоскость проекции будет наклонная. Отметки верхнего и нижнего контуров рудной линзы также снимаются с поперечных разрезов, но расстояния до них измеряются по линии падения рудоносной зоны. В результате, изображение рудного тела на этой проекции будет визуально шире и расположится глубже.

Продольная проекция в плоскости падения позволяет определить угол склонения залежи, который показывает направление погружения тела. Он измеряется в плоскости падения как угол между осью рудного тела и горизонтальной плоскостью. Угол измеряется транспортиром и записывается на чертеже (Рис. 1.1).

Все чертежи должны иметь заголовок, ориентировку и масштаб.

Время выполнения работы 2 часа.

Более подробное описание работы с вопросами теории представлено в специализированной методической разработке [Выпуск 1].

МИНОБРНАУКИ РОССИИ

ФГБОУ ВО «Уральский государственный горный университет»

УТВЕРЖДАЮ
Проректор по учебно-методическому комплексу
_____С.А. Упоров

МЕТОДИЧЕСКИЕ УКАЗАНИЯ ПО ОРГАНИЗАЦИИ САМОСТОЯТЕЛЬНОЙ РАБОТЫ И ЗАДАНИЯ ДЛЯ ОБУЧАЮЩИХСЯ

ОСНОВЫ ПРОИЗВОДСТВЕННОЙ САНИТАРИИ

Специальность
21.05.04 Горное дело

Профиль (направленность)
Менеджмент и экономика горнопромышленного производства

квалификация выпускника: **горный инженер (специалист)**

Автор: Демина Т.В., доцент, к.т.н.

Одобрены на заседании кафедры

Безопасность горного производства
(название кафедры)

Зав. кафедрой _____
(подпись)

Елохин В.А.
(Фамилия И.О.)

Протокол № 1 от 20.09.2023
(Дата)

Рассмотрены методической комиссией

Инженерно-экономического факультета
(название факультета)

Председатель _____
(подпись)

Мочалова Л.А.
(Фамилия И.О.)

Протокол № 2 от 20.10.2023
(Дата)

Екатеринбург

Содержание

1 Методические указания для выполнения практических работ…… 3
2 Методические указания для выполнения самостоятельной работы…… 25
Список литературы……44

1. Методические указания для выполнения практических работ

ПРАКТИЧЕСКОЕ ЗАНЯТИЕ №1

«Выявление опасных и вредных производственных факторов»

Безопасность условий труда на рабочем месте определяется наличием опасных и вредных производственных факторов (ОВПФ), которые могут возникнуть при выполнении технологических операций или видов работ (ГОСТ 12.0.003 — 74 «ССБТ. Опасные и вредные производственные факторы»). При этом учитываются источники механических травм; источники шума, вибрации, ионизирующих излучений; определяются условия микроклимата в помещениях; оценивается освещенность в помещениях и на конкретном рабочем месте; определяется возможность получения электротравм; исследуется токсичность применяемых веществ; проводится оценка пожаро- и взрывоопасности объекта; определяется возможность использования грузоподъемных машин и механизмов, а также сосудов, находящихся под давлением.

Идентификация опасных и вредных производственных факторов - это распознавание опасностей, установление причин их возникновения, пространственных и временных характеристик опасностей, вероятности, величины и последствий их появления.

Опасным называется производственный фактор, воздействие которого на работающего в определенных условиях приводит к травме или другому внезапному резкому ухудшению здоровья.

Вредным называется производственный фактор, воздействие которого на работающего в определенных условиях приводит постепенному ухудшению здоровья, профессиональному заболеванию или снижению работоспособности.

ГОСТ 12.0.003-74 подразделяет опасные и вредные производственные факторы по природе действия на четыре группы:

Физические опасные и вредные производственные факторы:

движущиеся машины и механизмы, и их незащищенные подвижные части;

передвигающиеся изделия, материалы, заготовки;

разрушающиеся конструкции;

обрушивающиеся горные породы;

повышенная запыленность, загазованность воздуха рабочей зоны;

повышенная или пониженная температура поверхностей оборудования, материалов;

повышенная или пониженная температура рабочей зоны;

повышенные уровни шума, вибрации, ультразвука, инфразвуковых колебаний;

повышенное или пониженное барометрическое давление и его резкое изменение;

повышенные или пониженные влажность, подвижность, ионизация воздуха;

повышенный уровень ионизирующих излучений;

повышенные значения напряжения в электрической цепи;

повышенные уровни статического электричества, электромагнитных излучений;

повышенная напряженность электрического и магнитного полей;

отсутствие и недостаток естественного света;

недостаточная освещенность рабочей зоны;

повышенная яркость света;

пониженная контрастность;

прямая и отраженная блескость;

повышенная пульсация светового потока;

повышенные уровни ультрафиолетовой и инфракрасной радиации;

острые кромки, заусеницы и шероховатость на поверхности заготовок, инструментов и оборудования;

расположение рабочего места на значительной высоте относительно пола (земли).

Химические опасные и вредные производственные факторы:

химические вещества, которые по характеру воздействия на организм человека подразделяются на:

токсические (бензол, толуол, ксилол, нитробензол, ртуть, органические соединения, тетраэтилсвинец, дихлорэтан);

раздражающие (кислоты, щелочи, фосген, аммиак, оксиды серы и азота, сероводород);

сенсибилизирующие вещества (соединения ртути, платина, формальдегид);

канцерогенные вещества (ПАУ, 3,4 – бенз(а)пирен, мазут, гудрон, битум, масла, сажа, асбест, ароматические амины).

вещества, обладающие мутагенной активностью (органические перекиси, иприт, оксид этилена, формальдегид)

вещества, влияющие на репродуктивную функцию (бензол, сероуглерод, свинец, сурьма, марганец, марганец, ядохимикаты, никотин, соединение ртути).

Биологические опасные и вредные производственные факторы:

патогенные микроорганизмы (бактерии, вирусы, рилкетсин, спирохеты, грибы, простейшие)
продукты жизнедеятельности микроорганизмов;
растения;
животные.
Психофизиологические опасные и вредные производственные факторы:
статические перегрузки;
динамические перегрузки;
умственные перенапряжения;
перенапряжение анализаторов;
монотонность труда;
эмоциональные перегрузки.
Воздействие опасных и вредных производственных факторов на организм человека
В производственных условиях, как правило, действует комплекс вредностей и опасностей.

Движущиеся машины и механизмы, подвижные части оборудования, передвигающиеся изделия, разрушающиеся конструкции способствуют возникновению механических травм (ушибов, переломов, ран, увечий и т.д.), запыленности и загазованности воздуха рабочей зоны, повышенных уровней шума, статического электричества, напряжения зрительных анализаторов, статических перегрузок, монотонности труда и т.д. Все опасности в комплексе усиливают воздействие на организм человека в процессе труда.

Запыленность, загазованность воздуха рабочей зоны. Вредными являются вещества, которые при контакте с организмом человека могут вызвать производственные травмы, профессиональные заболевания или отклонения в состоянии здоровья, обнаруживаемые современными методами, как в процессе работы, так и отдалённые сроки жизни настоящего и последующих поколений (ГОСТ 12.1.007-76 «ССБТ. Вредные вещества, классификация и общие требования безопасности»). В санитарно-гигиенической практике принято разделять вредные вещества на химические вещества и производственную пыль.

Действие вредных химических веществ на организм человека обусловлено их физико-химическими свойствами. Согласно ГОСТ 12.0.003-2015 группа химически опасных и вредных производственных факторов по характеру воздействия на организм человека подразделяется на следующие подгруппы:

обще токсические; раздражающие; сенсибилизирующие; канцерогенные; мутагенные; влияющие на репродуктивную функцию.

По степени воздействия на организм человека все вредные вещества подразделяются на четыре класса (ГОСТ 12.1.007-76).

1 класс – вещества чрезвычайно опасные (ртуть, свинец).

2 класс – вещества высоко опасные (оксиды азота, бензол, йод, марганец, медь, сероводород).

3 класс – вещества умеренно опасные (ацетон, ксилол, сернистый ангидрид, метиловый спирт).

4 класс – вещества малоопасные (аммиак, бензин, скипидар).

Производственная пыль является очень распространённым опасным и вредным производственным фактором. Пыль может оказывать на организм человека фиброгенное, раздражающее и токсическое действие. Поражающие действия пыли во многом определены её дисперсностью (размером частиц пыли). Наибольшей фиброгенной активностью обладают аэрозоли с размером частиц до 5мкм.

Степень опасности пыли зависит также от формы частиц, их твердости, волокнистости, электрозаряженности. Вредность производственной пыли обуславливает её способность вызывать профессиональные заболевания легких (пневмокониозы), пылевые бронхиты, пневмонии, астматические риниты, бронхиальную астму. Аэрозоли металлов, пыль ядохимикатов может привести к хроническим и острым отравлениям.

Параметры микроклимата. Трудовая деятельность человека всегда протекает в определенных метеорологических условиях, которые определяются сочетаниями температуры воздуха, скорости его движения и относительной влажности, барометрическим давлением и тепловым излучениям от нагретых поверхностей. Эти показатели в совокупности (за исключением барометрического давления) принято называть микроклиматом производственного помещения. При благоприятных сочетаниях параметров микроклимата человек испытывает состояние теплового комфорта, что является важным условием производительности труда и предупреждением заболеваний.

Параметры микроклимата могут изменяться в очень широких пределах, в то время как необходимым условием жизнедеятельности человека является сохранения постоянства температуры тела. При отклонении метеорологических параметров от оптимальных в организме человека для поддержания постоянства температуры тела начинают происходить процессы, направленные на регулирование теплопродукции и теплоотдачи. Эта способность организма человека сохранять постоянство температуры тела получила название терморегуляции.

При температуре воздуха более чем 30°С и значительном тепловом излучении от нагретых поверхностей наступает нарушение терморегуляции организма, что может привести к перегреву. При этом наблюдается нарастающая слабость, головная боль, шум в ушах, искажение восприятия (окраска всего в красный или зелёный цвет), тошнота, рвота, повышается температура тела. Дыхание и пульс учащаются,

артериальное давление вначале возрастает, затем падает. В тяжелых случаях наступает тепловой удар, возможна судорожная болезнь, характеризующаяся слабостью, головной болью, резкими судорогами, преимущественно в коленях.

Длительное и сильное воздействие низких температур может вызвать различные неблагоприятные изменения в организме человека. Местное и общее охлаждение организма является причиной таких заболеваний, как миозиты, невриты, радикулиты, простудные заболевания.

Физиологически оптимальной является влажность воздуха 40-60%. Повышенная относительная влажность воздуха (более 75-85%) в сочетании с низкими температурами оказывает значительное охлаждающее действие, а в сочетании с высокими – способствует перегреванию организма. Относительная влажность менее 25% приводит к высыханию слизистых оболочек и снижении защитной деятельности мерцательного эпителия верхних дыхательных путей.

Человек начинает ощущать движение воздуха при его скорости 0,1 м/с. Большая скорость воздуха в сочетании с низкими температурами ведет к охлаждению организма.

Тепловое воздействие облучения на организм человека зависит от длины волны, интенсивности потока излучения, величины облучаемого участка тела, длительности облучения, угла падения лучей, виды одежды человека. Наибольшей проникающей способностью обладают красные лучи, которые плохо задерживаются кожей и глубоко проникают в биологические ткани, вызывая повышение их температуры.

Ионизирующие излучения. Биологическое действие радиации на живой организм начинается на клеточном уровне. Ионизирующее излучение вызывает поломку хромосом, что приводит к изменению генного аппарата и образованию дочерних клеток, неодинаковых с исходными, что ведёт к мутациям, которые могут проявляться на последующих поколениях. При ионизирующих излучениях происходит локальное повреждение кожи (лучевой ожог), возникает катаракта глаз (потемнение хрусталика), повреждение половых органов (кратковременная или постоянная стерилизация). Воздействие ионизирующего излучения может привести к лучевой болезни, представляющей собой комплекс стойких изменений в центральной нервной системе, крови, кроветворных органах, кровеносных сосудах, железах внутренней секреции.

Электромагнитные поля. Электромагнитное поле (ЭМП) обладает определенной энергией и распространяется в виде электромагнитных волн. Основными параметрами электромагнитных колебаний являются: длина волны, частота колебаний и скорость распространения.

Основной характеристикой постоянного магнитного (магнитостатического) поля (ПМП) является напряженность магнитного поля, определяемая по силе, действующей в поле на проводник с током, единицей является ампер на метр (А/м).

Основной характеристикой постоянного электрического (электростатического) поля (ЭСП) является его напряженность, определяемая по силе, действующей в поле на электрический заряд, выражается в вольтах на метр (В/м).

Переменное электромагнитное поле представляет собой совокупность магнитного и электрического полей и распространяется в пространстве в виде электромагнитных волн. Область распространения электромагнитных волн от источника излучения условно разделяют на три зоны: ближнюю (зону индукции), промежуточную (зону интерференции) и дальнюю (волновую или зону излучения). Дальняя зона начинается с расстояния от излучателя, равного примерно 6 длинам волн. Между ними располагается промежуточная зона.

Степень воздействия электромагнитных излучений на организм человека зависит от диапазона частот. Интенсивности воздействия соответствующего фактора, продолжительности облучения, характера излучения (непрерывное или модулированное), режима облучения, размеров облучаемой поверхности тела и индивидуальных особенностей организма.

Длительное воздействие электрического поля (ЭП) низкой частоты вызывает функциональные нарушения центральной нервной и сердечно-сосудистой систем человека, а также некоторые изменения в составе крови, особенно выраженные при высокой напряженности ЭП.

Биологическое действие электромагнитных полей (ЭМП) более высоких частот связывают в основном с их тепловым и аритмическим эффектом. Тепловое действие может привести к повышению температуры тела и местному избирательному нагреву тканей, органов, клеток вследствие перехода электромагнитной энергии в тепловую. Биологическая активность ЭМП увеличивается с возрастанием частоты колебаний и является наибольшей в области СВЧ. Облучение ЭМП большой интенсивности может привести к разрушительным изменениям в тканях и органах. Тяжелые поражения возникают только в аварийных случаях и встречаются крайне редко. Длительное хроническое воздействие ЭМП небольшой интенсивности (не вызывающих теплового эффекта) приводит к различным нервным и сердечно-сосудистым расстройствам (головной боли, утомляемости, нарушению сна, боли в области сердца и т.п.). Возможны нарушения со стороны эндокринной системы и изменение состава крови. На ранних стадиях нарушения в состоянии здоровья носят обратимый характер.

В зависимости от диапазона частот в основу гигиенического нормирования электромагнитных излучений положены разные принципы. Критерием безопасности для человека, находящегося в электрическом поле промышленной частоты, принята напряженность этого поля.

Лазерное излучение. Основной особенностью лазерного излучения является его острая направленность (малая расходимость пучка излучения). Воздействие лазерного излучения на организм человека носит сложный характер:

термическое вызывает ожог, некроз тканей человека, нагрев, плазмо- и парообразование тканей, и, как следствие, их механическое разрушение.

нетермическое действие вызывает облучение организма электромагнитной энергии, облучение глаз человека, возможность поражения электрическим током, запыленность и загазованность воздуха рабочей зоны, повышение уровней шума и вибрации при работе лазера.

Ультрафиолетовое излучение. Длительное воздействие УФИ на человека может привести к серьезным положениям глаз и кожи. Острые поражения обычно проявляются в виде кератитов (воспаленная роговица) и помутнение хрусталика. Длительное воздействие УФИ на кожу человека может привести к раку кожи.

Производственный шум. Многочисленными исследованиями установлено, что шум является общебиологическим раздражителем и в определенных условиях может влиять на все органы и системы организма человека. Наиболее полно изучено влияние шума на слуховой орган человека. Интенсивный шум при ежедневном воздействии приводит к возникновению профессионального заболевания – тугоухости, основным симптомом которого является постепенная потеря слуха на оба уха, первоначально лежащая в области высоких частот (4000 Гц), с последующим распространением на более низкие частоты, определяющие способность воспринимать речь.

При очень большом звуком давлении может произойти разрыв барабанной перепонки. Наиболее неблагоприятными для органа слуха является высокочастотный шум (1000...4000 Гц).

Кроме непосредственного воздействия на орган слуха шум влияет на различные отделы головного мозга, изменяя нормальные процессы высшей нервной деятельности. Это так называемое неспецифическое воздействие шума может возникнуть даже раньше, чем изменения в органе слуха. характерными являются жалобы на повышенную утомляемость, общую слабость, раздражительность, апатию, ослабление памяти, потливость и т.п.

Многочисленными исследованиями установлено, что шум является биологическим раздражителем. Интенсивный шум при ежедневном воздействии приводит к возникновению профессионального заболевания – тугоухости, при очень большом звуковом давлении может произойти разрыв барабанной перепонки. Шум влияет на различные отделы головного мозга, изменяя нормальные процессы высшей нервной деятельности. Это воздействие может возникнуть раньше, чем изменение в органе слуха. Исследованиями последних лет установлено, что под влиянием шума наступают изменения в органе зрения человека и вестибулярном аппарате, нарушаются функции желудочно-кишечного тракта, повышается внутричерепное давление. Шум, особенно прерывистый, импульсный, ухудшает точность выполнения рабочих операций, затрудняет прием и восприятие информации.

Производственная вибрация. В производственных условиях длительное воздействие вибрации приводит к нарушениям деятельности нервной системы, сердечно-сосудистой системы, вестибулярного аппарата, нарушению обмена веществ и, в конечном счете, – к «вибрационной болезни».

При работе с ручными машинами, вибрация которых наиболее интенсивна в высокочастотной области спектра (выше 125 Гц), возникают сосудистые растройства, спазм периферических сосудов. Локальная вибрация, имеющая широкий частотный спектр, часто с наличием узоров (клепка, бурение, срубка) вызывает различную степень сосудистых, нервно-мышечных, костно-суставных и других нарушений.

Ультразвук. Наиболее опасным является контактное воздействие ультразвука, которое возникает при удержании инструмента во время пайки, лужения. Воздействие ультразвука может привести к поражению периферической нервной и сосудистой систем человека в местах контакта (вегетативные полиневриты, мышечная слабость пальцев, кистей и предплечья).

Инфразвук. Инфразвук оказывает неблагоприятное воздействие весь организм человека, в том числе и на орган слуха, понижая слуховую чувствительность на всех частотах. Инфразвуковые колебания воспринимаются как физическая нагрузка: возникает утомление, головная боль, головокружение, вестибулярные нарушения, снижается острота зрения и слуха, нарушается периферическое кровообращение, появляется чувство страха. Особенно неблагоприятные последствия вызывают инфразвуковые колебания с частотой 2…15 Гц в связи с возникновением резонансных явлений в организме человека, причем наиболее опасна частота 7 Гц, т.к. колебания с такой частотой совпадают с альфа-ритмом биотоков мозга.

Повышенные уровни напряжения в электрической цепи. Электрические установки, с которыми приходится иметь дело работающим на производстве, представляет для человека большую потенциальную опасность, которая усугубляется тем, что органы чувств человека не могут на расстоянии обнаружить наличие электрического напряжения на оборудовании. Проходя через тело человека, электрический ток оказывает сложное воздействие, являющееся совокупностью термического (нагрев тканей и биологических сред), электролитического (разложение крови и плазмы) и биологического (раздражение и возбуждение нервных волокон) воздействий. Наиболее сложным является биологическое действие, свойственное только живым организмам.

Алгоритм выполнения практического задания

1. Изучить теоретический материал и нормативно-правовую базу.
2. Согласно профилю специальности обучающегося, выбрать произвольно три варианта наименования рабочих мест из предложенных.
3. В соответствии с ГОСТ 12.0.003 — 2015 провести идентификацию опасных и вредных производственных факторов, которые могут возникнуть при выполнении технологических операций (видов работ) на выбранных для анализа рабочих местах.
4. Выявить оборудование (материалы, инструменты и т.п.), которые являются непосредственными источниками идентифицированных факторов.
5. По результатам проведенного анализа на каждое рабочее место выбранных профессий заполняются столбцы таблицы с указанием идентифицированных производственных факторов и оборудования (материалов, изделий, инструментов), при работе с которыми они встречаются.
6. Оформить отчет о практической работе в соответствии с требованиями к оформлению практических работ и защитить ее у преподавателя.

ПРАКТИЧЕСКОЕ ЗАНЯТИЕ №2
«Идентификация опасных и вредных производственных факторов»

Цель занятия: Получить практические навыки определения опасных и вредных производственных факторов на рабочем месте.

Безопасность условий труда на рабочем месте определяется наличием опасных и вредных производственных факторов (ОВПФ), которые могут возникнуть при выполнении технологических операций или видов работ (ГОСТ 12.0.003-2015 «ССБТ. Опасные и вредные производственные факторы. Классификация»). При этом учитываются источники механических травм; источники шума, вибрации, ионизирующих излучений; определяются условия микроклимата в помещениях; оценивается освещенность в помещениях и на конкретном рабочем месте; определяется возможность получения электротравм; исследуется токсичность применяемых веществ; проводится оценка пожаро- и взрывоопасности объекта; определяется возможность использования грузоподъемных машин и механизмов, а также сосудов, находящихся под давлением.

Идентификация опасных и вредных производственных факторов - это распознавание опасностей, установление причин их возникновения, пространственных и временных характеристик опасностей, вероятности, величины и последствий их появления.

Опасным называется производственный фактор, воздействие которого на работающего в определенных условиях приводит к травме или другому внезапному резкому ухудшению здоровья.

Вредным называется производственный фактор, воздействие которого на работающего в определенных условиях приводит постепенному ухудшению здоровья, профессиональному заболеванию или снижению работоспособности.

ГОСТ 12.0.003-2015 подразделяет опасные и вредные производственные факторы по характеру происхождения на следующие группы:

1) факторы, порождаемые физическими свойствами и характеристиками состояния материальных объектов производственной среды (движущиеся машины и механизмы, и их незащищенные подвижные части; передвигающиеся изделия, материалы, заготовки; разрушающиеся конструкции; обрушивающиеся горные породы; повышенная запыленность, загазованность воздуха рабочей зоны; повышенная или пониженная температура поверхностей оборудования, материалов; повышенная или пониженная температура рабочей зоны; повышенные уровни шума, вибрации, ультразвука, инфразвуковых колебаний; повышенное или пониженное барометрическое давление и его резкое изменение; повышенные или пониженные влажность, подвижность, ионизация воздуха; повышенный уровень ионизирующих излучений; повышенные значения напряжения в электрической цепи; повышенные уровни статического электричества, электромагнитных излучений; повышенная напряженность электрического и магнитного полей; отсутствие и недостаток освещения; расположение рабочего места на значительной высоте относительно пола (земли); невесомость и т.д.);

2) факторы, порождаемые химическими и физико-химическими свойствами используемых или находящихся в рабочей зоне веществ и материалов.

Опасные и вредные производственные факторы, обладающие свойствами химического воздействия на организм работающего человека, называемые для краткости химическими веществами, представляют из себя физические объекты (или их составные компоненты) живой и неживой природы, находящиеся в определенном физическом состоянии и обладающие такими химическими свойствами, которые при взаимодействии с организмом человека в рамках биохимических процессов его функционирования приводят к повреждению целостности тканей организма и (или) нарушению его нормального функционирования (кислоты, щелочи)

Химические вещества могут находиться в твердом, пастообразном, порошкообразном, жидком, парообразном, газообразном, аэрозольном состояниях, в том числе наноразмеров.

По составу химические вещества подразделяют на индивидуальные вещества и смеси.

3) факторы, порождаемые биологическими свойствами микроорганизмов, находящихся в биообъектах и (или) загрязняющих материальные объекты производственной среды (патогенные микроорганизмы (бактерии, вирусы), продукты жизнедеятельности микроорганизмов; растения; животные);

4) факторы, порождаемые психическими и физиологическими свойствами и особенностями человеческого организма и личности работающего (физические и нервно-психические перегрузки);

Физические перегрузки подразделяются на статические и динамические.

Нервно-психические перегрузки подразделяются на: умственное перенапряжение, перенапряжение анализаторов, монотонность труда, эмоциональные перегрузки.

5) факторы, порождаемые поведенческими реакциями и защитными механизмами живых существ (укусы, ужаливания, выброс ядовитых или иных защитных веществ и т.п.);

6) факторы, порождаемые социально-экономическими и организационно-управленческими условиями осуществления трудовой деятельности (плохая организация работ, низкая культура безопасности и т.п.).

В производственных условиях, как правило, действует комплекс вредностей и опасностей.

Движущиеся машины и механизмы, подвижные части оборудования, передвигающиеся изделия, разрушающиеся конструкции способствуют возникновению механических травм (ушибов, переломов, ран, увечий и т.д.), запыленности и загазованности воздуха рабочей зоны, повышенных уровней шума, статического электричества, напряжения зрительных анализаторов, статических перегрузок, монотонности труда и т.д. Все опасности в комплексе усиливают воздействие на организм человека в процессе труда.

Порядок выполнения практического задания

1 Изучить теоретический материал.

2 Из таблицы 1 выбрать вариант задания.

3 В соответствии с ГОСТ 12.0.003-2015 провести идентификацию опасных и вредных производственных факторов, которые могут возникнуть при выполнении технологических операций (видов работ) на рабочих местах.

4. Выявить оборудование (материалы, инструменты и т.п.), которые являются непосредственными источниками идентифицированных факторов

По результатам проведенного анализа на каждое рабочее место выбранных профессий заполняются столбцы таблицы 2 с указанием идентифицированных производственных факторов и оборудования (материалов, изделий, инструментов), при работе с которыми они встречаются.

Таблица 1. Варианты заданий

№	Профессии	Перечень оборудования
	1	2
1	Стекольщик	Стекла, зеркала, стеклорезы, зажимы, различные присоски, шаблоны для фигурной резки
2	Библиотекарь	ПЭВМ, книги
3	Плотник	Верстак, топор, молоток, гвоздодер, долото, отвертка, клещи, гаечный ключ, измерительный инструмент, ножовка, рубанок, стамеска, нож
4	Кухонный рабочий	Посудомоечная машина, посуда
5	Дворник	Хозяйственный инвентарь
6	Сборщик радиодеталей	Конденсаторы, плавкие предохранители, резисторы, сборочный и измерительный инструмент
7	Электромеханик по испытанию и ремонту электро-оборудования	Электроагрегаты и их узлы, электроизмерительные приборы, паяльный инструмент
8	Воспитатель	ПЭВМ, принтер
9	Кладовщик продуктового магазина	ряды стеллажей и холодильные установки, весы
10	Садовник (уборщик территории)	Ручной инструмент; Газонокосилка бензиновая; кусторез; бензопила; снегоуборочная машина
11	Дорожный рабочий	Щебень, гравий, маячные рейки, шаблоны, барьерное и тросовое ограждение, пистолет-распылитель
12	Сварщик	Электросварочные машины и аппараты для дуговой сварки, горелки для сварки
13	Грузчик	Гидравлическая тележка
14	Лифтер	Лифт

15	Сборщик ртути	Ртуть, шлаки, баллоны, вакуумные установки, щелочные и водородные холодильники
16	Сторож	ПЭВМ
17	Бурильщик эксплуатационного и разведочного бурения скважин на нефть и газ	Насосно-компрессорные трубы, буровые установки, бурильные и обсадные трубы, химические реагенты
18	Врач-стоматолог	Стоматологическая установка; лампа фотополимеризационная; облучатель; стерилизатор
19	Медицинская сестра	Стерилизатор; Установка ультразвуковая, облучатель
20	Машинист экскаватора	Одноковшовые экскаваторы, роторные экскаваторы, механическое, гидравлическое и электрическое оборудование

Таблица 2

Рабочее место	Группа ОПВФ по ГОСТ	Индентифицированные опвф	Источник ОПВФ (оборудование, материалы)
	физические		
	химические		
	биологические		
	психофизиологические		

Контрольные опросы:

1. Что такое опасный производственный фактор?
2. Что такое вредный производственный фактор?
3. Как происходит идентификация опасных и вредных производственных факторов?
4. Как подразделяются опасные и вредные производственные факторы по характеру происхождения?
5. Документ, в котором прописана классификация опасных и вредных производственных факторов.

ПРАКТИЧЕСКОЕ ЗАНЯТИЕ №3

ТЕМА: Снижение уровня шума с помощью различных технических методов

Шумом называют любой нежелательный звук или сочетание звуков, вызывающих неприятные ощущения у человека.

С физической точки зрения звук представляет собой волнообразно распространяющееся колебательное движение частиц упругой среды.

Для защиты от акустических колебаний (шума, инфра- и ультразвука) можно использовать следующие методы:

- снижение звуковой мощности источника звука;
- размещение рабочих мест с учетом направленности излучения звуковой энергии*;*
- удаление рабочих мест от источника звука*;*
- акустическая обработка помещений*;*
- звукоизоляция*;*
- применение глушителей*;*
- применение средств индивидуальной защиты.

Снижение звуковой мощности источника звука. Снижения шума механизмов и машин достигается изменением технологического процесса (например, замена клепки сваркой).

Аэродинамический шум, вызываемый движением потоков воздуха и газа и обтеканием им элементов механизмов и машин, — наиболее мощный источник шума, снижение которого в источнике наиболее сложно. Для уменьшения интенсивности генерации шума улучшают аэродинамическую форму элементов машин, обтекаемых газовым потоком, и снижают скорость движения газа.

Изменение направленности излучения шума. При размещении установок с направленным излучением необходима соответствующая ориентация этих установок по

отношению к рабочим и населенным местам, поскольку величина направленности может достигать 10...15 дБ. Например, отверстие воздухозаборной шахты вентиляционной установки или устье трубы сброса сжатого газа необходимо располагать так, чтобы максимум излучаемого шума был направлен в противоположную сторону от рабочего места.

Удаление рабочих мест от источника звука. Увеличение расстояния от источника звука в 2 раза приводит к уменьшению уровня звука на 6 дБ.

Акустическая обработка помещения — это мероприятие, снижающее интенсивность отраженного от поверхностей помещения (стен, потолка, пола) звука. Для этого применяют звукопоглощающие облицовки поверхностей помещения (рисунок 1.1, *а)* и штучные (объемные) поглотители различных конструкций (рисунок 1.1, б), подвешиваемые к потолку помещения. Поглощение звука происходит путем перехода энергии колеблющихся частиц воздуха в теплоту за счет потерь на трение в пористом материале облицовки или поглотителя. Для большей эффективности звукопоглощения пористый материал должен иметь открытые со стороны падения звука незамкнутые поры.

Звукопоглощающие материалы характеризуются *коэффициентом звукопоглощения* α, равным отношению звуковой энергии, поглощенной материалом, и энергии, падающей на него. Звукопоглощающие материалы должны иметь коэффициент звукопоглощения не менее 0,3. Чем это значение выше, тем лучше звукопоглощающий материал. Звукопоглощающие свойства пористых материалов определяются толщиной слоя, частотой звука, наличием воздушной прослойки между материалом и поверхностью помещения.

Штучные звукопоглотители применяют при недостаточности свободных поверхностей помещения для закрепления звукопоглощающих облицовок. Поглотители различных конструкций, представляющие собой объемные тела, заполненные звукопоглощающим материалом (тонкими волокнами), подвешивают к потолку равномерно по площади.

Звукоизоляция. При недостаточности указанных выше мероприятий для снижения уровня шума до допустимых значений или невозможности их осуществления применяют звукоизоляцию. Снижение шума достигается за счет уменьшения интенсивности прямого звука путем установки ограждений, кабин, кожухов, экранов (рисунок 1.2). Сущность звукоизоляции состоит в том, что падающая на ограждение энергия звуковой волны отражается в значительно большей степени, чем проходит через него.

Перегородки выполняют из бетона, кирпича, дерева и т. п. Наиболее шумные механизмы и машины закрывают кожухами, изготовленными из конструкционных материалов — стали, сплавов алюминия, пластмасс и др., и облицовывают изнутри звукопоглощающим материалом.

Экранирование источников шума или рабочих мест. Защитные свойства экрана возникают из-за того, что при огибании прямой звуковой волной кромок экрана за ним образуется зона звуковой тени тем большей протяженности, чем меньше длина волны (выше частота звука). Так как экран защищает только от прямой звуковой волны, его применение эффективно только в области превалирования прямого шума над отраженным. Поэтому экраны надо устанавливать между источником шума и рабочим местом, если они расположены недалеко друг от друга.

Глушители применяют для снижения аэродинамического шума. Глушители шума принято делить на абсорбционные, использующие облицовку поверхностей воздуховодов звукопоглощающим материалом; реактивные - типа расширительных камер, резонаторов, узких отростков, длина которых равна ¼ длины волны заглушаемого звука; комбинированные, в которых поверхности реактивных глушителей облицовывают звукопоглощающим материалом; экранные.

При наличии нескольких источников суммарный уровень шума определяется по следующим формулам.

Если источники звука одинаковы, т. е. каждый в отдельности создает на рабочем месте одинаковый уровень шума:

$$L_{\Sigma} = L_1 + 10\lg n, \qquad (1.1)$$

где L_1 — уровень шума, создаваемый одним источником, n — число одинаковых источников звука.

Если источники звука различны:

$$L_{\Sigma} = 10\lg\left(10^{0,1L_1} + 10^{0,1L_2} + ... + 10^{0,1L_n}\right), \qquad (1.2)$$

где L_1 L_2, ..., L_n — уровни шума, создаваемые каждым источником.

Значения $10 \lg n$ в зависимости от числа источников шума принимаются в соответствии с таблицей 1.1.

Таблица 1.1

Число источников шума n	1	2	3	4	5	6	8	10	20	30	40	100
Величина $10 \lg n$	0	3	5	6	7	8	9	10	13	15	16	20

Средства индивидуальной защиты. К СИЗ от шума относят ушные вкладыши, наушники и шлемы.

Вкладыши — мягкие тампоны из ультратонкого материала, вставляемые в слуховой канал. Их эффективность не очень высока и в зависимости от частоты шума может составлять 5...15дБ.

Наушники плотно облегают ушную раковину и удерживаются на голове дугообразной пружиной. Их эффективность изменяется от 7 дБ на частоте 125 Гц до 38 дБ на частоте 8000 Гц.

Шлемы применяют при воздействии шумов очень высоких уровней (более 120 дБ). Они закрывают всю голову человека, т. к. при таких уровнях шума он проникает в мозг не только через ухо, но и непосредственно через черепную коробку.

1. Практическая часть.

2.1 Определить уровень шума от источников, если учесть, что они одинаковы (использовать формулу 1.1).

Исходные данные для расчета приводятся в таблице 1.2.

Таблица 1.2

Вариант 1	*Вариант 2*	*Вариант 3*	*Вариант 4*	*Вариант 5*	*Вариант 6*	*Вариант 7*	*Вариант 8*	*Вариант 9*	*Вариант 10*
L_1=95; n=3	*L_1=80; n=4*	*L_1=90; n=5*	*L_1=70; n=6*	*L_1=75; n=10*	*L_1=80; n=3*	*L_1=75; n=20*	*L_1=70; n=30*	*L_1=65; n=40*	*L_1=60; n=100*

1.2. Снизить уровень шума с помощью средств звукоизоляции.

Для этого необходимо определить звукоизолирующую способность оградительной стены.

Звукоизолирующая способность ограждения определяется по формуле:

$$R = 20\lg \rho_S f - 9 \qquad (1.3)$$

где ρ_s – поверхностная плотность ограждения, кг/м^2;

f – частота колебаний звука, Гц.

Исходные данные для расчета приведены в таблице 1.3.

Таблица 1.3

Вариант 1	Вариант 2	Вариант 3	Вариант 4	Вариант 5	Вариант 6	Вариант 7	Вариант 8	Вариант 9	Вариант 10
ρ_s=470 кг/м^2; f=500 Гц	ρ_s=175 кг/м^2; f=125 Гц	ρ_s=950 кг/м^2; f=250 Гц	ρ_s=500 кг/м^2; f=1000 Гц	ρ_s=750 кг/м^2; f=125 Гц	ρ_s=150 кг/м^2; f= 100 Гц	ρ_s=250 кг/м^2; f=500 Гц	ρ_s=100 кг/м^2; f=250 Гц	ρ_s=600 кг/м^2; f=125 Гц	ρ_s=650 кг/м^2; f=500 Гц

2.3 Определить достаточная ли звукоизолирующая способность у оградительной стены.

Звукоизолирующая способность ограждения считается достаточной, если R≥80 дБ.

ПОРЯДОК ВЫПОЛНЕНИЯ РАБОТЫ

1. Ознакомится с теоретической частью практического занятия №1.
2. Выполнить расчет звукоизолирующей способности оградительной стены.

ЗАДАНИЕ ДЛЯ ПРАКТИЧЕСКОГО ЗАНЯТИЯ

1. Произвести анализ существующих методов защиты от шума.
2. Определить достаточная ли звукоизолирующая способность у оградительной стены.

КОНТРОЛЬНЫЕ ВОПРОСЫ

1. Что понимается под шумом?
2. Какие методы применяются для защиты от шума?
3. Что представляет собой каждый из этих методов?
4. Что называется коэффициентом звукопоглощения?
5. Как определяется суммарный уровень звукового давления?
6. Что относится к СИЗ от шума?

ЗАДАНИЕ НА СРС

1. Определить параметры, характеризующие шум.
2. Гигиеническое нормирование акустических колебаний.

ПРАКТИЧЕСКОЕ ЗАНЯТИЕ №4

ТЕМА: Снижение вибрации с помощью различных технических методов и средств защиты

Теоретическая часть

Вибрация представляет собой процесс распространения механических колебаний в твердом теле. Принято различать общую и локальную вибрацию.

Методы и средства виброзащиты подразделяются на коллективные и индивидуальные.

Наиболее эффективными являются средства коллективной защиты. Виброзащита осуществляется следующими основными методами:

- ♦ снижением виброактивности источника вибрации;
- ♦ применением вибродемпфирующих (вибропоглощающих) покрытий, приводящих к снижению интенсивности пространственной вибрации конструкции за счет рассеяния энергии механических колебаний;
- ♦ виброизоляцией, когда между источником и защищаемым объектом размещается дополнительное устройство, так называемый виброизолятор;

- динамическим гашением вибрации, при котором к защищаемому объекту присоединяется дополнительная механическая система, изменяющая характер его колебаний;
- активным гашением вибрации, когда для виброзащиты используется дополнительный источник вибрации, который в сравнении с основным источником генерирует колебания той же амплитуды, но противоположной фазы.

К средствам индивидуальной защиты относятся виброзащитные подставки, сиденья, рукоятки, рукавицы, обувь.

Снижение виброактивности конкретного источника вибрации зависит от особенностей его работы. Общим подходом к решению этой задачи является уменьшение энергии возмущающих сил за счет уменьшения частоты вращения или размеров вращающихся масс и соответственно линейных скоростей или перераспределение этой энергии во времени, сделав, например, более плавным процесс сгорания топлива в энергетической установке.

К эффективным средствам снижения виброактивности источника относится также замена металлических деталей на пластмассовые (из капрона, текстолита и т. п.), обладающие большим внутренним трением.

Важную роль в снижении виброактивности имеет балансировка вращающихся частей машин, которую осуществляют на специальных станках.

При *вибродемпфировании* снижение вибрации происходит за счет рассеяния энергии механических колебаний в результате преобразования ее в тепловую при возникающих в материале конструкции деформациях. В результате амплитуда упругих волн, распространяющихся по конструкциям, уменьшается по мере удаления от источника.

Применяются следующие методы демпфирования конструкций:

- изготовление деталей из материалов, обладающих большим коэффициентом потерь: чугун, сплавы меди и марганца, некоторые виды пластмасс (например, сплавы меди имеют коэффициент потерь, равный 0,2, а текстолит — 0,4);
- нанесение на детали конструкции вибродемпфирующих покрытий;
- использование вибродемпфирующих засыпок из сухого песка, чугунной дроби, а также жидкостных прослоек.

Виброгашение осуществляют путем установки агрегатов на массивный фундамент. Этот способ нашел широкое применение при установке тяжелого оборудования (молотов, прессов, вентиляторов, насосов и т. п.).

Одним из способов подавления вибраций является установка динамических виброгасителей, представляющих собой дополнительную колебательную систему.

Динамический виброгаситель крепится на вибрирующем агрегате, поэтому в нем в каждый момент времени возбуждаются колебания, находящиеся в противофазе с колебаниями агрегата. Недостатком динамического виброгасителя является то, что он подавляет колебания только определенной частоты, соответствующей его собственной.

Виброизоляция — это уменьшение передачи колебаний от источника возбуждения защищаемому объекту при помощи устройств, помещаемых между ними. В качестве таких устройств могут быть: виброизоляторы (пружинные, резиновые, комбинированные и др.); гибкие вставки в коммуникациях воздуховодов и в местах их прохождения через строительные конструкции; «плавающие» полы (настил пола отделяется от перекрытия упругими прокладками) и др.

Средства коллективной зашиты (СКЗ) располагаются между источником вибрации и оператором. К СКЗ оператора относятся подставки, сидения, кабины, рукоятки.

К средствам индивидуальной защиты от вибраций относятся также СИЗ для рук и ног. В качестве СИЗ для рук применяются *рукавицы и перчатки, вкладыши и прокладки.*

Виброзащитные рукавицы отличаются от обычных рукавиц тем, что на их ладонной

части или в накладке закреплен упругодемпфирующий элемент, который выполняется из поролона или губчатой резины.

Виброзащитная обувь изготавливается в виде сапог, полусапог и полуботинок с упругодемпфирующим низом обуви и применяется в условиях общей вибрации.

В целях профилактики вибрационной болезни для работающих с вибрирующим оборудованием рекомендуется специальный режим труда. Так, при работе с ручными машинами, удовлетворяющими требованиям санитарных норм, суммарное время работы в контакте с вибрацией не должно превышать 2/3 рабочей смены. При этом продолжительность одноразового непрерывного воздействия вибрации, включая микропаузы, входящие в данную операцию, не должна превышать для ручных машин 15—20 мин.

1. Практическая часть

Произведем расчет эффективности виброизоляции, согласно исходным данным в таблице 2.1.

Таблица 2.1

Вариант 1	n=83с$^{-1}$; материал прокладки – резина средней жескости; h=6 см	Вариант 6	n=78с$^{-1}$; материал прокладки – плита из пробковой крошки; h=4 см
Вариант 2	n=80с$^{-1}$; материал прокладки – губчатая резина; h=5 см	Вариант 7	n=87с$^{-1}$; материал прокладки – войлок мягкий; h=7 см
Вариант 3	n=90с$^{-1}$; материал прокладки – мягкая резина; h=7 см	Вариант 8	n=92с$^{-1}$; материал прокладки – войлок жесткий прессованый; h=6 см
Вариант 4	n=96с$^{-1}$; материал прокладки – ребристая резиновая плита с отверстиями; h=8 см	Вариант 9	n=105с$^{-1}$; материал прокладки – резина средней жескости; h=5 см
Вариант 5	n=100с$^{-1}$; материал прокладки – пробка натуральная; h=9 см	Вариант 10	n=96с$^{-1}$; материал прокладки – губчатая резина; h=7 см

Эффективность виброизоляции рассчитывается по формуле:

$$\Delta L = 20\lg\left[\left(\frac{f}{f_0}\right)^2 - 1\right], \quad дБ \qquad (2.1)$$

где f – частота вынужденных колебаний;

f_0 – собственная частота виброизолированной системы.

$$f_0 = \frac{0{,}5}{\sqrt{x_{CT}}}, \quad \text{Гц} \qquad (2.2)$$

где x_{CT} – статическая осадка виброизоляторов под действием силы тяжести машины.

Допустимая величина статической осадки x_{CT} амортизаторов из упругих прокладок зависит от их материала. Найдем ее из таблицы 2.1.

Таблица 2.1 - Допустимая величина статической осадки

Материалы	x_{CT}, см
Губчатая резина	0,01 h
Мягкая резина	0,016 h
Ребристая резиновая плита с отверстиями	0,02 h
Резина средней жесткости	0,015 h
Пробка натуральная	0,05 h
Плита из пробковой крошки	0,017 h
Войлок мягкий	0,015 h
Войлок жесткий прессованный	0,0155 h

Частота вынужденных колебаний определяется по формуле:

$$f=n, \qquad (2.3)$$

где n – частота вращения шкива машины, с$^{-1}$.

Если в результате расчета $\left(\frac{f}{f_0}\right)_{TP}$ получается более 4, расчет ведут для этой величины, но в этом случае не обеспечивается требуемое снижение уровня вибрации и необходимо применять другие мероприятия для ее снижения.

ЗАДАНИЕ ДЛЯ ПРАКТИЧЕСКОГО ЗАНЯТИЯ

1. Произвести анализ виброзащиты и выявить наиболее эффективные средства коллективной защиты от вибрации.

2. Произвести расчет эффективности виброизоляции.

ПОРЯДОК ВЫПОЛНЕНИЯ РАБОТЫ

1. Ознакомится с теоретической частью практического занятия №2.
2. Выполнить расчет эффективности виброизоляции.

КОНТРОЛЬНЫЕ ВОПРОСЫ

1. Что понимается под вибрацией?
2. Какие существуют средства коллективной защиты от вибрации?
3. Как осуществляется снижение виброактивности конкретного источника вибрации?
4. Что представляют собой вибродемпфирование?
5. Что такое виброгашение?
6. Что такое виброизоляция?
7. Как определяется эффективность виброизоляции?
8. Что представляет собой схема расчета виброизоляторов?
9. Что относится к средствам коллективной и индивидуальной виброзащиты операторов и что каждый из них представляет собой?

ЗАДАНИЕ НА СРС

1. Определить параметры, характеризующие вибрацию

2. Классификация производственных вибраций

ПРАКТИЧЕСКОЕ ЗАНЯТИЕ №5

ТЕМА: Снижение электромагнитных излучений с помощью различных технических методов защиты

Цель работы: освоить методику расчета напряженности электрического поля от высоковольтных линий электропередач.

СОДЕРЖАНИЕ ЗАНЯТИЯ

1. Теоретическая часть

Электромагнитная волна – это колебательный процесс, связанный с изменяющимися в пространстве и во времени взаимосвязанными электрическими и магнитными полями. Область распространения электромагнитных волн называется *электромагнитным полем* (ЭМП.)

Методы и средства защиты от переменных электромагнитных полей и излучений:

Уменьшение мощности излучения обеспечивается правильным выбором генератора (мощность генератора целесообразно выбирать не более той, которая необходима для реализации технологического процесса и работы устройства). В тех случаях, когда необходимо уменьшить мощность излучения генератора, для излучений радиочастотного диапазона применяют поглотители мощности, которые ослабляют энергию излучения до необходимой степени на пути от генератора к излучающему устройству.

Поглотители мощности. Поглотителем энергии служат специальные вставки из графита или материалов углеродистого состава, а также специальные диэлектрики. При поглощении электромагнитной энергии выделяется теплота, поэтому для охлаждения поглотителей применяют охлаждающие ребра или проточную воду.

Увеличение расстояния от источника излучения. В дальней зоне излучения, т. е. на расстояниях примерно больших 1/6 длины волны излучения, плотность потока энергии (ППЭ) уменьшается обратно пропорционально квадрату расстояния, а напряженности электрического и магнитного полей — обратно пропорционально расстоянию. То есть при увеличении расстояния от источника излучения в 2 раза ППЭ уменьшается в 4 раза, а напряженности (Е и Н) в 2 раза.

Уменьшение времени пребывания в поле и под воздействием излучения.

Допустимое время пребывания в зоне излучения установок промышленной частоты (50 Гц):

$$T_{ДОП} = \frac{50}{E} - 2, \qquad (3.1)$$

где E – напряженность электромагнитного поля.

Однако, если это возможно, целесообразно сокращать время пребывания в зоне облучения до значения меньше допустимого, чтобы избежать необоснованного выполнением необходимой работы облучения.

Подъем излучателей и диаграмм направленности излучения, блокирование излучения. Излучающие антенны необходимо поднимать на максимально возможную высоту и не допускать направления луча на рабочие места и территорию предприятия.

Для защиты от электрических полей промышленной частоты необходимо увеличивать высоту подвеса фазных проводов линий электропередач (ЛЭП), уменьшать расстояние между ними и т. д. Путем правильного выбора геометрических параметров можно снизить напряженность электрического поля вблизи ЛЭП в 1,6...1,8 раза.

Экранирование излучений. Экранируют либо источники излучения, либо зоны, где может находиться человек. Экраны могут быть замкнутыми (полностью изолирующими излучающее устройство или защищаемый объект) или незамкнутыми, различной формы и размеров, выполненными из сплошных, перфорированных, сотовых или сетчатых материалов.

Экраны частично отражают и частично поглощают электромагнитную энергию. По степени отражения и поглощения их условно разделяют на отражающие и поглощающие экраны.

Для увеличения поглощающей способности экрана их делают многослойными и

большой толщины, иногда со стороны падающей волны выполняют конусообразные выступы.

Наиболее часто в технике защиты от электромагнитных полей применяют металлические сетки. Они легки, прозрачны, поэтому обеспечивают возможность наблюдения за технологическим процессом и излучателем, пропускают воздух, обеспечивая охлаждение оборудования за счет естественной или искусственной вентиляции.

Средства индивидуальной защиты. К СИЗ, которые применяют для защиты от электромагнитных излучений, относят: радиозащитные костюмы, комбинезоны, фартуки, очки, маски и т.д. Данные СИЗ используют метод экранирования.

Радиозащитные костюмы, комбинезоны, фартуки в общем случае шьются из хлопчатобумажного материала, вытканного вместе с микропроводом, выполняющим роль сетчатого экрана. Шлем и бахилы костюма сделаны из такой же ткани, но в шлем спереди вшиты очки и специальная проволочная сетка для облегчения дыхания. Эффективность костюма может достигать 25...30 дБ. Для защиты глаз применяют очки специальных марок с металлизированными стеклами. Поверхность стекол покрыта пленкой диоксида олова. В оправе вшита металлическая сетка, и она плотно прилегает к лицу для исключения проникновения излучения сбоку. Эффективность очков оценивается в 25...35 дБ.

2. Практическая часть

Выполним расчет эффективности экранирования электромагнитного излучения.

Эффективность экранов принято оценивать в дБ по формулам:

$$\Delta L = 20\lg\left(E_0 / E\right); \qquad (3.2)$$

$$\Delta L = 20\lg\left(H_0 / H\right); \qquad (3.3)$$

$$\Delta L = 10\lg\left(ППЭ_0 / ППЭ\right), \qquad (3.4)$$

где E_0, H_0, $ППЭ_0$ — соответственно напряженность электрического, магнитного поля и плотность потока энергии перед экраном; E, H, $ППЭ$ — те же параметры после экрана.

Исходные данные для расчета приведены в таблице 3.1.

Таблица 3.1

Вариант 1	E=50 В/м, H=10 А/м, $ППЭ$=12 Вт/м^2; E_0=70 В/м, H_0=20А/м; $ППЭ_0$=34Вт/м^2.	Вариант 6	E=60 В/м, H=18 А/м, $ППЭ$=17 Вт/м^2; E_0=87 В/м, H_0=29А/м; $ППЭ_0$=41Вт/м^2.
Вариант 2	E=55 В/м, H=11 А/м, $ППЭ$=14 Вт/м^2; E_0=80 В/м, H_0=25А/м; $ППЭ_0$=40Вт/м^2.	Вариант 7	E=65 В/м, H=17 А/м, $ППЭ$=21 Вт/м^2; E_0=93 В/м, H_0=31А/м; $ППЭ_0$=43Вт/м^2.
Вариант 3	E=60 В/м, H=14 А/м, $ППЭ$=12 Вт/м^2; E_0=83 В/м, H_0=28А/м; $ППЭ_0$=34Вт/м^2.	Вариант 8	E=67 В/м, H=9 А/м, $ППЭ$=24 Вт/м^2; E_0=102 В/м, H_0=19А/м; $ППЭ_0$=50Вт/м^2.
Вариант 4	E=59 В/м, H=17 А/м, $ППЭ$=15 Вт/м^2; E_0=85 В/м, H_0=22А/м; $ППЭ_0$=45Вт/м^2.	Вариант 9	E=65 В/м, H=12 А/м, $ППЭ$=21 Вт/м^2; E_0=91 В/м, H_0=27А/м; $ППЭ_0$=55Вт/м^2.
Вариант 5	E=57 В/м, H=15 А/м, $ППЭ$=20 Вт/м^2; E_0=75 В/м, H_0=30А/м; $ППЭ_0$=37Вт/м^2.	Вариант 10	E=63 В/м, H=11 А/м, $ППЭ$=19 Вт/м^2; E_0=89 В/м, H_0=29А/м; $ППЭ_0$=52Вт/м^2.

ПОРЯДОК ВЫПОЛНЕНИЯ РАБОТЫ

1. Ознакомится с теоретической частью практического занятия №3.
2. Выполнить расчет эффективности экранов.

ЗАДАНИЕ ДЛЯ ПРАКТИЧЕСКОГО ЗАНЯТИЯ

1. Выполнить расчет эффективности экранов.

КОНТРОЛЬНЫЕ ВОПРОСЫ

1. Что понимается под электромагнитным полем?
2. Какие существуют методы и средства защиты от переменных электромагнитных полей?
3. Как осуществляется каждый из этих методов и средств?
4. Как определяется допустимое время пребывания в зоне излучения установок промышленной частоты?
5. Из каких материалов выполняются отражающие и поглощающие экраны?
6. Что относится к СИЗ от электромагнитных излучений?

ЗАДАНИЕ НА СРС

1. Классификация электромагнитных полей.
2. Источники электромагнитных полей на производстве.

ПРАКТИЧЕСКОЕ ЗАНЯТИЕ №6

ТЕМА: Защита от электромагнитных полей высокочастотных установок для нагрева материалов

Цель работы: освоить методику расчета напряженности магнитного поля от нагревательных печей и размеров защитных экранов.

СОДЕРЖАНИЕ ЗАНЯТИЯ

Промышленными источниками электромагнитных полей являются высокочастотные установки для нагрева материалов.

Электромагнитное поле обладает энергией и распространяется в виде электромагнитных волн. Скорость распространения колебаний в воздухе υ равна скорости света $3 \cdot 10^8$ м/с. Длина волны зависит от частоты: $\lambda = \frac{\upsilon}{f}$ (1)

где λ - длина волны, м; υ - скорость распространения колебаний, м/с; f - частота колебаний, Гц.

Область распространения электромагнитных волн от источника излучения условно разделяют на три зоны: ближнюю (имеющую радиус менее 1/6 длины волны), промежуточную и дальнюю (расположенную на расстоянии более 1/6 длины волны от источника).

В ближней и промежуточной зонах электромагнитная волна еще не сформирована, поэтому интенсивность ЭМП в этих зонах оценивается раздельно напряженностью электрической Е (В/м) и магнитной Н (А/м) составляющих поля.

С увеличением напряженности электромагнитного поля, продолжительности облучения и частоты колебаний воздействие на человека возрастает. При воздействии ЭМП частотой выше 60 кГц наступает нагрев тканей. Облучение особенно вредно для глаз, мозга, половых органов. Облучение глаз вызывает помутнение хрусталика (катаракту).

При текущем санитарном контроле (не реже одного раза в год), а также в случае приемки источников ЭМП или изменения их конструкции и режимов работы, производится измерение параметров электромагнитного поля на рабочих местах. Измеренные значения сравниваются с нормативными по ГОСТ 12.1.006-84 и если они не соответствуют, то применяются меры защиты.

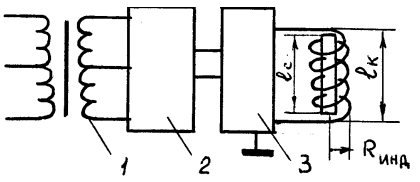

а)

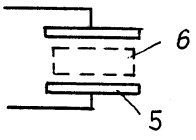

б)

Рис 4.1 Схема генератора для нагрева металла (а) и неметаллич. материалов (б)

Характеристика источников электромагнитного поля (индукторов и конденсаторов)

Источниками ЭМП высокой частоты (ВЧ) и ультравысокой частоты (УВЧ) на машиностроительных предприятиях являются плавильно- закалочные и сушильные установки. Для индукционного нагрева металла применяются установки (рисунок 4.1, а), состоящие из трансформатора, выпрямителя, генератора и индуктора. Для нагрева неметаллических материалов (например, древесины) вместо индукционной катушки используется конденсатор (рисунок 1, б). Источниками излучений является индуктор или конденсатор, а также генератор и линия передачи от генератора к индуктору или конденсатору.

Рабочие места по обслуживанию нагревательных установок обычно находятся в ближней зоне воздействия ЭМП, где соотношение напряженностей электрической Е и магнитной составляющей Н зависит от вида источника излучения (конденсатор или индуктор).

Нормирование воздействия ЭМП высокой и ультравысокой частот.

Предельно допустимое значение Е и Н в диапазоне частот 60кГц...300 МГц на рабочих местах персонала следует определять исходя из допустимой энергетической нагрузки и времени воздействия по формулам:

Рис 4.2 – Графики для определения β

$$E_{ПД} = \sqrt{\frac{Э_{E_{пд}}}{T}} \qquad H_{ПД} = \sqrt{\frac{Э_{H_{пд}}}{T}} \qquad (3)$$

где $E_{ПД}$ и $H_{ПД}$ –предельно допустимые значения напряженности электрического, В/м, и магнитного, А/м, полей

$Э_{Епд}$ и $Э_{Нпд}$ - предельно допустимые значения энергетической нагрузки в течение рабочего дня $(В/м)^2$ ч и $(А/м)^2$ ч.

Защита от воздействия электромагнитных полей индуктора и конденсатора

Для защиты обслуживающего персонала от электромагнитных полей индукторов и конденсаторов их экранируют. Форма экрана должна удовлетворять конструктивным и эксплуатационным требованиям. Экраны применяются сплошные с вентиляционными и смотровыми окнами, а также в форме цилиндра или прямоугольного параллелепипеда.

Практическая часть

Методика расчета экрана индуктора высокочастотной установки для нагрева металла

Методика расчета экрана индуктора состоит в следующем. Вначале вычисляется напряженность магнитной составляющей поля Н от индуктора по формуле (2). β определяется по графику. Сравнивается полученное значение Н с допустимым значением $Н_Д$ (формула 3) по ГОСТ 12.1.006-84. ($Эн_{пд}$=200А/м). Определяется требуемая эффективность экранирования: $Э_{тр} = \frac{H}{H_Д}$ (4)

где $Э_{тр}$ - требуемая эффективность экранирования; Н - действующее значение напряженности магнитной составляющей поля, А/м; $Н_Д$ - допустимый уровень напряженности магнитной составляющей поля, А/м.

Проектирование экрана проводится с учетом обеспечения доступа к нагревательной установке, возможности механизации процесса загрузки и т.д., а также с учетом минимальной потери энергии в экране.

Радиус цилиндрического замкнутого экрана $R_{экр}$ нагревательной установки для закалки металлов при условии, что потери в нем не превышают 1 % мощности генератора, определяются по формуле:

$$R_{экр} = 0{,}64 R_{инд} \sqrt[3]{\frac{\omega^2 \cdot I^2 \cdot \rho \cdot R_{инд}}{\delta \cdot P \cdot l_k}} \qquad (5)$$

где $R_{инд}$ - радиус катушки индуктора, м; ω - число витков катушки: I - сила тока в катушке, А; □ - удельное сопротивление материала экрана (таблица 4.1), Ом · м; δ - глубина проникновения (расстояние, на котором напряженность поля уменьшается в е = 2,73 раза), м; Р- мощность генератора, Вт; $l_К$ - длина катушки, м.

Глубина проникновения электрического поля $\delta = 0{,}52\sqrt{\frac{\rho}{\mu \cdot f_m}}$ (6)

где μ - относительная магнитная проницаемость материала экрана (таблица 4.1);

$f_М$ - частота колебаний электромагнитного излучения, МГц.

Таблица 4.1 – Характеристики материалов экранов

Материал	Удельное сопротивление ρ, Ом · м	Относительная магнитная проницаемость,μ
Алюминий	$0{,}28 \cdot 10^{-7}$	1
Медь	$0{,}17 \cdot 10^{-7}$	1
Сталь	$1{,}5 \cdot 10^{-7}$	150

Проверяется значение $R_{экр}$ по условию, что расстояние между витками индуктора и стенками цилиндра должна быть не менее радиуса индуктора, то есть

$$R_{экр} \geq 2R_{инд} \quad , \qquad (7)$$

где $R_{инд}$ - радиус витков индуктора (рисунок 4.3), м.

Если условие не выполняется, то принимаем $R_{экр} = 2R_{инд}$,

Высота экрана определяется из формулы эффективности экранирования:

$Э_{экр} = \exp(3{,}6 \cdot l_{экр}/D_{экр})$, (8)

только в место $Э_{экр}$ подставляется $Э_{тр}$

$$l_{экр} = (D_{экр}/3{,}6) \cdot \ln Э_{ТР} \qquad (9)$$

где $Э_{экр}$ - эффективность экранирования, т.е. величина, показывающая во сколько раз напряженность поля в данном месте уменьшилась в результате экранирования;

$l_{экр}$ - расстояние по оси индуктора от его крайних витков до краев цилиндра экрана, м;

$D_{экр}$ - диаметр цилиндра экрана, м.

Общая длина экрана l определяется по формуле: $l = l_к + 2 \cdot l_{экр}$ (10)

Если в результате расчета стального экрана его габариты получаются большими, то целесообразно применить алюминий или медь.

На эффективность экрана не влияет его толщина, т.к. для экранирования достаточно очень тонкого слоя металла. Поэтому толщина экрана принимается из условия прочности равной 0,8...2 мм.

В результате расчета размеров экрана его эффективность должна быть больше требуемого значения, т.е. $Э_{экр} \geq Э_{тр}$. (11)

Задание. Рассчитать экран высокочастотной плавильной печи. Параметры индуктора и расстояние до рабочего места даны в таблице. В задаче приняты следующие обозначения:

Rинд - радиус катушки индуктора печи, м; lк - длина катушки индуктора, м;

P - мощность плавильной печи, кВт; ω - число витков катушки индуктора;

I - сила тока в катушке, А; f - частота тока, кГц; r - расстояние от оси катушки до рабочего места, м.

Таблица – Исходные данные для задачи.

Вари-ант	Параметры индуктора плавильной печи						Расстояние до рабочего места r, м
	$R_{инд}$, м	$l_к$, м	ω	I, A	f, кГц	P, кВт	
1	0,1	0,15	20	150	150	60	0,6
2	0,2	0,3	40	200	100	60	1,3
3	0,3	0,4	60	300	60	100	2,0
4	0,2	0,4	50	300	150	70	1,5
5	0,1	0,3	25	250	70	60	0,8
6	0,1	0,2	20	150	200	40	0,8
7	0,2	0,2	25	100	400	60	0,6
8	0,2	0,4	30	250	30	70	1,5
9	0,3	0,3	50	350	350	100	2,0
0	0,2	0,3	45	200	50	60	1,3

Порядок выполнения работы 1 Ознакомиться с методикой расчета напряженности магнитного поля Н от катушки индуктора, нормированием Н по ГОСТ 12.1.006-84.

2 Рассчитать экран высокочастотной плавильной печи.

Оформление отчета Отчет должен содержать: название, цель работы, расчет экрана высокочастотной плавильной печи (формулы должны быть написаны с наименованием всех параметров и единиц измерения); выводы.

КОНТРОЛЬНЫЕ ВОПРОСЫ

1. Какое вредное воздействие оказывает на организм человека электромагнитное поле от индукционных катушек и рабочих конденсаторов, применяемых для нагрева материалов? Какие применяются меры защиты от воздействия ЭМП?
2. Как определяются ближняя и дальняя зоны распространения электромагнитного поля? Как рассчитать длину волны электромагнитного излучения при известной частоте колебаний? Как оценивается воздействие в ближней и дальней зоне ЭМП?
3. В чем заключается методика расчета экранирующих устройств? Какой порядок расчета?

4. Объясните формулу расчета требуемой эффективности экранирования ЭМП высоких частот?
5. Что является источниками ЭМП высокой частоты (ВЧ) и ультравысокой частоты (УВЧ) на машиностроительных предприятиях?
6. Какие установки применяются для индукционного нагрева металла и неметаллических материалов, из чего они состоят?

ПРАКТИЧЕСКОЕ ЗАНЯТИЕ № 7

ТЕМА: Анализ средств защиты от опасности механического травмирования

Под механическим травмированием человека понимают повреждения кожных покровов, мышц, костей, сухожилий, позвоночника, глаз, головы и других частей тела. Причиной такого рода травм являются прежде всего шероховатость поверхности, острые кромки и грани инструмента и оборудования, движущиеся механизмы и машины, незащищенные элементы производственного оборудования, передвигающиеся изделия, материалы, заготовки, разрушающиеся конструкции. Механические травмы могут быть следствием падения с высоты. Возможны травмы глаз твердыми частицами, образующимися при обработке материалов.

Все источники механического травмирования можно разделить на *реально* и *потенциально опасные*.

К первым можно отнести: шероховатости поверхности, заусенцы, острые кромки и выступы на различных частях оборудования и подвижные заготовки при работах на металлообрабатывающих станках, движущиеся грузоподъемные машины и средства транспорта.

Ко вторым: сосуды, работающие под давлением, разрушение (взрыв) которых может произойти при нарушении Правил их эксплуатации, штабели материалов, заготовок, готовых изделий, которые при неправильной их укладке могут обрушаться, площадки обслуживания оборудования на высоте, лестницы при несоответствии их требованиям безопасности и т. д.

Защита от травмирования достигается применением технических средств, исключающих или уменьшающих воздействие на работающих травмоопасных производственных факторов. Они могут быть коллективными и индивидуальными. Первые обеспечивают защиту любого работника, обслуживающего травмоопасное оборудование с указанными средствами защиты. Вторые - только тех, кто их использует.

Средства коллективной защиты от механического травмирования стандартизованы ГОСТ 12.4.125-83 и включают целый ряд подвидов (рисунок 4.1).

Защитные устройства должны удовлетворять следующим общим требованиям:

- предотвращать контакт рук и других частей тела человека, его одежды и других предметов с опасными движущимися частями машины, не позволять человеку-оператору машины или другому рабочему приблизить руки и другие части тела к опасным движущимся частям;
- должны быть изготовлены из прочных материалов, выдерживающих условия нормальной эксплуатации, и надежно прикрепляться к машине;
- не создавать иных опасностей, не иметь режущую кромку, заусенец или шероховатости поверхности;
- не мешать выполнению работ.

Наибольшее применение для защиты от механического травмирования машин, механизмов, инструмента находят оградительные, предохранительные, тормозные устройства, устройства автоматического контроля и сигнализации, дистанционного управления.

Рисунок 4.1 – Средства коллективной защиты от механического травмирования

Оградительные средства защиты наиболее распространены в промышленности. Они препятствуют попаданию человека в опасную зону. Все открытые движущиеся и вращающиеся части оборудования, расположенные на высоте до 2500 мм от уровня пола, если они являются источниками опасности, должны быть закрыты сплошным или сетчатым ограждением. Ограждения могут быть полными, закрывающими травмоопасный агрегат в целом, и частичными, исключающими доступ к наиболее опасным частям оборудования. Полные ограждения изготавливаются обычно из металла и выполняют одновременно функции звукоизолирующего ограждения.

Чаще всего конструкция ограждения представляет собой кожух. В корпусах машин и механизмов, а также станков они могут выполняться в виде дверцы, перекрывающей доступ к редукторам, коробкам скоростей и другим элементам привода.

Ограждения в виде щитов (в том числе сетчатых) широко используются в роботизированном производстве.

Переносные щиты устанавливают при проведении ремонтных и наладочных работ для исключения попадания в зону их проведения посторонних лиц, например, при сварочных работах, работах в колодцах подземных коммуникаций, при ремонте электроустановок в цехах.

На металлорежущих станках ограждения, как правило, выполняются в виде защитных экранов, которые для удобства обслуживания могут выполняться откидными.

В качестве материала для изготовления экранов используются металлы и пластики. Экраны удобно выполнять также из прозрачных материалов (безосколочное стекло, пластмасса, триплекс). Защитные экраны не должны ограничивать технологические возможности станка и вызывать неудобства при работе, уборке, наладке, а также приводить к загрязнению пола смазочно-охлаждающей жидкостью. При необходимости защитные экраны следует снабжать рукоятками, скобами для удобства перемещения и установки.

Предохранительные устройства могут быть двух типов: ограничительные и блокировочные. Ограничительные срабатывают при превышении какого-либо параметра, характеризующего работу системы механизма или машин. Например, срезные штифты и шпонки срабатывают при превышении допустимого крутящего момента, предохранительные клапана — рабочего давления, упоры - при выходе элементов за допустимые пределы в пространстве. Таким образом, исключаются аварийные режимы работы оборудования, а следовательно, его возможные поломки и аварии; а в конечном итоге — травмы. Различают предохранительные оградительные устройства с автоматическим восстановлением кинематической цепи после того, как контролируемый параметр пришел в норму, и устройства, которые после срабатывания требуют остановки оборудования для их замены. Примером первых являются предохранительные клапаны, фрикционные муфты, регуляторы давления, вторых — предохранители электроустановок, разрывные мембраны систем, работающих под давлением.

Блокировочные устройства исключают возможность проникновения человека в опасную зону либо устраняют опасный фактор на время пребывания человека в этой зоне. Блокировка бывает механическая, электрическая и комбинированная.

Тормозные устройства подразделяют:

- по конструктивному исполнению — на колодочные, дисковые, конические и клиновые;
- по способу срабатывания — на ручные, автоматические и полуавтоматические;
- по принципу действия — на механические, электромагнитные, пневматические, гидравлические и комбинированные;
- по назначению - на рабочие, резервные, стояночные и экстренного торможения.

Тормоза играют важную роль в обеспечении безопасной эксплуатации, ремонта и обслуживания технологического оборудования, позволяя быстро останавливать валы и прочие элементы, являющиеся потенциальными источниками опасности. Кроме того, они служат для остановки либо торможения груза в подъемно-транспортных машинах.

Устройства автоматического контроля и сигнализации. Наличие контрольно-измерительных приборов — одно из условий безопасной и надежной работы оборудования. Это приборы для измерения давлений, температур, статических и динамических нагрузок, и других параметров, превышение допустимых значений которых может привести к аварии, а следовательно, и к травматизму. Эффективность использования этих приборов повышается при объединении их с системами сигнализации.

Устройства автоматического контроля и сигнализации подразделяют:

- по назначению — на информационные, предупреждающие, аварийные и ответные;
- по способу срабатывания — на автоматические и полуавтоматические;
- по характеру сигнала — на звуковые, световые, цветовые, знаковые и комбинированные;
- по характеру подачи сигналами — на постоянные и пульсирующие.

Информационная сигнализация применяется при проведении разнообразных технологических процессов, на испытательных стендах, а также для согласования действий работающих, в частности, крановщиков и стропальщиков. При монтажных операциях зеленые сигнальные лампы должны включаться на временно не работающем оборудовании. Подобная сигнализация применяется в шумных производствах, где нарушена речевая связь. В поточных и автоматизированных линиях красные сигнальные лампы устанавливают на машинах и установках, которые не контролируются обслуживающим персоналом.

Устройства предупреждающей сигнализации предназначены для предупреждения о возникновении опасности. Чаще всего в них используют световые и звуковые сигналы, поступающие от различных приборов, регистрирующих ход технологического процесса, в том числе уровень опасных и вредных факторов. Для звуковой сигнализации применяют сирены или звонки.

К предупреждающей сигнализации относятся указатели и плакаты «Не включать — работают люди», «Не входить», «Не открывать — высокое напряжение» и др. Для дверей и световых табло, эвакуационных и запасных выходов следует применять зеленый сигнальный цвет (надпись белого цвета). Очень широко в промышленности используются сигнальные цвета (таблица 4.1).

Таблица 4.1 - Смысловое значение, область применения сигнальных цветов и соответствующие им контрастные цвета

Сигнальный	Смысловое значение	Область применения	Контрастный цвет
Красный	Непосредственная опасность. Аварийная или опасная ситуация. Пожарная техника,	Запрещение опасного поведения или действия. Обозначение непосредственной опасности. Сообщение об аварийном отключении или аварийном состоянии оборудования (технологического процесса).	Белый
Желтый	Возможная опасность	Обозначение возможной опасности, опасной ситуации. Предупреждение, предостережение о возможной	Черный
Зеленый	Безопасность, безопасные условия. Помощь, спасение	Сообщение о нормальной работе оборудования, нормальном состоянии технологического процесса. Обозначение пути эвакуации, аптечек, кабинетов,	Белый
Синий	Предписание во избежание опасности	Требование обязательных действий в целях обеспечения безопасности. Разрешение определенных действий	

Знаки безопасности стандартизированы ГОСТ Р 12.4.026—01. Они различаются между собой формой и цветом. Геометрическая форма, сигнальный цвет и смысловое значение основных знаков безопасности приведены в таблице 4.2.

Таблица 4.2 - Смысловое значение основных знаков безопасности

Группа	Геометрическая форма	Сигнальный цвет	Смысловое значение
Запрещающие знаки	Круг с поперечной полосой	Красный	Запрещение опасного поведения или действия
Предупреждающие знаки	Треугольник	Желтый	Предупреждение о возможной опасности.
Предписывающие знаки	Круг	Синий	Предписание обязательных действий во избежание опасности
Знаки пожарной безопасности*	Квадрат или прямоугольник	Красный	Обозначение и указание мест нахождения средств противопожарной защиты, их элементов
Эвакуационные знаки и знаки медицинского и санитарного назначения	Квадрат или прямоугольник	Зеленый	Обозначение направления движения при эвакуации. Спасение, первая помощь при авариях или пожарах. Надпись, информация
Указательные знаки	Квадрат или прямоугольник	Синий	Разрешение. Указание. Надпись или информация

* Знаки пожарной безопасности связаны с проблемой механического травмирования опосредовано (паника в условиях пожара, как правило, приводит к падениям и травмам).

Средства индивидуальной защиты от механического травмирования делятся на несколько групп. Специальная одежда, специальная обувь и средства защиты рук в свою очередь включают в себя большое число подвидов (подгрупп). Деление производится по назначению (от ударов, порезов, проколов и т. д.).

ЗАДАНИЕ ДЛЯ ПРАКТИЧЕСКОГО ЗАНЯТИЯ

1. Изучить средства защиты, принцип их действия.
2. Составить перечень средств защиты для различных работников исходя из варианта.
3. Данные занести в таблицу.

Группа защитных устройств	Принцип действия	Область применения

Таблица Исходные данные

№	1	2	3	4	5	6	7	8	9	10
	слесарь	машинист	электрик	Кановщик	пожарный	сварщик	кузнец	шахтер	металлург	железнодорожник

КОНТРОЛЬНЫЕ ВОПРОСЫ

1. Что понимается под механическим травмированием?
2. Какие источники механического травмирования относятся к реально опасным, а какие к потенциально опасным?
3. Как классифицируются средства коллективной защиты от механического травмирования?
4. Что представляют собой: оградительные средства защиты, предохранительные устройства, блокировочные, тормозные устройства, устройства автоматического контроля и сигнализации?
5. Какие существуют основные знаки безопасности?

6. На какие группы делятся средства индивидуальной защиты от механического травмирования?

2 Методические указания для выполнения самостоятельной работы студентов

Ознакомиться с теоретической частью и ответить на контрольные вопросы.

Вопросы и задания составлены в соответствии разделами и темами рабочей программы учебной дисциплины «Основы производственной санитарии» для удобства при самостоятельной подготовке студентов к учебным занятиям.

Теоретическая часть

1 Производственная санитария как наука.

Производственная санитария (от лат. sanitos – здоровье) – это система организационных, санитарно–гигиенических мероприятий, технических средств и методов, предотвращающих или уменьшающих воздействие на работающих вредных

производственных факторов до значений, не превышающих допустимые (ГОСТ 12.0.002–14* «ССБТ. Термины и определения»).
Санитария - применение на практике (внедрение) мероприятий, разработанных гигиеной, которые направлены на улучшение здоровья населения, оздоровление окружающей среды и продление жизни человека.
Научной основой производственной санитарии является гигиена труда (от греч. hygyieinos – здоровый). Таким образом, санитария и гигиена происходят от одного и того же слова – здоровье. Здоровье – это состояние полного физического, духовного и социального благополучия, а не только отсутствие болезней или физических недостатков (определение ВОЗ).
роизводственная санитария тесно связана со специальными технологическими дисциплинами и организацией производства, а также с медицинскими основами охраны труда (охраной труда, физиологией, психологией труда, эргономикой, безопасностью жизнедеятельности и др.).
Охрана труда – это система обеспечения безопасности жизни и здоровья работников в процессе трудовой деятельности, включающая в себя правовые, социально-экономические, организационно-технические, санитарно-гигиенические, лечебно-профилактические, реабилитационные и иные мероприятия и средства.
Безопасность жизнедеятельности – это наука о комфортном и безопасном взаимодействии человека и окружающей среды.
Эргономика — научная дисциплина, комплексно изучающая закономерности взаимодействия человека с техническими средствами. Т.е. наука, изучающая функциональные возможности человека в трудовых процессах с точки зрения анатомии, антропологии, физиологии, психологии и гигиены в целях создания орудий и условий труда, а также технологических процессов и производственного оборудования, наиболее соответствующих требованиям человеческого организма.
Физиология труда – раздел медицины, изучающий функционирование человеческого организма во время трудовой деятельности (утомляемость, работоспособность, установление оптимальных режимов труда).
Гигиена труда, как самостоятельная научная дисциплина, сформировалась в начале XX столетия, хотя истоки её формирования относятся к периодам истории Древней Греции и Рима. Так, Гиппократ (460–377 гг. до н. э.) писал о болезнях рудокопов, Гален (ок. 200–130 гг. до н. э.) – о поражённых пылью свинца, Плиний Старший (I в. до н. э.) – об отравлениях ртутью и серой.
В XVI в. швейцарский врач и химик Парацельс (1493– 1541) и немецкий врач, геолог и металлург Георгий Агрикола (1494–1555) описали заболевания горняков под названием «Чахотка горняков, каменотёсов, литейщиков». В труде Парацельса «О чахотке и других заболеваниях горнорабочих» показана клиника заболевания, которое сопровождалось лихорадкой, одышкой, кашлем. Ему принадлежит изречение, которое можно рассматривать как идею принципа нормирования, а именно: «Всё есть яд, и всё есть лекарство. Только одна доза делает вещество ядом или лекарством».
Период Средних веков (конец V—XIV вв.) характеризуется полным упадком личной и общественной гигиены. Постоянные войны и низкий культурный и материальный уровень населения служили благоприятной почвой для развития эпидемий.
Вспышки оспы, холеры, тифов, массовое распространение проказы, кожных, венерических и глазных болезней были характерным явлением для того времени. Пандемия чумы в XIV в., известная под названием «черной смерти», унесла около 25 млн. человек. Однако многие средневековые врачи высказывали ценные мысли в отношении гигиены.
Признанным основоположником профессиональной патологии является итальянский врач, профессор медицины, ректор Падуанского университета Бернардино Рамаццини (1633–1714). В 1700 г. им была издана книга «О болезнях ремесленников (рассуждения)»,

в которой были описаны болезни шахтёров, позолотчиков, химиков, кузнецов и других ремесленников (более 50 профессий) и представлены в систематизированном виде вопросы гигиены труда в разнообразных профессиях.

Тема охраны труда рабочих в России нашла своё отражение в трудах М.В. Ломоносова, А.Н. Никитина, Д.П. Никольского и др. В трактате «Первые основания металлургии, или рудных дел» (1763) М.В. Ломоносов указывал на необходимость создания безопасных условий труда «горных людей» путём укрепления горных выработок, вентиляции шахт, удаления подземных вод. В трактате были освещены также вопросы организации труда и отдыха «горных людей» и сформулированы принципы профилактики заболеваний.

Автор первой книги по гигиене труда «Болезни рабочих с указанием предохранительных мер» А.Н. Никитин (1793–1858), описавший условия труда 120 рабочих профессий, признается основоположником гигиены труда в России.

Важное место в развитии гигиены труда занимает один из основоположников отечественной гигиены А.П. Доброславин (1842–1889). Его рассуждения о необходимости изучения всех факторов трудового процесса, которые могут оказать влияние на здоровье и работоспособность человека, в полной мере соответствуют научным представлениям сегодняшнего дня. Он описал условия труда на табачных фабриках, в шахтах, кессонах, клинику пневмокониозов различной этиологии, отравлений свинцом и сероводородом.

Под руководством первого профессора гигиены Московского Императорского университета Ф.Ф. Эрисмана (1842–1915) в конце XIX столетия группа земских санитарных врачей (Дементьев Е.М., Погожев А.В. и др.) осуществляет санитарное обследование предприятий Московской губернии, в результате которого публикуется многотомный труд под его редакцией. Книга Ф.Ф. Эрисмана «Профессиональная гигиена, или гигиена умственного и физического труда» (1877) по праву считается первым в России оригинальным изданием по гигиене труда.

В развитие гигиены труда внес существенный вклад Г.В. Хлопин (1863–1929). Под его руководством выполнены крупные экспериментальные работы по действию промышленных ядов на организм, физиологии труда (энерготраты), гигиене труда и профессиональной патологии в химической и горнорудной промышленностях.

В послевоенной России вопросы гигиены труда получают своё дальнейшее развитие. Уже на 4–й день после взятия большевиками власти был принят декрет о восьмичасовом рабочем дне и ежегодных отпусках. В 1918 г. утверждается первый «Кодекс законов о труде». В 1919 г. формируется Государственная промышленно–санитарная инспекция. По инициативе крупнейших ученых и организаторов здравоохранения создаются научно–исследовательские учреждения по охране и гигиене труда: в 1923 г. в Москве – Институт по изучению профессиональных заболеваний (Обух В.А.), ныне НИИ медицины труда РАМН, в этом же году в Харькове – Украинский институт рабочей медицины, в 1924 г. в Петрограде – Институт по изучению профессиональных болезней, в 1925 г. – Государственный научный институт охраны труда (Левицкий В.А., Каплун С.И.).

В 1933 г. правительством и ЦИК было принято постановление «Об организации государственной санитарной инспекции» с после – дующим развертыванием сети комплексных санитарно–эпидемиологических учреждений – санитарно–эпидемиологических станций (СЭС).

В развитии промышленной токсикологии важное место занимают работы Н.С. Правдина и Н.В. Лазарева.

2 Классификация трудовых процессов и факторов производственной среды.

Рабочая зона – пространство, ограниченное по высоте 2 м над уровнем пола или площадки, на которых находятся места постоянного или непостоянного (временного) пребывания работающих.

Рабочее место – место постоянного или временного пребывания работающих в процессе трудовой деятельности.

Постоянное рабочее место – место, на котором работающий находится большую часть своего рабочего времени (более 50 % или более 2ч непрерывно). Если при этом работа осуществляется в различных пунктах рабочей зоны, постоянным рабочим местом считается вся рабочая зона.

Условия труда - совокупность психофизиологических, санитарно-гигиенических и социально-психологических факторов трудовой деятельности, влияющих:- на здоровье и работоспособность человека, на его отношение к труду;- на эффективность производства, уровень жизни и развитие личности.

Под условиями труда понимают совокупность факторов трудового процесса и производственной среды, в которой осуществляется трудовая деятельность работника, оказывающих влияние на работоспособность и здоровье работника.

К условиям труда относятся

- условия трудового процесса, включая технологию и формы организации труда;
- уровень экономичности используемых технических средств и оборудования;
- условия производственной сферы, микроэкология труда, складывающаяся под воздействием технологических режимов и общего состояния окружающей атмосферы;- внешнее оформление и комфортность места работы;
- ориентация работников на самоохрану труда при повышении уровня культуры труда.

Под факторами трудового процесса (безотносительно окружающей среды) понимают основные его характеристики: тяжесть труда и напряженность труда.

Тяжесть труда – один из основных факторов трудового процесса, отражающий нагрузку преимущественно на опорно- двигательный аппарат и функциональные системы организма (сердечно-сосудистая, дыхательная и др.), которые обеспечивают его трудовую деятельность.

Тяжесть труда характеризуется физической 1динамической нагрузкой, 2массой поднимаемого и перемещаемого груза, 3общим числом стереотипных рабочих движений, 4величиной статической нагрузки, 5характером рабочей позы, 6глубиной и частотой наклона корпуса,7 перемещениями в пространстве.

Физическая динамическая нагрузка определяется в единицах внешней механической работы за смену (кг×м). Подсчитывается путем умножения массы груза (кг) на расстояние его перемещения (м). Данный показатель рассчитывают за смену. Для правильной оценки труда по показателю физической динамической нагрузки необходимо также учитывать пол работающего, характер мышечной нагрузки. Последний может быть общим, когда в трудовую деятельность вовлечено более 2/3 всей мышечной массы, региональным – вовлечено от 1/3 до 2/3 мышечной массы и локальным – вовлечено менее 1/3 мышечной массы.

Масса поднимаемого и перемещаемого вручную груза (кг) на протяжении смены определяется его взвешиванием на весах. При этом регистрируется максимальная величина. Названный показатель можно определить по документам (технологический регламент).

Стереотипные рабочие движения подразделяются в зависимости от характера мышечной нагрузки на локальные и региональные. Понятие "рабочее движение" подразумевает однократное перемещение тела или его части из одного положения в другое. Локальные движения, как правило, выполняются в быстром темпе (60-250 движений в минуту), их количество за смену может достигать нескольких десятков тысяч. При локальных работах темп, т. е. количество движений в единицу времени, практически не меняется; подсчитав число движений за 10-15 мин рассчитывают число движений за 1 мин. Полученную величину умножают на количество минут, в течение которых выполняется эта работа. Региональные рабочие движения выполняются, как правило, в более медленном темпе, и их легко подсчитать за 10-15 мин или за 1-2

операции несколько раз за смену. Общее количество движений за смену определяется, как и при локальной работе.
Общая оценка труда по степени тяжести проводится на основе всех приведенных выше показателей. Окончательная оценка устанавливается по показателю, отнесенному к наибольшему классу. При наличии двух и более показателей классов 3.1 и 3.2 общая оценка повышается на одну ступень (соответственно 3.2 и 3.3 классов). Наивысшая оценка труда по степени тяжести – 3-й класс 3-я степень. Напряженность
Напряженность труда – один из основных факторов трудового процесса, отражающий нагрузку преимущественно на центральную нервную систему, органы чувств, эмоциональную сферу работника.

3 Правовые, нормативно-технические и организационные основы в области производственной санитарии.

Правовую основу производственной санитарии составляют законы, подзаконные и нормативно–правовые акты.
Наибольшей юридической силой обладают законы: Конституция РФ; Трудовой кодекс РФ; ФЗ «О санитарно–эпидемиологическом благополучии населения»; ФЗ «О обязательном социальном страховании от НС на производстве и профессиональных заболеваний»; «об охране здоровья граждан»

Права и обязанности работников и работодателей в области охраны и гигиены труда.

Права и обязанности работников. Как права, так и обязанности работников в отношении безопасности и гигиены труда исчерпывающе определены в ТК РФ (ст. 21, 214, 219, 220)

Важнейшими из этих прав являются: 1) получать достоверную информацию о состоянии условий на рабочем месте, о существующем риске повреждения здоровья и о принятых мерах по защите работника от производственных вредностей и опасностей. В случае отказа работодателя предоставить работнику информацию о состоянии охраны труда на рабочем месте работник вправе обратиться в органы государственного надзора с просьбой об инспектировании его рабочего места и принять личное участие в такой проверке; 2) отказаться от выполнения работ в случае возникновения непосредственных опасностей для жизни и здоровья, предупредив о прекращении работы непосредственного руководителя; 3) отказаться от выполнения вредных или опасных работ, если они не предусмотрены трудовым договором.

К обязанностям работников в области охраны труда относятся:

1) соблюдать требования охраны труда; 2) правильно применять средства индивидуальной и коллективной защиты, т.е. одежду и обувь, маски, очки, респираторы; 3) проходить обучение безопасным методам и приемам выполнения работы, проверку знаний требований охраны труда; 4) немедленно сообщать своим непосредственным или вышестоящим руководителям о любом несчастном случае на производстве и признаках профессионального заболевания, а также о ситуации, которая создает угрозу жизни и здоровью людей. Эта обязанность зафиксирована в ст. 21 ТК РФ как одна из основных обязанностей работника; 5) проходить обязательные медицинские осмотры.

Обязанности и права работодателей. Во-первых, установлено общее требование ко всем работодателям. Они обязаны внедрять современные средства безопасности, предупреждающие производственный травматизм, и обеспечивать санитарно-гигиенические условия, предотвращающие возникновение профессиональных заболеваний. Во-вторых, в различных статьях ТК РФ (ст. 212 и др.) и в других нормативных актах содержится требование обеспечить работникам здоровые и безопасные условия труда. Это требование детализируется в виде конкретных

обязанностей работодателей в различных сферах деятельности, в отношении различных аспектов трудовых отношений. Таких обязанностей зафиксировано около 20.

Тема охраны и гигиены труда изложена в конвенций МОТ, посвященных вопросам охраны труда, в 2010-2013 г.г.: Конвенции МОТ № 187 «Об основах, содействующих безопасности и гигиене труда», Конвенции МОТ № 174 «О предотвращении крупных производственных аварий», Конвенции МОТ № 176 «О безопасности и гигиене труда на шахтах».

Федеральным законодательством установлены права, обязанности и ответственность гражданина в отношении санитарно-эпидемиологического благополучия страны.

Федеральный закон «О санитарно-эпидемиологическом благополучии населения» от 30 марта 1999 г. № 52-ФЗ (редакция от 3 августа 2018 года N 342-ФЗ) направлен на обеспечение санитарно-эпидемиологического благополучия населения как одного из основных условия реализации конституционных прав граждан на охрану здоровья и благоприятную окружающую среду, в том числе и производственную среду. В статье 25 закона указывается, что «условия труда, рабочее место и трудовой процесс не должны оказывать вредное воздействие на человека».

Санитарно-эпидемиологическое благополучие населения – состояние здоровья населения, среды обитания человека, при котором отсутствует вредное воздействие факторов среды обитания на человека, и обеспечиваются благоприятные условия его жизнедеятельности (статья 1).

В соответствии с Федеральным законом о «Санитарно-эпидемиологическом благополучии населения» каждый гражданин, имея право на благоприятную среду обитания и возмещения вреда своему здоровью, правомочен получать от властных структур информацию о состоянии среды обитания, осуществлять общественный контроль за ее санитарным состоянием, вносить предложения по улучшению среды обитания. Такими же правами обладают индивидуальные предприниматели и юридические лица.

Каждый гражданин обязан заботиться о здоровье, гигиеническом воспитании и обучении своих детей, соблюдать требования санитарно-эпидемиологического законодательства и не осуществлять действия, его нарушающие. За данные нарушения установлена дисциплинарная, административная и уголовная ответственность.

Среда обитания человека - совокупность объектов, явлений и факторов окружающей (природной и искусственной) среды, определяющая условия жизнедеятельности человека;

- ФЗ «Об обязательном социальном страховании от несчастных случаев на производстве и профессиональных заболеваний» от 24 июля1998 г. № 125-ФЗ (с изменениями на 17.03.2018г) устанавливает в Российской Федерации правовые, экономические и организационные основы обязательного социального страхования от несчастных случаев на производстве и профессиональных заболеваний. Закон регулирует взаимоотношения пострадавших на производстве (застрахованных), работодателей (страхователей) и посредника между ними – страховщика (Фонда социального страхования РФ) по вопросам возмещения вреда, причиненного жизни и здоровью работника при исполнении им трудовых обязанностей.

Федеральный закон «О промышленной безопасности опасных производственных объектах» от 21 июля 1997 г. №т116-ФЗ (новая редакция от 29.07.2018 г.) определяет правовые, экономические и социальные основы обеспечения безопасной эксплуатации опасных производственных объектов и направлен на предупреждение аварий и обеспечение готовности организаций, эксплуатирующих опасные производственные объекты, к локализации и ликвидации последствий указанных аварий.

Федеральный закон «О радиационной безопасности населения» от 9 января 1996 г. № 3-ФЗ определяет правовые основы обеспечения радиационной безопасности населения и работающих с источниками ионизирующих излучений в целях охраны здоровья

Важным звеном санитарного законодательства являются закон РФ «об охране здоровья

граждан» от 22 июля 1993 г № 5487-1. Под нею подразумевается совокупность мер политического, экономического, правового, социального, культурного, научного, медицинского санитарно-гигиенического и противоэпидемиологического характера, направленных на сохранение и укрепление физического и психического здоровья каждого человека, поддержание его долголетней активной жизни, предоставление ему медицинской помощи в случае утраты здоровья.В целях охраны здоровья граждан, предупреждения инфекционных и профессиональных заболеваний работники отдельных профессий, перечень которых утверждается Правительством Российской Федерации, проходят обязательные при поступлении и периодические медицинские осмотры. Согласно статье 21 этого закона, работодатели несут ответственность за выделение средств на проведение обязательных и периодических медицинских осмотров.

Рассматривая санитарное законодательство, нельзя оставить без внимания Федеральный закон «О предупреждении распространения в Российской Федерации заболевания, вызываемого вирусом иммунодефицита человека (ВИЧ- инфекции)» от 30 марта 1995 г. № 38-Ф3.

4 Производственный микроклимат, освещение.

Наибольшее количество информации (около 90%) об окружающем нас мире человек получает посредством зрения. Качество этой информации во многом зависит от освещения. В связи с этим обеспечение гигиенически рационального естественного и искусственного освещения имеет важное значение для нормальной жизнедеятельности и работоспособности человека. Уровень освещенности оказывает влияние на психические функции и физиологические процессы в организме человека.

Комплекс световых реакций человека, возникающий при воздействии лучистой энергии солнца в его оптическом спектре, т.е. в диапазоне ультрафиолетовых, видимых и инфракрасных излучений, представляет собой природную световую среду, или световой климат.

Из всего спектра электромагнитных колебаний только видимый спектр излучения воздействует на светочувствительные элементы глаза, создавая ощущение света. Наибольшая чувствительность глаза наблюдается к колебаниям с длиной волны 555 нм, которые воспринимаются как желто-зеленый цвет. Чувствительность глаза к желто-зеленому цвету принимается равной 1.

При недостаточной освещенности и плохом качестве освещения состояние зрительных функций человека находится на низком исходном функциональном уровне, повышается утомление зрения в процессе выполнения работы, возрастает опасность травматизма.

Освещенность на рабочих местах должна соответствовать характеру зрительной работы. Увеличение освещенности рабочих поверхностей от 100 до 1000 лк улучшает условия видения объектов, повышает производительность труда на 10–20 %, уменьшает брак на 20 %, снижает количество несчастных случаев на 30 %.

При 1000 лк утомление имеет минимальное значение. Однако существует предел, когда дальнейшее увеличение освещенности почти не дает эффекта (Е более 1000 лк) и является экономически нецелесообразным.

2 Достаточно равномерное распределение яркости на рабочей поверхности. При неравномерной яркости в процессе работы глаз вынужден переадаптироваться, что ведет к утомлению зрения. Степень неравномерности освещенности определяется коэффициентом неравномерности, - отношением максимальной освещенности к минимальной. Чем выше точность работ, тем меньше должен быть коэффициент неравномерности. Равномерность освещенности достигается рациональной схемой размещения светильников, системой освещения.

3 Отсутствие резких теней на рабочих поверхностях. В поле зрения человека резкие тени искажают размеры и формы объектов различения, что повышает утомление зрения, а движущиеся тени могут привести к травмам.

4 Отсутствие блескости. Блескость вызывает нарушение зрительных функций – ослепленность, возникающую при наличии в поле зрения чрезмерно большой яркости и приводящей к быстрому утомлению и снижению работоспособности. Блеклость - это повышенная яркость светящихся поверхностей, вызывающая нарушение зрительных функций (ослепленность), т.е. ухудшение видимости объектов.

Различают блеклость прямую (создается источниками света и осветительными приборами - светильники, окна) и отраженную (от зеркальных поверхностей). Способом защиты от прямой блеклости является понижение яркости источника света с помощью отражателей и рассеивателей, правильный выбор защитного угла светильника и высоты его подвеса. Ослабление отраженной блеклости может быть достигнуто правильным выбором направления светового потока на рабочую поверхность, изменением угла наклона рабочей поверхности, устройством отраженного освещения, заменой блестящих поверхностей матовыми.

5 Постоянство освещенности во времени. Колебания освещенности вызывают переадаптацию глаза, приводят к значительному утомлению.

6 Правильная цветопередача. Спектральный состав света должен отвечать характеру работы.

7 Обеспечение электро-, взрыво- и пожаробезопасности. Неправильная эксплуатация, ошибки, допущенные при проектировании и устройстве осветительных установок в пожаро- и взрывоопасных цехах (неправильный выбор светильников, проводов), могут привести к взрыву, пожару и несчастным случаям.

8 Экономичность. Определяется, во-первых, экономическими и эксплуатационными характеристиками источника света (светоотдача и срок службы лампы) и, во-вторых, является основой выбора варианта проектного решения осветительной установки. Основные санитарно- гигиенические требования к производственному освещению сформулированы в СНиП 23-05–95, отраслевых нормах и др.

Виды производственного освещения. В зависимости от источника света освещение может быть естественным, искусственным и совмещенным. Искусственное освещение применяется в темное время суток и в помещениях, где нет естественного освещения. Источниками искусственного освещения являются лампы накаливания (ЛН) и газоразрядные лампы (ГРЛ).

Естественное освещение может быть верхним и боковым. Искусственное местным, общим и комбинированным. По функциональному назначению освещение подразделяется на: рабочее, аварийное, и специальное.

Рабочее освещение предназначено для обеспечения нормального выполнения производственного процесса, прохода людей, движения транспорта и является обязательным для всех производственных помещений

Аварийное освещение (в помещениях и на местах производства наружных работ) нужно предусматривать, если отключение рабочего освещения и связанное с этим нарушение обслуживания оборудования может привести к взрыву, пожару, длительному нарушению технологического процесса, нарушению работы электростанций. Наименьшая освещенность, создаваемая аварийным освещением, должна составлять 5 % освещенности, нормируемой для рабочего освещения, но не менее 2 лк внутри зданий и не менее 1 лк для территории предприятий.

Специальное освещение может быть эвакуационным, охранным, ремонтным, сигнальным, бактерицидным и эритемным.

Гигиеническое нормирование

Нормирование освещения осуществляется на основании санитарных правил и норм СанПиН 2.2.1/2.1.1.1278 –03 «Гигиенические требования к естественному, искусственному и совмещенному освещению жилых и общественных зданий», строительных норм и правил СНиП 23-05–95 «Естественное и искусственное освещение»,

согласно которым принято раздельное нормирование естественного, искусственного и совмещенного освещения.

Нормы предусматривают наименьшую требуемую освещенность рабочих поверхностей производственных помещений, исходя из условий зрительной работы. Характеристика зрительной работы определяется наименьшим размером объекта различения. Объект различения - рассматриваемый предмет, отдельная его часть или дефект, который требуется воспринимать глазом в процессе работы.

В зависимости от размера объекта различения (от менее 0,15мм до более 5мм) все виды работ, связанные со зрительным напряжением, делятся на 8 разрядов (I-VIII), которые в свою очередь в зависимости от фона и контраста объекта с фоном делятся на 4 подразряда (а, б, в, г).

Уровни освещенности установлены для каждого подразряда работ. При этом освещенность тем выше, чем темнее фон, меньше размер детали и контраст ее с фоном.

Для работ высших разрядов (от I до V) значения освещенности устанавливаются в зависимости от системы общего или комбинированного освещения. Для остальных низших разрядов (Vв - VIIIв) работ малой точности или грубых нормируется освещенность только системы общего освещения. Местное освещение при таких работах нецелесообразно или невозможно. Для работ 1 разряда зрительных работ (например, обработка драгоценных камней - 1500 лк, в лекционных залах 500 лк, для грубых работ 100-200 лк)

Искусственное освещение нормируется количественными (минимальной освещенностью) и качественными показателями (показателями ослепленности и дискомфорта, коэффициентом пульсации освещенности).

Следует отметить, что в ряде случаев СниП предусматривают как повышение, так и понижение уровней освещенности в зависимости от характера работы.

Увеличение освещенности предусматривается при повышенной опасности травматизма или при выполнении напряженной зрительной работы в течение всего рабочего дня. Понижается освещенность при кратковременном пребывании людей в помещении и наличии оборудования, не требующего постоянного наблюдения.

Нормирование естественного освещения

Вследствие крайней изменчивости природного освещения не только в течение суток, но даже в течение коротких промежутков времени для нормирования и расчета естественного освещения помещений принята относительная величина, называемая коэффициентом естественной освещенности (КЕО), который равен отношению естественной освещенности, создаваемой в некоторой точке помещения светом неба (непосредственно или после отражений) $E_{вн}$, к одновременному значению наружной горизонтальной освещенности $E_{н}$, создаваемой светом полностью открытого небосвода, выраженному в процентах:

КЕО=Евн/Ен 100. Значение коэффициента естественной освещенности в соответствии со СНиП 23-05–95 находится в пределах 0,1–10 %.

5: Вредные вещества, излучения

В воздухе рабочей зоны могут находиться вредные вещества различного происхождения в виде газов, паров, аэрозолей, в том числе радиоактивные.

Состав чистого воздуха – это азот 78,08 %; кислород 20,94 %; аргон, неон, другие инертные газы и водяной пар 0,94 %; углекислый газ 0,03 %; прочие газы 0,01%.

Вредное вещество – это вещество, которое при контакте с организмом человека в случае нарушения требований пр санитарии могут вызывать профессиональные заболевания или отклонения в состоянии здоровья, обнаруживаемые современными методами исследований, как в процессе работы, так и в отдаленные сроки жизни настоящего и последующего поколений. Вредные вещества – это химический опасный и вредный производственный фактор.

Действие на организм

По характеру воздействия на организм человека вредные вещества подразделяются на следующие группы:

а) общетоксические – вызывают отравление всего организма или поражающие отдельные системы (ароматические углеводороды, ртуть, свинец, фосфор);

б) раздражающие – вызывают раздражение слизитых оболочек дыхательных путей, глаз, лёгких, кожи. Изменяют реактивную способность организма. Вызывают профзаболевания – дерматиты, бронхиальная астма (аммиак, хлор, сероводород, сильные щелочи, кислоты,);

в) сенсибилизирующие – вызывают аллергические реакции (формальдегид, растворители, лаки, некоторые антибиотики - эритромицин);

г) канцерогенные – вызывают злокачественные или доброкачественные новообразования (асбест, смола ароматичные углеводороды)

д) мутагенные – нарушают генетический код клеток, наследственной информации. (свинец, ртуть, формальдегид, радиоактивные и наркотические вещества);

е) влияющие на репродуктивную (детородную) функцию (бензол, сероуглерод, ртуть, свинец).

Проф заболевания от воздействия вв.

Под действием вредных веществ в организме человека происходят различные нарушения. Эти нарушения проявляются в виде острых, хронических отравлений.

В развитии острого профессионального отравления, как правило, имеются две фазы: первая – неспецифических проявлений (головная боль, слабость, тошнота и т.д.) вторая – специфических (например, отек легких при отравлении оксидами азота или паралич дыхания при отравлении сероводородом).

Хронические отравления возникают постепенно, при длительном поступлении вредных веществ в организм в относительно небольших количествах. Они развиваются в результате накопления массы вредного вещества в организме (материальная кумуляция) или вызываемых им нарушений (функциональная кумуляция). Поражаемые органы и системы в организме при хроническом и остром отравлениях одним и тем же веществом могут отличаться. Например, при остром отравлении бензолом в основном страдает нервная система и наблюдается наркотическое действие, при хроническом – система кроветворения.

Действие химических веществ на кожу

Профессиональные заболевания кожи в большинстве случаев развиваются вследствие контакта кожи с одни, двумя или комплексом вредных производственных факторов.

Все химические вещества по их действию на кожу делятся на три основные группы: 1) оказывающие преимущественно раздражающее действие; 2) обладающие фотостимулирующими и фотосенсибилизирующими свойствами; 3) вещества-сенсибилизаторы.

В первую группу входят облигатные раздражители, вызывающие ожоги и изъявления кожи (концентрированные неорганические кислоты и щелочи, некоторые соли тяжелых металлов, вещества кожно-нарывного действия); факультативные первичные раздражители, вызывающие: а) контактные дерматиты (слабо концентрированные растворы кислот, щелочей, органические кислоты, большинство органических растворителей и др.); б) поражение фолликулярного аппарата (смазочные масла, деготь, пек, хлорированные нафталины и др.); в) токсическую меланодермию (нафтеновые углеводороды); г) ограниченные гиперкератозы и эпителиому (бензапрен, бенз-а-пирен, фенантрен и др.).

Во вторую группу включены химические вещества, вызывающие фотодерматиты (пек, гудрон, асфальт, толь).

Третью группу составляют вещества, вызывающие развитие аллергического дерматита, токсикодермии и экземы при контактном и неконтактном (пероральном, ингаляционном) введении аллергена.

Действие химических веществ на органы дыхания

В условиях промышленных производств ингаляционное поступление в организм работающих вредных веществ является наиболее частым. Однако путь вредных веществ всегда определяет место приложения их токсического действия: большая всасывающая поверхность легких способствует быстрому попаданию токсичных веществ в кровеносное русло, органы и ткани, что обуславливает общетоксическое резорбтивное действие ядов. Среди многообразия промышленных ядов значительное место занимают химические вещества раздражающего действия, токсический эффект которых проявляется путем прямого попадания в дыхательные пути, вызывая различные формы их поражения. Раздражающий эффект этих веществ может проявляться не только при воздействии на органы дыхания, но и при контакте с кожей, а также при попадании в глаза. Известны сочетанные формы интоксикаций, при которых одновременно наблюдается поражение органов дыхания, глаз и кожных покровов.

Комбинированное действие вредных веществ.

В связи со сложностью и многостадийностью химических производств в этих условиях на рабочих могут воздействовать одновременно несколько вредных химических веществ. Проявляется комбинированное действие ядов, то есть одновременное или последовательное действия на организм нескольких ядов при одном и том же пути поступления. Эти вещества могут использоваться в виде сырья, промежуточного и готового продуктов. Некоторые из них являются побочными продуктами технологического процесса. В других отраслях промышленности, таких как металлургической, машиностроительной, в сельском хозяйстве и химико-фармацевтической промышленности также возможно комбинированное действие веществ.

a. Гигиеническое нормирование

ПДК вредных веществ в воздухе рабочей зоны, мг/м^3 – концентрация, которая при ежедневной (кроме выходных дней) работе в течение 8 ч или при другой продолжительности, но не более 41 ч в неделю, в течение всего рабочего стажа не может вызвать заболеваний или отклонений в состоянии здоровья, обнаруживаемых современными методами исследований в процессе работы или в отдаленные сроки жизни настоящего и последующих поколений.

При установлении ПДК вредных веществ руководствуются следующими основными принципами:

– Принцип порогового действия всех типов вредных веществ (в том числе мутагенного и канцерогенного действия). Есть концентрации, при которых нет вредного воздействия на человека, при превышении порога происходит переход количества в качество и начинается вредное действие.

– Принцип приоритета медицинских и биологических показаний к установлению санитарных регламентов по сравнению с технической достижимостью и экономическими требованиями сегодняшнего дня.

- Принцип опережения токсикологических исследований и установления гигиенических нормативов по сравнению с внедрением вещества в производство.

Методы защиты от воздействия вредных веществ делят на 3 группы:

1.Технические (основное направление – не допускать проникновения вредных веществ в воздух рабочей зоны):

- замена ядовитых веществ неядовитыми или менее ядовитыми. Например, ограничение или исключение применение таких растворителей, как бензол, дихлорэтан.

- гигиеническая стандартизация химического сырья и продукции. Примерами могут служить ограничение содержания ароматических углеводородов в бензинах, метилового спирта - в гидролизном спирте.

комплексная механизация и автоматизация технологических процессов;

герметизация технологического оборудования и коммуникаций;

своевременный ремонт оборудования;
промышленная вентиляция.
2.Медико–санитарные:
систематический контроль содержания вредных веществ в воздухе рабочей зоны;
организация рационального и лечебного питания,
использование антидотов для профилактики профессиональных заболеваний.
регистрация и расследование всех случаев отравления, периодические медосмотры;
3.Организационные:
проведение инструктажей; организация рабочего места;
применение СИЗОД – фильтрующие респираторы и противогазы, изолирующие защитные приспособления. К изолирующим СИЗОД относятся шланговые и кислородные дыхательные аппараты.

6 Производственный шум, вибрация

Сочетание звуков различной частоты и интенсивности называется шумом. Шумом являются всякого рода звуки, мешающие восприятию полезных звуков или нарушающие тишину, и также звуки, оказывающие вредное или раздражающее действие на организм человека.

Звук как физическое явление представляет собой волновое колебание упругой среды. Звуковые волны возникают в том случае, когда в упругой среде имеется колеблющееся тело или когда частицы упругой среды приходят в колебательное движение в продольном или поперечном направлении в результате воздействия на них какой-либо возмущающей силы.

Источниками звуков и шумов являются колеблющиеся твердые, жидкие или газообразные среды. Колебательные возмущения, распространяющиеся от источника звука в окружающей среде, называются звуковыми волнами, а пространство, в котором они наблюдаются, – звуковым полем.

В газообразной среде (воздухе) могут распространяться только продольные волны, в которых частицы среды колеблются вдоль направления распространения волн.

Направление распространения звуковой волны называется звуковым лучом. Фронт волны перпендикулярен звуковому лучу. В общем случае фронт волны имеет сложную форму, но в практических случаях ограничиваются рассмотрением трех видов волн: плоской, сферической и цилиндрической. В виде плоской волны звук распространяется, когда размеры источника звука больше, чем длина излучаемой звуковой волны. Плоская волна образуется на значительных расстояниях от источника любых размеров.

С физиологических позиций звук – это ощущение, возникающее в ухе человека в результате изменения давления.

Звуковое давление измеряется в Паскалях (1 Па=1 Н/м^2). Ухо человека ощущает звуковое давление от 2–10^{-5} до 2–10^2 Н/м^2.

Звуковые волны являются носителями энергии. Звуковая энергия, которая приходится на 1 м^2 площади поверхности, расположенной перпендикулярно к распространяющимся звуковым волнам, называется силой звука и выражается в Вт/м^2. Так как звуковая волна представляет собой колебательный процесс, то он характеризуется такими понятиями, как период колебания (Т) – время, в течение которого совершается одно полное колебание, и частота колебаний (Гц) – число полных колебаний за 1 с. Совокупность частот дает спектр шума.

Шумы содержат звуки разных частот и различаются между собой распределением уровней по отдельным частотам и характером изменения общего уровня во времени. Для гигиенической оценки шума используют звуковой диапазон частот от 45 до 11 000 Гц, включающий 9 октавных полос со среднегеометрическими частотами в 31,5; 63; 125; 250; 500; 1000; 2000; 4000 и 8000 Гц.

Орган слуха различает не разность, а кратность изменения звуковых давлений, поэтому интенсивность звука принято оценивать не абсолютной величиной звукового давления, а его уровнем, т.е. отношением создаваемого давления к давлению, принятому за единицу сравнения.

В диапазоне от порога слышимости до болевого порога отношение звуковых давлений изменяется в миллион раз, поэтому для уменьшения шкалы измерения звуковое давление выражают через его уровень в логарифмических единицах – децибелах (дБ).

Ноль децибел соответствует звуковому давлению $2–10^{-5}$ Па, что приблизительно соответствует порогу слышимости тона с частотой 1000 Гц.

В качестве интегральной (одним числом) характеристики шума на рабочих местах применяется оценка уровня звука в дБА (измеренных по так называемой шкале А шумомера), представляющих собой средневзвешенную величину частотных характеристик звукового давления с учётом биологического действия звуков разных частот на слуховой анализатор.

Источники шума

Шум является одним из наиболее распространённых неблагоприятных факторов производственной среды, воздействие которого на работающих, сопровождается развитием у них преждевременного утомления, снижением производительности труда, ростом общей и профессиональной заболеваемости, а также травматизма.

В настоящее время трудно назвать производство, на котором не встречаются повышенные уровни шума на рабочих местах. К наиболее шумным относятся горнорудная и угольная, машинно–строительная, металлургическая, нефтехимическая, лесная и целлюлозно–бумажная, радиотехническая, легкая и пищевая, мясомолочная промышленности и др.

На заводах железобетонных конструкций шум достигает 105–120 дБА. Шум является одной из ведущих профессиональных вредностей в деревообрабатывающей и лесозаготовительной промышленностях. Так, на рабочем месте рамщика и обрезчика уровень шума колеблется от 93 до 100 дБА с максимумом звуковой энергии в области средних и высоких частот. В этих же пределах колеблется шум в столярных цехах, а лесозаготови- тельные работы (валка, трелевка леса) сопровождаются уровнем шума от 85 до 108 дБА за счет работы трелевочных лебедок, тракторов и других механизмов.

Подавляющее большинство производственных процессов в прядильных и ткацких цехах также сопровождается образованием шума, источником которого является бойковый механизм ткацкого станка, удары погонялки челнока. Наиболее высокий уровень шума наблюдается в ткацких цехах – 94–110 дБА.

Наиболее шумными операциями в машиностроении, в том числе, авиастроении, автомобилестроении, вагоностроении и др. следует считать обрубные и клепальные работы с использованием пневматических инструментов, режимные испытания двигателей и их агрегатов различных систем, стендовые испытания на вибропрочность изделий, барабанную готовку, шлифовку и полировку деталей, штампопрессовую заготовку.

Для нефтехимической отрасли характерными являются высокочастотные шумы различных уровней за счет сброса сжатого воздуха из замкнутого технологического цикла химических производств или от оборудования, работающего на сжатом воздухе, например, сборочных станков и вулканизационных линий шинных заводов.

Металлургическую промышленность в целом можно отнести к отрасли с выраженным шумовым фактором. Так, интенсивный шум характерен для плавильных, прокатных и трубопрокатных производств. Из производств, относящихся к этой отрасли, шумными условиями характеризуются метизные заводы, оснащенные холодновысадочными автоматами.

В лесной и целлюлозно–бумажной отраслях наиболее шумными являются деревообрабатывающие цеха.

В горнорудной и угольной промышленностях наиболее шумными являются операции механизированной добычи полезных ископаемых как с использованием ручных машин

(пневмо- перфораторы, отбойные молотки), так и с помощью современных стационарных и самоходных машин (комбайны, буровые станки и пр.).

Пищевая промышленность – наименее шумная из всех. Характерные для нее шумы генерируют поточные агрегаты кондитерских и табачных фабрик. Однако отдельные машины этих производств создают значительный шум, например, мельницы зерен какао, некоторые сортировочные машины.

В каждой отрасли промышленности имеются цеха или от- дельные компрессорные станции, снабжающие производство сжатым воздухом или перекачивающие жидкости или газооб- разные продукты. Последние имеют большое распространение в газовой промышленности как большие самостоятельные хозяйства. Компрессорные установки создают интенсивный шум.

Шум является также наиболее характерным неблагоприятным фактором производственной среды на рабочих местах пассажирских, транспортных самолетов и вертолетов; подвижного состава железнодорожного транспорта; морских, речных, рыбопромысловых и других судов; автобусов, грузовых, легковых и специальных автомобилей; сельскохозяйственных машин и оборудования; строительнодорожных, мелиоративных и дру гих машин.

Уровни шума в кабинах современных самолетов колеблются в широком диапазоне – 69–85 дБА (магистральные самолеты для авиалиний со средней и большой дальностью полета). В кабинах автомобилей средней грузоподъемности при различных режимах и условиях эксплуатации уровни звука составляют 80–102 дБА, в кабинах большегрузных автомобилей – до 101 дБА, в легковых автомобилях – 75–85 дБА.

Таким образом, для гигиенической оценки шума важно знать не только его физические параметры, но и характер трудовой деятельности человека–оператора, и, прежде всего, степень его физической или нервной нагрузки.

Вибрация

Общие сведения

Под вибрацией понимают механические колебания упругих тел, характеризующиеся периодичностью изменения параметров. Вибрация возникает при неправильной балансировке валов, шкивов в машинах и станках, воздействии динамических нагрузок, при работе машин и механизмов ударного действия.

Основными параметрами характеризующими вибрацию являются: виброперемещение, виброскорость и виброускорение.

Виброперемещение (x) – величина отклонения колеблющейся точки от положения равновесия.

Виброскорость м/с (υ) и виброускорение м/с^2 (а) являются соответственно первой и второй производной по времени от виброперемещения.

Действие на организм

Вибрация может оказывать на человека как положительное, так и отрицательное действие. Вибрация относится к факторам, обладающим значительной биологической активностью. Степень распространения колебаний по телу зависит от их частоты, амплитуды, площади участков тела, соприкасающихся с вибрирующим объектом, места приложения и направления оси вибрационного воздействия, демпфирующих свойств тканей, явления резонанса и других условий.

При изучении биологического действия вибрации принимается во внимание характер её распространения по телу человека, которое рассматривается как сочетание масс с упругими элементами. В одном случае это всё туловище с нижней частью позвоночника и тазом (стоящий человек), в другом случае – верхняя часть туловища в сочетании с верхней частью позвоночника, нагибающийся вперёд (сидящий человек). Независимо от места возбуждения колебания затухают при распространении по телу тем больше, чем

выше их частота, причём величина затухания не зависит от уровня интенсивности колебаний в зоне возбуждения.
Благоприятное воздействие оказывает местная вибрация малой интенсивности: восстановление трофических изменений, быстрое заживление ран, притупление боли, улучшение функционального состояния центральной нервной системы и др.
Длительное воздействие общей вибрации может привести к развитию вибрационной болезни.
Гигиеническое нормирование
Основным законодательным документом гигиенического нормирования вибрации является СН 2.2.4/2.1.8.566–96 «Производственная вибрация, вибрация в помещениях жилых и общественных зданий».
Гигиеническая оценка постоянной и непостоянной вибрации, воздействующей на человека, должна производиться следующими методами:
- частотным (спектральным) анализом нормируемого параметра;
– интегральной оценкой по частоте нормируемого параметра;
– интегральной оценкой с учётом времени вибрационного воздействия по эквивалентному (по энергии) уровню нормируемого параметра.
Нормируемыми параметрами являются среднеквадратические значения виброскорости (v) и виброускорения (a), и их логарифмические уровни (L_v, L_a).
Нормируемый диапазон частот устанавливается:
– для локальной вибрации в виде октавных полос со среднегеометрическими частотами: 8; 16; 31,5; 63; 125; 250; 500;1000 Гц;
– для общей вибрации в виде октавных или 1/3 октавных полосах со среднегеометрическими частотами: 0,8; 1; 1,25; 1,6; 2,0; 2,5; 3,15; 4,0; 5,0; 6,3; 8,0; 10,0; 12,5; 16,0; 20,0; 25,0; 31,5;40,0; 50,0; 63,0; 80,0 Гц.
Предельно допустимый уровень (ПДУ) вибрации – это уровень фактора, который при ежедневной (кроме выходных дней) работе, но не более 40 часов в неделю в течение всего рабочего стажа, не должен вызывать заболеваний или отклонений в состоянии здоровья. Соблюдение ПДУ вибрации не исключает нарушение здоровья у сверхчувствительных лиц.
ПДУ нормируемых параметров производственной локальной вибрации и общей вибрации всех категорий при длительности вибрационного воздействия 480 мин (8 ч) приведены в таблицах СН 2.2.4/2.1.8.566–96. Санитарные нормы одночисловых показателей вибрационной нагрузки на человека для длительно-сти смены 8 часов в октавных полосах частот приведены в таблице 5.
Допустимое значение вибрации U_T при длительности её воздействия T менее 480 мин (8 ч) определяется по формуле $U_T=U_{480}\cdot(480/T)^{1/2}$, где U_{480}–норма вибрации при длительности воздействия 480 мин. Максимальный уровень вибрации не должен превышать значений, вычисленных для T=30 мин.

7 Основы физиологии труда.
Физиология труда - раздел таких медицинских дисциплин нормальная физиология и гигиена труда, изучающий измене функционального состояния организма человека под производственной деятельности и разрабатывающий чески обоснованные средства организации трудового процесса, способствующие предупреждению утомления и поддержанию высокого уровня работоспособности.
Исследования по физиологии труда проводятся в двух направлениях:
изучение общих физиологических закономерностей трудовых процессов;
изучение физиологических реакций организма при конкретных видах производственной деятельности.
Задачи физиологии труда охватывают широкий круг вопросов:
изучение физиологических закономерностей при физических, нервно-психических

нагрузках и при воздействии других вредных производственных факторов (шума, вибрации, микроклимата и др.);
исследование физиологических механизмов, определяющих динамику работоспособности человека в современных производственных условиях;
разработку физиологических основ мероприятий в целях повышения работоспособности и снижения утомления.
Классификация основных видов (форм) организации трудовой деятельности. Автоматизированный труд подразделяется на комплексно-автоматизированный и собственно автоматизированный. Комплексная автоматизация труда - это такая высокая степень организации производства, при которой управление осуществляется с дистанционных щитов и пультов управления, располагающихся в изолированных помещениях или кабинах. Ее разновидностью является автономная комплексная автоматизация труда, представленная разнообразными транспортными средствами. Основной вред в данном случае наносят нервно-психические перегрузки.
Автоматизированное производство - более низкая ступень, так как в ее организации хотя и имеет место управление с пультов и щитов, но они располагаются в цехе рядом с оборудованием. Поэтому к такому вредному производственному фактору как нервно-психические перегрузки прибавляются факторы, присущие конкретному производству: химические вещества, пыль, шум и пр.
В целом же автоматизированный труд имеет несомненное гигиеническое преимущества прежде всего в том, что в несколько раз сокращается численность работников во вредных условиях труда.
Механизация труда - это более низкая, но самая частая ступень организации производства, при которой полностью или частично рабочие операции выполняют машины и механизмы. Механизация труда подразделяется на комплексно-механизированный, собственно механизированный и механизированно-ручной труд.
Комплексно-механизированный труд представляет такую организацию производственного процесса, когда основные и вспомогательные технологические процессы выполняются машинами, механизмами и другими видами оборудования. На первый план из вредных производственных факторов выходят те, которые генерирует данное производство- шум, пыль и пр.
Механизированный труд отличается от предыдущего тем, что в нем имеет место неполная механизация. Поэтому при этой распространенной форме организации производства наблюдаются физические перегрузки в сочетании с воздействием других вредных производственных факторов.
Механизированно-ручной труд (весьма распространенный) тоже относится к труду с неполной механизацией, так как при выполнении работ широко используются механизированно-ручные пневмо- и электроинструменты. Эти вредные производственные факторы аналогичны физическим перегрузкам, но выражены в боль- шей степени.
Ручной труд - это труд, который выполняется вручную с использованием исключительно мускульной силы человека и примитивных орудий труда (лопаты, лома и др.) без применения инструментов с приводом. Главным вредным производственным фактором при ручном труде являются физические перегрузки. Другие вредные производственные факторы воздействуют на работника достаточно интенсивно, так как он находится в эпицентре их выделения (генерации) - на расстоянии вытянутой руки. Исключением надо считать ручной труд при работе на конвейерах, при котором у трудящихся возможны нервно-психические перегрузки. На производстве указанные виды труда далеко не всегда встречаются в чистом виде, а чаще в различных соотношениях.
Некоторые понятия в физиологии труда. Эффективность трудовой деятельности человека в значительной степени зависит от следующих факторов: предмет и орудия труда, организация рабочего места, условия труда, технико-организационные мероприятия. Эффективность согласования указанных факторов с возможностями человека во многом

зависит от наличия определенной работоспособности.

8 Роль средств индивидуальной защиты в профилактике травматизма и заболеваний.

Под средствами индивидуальной защиты (СИЗ) понимается средства, используемые работниками для предотвращения или уменьшения воздействия вредных и опасных производственных факторов, а также для защиты от загрязнения.

Средства индивидуальной защиты применяют в тех случаях, когда безопасность труда не может быть обеспечена конструкцией оборудования, организацией производственного процесса, архитектурно-планировочными решениями и средствами коллективной защиты.

Требования к средствам индивидуальной защиты

Работодатель обязан обеспечить приобретение и выдачу прошедших в установленном порядке сертификацию или декларирование соответствия средств индивидуальной защиты. Сертификация СИЗ – это процедура подтверждения соответствия средств индивидуальной защиты установленным нормам.

Средства индивидуальной защиты должны обеспечивать предотвращение или уменьшение действия опасных и вредных производственных факторов. Выбор конкретного типа СИЗ работающих должен осуществляться с учетом требований безопасности для данного процесса или вида работ.

Средства индивидуальной защиты не должны изменять своих свойств при их стирке, химчистке и обеззараживании, должны подвергаться оценке по защитным, физиолого-гигиеническим и эксплуатационным показателям, иметь инструкцию с указанием назначения и срока службы изделия, правил его эксплуатации и хранения.

Обязанности работодателя по обеспечению работников средствами индивидуальной защиты

Работодатель обязан:

обеспечивать работников средствами индивидуальной защиты в соответствии с установленными сроками.

заменить пришедшие средства индивидуальной защиты в негодность до окончания срока пользования по причинам, не зависящим от работника (пропажа, порча).

соблюдать сроки периодических испытаний и проверки исправности технических средств индивидуальной защиты (респираторов, противогазов, предохранительных поясов).

осуществлять контроль за правильным использованием и обязательным применением выданных средств индивидуальной защиты.

Работники не должны допускаться к работе без положенных средств индивидуальной защиты, в неисправной, загрязненной специальной одежде или обуви, с неисправными или не прошедшими очередное испытание или проверку техническими средствами индивидуальной защиты.

Ответственность за своевременную и в полном объеме выдачу работникам средств индивидуальной защиты, прошедших в установленном порядке сертификацию или декларирование соответствия в соответствии с типовыми нормами, организацию контроля за правильностью их применения работниками, а также за хранение и уход за средствами индивидуальной защиты возлагается на работодателя.

Если работник не обеспечен сертифицированными и исправными средствами индивидуальной защиты, которые положены ему в соответствии с нормами,

работодатель не вправе требовать от него выполнения трудовых обязанностей и обязан оплатить возникший по этой причине простой (ст. 220 ТК РФ).

Обязанности работников по применению средств индивидуальной защиты

Работник обязан:

правильно применять средства индивидуальной защиты, выданные ему в установленном порядке. В случае необеспечения работника, занятого на работах с вредными и (или) опасными условиями труда, а также с особыми температурными условиями или связанных с загрязнением, СИЗ в соответствии с законодательством Российской Федерации он вправе отказаться от выполнения трудовых обязанностей, а работодатель не имеет права требовать от работника их исполнения и обязан оплатить возникший по этой причине простой.

ознакомиться при заключении трудового договора с «Межотраслевыми правилами обеспечения работников специальной одеждой, специальной обувью и другими средствами индивидуальной защиты», а также с соответствующими его профессии и должности типовыми нормами выдачи СИЗ.

своевременно с окончанием соответствующего периода года сдавать для хранения до следующего периода года средства индивидуальной защиты, предназначенные для использования в особых температурных условиях, обусловленных ежегодными сезонными изменениями температуры.

своевременно проходить инструктажи при применении средств индивидуальной защиты, применение которых требует от работников практических навыков (респираторы, противогазы, самоспасатели, предохранительные пояса, накомарники и др.), о правилах применения указанных СИЗ, простейших способах проверки их работоспособности и исправности, а также тренировку по их применению.

своевременно ставить в известность работодателя (или его представителя) о выходе из строя (неисправности) средств индивидуальной защиты.

своевременно сдавать средства индивидуальной защиты для стирки, обеспыливания и др.

не выносить средства индивидуальной защиты по окончании рабочего дня за пределы территории работодателя или территории выполнения работ работодателем – индивидуальным предпринимателем.

Контрольные вопросы

Тема 1 Производственная санитария как наука.

1. Предмет, цель и содержание дисциплины.
2. Основные задачи курса.
3. Истоки формирования науки.
4. Комплексный характер дисциплины, место в системе наук.
5. Основные термины и определения.
6. Основные понятия, термины и определения.
7. Перспективы развития производственной санитарии.
8. Основные составляющие производственной среды
9. Трудоспособность человека и её факторы
10. Личность как элемент системы «человек - среда»

Тема 2 Классификация трудовых процессов и факторов производственной среды.

1. Современные направления деятельности и задачи.
2. Идентификация источников физических, химических, биологических и психо-физиологических производственных факторов.
3. Характеристика вредных производственных факторов в отрасли.

4. Характер взаимодействия организма человека с факторами производственной среды.
5. Характеристика факторов трудовых процессов.

Тема 3. Правовые, нормативно-технические и организационные основы в области производственной санитарии.

1. Понятие санитарного законодательства как совокупности законов, регулирующих отношения в области охраны здоровья людей от неблагоприятного или опасного влияния многообразных факторов среды обитания человека.
2. Нормативно-правовые акты в области производственной санитарии.
3. Надзор и контроль за соблюдением санитарного законодательства.
4. Гигиена труда женщин и молодежи
5. Закон «О санитарно-эпидемиологическом благополучии населения»
6. Виды санитарного надзора.
7. Государственный надзор за соблюдением санитарного законодательства
8. Федеральная служба по надзору в сфере защиты прав потребителей и благополучия человека (Роспотребнадзор).

Тема 4: Производственный микроклимат, освещение.

1. Понятие о микроклимате производственного помещения.
2. Параметры микроклимата.
3. Влияние параметров микроклимата на здоровье и работоспособность человека.
4. Приборы, измеряющие микроклимат.
5. Гигиеническое нормирование характеристик микроклимата в производственных помещениях.
6. Влияние классов труда на нормирование микроклимата.
7. Виды освещения.
8. Типы осветительных приборов.
9. Требования к производственному освещению.
10. Производственное освещение, системы и виды.
11. Естественное и искусственное освещение: рабочее, аварийное, охранное, дежурное.
12. Системы освещения: общее, местное, комбинированное.
13. Гигиеническое нормирование естественного и искусственного освещения.
14. Совмещенное освещение помещений.

Тема 5: Вредные вещества, излучения

1. Группы химически опасных и вредных факторов.
2. Виды химических опасностей.
3. Классификация по характеру воздействия на человека.
4. Пути проникновения химических опасностей.
5. Специфические отдельные группы веществ.
6. Химические вещества искусственного происхождения.
7. Токсикология вредных веществ в воздухе рабочей зоны.
8. Отравление вредными веществами.
9. Острые отравления, хронические.
10. Сенсибилизация.
11. Толерантность организма.
12. Биологическое действие вредных веществ.
13. Первичное специфическое действие вредных веществ.
14. Мутагенное и канцерогенное действие вредных веществ.
15. Правила измерения содержания вредных веществ в жилых помещениях.
16. Комбинированное действие вредных веществ.

17. Аддитивное действие.
18. Потенцированное действие.
19. Антагонистическое действие.
20. Независимое действие.
21. Пути обезвреживания ядов.
22. Причины образования пыли и ее основные свойства.
23. Пыль как производственная вредность.
24. Химический состав пыли.
25. Воспламеняемость и взрывоопасность пыли.
26. Оценка вредности пыли.
27. Методы измерения концентрации пыли, и средства защиты от пыли.
28. Методы очистки воздуха от пыли.
29. Источники излучений.
30. Физико–гигиеническая характеристика излучений.
31. Гигиеническое нормирование излучений.
32. Методы и средства регистрации излучений.
33. Профилактические мероприятия и меры защиты при работе с источниками излучений.

Тема 6: Производственный шум, вибрация

1. Основные источники, физические параметры шума и вибрации.
2. Классификация производственных шумов и вибраций.
3. Общее действие на организм.
4. Принципы гигиенического нормирования.
5. Система мероприятий по профилактике на производстве.

Тема 7: Основы физиологии труда.

1. Физиологические особенности и классификация физического труда.
2. Особенности физиологических реакций организма при умственном труде и его классификация.
3. Физиологические сдвиги в организме при работе.
4. Утомление и переутомление.
5. Пути сохранения работоспособности и повышения производительности труда.
6. Хронометражные исследования на производстве

Тема 8: Роль средств индивидуальной защиты в профилактике травматизма и заболеваний.

1. Роль средств индивидуальной зашиты в профилактике травматизма и заболеваний.
2. Классификация средств индивидуальной защиты.
3. Защита глаз.
4. Защита головы
5. Защита органов слуха.
6. Защита органов дыхания.
7. Спецодежда.
8. Спецобувь.
9. Защитные перчатки, защитные дерматологические средства.

Список литературы

1 Глебова Е.В. Производственная санитария и гигиена труда: учебное пособие / Е. В. Глебова. - 2-е изд., перераб. и доп. - М. : Высшая школа, 2007. - 382 с. : ил. –

2 Безопасность жизнедеятельности : учебное пособие / В. А. Подюков, В. В.

Токмаков, В. М. Куликов ; под ред. В. В. Токмакова ; Уральский государственный горный университет. - 3-е изд., испр. и доп. - Екатеринбург : УГГУ, 2007. - 314 с.

3 Гигиена труда [Текст]: учебник/Под ред. Н.Ф. Измерова, В.Ф. Кириллова. – М.: ГЭОТАР–Медиа, 2010. – 592 с.

4 Трудовой кодекс РФ от 30.12.2001 г. № 197–ФЗ

МИНОБРНАУКИ РОССИИ

ФГБОУ ВО «Уральский государственный горный университет»

УТВЕРЖДАЮ
Проректор по учебно-методическому комплексу _____С.А. Упоров

МЕТОДИЧЕСКИЕ УКАЗАНИЯ ПО ОРГАНИЗАЦИИ САМОСТОЯТЕЛЬНОЙ РАБОТЫ И ЗАДАНИЯ ДЛЯ ОБУЧАЮЩИХСЯ

ПРИКЛАДНОЕ ПРОГРАММНОЕ ОБЕСПЕЧЕНИЕ

Специальность
21.05.04 Горное дело

Профиль (направленность)
Менеджмент и экономика горнопромышленного производства

квалификация выпускника: **горный инженер (специалист)**

Автор: Дружинин А.В., доцент, канд. техн. наук

Одобрены на заседании кафедры	Рассмотрены методической комиссией
Информатики	Инженерно-экономического факультета
(название кафедры)	*(название факультета)*
Зав. кафедрой _____	Председатель _____
(подпись)	*(подпись)*
Дружинин А.В.	Мочалова Л.А.
(Фамилия И.О.)	*(Фамилия И.О.)*
Протокол № 1 от 08.09.2022	Протокол № 1 от 13.09.2022
(Дата)	*(Дата)*

Екатеринбург

Оглавление

ЧАСТЬ I. ПОНЯТИЕ ППП.....3
Тема 1.1 Введение в предмет. Понятие ППП.....4
Тема 1.2 Структура и основные компоненты ППП.....10
Тема 1.3 Эволюция ППП. Примеры современных ППП.....13
ЧАСТЬ II. ППП MS OFFICE.....22
Тема 2.1 Структура и состав MS Office. Основные приложения 23
Тема 2.2 Введение в офисное программирование.....29
Тема 2.3 Макросы. Использование макрорекордера.....34
Тема 2.4 Среда разработки VBE.....38

ЧАСТЬ I. ПОНЯТИЕ ППП
ТЕМА 1.1 ВВЕДЕНИЕ В ПРЕДМЕТ. ПОНЯТИЕ ППП

Цели и задачи дисциплины

- Изучение основных принципов, используемых в разработке интегрированных программных продуктов.
- Изучение структуры, состава и назначения компонентов интегрированного ПО, а также средств организации взаимодействия между компонентами и инструментальных средств расширения функциональности.
- Формирование навыков работы со средствами автоматизации решения прикладных задач.
- Формирование навыков использования встроенных средств разработки.
- Требования к уровню освоения дисциплины
- В результате изучения дисциплины студенты должны:
- знать принципы построения прикладных информационных систем
- уметь использовать современные программные средства для обработки разнородной информации;
- уметь автоматизировать процесс решения прикладных задач с помощью встроенных языков программирования;
- иметь представление о современном состоянии и тенденциях развития рынка прикладного ПО.

Основные понятия и определения

Информационная система (ИС) - организационно упорядоченная совокупность документов (массивов документов) и информационных технологий, в том числе с использованием средств вычислительной техники и связи, реализующих информационные процессы. Информационные системы предназначены для хранения, обработки, поиска, распространения, передачи и представления информации.

Автоматизированная (информационная) система (АС) - совокупность программных и аппаратных средств, предназначенных для хранения и/или управления данными и ин-

формацией и производства вычислений и управляемая человеком-оператором (в этом главное отличие автоматизированной системы от автоматической).

Многоуровневое представление ИС - модель представления информационной системы в виде совокупности взаимосвязанных уровней, разделенных по функциональному назначению (рис. 1).

Рис. 1. Многоуровневое представление информационных систем.

Аппаратное обеспечение ИС - комплекс электронных, электрических и механических устройств, входящих в состав информационной системы или сети.

Программное обеспечение (ПО) — совокупность программ и данных, предназначенных для решения определенного круга задач и хранящиеся на машинных носителях.

Программа — последовательность формализованных инструкций, представляющих алгоритм решения некоторой задачи и предназначенная для исполнения устройством управления вычислительной машины. Инструкции программы записываются при помощи машинного кода или специальных языков программирования. В зависимости от контекста термин «программа» может относится к исходным текстам, при помощи которых записывается алгоритм, или к исполняемому машинному коду.

Программист - специалист, занимающийся разработкой и проверкой программ. Различают системных и прикладных программистов.

Пользователь - человек, принимающий участие в управлении объектами и система ми некоторой предметной области и являющийся составным элементом автоматизированной системы.

Прикладное программное обеспечение - программное обеспечение, ориентированное на конечного пользователя и предназначенное для решения пользовательских задач.
Прикладное ПО состоит из:

- отдельных прикладных программ и пакетов прикладных программ, предназначенных для решения различных задач пользователей;
- автоматизированных систем, созданных на основе этих пакетов.

Пакет прикладных программ - комплект программ, предназначенных для решения задач из определенной проблемной области. Обычно применение пакета прикладных программ предполагает наличие специальной документации: лицензионного свидетельства, паспорта, инструкции пользователя и т.п.

Классификация программного обеспечения

Любая классификация подразумевает выбор некоторого группировочного признака (или нескольких), на основании которого и производится отнесение объектов к тому или иному классу. Так, при классификации программного обеспечения по способу распространения можно выделить следующие категории список не полный):

- Commercial Software - коммерческое (с ограниченными лицензией возможностями на использование), разрабатываемое для получения прибыли.
- Freeware - свободное ПО, распространяемое без ограничений на использование, модификацию и распространение.
- Shareware - условно-бесплатное ПО, с частичными ограничениями при работе в ознакомительном режиме (например, определенное количество запусков программы).
- Abandonware - «заброшенное» ПО, поддержка которого непосредственным разработчиком прекращена, но продолжается третьими лицами (например, партнерами или энтузиастами).
- Adware - ПО, в код которого включены рекламные материалы. Такое ПО распространяется бесплатно, но для отключения рекламных блоков необходима оплата.
- Careware - «благотворительное» ПО, оплату за которое разработчик (или распро странитель) просит переводить на благотворительные нужды.

При классификации программного обеспечения по назначению в качестве критерия используют уровень представления ИС, на который ориентирована та или иная программа.
Соответственно выделяют следующие классы ПО:

1. Системное ПО - решает задачи общего управления и поддержания работоспособности системы в целом. К этому классу относят операционные системы, менеджеры загрузки, драйверы устройств, программные кодеки, утилиты и программные средства защиты информации.
2. Инструментальное ПО включает средства разработки (трансляторы, отладчики, интегрированные среды, различные SDK и т.п.) и системы управления базами данных (СУБД).
3. Прикладное ПО - предназначено для решения прикладных задач конечными пользователями.

Прикладное ПО - самый обширный класс программ, в рамках которого возможна дальнейшая классификация, например, по предметным областям. В этом случае группировочным признаком является класс задач, решаемых программой. Приведем несколько примеров:

- Офисные приложения - предназначены для автоматизации офисной деятельности (текстовые редакторы и процессоры, электронные таблицы, редакторы презентаций и т.п.)
- Корпоративные информационные системы - бухгалтерские программы, системы корпоративного управления, системы управления проектами (Project Management), инструменты автоматизации документооборота (EDM-системы) и управления архивами документов (DWM-системы)
- Системы проектирования и производства - системы автоматизированного проектирования (САПР, CAD/CAM-системы), системы управления технологическими (SCADA) и производственными (MES) процессами
- Научное ПО - системы математического и статистического расчета, анализа и моделирования
- Геоинформационные системы (ГИС)
- Системы поддержки принятия решений (СППР)
- Клиенты доступа к сетевым сервисам (электронная почта, веб-браузеры, передача сообщений, чат-каналы, клиенты файлообменных сетей и т.п.)
- Мультимедийное ПО - компьютерные игры, средства просмотра и редактирования аудио- и видеоинформации, графические редакторы и вьюеры, анимационные редакторы и т.п.

С точки зрения конечного пользователя такая классификация оправданна и наглядна, для разработчика же более значимым фактором является структура прикладной программы, в общем случае состоящей из нескольких компонентов. Назначение этих компонентов, связи между ними и способность к взаимодействию определяют интеграцию прикладного ПО. Чем теснее связаны программные компоненты, тем выше степень интеграции.

В зависимости от степени интеграции многочисленные прикладные программные средства можно классифицировать следующим образом[1]:

1. отдельные прикладные программы;
2. библиотеки прикладных программ;
3. пакеты прикладных программ;
4. интегрированные программные системы.

Отдельная прикладная программа пишется, как правило, на некотором высокоуровневом языке программирования (Pascal, Basic и т.п.) и предназначается для решения конкретной прикладной задачи. Такая программа может быть реализована в виде набора модулей, каждый из которых выполняет некоторую самостоятельную функцию (например, модуль пользовательского интерфейса, модуль обработки ошибок, модуль печати и т.п.).
При этом доступ к функциям модулей из внешних программ невозможен.

Библиотека представляет собой набор отдельных программ, каждая из которых решает некоторую прикладную задачу или выполняет определенные вспомогательные функции (управление памятью, обмен с внешними устройствами и т.п.). Библиотеки программ зарекомендовали себя эффективным средством решения вычислительных задач. Они интенсивно используются при решении научных и инженерных задач с помощью ЭВМ.
Условно их можно разделить на библиотеки общего назначения и специализированные библиотеки.

Пакет прикладных программ (ППП) - это комплекс взаимосвязанных программ, ориентированный на решение определенного класса задач. Формально такое определение не исключает из числа пакетов и библиотеки программ, однако у ППП, как отдельной категории, есть ряд особенностей, среди которых: ориентация на решение классов задач, унифицированный интерфейс, наличие языковых средств.

[1] Следует отметить отсутствие безусловных границ между перечисленными формами прикладного программного обеспечения

Интегрированная программная система - это комплекс программ, элементами которого являются различные пакеты и библиотеки программ. Примером служат системы автоматизированного проектирования, имеющие в своем составе несколько ППП различного назначения. Часто в подобной системе решаются задачи, относящиеся к различным классам или даже к различным предметным областям.

Понятие пакета прикладных программ

Итак, пакет прикладных программ (ППП) – это комплекс взаимосвязанных программ для решения определенного класса задач из конкретной предметной области. На текущем этапе развития информационных технологий именно ППП являются наиболее востребованным видом прикладного ПО. Это связано с упомянутыми ранее особенностями ППП. Рассмотрим их подробней:

- Ориентация на решение класса задач. Одной из главных особенностей является ориентация ППП не на отдельную задачу, а на некоторый класс задач, в том числе и специфичных, из определенной предметной области. Так, например, офисные пакеты ориентированы на офисную деятельность, одна из задач которой - подготовка документов (в общем случае включающих не только текстовую информацию, но и таблицы, диаграммы, изображения). Следовательно, офисный пакет должен реализовывать функции обработки текста, представлять средства обработки табличной информации, средства построения диаграмм разного вида и первичные средства редактирования растровой и векторной графики.
- Наличие языковых средств. Другой особенностью ППП является наличие в его составе специализированных языковых средств, позволяющих расширить число задач, решаемых пакетом или адаптировать пакет под конкретные нужды. Пакет может представлять поддержку нескольких входных языков, поддерживающих различные парадигмы. Поддерживаемые языки могут быть использованы для формализации исходной задачи, описания алгоритма решения и начальных данных, организации доступа к внешним источникам данных, разработки программных модулей, описания модели предметной области, управления процессом решения в диалоговом режиме и других целей. Примерами входных языков ППП являются VBA в пакете MS Office, AutoLISP/VisualLISP в Autodesk AutoCAD, StarBasic в OpenOffice.org

- Единообразие работы с компонентами пакета. Еще одна особенность ППП состоит в наличии специальных системных средств, обеспечивавших унифицированную работу с компонентами. К их числу относятся специализированные банки данных, средства информационного обеспечения, средства взаимодействия пакета с операционной системой, типовой пользовательский интерфейс и т.п.
-

ТЕМА 1.2 СТРУКТУРА И ОСНОВНЫЕ КОМПОНЕНТЫ ППП

Несмотря на разнообразие конкретных пакетных разработок, их обобщенную внутреннюю структуру можно представить в виде трех взаимосвязанных элементов1 (рис. 2):

1. входной язык (макроязык, язык управления) - представляет средство общения пользователя с пакетом;
2. предметное обеспечение (функциональное наполнение) - реализует особенности конкретной предметной области;
3. системное обеспечение (системное наполнение) - представляет низкоуровневые средства, например, доступ к функциям операционной системы.

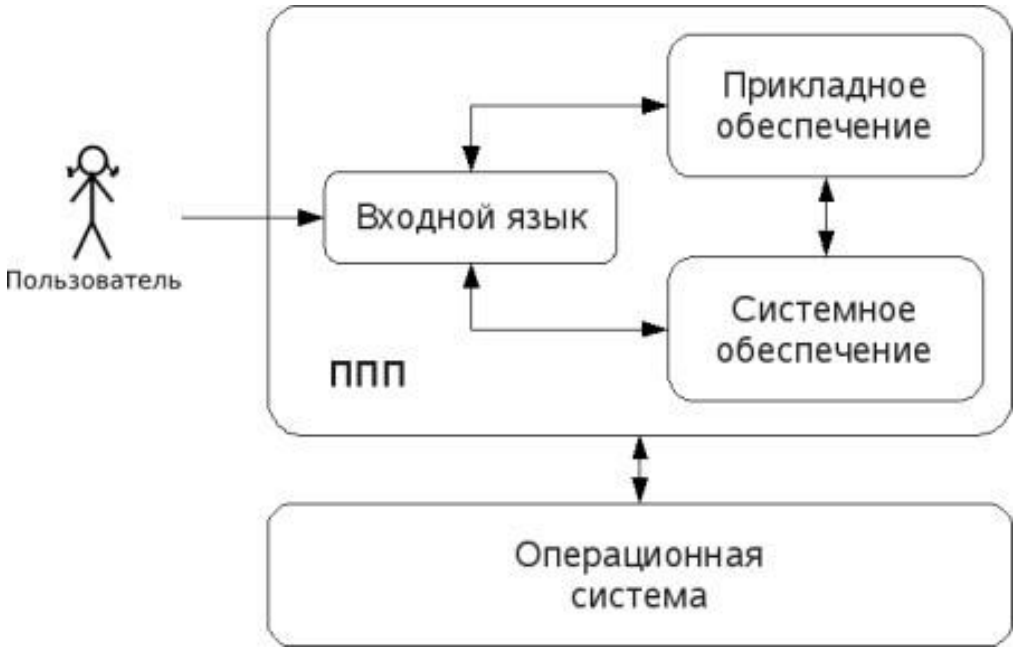

Рис. 2. Структура ППП.

Входной язык - основной инструмент при работе пользователя с пакетом прикладных программ. В качестве входного языка могут использоваться как универсальные (Pascal, Basic и

т.п.), так и специализированные, проблемно-ориентированные языки программирования (Cobol - для бизнес-приложений, Lisp - списочные структуры данных, Fortran и MathLAB - математические задачи и т.п.).

Развитый пакет может обладать несколькими входными языками, предназначенными для выполнения различных функций в рамках решаемого класса задач. Так, например, в пакете OpenOffice.org поддерживаются языки StarBasic, Python, JavaScript и Java. StarBasic является основным входным языком, предназначенным для автоматизации работы с пакетом, для этого языка имеется интегрированная среда разработки и встроенный отладчик. Скрипты на языках Python и JavaScript загружаются и исполняются из внешних файлов. На Java (через SDK и функции API OpenOffice) можно создавать модули расширения и полнофункциональные приложения-компоненты.

Входные языки отражают объем и качество предоставляемых пакетом возможностей, а также удобство их использования. Таким образом, именно входной язык является основным показателем возможностей ППП. Однако стоит отметить, что в современных пакетах обращение пользователя к языковым средствам обычно происходит косвенно, через графический интерфейс.

Предметное обеспечение отражает особенности решаемого класса задач из конкретной предметной области и включает:

- программные модули, реализующие алгоритмы (или их отдельные фрагменты) прикладных задач;
- средства сборки программ из отдельных модулей.

Наиболее распространено в настоящее время оформление программных модулей в виде библиотек, подключаемых статически или динамически. В зависимости от использованного разработчиками подхода к проектированию и реализации ППП такие библиотеки содержат встроенные классы и описания их интерфейсов (при использовании объектно-ориентированного программирования). При использовании парадигмы структурного программирования в библиотечных модулях содержатся процедуры и функции, предназначенные для решения некоторых самостоятельных задач. В обоих случаях библиотеки связаны с другими модулями пакета лишь входной и выходной информацией.

Системное обеспечение представляет собой совокупность низкоуровневых средств (программы, файлы, таблицы и т.д.), обеспечивающих определенную дисциплину работы

пользователя при решении прикладных задач и формирующих окружение пакета. К системному обеспечению ППП относят следующие компоненты:

- монитор - программа, управляющая взаимодействием всех компонентов ППП;
- транслятор(ы) с входных языков - для ППП характерно использование интерпретируемых языков;
- средства доступа к данным - драйверы баз данных и/или компоненты, представляющие доступ через унифицированные интерфейсы (ODBC, JDBC, ADO, BDE и т.п.);
- информационно-справочный модуль - предоставляет функции поддержки, среди которых информационные сообщения, встроенная справочная системы и т.п.

различные служебные программы, выполняющие низкоуровневые операции (автосохранение, синхронизация совместно используемых файлов и т.д.)

Приведенная логическая структура ППП достаточна условна и в конкретном ППП может отсутствовать четкое разделение программ на предметное и системное обеспечение. Например, программа планирования вычислений, относящаяся к прикладному обеспечению, может одновременно выполнять и ряд служебных функций (информационное обеспечение, связь с операционной системой и т.п.).

Кроме того, одни и те же программы в одном пакете могут относиться к предметному обеспечению, а в другом - к системному. Так, программы построения диаграмм в рамках специализированного пакета машинной графики естественно отнести к предметному обеспечению. Однако те же программы следует считать вспомогательными и относящимися к системному обеспечению, например, в пакете решения вычислительных задач.

ТЕМА 1.3 ЭВОЛЮЦИЯ ППП. ПРИМЕРЫ СОВРЕМЕННЫХ ППП

Этапы развития ППП

Первые ППП представляли собой простые тематические подборки программ для решения отдельных задач в той или иной прикладной области, обращение к ним выполнялось с помощью средств оболочки ОС или из других программ. Современный пакет является сложной программной системой, включающей специализированные системные и языковые средства. В относительно короткой истории развития вычислительных ППП можно выделить *4 основных поколения* (класса) пакетов. Каждый из этих: классов характеризуется определенными

особенностями входящих состав ППП компонентов - входных языков, предметного и системного обеспечения.

Первое поколение

В качестве входных языков ППП первого поколения использовались универсальные языки программирования (Фортран, Алгол-60 и т.п.) или языки управления заданиями соответствующих операционных систем. Проблемная ориентация входных языков достигалась за счет соответствующей мнемоники в идентификаторах. Составление заданий на таком языке практически не отличалось от написания программ на алгоритмическом языке.

Предметное обеспечение первых ППП, как правило, было организовано в форме библиотек программ, т.е. в виде наборов (пакетов) независимых программ на некотором базовом языке программирования (отсюда впервые возник и сам термин «пакет»). Такие ППП иногда называют *пакетами библиотечного типа*, или *пакетами простой структуры*.

В качестве системного обеспечения пакетов первого поколения обычно использовались штатные компоненты программного обеспечения ЭВМ: компиляторы с алгоритмических языков, редакторы текстов, средства организации библиотек программ, архивные системы и т.д. Эти пакеты не требовали сколько-нибудь развитой системной поддержки, и для их функционирования вполне хватало указанных системных средств общего назначения. В большинстве случаев разработчиками таких пакетов были прикладные программисты, которые пытались приспособить универсальные языки программирования к своим нуждам.

Второе поколение

Разработка ППП второго поколения осуществлялась уже с участием системных программистов. Это привело к появлению специализированных входных языков на базе универсальных языков программирования. Проблемная ориентация таких языков достигалась не только за счет использования определенной мнемоники, но также применением соответствующих языковых конструкций, которые упрощали формулировку задачи и делали ее более наглядной. Транслятор с такого языка представлял собой препроцессор (чаще всего макропроцессор) к транслятору соответствующего алгоритмического языка.

В качестве модулей в пакетах этого класса стали использоваться не только программные единицы (т.е. законченные программы на том или ином языке программирования), но и такие объекты, как последовательность операторов языка программирования, совокупность данных, схема счета и др.

Существенные изменения претерпели также принципы организации системного обеспечения ППП. В достаточно развитых пакетах второго поколения уже можно выделить элементы системного обеспечения, характерные для современных пакетов: монитор, трансляторы с входных языков, специализированные банки данных, средства описания модели предметной области и планирования вычислений и др.

Третье поколение

Третий этап развития ППП характеризуется появлением самостоятельных входных языков, ориентированных на пользователей-непрограммистов. Особое внимание в таких ППП уделяется системным компонентам, обеспечивающим простоту и удобство. Это достигается главным образом за счет специализации входных языков и включения в состав пакета средств автоматизированного планирования вычислений.

Четвертое поколение

Четвертый этап характеризуется созданием ППП, эксплуатируемых в интерактивном режиме работы. Основным преимуществом диалогового взаимодействия с ЭВМ является возможность активной обратной связи с пользователем в процессе постановки задачи, ее решения и анализа полученных результатов. Появление и интенсивное развитие различных форм диалогового общения обусловлено прежде всего прогрессом в области технических средств (графическая подсистема ЭВМ и средства мультимедиа, сетевые средства). Развитие аппаратного обеспечения повлекло за собой создание разнообразных программных средств поддержки диалогового режима работы (диалоговые операционные системы, диалоговые пакеты программ различного назначения и т. д.).

Прикладная система состоит из *диалогового монитора* - набора универсальных программ, обеспечивающих ведение диалога и обмен данными, и базы знаний об области. Информация о структуре, целях и форма диалога задает сценарий, в соответствии с который монитор управляет ходом диалога. Носителями процедурных знаний о предметной области являются прикладные модули, реализующие функции собственной системы. Таким образом, создание прикладной системы сводится к настройке диалогового монитора на конкретный диалог, путем заполнения базы знаний. При этом программировать в традиционном смысле этого слова приходится лишь прикладные модули, знания о диалоге вводятся в систему с помощью набора соответствующих средств - редактора сценариев. Логично требовать, чтобы редактор сценариев также представлял собой диалоговую программу, отвечавшую

рассмотренным выше требованиям. Благодаря готовому универсальному монитору программист может сосредоточиться на решении чисто прикладных задач, выделение же знаний о диалоге в сценарий обеспечивает в значительной степени необходимая гибкость программного продукта.

Большое внимание в настоящее время уделяется проблеме создания *«интеллектуальных ППП»*. Такой пакет позволяет конечному пользователю лишь сформулировать свою задачу в содержательных терминах, не указывая алгоритма ее решения. Синтез решения и сборка целевой программы производятся автоматически. При этом детали вычислений скрыты от пользователя, и компьютер становится интеллектуальным партнером человека, способным понимать его задачи. Предметное обеспечение подобного ППП представляет собой некоторую базу знаний, содержащую как процедурные, так и описательные знания. Такой способ решения иногда называют концептуальным программированием, характерными особенностями которого является программирование в терминах предметной области использование ЭВМ уже на этапе постановки задач, автоматический синтез программ решения задачи, накопление знаний о решаемых задачах в базе знаний.

Краткий обзор некоторых ППП

Для иллюстрации ранее рассмотренных материалов приведем несколько примеров современных пакетов прикладных программ из различных предметных областей. Учитывая, что постоянно появляются новые версии программных продуктов, здесь будут рассматриваться не возможности конкретных версий, а лишь основные структурные компоненты, входящие в состав того или иного пакета.

Autodesk AutoCAD

Основное назначение ППП AutoCAD - создание чертежей и проектной документации. Современные версии этого пакета представляют существенно большие возможности, среди которых построение трехмерных твердотельных моделей, инженерно-технические расчеты и многое другое.

Первые версии системы AutoCAD, разрабатываемой американской фирмой Autodesk, появились еще в начале 80-х годов двадцатого века, и сразу же привлекли к себе внимание своим оригинальным оформлением и удобством для пользователя. Постоянное развитие системы, учет замечаний, интеграция с новыми продуктами других ведущих фирм сделали

AutoCAD мировым лидером на рынке программного обеспечения для автоматизированного проектирования.

Языковые средства

В основе языковых средств ППП AutoCAD - технология Visual LISP, базирующаяся на языке AutoLISP (подмножество языка LISP) и используемая для создания приложений и управления в AutoCAD. Visual LISP представляет полное окружение, включающее:

- Интегрированную среду разработки, облегчающую написание, отладку и сопровождение приложений на AutoLISP
- Доступ к объектам ActiveX и обработчикам событий
- Защиту исходного кода
- Доступ к файловым функциям операционной системы
- Расширенные функции языка LISP для обработки списочных структур данных.

Для разработчиков совместимых приложений в AutoCAD включена поддержка ObjectARX. Это программное окружение представляет объектно-ориентированный интерфейс для приложений на языках C++, C# и VB.NET и обеспечивает прямой доступ к структурам БД, графической подсистеме и встроенным командам пакета.

Кроме того, в AutoCAD имеется поддержка языка Visual Basic for Applications (VBA), что позволяет использовать этот пакет совместно с другими приложениями, в частности, из семейства Microsoft Office.

Предметное обеспечение

К предметному обеспечению пакета в первую очередь относятся функции построения примитивов - различных элементов чертежа. Простые примитивы - это такие объекты как точка, отрезок, круг (окружность) и т.д. К сложным примитивам относятся: полилиния, мультилиния, мультитекст (многострочный текст), размер, выноска, допуск, штриховка, вхождение блока или внешней ссылки, атрибут, растровое изображение. Кроме того, есть пространственные примитивы, видовые экраны и пр. Операции построения *большей части* примитивов могут быть выполнены через пользовательский интерфейс, *все* - через команды языка.

Высокоуровневые средства представлены расширениями и приложениями AutoCAD для конкретных предметных областей. Например в машиностроении используется Autodesk

Mechanical Desktop - предназначенный для сложного трехмерного моделирования, в том числе валов и пружин. Для проектирования деталей из листовых материалов предназначена система Copra Sheet Metal Bender Desktop (разработчик - Data-M Software GmbH). Моделирование динамики работы механизмов может выполняться в системе Dynamic Designer (Mechanical Dynamics). В числе известных архитектурных и строительных приложений можно отметить системы АРКО (АПИО-Центр), СПДС GraphiCS (Consistent Software), ArchiCAD. Для проектирования промышленных объектов может использоваться система PLANT-4D (CEA Technology). Это лишь некоторые из областей использования AutoCAD.

Системное обеспечение

Среди системного обеспечения следует отметить основной формат файлов AutoCAD .dwg, который стал стандартом «де факто» для прочих САПР.

К системному же обеспечению относятся типовые и специализированные библиотеки деталей и шаблонов, использование которых позволяет существенно ускорить процесс проектирования. Здесь же упомянем требования отраслевых и государственных стандартов, которым должны соответствовать чертежи и спецификации.

Конфигурация и настройки различных режимов AutoCAD устанавливаются через т.н. системные переменные. Изменяя их значения можно задавать пути к файлам, точность вычислений, формат вывода и многое другое.

Adobe Flash

Adobe (ранее Macromedia) Flash - это технология и инструментарий разработки интерактивного содержания с большими функциональными возможностями для цифровых, веб- и мобильных платформ. Она позволяет создавать компактные, масштабируемые анимированные приложения (ролики), которые можно использовать как отдельно, так и встраивая в различное окружение (в частности, в веб-страницы). Эти возможности обеспечиваются следующими компонентами технологии: языком Action Script, векторным форматом .swf и видеоформатом .flv, всевозможными flash-плейерами для просмотра и редакторами для создания.

Рассмотрим интегрированную среду Adobe Flash как основное средство создания flash-приложений. При этом отметим, что языковые и системные средства относятся не только к этому пакету, а к технологии в целом.

Язык ActionScript

ActionScript — объектно-ориентированный язык программирования, который добавляет интерактивность, обработку данных и многое другое в содержимое Flash-приложений. Синтаксис ActionScript основан на спецификации ECMAScript (сюда же относятся языки JavaScript и JScript). Библиотека классов ActionScript, написанная на C++, представляет доступ к графическим примитивам, фильтрам, принтерам, геометрическим функциям и пр.

ActionScript как язык появился с выходом 5 версии Adobe (тогда еще Macromedia) Flash, которая стала первой программируемой на ActionScript средой. Первый релиз языка назывался ActionScript 1.0. Flash 6 (MX). В 2004 году Macromedia представила новую версию ActionScript 2.0 вместе с выходом Flash 7 (MX 2004), в которой было введено строгое определение типов, основанное на классах программирование: наследование, интерфейсы и т. д. Также Macromedia была выпущена модификация языка Flash Lite для программирования под мобильные телефоны. ActionScript 2.0 является не более чем надстройкой над ActionScript 1.0, то есть на этапе компиляции ActionScript 2.0 осуществляет некую проверку и превращает классы, методы ActionScript 2.0 в прежние прототипы и функции ActionScript 1.0.

В 2005 году вышел ActionScript 3.0 в среде программирования Adobe Flex, а позже в Adobe Flash 9.

ActionScript 3.0 (текущая версия на момент подготовки этого материала) представляет, по сравнению с ActionScript 2.0 качественное изменение, он использует новую виртуальную машину AVM 2.0 и дает взамен прежнего формального синтаксиса классов настоящее классовое (class-based) Объектно-ориентированное программирование. ActionScript 3.0 существенно производительней предыдущих версий и по скорости приблизился к таким языкам программирования, как Java и C++.

С помощью ActionScript можно создавать интерактивные мультимедиа-приложения, игры, веб-сайты и многое другое.

Системное обеспечение

ActionScript исполняется виртуальной машиной (ActionScript Virtual Machine), которая является составной частью Flash Player. ActionScript компилируется в байткод, который включается в SWF-файл.

SWF-файлы исполняются Flash Player-ом. Flash Player существует в виде плагина к веб-браузеру, а также как самостоятельное исполняемое приложение. Во втором случае возможно создание исполняемых exe-файлов, когда swf-файл включается во Flash Player.

Для создания и просмотра видеофайлов в формате flv используются программные кодеки, поддерживающие этот формат.

Прикладное обеспечение

К прикладному обеспечению в рамках технологии Flash относятся средства создания роликов в форматах .swf, .flv и .exe. Основным инструментом является среда среда Adode Flash, включающая различные средства для создания и редактирования мультимедийного содержания, в т.ч. видео- и аудиофайлов, интегрированную среду разработки на ActionScript и множество дополнительных функций упрощения процесса создания роликов.

Пакет MatLab

MatLab (сокращение от англ. «Matrix Laboratory») — пакет прикладных программ для решения задач технических вычислений, и язык программирования, используемый в этом пакете. По данным фирмы-разработчика, более 1000000 инженерных и научных работников используют этот пакет, который работает на большинстве современных операционных систем, включая GNU/Linux, Mac OS, Solaris и Microsoft Windows.

Язык MatLab

MATLAB как язык программирования был разработан Кливом Моулером (англ. Cleve Moler) в конце 1970-х годов. Целью разработки служила задача использования программных математических библиотек Linpack и EISPACK без необходимости изучения языка Фортран. Акцент был сделан на матричные алгоритмы.

Программы, написанные на MATLAB, бывают двух типов — функции и скрипты. Функции имеют входные и выходные аргументы, а также собственное рабочее пространство для хранения промежуточных результатов вычислений и переменных. Скрипты же используют общее рабочее пространство. Как скрипты, так и функции не компилируются в машинный код, а сохраняются в виде текстовых файлов. Существует также возможность сохранять так называемые pre-parsed программы — функции и скрипты, приведенные в вид, удобный для машинного исполнения и, как следствие, более быстрые по сравнению с обычными.

Системное обеспечение

Язык MATLAB является высокоуровневым интерпретируемым языком программирования, включающим основанные на матрицах структуры данных, широкий спектр функций, интегрированную среду разработки, объектно-ориентированные возможности и интерфейсы к программам, написанным на других языках программирования. Имеются интерфейсы для получения доступа к внешним данным, клиентам и серверам, общающимся через технологии Component Object Model (COM) или Dynamic Data Exchange (DDE), а также периферийным устройствам, которые взаимодействуют напрямую с MATLAB. Многие из этих возможностей известны под названием MATLAB API.

Встроенная среда разработки позволяет создавать графические интерфейсы пользователя с различными элементами управления, такими как кнопки, поля ввода и другими. С помощью компонента MATLAB Compiler эти графические интерфейсы могут быть преобразованы в самостоятельные приложения.

Для MATLAB имеется возможность создавать специальные наборы инструментов (англ. toolbox), расширяющие его функциональность. Наборы инструментов представляют собой коллекции функций, написанных на языке MATLAB для решения определенного класса задач.

Прикладное обеспечение

MATLAB предоставляет удобные средства для разработки алгоритмов, включая высокоуровневые с использованием концепций объектно-ориентированного программирования. В нем имеются все необходимые средства интегрированной среды разработки, включая отладчик и профайлер.

MATLAB предоставляет пользователю большое количество (несколько сотен) функций для анализа данных, покрывающие практически все области математики, в частности:

- Матрицы и линейная алгебра — алгебра матриц, линейные уравнения, собственные значения и вектора, сингулярности, факторизация матриц и другие.
- Многочлены и интерполяция — корни многочленов, операции над многочленами и их дифференцирование, интерполяция и экстраполяция кривых и другие.
- Математическая статистика и анализ данных — статистические функции, статистическая регрессия, цифровая фильтрация, быстрое преобразование Фурье и другие.

- Обработка данных — набор специальных функций, включая построение графиков, оптимизацию, поиск нулей, численное интегрирование (в квадратурах) и другие.
- Дифференциальные уравнения — решение дифференциальных и дифференциально-алгебраических уравнений, дифференциальных уравнений с запаздыванием, уравнений с ограничениями, уравнений в частных производных и другие.
- Разреженные матрицы — специальный класс данных пакета MATLAB, использующийся в специализированных приложениях.

В составе пакета имеется большое количество функций для построения графиков, в том числе трехмерных, визуального анализа данных и создания анимированных роликов, функции для создания алгоритмов для микроконтроллеров и других приложений.

ЧАСТЬ II. ППП MS OFFICE

ТЕМА 2.1 СТРУКТУРА И СОСТАВ MS OFFICE. ОСНОВНЫЕ ПРИЛОЖЕНИЯ

Структура MS Office и назначение компонентов

ППП Microsoft Office - это совокупность программных средств автоматизации офисной деятельности. В состав пакета входит множество приложений, каждое из которых предназначено для выполнения определенных функций и может быть использовано автономно и независимо от остальных. Весь набор офисных приложений можно разделить на *основные* и *дополнительные*.

Основные компоненты Microsoft Office

Список и назначение основных компонентов, входящих в состав Microsoft Office приведен в таб. 1.

Таблица 1. Основные компоненты Microsoft Office

Название приложения	Функциональное назначение приложения
Microsoft Word	Текстовый процессор
Microsoft Excel	Табличный процессор
Microsoft PowerPoint	Система подготовки презентаций
Outlook	Система управления персональной информацией

Microsoft Access	Система управления базами данных
Microsoft Binder	Система управления подшивками
Microsoft FrontPage	Система управления Web-узлами
Microsoft PhotoDraw	Графический редактор
Microsoft Publisher	Настольная издательская система
Microsoft Project	Система управления проектами
Microsoft Team Manager	Система управления персоналом

Дополнительные компоненты MS Office

Кроме основных компонентов, в семейство Microsoft Office входит большое количество вспомогательных приложений, которые устанавливаются (или не устанавливаются) вместе с основными. Ими можно воспользоваться из основных приложений или вызвать независимо. В таб. 2 перечислены некоторые из вспомогательных приложений.

Таблица 2. Некоторые вспомогательные приложения Microsoft Office

Название приложения	**Функциональное назначение приложения**
Microsoft Query	Интерпретатор запросов к внешним базам данных
Microsoft Organization Chart	Программа рисования блок-схем
Microsoft WordArt	Программа создания фигурных текстов
Microsoft Equation	Редактор математических формул
Microsoft Map	Программа отображения данных на географических картах
Microsoft Graph	Программа построения диаграмм
Microsoft Photo Editor	Графический редактор
Microsoft Draw	Средство рисования
Microsoft Find Fast	Служба индексации документов
Microsoft Extended Finder	Средство поиска документов в папках файловой системы и электронной почты
Microsoft Script Editor	Редактор сценариев
Microsoft ClipArt	Коллекция картинок и клипов

Панель Microsoft Office	Средство быстрого доступа к приложениям Office

Кроме основных и вспомогательных приложений, могут быть установлены и использованы различные расширения (надстройки). Их можно условно разделить на три группы:

1. *Самостоятельные приложения*, разработанные фирмой Microsoft, которые являются компонентами семейства Microsoft Office, но формально не входят в состав пакета. Примерами являются приложения Microsoft Project и Microsoft Team Manager.
2. *Надстройки* над компонентами Microsoft Office, разработанные фирмой Microsoft и представляющие собой дополнительные функции. Как правило, надстройки оформляются не в виде готовых к выполнению программ, а в виде документов специального типа: шаблонов, рабочих книг, библиотек динамической компоновки (DLL) и т.п.
3. *Приложения третьих фирм*, разработанные для пользователей Microsoft Office. В этот класс попадают как продукты сторонних фирм, так и собственные разработки пользователей. Сюда можно отнести средства распознавания текстов (OCR), автоматического перевода текста, средства управления большими массивами документов (перечисленные задачи не реализованы или слабо развиты в самом пакете MS
   Office).

Приведенный перечень основных компонентов носит условный характер, поскольку состав пакета зависит от следующих факторов:

1. *Устанавливаемый комплект (или редакция) пакета*. Пакет выпускается в нескольких редакциях, и состав приложений в разных редакциях различен.
2. *Источник установки. Установка* может быть выполнена с компакт-диска или с сетевого сервера. Наборы файлов, которые устанавливаются на компьютер, существенно различаются.
3. *Операционная система*. Microsoft Office может работать под управлением различных ОС: MS Windows и Mac OS. Эти операционные системы могут иметь разные версии и модификации, что также влияет на состав устанавливаемых компонентов.

4. *Наличие на компьютере в момент установки предшествующих версий*. Некоторые компоненты старых версий автоматически включаются в состав обновляемой версии Microsoft Office (если они уже установлены на компьютере).
5. *Параметры, заданные при установке*. В случае так называемой выборочной (т.е. по выбору пользователя) установки, можно указать несколько десятков независимых параметров, влияющих на состав пакета.

Несмотря на большое число различных приложений в составе пакета, все они в совокупности образуют единое целое. Для каждого из приложений MS Office характерно наличие следующих отличительных признаков:

1. совместимость по данным;
2. унифицированный интерфейс;
3. единые средства программирования.

Документы Microsoft Office

Единица данных самого верхнего уровня структуризации в Microsoft Office называется **документом**.

Документы классифицируются по типам в зависимости от того, какого сорта информация в них хранится. Как правило, документы разных типов обрабатываются разными приложениями Microsoft Office. Основные типы документов, с которыми работают программы Microsoft Office, перечислены в таб. 3.

Таблица 3. Основные типы документов Microsoft Office

Название	Расширение	Приложение	Краткое описание
Документ	.doc	Word	Основной тип документов Word. Содержит форматированный текст, т.е. текст с дополнительной информацией о шрифтах, отступах, интервалах и т.п., а также рисунки, таблицы и другие элементы
Рабочая книга	.xls	Excel	Основной тип документов Excel. Содержит данные различных типов: формулы, диаграммы и макросы
База данных	.mdb	Access	Основной тип документов Access. Содержит как собственно базу данных, то есть совокупность таблиц, так и соответствующие запросы, макросы, модули, формы и отчеты

Презентация	.ppt	PowerPoint	Основной тип документов PowerPoint. Содержит презентацию, состоящую из набора слайдов, заметок выступающего, раздаточных материалов и другой информации
Публикация	.pub	Publisher	Основной тип документов Publisher. Как и Word, содержит форматированный текст, рисунки, таблицы и т.п.
План проекта	.mpp	Project	Основной тип документов Project. Содержит календарный план проекта, описание задач, ресурсов и их взаимосвязи

Исходя из вышесказанного, можно сделать следующий вывод: входящие в состав пакета MS Office приложения способны тесно взаимодействовать при решении прикладных задач; они создают единую информационную среду и позволяют обмениваться объектами. Документы Microsoft Office являются частными примерами объектов. Поэтому Microsoft Office является *документо-ориентированным пакетом* (средой).

Программная среда

Основным средством разработки приложений в MS Office является комплексное решение на основе языка Visual Basic, а именно - Visual Basic for Application (VBA). Эта технология включает макрорекордер, интерпретатор Visual Basic, интегрированную среду разработки с встроенным отладчиком, библиотеки времени выполнения (runtime library) и библиотеки типов, представляющие объекты пакета. Эти средства позволяют расширять функциональность пакета и адаптировать его к решению специализированных задач.

Интерфейс MS Office

Приложения Microsoft Office имеют унифицированный интерфейс, суть которого заключается в следующем: сходные функции имеют одинаковое обозначение (название команды или значок на кнопке), а несходные функции имеют различные обозначения.

В большей степени унификация коснулась интерфейсов таких приложений, как Microsoft Word, Microsoft Excel и Microsoft PowerPoint.

Одним из достоинств пакета Microsoft Office является последовательное использование графического интерфейса пользователя (Graphical User Interface, GUI), представляемого операционной системой и различных элементов управления. Как

правило, отдельные элементы группируются в более крупные конструкции, такие как окна, панели инструментов, меню. Рассмотрим характеристику каждой из этих групп.

Оконный интерфейс

Оконный интерфейс - такой способ организации пользовательского интерфейса программы, когда каждая интегральная часть располагается в *окне* — собственном субэкранном пространстве, находящемся в произвольном месте «над» основным экраном. Несколько окон одновременно располагающихся на экране могут перекрываться, находясь
«выше» или «ниже» друг относительно друг

В MS Office использует окна четырех типов:

- окно приложения;
- окно документа; • диалоговое окно;
- форма.

Панели инструментов

Панели инструментов - это элементы пользовательского интерфейса, на которых могут располагаются такие элементы управления, как кнопки быстрого вызова и раскрывающиеся списки. Панели инструментов разных приложений могут содержать кнопки, сходные по функциям и внешнему виду, что упрощает освоение интерфейса Microsoft Office.

Панели инструментов могут быть:

- пристыкованными вдоль границы окна приложения;
- плавающими, т.е. находится в любой части окна приложения;
- представленными в отдельных окнах; в этом случае форму и размеры панели инструментов можно менять произвольно.

Меню

Меню представляет доступ к иерархическим спискам доступных команд. Результатом выбора команды из меню может быть:

- непосредственное выполнение некоторого действия;
- раскрытие еще одного меню;

- раскрытие диалогового окна или формы.

Меню интерфейса Microsoft Office, кроме строки меню любого приложения, можно разделить (по способу перехода к ним) на раскрывающиеся и контекстные (или всплывающие).

Элементы управления

Элементы управления - это объекты оконного интерфейса, реализующие типовые операции с интерфейсом: щелчок мышью, выбор из списка, выбор вариантов, прокрутка и т.п. К элементам управления относятся следующие: кнопки, текстовые поля (или поля ввода), флажки, переключатели, списки и раскрывающиеся списки, полосы прокрутки, палитры, счетчики и прочие, специфичные для некоторых приложений или условий.

ТЕМА 2.2 ВВЕДЕНИЕ В ОФИСНОЕ ПРОГРАММИРОВАНИЕ

Офисное программирование — это процесс разработки приложений, предназначенных для автоматизации офисной деятельности с использованием специализированных пакетов (MS Office, OpenOffice.org или подобных).

Офисное программирование имеет ряд особенностей, отличающих его от программирования в общем смысле:

- цели разработки;
- область применения;
- макроязык;
- среда разработки;
- поддержка объектно-ориентированного программирования.

Рассмотрим эти особенности на примере MS Office.

Цели разработки

В офисной среде *программный проект неразрывно связан с документом*, хранится как часть документа и не может существовать независимо от него. *Документ, а не программа, является целью разработки.*

Стандартные возможности среды по работе с документами велики. Однако возможность изменить типовой документ, снабдив его дополнительными функциями – это одна из важнейших задач офисного программирования. Для ее решения офисная среда представляет совокупность библиотек классов, которые составляют каркас (Framework)

текстовых документов, электронных таблиц, презентаций, баз данных и приложений на основе этих документов. Всякий раз, когда создается новый документ, его каркас составляют объекты библиотек, заданные по умолчанию. Этот каркас можно существенно изменить, добавив в документ новые свойства. Расширение каркаса не требует от программиста значительных усилий – достаточно включить в него необходимые библиотеки классов.

Область применения

Область применения офисного программирования широка – от настройки отдельных документов до решения задач автоматизации офисной деятельности масштаба предприятия, в т.ч. ориентированных на совместную работу в глобальной сети.

Visual Basic for Application

Visual Basic для приложений (Visual Basic for Application, VBA) – это инструмент разработки приложений, который позволяет создавать программные продукты, решающие практически все задачи, встречающиеся в среде Windows. Эти продукты можно использовать, например, для оформления документов (подготовки текстов) или анализа данных таблиц (электронных таблиц). VBA – уникальное приложение, поскольку оно встраивается в другое приложение и расширяет его функциональные возможности.

Visual Basic for Application (VBA) - стандартный макроязык пакета Microsoft Office, предназначенный для расширения функциональных возможностей приложения в котором используется.

С помощью VBA можно:

- создать собственное диалоговое окно и придать ему требуемый внешний вид;
- создать макросы, расширяющие функциональные возможности приложения, в которое встроен VBA;
- изменить меню приложения Microsoft Office;
- управлять другим приложением Microsoft Office или принадлежащими ему данными;
- объединить данные из нескольких приложений Microsoft Office в одном документе;
- автоматически создавать или изменять страницы Web, совместно используя приложения Microsoft Office и VBA.

Для разработчика доступны следующие инструменты и средства, которые используются при создании проекта VBA:

- отладка приложений без предварительной компиляции;
- средства Win32 API;
- SQL и объекты доступа к данным для управления данными и извлечения их из внешних источников данных, таких как Microsoft SQL Server;
- построение и проверка элементов интерфейса непосредственно в среде разработки VBA (Integrated Development Environment, IDE);
- связывание программ и процедур с событиями, которые возникают в приложениях VBA.

Среда разработки

Среда приложений Office ориентирована в первую очередь на пользователей, а не на программистов и в ней можно создавать документы без всякого программирования. Поэтому программист обычно начинает работать с документами не на пустом месте, а с их заготовками, созданными пользователями, т.е. и сам программист может выступать в роли пользователя. Средства совместной работы над документами Office обеспечивают одновременную работу программистов и пользователей.

Среда MS Office предлагает два способа создания программ, отличающихся подходом к процессу: использование макрорекордера и ручное кодирование (на языке VBA). Эти подходы ориентированы на разные категории: непосредственно пользователей и программистов соответственно.

Макрорекордер (MacroRecorder) – это программный инструмент, записывающий действия пользователя при работе с документами и приложениями, с сохранением записи в виде макроса -исходного кода на языке VBA. При вызове сохраненного макроса воспроизводится вся сохраненная последовательность действий.

Макрорекордер представляет возможность создания программного проекта или, по крайней мере, его отдельных компонентов автоматически, без программирования. Для записи и воспроизведения макроса не требуется специальных знаний, поэтому пользователь может самостоятельно создавать программы (макросы), в общем случае даже не представляя себе, как они работают.

Для программиста макрорекордер полезен тем, что позволяет создавать фрагменты программы автоматически, тем самым увеличивая скорость разработки и уменьшая время отладки.

Интегрированная среда разработки на VBA (Visual Basic Environment, VBE) - встроенное в MS Office средство для написания, тестирования и отладки приложений на VBA. Среда VBE представляет все возможности для создания законченных офисных приложений, включая средства визуального проектирования пользовательского интерфейса. VBE ориентирована на использование программистами для разработки офисных приложений (это отнюдь не означает, что пользователи не могут применять VBE).

Поддержка ООП

Разработка приложений для MS Office тесно связана с парадигмой объектно-ориентированного программирования. Все документы (более того, сами компоненты пакета) в MS Office - суть объекты, наделенные собственными наборами свойств (характеристик объекта), методов (подпрограмм управления свойствами) и событий (подпрограмм, обрабатывающих изменения состояния объекта в результате некоторых действий). Соответственно, для обеспечения более полной интеграции с пакетом, входной язык (VBA) также поддерживает ООП.

Все объекты приложения MS Office образуют иерархическую структуру, которая определяет связь между ними и способ доступа. Такая структура называется объектной моделью (object model). За рамки объектной модели выходят, но также могут использоваться в офисных приложениях, внешние объекты, поддерживающие технологии DDE, OLE/ActiveX и ряд других.

В объектно-ориентированную концепцию удачно вписывается технология *визуального программирования*. Все отображаемые элементы графического интерфейса, такие как формы, элементы управления, меню и панели инструментов являются объектами, наделенными набором свойств и методов и способными реагировать на события (например, щелчки мыши, нажатия клавиш и т.п.). При визуальном подходе не требуется программного задания (хотя это и возможно) их основных свойств (например, ширина или высота, цвет фона и т.п.). Эти свойства можно задать при помощи мыши (например, ширину и высоту формы путем операции "перетаскивания" маркеров) или

установить их в окне свойств (название формы, цвет фона формы и т. д.). Таким образом, визуальное программирование делает проектирование интерфейса программы более наглядным и быстрым. При этом сохраняется возможность управлять всеми объектами и программно.

Преимущества офисного программирования

Преимущества, которые получает конечный пользователь, использующий программируемые офисные документы:

- Пользователь получает документы, обладающие новыми функциями и способные решать задачи, характерные для проблемной области пользователя.
- Пользователь находится в единой офисной среде независимо от того, с каким документом он работает в данный момент и какой программист разрабатывал этот документ.
- Большинство доступных при работе с документами функций являются общими для всех документов, поскольку их предоставляет сама офисная среда. Единый стиль интерфейса разных документов облегчает работу с ними.
- Пользователь сам, не будучи программистом, способен создавать простые виды программируемых офисных документов, постепенно совершенствуясь в этой деятельности.

Преимущества, которые получает программист, работающий в Office:

- В распоряжении программиста находится мощная интегрированная среда. Для него эта среда представлена в виде совокупности хорошо организованных объектов, доступных в языке программирования и по принципу работы ничем не отличающихся от встроенных объектов языка или объектов, создаваемых самим программистом.
- Большинство повседневных задач становятся для него простыми, – чтобы их решить, зачастую достаточно стандартных средств.
- Там, где стандартных средств не хватает, где у документа должны появиться новые функциональные возможности, где необходимо создать документ по заказу, вступает в силу язык программирования – VBA, существенная особенность которого – возможность работы с объектами любого из приложений Office.

- Офисное программирование позволяет применять на практике идеи компонентного программирования. Компонентный подход предполагает взаимодействие компонентов, создаваемых в разных программных средах, на разных языках, на разных платформах и находящихся на разных машинах. Работа с компонентами (DLL, ActiveX, AddIns, ComAddIns) является неотъемлемой частью офисного программирования.

ТЕМА 2.3 МАКРОСЫ. ИСПОЛЬЗОВАНИЕ МАКРОРЕКОРДЕРА

Макросы

Независимо от используемых операционной системы и программных приложений MS Office пользователь часто выполняет одни и те же последовательности команд для многих рутинных задач. Вместо повторения последовательности команд каждый раз, когда необходимо выполнить какую-либо задачу, можно создать макрос (macro), который вместо пользователя будет выполнять эту последовательность. Термин macro произошел от греческого слова, означающего расширенный или растянутый.

Макрос – это программа (в контексте офисного программирования - созданная автоматически), состоящая из списка команд, которые должны быть выполнены приложением.

Основными преимуществами использования макросов являются:

- повышение точности и скорости работы, поскольку компьютеры лучше приспособлены для выполнения повторяющихся задач, чем человек;
- при выполнении макросов обычно нет необходимости в присутствии человека-оператора; в случае, если макрос очень длинный и выполняет операции, требующие значительного времени (например, поиск в базе данных и сортировка), пользователь может переключиться на другое приложение.

Макрос служит для объединения нескольких различных действий в одну процедуру, которую можно легко вызвать. Этот список команд состоит в основном из макрокоманд, которые тесно связаны с приложением, в котором создается макрос – т.е. с командами Word, Excel или других приложений Microsoft Office.

Можно выделить *три основные разновидности макросов*:

1. *Командные макросы* – это наиболее распространенные макросы, обычно состоящие из операторов, эквивалентным тем или иным командам меню или параметрам диалоговых окон. Основным предназначением такого макроса является выполнение действий, аналогичных командам меню – т.е. изменение окружения и основных объектов приложения.
2. *Пользовательские функции* – работают аналогично встроенным функциям приложения. Отличие этих функций от командных макросов состоит в том, что они используют значения передаваемых им аргументов, производят некоторые вычисления и возвращают результат в точку вызова, но не изменяют среды приложения.
3. *Макрофункции* – представляют сочетание командных макросов и пользовательских функций. Они могут использовать аргументы и возвращать результат, подобно пользовательским функциям, а также могут изменять среду приложения, как и командные макросы. Чаще всего эти макросы вызываются из других макросов, и активно используются для модульного программирования.

Поддержка макросов позволяет порой обойтись вообще безо всякого программирования: достаточно включить автоматическую запись выполняемых пользователем действий и в результате получить готовый макрос, а затем назначить ему кнопку на панели инструментов или новую команду меню, которые будут использоваться для вызова. Простые макросы удается создавать, не написав вручную ни одной строки программного кода.

Для разработки же серьезных приложений приходится программировать.

Таким образом, различают 2 способа разработки макроса:

- автоматическое создание, с использованием макрорекордера;
- написание макроса "с нуля", используя язык программирования VBA.

Отметим, что возможен и комбинированный подход: фрагменты будущей программы записываются автоматически, а затем они корректируются и дополняются "рукописным" кодом.

Для записи макросов из приложений Microsoft Office используется **макрорекордер**. Это встроенный инструмент, который фиксирует все действия пользователя, включая ошибки и неправильные запуски. При выполнении макроса интерпретируется каждая

записанная макрорекордером команда точно в такой последовательности, в которой пользователь выполнял их во время записи.

Для **записи макроса** в приложении Microsoft Office можно использовать меню "Сервис/Макрос/Начать запись" или выбрать кнопку "Записать макрос" на панели инструментов Visual Basic. До начала записи нужно указать имя макроса и определить, где он будет храниться и как будет доступен. Затем выполнить действия, которые требуется сохранить в макросе. Для завершения записи нужно на панели инструментов "Остановка записи" щелкнуть кнопку "Остановить запись".

Для **выполнения макроса** необходимо:

1. Установить курсор в место вставки выполнения макроса.
2. Выбрать пункт меню "Сервис/Макрос/Макросы".
3. В появившемся диалоговом окне "Макрос" выбрать имя нужного макроса и выбрать "Выполнить".

Чтобы **просмотреть код** записанного макроса, надо выбрать меню "Сервис/Макрос/Макросы". В появившемся диалоговом окне выбрать имя нужного макроса и щелкнуть кнопку "Изменить". Исходный код указанного макроса будет загружен в окно редактора Visual Basic.

Структура записанного макроса

Макросы, создаваемые макрорекордером MS Office, сохраняются в специальной части файла данных, называемой *модулем*. Модуль VBA содержит исходный код программы на языке VBA. Фактически макрос является подпрограммой (а точнее, процедурой) VBA. Записанный макрос имеет строго определенную структуру. Ниже представлен исходный код простого макроса, созданного в Microsoft Word.

Листинг 1. Пример макроса

```
Sub Hello()
' Макрос изменяет размер, начертание шрифта, выравнивание абзаца и
' выводит надпись в активный документ MS Word
'
    Selection.Font.Size = 24
    Selection.Font.Bold = wdToggle
    Selection.ParagraphFormat.Alignment = wdAlignParagraphCenter
```

```
    Selection.TypeText Text:="Hello, World!"
End Sub
```

В общем виде структуру кода макроса можно представить следующим образом[2]:

```
Sub имяМакроса ()
' текст комментария
    Оператор1
    Оператор2 ...
    ОператорN
End Sub
```

Каждый макрос VBA начинается с ключевого слова Sub, за которым следует имя макроса. Строку, содержащую ключевое слово Sub и имя макроса, называют *строкой объявления (declaration)* макроса. За именем макроса всегда следуют пустые круглые скобки (т.к. макрос является процедурой VBA без параметров).

За строкой объявления макроса следуют строки комментариев. *Комментарий (comment)* – это строка в макросе VBA, которая не содержит инструкций, являющихся частью этого макроса. Каждая строка комментария начинается с символа апострофа ('). Комментарии содержат имя макроса и текст, который был введен пользователем в текстовое поле "Описание" ("Description") диалогового окна "Запись макроса" ("Record Macro") в момент записи этого макроса.

Сразу за объявлением макроса следует *тело макроса (body)*. Каждая строка в теле макроса состоит из одного или более операторов VBA. *Оператор VBA (statement)* – это последовательность ключевых слов и других символов, которые вместе составляют одну полную инструкцию для VBA. Макрос VBA состоит из одного или нескольких операторов.

Конец макроса выделяется ключевой строкой End Sub, завершающей тело макроса.

ТЕМА 2.4 СРЕДА РАЗРАБОТКИ VBE

Visual Basic for Application (VBA) – это система программирования, которая используется как единое средство программирования во всех приложениях Microsoft

[2] Локализованные версии пакета MS Office позволяют использовать в макросах символы национальных алфавитов (например, в идентификаторах). Однако не следует пользоваться этой сомнительной возможностью во избежании сложностей с отладкой и портированием приложений на VBA.

Office. Всякая система программирования включает в себя, по меньшей мере, три составные части:

1. Язык (или языки) программирования.
2. Среду разработки, т.е. набор инструментов для написания программ, редактирования, отладки и т.п.
3. Библиотеку (или библиотеки) стандартных программ, т.е. набор готовых программ (процедур, функций, объектов и т.д.), которые можно использовать как готовые элементы при построении новых программ.

Для создания офисных приложений в MS Office имеется *интегрированная среда разработки* (Integrated Development Environment, *IDE*) с унифицированным интерфейсом. VBA IDE – это набор инструментов разработки программного обеспечения, таких как редактор Visual Basic (Visual Basic Editor, VBE), средства отладки, средства управления проектом и т.д.

Вызов VBA IDE из любого приложения выполняется через комбинацию клавиш Alt+F11 или меню "Сервис/Макрос/Редактор Visual Basic".

Структура VBE

VBE – это стандартное интерфейсное окно, содержащее меню, панели инструментов, другие окна и элементы, которые применяются при создании проектов VBA. Общий вид окна редактора Visual Basic представлен на рис. 3.

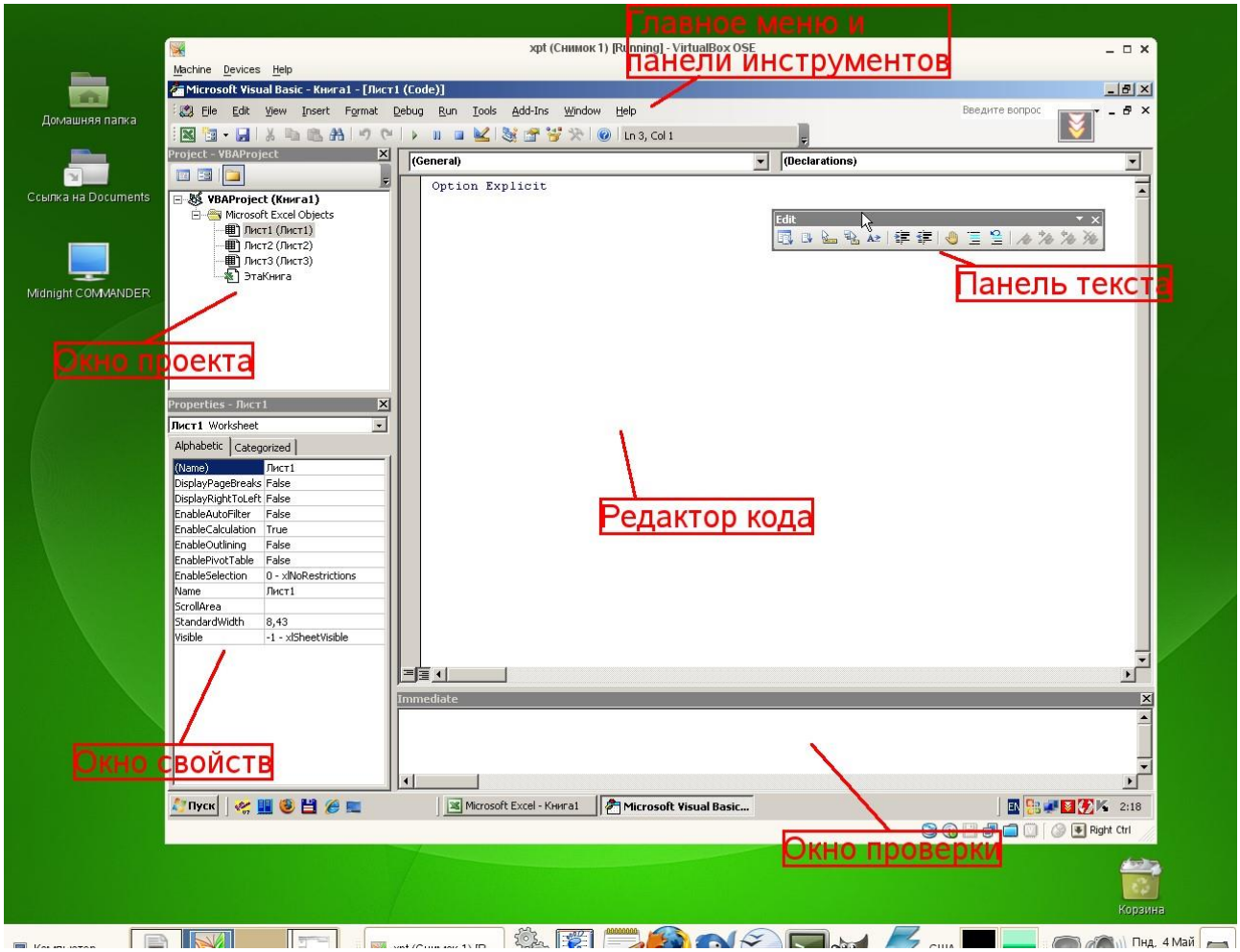

Рисунок 3. Окно редактора Visual Basic

Основными (открывающимися по умолчанию) являются три окна: окно проекта, окно свойств и окно редактирования кода. Краткое описание этих и некоторых других компонентов VBE приведено в таб. 4. Все они доступны через команды, представленные в меню "Вид".

Таблица 4. Назначение компонентов VBE

Наименование окна	**Описание**
Project (Проект)	Предназначено для отображения всех открытых проектов, а также их составляющих: модулей, форм и ссылок на другие проекты
Toolbox (Панель элементов)	Содержит элементы управления для конструирования форм
UserForm	Используется для создания форм путем размещения на них элементов

Наименование окна	Описание
	управления
Code (Программа)	Предназначено для просмотра, написания и редактирования программы на языке VBA. Поскольку среда разработки является многооконной, то для каждого модуля проекта можно открыть отдельное окно
Properties (Свойства)	Отображает свойства выделенных объектов. В этом окне можно задавать новые значения свойств формы и элементов управления
Object Browser (Просмотр объектов)	Отображает классы, свойства, методы, события и константы различных библиотек объектов. Используется для быстрого получения информации об объектах
Immediate (Проверка)	Предназначено для быстрого выполнения вводимых в него инструкций. В данном окне также выводятся результаты выполнения вводимых инструкций
Locals (Локальные переменные)	Автоматически показывает все переменные данной процедуры
Watches (Контрольные значения)	Применяется при отладке программ для просмотра значений выражений

Характеристики компонентов VBE

Окно проекта (Project)

Проект – это совокупность всех программных модулей, связанных с документом Microsoft Office. Окно *Project (Проект)* предназначено для быстрого получения информации о различных составляющих проекта.

Проект может содержать модули следующих видов:

- *Объекты основного приложения*. Проекты VBA выполняются совместно с другими приложениями. Приложение, в котором разрабатывается и выполняется проект VBA, называется основным.
- *Модули форм*. В VBA имеется возможность создавать пользовательские формы, предназначенные для ввода или вывода данных, а также процедуры обработки событий, возникающие в этих формах.

- *Модули кода*. Модульность - один из основных принципов парадигмы структурного программирования. Каждый модуль, как правило, содержит подпрограммы, сход-

  ные по назначению. Небольшие модули проще отлаживать и использовать повторно. В частности, в VBE имеются средства импорта/экспорта готового кода.
- *Модули классов*. VBA позволяет создавать и использовать собственные объекты. Описание объектов включается в модули класса. Каждый модуль класса содержит полную информацию об одном типе объекта.

С помощью окна проекта можно добавить или удалить какой-либо объект из проекта. Модули кода добавляются в проект командой "Вставить/Модуль". Формы создаются командой "Вставить/UserForm", а модули класса командой "Вставить/Модуль класса".

Окно проекта можно использовать также для быстрой навигации по формам проекта и программному коду. Для этого необходимо выбрать в контекстном меню соответственно команды "Объект" или "Программа".

Окно свойств (Properties)

Список свойств выделенного объекта выводится в окне Properties (Свойства). Для того чтобы выделить объект, необходимо с помощью окна проекта выбрать форму и перейти в режим конструктора, используя команду "View Object". Свойства объекта можно упорядочить в алфавитном порядке (Alphabetic (По алфавиту)) или по категориям (Categorized (По категориям)), выбрав соответствующую вкладку. Предусмотрена также возможность получения быстрой справки по какому-либо свойству объекта. Для этого достаточно установить курсор на нужное свойство и нажать клавишу F1.

Окно просмотра объектов(Object Browser)

Окно Object Browser (Просмотр объектов) предназначено для просмотра объектов, доступных при создании программы. Точнее, в этом окне отображаются не сами объекты, а структура соответствующего класса объектов. Окно просмотра объектов может использоваться для поиска метода или свойства объекта.

Окно Code (Окно редактирования кода)

Окно Code (Программа) представляет собой текстовый редактор, предназначенный для написания и редактирования кода процедур приложения. Это окно появляется на экране, например, при создании нового модуля. Код внутри модуля организован в виде отдельных разделов для каждого объекта, программируемого в модуле. Переключение между разделами выполняется путем выбора значений из списка "Object" ("Объект"), который находится в левом верхнем углу окна. Каждый раздел может содержать несколько процедур, которые можно выбрать из списка "Procedure" ("Процедура") в правом верхнем углу.

Интеллектуальные возможности редактора кода:

1. При написании кода пользователю предлагается список компонентов, логически завершающих вводимую пользователем инструкцию.
2. На экране автоматически отображаются сведения о процедурах, функциях, свойствах и методах после набора их имени.
3. Автоматически проверяется синтаксис набранной строки кода сразу после нажатия клавиши Enter. В результате проверки выполняется выделение определенных фрагментов текста:
   - красным цветом – синтаксические ошибки; • синим цветом – зарезервированные ключевые слова;
   - зеленым цветом – комментарии.
4. Если курсор расположить на ключевом слове VBA, имени процедуры, функции, свойства или метода и нажать клавишу F1, то на экране появится окно со справочной информацией об этой функции.

Окно редактирования форм (UserForm)

Для создания диалоговых окон, разрабатываемых приложений VBA, используются формы. Редактор форм является одним из основных средств визуального программирования. При добавлении формы в проект (команда "Insert" – "UserForm" ("Вставить" – "UserForm")) на экран выводится незаполненная форма с панелью инструментов Toolbox (Панель элементов).

Используя панель инструментов Toolbox (Панель элементов) из незаполненной формы конструируется требуемое для приложения диалоговое окно. Размеры формы и

размещаемых на ней элементов управления можно изменять. Также окно редактирования форм поддерживает операции буфера обмена. Кроме того, команды меню "Format" ("Формат") автоматизируют и облегчают процесс выравнивания элементов управления как по их взаимному местоположению, так и по размерам.

Окна отладочной информации

Окно Immediate (Проверка) позволяет ввести инструкцию и выполнить ее. При этом инструкция должна быть записана в одну строку, директивы которой будут выполнены после нажатия клавиши Enter. Данное окно можно использовать для быстрой проверки действий, выполняемой той или иной инструкцией. Это позволяет не запускать всю процедуру, что удобно при отладке программ.

Окно Locals (Локальные переменные) автоматически отображает все объявленные переменные текущей процедуры и их значения.

Окно Watches (Контрольные значения) применяется при отладке программ для просмотра значений выражений.

МИНОБРНАУКИ РОССИЙСКОЙ ФЕДЕРАЦИИ

ФГБОУ ВО «Уральский государственный горный университет»

УТВЕРЖДАЮ
Проректор УГГУ
по учебно-методическому комплексу

_____С. А. Упоров

МЕТОДИЧЕСКИЕ УКАЗАНИЯ ПО ОРГАНИЗАЦИИ САМОСТОЯТЕЛЬНОЙ РАБОТЫ СТУДЕНТОВ

Б1.О.19 ОСНОВЫ ПЕРЕРАБОТКИ ПОЛЕЗНЫХ ИСКОПАЕМЫХ

Специальность
21.05.04 Горное дело

Профиль (направленность)
Менеджмент и экономика горнопромышленного производства

Автор: Хамидулин И. Х., доцент, к.т.н.

Одобрена на заседании кафедры	Рассмотрена методической комиссией
Обогащения полезных ископаемых	Инженерно-экономического факультета
(название кафедры)	*(название факультета)*
Зав. кафедрой _____	Председатель _____
(подпись)	*(подпись)*
Козин В. З.	Мочалова Л.А.
(Фамилия И.О.)	*(Фамилия И.О.)*
Протокол № 1 от 04.09.2023	Протокол № 2 от 20.10.2023
(Дата)	*(Дата)*

СОДЕРЖАНИЕ

ВВЕДЕНИЕ 3
ВИДЫ САМОСТОЯТЕЛЬНОЙ РАБОТЫ СТУДЕНТА 4
МЕТОДИЧЕСКИЕ РЕКОМЕНДАЦИИ ПО ПОДГОТОВКЕ КО ВСЕМ ВИДАМ ТЕКУЩЕГО КОНТРОЛЯ 4
Повторение материала лекций и самостоятельное изучение курса 4
Подготовка к практическим занятиям и лабораторным работам 5
Подготовка и написание контрольной работы 6
Подготовка к выполнению и написанию курсовой работы (проекта) 7
МЕТОДИЧЕСКИЕ РЕКОМЕНДАЦИИ ПО ПОДГОТОВКЕ К ПРОМЕЖУТОЧНОЙ АТТЕСТАЦИИ 8
Подготовка к зачёту 8
Подготовка к экзамену 8

ВВЕДЕНИЕ

Самостоятельная работа студентов – это разнообразные виды деятельности студентов, осуществляемые под руководством, но без непосредственного участия преподавателя в аудиторное и/или внеаудиторное время.

Это особая форма обучения по заданиям преподавателя, выполнение которых требует активной мыслительной, поисково-исследовательской и аналитической деятельности.

Методологическую основу самостоятельной работы студентов составляет деятельностный подход, когда цели обучения ориентированы на формирование умений решать типовые и нетиповые задачи, то есть на реальные ситуации, где студентам надо проявить знание конкретной дисциплины, использовать внутрипредметные и межпредметные связи.

Цель самостоятельной работы – закрепление знаний, полученных на аудиторных занятиях, формирование способности принимать на себя ответственность, решать проблему, находить конструктивные выходы из сложных ситуаций, развивать творческие способности, приобретение навыка организовывать своё время

Кроме того самостоятельная работа направлена на обучение студента осмысленно и самостоятельно работать сначала с учебным материалом, затем с научной информацией, заложить основы самоорганизации и самовоспитания с тем, чтобы привить умение в дальнейшем непрерывно повышать свой профессиональный уровень.

Самостоятельная работа реализует следующие задачи:

- систематизация и закрепление полученных теоретических знаний и практических умений студентов;
- углубление и расширение теоретических знаний;
- формирование умений использовать нормативную, правовую, справочную документацию и специальную литературу;
- развитие познавательных способностей и активности студентов: творческой инициативы, самостоятельности, ответственности и организованности;
- формирование самостоятельности мышления, способностей к саморазвитию, самосовершенствованию и самореализации;
- формирование практических (общеучебных и профессиональных) умений и навыков;
- развитие исследовательских умений;
- получение навыков эффективной самостоятельной профессиональной (практической и научно-теоретической) деятельности.

В учебном процессе выделяют два вида самостоятельной работы:

- аудиторная;
- внеаудиторная.

Аудиторная самостоятельная работа по дисциплине выполняется на учебных занятиях под непосредственным руководством преподавателя и по его заданию.

Внеаудиторная самостоятельная работа – планируемая учебная, учебно-исследовательская, научно-исследовательская работа студентов, выполняемая во внеаудиторное время по заданию и при методическом руководстве преподавателя, но без его непосредственного участия.

Самостоятельная работа, не предусмотренная образовательной программой, учебным планом и учебно-методическими материалами, раскрывающими и конкретизирующими их содержание, осуществляется студентами инициативно, с целью реализации собственных учебных и научных интересов.

Для более эффективного выполнения самостоятельной работы по дисциплине преподаватель рекомендует студентам источники и учебно-методические пособия для работы, характеризует наиболее рациональную методику самостоятельной работы, демонстрирует ранее выполненные студентами работы и т. п.

ВИДЫ САМОСТОЯТЕЛЬНОЙ РАБОТЫ СТУДЕНТА

Основные формы организации самостоятельной работы студентов определяются следующими параметрами:

- содержание учебной дисциплины;
- уровень образования и степень подготовленности студентов;
- необходимость упорядочения нагрузки студентов при самостоятельной работе.

В соответствии с реализацией рабочей программы дисциплины в рамках самостоятельной работы студенту необходимо выполнить следующие виды работ:

для подготовки ко всем видам текущего контроля:

- повторение материала лекций;
- самостоятельное изучение курса;
- подготовка к практическим занятиям и лабораторным работам;
- подготовка к контрольной работе, написание контрольной работы;
- выполнение и написание курсовой работы (проекта);

для подготовки ко всем видам промежуточной аттестации:

- подготовка к зачёту;
- подготовка к экзамену.

Особенностью организации самостоятельной работы студентов является необходимость не только подготовиться к сдаче зачета /экзамена, но и собрать, обобщить, систематизировать, проанализировать информацию по темам дисциплины.

Технология организации самостоятельной работы студентов включает использование информационных и материально-технических ресурсов образовательного учреждения.

Самостоятельная работа может осуществляться индивидуально или группами студентов как online, так и на занятиях в зависимости от цели, объема, конкретной тематики самостоятельной работы, уровня сложности, уровня умений студентов.

В качестве форм и методов контроля внеаудиторной самостоятельной работы студентов могут быть использованы обмен информационными файлами, семинарские занятия, тестирование, опрос, доклад, реферат, самоотчеты, контрольные работы, защита контрольных и курсовых работ (проектов), защита зачётных работ в виде доклада с презентацией и др.

Текущий контроль результатов внеаудиторной самостоятельной работы студентов осуществляется в пределах времени, отведенного на обязательные учебные занятия по дисциплине.

Промежуточный контроль результатов внеаудиторной самостоятельной работы студентов осуществляется в пределах времени, отведенного для сдачи экзамена / зачёта.

В методических указаниях по каждому виду контроля представлены материалы для самостоятельной работы и рекомендации по организации отдельных её видов.

МЕТОДИЧЕСКИЕ РЕКОМЕНДАЦИИ ПО ПОДГОТОВКЕ КО ВСЕМ ВИДАМ ТЕКУЩЕГО КОНТРОЛЯ

Повторение материала лекций и самостоятельное изучение курса

Лекционный материал по дисциплине излагается в виде устных лекций преподавателя во время аудиторных занятий. Самостоятельная работа студента во время лекционных аудиторных занятий заключается в ведении записей (конспекта лекций).

Конспект лекций, выполняемый во время аудиторных занятий, дополняется студентом при самостоятельном внеаудиторном изучении некоторых тем курса. Самостоятельное изучение тем курса осуществляется на основе списка основной и дополнительной литературы к дисциплине.

Перечень основной и дополнительной учебной литературы, необходимой для освоения дисциплины приведён в рабочей программе дисциплины.

Рекомендуемые задания для самостоятельной внеаудиторной работы студента, направленные на повторение материала лекций и самостоятельное изучение тем курса:

для овладения знаниями:

- конспектирование текста;
- чтение основной и дополнительной литературы;
- составление плана текста;
- работа со словарями, справочниками и нормативными документами;
- просмотр обучающих видеозаписей.

для закрепления и систематизации знаний:

- работа с конспектом лекций;
- повторная работа над учебным материалом;
- составление таблиц для систематизации учебного материала;
- изучение нормативных материалов;
- составление плана и тезисов ответа на вопросы для самопроверки;
- ответы на вопросы для самопроверки;
- составление библиографических списков по изучаемым темам.

для формирования навыков и умений:

- выполнение рисунков, схем, эскизов оборудования;
- рефлексивный анализ профессиональных умений.

Тематический план изучения дисциплины и содержание учебной дисциплины приведены в рабочей программе дисциплины.

Вопросы для самопроверки приведены учебной литературе по дисциплине или могут быть предложены преподавателем на лекционных аудиторных занятиях после изучения каждой темы.

Подготовка к практическим занятиям и лабораторным работам

Практические занятия по дисциплине выступают средством формирования у студентов системы интегрированных умений и навыков, необходимых для освоения профессиональных компетенций, а также умений определять, разрабатывать и применять оптимальные методы решения профессиональных задач.

На практических занятиях происходит закрепление теоретических знаний, полученных в ходе лекций, осваиваются методики и алгоритмы решения типовых задач по образцу и вариантных задач, разбираются примеры применения теоретических знаний для практического использования, выполняются доклады с презентацией по определенным учебно-практическим, учебно-исследовательским или научным темам с последующим их обсуждением.

Рекомендуемые задания для самостоятельной внеаудиторной работы студента, направленные на подготовку к практическим занятиям:

для овладения знаниями:

- чтение основной и дополнительной литературы;
- работа со словарями, справочниками и нормативными документами;
- просмотр обучающих видеозаписей.

для закрепления и систематизации знаний:

- работа с конспектом лекций;
- ответы на вопросы для самопроверки;
- подготовка публичных выступлений;
- составление библиографических списков по изучаемым темам.

для формирования навыков и умений:

- решение задач по образцу и вариативных задач;
- выполнение рисунков, схем, эскизов оборудования;

– рефлексивный анализ профессиональных умений.

Тематический план изучения дисциплины и содержание учебной дисциплины приведены в рабочей программе дисциплины.

Лабораторные занятия по дисциплине выступают средством формирования у студентов навыков работы с использованием лабораторного оборудования, планирования и выполнения экспериментов, оформления отчётной документации по выполнению лабораторных работ.

Рекомендуемые задания для самостоятельной внеаудиторной работы студента, направленные на подготовку к лабораторным занятиям:

для овладения знаниями:

– изучение методик работы с использованием различных видов и типов лабораторного оборудования;
– изучение правил безопасной эксплуатации лабораторного оборудования;
– работа со словарями, справочниками и нормативными документами.

для закрепления и систематизации знаний:

– составление плана проведения эксперимента;
– составление отчётной документации по результатам экспериментирования;
– аналитическая обработка результатов экспериментов.

для формирования навыков и умений:

– выполнение рисунков, схем, эскизов оборудования;
– оформление отчётной документации по выполнению лабораторных работ.

Подготовка и написание контрольной работы

Контрольная работа – индивидуальная деятельность обучающегося по концентрированному выражению накопленного знания, обеспечивает возможность одновременной работы всем обучающимся за фиксированное время по однотипным заданиям, что позволяет преподавателю оценить всех обучающихся. Контрольная работа является средством проверки умений применять полученные знания для решения задач определенного типа по теме или разделу.

Рекомендуемые задания для самостоятельной внеаудиторной работы студента, направленные на подготовку к контрольной работе:

для овладения знаниями:

– чтение основной и дополнительной литературы;
– работа со словарями, справочниками и нормативными документами.

для закрепления и систематизации знаний:

– работа с конспектом лекций;
– ответы на вопросы для самопроверки.

для формирования навыков и умений:

– решение задач по образцу и вариативных задач;
– выполнение рисунков, схем, эскизов оборудования;
– оформление отчётной документации по выполнению контрольной работы.

Контрольная работа может быть выполнена в виде доклада с презентацией.

Доклад с презентацией – это публичное выступление по представлению полученных результатов знаний по определенной учебно-практической, учебно-исследовательской или научной теме.

При подготовке доклада с презентацией обучающийся должен продемонстрировать умение самостоятельного изучения отдельных вопросов, структурирования основных положений рассматриваемых проблем, публичного выступления, позиционирования себя перед коллективом, навыки работы с библиографическими источниками и оформления научных текстов.

В ходе подготовки к докладу с презентацией обучающемуся необходимо:

- выбрать тему и определить цель выступления;
- осуществить сбор материала к выступлению;
- организовать работу с источниками;
- -во время изучения источников следует записывать вопросы, возникающие по мере ознакомления, ключевые слова, мысли, суждения; представлять наглядные примеры из практики;
- сформулировать возможные вопросы по теме доклада, подготовить тезисы ответов на них;
- обработать материал и представить его в виде законченного доклада и презентации.

При выполнении контрольной работы в виде доклада с презентацией самостоятельная работа студента включает в себя:

для овладения знаниями:

- чтение основное и дополнительной литературы по заданной теме доклада;
- составление плана доклада;
- работа со словарями, справочниками и нормативными документами;
- просмотр обучающих видеозаписей по теме доклада

для закрепления и систематизации знаний:

- составление плана и тезисов презентации по теме доклада;
- составление презентации;
- составление библиографического списка по теме доклада;
- подготовка к публичному выступлению;
- составление возможных вопросов по теме доклада и ответов на них.

для формирования навыков и умений:

- публичное выступление;
- выполнение рисунков, схем, эскизов оборудования;
- рефлексивный анализ профессиональных умений.

Варианты контрольных работ и темы докладов приведены в комплекте оценочных средств дисциплины.

Подготовка к выполнению и написанию курсовой работы (проекта)

Курсовая работа (проект) – форма контроля для демонстрации обучающимся умений работать с объектами изучения, критическими источниками, справочной и энциклопедической литературой, логично и грамотно излагать собственные умозаключения и выводы, обосновывать и строить априорную модель изучаемого объекта или процесса, создавать содержательную презентацию выполненной работы.

При выполнении и защите курсовой работы (проекта) оценивается умение самостоятельной работы с объектами изучения, справочной литературой, логично и грамотно излагать собственные умозаключения и выводы, обосновывать выбранную технологическую схему и принятый тип и количество оборудования, создавать содержательную презентацию выполненной работы (пояснительную записку и графический материал).

Рекомендуемые задания для самостоятельной внеаудиторной работы студента, направленные на подготовку к курсовой работе (проекту):

для овладения знаниями:

- чтение основной и дополнительной литературы;
- работа со словарями, справочниками и нормативными документами;
- составление плана выполнения курсовой работы (проекта);
- составление списка использованных источников.

для закрепления и систематизации знаний:

- работа учебно-методическими материалами по выполнению курсовой работы (проекта);
- изучение основных методик расчёта технологических схем, выбора и расчёта оборудования;
- подготовка тезисов ответов на вопросы по тематике курсовой работы (проекта).

для формирования навыков и умений:

- решение задач по образцу и вариативных задач;
- выполнение рисунков, схем, компоновочных чертежей;
- оформление текстовой и графической документации.

Тематика курсовых работ (проектов) приведены в комплекте оценочных средств дисциплины.

МЕТОДИЧЕСКИЕ РЕКОМЕНДАЦИИ ПО ПОДГОТОВКЕ К ПРОМЕЖУТОЧНОЙ АТТЕСТАЦИИ

Подготовка к зачёту

Зачёт по дисциплине может быть проведён в виде теста или включать в себя защиту контрольной работы (доклад с презентацией).

Тест – это система стандартизированных заданий, позволяющая автоматизировать процедуру измерения уровня знаний и умений обучающегося.

При самостоятельной подготовке к зачёту, проводимому в виде теста, студенту необходимо:

- проработать информационный материал (конспект лекций, учебное пособие, учебник) по дисциплине; проконсультироваться с преподавателем по вопросу выбора дополнительной учебной литературы;
- выяснить условия проведения теста: количество вопросов в тесте, продолжительность выполнения теста, систему оценки результатов и т. д.;
- приступая к работе с тестом, нужно внимательно и до конца прочитать вопрос и предлагаемые варианты ответов, выбрать правильные (их может быть несколько), на отдельном листке ответов вписать цифру вопроса и буквы, соответствующие правильным ответам.

В процессе выполнения теста рекомендуется применять несколько подходов в решении заданий. Такая стратегия позволяет максимально гибко оперировать методами решения, находя каждый раз оптимальный вариант. Не нужно тратить слишком много времени на трудный вопрос, а сразу переходить к другим тестовым заданиям, к трудному вопросу можно обратиться в конце. Необходимо оставить время для проверки ответов, чтобы избежать механических ошибок.

Зачёт также может проходить в виде защиты контрольной работы (доклад с презентацией). Методические рекомендации по подготовке и выполнению доклада с презентацией приведены в п. «Подготовка и написание контрольной работы».

Подготовка к экзамену

Промежуточная аттестация по итогам освоения дисциплины проводится в форме экзамена.

Билет на экзамен включает в себя теоретические вопросы и практико-ориентированные задания.

Теоретический вопрос – индивидуальная деятельность обучающегося по концентрированному выражению накопленного знания, обеспечивает возможность

одновременной работы всем обучающимся за фиксированное время по однотипным заданиям, что позволяет преподавателю оценить всех обучающихся.

Практико-ориентированное задание – средство проверки умений применять полученные знания для решения задач определенного типа по определенной теме.

При самостоятельной подготовке к экзамену студенту необходимо:

- получить перечень теоретических вопросов к экзамену;
- проработать пройденный материал (конспект лекций, учебное пособие, учебник) по дисциплине, при необходимости изучить дополнительные источники;
- составить планы и тезисы ответов на вопросы;
- проработать все типы практико-ориентированных заданий;
- составить алгоритм решения основных типов задач;
- выяснить условия проведения экзамена: количество теоретических вопросов и практико-ориентированных заданий в экзаменационном билете, продолжительность и форму проведения экзамена (устный или письменный), систему оценки результатов и т. д.;
- приступая к работе с экзаменационным билетом, нужно внимательно прочитать теоретические вопросы и условия практико-ориентированного задания;
- при условии проведения устного экзамена составить план и тезисы ответов на теоретические вопросы, кратко изложить ход решения практико-ориентированного задания;
- при условии проведения письменного экзамена дать полные письменные ответы на теоретические вопросы; изложить ход решения практико-ориентированного задания с численным расчётом искомых величин.

МИНОБРНАУКИ РОССИИ

ФГБОУ ВО «Уральский государственный горный университет»

УТВЕРЖДАЮ
Проректор по учебно-методическому комплексу _____ С.А. Упоров

МЕТОДИЧЕСКИЕ РЕКОМЕНДАЦИИ И ЗАДАНИЯ К КОНТРОЛЬНОЙ РАБОТЕ

ОРГАНИЗАЦИЯ ПРОИЗВОДСТВА

Специальность
21.05.04 Горное дело

Профиль (направленность)
Менеджмент и экономика горнопромышленного производства

квалификация выпускника: **горный инженер (специалист)**

Авторы: Соколов А.С., к.э.н.

Одобрены на заседании кафедры
Экономики и менеджмента
(название кафедры)
Зав. кафедрой _____
(подпись)
Мочалова Л.А.
(Фамилия И.О.)
Протокол № 2 от 04.10.2023

Рассмотрены методической комиссией
Инженерно-экономического факультета
(название факультета)
Председатель _____
(подпись)
Мочалова Л.А.
(Фамилия И.О.)
Протокол № 2 от 20.10.2023

Екатеринбург

ВВЕДЕНИЕ

Данные методические рекомендации необходимы для студентов по специальности 21.05.04 Горное дело, профилю «Менеджмент и экономика горнопромышленного производства» при организации самостоятельной работы по дисциплине «Организация производства» в рамках подготовки и защиты контрольной работы.

В методических рекомендациях содержатся особенности организации подготовки контрольной работы в виде реферата, требования к его оформлению, а также порядок защиты и критерии оценки.

ОРГАНИЗАЦИЯ ПОДГОТОВКИ КОНТРОЛЬНОЙ РАБОТЫ (РЕФЕРАТА)

Общая характеристика реферата

Написание реферата практикуется в учебном процессе в целях приобретения студентом необходимой профессиональной подготовки, развития умения и навыков самостоятельного научного поиска: изучения литературы по выбранной теме, анализа различных источников и точек зрения, обобщения материала, выделения главного, формулирования выводов и т. п. С помощью реферата студент может глубже постигать наиболее сложные проблемы дисциплины, учится лаконично излагать свои мысли, правильно оформлять работу, докладывать результаты своего труда.

В «Толковом словаре русского языка» дается следующее определение: «**реферат** – краткое изложение содержания книги, статьи, исследования, а также доклад с таким изложением».

Различают два вида реферата:

- *репродуктивный* – воспроизводит содержание первичного текста в форме реферата-конспекта или реферата-резюме. В реферате-конспекте содержится фактическая информация в обобщённом виде, иллюстрированный материал, различные сведения о методах исследования, результатах исследования и возможностях их применения. В реферате-резюме содержатся только основные положения данной темы;
- *продуктивный* – содержит творческое или критическое осмысление реферируемого источника и оформляются в форме реферата-доклада или реферата-обзора. В реферате-докладе, наряду с анализом информации первоисточника, дается объективная оценка проблемы, и он имеет развёрнутый характер. Реферат-обзор составляется на основе нескольких источников и в нем сопоставляются различные точки зрения по исследуемой проблеме.

Студент для изложения материала должен выбрать продуктивный вид реферата.

Выбор темы реферата

Студенту предоставляется право выбора темы реферата из рекомендованного преподавателем дисциплины списка. Выбор темы должен быть осознанным и обоснованным с точки зрения познавательных интересов автора, а также полноты освещения темы в имеющейся научной литературе.

Если интересующая тема отсутствует в рекомендованном списке, то по согласованию с преподавателем студенту предоставляется право самостоятельно предложить тему реферата, раскрывающую содержание изучаемой дисциплины. Тема не должна быть слишком общей и глобальной, так как небольшой объем работы (до 20-25 страниц без учёта приложений) не позволит раскрыть ее.

Начинать знакомство с избранной темой лучше всего с чтения обобщающих работ по данной проблеме, постепенно переходя к узкоспециальной литературе. При этом следует сразу же составлять библиографические выходные данные используемых источников (автор, название, место и год издания, издательство, страницы).

На основе анализа прочитанного и просмотренного материала по данной теме следует составить тезисы по основным смысловым блокам, с пометками, собственными суждениями и оценками. Предварительно подобранный в литературных источниках материал может превышать необходимый объем реферата.

Формулирование цели и составление плана реферата

Выбрав тему реферата и изучив литературу, необходимо сформулировать цель работы и составить план реферата.

Цель – это осознаваемый образ предвосхищаемого результата. Возможно, формулировка цели в ходе работы будет меняться, но изначально следует ее обозначить, чтобы ориентироваться на нее в ходе исследования. Формулирование цели реферата рекомендуется осуществлять при помощи глаголов: исследовать, изучить, проанализировать, систематизировать, осветить, изложить (представления, сведения), создать, рассмотреть, обобщить и т. д.

Определяясь с целью дальнейшей работы, параллельно необходимо думать над составлением плана, при этом четко соотносить цель и план работы. Правильно построенный план помогает систематизировать материал и обеспечить последовательность его изложения.

Наиболее традиционной является следующая **структура реферата**:

Титульный лист.
Оглавление (план, содержание).
Введение.
1. (полное наименование главы).
   1.1. (полное название параграфа, пункта);
   1.2. (полное название параграфа, пункта).
2. (полное наименование главы).
   2.1. (полное название параграфа, пункта);
   2.2. (полное название параграфа, пункта).
Заключение (выводы).

} Основная часть

Библиография (список использованной литературы).
Приложения (по усмотрению автора).

Титульный лист оформляется в соответствии с Приложением.

Оглавление (план, содержание) включает названия всех глав и параграфов (пунктов плана) реферата и номера страниц, указывающие их начало в тексте реферата.

Введение. В этой части реферата обосновывается актуальность выбранной темы, формулируются цель и задачи работы, указываются используемые материалы и дается их краткая характеристика с точки зрения полноты освещения избранной темы. Объем введения не должен превышать 1-1,5 страницы.

Основная часть реферата может быть представлена двумя или тремя главами, которые могут включать 2-3 параграфа (пункта).

Здесь достаточно полно и логично излагаются главные положения в используемых источниках, раскрываются все пункты плана с сохранением связи между ними и последовательности перехода от одного к другому.

Автор должен следить за тем, чтобы изложение материала точно соответствовало цели и названию главы (параграфа). Материал в реферате рекомендуется излагать своими словами, не допуская дословного переписывания из литературных источников. В тексте обязательны ссылки на первоисточники, т. е. на тех авторов, у которых взят данный материал в виде мысли, идеи, вывода, числовых данных, таблиц, графиков, иллюстраций и пр.

Работа должна быть написана грамотным литературным языком. Сокращение слов в тексте не допускается, кроме общеизвестных сокращений и аббревиатуры. Каждый раздел рекомендуется заканчивать кратким выводом.

Заключение (выводы). В этой части обобщается изложенный в основной части материал, формулируются общие выводы, указывается, что нового лично для себя вынес автор

реферата из работы над ним. Выводы делаются с учетом опубликованных в литературе различных точек зрения по проблеме, рассматриваемой в реферате, сопоставления их и личного мнения автора реферата. Заключение по объему не должно превышать 1,5-2 страниц.

Библиография (список использованной литературы) – здесь указывается реально использованная для написания реферата литература, периодические издания и электронные источники информации. Список составляется согласно правилам библиографического описания.

Приложения могут включать графики, таблицы, расчеты.

ТРЕБОВАНИЯ К ОФОРМЛЕНИЮ РЕФЕРАТА

Общие требования к оформлению реферата

Рефераты, как правило, требуют изучения и анализа значительного объема статистического материала, формул, графиков и т. п. В силу этого особое значение приобретает правильное оформление результатов проделанной работы.

Текст реферата должен быть подготовлен в печатном виде. Исправления и помарки не допускаются. Текст работы оформляется на листах формата А4, на одной стороне листа, с полями: левое – 25 мм, верхнее – 20 мм, правое – 15 мм и нижнее – 25 мм. При компьютерном наборе шрифт должен быть таким: тип шрифта Times New Roman, кегль 14, междустрочный интервал 1,5.

Рекомендуемый объем реферата – не менее 20 страниц. Титульный лист реферата оформляется студентом по образцу, данному в приложении 1.

Текст реферата должен быть разбит на разделы: главы, параграфы и т. д. Очередной раздел нужно начинать с нового листа.

Все страницы реферата должны быть пронумерованы. Номер страницы ставится снизу страницы, по центру. Первой страницей является титульный лист, но на ней номер страницы не ставится.

Таблицы

Таблицы по содержанию делятся на аналитические и неаналитические. Аналитические таблицы являются результатом обработки и анализа цифровых показателей. Как правило, после таких таблиц делается обобщение, которое вводится в текст словами: «таблица позволяет сделать вывод о том, что…», «таблица позволяет заключить, что…» и т. п.

В неаналитических таблицах обычно помещаются необработанные статистические данные, необходимые лишь для информации и констатации фактов.

Таблицы размещают после первого упоминания о них в тексте таким образом, чтобы их можно было читать без поворота работы или с поворотом по часовой стрелке.

Каждая таблица должна иметь нумерационный и тематический заголовок. Тематический заголовок располагается по центру таблицы, после нумерационного, размещённого в правой стороне листа и включающего надпись «Таблица» с указанием арабскими цифрами номера таблицы. Нумерация таблиц сквозная в пределах каждой главы. Номер таблицы состоит из двух цифр: первая указывает на номер главы, вторая – на номер таблицы в главе по порядку (например: «Таблица 2.2» – это значит, что представленная таблица вторая во второй главе).

Цифры в графах таблиц должны проставляться так, чтобы разряды чисел во всей графе были расположены один под другим. В одной графе количество десятичных знаков должно быть одинаковым. Если данные отсутствуют, то в графах ставят знак тире. Округление числовых значений величин до первого, второго и т. д. десятичного знака для различных значений одного и того же наименования показателя должно быть одинаковым.

Таблицу с большим количеством строк допускается переносить на другую страницу, при этом заголовок таблицы помещают только над ее первой частью, а над переносимой

частью пишут «Продолжение таблицы» или «Окончание таблицы». Если в работе несколько таблиц, то после слов «Продолжение» или «Окончание» указывают номер таблицы, а само слово «таблица» пишут сокращенно, например: «Продолжение табл. 1.1», «Окончание табл. 1.1».

На все таблицы в тексте реферата должны быть даны ссылки с указанием их порядкового номера, например: «…в табл. 2.2».

Формулы

Формулы – это комбинации математических знаков, выражающие какие-либо предложения.

Формулы, приводимые в реферате, должны быть наглядными, а обозначения, применяемые в них, соответствовать стандартам.

Пояснения значений символов и числовых коэффициентов следует приводить непосредственно под формулой, в той последовательности, в какой они даны в формуле. Значение каждого символа и числового коэффициента дается с новой строки. Первую строку объяснения начинают со слова «где» без двоеточия после него.

Формулы и уравнения следует выделять из текста свободными строками. Если уравнение не умещается в одну строку, оно должно быть перенесено после знака равенства (=) или после знака (+), минус (–), умножения (х) и деления (:).

Формулы нумеруют арабскими цифрами в пределах всей курсовой работы (реферата) или главы. В пределах реферата используют нумерацию формул одинарную, в пределах главы – двойную. Номер указывают с правой стороны листа на уровне формулы в круглых скобках.

В тексте ссылки на формулы приводятся с указанием их порядковых номеров, например: «…в формуле (2.2)» (второй формуле второй главы).

Иллюстрации

Иллюстрации позволяют наглядно представить явление или предмет такими, какими мы их зрительно воспринимаем, но без лишних деталей и подробностей.

Основными видами иллюстраций являются схемы, диаграммы и графики.

Схема – это изображение, передающее обычно с помощью условных обозначений и без соблюдения масштаба основную идею какого-либо устройства, предмета, сооружения или процесса и показывающее взаимосвязь их главных элементов.

Диаграмма – один из способов изображения зависимости между величинами. Наибольшее распространение получили линейные, столбиковые и секторные диаграммы.

Для построения линейных диаграмм используется координатное поле. По горизонтальной оси в изображенном масштабе откладывается время или факториальные признаки, на вертикальной – показатели на определенный момент (период) времени или размеры результативного независимого признака. Вершины ординат соединяются отрезками – в результате получается ломаная линия.

На столбиковых диаграммах данные изображаются в виде прямоугольников (столбиков) одинаковой ширины, расположенных вертикально или горизонтально. Длина (высота) прямоугольников пропорциональна изображенным ими величинам.

Секторная диаграмма представляет собой круг, разделенный на секторы, величины которых пропорциональны величинам частей изображаемого явления.

График – это результат обработки числовых данных. Он представляет собой условные изображения величин и их соотношений через геометрические фигуры, точки и линии.

Количество иллюстраций в работе должно быть достаточным для пояснения излагаемого текста.

Иллюстрации обозначаются словом «Рис.» и располагаются после первой ссылки на них в тексте так, чтобы их было удобно рассматривать без поворота работы или с поворотом по часовой стрелке. Иллюстрации должны иметь номер и наименование, расположенные по центру, под ней. Иллюстрации нумеруются в пределах главы арабскими цифрами, например: «Рис. 1.1»

(первый рисунок первой главы). Ссылки на иллюстрации в тексте реферата приводят с указанием их порядкового номера, например: «…на рис. 1.1».

При необходимости иллюстрации снабжаются поясняющими данными (подрисуночный текст).

Приложения

Приложение – это часть основного текста, которая имеет дополнительное (обычно справочное) значение, но, тем не менее, необходима для более полного освещения темы. По форме они могут представлять собой текст, таблицы, графики, карты. В приложении помещают вспомогательные материалы по рассматриваемой теме: инструкции, методики, положения, результаты промежуточных расчетов, типовые проекты, имеющие значительный объем, затрудняющий чтение и целостное восприятие текста. В этом случае в тексте приводятся основные выводы (результаты) и делается ссылка на приложение, содержащее соответствующую информацию. Каждое приложение должно начинаться с новой страницы. В правом верхнем углу листа пишут слово «Приложение» и указывают номер приложения. Если в реферате больше одного приложения, их нумеруют последовательно арабскими цифрами, например: «Приложение 1», «Приложение 2» и т. д.

Каждое приложение должно иметь заголовок, который помещают ниже слова «Приложение» над текстом приложения, по центру.

При ссылке на приложение в тексте реферата пишут сокращенно строчными буквами «прил.» и указывают номер приложения, например: «…в прил. 1».

Приложения оформляются как продолжение текстовой части реферата со сквозной нумерацией листов. Число страниц в приложении не лимитируется и не включается в общий объем страниц реферата.

Библиографический список

Библиографический список должен содержать перечень и описание только тех источников, которые были использованы при написании реферата.

В библиографическом списке должны быть представлены монографические издания отечественных и зарубежных авторов, материалы профессиональной периодической печати (экономических журналов, газет и еженедельников), законодательные и др. нормативно-правовые акты. При составлении списка необходимо обратить внимание на достижение оптимального соотношения между монографическими изданиями, характеризующими глубину теоретической подготовки автора, и периодикой, демонстрирующей владение современными экономическими данными.

Наиболее распространенным способом расположения наименований литературных источников является алфавитный. Работы одного автора перечисляются в алфавитном порядке их названий. Исследования на иностранных языках помещаются в порядке латинского алфавита после исследований на русском языке.

Ниже приводятся примеры библиографических описаний использованных источников.

Статья одного, двух или трех авторов из журнала

Зотова Л. А., Еременко О. В. Инновации как объект государственного регулирования // Экономист. 2010. № 7. С. 17–19.

Статья из журнала, написанная более чем тремя авторами

Валютный курс и экономический рост / С. Ф. Алексашенко, А. А. Клепач, О. Ю. Осипова [и др.] // Вопросы экономики. 2010. № 8. С. 18–22.

Книга, написанная одним, двумя или тремя авторами

Коршунов В.В. Экономика организации: Учебник и практикум / Коршунов В.В. – М.-Юрайт, 2016, - 408с.

Книга, написанная более чем тремя авторами

Экономика горного предприятия: учебник / под ред. В. Е. Стровского, С. В. Макаровой, В. Г. Жукова. Екатеринбург: Изд-во УГГУ, 2018. 340 с.

Сборники

Актуальные проблемы экономики и управления: сборник научных статей. Екатеринбург: УГГУ, 2010. Вып. 9. 146 с.

Статья из сборника

Данилов А. Г. Система ценообразования промышленного предприятия // Актуальные проблемы экономики и управления: сб. научных статей. Екатеринбург: УГГУ, 2010. Вып. 9. С. 107–113.

Статья из газеты

Крашаков А. С. Будет ли обвал рубля // Аргументы и факты. 2011. № 9. С. 3.

Библиографические ссылки

Библиографические ссылки требуется приводить при цитировании, заимствовании материалов из других источников, упоминании или анализе работ того или иного автора, а также при необходимости адресовать читателя к трудам, в которых рассматривался данный вопрос.

Ссылки должны быть затекстовыми, с указанием номера соответствующего источника (на который автор ссылается в работе) в соответствии с библиографическим списком и соответствующей страницы.

Пример оформления затекстовой ссылки

Ссылка в тексте: «Под трансакцией понимается обмен какими-либо благами, услугами или информацией между двумя агентами» [10, С. 176].

В списке использованных источников:

10. *Сухарев О. С.* Институциональная экономика: учебник и практикум для бакалавриата и магистратуры /О.С. Сухарев. М.: Издательство Юрайт, 2016. 501 с.

ОРГАНИЗАЦИЯ ЗАЩИТЫ РЕФЕРАТА

Необходимо заранее подготовить тезисы выступления (план-конспект).

Порядок защиты реферата.

1.Краткое сообщение, характеризующее цель и задачи работы, ее актуальность, полученные результаты, вывод и предложения.

2.Ответы студента на вопросы преподавателя.

3.Отзыв руководителя-консультанта о ходе выполнения работы.

Советы студенту:

- Готовясь к защите реферата, вы должны вспомнить материал максимально подробно, и это должно найти отражение в схеме вашего ответа. Но тут же необходимо выделить главное, что наиболее важно для понимания материала в целом, иначе вы сможете проговорить все 15-20 минут и не раскрыть существа вопроса. Особенно строго следует отбирать примеры и иллюстрации.
- Вступление должно быть очень кратким – 1-2 фразы (если вы хотите подчеркнуть при этом важность и сложность данного вопроса, то не говорите, что он сложен и важен, а покажите его сложность и важность).
- Целесообразнее вначале показать свою схему раскрытия вопроса, а уж потом ее детализировать.
- Рассказывать будет легче, если вы представите себе, что объясняете материал очень способному и хорошо подготовленному человеку, который не знает именно этого раздела, и что при этом вам обязательно нужно доказать важность данного раздела и заинтересовать в его освоении.
- Строго следите за точностью своих выражений и правильностью употребления терминов.
- Не пытайтесь рассказать побольше за счет ускорения темпа, но и не мямлите.

- Не демонстрируйте излишнего волнения и не напрашивайтесь на сочувствие.
- Будьте особенно внимательны ко всем вопросам преподавателя, к малейшим его замечаниям. И уж ни в коем случае его не перебивайте!
- Не бойтесь дополнительных вопросов – чаще всего преподаватель использует их как один из способов помочь вам или сэкономить время. Если вас прервали, а при оценке ставят в вину пропуск важной части материала, не возмущайтесь, а покажите план своего ответа, где эта часть стоит несколько позже того, на чем вы были прерваны.
- Прежде чем отвечать на дополнительный вопрос, необходимо сначала правильно его понять. Для этого нужно хотя бы немного подумать, иногда переспросить, уточнить: правильно ли вы поняли поставленный вопрос. И при ответе следует соблюдать тот же принцип экономности мышления, а не высказывать без разбора все, что вы можете сказать.
- Будьте доброжелательны и тактичны, даже если к ответу вы не готовы (это вина не преподавателя, а ваша).

ТЕМЫ КОНТРОЛЬНОЙ РАБОТЫ (РЕФЕРАТА)

1. Проектирование производственной структуры предприятия.
2. Организация и проектирование производственного процесса изготовления продукции.
3. Проектирование производственного цикла изготовления продукции на основе сетевого (или циклового) графика.
4. Расчет и проектирование производственной мощности предприятия.
5. Организация оперативно-производственного планирования в серийном производстве.
6. Организация оперативно-производственного планирования в единичном производстве.
7. Организация оперативного регулирования массового (серийного, единичного) производства.
8. Организация автоматизированной системы управления сборочным производством.
9. Организация ритмичной работы предприятия (цеха).
10. Организация проектно-конструкторской подготовки производства новой продукции.
11. Организация технологической подготовки производства новой продукции.
12. Организация сетевого планирования и управления технической подготовкой производства новой продукции.
13. Организация промышленного освоения новой продукции.
14. Организация и проектирование инструментального хозяйства на предприятии.
15. Организация и проектирование планово-предупредительного ремонта на предприятии.
16. Организация ремонта и обслуживания оборудования на основе АСУ.
17. Организация и проектирование энергетического хозяйства предприятия.
18. Организация и проектирование транспортного хозяйства предприятия.
19. Организация и проектирование складского хозяйства предприятия.
20. Организация и проектирование технического контроля качества продукции.
21. Организация и проектирование утилизации брака от производства продукции.
22. Организация и проектирование безотходного производства.
23. Организация и проектирование производства по замкнутому циклу на предприятии.
24. Организация и проектирование материально-технического обеспечения.
25. Организация управления производственными запасами.
26. Организация и проектирование сбытовой деятельности предприятия.

27. Организационно-технические резервы, выявление и проектирование их использования.

28. Организация оперативного учета, регулирование и управления производственной системой.

29. Организация труда и проектирование показателей эффективности труда на предприятии.

30. Организация и проектирование современных форм организации труда на предприятии.

31. Организация и проектирование службы маркетинга на предприятии.

32. Организация и проектирование системы управления качеством продукции предприятия.

33. Организация и проектирование системы управления финансами (доходами) предприятия.

34. Организация и проектирование системы сервиса продукции предприятия.

35. Организация и проектирование оперативного планирования и диспетчирования производства.

36. Организация и проектирование поточных методов производства.

37. Организация и проектирование внедрения новых технологических процессов.

МЕТОДИКА ОЦЕНКИ КОНТРОЛЬНОЙ РАБОТЫ (РЕФЕРАТА)

Проверяемая компетенция: ПК-1.12:

Знать:

- направления организационного развития новой техники;
- экономический инструментарий управления развитием и освоением новой техники и технологии;
- осуществлять экономическую оценку управленческих решений, направленных на повышение эффективности освоения новой техники;
- производить экономическую оценку альтернативных вариантов техники;
- оценивать действенность выбранной альтернативы;
- понятия и категории основных подходов к совершенствованию организации производства;

Уметь:

- осуществлять сбор, анализ и обработку данных, необходимых для принятия организационно-управленческих решений с целью обеспечения эффективной организации производства;
- разрабатывать методы организационно-управленческого воздействия на систему организационной инфраструктуры предприятий;
- разрабатывать подходы к решению задач, направленных на повышение эффективности инфраструктуры предприятий;
- применять подходы и методы анализа эффективности разработанных рекомендаций

Владеть:

- использовать механизмы по совершенствованию организации производства.
- способами активизации и методами повышения эффективности развития обслуживающей инфраструктуры предприятия.
- современной вычислительной техникой и информационными технологиями для решения поставленных аналитических и исследовательских задач.

Критерии оценивания:

достижение поставленной цели и задач исследования (новизна и актуальность поставленных в реферате проблем, правильность формулирования цели, определения задач исследования, правильность выбора методов решения задач и реализации цели; соответствие выводов решаемым задачам, поставленной цели, убедительность выводов);

уровень эрудированности автора по изученной теме (знание автором состояния изучаемой проблематики, цитирование источников, степень использования в работе результатов исследований);

личные заслуги автора реферата (новые знания, которые получены помимо основной образовательной программы, новизна материала и рассмотренной проблемы, научное значение исследуемого вопроса);

культура письменного изложения материала (логичность подачи материала, грамотность автора);

культура оформления материалов работы (соответствие реферата всем стандартным требованиям);

знания и умения на уровне требований стандарта данной дисциплины: знание фактического материала, усвоение общих понятий и идей;

степень обоснованности аргументов и обобщений (полнота, глубина, всестороннее раскрытие темы, корректность аргументации и системы доказательств, характер и достоверность примеров, иллюстративного материала, наличие знаний интегрированного характера, способность к обобщению);

качество и ценность полученных результатов (степень завершенности реферативного исследования, спорность или однозначность выводов);

использование профессиональной терминологии;

использование литературных источников.

Приложение

Образец оформления титульного листа контрольной работы (реферата)

МИНОБРНАУКИ РОССИИ
Федеральное государственное бюджетное образовательное учреждение
высшего образования
«Уральский государственный горный университет»

Инженерно-экономический факультет

Кафедра экономики и менеджмента

КОНТРОЛЬНАЯ РАБОТА (РЕФЕРАТ)

по дисциплине
«Организация производства»

на тему:

РАСЧЕТ И ПРОЕКТИРОВАНИЕ ПРОИЗВОДСТВЕННОЙ МОЩНОСТИ ПРЕДПРИЯТИЯ

Руководитель:
Соколов А.С.
Студент гр. Э-23
Артёмова Елена Юрьевна

Екатеринбург – 2024

МИНОБРНАУКИ РОССИИ

ФГБОУ ВО «Уральский государственный горный университет»

УТВЕРЖДАЮ
Проректор по учебно-методическому комплексу _____ С.А. Упоров

МЕТОДИЧЕСКИЕ УКАЗАНИЯ ПО ОРГАНИЗАЦИИ САМОСТОЯТЕЛЬНОЙ РАБОТЫ И ЗАДАНИЯ ДЛЯ ОБУЧАЮЩИХСЯ

ОРГАНИЗАЦИЯ ПРОИЗВОДСТВА

Специальность
21.05.04 Горное дело

Профиль (направленность)
Менеджмент и экономика горнопромышленного производства

квалификация выпускника: **горный инженер (специалист)**

Автор: Соколов А.С., к.э.н.

Одобрены на заседании кафедры	Рассмотрены методической комиссией
Экономики и менеджмента	Инженерно-экономического факультета
(название кафедры)	*(название факультета)*
Зав. кафедрой _____	Председатель _____
(подпись)	*(подпись)*
Мочалова Л.А.	Мочалова Л.А.
(Фамилия И.О.)	*(Фамилия И.О.)*
Протокол № 2 от 04.10.2023	Протокол № 2 от 20.10.2023

Екатеринбург

СОДЕРЖАНИЕ

ВВЕДЕНИЕ……3

ВОПРОСЫ ДЛЯ САМОПРОВЕРКИ…….……..…….6

ОСНОВНЫЕ КАТЕГОРИИ ДИСЦИПЛИНЫ…….9

САМООРГАНИЗАЦИЯ РАБОТЫ С ЛИТЕРАТУРОЙ……..…11

ПОДГОТОВКА ДОКЛАДА …….…..……15

ПОДГОТОВКА К ДИСКУССИИ…….…….……....20

ПОДГОТОВКА К ПРАКТИКО-ОРИЕНТИРОВАННЫМ ЗАДАНИЯМ……..…23

ПРАКТИКО-ОРИЕНТИРОВАННЫЕ ЗАДАНИЯ……...…25

ПРИМЕРЫ РЕШЕНИЯ ПРАКТИКО-ОРИЕНТИРОВАННЫХ ЗАДАНИЙ……..38

ПОДГОТОВКА К ДЕЛОВОЙ ИГРЕ…….43

ПОДГОТОВКА К ПРОМЕЖУТОЧНОЙ АТТЕСТАЦИИ……..46

ВВЕДЕНИЕ

Самостоятельная работа в высшем учебном заведении - это часть учебного процесса, метод обучения, прием учебно-познавательной деятельности, комплексная целевая стандартизованная учебная деятельность с запланированными видом, типом, формами контроля.

Самостоятельная работа представляет собой плановую деятельность обучающихся по поручению и под методическим руководством преподавателя.

Целью самостоятельной работы студентов является закрепление тех знаний, которые они получили на аудиторных занятиях, а также способствование развитию у студентов творческих навыков, инициативы, умению организовать свое время.

Самостоятельная работа реализует следующие задачи:

- предполагает освоение курса дисциплины;
- помогает освоению навыков учебной и научной работы;
- способствует осознанию ответственности процесса познания;
- способствует углублению и пополнению знаний студентов, освоению ими навыков и умений;
- формирует интерес к познавательным действиям, освоению методов и приемов познавательного процесса,
- создает условия для творческой и научной деятельности обучающихся;
- способствует развитию у студентов таких личных качеств, как целеустремленность, заинтересованность, исследование нового.

Самостоятельная работа обучающегося выполняет следующие функции:

- развивающую (повышение культуры умственного труда, приобщение к творческим видам деятельности, обогащение интеллектуальных способностей студентов);
- информационно-обучающую (учебная деятельность студентов на аудиторных занятиях, неподкрепленная самостоятельной работой, становится мало результативной);
- ориентирующую и стимулирующую (процессу обучения придается ускорение и мотивация);
- воспитательную (формируются и развиваются профессиональные качества бакалавра и гражданина);
- исследовательскую (новый уровень профессионально-творческого мышления).

Организация самостоятельной работы студентов должна опираться на определенные требования, а, именно:

- сложность осваиваемых знаний должна соответствовать уровню развития студентов;
- стандартизация заданий в соответствии с логической системой курса дисциплины;
- объем задания должен соответствовать уровню студента;
- задания должны быть адаптированными к уровню студентов.

Содержание самостоятельной работы студентов представляет собой, с одной стороны, совокупность теоретических и практических учебных заданий, которые должен выполнить студент в процессе обучения, объект его деятельности; с другой стороны – это способ деятельности студента по выполнению соответствующего теоретического или практического учебного задания.

Свое внешнее выражение содержание самостоятельной работы студентов находит во всех организационных формах аудиторной и внеаудиторной деятельности, в ходе самостоятельного выполнения различных заданий.

Функциональное предназначение самостоятельной работы студентов в процессе лекций, практических занятий по овладению специальными знаниями заключается в самостоятельном прочтении, просмотре, прослушивании, наблюдении, конспектировании, осмыслении, запоминании и воспроизведении определенной информации. Цель и планирование самостоятельной работы студента определяет преподаватель. Вся информация осуществляется на основе ее воспроизведения.

Так как самостоятельная работа тесно связана с учебным процессом, ее необходимо рассматривать в двух аспектах:

1. аудиторная самостоятельная работа – лекционные, практические занятия;

2. внеаудиторная самостоятельная работа – дополнение лекционных материалов, подготовка к практическим занятиям, подготовка к участию в деловых играх и дискуссиях, выполнение письменных домашних заданий, Контрольных работ (рефератов и т.п.) и курсовых работ (проектов), докладов и др.

Основные формы организации самостоятельной работы студентов определяются следующими параметрами:

- содержание учебной дисциплины;
- уровень образования и степень подготовленности студентов;
- необходимость упорядочения нагрузки студентов при самостоятельной работе.

Таким образом, самостоятельная работа студентов является важнейшей составной частью процесса обучения.

Методические указания по организации самостоятельной работы и задания для обучающихся по дисциплине «*Организация производства*» обращают внимание студента на главное, существенное в изучаемой дисциплине, помогают выработать умение анализировать явления и факты, связывать теоретические положения с практикой, а также облегчают подготовку к выполнению *контрольной работы* и сдаче *экзамена*.

Настоящие методические указания позволят студентам самостоятельно овладеть фундаментальными знаниями, профессиональными умениями и навыками деятельности по профилю подготовки, опытом творческой и исследовательской деятельности, и направлены на формирование компетенций, предусмотренных учебным планом поданному профилю.

Видами самостоятельной работы обучающихся по дисциплине «*Организация производства*» являются:

- повторение материала лекций;

- самостоятельное изучение тем курса (в т. ч. рассмотрение основных категорий дисциплины, работа с литературой);

- ответы на вопросы для самопроверки (самоконтроля);

- подготовка к практическим (семинарским) занятиям (в т. ч. подготовка доклада с презентацией, подготовка к дискуссии, подготовка к выполнению практико-ориентированного задания, подготовка к деловой игре);

- подготовка контрольной работы (реферата);

- подготовка к экзамену.

В методических указаниях представлены материалы для самостоятельной работы и рекомендации по организации отдельных её видов.

ВОПРОСЫ ДЛЯ САМОПРОВЕРКИ

Тема 1. ОРГАНИЗАЦИОННЫЕ ОСНОВЫ ПРОИЗВОДСТВА НА ПРЕДПРИЯТИИ

1. История развития науки об организации производства.
2. Предмет, метод, цели, задачи и содержание курса.
3. Понятие, цели и задачи курса.
4. Предмет, метод и содержание курса.
5. Взаимосвязь курса с другими дисциплинами.
6. Промышленное предприятие как сложная производственная система.
7. Предприятие как объект организации производства.
8. Состав и классификация отраслей и предприятий.

Тема 2. ФОРМЫ И МЕТОДЫ ОРГАНИЗАЦИИ ПРОИЗВОДСТВЕННЫХ ПРОЦЕССОВ

1.Производственный процесс и общие принципы его организации.
2. Понятие о производственном процессе.
3. Основные принципы организации производственных процессов.
4. Типы производства и их технико-экономические характеристики.
5. Организации производственного процесса во времени.
6. Производственный цикл изготовления изделия.
7. Расчет длительности производственного цикла простого процесса.
8. Расчет длительности производственного цикла сложного процесса.
9. Организация производственного процесса в пространстве.
10. Производственная структура предприятия.
11. Формы концентрации, специализации, кооперирования и комбинирования организации производства.
12. Формы специализации основных цехов предприятия.
13. Производственная структура основных цехов предприятия.
14. Непоточные методы организации производства.
15. Поточные методы организации производства.
16. Организация автоматизированного производства.

Тема 3. ОРГАНИЗАЦИЯ И НОРМИРОВАНИЕ ТРУДА НА ПРЕДПРИЯТИИ

1. Организация труда на предприятии.
2. Сущность, задачи и содержание научной организации труда
3. Формы разделения и кооперации труда на предприятии.
4. Бригадные формы организации труда на предприятиях.
5. Аттестация рабочих мест по условиям труда.
6. Организация технического нормирования труда на предприятии.
7. Сущность, содержание и задачи технического нормирования труда.
8. Функции нормирования труда.
9. Состав и классификация затрат рабочего времени.
10. Виды и расчет норм труда.

Тема 4. ПРОИЗВОДСТВЕННАЯ МОЩНОСТЬ И ОРГАНИЗАЦИЯ РИТМИЧНОЙ РАБОТЫ ПРЕДПРИЯТИЯ

1. Производственная мощность предприятия.
2. Понятие о производственной мощности предприятия и определяющие, ее факторы.
3. Методы расчета производственной мощности предприятия.
4. Особенности расчета производственной мощности по группам оборудования и производственным площадям.

5. Показатели и пути улучшения использования производственной площади.

6. Ритмичность работы предприятия.

7. Понятие «ритмичность производства» и способы ее определения.

8. Сущность, задачи и содержание оперативно-производственного планирования.

9. Виды систем оперативно-производственного планирования.

10. Особенности оперативно-календарного планирования в различных типах производства.

11. Особенности производственного деспетчирования в различных типах производства.

Тема 5. ОРГАНИЗАЦИЯ И ПЛАНИРОВАНИЕ ПРОЦЕССОВ СОЗДАНИЯ И ОСВОЕНИЯ НОВОЙ ТЕХНИКИ

1. Система создания и освоения ново техники.

2. Жизненный цикл новой техники, его сущность и структура.

3. Инновационная деятельность в системе СОНТ.

4. Роль инновационной деятельности в системе СОНТ.

5. Организация научно-исследовательских работ.

6. Организация опытно-конструкторских работ.

Роль и место патентной и научно-технической информации при выполнении НИР и ОКР и других стадий СОНТ.

7. Организация конструкторской подготовки производства.

8. Задачи, стадии и этапы КПП.

9. Организация чертежного хозяйства на предприятии. Технико-экономическое обоснование на стадии КПП

10. Организация технологической подготовки производства.

11. Организация освоения производства новой техники.

12. Планирование производства СОНТ и управление ими.

Тема 6. ИНФРАСТРУКТУРА ВСПОМОГАТЕЛЬНЫХ И ОБСЛУЖИВАЮЩИХ ПОДРАЗДЕЛЕНИЙ ПРЕДПРИЯТИЯ

1. Организация инструментального хозяйства предприятия.

2. Значение, задачи и структура инструментального хозяйства предприятия.

3. Сущность и содержание системы планово-предупредительных ремонтов. Ремонтные нормативы системы ППР.

4. Планирование ремонта оборудования и работы ремонтно-механического цеха.

5. Организация выполнения ремонтных работ

6. Организация энергетического хозяйства предприятия.

7. Организация транспортного хозяйства предприятия.

8. Организация складского хозяйства предприятия.

9. Организация технического контроля и управления качеством продукции.

10. Организация материально-технического обеспечения предприятия.

11. Роль, структура и задачи органов МТО. Нормативная база МТО.

ТЕМА 7. СИСТЕМА ПРОЕКТИРОВАНИЯ И СОВЕРШЕНСТВОВАНИЯ ОРГАНИЗАЦИИ ПРОИЗВОДСТВА

1. Проектирование и совершенствование организации производства.

2. Факторы проектирования организации производства.

3. Сущность, задачи и методы организационного проектирования.

4. Состав и содержание организационного проектирования.

5. Участники организационного проектирования.

6. Основные организационные резервы развития производства.

7. Организация труда на рабочих местах.

8. Оценка предложений по совершенствованию организации производства на рабочем месте.

9. Совершенствование организации производства.

10. Опыт организации производства на предприятиях машиностроения.

11. Зарубежный опыт организации производства.

12. Система Kanban в организации производства.

ОСНОВНЫЕ КАТЕГОРИИ ДИСЦИПЛИНЫ

Тема 1. ОРГАНИЗАЦИОННЫЕ ОСНОВЫ ПРОИЗВОДСТВА НА ПРЕДПРИЯТИИ

Предприятие
Промышленное предприятие
Производственная система.
Предприятие как объект организации производства.
Состав и классификация отраслей и предприятий.

Тема 2. ФОРМЫ И МЕТОДЫ ОРГАНИЗАЦИИ ПРОИЗВОДСТВЕННЫХ ПРОЦЕССОВ

Производственный процесс
Принципы его организации.
Типы производства.
Производственный цикл изготовления изделия.
Производственная структура предприятия.
Концентрация
Специализация
Кооперирование и комбинирование
Поточные методы организации производства.
Однопредметная непрерывно-поточная линия.

Тема 3. ОРГАНИЗАЦИЯ И НОРМИРОВАНИЕ ТРУДА НА ПРЕДПРИЯТИИ

Научная организация труда
Разделение и кооперации труда
Бригада
Многостаночное обслуживание.
Режим труда и отдыха
Аттестация рабочих мест.
Техническое нормирование труда на предприятии.

Тема 4. ПРОИЗВОДСТВЕННАЯ МОЩНОСТЬ И ОРГАНИЗАЦИЯ РИТМИЧНОЙ РАБОТЫ ПРЕДПРИЯТИЯ

Производственная мощность предприятия.
Ритмичность работы предприятия.
Ритмичность производства.
Оперативно-производственное планирование.
Системы оперативно-производственного планирования.

Тема 5. ОРГАНИЗАЦИЯ И ПЛАНИРОВАНИЕ ПРОЦЕССОВ СОЗДАНИЯ И ОСВОЕНИЯ НОВОЙ ТЕХНИКИ

Новая техника
Жизненный цикл новой техники, его сущность и структура.
СОНТ – система освоения новый техники
Техническая и информационная подготовка в системе СОНТ.
Научно-исследовательские работы
Опытно-конструкторские работы.
Конструкторская подготовка производства.
Планирование производства СОНТ

Тема 6. ИНФРАСТРУКТУРА ВСПОМОГАТЕЛЬНЫХ И ОБСЛУЖИВАЮЩИХ ПОДРАЗДЕЛЕНИЙ ПРЕДПРИЯТИЯ

Инструментальное хозяйство
Ремонтные нормативы системы ППР.
Система ППР
Энергетическое хозяйство предприятия.
Транспортное хозяйство предприятия.
Складское хозяйство предприятия.
Технический контроль качества продукции
Управление качеством продукции.
Материально-техническое обеспечение предприятия.

ТЕМА 7. СИСТЕМА ПРОЕКТИРОВАНИЯ И СОВЕРШЕНСТВОВАНИЯ ОРГАНИЗАЦИИ ПРОИЗВОДСТВА

Проектирование организации производства
Совершенствование организации производства.
Организационные резервы развития производства.
Организация труда на рабочих местах.
Рабочее место
Специализированные рабочие места.
Система Kanban в организации производства.

САМООРГАНИЗАЦИЯ РАБОТЫ С ЛИТЕРАТУРОЙ

Самостоятельное изучение тем курса осуществляется на основе списка рекомендуемой литературы к дисциплине. При работе с книгой необходимо научиться правильно ее читать, вести записи. Самостоятельная работа с учебными и научными изданиями профессиональной и общекультурной тематики – это важнейшее условие формирования научного способа познания.

Основные приемы работы с литературой можно свести к следующим:

• составить перечень книг, с которыми следует познакомиться;

• перечень должен быть систематизированным (что необходимо для семинаров, что для экзаменов, что пригодится для написания курсовых и выпускных квалификационных работ (ВКР), а что выходит за рамками официальной учебной деятельности, и расширяет общую культуру);

• обязательно выписывать все выходные данные по каждой книге (при написании курсовых и выпускных квалификационных работ это позволит экономить время);

• определить, какие книги (или какие главы книг) следует прочитать более внимательно, а какие – просто просмотреть;

• при составлении перечней литературы следует посоветоваться с преподавателями и руководителями ВКР, которые помогут сориентироваться, на что стоит обратить большее внимание, а на что вообще не стоит тратить время;

• все прочитанные монографии, учебники и научные статьи следует конспектировать, но это не означает, что надо конспектировать «все подряд»: можно выписывать кратко основные идеи автора и иногда приводить наиболее яркие и показательные цитаты (с указанием страниц);

• если книга – собственная, то допускается делать на полях книги краткие пометки или же в конце книги, на пустых страницах просто сделать свой «предметный указатель», где отмечаются наиболее интересные мысли и обязательно указываются страницы в тексте автора;

• следует выработать способность «воспринимать» сложные тексты; для этого лучший прием – научиться «читать медленно», когда понятно каждое прочитанное слово (а если слово незнакомое, то либо с помощью словаря, либо с помощью преподавателя обязательно его узнать). Таким образом, чтение текста является частью познавательной деятельности. Ее цель – извлечение из текста необходимой информации.

От того, насколько осознанна читающим собственная внутренняя установка при обращении к печатному слову (найти нужные сведения, усвоить информацию полностью или частично, критически проанализировать материал и т.п.) во многом зависит эффективность осуществляемого действия. Грамотная работа с книгой, особенно если речь идет о научной литературе, предполагает соблюдение ряда правил, для овладения которыми необходимо настойчиво учиться. Это серьёзный, кропотливый труд. Прежде всего, при такой работе невозможен формальный, поверхностный подход. Не механическое заучивание, не простое накопление цитат, выдержек, а сознательное усвоение

прочитанного, осмысление его, стремление дойти до сути – вот главное правило. Другое правило – соблюдение при работе над книгой определенной последовательности. Вначале следует ознакомиться с оглавлением, содержанием предисловия или введения. Это дает общую ориентировку, представление о структуре и вопросах, которые рассматриваются в книге.

Следующий этап – чтение. Первый раз целесообразно прочитать книгу с начала до конца, чтобы получить о ней цельное представление. При повторном чтении происходит постепенное глубокое осмысление каждой главы, критического материала и позитивного изложения; выделение основных идей, системы аргументов, наиболее ярких примеров и т.д. Непременным правилом чтения должно быть выяснение незнакомых слов, терминов, выражений, неизвестных имен, названий. Студентам с этой целью рекомендуется заводить специальные тетради или блокноты. Важная роль в связи с этим принадлежит библиографической подготовке студентов. Она включает в себя умение активно, быстро пользоваться научным аппаратом книги, справочными изданиями, каталогами, умение вести поиск необходимой информации, обрабатывать и систематизировать ее.

Выделяют четыре основные установки в чтении текста:

- информационно-поисковая (задача – найти, выделить искомую информацию);
- усваивающая (усилия читателя направлены на то, чтобы как можно полнее осознать и запомнить, как сами сведения, излагаемые автором, так и всю логику его рассуждений);
- аналитико-критическая (читатель стремится критически осмыслить материал, проанализировав его, определив свое отношение к нему);
- творческая (создает у читателя готовность в том или ином виде – как отправной пункт для своих рассуждений, как образ для действия по аналогии и т.п. – использовать суждения автора, ход его мыслей, результат наблюдения, разработанную методику, дополнить их, подвергнуть новой проверке).

С наличием различных установок обращения к тексту связано существование и нескольких видов чтения:

- библиографическое – просматривание карточек каталога, рекомендательных списков, сводных списков журналов и статей за год и т.п.;
- просмотровое – используется для поиска материалов, содержащих нужную информацию, обычно к нему прибегают сразу после работы со списками литературы и каталогами, в результате такого просмотра читатель устанавливает, какие из источников будут использованы в дальнейшей работе;
- ознакомительное – подразумевает сплошное, достаточно подробное прочтение отобранных статей, глав, отдельных страниц; цель – познакомиться с характером информации, узнать, какие вопросы вынесены автором на рассмотрение, провести сортировку материала;
- изучающее – предполагает доскональное освоение материала; в ходе такого чтения проявляется доверие читателя к автору, готовность принять

изложенную информацию, реализуется установка на предельно полное понимание материала;

- аналитико-критическое и творческое чтение – два вида чтения близкие между собой тем, что участвуют в решении исследовательских задач.

Первый из них предполагает направленный критический анализ, как самой информации, так и способов ее получения и подачи автором; второе – поиск тех суждений, фактов, по которым, или, в связи с которыми, читатель считает нужным высказать собственные мысли.

Из всех рассмотренных видов чтения основным для студентов является изучающее – именно оно позволяет в работе с учебной и научной литературой накапливать знания в различных областях. Вот почему именно этот вид чтения в рамках образовательной деятельности должен быть освоен в первую очередь. Кроме того, при овладении данным видом чтения формируются основные приемы, повышающие эффективность работы с текстом. Научная методика работы с литературой предусматривает также ведение записи прочитанного. Это позволяет привести в систему знания, полученные при чтении, сосредоточить внимание на главных положениях, зафиксировать, закрепить их в памяти, а при необходимости вновь обратиться к ним.

Основные виды систематизированной записи прочитанного:

Аннотирование – предельно краткое связное описание просмотренной или прочитанной книги (статьи), ее содержания, источников, характера и назначения.

Планирование – краткая логическая организация текста, раскрывающая содержание и структуру изучаемого материала.

Тезирование – лаконичное воспроизведение основных утверждений автора без привлечения фактического материала.

Цитирование – дословное выписывание из текста выдержек, извлечений, наиболее существенно отражающих ту или иную мысль автора.

Конспектирование – краткое и последовательное изложение содержания прочитанного. Конспект – сложный способ изложения содержания книги или статьи в логической последовательности. Конспект аккумулирует в себе предыдущие виды записи, позволяет всесторонне охватить содержание книги, статьи. Поэтому умение составлять план, тезисы, делать выписки и другие записи определяет и технологию составления конспекта.

Как правильно составлять конспект? Внимательно прочитайте текст. Уточните в справочной литературе непонятные слова. При записи не забудьте вынести справочные данные на поля конспекта. Выделите главное, составьте план, представляющий собой перечень заголовков, подзаголовков, вопросов, последовательно раскрываемых затем в конспекте. Это первый элемент конспекта. Вторым элементом конспекта являются тезисы. Тезис - это кратко сформулированное положение. Для лучшего усвоения и запоминания материала следует записывать тезисы своими словами. Тезисы, выдвигаемые в конспекте, нужно доказывать. Поэтому третий элемент конспекта - основные доводы, доказывающие истинность рассматриваемого тезиса. В конспекте

могут быть положения и примеры. Законспектируйте материал, четко следуя пунктам плана. При конспектировании старайтесь выразить мысль своими словами. Записи следует вести четко, ясно. Грамотно записывайте цитаты. Цитируя, учитывайте лаконичность, значимость мысли. При оформлении конспекта необходимо стремиться к емкости каждого предложения. Мысли автора книги следует излагать кратко, заботясь о стиле и выразительности написанного. Число дополнительных элементов конспекта должно быть логически обоснованным, записи должны распределяться в определенной последовательности, отвечающей логической структуре произведения. Для уточнения и дополнения необходимо оставлять поля.

Конспектирование - наиболее сложный этап работы. Овладение навыками конспектирования требует от студента целеустремленности, повседневной самостоятельной работы. Конспект ускоряет повторение материала, экономит время при повторном, после определенного перерыва, обращении к уже знакомой работе. Учитывая индивидуальные особенности каждого студента, можно дать лишь некоторые, наиболее оправдавшие себя общие правила, с которыми преподаватель и обязан познакомить студентов:

1. Главное в конспекте не объем, а содержание. В нем должны быть отражены основные принципиальные положения источника, то новое, что внес его автор, основные методологические положения работы. Умение излагать мысли автора сжато, кратко и собственными словами приходит с опытом и знаниями. Но их накоплению помогает соблюдение одного важного правила – не торопиться записывать при первом же чтении, вносить в конспект лишь то, что стало ясным.

2. Форма ведения конспекта может быть самой разнообразной, она может изменяться, совершенствоваться. Но начинаться конспект всегда должен с указания полного наименования работы, фамилии автора, года и места издания; цитаты берутся в кавычки с обязательной ссылкой на страницу книги.

3. Конспект не должен быть «слепым», безликим, состоящим из сплошного текста. Особо важные места, яркие примеры выделяются цветным подчеркиванием, взятием в рамочку, оттенением, пометками на полях специальными знаками, чтобы можно было быстро найти нужное положение. Дополнительные материалы из других источников можно давать на полях, где записываются свои суждения, мысли, появившиеся уже после составления конспекта.

ПОДГОТОВКА ДОКЛАДА С ПРЕЗЕНТАЦИЕЙ

Одной из форм текущего контроля является доклад с презентацией, который представляет собой продукт самостоятельной работы студента.

Доклад - это публичное выступление по представлению полученных результатов решения определенной учебно-практической, учебно-исследовательской или научной темы.

Как правило, в основу доклада ложится анализ литературы по проблеме. Он должен носить характер краткого, но в то же время глубоко аргументированного устного сообщения. В нем студент должен, по возможности, полно осветить различные точки зрения на проблему, выразить собственное мнение, сделать критический анализ теоретического и практического материала.

Подготовка доклада является обязательной для обучающихся, если доклад презентацией указан в перечне форм текущего контроля успеваемости в рабочей программе дисциплины.

Доклад должен быть рассчитан на 7-10 минут. Как правило, предполагает подготовку презентации.

Презентация (от англ. «presentation» - представление) - это набор цветных слайдов на определенную тему, который хранится в файле специального формата с расширением PP.

Целью презентации - донести до целевой аудитории полноценную информацию об объекте презентации, изложенной в докладе, в удобной форме.

Перечень примерных тем докладов с презентацией представлен в рабочей программе дисциплины, он выдается обучающимся заблаговременно вместе с методическими указаниями по подготовке. Темы могут распределяться студентами самостоятельно (по желанию), а также закрепляться преподавателем дисциплины.

При подготовке доклада с презентацией обучающийся должен продемонстрировать умение самостоятельного изучения отдельных вопросов, структурирования основных положений рассматриваемых проблем, публичного выступления, позиционирования себя перед коллективом, навыки работы с библиографическими источниками и оформления научных текстов.

В ходе подготовки к докладу с презентацией обучающемуся необходимо:

- выбрать тему и определить цель выступления.

Для этого, остановитесь на теме, которая вызывает у Вас больший интерес; определите цель выступления; подумайте, достаточно ли вы знаете по выбранной теме или проблеме и сможете ли найти необходимый материал;

- осуществить сбор материала к выступлению.

Начинайте подготовку к докладу заранее; обращайтесь к справочникам, энциклопедиям, научной литературе по данной проблеме; записывайте необходимую информацию на отдельных листах или тетради;

- организовать работу с литературой.

При подборе литературы по интересующей теме определить конкретную цель поиска: что известно по данной теме? что хотелось бы узнать? для чего нужна эта информация? как ее можно использовать в практической работе?

- во время изучения литературы следует: записывать вопросы, которые возникают по мере ознакомления с источником, а также ключевые слова, мысли, суждения; представлять наглядные примеры из практики;

- обработать материал.

Учитывайте подготовку и интересы слушателей; излагайте правдивую информацию; все мысли должны быть взаимосвязаны между собой.

При подготовке доклада с презентацией особо необходимо обратить внимание на следующее:

- подготовка доклада начинается с изучения источников, рекомендованных к соответствующему разделу дисциплины, а также специальной литературы для докладчика, список которой можно получить у преподавателя;

- важно также ознакомиться с имеющимися по данной теме монографиями, учебными пособиями, научными информационными статьями, опубликованными в периодической печати.

Относительно небольшой объем текста доклада, лимит времени, отведенного для публичного выступления, обусловливает потребность в тщательном отборе материала, умелом выделении главных положений в содержании доклада, использовании наиболее доказательных фактов и убедительных примеров, исключении повторений и многословия.

Решить эти задачи помогает составление развернутого плана.

План доклада должен содержать следующие главные компоненты: краткое вступление, вопросы и их основные тезисы, заключение, список литературы.

После составления плана можно приступить к написанию текста. Во вступлении важно показать актуальность проблемы, ее практическую значимость. При изложении вопросов темы раскрываются ее основные положения. Материал содержания вопросов полезно располагать в таком порядке: тезис; доказательство тезиса; вывод и т. д.

Тезис - это главное основополагающее утверждение. Он обосновывается путем привлечения необходимых цитат, цифрового материала, ссылок на статьи. При изложении содержания вопросов особое внимание должно быть обращено на раскрытие причинно-следственных связей, логическую последовательность тезисов, а также на формулирование окончательных выводов. Выводы должны быть краткими, точными, достаточно аргументированными всем содержанием доклада.

В процессе подготовки доклада студент может получить консультацию у преподавателя, а в случае необходимости уточнить отдельные положения.

Выступление

При подготовке к докладу перед аудиторией необходимо выбрать способ выступления:

- устное изложение с опорой на конспект (опорой могут также служить заранее подготовленные слайды);
- чтение подготовленного текста.

Чтение заранее написанного текста значительно уменьшает влияние выступления на аудиторию. Запоминание написанного текста заметно сковывает выступающего и привязывает к заранее составленному плану, не давая возможности откликаться на реакцию аудитории.

Короткие фразы легче воспринимаются на слух, чем длинные.

Необходимо избегать сложных предложений, причастных и деепричастных оборотов. Излагая сложный вопрос, нужно постараться передать информацию по частям.

Слова в речи надо произносить четко и понятно, не надо говорить слишком быстро или, наоборот, растягивать слова. Надо произнести четко особенно ударную гласную, что оказывает наибольшее влияние на разборчивость речи.

Пауза в устной речи выполняет ту же роль, что знаки препинания в письменной. После сложных выводов или длинных предложений необходимо сделать паузу, чтобы слушатели могли вдуматься в сказанное или правильно понять сделанные выводы. Если выступающий хочет, чтобы его понимали, то не следует говорить без паузы дольше, чем пять с половиной секунд.

Особое место в выступлении занимает обращение к аудитории. Известно, что обращение к собеседнику по имени создает более доверительный контекст деловой беседы. При публичном выступлении также можно использовать подобные приемы. Так, косвенными обращениями могут служить такие выражения, как «Как Вам известно», «Уверен, что Вас это не оставит равнодушными». Выступающий показывает, что слушатели интересны ему, а это самый простой путь достижения взаимопонимания.

Во время выступления важно постоянно контролировать реакцию слушателей. Внимательность и наблюдательность в сочетании с опытом позволяют оратору уловить настроение публики. Возможно, рассмотрение некоторых вопросов придется сократить или вовсе отказаться от них.

После выступления нужно быть готовым к ответам на возникшие у аудитории вопросы.

Стоит обратить внимание на вербальные и невербальные составляющие общения. Небрежность в жестах недопустима. Жесты могут быть приглашающими, отрицающими, вопросительными, они могут подчеркнуть нюансы выступления.

Презентация

Презентация наглядно сопровождает выступление.

Этапы работы над презентацией могут быть следующими:

- осмыслите тему, выделите вопросы, которые должны быть освещены в рамках данной темы;
- составьте тезисы собранного материала. Подумайте, какая часть информации может быть подкреплена или полностью заменена изображениями, какую информацию можно представить в виде схем;

- подберите иллюстративный материал к презентации: фотографии, рисунки, фрагменты художественных и документальных фильмов, материалы кинохроники, разработайте необходимые схемы;
- подготовленный материал систематизируйте и «упакуйте» в отдельные блоки, которые будут состоять из собственно текста (небольшого по объему), схем, графиков, таблиц и т.д.;
- создайте слайды презентации в соответствии с необходимыми требованиями;
- просмотрите презентацию, оцените ее наглядность, доступность, соответствие языковым нормам.

Требования к оформлению презентации

Компьютерную презентацию, сопровождающую выступление докладчика, удобнее всего подготовить в программе MS Power Point.

Презентация как документ представляет собой последовательность сменяющих друг друга слайдов. Чаще всего демонстрация презентации проецируется на большом экране, реже – раздается собравшимся как печатный материал.

Количество слайдов должно быть пропорционально содержанию и продолжительности выступления (например, для 5-минутного выступления рекомендуется использовать не более 10 слайдов).

На первом слайде обязательно представляется тема выступления и сведения об авторах.

Следующие слайды можно подготовить, используя две различные стратегии их подготовки:

1-я стратегия: на слайды выносится опорный конспект выступления и ключевые слова с тем, чтобы пользоваться ими как планом для выступления. В этом случае к слайдам предъявляются следующие требования:

- объем текста на слайде – не больше 7 строк;
- маркированный/нумерованный список содержит не более 7 элементов;
- отсутствуют знаки пунктуации в конце строк в маркированных и нумерованных списках;
- значимая информация выделяется с помощью цвета, кегля, эффектов анимации.

Особо внимательно необходимо проверить текст на отсутствие ошибок и опечаток. Основная ошибка при выборе данной стратегии состоит в том, что выступающие заменяют свою речь чтением текста со слайдов.

2-я стратегия: на слайды помещается фактический материал (таблицы, графики, фотографии и пр.), который является уместным и достаточным средством наглядности, помогает в раскрытии стержневой идеи выступления. В этом случае к слайдам предъявляются следующие требования:

- выбранные средства визуализации информации (таблицы, схемы, графики и т. д.) соответствуют содержанию;

- использованы иллюстрации хорошего качества (высокого разрешения), с четким изображением (как правило, никто из присутствующих не заинтересован вчитываться в текст на ваших слайдах и всматриваться в мелкие иллюстрации).

Максимальное количество графической информации на одном слайде – 2 рисунка (фотографии, схемы и т.д.) с текстовыми комментариями (не более 2 строк к каждому). Наиболее важная информация должна располагаться в центре экрана.

Обычный слайд, без эффектов анимации, должен демонстрироваться на экране не менее 10 - 15 секунд. За меньшее время аудитория не успеет осознать содержание слайда.

Слайд с анимацией в среднем должен находиться на экране не меньше 40 – 60секунд (без учета времени на случайно возникшее обсуждение). В связи с этим лучше настроить презентацию не на автоматический показ, а на смену слайдов самим докладчиком.

Особо тщательно необходимо отнестись к оформлению презентации. Для всех слайдов презентации по возможности необходимо использовать один и тот же шаблон оформления, кегль – для заголовков - не меньше 24 пунктов, для информации - не менее 18.

В презентациях не принято ставить переносы в словах.

Наилучшей цветовой гаммой для презентации являются контрастные цвета фона и текста (белый фон – черный текст; темно-синий фон – светло-желтый текст и т. д.).

Лучше не смешивать разные типы шрифтов в одной презентации.

Рекомендуется не злоупотреблять прописными буквами (они читаются хуже).

ПОДГОТОВКА К ДИСКУССИИ

Дискуссия - практическое занятие, в основе его заложены несколько различных точек зрения на один и тот же вопрос, в результате обсуждения которых участники приходят к приемлемым для каждого из них позициям и решениям. Современный образовательный метод по сути своей является «проблемно-ориентированным подходом к обучению и позволяет сфокусировать внимание студентов на анализе и разрешении какой-либо конкретной проблемной ситуации**.**

Цель дискуссии - раскрыть широкий спектр мнений по выбранной для обсуждения проблеме с разных точек зрения, обсудить неясные и спорные моменты, связанные с данной проблемой, и достичь консенсуса, то есть всестороннее глубокое рассмотрение актуальной проблемы путем ее свободного группового обсуждения.

Неотъемлемые составляющие дискуссии - это:

1. неразрешённый вопрос;

2. равноправное участие представителей всех заинтересованных сторон;

3. выработка приемлемых для всех участников решений по обсуждаемому вопросу.

При проведении дискуссии для достижения положительного результата и создания деловой атмосферы необходимо:

- предусмотреть оптимальное количество участников;
- обеспечить работу технических средств для аудио- и видеозаписи;
- установить регламент выступлений;
- обеспечить соответствующее оформление аудитории.

Методика организации и проведения дискуссии

Обычно выделяют три этапа в организации и проведении «круглого стола»: подготовительный, дискуссионный и завершающий. Для каждого этапа студент должен быть соответствующим образом подготовлен:

1. *Подготовительный этап*:

- выбор проблемы (проблема должна быть острой, актуальной, имеющей различные пути решения). Выбранная для обсуждения проблема может носить междисциплинарный характер, она должна представлять практический интерес для аудитории с точки зрения развития профессиональных компетенций. Тема заранее студенту известна. Тему задает преподаватель;
- подбор модератора (модератор руководит дискуссией, поэтому должен на высоком уровне владеть искусством создания доверительной атмосферы и поддержания дискуссии, а также методом наращивания информации). Студент может быть модератором при должной подготовке и помощи со стороны преподавателя;
- подбор дискутантов;
- подготовка сценария (проведение дискуссии по заранее спланированному сценарию позволяет избежать спонтанности и хаотичности в дискуссии). Сценарий также заранее студенту известен, так как его выполнение на занятии предполагает дополнительную самостоятельную подготовку вне аудитории.

Сценарий предполагает:

- определение понятийного аппарата (тезауруса);
- краткую содержательную вступительную речь модератора, в которой объявляется тема и спектр затрагиваемых в ее рамках проблем, контекст желаемого обсуждения;
- перечень вопросов дискуссионного характера (до 15 формулировок);
- разработку «домашних заготовок» ответов, подчас противоречивых и неординарных с использованием репрезентативной выборки информации;
- заключительную речь модератора;

• оснащение помещения стандартным оборудованием (аудио - видеотехникой), а также мультимедийными средствами с целью поддержания деловой и творческой атмосферы;

• консультирование участников (позволяет выработать у большинства участников определенные убеждения, которые в дальнейшем будут ими отстаиваться);

• подготовка необходимых материалов (на бумажном или электронном носителях): это могут быть статистические данные, материалы экспресс-опроса, проведенного анализа имеющейся информации с целью обеспечения участников дискуссии.

2. Дискуссионный этап:

• выступление модератора, в котором дается определение проблем и понятийного аппарата (тезауруса), устанавливается регламент, правила общей технологии занятия в форме дискуссии и информирование об общих правилах коммуникации.

К общим правилам коммуникации относятся рекомендации:

- избегай общих фраз;
- ориентируйся на цель (задачу);
- умей слушать;
- будь активен в беседе;
- будь краток;
- осуществляй конструктивную критику;
- не допускай оскорбительных замечаний в адрес собеседника;

• проведение «информационной атаки»: участники высказываются в определенном порядке, оперируя убедительными фактами, иллюстрирующими современное состояние проблемы;

• выступление дискутантов и выявления существующих мнений на поставленные вопросы, акцентирования внимания на оригинальные идеи. С целью поддержания остроты дискуссии рекомендуется формулировать дополнительные вопросы;

• ответы на дискуссионные вопросы;

• подведение модератором мини-итогов по выступлениям и дискуссии: формулирование основных выводов о причинах и характере разногласий по исследуемой проблеме, способах их преодоления, о системе мер решения данной проблемы.

3. Завершающий этап:

- подведение заключительных итогов ведущим;
- выработка рекомендаций или решений;
- установление общих результатов дискуссии.

ПОДГОТОВКА К ПРАКТИКО-ОРИЕНТИРОВАННЫМ ЗАДАНИЯМ

Практико-ориентированные задания выступают средством формирования у студентов системы интегрированных умений и навыков, необходимых для освоения профессиональных компетенций. Это могут быть ситуации, требующие применения умений и навыков, специфичных для соответствующего профиля обучения (знания содержания предмета), ситуации, требующие организации деятельности, выбора её оптимальной структуры личностно-ориентированных ситуаций (нахождение нестандартного способа решения).

Кроме этого, они выступают средством формирования у студентов умений определять, разрабатывать и применять оптимальные методы решения профессиональных задач. Они строятся на основе ситуаций, возникающих на различных уровнях осуществления практики и формулируются в виде производственных поручений (заданий).

Под практико-ориентированными задания понимают задачи из окружающей действительности, связанные с формированием практических навыков, необходимых в повседневной жизни, в том числе с использованием элементов производственных процессов.

Цель практико-ориентированных заданий – приобретение умений и навыков практической деятельности по изучаемой дисциплине.

Задачи практико-ориентированных заданий:

- закрепление, углубление, расширение и детализация знаний студентов при решении конкретных задач;
- развитие познавательных способностей, самостоятельности мышления, творческой активности;
- овладение новыми методами и методиками изучения конкретной учебной дисциплины;
- обучение приемам решения практических задач;
- выработка способности логического осмысления полученных знаний для выполнения заданий;
- обеспечение рационального сочетания коллективной и индивидуальной форм обучения.

Важными отличительными особенностями практико-ориентированных задания от стандартных задач (предметных, межпредметных, прикладных) являются:

- значимость (познавательная, профессиональная, общекультурная, социальная) получаемого результата, что обеспечивает познавательную мотивацию обучающегося;
- условие задания сформулировано как сюжет, ситуация или проблема, для разрешения которой необходимо использовать знания из разных разделов основного предмета, из другого предмета или из жизни, на которые нет явного указания в тексте задания;

- информация и данные в задании могут быть представлены в различной форме (рисунок, таблица, схема, диаграмма, график и т.д.), что потребует распознавания объектов;

- указание (явное или неявное) области применения результата, полученного при решении задания.

Кроме выделенных четырех характеристик, практико-ориентированные задания имеют следующие:

1. по структуре эти задания – нестандартные, т.е. в структуре задания не все его компоненты полностью определены;

2. наличие избыточных, недостающих или противоречивых данных в условии задания, что приводит к объемной формулировке условия;

3. наличие нескольких способов решения (различная степень рациональности), причем данные способы могут быть неизвестны учащимся, и их потребуется сконструировать.

При выполнении практико-ориентированных заданий следует руководствоваться следующими общими рекомендациями:

- для выполнения практико-ориентированного задания необходимо внимательно прочитать задание, повторить лекционный материал по соответствующей теме, изучить рекомендуемую литературу, в т.ч. дополнительную;

- выполнение практико-ориентированного задания включает постановку задачи, выбор способа решения задания, разработку алгоритма практических действий, программы, рекомендаций, сценария и т. п.;

- если практико-ориентированное задание выдается по вариантам, то получить номер варианта исходных данных у преподавателя; если нет вариантов, то нужно подобрать исходные данные самостоятельно, используя различные источники информации;

- для выполнения практико-ориентированного задания может использоваться метод малых групп. Работа в малых группах предполагает решение определенных образовательных задач в рамках небольших групп с последующим обсуждением полученных результатов. Этот метод развивает навыки сотрудничества, достижения компромиссного решения, аналитические способности.

ПРАКТИКО-ОРИЕНТИРОВАННЫЕ ЗАДАНИЯ

Задача 1. Построить графики циклов при последовательном и параллельно-последовательном видах движения. Проверить правильность графического построения аналитическими расчетами длительности цикла при следующих условиях: величина партии деталей 180 шт., величина передаточной партии 30 шт. Нормы времени по операциям даны в таблице:

№ операции	1	2	3	4	5	6	7
Норма времени в мин.	4,6	9,9	3,1	11,4	3,0	6,8	1,0

На каждой операции работа выполняется на одном станке; среднее межоперационное время на каждую передаточную партию 60 мин.; работа производится в две смены. Расчет и построение графиков выполнить в рабочих днях.

Задача 2. Построить цикловой график при параллельном виде движения партии деталей. Проверить правильность графического построения аналитическим расчетом длительности цикла при следующих условиях: размер партии деталей – 200 шт.; размер передаточной партии – 20 шт. Нормы времени по операциям даны в таблице:

№ операции	1	2	3	4	5	6
Норма времени, мин.	1,7	2,1	0,9	4,3	2,8	0,7

На каждой операции работа выполняется на одном станке; среднее межоперационное время на каждую передаточную партию – 2 мин. Работа производится в две смены.

Определить, как измениться длительность цикла, если передаточную партию сократить до 10 шт. Длительность цикла выразить в рабочих днях.

Задача 3. Определить аналитически и графически длительность цикла при параллельно-последовательном движении партии деталей при следующих условиях: величина партии деталей – 1000 шт.; величина передаточной партии – 200 шт.; нормы времени по операциям даны в таблице:

№ операции	1	2	3	4	5	6
Норма времени, мин.	0,5	1,0	1,5	0,8	1,4	1,0

На каждой операции работа выполняется на одном станке; среднее межоперационное время на каждую передаточную партию – 60 мин.; работа производится в две смены. Длительность цикла выразить в рабочих днях.

Задача 4. Определить длительность технологического и производственного циклов обработки партии деталей при разных видах движения, построить графики процесса обработки партии деталей при следующих исходных данных: величина партии деталей = 12шт.; величина транспортной партии = 6шт.; среднее межоперационное время = 2мин; режим работы – двухсменный; продолжительность рабочей смены = 8час; время на естественные процессы = 35 мин. Технологический процесс обработки представлен в таблице:

№операции	Наименование операции	Количество единиц оборудования, шт.	Норма времени, мин.
1	Токарная	1	4,0
2	Фрезерная	1	1,5
3	Шлифовальная	2	6,0

Задача 5. Построить графики движения партии деталей и рассчитать длительность технологического цикла при различных видах движений, если известно, что партия деталей состоит из 3 шт., размер транспортной партии – 1шт., каждая операция выполняется на одном станке, технологический процесс обработки включает 5 операций, продолжительность которых дана в таблице:

№ операции	1	2	3	4	5
Норма времени, час.	2,0	1,0	3,0	2,0	2,5

Задача 6. Определить аналитически и графически длительность цикла при последовательном и параллельно-последовательном движении партии деталей при следующих условиях: величина партии деталей – 800 шт.; величина передаточной партии – 80 шт.; нормы времени по операциям даны в таблице:

№ операции	1	2	3	4	5	6	7
Норма времени, мин.	3,0	6,9	2,0	3,6	8,0	1,8	1,1

На каждой операции работа выполняется на одном станке; межоперационное время на каждую передаточную партию – 60 мин.; работа ведется в две смены. Длительность цикла выразить в рабочих днях.

Задача 7. Определить аналитически длительность цикла в рабочих днях при параллельном движении партии деталей при следующих условиях: размер партии деталей – 180 шт.; размер передаточной партии – 2шт. Нормы времени по операциям даны в таблице:

№ операции	1	2	3	4	5	6	7
Норма времени, мин.	3,9	4,0	4,4	3,9	3,8	4,2	4,2

На каждой операции работа выполняется на одном станке; суммарное межоперационное время на обработку всей партии – 5 часов; работа производится в две смены.

Задача 8.

Определить длительность технологического и производственного цикла в часах при следующих условиях: партия деталей из 30 шт. обрабатывается последовательно; среднее межоперационное время – 15 мин.; технологический процесс обработки дан в таблице:

№ операции	1	2	3	4	5	6	7
Норма времени, мин.	3	7	5	6	2	3	6
Число станков на операции	1	2	1	2	1	1	2

Как измениться технологический цикл, если размер партии удвоить?

Как измениться длительность производственного цикла, если операция № 2 будет разделена на две: на трехминутную и четырехминутную, каждая из которых выполняется на одном станке?

Задача 9. На производственном участке обрабатываются детали в количестве 400 шт. Обработка ведется параллельно-последовательно; запуск деталей в производство осуществляется партиями по 40 шт. Технологический процесс обработки представлен в таблице:

№ операции	1	2	3	4	5
Норма времени, мин.	31,5	16,4	2,0	12,6	4,0

Число станков на операции	3	2	1	2	2

Определить:

1) длительность обработки всего количества деталей (технологический цикл);

2) производственный цикл изготовления первой партии деталей;

3) изменение производственного цикла первой партии деталей, если на операции № 2 вместо двух станков использовать три и уменьшить партию запуска деталей до 20 шт.

Задача 10. На производственном участке обрабатываются детали в количестве 100 шт. Технологический процесс обработки дан в таблице:

№ операции	1	2	3	4	5	6	7	8	9	10
Трудоемкость обработки, мин.	21,0	3,0	4,0	15,0	8,0	8,0	14,0	3,0	2,0	11,0
Число станков на операции	3	1	1	2	1	1	2	1	1	2

Участок работает в две смены среднее межоперационное время при параллельно-последовательном движении – 30 мин., а при параллельном движении партии – 3 мин.

Определить:

длительность технологического цикла обработки всей партии при параллельном и параллельно-последовательном движении деталей при поштучной передаче;

длительность производственного цикла обработки всей партии и первой штуки при параллельном и параллельно-последовательном движении.

Задача 11. Определить продолжительность обработки партии деталей при последовательном, параллельном и параллельно-последовательном видах движения. Размер партии- 36 шт.; детали с операции на операцию передаются поштучно.

Технологический процесс обработки дан в таблице:

№ операции	1	2	3	4	5	6
Трудоемкость обработки, мин.	5,0	4,0	6,0	8,0	3,0	5,0

Определить, как измениться продолжительность обработки, если уменьшить нормы времени:

А) на операцию № 3 на 5 минут, оставив остальные неизменными;

Б) на операцию № 4 на 5 минут, оставив остальные неизменными.

Задача 12. Определить продолжительность обработки партии деталей при параллельно-последовательном виде движения и установить, при какой последовательности операций она будет наименьшей. Величина партии – 400 шт.; величина передаточной партии – 50 шт.; нормы времени на операции даны в таблице:

№ операции	1	2	3	4	5	6
Норма времени, мин.	11,2	7,1	5,4	12,9	2,7	2,4

Задача 13. Число деталей в партии – 12 шт.; размер транспортной партии – 1 шт. Вид движения партии деталей – последовательный. Технологический процесс обработки деталей состоит из шести операций, длительность обработки на каждой операции представлена в таблице:

№ опер.	1	2	3	4	5	6
Норма времени, мин.	4,0	6,0	6,0	2,0	5,0	3,0

Каждая операция выполняется на одном станке. Определить, как измениться продолжительность технологического цикла обработки деталей, если последовательный вид движения заменить на параллельно-последовательный.

Задача 14. Партия из 300 деталей обрабатывается при параллельно-последовательном виде движения. Транспортная партия состоит из 30 деталей. Технологический процесс обработки представлен в таблице:

№ опер.	1	2	3	4	5	6	7
Норма времени, мин.	4,0	5,0	7,0	3,0	4,0	5,0	6,0
Количество станков. шт.	1	1	1	1	1	1	1

В результате улучшения технологии производства длительность третьей операции сократилась на 3 мин, седьмой – на 2мин. Определить, как измениться длительность технологического цикла обработки партии деталей.

Задача 15. Длинна конвейера – 1,5м. Диаметр приводного и натяжного барабанов – 0,4 м каждый. Технологический процесс сборки блока представлен в таблице:

№опер.	1	2	3	4	5	6	7	8
Трудоемкость операций, мин.	3,6	7,2	5,4	9,0	1,8	5.4	3,6	7,2

Программа выпуска за сутки – 500 блоков. Режим работы поточной линии – двухсменный по 8 часов. Регламентируемые перерывы на отдых – 30 мин в смену.

Определить такт потока. Число рабочих мест на операциях и на всей линии; длину рабочей части поточной линии и длину замкнутой ленты конвейера; скорость движения конвейера; величину заделов и длительность технологического цикла сборки блока на конвейере.

Задача 16. На конвейере собирают изделие «А». Сменная программа линии – 34 шт.; трудоемкость сборки – 5 час. 25 мин; шаг конвейера – 1,6 м; регламентированные перерывы на отдых – 7%; рабочие места располагаются с одной стороны конвейера.

Определить такт линии; число рабочих мест; скорость движения конвейера.

Задача 17. Рассчитать такт поточной сборки узла прибора, скорость движения конвейера и количество рабочих мест при следующих исходных данных: выпуск узлов – 100 шт. в час; потери времени в связи с остановкой конвейера для отдыха рабочих – 6% длительности смены; длина рабочей зоны – 1м; трудоемкость изготовления прибора – 14,1 мин. с учетом коэффициента выполнения норм.

Задача 18. Рассчитать такт поточной линии сборки изделия «В», скорость движения конвейера и длительность цикла сборки при следующих условиях: выпуск изделий – 12 шт. в час; работа ведется в две смены без перерывов; сборка осуществляется без снятия изделия с непрерывно движущегося конвейера; длина изделия, поставленного на конвейер – 300мм, расстояние между изделиями на конвейере – 700мм; число рабочих мест на конвейере – 16; величина транспортного задела между смежными рабочими местами – 1 изделие.

Задача 19. Сборка радиоприемников осуществляется на конвейере. Определить такт линии, количество рабочих мест, скорость движения конвейера и производственный цикл при следующих условиях: производственная программа линии составляет 6 радиоприемников в час; трудоемкость сборки –4,4 часа; длина рабочей зоны 1,4 м; потери времени в связи с остановкой конвейера для отдыха рабочих – 6%; межоперационный задел – 1 шт.

Задача 20. На рабочем конвейере собирают коробки передач. Суточная программа запуска линии – 365 шт.; режим работы – две смены; регламентированные перерывы – 30 мин. в смену. Трудоемкость сборочных операций дана в таблице:

№ операции	1	2	3	4	5	6	7	8	9
Трудоемкость сборки, мин.	2,5	7,4	2,3	2,6	5,0	7,45	5,1	5,0	1,3

Определить такт линии; число рабочих мест на линии; шаг и скорость движения конвейера; продолжительность цикла сборки.

Задача 21. Определить количество рабочих и оборудования на поточной линии механической обработки крышки корпуса прибора, рассчитать коэффициенты загрузки рабочих и оборудования, построить графики регламента работы линии и изменения оборотных заделов при следующих условиях: такт выпуска крышки корпуса прибора – 1мин.; коэффициент выполнения норм – 1,1; нормы времени в мин.:

№ операции	1	2	3	4	5	6	7
Норма времени	2,1	1,7	2,4	0,95	0,9	0,6	0,4

Задача 22. На однопредметной прерывной поточной линии обрабатывается кронштейн. Технологический процесс обработки представлен в таблице:

№ операции	Наименование операции	Норма времени, мин.
1	Токарная	1,9
2	Сверлильная	1,1
3	Фрезерная	2,1
4	Шлифовальная	1,3

Определить такт линии, число рабочих мест и их загрузку, количество рабочих-операторов; составить график регламентации работы рабочих мест и рабочих-операторов; рассчитать величину межоперационных оборотных заделов.

Задача 23. Сборка изделия производится на поточной линии, оснащенной рабочим конвейером пульсирующего действия. Длительность технологического цикла сборки изделия на конвейере – 36мин. Скорость движения конвейера – 6м\мин. Время транспортировки изделия с одного рабочего места на другое в 5 раз меньше времени выполнения каждой операции. Шаг конвейера – 1,8м. радиус приводного и натяжного барабанов – по 0,3 м каждый. Режим работы поточной линии – двухсменный. Продолжительность рабочей смены – 8часов. Регламентированные перерывы на отдых – 30мин\смену. Определить такт поточной линии, число рабочих мест на линии, длину рабочей части конвейера и всей замкнутой ленты, программу выпуска изделий в сутки.

Задача 24. Длительность технологического цикла сборки изделия на поточной линии, оснащенной рабочим пульсирующим конвейером, составляет 80 мин. Число рабочих мест на линии – 20. Длительность выполнения каждой операции на рабочем месте –3,5мин. Ре-

жим работы линии – двухсменный по 8час. Регламентированные перерывы на отдых составляют 30 мин в смену. Определить такт потока, число рабочих мест на линии, длину рабочей части и всей замкнутой ленты конвейера, выпуск изделий за сутки.

Задача 25. Определить комплексные норму времени в чел.-ч и норму выработки в $м^2$ готового дощатого пола, настилаемого в комнате размером 4х5 м при следующих условиях: доски шириной 10 см настилаются по длине комнаты; острожка досок производится с одной стороны при норме времени 0,01 чел.-ч на 1 пог. м; поперечное перепиливание (торцовка) каждой доски с двух сторон при норме времени 0,005 чел.-ч на перепил; настилка пола с пригонкой досок и прострожкой провесов - 0,4 чел.-ч на 1 $м^2$ пола; нарезка по размеру и установка готовых плинтусов - 0,05 чел.-ч на 1 пог. м плинтуса. Продолжительность рабочего дня 8ч.

Задача 26. Рассчитать месячную норму (наряд-задание) для сквозной комплексной бригады, обслуживающей роторный экскаватор, режим работы непрерывный трехсменный без выходных и праздничных дней по скользящему графику, часовая производительность 1250 $м^3$/ч, понижающий коэффициент на трудность разработки грунта 0,85, чистая работа в смену 6,8 ч, число календарных дней в месяце 31, планируемое число смен на планово-предупредительный ремонт 4, ремонт выполняет бригада.

Задача 27. На лесоучастке работает погрузочный кран. Его сменная производительность на погрузке древесины 250 $м^3$. Определить необходимую норму численности рабочих на заготовке, разгрузке, штабелевке леса и численность шоферов лесовозных машин, чтобы обеспечить бесперебойную работу всей комплексной заготовительно-транспортной бригады. Сменные нормы на заготовке леса 7,5 $м^3$, на перевозке автолесовозами — 50 $м^3$, на разгрузке и штабелевке — 25 $м^3$. Кран обслуживается тремя рабочими.

Задача 28. Машинно-автоматическое время одного станка 17 мин, время занятости рабочего 5 мин. Рассчитать нормы многостаночного обслуживания для двух вариантов: а) при полном использовании оборудования в условиях неполного использования свободного времени станочника; б) при полном использовании рабочего времени станочника и минимальных перерывах в работе оборудования. Определить время цикла, простои станков и рабочего в том и другом вариантах и выбрать оптимальный вариант, обеспечивающий наибольшую производительность труда.

Задача 29. При индивидуальной организации труда операторов, обслуживающих пульты управления аппаратурных систем, оперативное время составляет 400 мин в смену, в том числе время активного наблюдения 310, а время пассивного наблюдения — 90 мин на каждом пульте. Число пультов в корпусе 18. Рассчитать оптимальную бригадную норму численности с учетом того, что совпадения в нагрузке могут уменьшить время пассивного наблюдения на 25 %.

Задача 30. Исследованиями установлены следующие соотношения между нормами выработки и выходом годных деталей на быстродействующем прессе с ножным управлением:

Показатель	Замеры					
	1	2	3	4	5	6
Часовая норма выработки,	90	95	100	105	110	115
Выход годных деталей, %	99	97	98	92	86	81

Определить оптимальную норму, при которой достигалась бы наиболее высокая часовая выработка годной продукции.

Задача 31. По материалам массовой фотографии рабочего времени, проведенной по методу моментных наблюдений, установлен следующий баланс затрат сменного времени (в мин.):

		Расчеты	По норме	Резервы
– подготовительно-заключительное время	80	5,7%	46,2 (1400+28+112)	33,8
– оперативное время	1400			
– время на обслуживание рабочего места	75	5,4%	28	47
– время на отдых и личные надобности	185	13%	112	73
– простои по орг.-тех. причинам	160			160
– простои в связи с нарушениями дисциплины	100			100
–				413,8/см

Рассчитать максимально возможный рост производительности труда при устранении всех потерь и лишних по сравнению с нормативами затрат времени, а также возможное увеличение выпуска продукции и плановой прибыли, если на участке 80 рабочих, плановая выработка каждого из них 650000 руб. в год, затраты на рубль товарной продукции 93 коп., а нормативы времени следующие: ПЗ - 3 % сменного времени, ОТЛ - 8 % оперативного времени, ОБС - 2 % оперативного времени.

Задача 32. В цехе, где 180 рабочих, проведены мероприятия по улучшению использования рабочего времени. Это позволило сократить потери с 16 до 7 % сменного времени. Принято решение: за счет возможного роста производительности труда не увеличивать выпуск продукции, а сократить часть рабочих. Рассчитать экономическую эффективность мероприятий, если среднегодовая заработная плата одного рабочего составляет 21600 руб., отчисления на социальное страхование - 14 %, увеличение текущих затрат - на 50 тыс. руб., капитальные затраты на приобретение и монтаж нового оборудования – 130 тыс. руб. ($E_н$ = 0,15).

Задача 33. Рассчитать длительность ремонтного цикла, межремонтного и межосмотрового периодов легкого токарно-револьверного станка, выпущенного в 1980г. и работающего в условиях механического цеха крупносерийного производства. Станок 7-ой категории сложности ремонта, работает в две смены. Построить график ремонтов и осмотров станка, учитывая, что он установлен в сентябре 1980г.

Задача 34. Определить длительность ремонтного цикла, межремонтного и межосмотрового периодов крупного гидравлического пресса 28-й категории сложности ремонта, работающего в условиях единичного производства. Построить график ремонтов и осмотров пресса на текущий год, если известно, что последний капитальный ремонт проводился в апреле предыдущего года. Пресс работает в три смены.

Задача 35. Длительность межремонтного цикла составляет 9 лет. Структура межремонтного цикла включает, кроме одного капитального ремонта, два средних и ряд малых ремонтов и периодических осмотров. Длительность межремонтного периода составляет один год, а время между осмотрами оборудования – 6 мес. Определить число малых ремонтов и осмотров.

Задача 36. На предприятии насчитывается 520 единиц технологического оборудования. Средняя ремонтная сложность единицы оборудования составляет 13,7р.е. Структура

межремонтного цикла включает один капитальный ремонт, три средних и четыре малых ремонтов и ряд периодических осмотров. Длительность межремонтного периода – 1год, а межосмотрового периода – 3 мес. Годовой эффективный фонд времени одного рабочего-ремонтника – 1830 час. Нормы времени для выполнения ремонтных работ приведены в таблице:

Вид ремонта	Слесарные работы	Станочные работы	Прочие работы	Всего
Осмотр	0,75	0,1	-	0,85
Малый	4,0	2,0	0,1	6,1
Средний	16,0	7,0	0,5	23,5
Капитальный	23,0	10,0	2,0	35,0

Определить число осмотров, суммарное число ремонтных единиц, трудоемкость ремонтных работ по видам, численность ремонтных рабочих, если слесари выполняют нормы выработки на 130%, станочники – на 140%, а прочие рабочие работают повременно.

Задача 37. На заводе установлено 650 единиц оборудования. Средняя ремонтная сложность единицы оборудования – 11,3р.е. Станки легкие и средние. Условия работы нормальные. Тип производства – серийный. Род обрабатываемого материала – конструкционные стали. Структура межремонтного цикла установленного оборудования имеет вид:

$К_1 – О_1 – М_1 – О_2 – М_2 - О_3 – С_1 – О_4 – М_3 - О_5 – М_4 – О_6 – К_2$.

Годовой эффективный фонд времени работы одного ремонтного рабочего – 1835час. Годовой эффективный фонд времени работы станка – 1800час. Режим работы – двухсменный. Нормы обслуживания на одного рабочего в смену по межремонтному обслуживанию составляют для станочников –1650р.е., для слесарей –500р.е., для прочих рабочих –3000р.е. Нормы времени для выполнения ремонтных работ на оборудовании взять из таблицы задачи 3.6.

Определить длительность межремонтного цикла, межремонтного и межосмотрового периодов, объем ремонтных и межремонтных работ, численность рабочих по видам для выполнения ремонтных работ и межремонтного обслуживания.

Задача 38. Составить график ремонта оборудования на год для группы станков производственного участка механического цеха и определить объем станочных и слесарных работ в часах по месяцам.

Исходные данные:

Перечень оборудования, дата и вид ремонта в отчетном году даны в таблице:

Инвен-тарный №	Вид оборудования	Модель	Вид последнего ремонта	Дата последнего ремонта
61	Токарный станок	1615М	$М_2$	IX
63	Токарный станок	1А62	$С_1$	V
64	Токарный станок	1А62	$М_2$	VII
73	Токарно-револьверный автомат	1136	К	XI
78	Токарно-револьверный автомат	1136	$М_4$	X
110	Фрезерный станок	681Г	$М_1$	VI
111	Фрезерный станок	610М	$М_2$	VIII
113	Вертикально-сверлильный станок	2125	$С_2$	VII
115	Зубодолбежный станок	512	$М_2$	XII

Потери времени на ремонт – 3,0%

Коэффициент загрузки оборудования – 0,94

Режим работы – 2 смены

Задача 39. Рассчитать годовой объем работ в ремонтно-механическом цехе по капитальному ремонту оборудования, если согласно графикам ремонта в данном году проводятся следующие ремонты:

Категория сложности ремонта	6	8	10	12	22	32	54
Количество ремонтов в планируемом году	15	5	18	20	3	2	1

Определить число рабочих ремонтно-механического цеха, необходимых для выполнения этих работ, если реальный годовой фонд времени одного рабочего равен 1740 часов.

Задача 40. На участке установлено 16 токарно-револьверных станков одной модели. Длительность межремонтного периода составляет 9 мес. В структуре межремонтного цикла, кроме капитального ремонта имеются два средних и пять малых ремонтов. При среднем и капитальном ремонтах на станке заменяют по две втулки. Длительность цикла изготовления двух втулок – 2мес.

Определить длительность межремонтного цикла.

Задача 41. Определить норму расхода и годовой расход спиральных сверл из быстрорежущей стали диаметром 30 мм. Норма износа сверл 30 часов; годовая программа деталей, обрабатываемых сверлами, 60 000 шт.; машинное время обработки одной детали 1,5 мин.

Задача 42. Определить норму износа и годовой расход гладких специальных скоб. Величина допустимого износа измерителя - 5 мк; количество промеров на 1 мк износа -250; коэффициент ремонта – 3; коэффициент преждевременного выхода из строя – 0,08; годовая программа деталей, проверяемых измерителем - 140 000 шт.; количество измерений на одну деталь – 5; выборочность контроля – 0,1.

Задача 43. Определить максимальный запас резцов в ЦИС завода при месячном их расходе – 250 шт.; страховом запасе в ЦИС – 25 шт.; периодичность пополнения запаса – 2 мес.

Задача 44. Определить годовую потребность завода в спиральных сверлах диаметром 18 мм. Годовой расход сверл – 1500 шт.; необходимый оборотный фонд на планируемый год – 800 шт.; фактический запас сверл на 1 октября текущего года – 400 шт.; на 1 декабря ожидается поступление партии сверл в размере 300 шт.

Задача 45. Определить запасы токарных резцов на рабочих местах участка механического цеха. Стойкость резцов – 2 часа; число рабочих мест, одновременно применяющих данные резцы - 3; количество резцов, одновременно применяемых на каждом многорезцовом станке – 6; резервный запас резцов на каждом рабочем месте – 2; периодичность смены резцов на рабочих местах – 4 часа.

Задача 46. На автоматической обработке удлинителя картера коробки передач стойкость сверла рассчитана на 200 шт. обрабатываемых деталей; количество возможных переточек сверла = 10. Определить норму расхода сверл на 1000 деталей и годовой их расход при выпуске 200 000 деталей в год.

Задача 47. Определить оборотный фонд инструмента в связи с переточкой, если время нахождения инструмента в переточке составляет 12 часов. Периодичность смены инструмента – 3 часа. На операции работают четыре станка с одновременной работой трех резцов.

Задача 48. Производственная программа цеха 2000 изделий в год; в каждом изделии 10 деталей обрабатывается режущим инструментом со следующей характеристикой:

Инструменты	Длина рабочей части в мм	Толщина слоя, снимаемого при переточке, в мм	Стойкость инструмента в час.	Машинное время обработки одной детали в час.
Обдирочные прямые резцы	35	2,5	1,3	4,0
Расточные изогнутые резцы	25	4,0	0,5	3,0
Сверла	32	5,0	0,35	2,5

Определить потребность цеха в инструментах для выполнения программы.

Задача 49. Суточный грузооборот двух цехов составляет 14 тонн. Маршрут пробега автокара двусторонний. Средняя скорость движения автокара по маршруту – 60м\мин. Грузоподъемность автокара – 1тонна. Расстояние между цехами –300 м. Время погрузки-разгрузки автокара в первом цехе – 16мин, во втором – 18мин. Коэффициент использования грузоподъемности автокара –0,8; коэффициент использования времени работы автокара-0,85. Режим работы автокара – двухсменный.

Определить необходимое количество автокаров и число рейсов, совершаемых ими за сутки.

Задача 50. Ежедневный завоз из центрального склада завода 10 т металлов в пять цехов производится автокаром грузоподъемностью 1 т. Кольцевой маршрут с затухающим грузопотоком составляет 1000м. Скорость движения электрокара – 40 м\мин. Время погрузки каждого электрокара на складе – 10 мин, разгрузки в каждом цехе – 5 мин (в среднем). Склад работает в одну смену. Коэффициент использования времени работы – 0,85; средний коэффициент использования номинальной грузоподъемности – 0,8.

Определить необходимое количество электрокаров, средний коэффициент их загрузки и число рейсов за смену.

Задача 51. Доставка деталей из литейного, механообрабатывающего и термического цехов в сборочный цех осуществляется электрокаром номинальной грузоподъемности 1т. Суточный грузооборот – 15т. Кольцевой маршрут движения с возрастающим грузопотоком составляет 1200 м. Скорость движения электрокара – 40м\мин. Погрузка в каждом цехе в среднем составляет 5 мин, а разгрузка в сборочном цехе – 15 мин. Режим работы цехов – двухсменный. Коэффициент использования номинальной грузоподъемности – 0,8, коэффициент использования времени работы электрокара – 0,85. Определить необходимое количество транспортных средств, коэффициент их загрузки и число рейсов за сутки.

Задача 52. Электромостовой кран механосборочного цеха за смену транспортирует 28 изделий. На погрузку и разгрузку одного изделия требуется 10 мин. Кран движется со скоростью 30м\мин. Протяженность трассы крана – 80 м. Коэффициент использования фонда времени работы крана –0,9. Продолжительность рабочей смены –8час. (принять электрокран = электрокару). Определить необходимое количество кранов и коэффициент их загрузки.

Задача 53. Суточный выпуск деталей на механическом участке составляет 80 шт. Каждая деталь транспортируется электромостовым краном на расстояние 75 м. Скорость

движения крана – 40м\мин. На каждую деталь массой 30 кг при ее погрузке и разгрузке производится по 4 операции, каждая длительностью по 3 мин. Режим работы участка – двухсменный. Продолжительность рабочей смены – 8час. Время, затрачиваемое на плановые ремонты, составляет 15%. Определить время, затрачиваемое на один рейс крана и число кранов.

Задача 54. На предприятии ежемесячные межцеховые перевозки осуществляются согласно шахматной ведомости:

Получатель / Отправитель	Склад №1	Склад №2	Цех №1	Цех №2	Цех №3	Склад отходов	ИТОГО
Склад №1	-	-	5100	6000	1300	-	12400
Склад №2	-	-	-	-	-	-	-
Цех №1	-	-	-	4000	-	1000	5000
Цех №2	-	-	-	-	9000	500	9500
Цех №3	-	10 000	-	-	-	300	10300
Склад отходов	-	-	-	-	-	-	-
ИТОГО	-	10 000	5100	10 000	10 300	1800	37 200

Число рабочих дней в месяце –22. Режим работы – двухсменный. Продолжительность рабочей смены – 8час. Транспортировка грузов из цеха №1 в цех №2 и из цеха №2 в цех №3 осуществляется на автокарах грузоподъемностью 2 т при коэффициенте использования грузоподъемности 0,8. Грузовой рейс автокара длится в среднем 28 мин. Транспортировка всех остальных грузов производится на автомашинах грузоподъемностью 5т при коэффициенте использования – 0,9. Грузовой рейс автомашины длится в среднем 23 мин.

Определить необходимое число автомашин и автокаров, число рейсов за сутки и массу груза, перевозимого за сутки тем и другим транспортом.

Задача 55. Сменный грузооборот механического и термического цехов составляет 10т. Маршрут движения электрокаров между цехами – маятниковый двусторонний. Расстояние между цехами –600м. Грузоподъемность электрокара – 1 т, скорость его движения – 40м\мин. Погрузка деталей в каждом цехе требует 10 мин, а разгрузка – 6мин. Продолжительность смены – 8час. Коэффициент использования грузоподъемности – 0,8, коэффициент использования фонда времени –0,9. Определить необходимое количество электрокаров, коэффициент их загрузки и число рейсов каждого электрокара за смену.

Задача 56. Центральный инструментальный склад завода каждые два дня снабжает инструментом шесть цехов завода. Завоз инструментов суммарной массой 2 т производится на электрокарах, грузоподъемность каждого из которых –1 т. Маршрут движения – кольцевой с затухающим грузопотоком протяженностью 1500м. Скорость движения электрокаров – 50м\мин. На сортировку и погрузку инструмента уходит 6 мин. Коэффициент использования грузоподъемности электрокара –0,7; коэффициент использования фонда времени работы электрокаров –0,85. Режим работы склада – односменный. Определить необходимое количество электрокаров, коэффициент их загрузки и число рейсов.

Задача 57. По механическому цеху мощность установленного оборудования – 448,2 кВт; средний коэффициент полезного действия электромоторов – 0,9; средний коэффициент

загрузки оборудования – 0,8 средний коэффициент одновременной работы оборудования – 0,7; коэффициент полезного действия питающей электросети – 0,96. Режим работы цеха – двухсменный по 8 час. Потери времени на плановые ремонты составляют 5%. Определить экономию силовой электроэнергии по цеху за год.

Задача 58. Определить потребность в осветительной электроэнергии для механического цеха, если в нем установлено 50 люминесцентных светильников, средняя мощность каждого из которых 100 Вт. Время горения светильников в сутки – 15час. Коэффициент одновременного горения светильников – 0,75. Число рабочих дней в месяце –22.

Задача 59. Определить расход пара на отопление здания механического цеха, имеющего объем – 8000 $м^3$. Норма расхода пара – 0,5 ккал\час на 1$м^3$ объема здания. Средняя наружная температура за отопительный период – 5^0С. Внутренняя температура в здании цеха за отопительный период поддерживается на уровне - $+18^0$С. отопительный период – 200 дней.

Задача 60. Определить потребность цеха в сжатом воздухе за месяц, если он используется на 35 станках. Среднечасовой расход сжатого воздуха на одном станке – 10 $м^3$. Коэффициент утечки сжатого воздуха – 1,5. Коэффициент использования станков во времени – 0,85, а по мощности – 0,75. Режим работы оборудования цеха – двухсменный. Продолжительность рабочей смены – 8час. Число рабочих дней в месяце – 21. Потери времени на плановые ремонты составляют 6%.

Задача 61. Определить расход воды на приготовление охлаждающей эмульсии для металлорежущего инструмента за год по механическому цеху. Вода употребляется на 40 станках, средний часовой расход которой на один станок составляет 1,3л. Средний коэффициент загрузки станков –0,8. Режим работы цеха – двухсменный. Продолжительность рабочей смены –8час. Число рабочих дней в году – 255. Потери времени на плановые ремонты – 5%.

Задача 62. Определить потребность в осветительной электроэнергии инструментального цеха, если в нем установлено 10 люминесцентных светильников, средняя мощность каждого из которых 100 Вт. Время горения светильников в сутки – 17час. Коэффициент одновременного горения светильников –0,75. Число рабочих дней в месяце –22.

Задача 63. Мощность установленного оборудования в механическом цехе – 470,5 кВт; коэффициент полезного действия электромоторов –0,9; коэффициент загрузки оборудования – 0,85; коэффициент одновременной работы оборудования –0,75; коэффициент полезного действия питающей электросети –0,96. Режим работы цеха –двухсменный по 8час. Число рабочих дней в году –254. Потери времени на плановый ремонт- 5%. Определить годовую потребность цеха в силовой электроэнергии.

Задача 64. Определить расход пара на отопление здания заготовительного цеха. Объем здания – 8700$м^3$. Норма расхода пара –0,5 ккал\час на 1 $м^3$ объема здания. Средняя наружная температура за отопительный период = -7^0С. Внутренняя температура в здании цеха = $+15^0$С. Продолжительность отопительного сезона –200 дней.

Задача 65. Определить потребность участка в сжатом воздухе, если он используется на 12 станках, Среднечасовой расход сжатого воздуха на одном станке – 10 $м^3$. Коэффициент использования станков во времени –0,8, а по мощности –0,75. Режим работы оборудования – двухсменный. Продолжительность рабочей смены - 8 часов. Число рабочих дней в месяце – 21. Потери времени на плановый ремонт –6%.

Задача 66. Завод потребляет в год 60 т листового свинца (плотность 11,4 кг\дм^2), который поступает на завод через каждые 2 месяца. Гарантийный запас свинца – 20 дней. Склад работает 255 дней в году. Листы свинца хранятся на полочных стеллажах 1,8х1,5м и высотой 2м. Коэффициент заполнения стеллажей по объему – 0,5. допустимая масса груза на 1 м^2 площади пола – 2 тонны. Определить необходимую общую площадь склада, если коэффициент ее использования равен 0,7.

Задача 67. Годовой расход черных металлов на заводе составляет 500 тонн. Металл поступает периодически в течение года шесть раз. Страховой запас равен 15 дням. Склад работает 260 дней в году. Хранение металла на складе – напольное. Допустимая масса груза на 1 м^2 площади пола – 2 тонны. Определить необходимую общую площадь склада, если коэффициент ее использования равен 0,7.

Задача 68. Токарные резцы хранятся на инструментальном складе в клеточных стеллажах. Размеры двухстороннего стеллажа 1,2х4м, высота – 2м. Годовой расход резцов достигает 100 тыс.шт. Средние размеры токарного резца 30х30мм длиной 250мм при плотности стали 8 г\см^3. Инструмент поступает ежеквартально партиями со специализированного завода. Страховой запас – 20дней. Коэффициент заполнения стеллажей по объему равен 0,3. Вспомогательная площадь составляет 50% общей площади склада. Склад работает 250 дней в году. Допустимая масса груза на 1 м^2 площади пола – 2тонны. Определить необходимую складскую площадь для хранения токарных резцов.

Задача 69. Годовой расход листовой стали на заводе составляет 380 тонн. Сталь поступает на завод ежеквартально партиями и хранится на центральном складе. Страховой запас предусмотрен в размере 15-дневной потребности. Стальные листы плотностью 7,8 кг\дм^3 хранятся на полочных стеллажах размером 1,8х1,5м, высотой 2м. Объем стеллажей используется на 655. Определить расчетное и принятое количество стеллажей, если склад работает 260 дней в году, а допустимая нагрузка на 1 м^2 пола составляет 2 тонны.

Задача 70. В центральном инструментальном складе строгальные резцы хранятся на клеточных двухсторонних стеллажах размером 1,2х4м и высотой 1,8м. Средние размеры резца – 35х35мм, длина –300мм. Плотность материала резца – 7,8 г\см^3. Годовой расход резцов - 50 тыс.шт. Инструментальный склад снабжается резцами ежеквартально. Гарантийный запас инструмента составляет 15 дней. Коэффициент заполнения стеллажей по объему – 0,4. Склад работает 260 дней в году. Допустимая масса груза на 1 м^2 площади пола – 1,8 тонны. Определить необходимую площадь для хранения строгальных резцов, если вспомогательные площади составляют 40% общей площади.

ПРИМЕРЫ РЕШЕНИЯ ПРАКТИКО-ОРИЕНТИРОВАННЫХ ЗАДАНИЙ

Определить норму времени на изготовление изделия А и норму выработки за смену. За 8-часовую смену изготовлено 22 изделия, а норма выработки выполнена на 110%.

Решение:

Норма выработки представляет собой установленный объем работы (количество единиц продукции), которую один или группа работников (в частности, бригада) соответствующей квалификации обязаны выполнить (изготовить, перевезти и т. д.) в единицу рабочего времени в определенных организационно-технических и природно-климатических условиях. Измеряется в натуральных единицах и является величиной обратно пропорциональной норме времени.

Норма выработки в данном случае рассчитывается, исходя из того, что фактически изготовлено 22 изделия, а норма при этом перевыполнена на 10%, т.е., как сказано в условии, выполнена на 110%. Следовательно, норма выработки за смену составляет:

Нвыр=22/1,10=20 изделий.

Норма времени – регламентированная величина затрат рабочего времени, установленная для изготовления единицы продукции, выполнения конкретной работы (ее части) одним или группой работников (бригадой) соответствующей квалификации в определенных организационно-технических и природно-климатических условиях.

Норма времени на изготовление изделия А рассчитывается, исходя из того, что в течение смены длительностью 8 часов по норме должно быть изготовлено 20 изделий. Следовательно, норма времени на изготовление изделия А составляет:

Нвр=8*60/20=24 мин.

Вывод: норма времени на изготовление изделия А составляет 24 мин., а норма выработки за смену – 20 изделий.

Задача (расчет нормы времени и нормы выработки)

Рассчитать размер нормы штучного (Тшт) и штучно-калькуляционного (Тшк) времени и норму выработки (Нв) в условиях серийного типа производства, если оперативное время – 12 мин., норматив времени на отдых – 4% от оперативного времени, а норматив времени на обслуживание рабочего времени – 6%, подготовительно-заключительное время – 20 мин., количество деталей в партии – 40 шт.

Решение:

Норма штучного времени рассчитывается по формуле:

Тшт=Топ*(1+К/100),

где Топ=12 мин. – оперативное время;

К=4+6=10% – норматив времени на отдых, личные надобности и обслуживание рабочего места.

Тшт=12*(1+10/100)=13,2 мин.

Норма штучно-калькуляционного времени рассчитывается по формуле:

Тшк=Тшт+Тпз/n,

где Тпз - время на подготовительно-заключительную работу;

n – количество деталей в партии.

Тшк=13,2+20/40=13,7 мин.

Норма выработки за 8-часовую смену составляет (480 мин.):

Нв=480/13,7=35 шт.

Таким образом, норма штучного времени составляет 13,2 мин., норма штучно-калькуляционного времени – 13,7 мин., норма выработки – 35 изделий за смену.

Задача (расчет нормы нагрузки на нормировщика)

Рассчитать норму нагрузки (по численности рабочих-сдельщиков) для нормировщика производственных цехов, если общая трудоемкость функции нормирования составляет 1040 чел.-часов, численность рабочих-сдельщиков – 1200 чел., фонд рабочего времени за месяц – 173 часов. По норме нагрузки определить необходимую численность нормировщиков.

Решение:

Зная общую трудоемкость функции нормирования (1040 чел.-часов) и фонд рабочего времени нормировщика в течение месяца составляет 173 часа, определяем необходимое число нормировщиков:

Чн=1040/173=6 человек.

Эта 6 нормировщиков должны выполнять свои функции относительно 1200 рабочих-сдельщиков. Следовательно, норма нагрузки на одного нормировщика по численности рабочих-сдельщиков составляет:

Нн=1200/6=200 рабочих-сдельщиков на одного нормировщика.

Задача о непрерывном хронометраже операций

При непрерывном хронометраже операции в карте записано следующее текущее время (с.): 15, 40, 54, 69, 93, 137, 184. Определить продолжительность каждого из семи элементов и всей операции в целом.

Решение:

Продолжительность всей операции в целом составляет 184 с.

Продолжительность 1-го элемента операции составляет: 15-0=15 с.

Продолжительность 2-го элемента операции составляет: 40-15=25 с.

Продолжительность 3-го элемента операции составляет: 54-40=14 с.

Продолжительность 4-го элемента операции составляет: 69-54=15 с.

Продолжительность 5-го элемента операции составляет: 93-69=24 с.

Продолжительность 6-го элемента операции составляет: 137-93=44 с.

Продолжительность 7-го элемента операции составляет: 184-137=47 с.

Осуществляем проверку:

15+25+14+15+24+44+47=184 с.

Задача на расчет комплексной нормы выработки

Рассчитать комплексную норму времени и аккордное задание для бригады численностью в 10 чел. при следующих объемах работ и пооперационных нормах времени (табл.). Продолжительность рабочего дня – 8 часов. Плановый процент выполнения норм выработки – 109. Срок выполнения задания определить в рабочих днях.

Исходные данные:

Операция	Единица измерения	Объем работ	Норма времени на единицу, чел.-час.
Подготовка рабочего места	чел.-час.	10	1,00
Разгрузка материалов и комплектующих изделий вручную	т	150	0,59
Подготовка металлоконструкций к монтажу	т	140	0,95

Монтаж металлоконструкций	т	140	2,40
Электродуговая сварка	пог. м	1500	0,25
Окраска металлоконструкций	кв. м	20	0,35
Уборка приспособлений и отходов	чел.-час.	6	1,00

Решение:

Комплексные нормы времени рассчитываются на единицу конечной продукции или работы путем суммирования поэлементных норм на операции, входящие в комплекс. Они служат основой для планирования и стимулирования бригадного труда при его оплате за конечный результат.

Расчет комплексной нормы производится в форме таблицы-калькуляции:

Операция	Единица измерения	Объем работ	Норма времени на единицу, чел.-час.	Норма времени на конечный измеритель, чел.-час.
Подготовка рабочего места	чел.-час.	10	1,00	10,0
Разгрузка материалов и комплектующих изделий вручную	т	150	0,59	88,5
Подготовка металлоконструкций к монтажу	т	140	0,95	133,0
Монтаж металлоконструкций	т	140	2,40	336,0
Электродуговая сварка	пог. м	1500	0,25	375,0
Окраска металлоконструкций	кв. м	20	0,35	7,0
Уборка приспособлений и отходов	чел.-час.	6	1,00	6,0
Итого				955,5

Комплексная нормы времени (КНВ) для бригады численностью 10 человек составляет: 955,5/10=95,55 часов.

Аккордное задание для бригады – монтаж и окраска металлоконструкций общей трудоемкостью 955,5 чел.-часов.

Срок выполнения аккордного задания рассчитывается по формуле:

Т=КНВ/(Трд*Квып),

где Трд – продолжительность рабочего дня;

Квып – коэффициент выполнения норм выработки.

Т=95,55/(8*1,09)=11 дней.

Задача на расчет нормы обслуживания

Норма обслуживания наладчика автоматического оборудования – 12 единиц в смену. Определить плановую среднесписочную численность наладчиков на предприятии с работой в 2 смены, номинальным фондом рабочего времени - 260 смен, реальным – 232 смены в год. Число единиц обслуживаемого оборудования – 360 единиц.

Решение:

Норма численности при обслуживании одним работником нескольких единиц оборудования рассчитывается по формуле:

а) в смену:

Нчсм=М/Нобсл=360/12=30 чел.,

где М – количество единиц обслуживаемого оборудования;

Нобсл – норма обслуживания;

б) на сутки:

Нчсут=М*Ксм/Нобсл=360*2/12=60 чел.,

Ксм – коэффициент сменности работы оборудования (число смены работы в течение суток);

в) плановая (списочная):

Нчсп=(М/Нобсл)*(Фн/Фр)=(360/12)*(260/232)=34 чел.,

Фн и Фр – номинальный и реальный фонд рабочего времени на одного работника в год по плану.

Задача на расчет нормы численности мастеров

Определить численность мастеров на участках цеха машиностроительного завода на основе следующих данных:

Численность рабочих в базовом году на заготовительном участке – 50 чел.

Численность рабочих в базовом году на участке механической обработки – 110 чел.

Численность рабочих в базовом году на складском участке – 85 чел.

Рост объема производства в текущем году – 20.

Рост производительности труда в текущем году – 5.

Норма управляемости на заготовительном участке – 28 чел.

Норма управляемости на участке механической обработки – 25 чел.

Норма управляемости на сборочном участке – 19 чел.

Решение:

Рассчитываем численность рабочих в текущем году на каждом участке, исходя из того, что их численность в базовом году должна быть скорректирована на уровень роста объема производства и уровень роста производительности труда. При этом рост объема производства способствует увеличению численности рабочих, а рост производительности труда – ее сокращению.

Таким образом, ***численность рабочих*** в текущем году составляет:

на заготовительном участке:

Чз=50*1,20/1,05=58 чел.;

на участке механической обработки:

Чм=110*1,20/1,05=126 чел.;

на сборочном участке:

Чс=85*1,20/1,05=98 чел.

Нома управляемости показывает количество рабочих, которые могут находиться в подчинении одного мастера. Исходя из приведенных в условии норм управляемости в разрезе цехов, соответственно определяем ***численность мастеров***:

на заготовительном участке:

Мз=58/28=2 чел.;

на участке механической обработки:

Мм=126/25=5 чел.;

на сборочном участке:

Мс=98/19=5 чел.

Рассчитанная численность работников округлена до ближайшего целого числа.

Общая численность мастеров в цехах машиностроительного завода составляет:

М=Мз+Мм+Мс=2+5+5=12 чел.

Задача на расчет стойкости хроноряда и расчет нормы времени

После проведения и обработки хронометражных наблюдений за обработкой детали на строгальном станке получены следующие хроноряда (в минутах):

- установка заготовок вручную - 0,7; 1,2; 0,9; 2,6; 0,8; 1,6;
- управление станком (пуск) - 0,2; 0,3; 0,4; 0,25; 0,7; 0,3;
- строганная обработка - 3,5; 4,1; 3,8; 4,4; 3,7;
- остановка станка и снятие заготовки - 0,5; 0,6; 0,4; 0,5; 0,7; 0,4

Нормативные коэффициенты устойчивости: для 1-го хроноряда - 3,0, для 2-го хроноряда - 2,0, для 3-го хроноряда - 2,5, для 4-го хроноряда - 2,0

Определить коэффициент устойчивости хроноряда, при необходимости пренебречь экстремальными значениями; рассчитать норму оперативного времени на всю операцию

Решение:

1 Определяем коэффициент устойчивости для 1-го хроноряда

(при Кнорм = 3,0):

$$K_{ст}^{1}=\frac{max}{min}=\frac{2,5}{0,7}=3,6>K_{норм}.$$

Поскольку значение коэффициента выше норматива, тогда упускаем tmax и получаем:

$$K_{ст}^{1}=\frac{1,6}{0,7}=2,3<3.$$

Итак, хроноряд устойчив

2 Рассчитываем норму оперативного времени на установку заготовки вручную

$$\overline{t_1}=\frac{0,7+1,2+0,9+0,8+1,6}{6}=1,04\ хв.$$

3 Определяем коэффициент устойчивости для 2-го хроноряда (при Кнорм = 2,0)

$$K_{ст}^{2}=\frac{0,7}{0,2}=3,5>K_{норм}.$$

Как и в первом случае, значение коэффициента выше норматива требует устранения t, тогда:

$$K_{ст}^{2}=\frac{0,4}{0,2}=2=K_{норм}.$$

Итак, хроноряд устойчив

4 Рассчитываем норму оперативного времени на управление станком:

$$\overline{t_2}=\frac{0,2+0,3+0,4+0,25+0,3}{6}=0,29\ хв.$$

5 Определяем коэффициент устойчивости для 3-го хроноряда (при Кнорм = 2,5):

$$K_{ст}^{3}=\frac{4,4}{3,5}=1,3>K_{норм}.$$

Итак, хроноряд устойчив

6 Рассчитываем норму оперативного времени на строганых обработку:

$$\overline{t_3}=\frac{3,5+4,1+3,8+3,6+4,4+3,7}{6}=3,85\ хв.$$

7 Определяем коэффициент устойчивости для 4-го хроноряда (при Кнорм = 2,0):

$$K_{ст}^{4}=\frac{0,7}{0,4}=1,8>K_{норм}.$$

Итак, хроноряд устойчив

8 Рассчитываем норму оперативного времени на строганых обработку:

$$\overline{t_4}=\frac{0,5+0,6+0,4+0,5+0,7+0,4}{6}=0,52\ хв.$$

9 Рассчитываем норму оперативного времени на всю операцию в целом:

$$H_{оп.ч}=\sum\overline{t}=1,04+0,29+3,85+0,52=5,7\ хв.$$

ПОДГОТОВКА К ДЕЛОВОЙ ИГРЕ

Деловые игры в учебном процессе относятся к активным формам обучения. Они позволяют решать проблему не только овладения основами наук, но и активного формирования профессиональных компетенций будущих бакалавров (специалистов). Деловая игра– это организованное практическое занятие, моделирующее элементы будущей профессиональной деятельности студента и направленное на формирование и развитие его знаний, умений и владений.

В общем виде, функционально деловая игра выступает как имитационное моделирование деятельности и ролевое взаимодействие по игровым правилам участников в определенном условном времени, в атмосфере неопределенности, при столкновении позиций с разыгрыванием ролей и оцениваем.

Основные признаки деловой игры:

- моделирование профессиональной деятельности;
- наличие ролей;
- система стимулирования;
- общие цели игровых учебных коллективов;
- принятие и реализация решений в учебно-аналитических целях;
- подведение итогов.

Правила поведения во время участия в деловой игре:

- точно выполнять алгоритм задания;
- на индивидуальном уровне игры выполнять всю работу самостоятельно, не вступая в контакт с другими участниками;
- активно и инициативно участвовать в общении, предлагать свои варианты;
- окончательное решение по результатам дискуссии принимается коллективно путем голосования;
- арбитры (эксперты) разрешают возникшие споры, объективно оценивают весь объем работы участников;
- соблюдать дисциплину, корректно выполнять указания арбитров.

При проведении игры все студенты без исключения должны соблюдать главное правило: нет актеров и зрителей – все активные участники.

Подготовка к проведению деловой игры.

Преподаватель – руководитель игры – за необходимое время до ее проведения собирает учебную группу и разъясняет студентам цель, задачи, условия, процедуру, время и место ее проведения, характер подготовительной работы. Необходимо, чтобы студенты имели на руках сценарий деловой игры и предварительно изучили его.

На этом этапе начинается распределение ролей. Ролями должны быть обеспечены все студенты. Это позволит активно задействовать в деловой игре учебную группу полностью. При малочисленности групп допускается их объединение. Самовыдвижение студентов на роли поддерживается.

При нехватке ролей для всех студентов учебной группы вводятся дополнительные роли. Возможно также дублирование ключевых ролей, то есть определение на одну роль двух студентов. В этом случае студенты поочередно исполняют роль. При малочисленности группы число ролей может быть сокращено либо объединены две учебные группы. Определяются также роли экспертов, в задачу которых входит всесторонняя оценка основных элементов проведенной деловой игры.

На данном этапе с участием студентов тщательно прорабатываются основные характеристики и особенности предполагаемых ролей. Студенты могут предложить ввести в игру новые роли, а также внести соответствующие коррективы в предложенную для обсуждения ситуацию. Сложность игровой задачи в том, что нужно максимально точно и полно раскрыть роль каждого участника.

Очень важно, чтобы студенты, выбравшие для себя роли, хорошо представляли себе следующее:

- компетенцию представляемых ими предприятий, организаций (учреждений), должностных лиц и других участников ситуации;
- основные принципы и методы выполнения функциональных обязанностей;
- содержание, реальное состояние самого объекта и предмета обсуждения, проблемы, требующие своего разрешения.

До непосредственного проведения игры студентам предстоит тщательно изучить рекомендованную литературу, необходимые нормативные документы, а также предложенную для обсуждения ситуацию.

Студентам предварительно необходимо подготовить тезисы выступлений, проекты решений, вопросы к участникам с тем, чтобы эти и другие подготовленные документы использовать в ходе игры.

В заключении подготовительного этапа преподаватель дает обобщенные рекомендации, непосредственно обращаясь к студентам:

- получив роль, необходимо, выражаясь языком артистов, осознанно войти в нее, то есть понять и осознать, что от вас требует эта роль, а именно: каких знаний, навыков, умений, а также полномочий, которыми наделено данное должностное лицо. При любых неясностях относительно правового и должностного статуса исполняемой роли необходимо задать вопросы и на индивидуальной консультации выяснить их;
- начиная подготовку к деловой игре, студенту следует вдумчиво, не торопясь вновь прочитать ее сценарий, представить себя в роли соответствующего лица, вообразить, как бы действовал в данной ситуации, если бы реально им был, какими знаниями, навыками и умениями должен был бы обладать, какие полномочия были бы необходимы для успешного исполнения своих обязанностей;
- рекомендуется, не надеясь на память, составить четкую последовательность работы, обстоятельный письменный конспект своего выступления на деловой игре. Само выступление должно быть живым,

интересным, насыщенным по возможности примерами и фактами. Следует быть готовым ответить на вопросы других участников игры;

- на консультации, проводимой накануне игры, необходимо снять все неясности и сомнения, возникшие в процессе подготовки к ней. Можно обговорить с преподавателем вопрос о целесообразности предлагаемой структуры выступления на деловой игре.
- игра будет протекать в строгом соответствии с ее сценарием. При этом всем студентам следует проявлять активность и находчивость, ставить перед участниками игры вопросы, включаться в дискуссии, соблюдая деловой такт. Замечено, что живо, интересно проведенная деловая игра оставляет хорошее впечатление и вызывает интерес к дальнейшему участию в подобных играх.

ПОДГОТОВКА К ПРОМЕЖУТОЧНОЙ АТТЕСТАЦИИ

При подготовке к *экзамену* по дисциплине «*Организация производства*» обучающемуся рекомендуется:

1. повторить пройденный материал и ответить на вопросы, используя конспект и материалы лекций. Если по каким-либо вопросам у студента недостаточно информации в лекционных материалах, то необходимо получить информацию из раздаточных материалов и/или учебников (литературы), рекомендованных для изучения дисциплины «*Организация производства*».

Целесообразно также дополнить конспект лекций наиболее существенными и важными тезисами для рассматриваемого вопроса;

2. при изучении основных и дополнительных источников информации в рамках выполнения заданий на *экзамене* особое внимание необходимо уделять схемам, рисункам, графикам и другим иллюстрациям, так как подобные графические материалы, как правило, в наглядной форме отражают главное содержание изучаемого вопроса;

3. при изучении основных и дополнительных источников информации в рамках выполнения заданий на *экзамене* (в случаях, когда отсутствует иллюстративный материал) особое внимание необходимо обращать на наличие в тексте словосочетаний вида «во-первых», «во-вторых» и т.д., а также дефисов и перечислений (цифровых или буквенных), так как эти признаки, как правило, позволяют структурировать ответ на предложенное задание.

Подобную текстовую структуризацию материала слушатель может трансформировать в рисунки, схемы и т. п. для более краткого, наглядного и удобного восприятия (иллюстрации целесообразно отразить в конспекте лекций – это позволит оперативно и быстро найти, в случае необходимости, соответствующую информацию);

4. следует также обращать внимание при изучении материала для подготовки к *экзамену* на словосочетания вида «таким образом», «подводя итог сказанному» и т.п., так как это признаки выражения главных мыслей и выводов по изучаемому вопросу (пункту, разделу). В отдельных случаях выводы по теме (разделу, главе) позволяют полностью построить (восстановить, воссоздать) ответ на поставленный вопрос (задание), так как содержат в себе основные мысли и тезисы для ответа.

МИНОБРНАУКИ РОССИИ

ФГБОУ ВО «Уральский государственный горный университет»

УТВЕРЖДАЮ
Проректор по учебно-методическому комплексу
_____ С.А. Ушаров

МЕТОДИЧЕСКИЕ МАТЕРИАЛЫ К ПРАКТИЧЕСКИМ ЗАНЯТИЯМ

Б1.О.26.01 РУССКИЙ ЯЗЫК И ДЕЛОВЫЕ КОММУНИКАЦИИ

Специальность
21.05.04. Горное дело

Специализация
Менеджмент и экономика горнопромышленного производства

квалификация выпускника: специалист

формы обучения: очная, заочная

год набора: 2024

Одобрены на заседании кафедры	Рассмотрены методической комиссией
Иностранных языков и деловой коммуникации	Инженерно-экономического факультета
(название кафедры)	*(название факультета)*
Зав. кафедрой _____	Председатель _____
(подпись)	*(подпись)*
Юсупова Л. Г.	Мочалова Л. А.
(Фамилия И.О.)	*(Фамилия И.О.)*
Протокол № 1 от 19.09.2023 г.	Протокол № 2 от 20.10.2023 г.
(Дата)	*(Дата)*

Екатеринбург
2023

Автор: Попова Е. С., канд. филол. наук, доцент

Рабочая программа дисциплины согласована с выпускающей кафедрой экономики и менеджмента

Заведующий кафедрой _____Л. А. Мочалова__

Подпись *И. О. Фамилия*

Методические рекомендации к практическим занятиям

Значительную роль в изучении предмета выполняют практические занятия, которые призваны, прежде всего, закреплять теоретические знания, полученные в ходе лекций, ознакомления с учебной литературой, а также выполнения самостоятельных заданий. Тем самым практические занятия способствуют более качественному усвоению знаний, помогают приобрести навыки самостоятельной работы.

Приступая к подготовке к практическому занятию необходимо изучить соответствующие конспекты лекций по заданной теме, главы учебников или учебных пособий, разобрать примеры, ознакомиться с дополнительной литературой (например, словарями). Конспектирование дополнительных источников также способствует более плодотворному усвоению учебного материала. Следует обращать внимание на основные понятия и классификации, актуальные для темы практического занятия.

Записи имеют первостепенное значение для самостоятельной работы студента. Они помогают понять построение изучаемого материала, выделить основные положения и проследить их логику. Ведение записей способствует превращению чтения в активный процесс, мобилизует, наряду со зрительной, и моторную память. Следует помнить: у студента, систематически ведущего записи, создается свой индивидуальный фонд подсобных материалов для быстрого повторения прочитанного, для мобилизации накопленных знаний. Все это находит свое отражение в процессе выполнения итогового зачетного теста.

Очевидны три структурные части практического занятия: предваряющая (подготовка к занятию), непосредственно само практического занятия (обсуждение вопросов темы в группе, выполнение упражнений по теме) и завершающая часть (последующая работа студентов по устранению обнаружившихся пробелов). Не только само практическое занятие, но и предваряющая, и заключающая части его являются необходимыми звеньями целостной системы усвоения вынесенной на обсуждение темы.

Перед очередным практическим занятием целесообразно выполнить все задания, предназначенные для самостоятельного рассмотрения, изучить лекцию, соответствующую теме практического занятия. В процессе подготовки к практическому занятию закрепляются и уточняются уже известные и осваиваются новые знания. Столкнувшись в ходе подготовки с недостаточно понятными моментами темы, необходимо найти ответы самостоятельно или зафиксировать свои вопросы для постановки и уяснения их на самом практическом занятии.

В начале занятия следует задать преподавателю вопросы по материалу, вызвавшему затруднения в его понимании и освоении, поскольку всегда сначала студенты под руководством преподавателя более глубоко осмысливают теоретические положения по теме занятия.

В ходе практического занятия каждый должен опираться на свои конспекты, сделанные на лекции или по учебникам и учебным пособиям, на самостоятельно выполненные упражнения по данной теме.

В процессе подготовки к занятиям рекомендуется взаимное обсуждение материала, во время которого закрепляются знания, а также приобретается практика в изложении и разъяснении полученных знаний, развивается речь.

Значительную роль в изучении предмета выполняют практические занятия, которые призваны, прежде всего, закреплять теоретические знания, полученные в ходе прослушивания и запоминания лекционного материала, ознакомления с учебной и научной литературой, а также выполнения самостоятельных заданий. Тем самым практические занятия способствуют получению наиболее качественных знаний, помогают приобрести навыки самостоятельной работы. Планы практических занятий состоят из отдельных тем, расположенных в соответствии с рабочей программой изучаемой дисциплины. Каждая тема включает следующие элементы:

- цель проведения занятия;
- теоретические вопросы, необходимые для усвоения темы;
- задания;
- список литературы по теме для подготовки к практическому занятию.

Работа на практических занятиях направлена на:

- обобщение, систематизацию, углубление, закрепление полученных теоретических знаний по конкретным темам изучаемой дисциплины;
- формирование умений применять полученные знания на практике, реализацию единства интеллектуальной и практической деятельности;
- развитие интеллектуальных умений (например, аналитических).

В ходе занятий у студентов формируются практические умения и навыки, отраженные в РПД.

Методические материалы к практическим занятиям

ТЕМА 1. СЛОВАРИ И СПРАВОЧНИКИ ПО КУЛЬТУРЕ РЕЧИ. СИСТЕМА СЛОВАРНЫХ ПОМЕТ

Цель – вспомнить классификацию словарей и проверить у студентов умение работать с ними (лексикографическая грамотность).

Основные понятия темы:

Лексикография – раздел науки о языке, занимающийся теорией и практикой составления словарей.
Энциклопедический словарь – книга, содержащая описание научных понятий и терминов, исторических событий, характеристику персоналий из разных областей или определенной области знания.
Лингвистический словарь – книга, содержащая собрание слов (морфем, фразеологизмов и т. д.), расположенных по определённому принципу (как правило, по алфавиту), и дающая сведения об их значениях, употреблении, происхождении, переводе на другой язык и т. п.
Словарная статья – отдельный текст, посвященный языковой единице (слову, морфеме и т. п.) или их группе (лексической группе, гнезду слов и т. п.).
Помета – применяемое в словарях сокращенное указание на какие-либо характерные признаки слова или его употребления.

Задание 1. *Прочитайте и сравните словарные статьи, взятые из разных словарей. Найдите общую и различающую их дополнительную информацию. Объясните, чем вызвано различие.*

ФАЗА – **1.** В геохимии: совокупность однородных частей системы, одинаковых по термодинамическим свойствам (тем, которые не зависят от количества вещества) и отграниченных от других частей поверхностью раздела. В природных процессах минералообразования могут принимать участие газовая Ф., жидкие Ф. и твердые Ф. – металлы. Системы, состоящие из одной Ф., называются однофазными, или гомогенными (напр., раствор различных солей в воде; кристалл кварца без включений; мономинеральная горная порода); состоящие из нескольких Ф. – многофазными, или гетерогенными (напр., раствор вместе с твердым осадком; кристалл кварца с газово-жидким включением; полиминеральная порода). **2.** В исторической геологии: термин, иногда употребляющийся для обозначения времени, соответствующего длительности накопления отложений, составляющих зону как часть яруса. Термин был условно принят в этом значении VIII сессией МГК в Париже в 1900 г., но не стал общепринятым. При изучении четвертичного периода иногда фазой называют время каждого отдельного оледенения и промежутков между ними (*Геологический толковый словарь*[1]).

ФА́ЗА, -ы, *ж.* [нем. Phase < греч. phasis появление (о небесных светилах)]. **1.** Момент, отдельная стадия в ходе развития и изменения чего-н., а также само положение, форма чего-н. в данный момент; то же, что фазис. *Новая ф. в развитии общества. Луна в первой фазе.* **2.** *физ.* Величина, характеризующая состояние какого-н. процесса в каждый момент времени. *Ф.*

[1] Геологический толковый словарь [Электронный ресурс] – Режим доступа: http://www.edudic.ru/geo/

колебания маятника. Газообразная ф. вещества. **Фа́зовый** – относящийся к фазе (в 1-м и 2-м знач.), фазам. **3.** *эл.* Отдельная группа обмоток генератора. **Фа́зный** – относящийся к фазе, фазам. (Крысин Л. П. Толковый словарь иноязычных слов. М., 2001. С. 810).

ФА́ЗА, -ы, *ж.* **1.** Момент, отдельная стадия в ходе развития и изменения чего-н. (напр. положения планеты, формы или состояния вещества, периодического явления, общественного процесса), а также само положение, форма в этот момент (книжн.). *Первая ф. Луны. Жидкая ф. Газообразная ф. Ф. колебания маятника. Вступить в новую ф. развития.* **2.** Отдельная группа обмоток генератора (спец.). || *прил.* **фа́зовый**, -ая, -ое (к 1 знач.) *и* **фа́зный**, -ая, -ое (ко 2 знач.). ♦ **Фазовые глаголы** – в лингвистике: глаголы со значением начала, продолжения или окончания действия. (Ожегов С. И. и Шведова Н. Ю. Толковый словарь русского языка. М., 2005. С. 847).

Задание 2. *Познакомьтесь с типами помет, используемых в толковых словарях. Объясните значение всех помет, приведенных в качестве примера.*

ТИПЫ ПОМЕТ ТОЛКОВОГО СЛОВАРЯ

Типы помет	**Примеры помет**	**Значение отсутствия помет**
1. Помета, указывающая на принадлежность к функциональному стилю	*науч., газет., публиц., оф.-дел., разг., книжн.* и др.	Слово межстилевое
2. Помета, указывающая на сферу употребления слова	*обл., прост., жарг., спец.* и др.	Слово общеупотребительное
3. Помета, указывающая на принадлежность к активному / пассивному запасу	*устар., ист., арх., нов.* и др.	Слово принадлежит к активному запасу
4. Помета, указывающая на эмоционально-экспрессивную окраску слова	*ласк., ирон., шутл., унич., бран., пренебр., высок., неодобр.* и др.	Слово нейтральное

Задание 3. *Прочитайте словарные статьи, извлеченные из толкового словаря современного русского языка. Укажите пометы и объясните, что они означают.*

Абориге́н, -а, *м.* (книжн.) – коренной житель страны, местности. || *ж.* **абориге́нка** (разг.)

Грамоте́й, -я, *м.* (устар. и ирон.) – грамотный человек.

Деяние, -я, *ср.* (высок. и спец.) – действие, поступок, свершение.

Жена́тик, -а, *м.* (прост. шутл.) – женатый человек (обычно о молодожене).

Иждиве́нчество, -а, *ср.* (неодобр.) – стремление во всем рассчитывать не на свои силы, а на помощь других, вообще жить за чужой счет.

Карапу́з, -а, *м.* (разг. шутл.) – толстый, пухлый малыш.

Кляча, -и, *ж.* (разг. пренебр.) – плохая (обычно старая) лошадь.

Ле́нчик, -а, *м.* (спец.) – деревянная основа седла.

Мате́рщина, -ы, *ж., собират.* (прост. груб.) – неприличная брань.

Му́шка, -и, *м.* (разг. ласк.) – то же, что медведь.

Небезызве́стный, -ая, -ое; -тен, -тна (обычно ирон.) – достаточно, хорошо известный.

Неулыба, -ы, *м.* и *ж.* (обл. и прост.) – человек, который редко улыбается, неулыбчив.

Новоде́л, -а, *м.* (разг.) – здание, сооружение, построенное на месте уничтоженного, исчезнувшего и воспроизводящее его прежний внешний вид.

Нувори́ш, -а, *м.* (книжн. презр.) – богач, нажи́вший свое́ состоя́ние на социа́льных переме́нах или бе́дствиях, на разоре́нии други́х.

Общепи́т, -а, *м.* (офиц.) – сокраще́ние: обще́ственное пита́ние – отра́сль наро́дного хозя́йства, занима́ющаяся произво́дством и прода́жей гото́вой пи́щи и полуфабрика́тов. || *прил.* **общепи́товский**, -ая, -ое (разг.).

Остоло́п, -а, *м.* (прост. бран.) – глупе́ц, болва́н.

Отчи́зна, -ы, *ж.* (высок.) – отече́ство, ро́дина.

Побо́ры, -ов. **1.** Чре́змерные, непосильные нало́ги или сборы (устар.). **2.** *перен*. Неофициа́льные сборы средств на что-нибудь (разг. неодобр.).

Предуве́домить, -млю, -мишь; -мленный; *сов.*, *кого-что* (устар. и офиц.) – заране́е уведо́мить.

Риста́лище, -а, *ср.* (стар.) – пло́щадь для гимна́стических, ко́нных и други́х состяза́ний, а та́кже само́ тако́е состяза́ние.

Сва́ра, -ы, *ж.* (прост.) – шу́мная перебра́нка, ссо́ра.

Торга́ш, -а, *м.* **1.** То же, что торго́вец (устар. неодобр.). **2.** *перен*. Челове́к, кото́рый вы́ше всего́ ста́вит свою́ вы́году, ко́рысть, ли́чный интере́с (презр.).

Умка, -и, *м.* (обл.) – бе́лый медве́дь.

Упова́ние, -а, *ср.* (книжн., часто ирон.) – то же, что наде́жда.

Ха́м, -а, *м.* (презр. и бран.) – грубый, наглый челове́к.

Задание 4. *Познакомьтесь с пометами, используемыми в орфоэпических словарях, словарях грамматических трудностей и т. п. Какие пометы указывают на императивную норму, а какие на диспозитивную? Запишите их в предложенную ниже таблицу.*

НОРМАТИВНАЯ ХАРАКТЕРИСТИКА СЛОВ[2]

Словарь является не просто нормативным, а ставит своей задачей показать литературную норму во всем многообразии ее проявлений. В отличие от большинства нормативных словарей, словарь отражает и такие факты речи, которые считаются неверными с точки зрения литературной нормы. Все запретительные пометы, которые характеризуют неверные варианты, снабжаются значком «восклицательный знак» (!). В Словаре используются ясные и общедоступные способы нормативной оценки вариантов.

1. Равноправные варианты соединяются союзом *и*:

ба́рхатка *и* барха́тка;

ведёрцев *и* ведёрец.

При этом на первом месте помещается обычно традиционный вариант, более частотный в употреблении.

2. Помета «допустимо» (*и доп.*) свидетельствует о том, что оба варианта соответствуют нормам литературного языка. Естественно, что предпочтителен вариант, помещённый на первом месте. Такая помета используется, как правило, применительно к новым, входящим в норму вариантам ударения, произношения и грамматическим формам. Например:

бредо́вый *и доп.* бредово́й;

---

[2] Орфоэпический словарь русского языка для школьников / Сост. О. А. Михайлова. Екатеринбург: У-Фактория, 2002. С. 6-8.

белёсый *и доп.* беле́сый;

ма́шет *и доп.* маха́ет.

3. Помета «допустимо устаревшее» (*доп. устар.*) означает, что второй вариант, хотя и находится в пределах литературной нормы, всё реже встречается в речевой практике, постепенно утрачивается, переходя в пассивный языковой фонд. Например:

ворва́лся *и доп. устар.* ворвался́

вспе́ненный, -ая, -ое, *кратк. ф.* вспе́нен, вспе́нена *и доп. устар.* вспенённый, вспенён, вспенена́

бу́до[чн]ик *и доп. устар.* бу́до[шн]ик.

4. Помета «не рекомендуется» (*не рек.*) применяется в тех случаях, когда отмеченный ею вариант в данное время не признаётся нормативным. Однако его широкое употребление в современной речи и соответствие общим тенденциям языкового развития не исключают возможности признания этого варианта литературной нормой в будущем. Например:

бало́ванный ! *не рек.* ба́лованный;

вручу́т ! *не рек.* вру́чит;

гру́фели, -ей ! *не рек.* грифеля́, -е́й.

5. Помета «не рекомендуется устаревшее» (*не рек. устар.*) означает, что снабжённый ею вариант, ныне находящийся за пределами нормы, представляет собой бывшую норму. Например:

горшо́чек, горшо́чка ! *не рек. устар.* горше́чек;

да́рит ! *не рек. устар.* дару́т.

6. Помета «неправильно» (*неправ.*) служит для предупреждения распространённых речевых ошибок. Например:

вы́боры, вы́боров ! неправ. выбора́, выборо́в;

компромету́ровать, -рую, -рует ! неправ. компроме[н]ту́ровать

Рекомендательные пометы	Запретительные пометы

ТЕМА 2. ОРФОГРАФИЧЕСКИЕ И ПУНКТУАЦИОННЫЕ НОРМЫ

Цель – повторить основные правила орфографии и пунктуации русского языка.

Основные понятия темы:

Орфографические нормы – это правила написания слов.
Пунктуационные нормы – это правила расстановки знаков препинания.

Задание 1. *Повторите правописание гласных (безударных и чередующихся) и согласных в корне слова. Перепишите текст, вставив пропущенные буквы. Расставьте знаки препинания. Объясните свой выбор.*

Я р…шил в…рнуться д…мой. Быстрыми шагами я прошел зар…сли кустов. У моих ног т…нулась р…внина а дальше ст…ной возвышался мрачный лес. Я осм…трел

окрес…ность и спустился с х…лма. Высокая тр…ва на дне д…лины б…лела р…вной скат…ртью. Я вышел на опушку и пошел полем. Трудно было проб…раться по у…кой тр…пинке. Кругом р…сла высокая ро…ь. Н…чная птица промчалась и к…снулась меня св…им крылом. В т…шине глухо разд…вались мои шаги. Но вот на в…чернем небе стали заж…гаться звезды. Забл…стел серп м…л…дого мес…ца. Теперь я узнал д…рогу и предпол…гал что через час буду дома.

Задание 2. *Повторите правописание приставок. Перепишите предложения, вставив пропущенные буквы. Расставьте недостающие знаки препинания при однородных членах предложения.*

Перед самым селом п…р…езжаем речку вброд. На спуске перед церковью ра…ливается море сарафанов мужицких голосов. Народ все пр…бывает мужики в пиджаках ребятишки со свистульками, на ра…пряженных телегах сидят пр…старелые пр…езжие. Над колокольнями белеют верхи палаток, а над ними – облака, и падают вьются стрелами свищут в воздухе стрижи.

Медленно пр…бираясь в ра(с, сс)тупившейся толпе, по…ъезжаем к ограде пр…вязываем лошадей. На дощатом пр…лавке ра…ложены картинки и книги, и мещанин-пр…давец по…совывает календари и книги с з…манчивыми названиями. Всё смех и ржанье лошадей крик бабы, ругающей мужика, (с, з)ливается в один ярмарочный гул. За время работы ярмарки хочется успеть (с, з)делать многое пр…смотреть липового меда п…дешевле п…торговаться в свое удовольствие пр…купить гостинцев родным.

В обед негаданно с…бирается туча, и дождь, по…нимая пыль, барабанит по усыпанной по…солнечной шелухой дороге. Но летний дождь быстро пр…ходит, и яркая радуга, упершись в реку, широким полотенцем ра…кидывается над ярмаркой. С ярмарки народ ра…ъезжается только после обеда. (По И. Соколову-Микитову)

Задание 3. *Повторите правописание Ъ и Ь (учтите разные функции Ь). Перепишите, вставив, где необходимо, пропущенные буквы.*

Пред…юбилейное мероприятие, обжеч…ся огнем, решил удалит…ся проч…, кофе был горяч…, достан…те багаж…, чувствовать гореч… неудач…, выть по-волч…и, любител…ская кинос…емка, должность камен…щика, выйти замуж… осен…ю, береч… здоров…е, сроч…ный заказ, лечить кон…юнктивит, уловить фал…ш… в голосе, трех…этажный павил…он, заменить мед…ю, назнач…те время трех встреч…, с…еш… во время лан…ча, следить за своей реч…ю, купает…ся в реке, оформиш… пен…сию, остав…те антиквару старинную брош…, четырех…ядерный процессор, волосы до плеч…, сер…езный компан…он, умнож…те полученный резул…тат, он хорош… собой, выявить из…ян, декабр…ские морозы, с…агитировать на выборы, коротко стрич…ся, сверх…естественный об…ект, боиш…ся ос…минога, неб…ющаяся вещ…, об…емный текст п…есы, не забуд…те плащ…, невтерпеж… ждать, раз…яренный бык, разрабатывать кар…ер.

Задание 4. *Повторите правописание Н и НН в причастиях, прилагательных и образованных от них формах. Перепишите текст, вставив пропущенные буквы и расставив недостающие знаки препинания при причастных оборотах. Причастные обороты подчеркните.*

Было нестерпимо холодн…о, и даже не верилось, что днем придется жариться в раскален…ом пекле. Среди потрескавшихся от зноя пород обнаруживаются словно бы

отполирован…ые плиты гранита. В этом заброшен…ом неповторимом уголке необозримой пустыни существование человека – никогда не прекращающееся сражение с природой. Палатки кочевников соседствуют с домами сложен…ыми из обожжен…ого кирпича.

Снаружи жилище покрывает сетка сплетен…ая из жесткой травы. Узор наносится и на пленку, которой палатка скрепляется изнутри.

Все палатки украшен…ы под цвет камен…ых глыб. Комнаты соединен…ы переходами из плетен…ых циновок. Все разложен…о аккуратн…о, повсюду чистота. Сбоку вышел мужчина в незаменимом традицион…ом облачении. На нем накидка казавшаяся накрахмален…ой. Бросался в глаза и меч повеш…н…ый к поясу.

Геолог подходит к карте разукрашен…ой цветными пометками. Все, что нанесен…о на нее, – плод трудн…ых поисков в горах прокален…ых солнцем. Новые месторождения открывают разведчики недр. (По Б. Фетисову)

Задание 5. *Повторите правописание НЕ и НИ с разными частями речи. Перепишите текст, вставив пропущенные буквы и раскрыв скобки.*

Нет (н…)чего лучше Невского проспекта, по крайней мере в Петербурге. Чем (н…)блестит эта улица – красавица нашей столицы! Я знаю, что (н…)один из бедных чиновных ее жителей (н…)променяет на все блага Невского проспекта. Да и кому же он (н…)приятнен? Здесь единствен…ое место, где показываются люди (н…)по(н…)обходимости, куда загнала их надобность и меркантильный интерес, об…емлющий весь Петербург. Здесь житель Петербургской или Выборгской части, (н…)сколько лет (н…)бывавший у своего приятеля в Песках или у Московской заставы, может быть уверен, что встретится с ним (н…)пр…мен…о.

Можно сказать решительно, что в это время, то есть до двенадцати часов, Невский проспект (н…)составляет (н…)(для)кого цели, он служит только средством: он постепен…о заполняется лицами, имеющими свои занятия, свои заботы, свои досады, но вовсе (н…)думающими о нем. В это время, что бы вы на себя (н…)надели, хотя бы даже вместо шляпы был картуз у вас на голове, хотя воротнички слишком высунулись из вашего галстука, – (н…)кто этого (н…)заметит. (по Н. В. Гоголю)

Задание 6. *Повторите правописание наречий и частиц. Перепишите текст, вставив пропущенные буквы и раскрыв скобки. Вставьте недостающие знаки при деепричастных оборотах. Деепричастия подпишите.*

Лето выдалось знойное и сокрушило все. Земля иссохла, прокалилась до того, что ящерицы (не)боясь (ни)кого прибегали на порог с отчаянно колотящимися глотками, лиш…(бы) куда(нибудь) спрятаться. А коршуны забирались (в)высь и (на)долго умолкали в горящем мареве.

И ребят непоседливых сморила (не)померная жара. Они прятались от нее под стенами домов выглядывая (из)редк… (от)туда на проходящие мимо них пассажирские и товарные поезда. Когда у разъезда составы сбавляли ход, детям казалось, что уж… этот(то) поезд притормозит и остановится. Они бежали за ним (в)догонку заслоняясь ручонками от солнца и (по)детски наивно надеясь укатить из пекла.

Тяжко было смотреть, с какой завистью и печалью малыши глядели (в)след уходящим в неизвестность, (на)стеж… раскрытым вагонам. Пассажиры выглядывали из открытых окон, то(же) сходили с ума от духоты и мечтали о том, что(бы) (на)утро очутиться там, где

прохладные реки и зеленые леса. Вряд(ли) они задумывались о том, что жара может задержаться… (По Ч. Айтматову)

Задание 7. *Повторите правила постановки знаков препинания в сложных предложениях. Перепишите предложения, расставив знаки препинания. Обратите особое внимание на пунктуацию при однородных и обособленных членах предложения. Подчеркните грамматические основы.*

1. Сначала соседи смеялись между собою над высокомерием Троекурова и каждый день ожидали чтоб незваные гости посетили Покровское где было им чем поживиться но наконец принуждены были с ним согласиться и сознаться что и разбойники оказывали ему непонятное уважение. (А. С. Пушкин)
2. Раза три в год Финский залив и покрывающее его серое небо нарядятся в голубой цвет и млеют любуясь друг другом и северный человек едучи из Петербурга в Петергоф не насмотрится на редкое чудо млеет в непривычном зное и все заликует дерево цветок и животное. (И. А. Гончаров)
3. Я писал вам как мы гонимые бурным ветром дрожа от холода пробежали мимо берегов Европы как в первый раз пал на нас у подошвы гор Мадейры ласковый луч солнца и заплескали голубые волны засияли синие небеса как мы жадно бросились к берегу погреться горячим дыханием земли. (И. А. Гончаров)
4. Иногда бывает что облака в беспорядке толпятся на горизонте а солнце прячась за них красит их и небо во всевозможные цвета в багряный оранжевый золотой лиловый грязно-розовый. (А. П. Чехов)
5. Направо темнели холмы налево все небо было запито багровым заревом и трудно было понять был ли то пожар или же собиралась всходить луна. (А. П. Чехов)
6. Живя здесь я реже попадался на глаза отцу и его гостям и мне казалось что если я живу не в настоящей комнате и не каждый день хожу в дом то слова отца что я сижу у него на шее звучат уже как будто не так обидно. (А. П. Чехов)
7. Он пел и от каждого звука его голоса веяло чем-то родным и необозримо широким словно знакомая степь раскрывалась перед нами уходя в бесконечную даль. (И. С. Тургенев)
8. Большая низкая лампа с непрозрачным абажуром стоящая на письменном столе горела ясно но освещала только поверхность стола да часть потолка образуя на нем дрожащее круглое пятно света в остальной комнате все было в полумраке в нем можно было разглядеть только шкаф с книгами большой диван еще кое-какую мебель. (В. Гаршин)
9. Куда ни обращаешь взор всюду как будто встречаешь быстро удаляющийся образ лета которое время от времени оборачивается назад и бросает прощальную меланхолически-задумчивую улыбку. (Д. Григорович)
10. А на него посмотришь и кажется что вся эта земная деятельность для него только лишь забава и ею занят он пока а настоящие его заботы где-то впереди куда порою устремлялись его бойкие но как бы неживые оловянного блеска глаза. (Ф. Сологуб)
11. На седом фоне тумана ближайшие сосны однотонно плоско и неясно вырисовываются своими прямыми и голыми стволами и в их неподвижности среди этой голубой тишины и среди этого холодного тумана чувствуется что-то суровое печальное и покорное. (А. И. Куприн)

ТЕМА 3. АКЦЕНТОЛОГИЧЕСКИЕ НОРМЫ

Цель – повторить характеристику русского языка, составить собственный акцентологический словарь при выполнении упражнений[3].

Основные понятия темы:

Акцентологические нормы – это правила постановки ударения в слове.
Омонимы – слова, у которых от постановки ударения зависит значение.

Задание 1. *Расставьте ударения в следующих словах. Укажите варианты постановки ударения (например, ста́ртер и стартёр):*

1) Асимметрия, блага, кулинария, столяр, добыча, плато, диоптрия, творог, средства, шофер, туфля, эксперт, кремень, страховщик, нефтепровод, маркетинг, шасси, христианин, рассредоточение, досуг, жалюзи, танцовщица, шарфы, торты, искра, бармен, вероисповедание, квартал, симметрия, диспансер, обеспечение, склады, таможня, щебень, баржа, алкоголь, индустрия, приговор, генезис, договор, свекла, бижутерия, каталог, ходатайство, километр, пережитое, хвоя, полиграфия, ортопедия, пиццерия, стюард, овен, упрочение (*имена существительные*).

2) Асбестовый, совестливый, мизерный, оптовый, мастерски, украинский, втридорога, важно, тотчас, просмотровый, завидно, правы, давнишний, стары, одновременный, красивее, красивейший, равны, семестровый, счастливо, досыта, иначе, поутру, начерно, зубчатый (*имена прилагательные и наречия*).

3) Аранжировать, заржаветь, нормировать, убыстрить, заплесневеть, новорожденный, опошлить, баловать, балованный, расклешенный, дарит, включишь, включенный, копировать, повторишь, понял, звонит, закупорить, начался, начатый, положить, положил, вручит, врученный, доложишь, облегчить, осведомиться, премировать, черпать, ободрить, пломбировать, вогнутый, вскружит, буксировать, скрещенный, разрыхлить, плодоносить, наклоненный, окислить (*глагольные формы*).

Задание 2. *Поясните, как зависит значение от постановки ударения в следующих словах (омонимах):*

Глазки, замок, рожки, выкупать, ирис, характерный, полки, хлопок, мука, вычитать, орган, видение, острота, трусить, свойство, гвоздики, бронировать, кредит, угольный, правило, провидение, полнить, лавровый, электрик.

Например: пла́чу (1 лицо ед. число от глагола «плакать») – плачу́ (1 лицо ед. число от глагола «платить»).

Задание 3. *Прочитайте предложения, обращая внимание на постановку ударения в подчёркнутых словах. Составьте по аналогии свои предложения, использовав любые слова из* ***задания 1*** *и / или* ***2****.*

1. В последнем квартале этого года эксперты одной из фирм заключили выгодный договор на прокладку газопровода**,** за что были премированы. 2. Для обеспечения здорового образа жизни исключите из своего рациона арахис, торты и алкоголь, а включите в него творог, свеклу и щавель. 3. В мебельном отделе нашего торгового центра вы можете приобрести красивейшие кухонные гарнитуры по оптовым ценам.

[3] При выполнении заданий пользуйтесь орфоэпическим словарем или словарем трудностей при постановке ударения.

ТЕМА 4. ОРФОЭПИЧЕСКИЕ НОРМЫ

Цель – повторить правила транскрибирования слов, выявить основные трудности в плане произношения, составить собственный орфоэпический словарь при выполнении упражнений[4].

Основные понятия темы:

Орфоэпические нормы – это правила произношения слов. **Транскрипция** – графическая запись того, как произносится слово (всегда в квадратных скобках).

Задание 1. *Отметьте правильное произношение сочетания ЧН в следующих словах. Распределите слова на три группы:*

[шн]	**[шн]** и **[чн]**	**[чн]**

1) Шуточный, копеечный, отличник, девичник, будничный, булочная, очечник, полуночник, нарочно, прачечная, скучно, скворечник, горчичник, Фоминична, яичница, достаточно, порядочный, горничная, Никитична, двоечник, пустячный, Ильинична, конечно, спичечный, подсвечник, Кузьминична.

2) Шапочный мастер – шапочное знакомство, сердечные капли – друг сердечный, подаренная перечница – чертова перечница.

Задание 2. *Отметьте правильное произношение согласного перед Е в следующих словах. Распределите слова на три группы:*

Твёрдое произношение	**Варианты**	**Мягкое произношение**

Автосервис, дефис, агрессия, дендрарий, бухгалтер, депрессия, гарем, термин, шинель, термос, патент, сессия, тенденция, рейд, газель, дезодорант, фанера, Одесса, академия, бизнесмен, деградация, менеджер, музей, деканат, темперамент, тезис, аксессуары, протекция, бандероль, гипотеза, детектив, кредо, бассейн, экспресс, дедукция, декада, темп, терапевт, дефицит, интервал, дебаты, рельсы, ниппель, компетентный, дезинформация, пресса, цистерна, стратегия, тренинг, сенсорный, сейф, портмоне.

Задание 3. *Прочитайте слова, обращая внимание на произношение ударного звука, обозначенного буквой Е:*

1) Острие, поблекший, афера, хребет, оседлый, одноименный, маневренный, опека, жернов, желчь, блеклый, желоб, безнадежный, бытие, повлекший, жердочка, никчемный, гладкошерстный, гашеный, недоуменный.

2) Именительный падеж – падеж скота;

Истекший срок – истекший кровью;

Кричит как оглашенный – оглашенный приговор;

---

[4] При выполнении заданий пользуйтесь орфоэпическим словарем или словарем трудностей произношения.

Совершенные пропорции – совершенные поступки;
Крестный ход – крестный отец.

Задание 4. *Прочитайте слова, обращая внимание на произношение выделенных согласных:*

1) Ма**сс**а, су**рр**огат, гру**пп**а, гри**пп**, те**рр**аса, а**тт**естат, ко**лл**ега, мета**лл**, су**мм**а, а**нн**отация, криста**лл**, оди**нн**адцать, и**лл**юзия, ва**нн**а, апе**лл**яция, ка**сс**а, га**лл**юцинация, не**тт**о.

2) Дро**жж**и, бу**хг**алтер, по**зж**е, во**жж**и, и**зж**арить, вы**жж**енный, пе**сч**аный, и**зж**ить, ра**зж**ать, же**стч**е, ни**зш**ий, до**жд**и, ре**зч**е, ви**зж**ать, и**зж**ога, ма**сш**таб, мо**жж**евельник, бе**зж**изненный, ра**сч**ет, съе**зж**у, прие**зж**ай.

Задание 5*. *Прочитайте следующий текст, обращая внимание на правильное произношение и постановку ударения в подчёркнутых словах:*

Примером успешного ведения бизнеса в различных отраслях экономики является деятельность фирмы «Mihail-tur». За 11 лет ее существования удалось сформировать коллектив профессионалов из высококвалифицированных менеджеров, компетентных экспертов, торговых агентов. Компании принадлежат две трети долей уставного фонда АО «Лейбл-мастер», владельца одного из крупнейших торговых центров города. Занимаясь оптовым поставкам подростковой одежды, фирма поддерживает связи с модельными агентствами, что позволяет обновлять коллекции на 15 процентов каждый квартал. С ассортиментом одежды можно познакомиться по объемному каталогу, размещенному на корпоративном интернет-сайте. Руководство фирмы заявило о намерении углубить это направление, для чего налаживаются связи с другими поставщиками, проводятся маркетинговые исследования с целью изучения конъюнктуры рынка в трех крупнейших областях региона. В планы компании входит также сосредоточение средств в области дорожного строительства. Начата подготовка к тендерным торгам, намеченным на первую декаду ноября, к участию в которых приглашаются компании, заинтересованные в строительстве современного путепровода.

ТЕМА 5. СЛОВООБРАЗОВАТЕЛЬНЫЕ НОРМЫ

Цель – вспомнить состав слова, научиться находить в предложениях ошибки, связанные с неверным образованием слова.

Основные понятия темы:

Словообразовательные нормы – это правила образования новых слов.

Задание 1. *Найдите в предложениях слова, в которых нарушена словообразовательная норма, запишите их. Выделите неправильно выбранную часть слова (приставку, суффикс). Исправьте допущенные ошибки.*

1. Завесьте, пожалуйста, килограмм помидоров с витрины. **2.** Студенты в очередной раз немного запоздали на лекцию. **3.** Уважаемые пассажиры, проходите по-быстрому в середину вагона или садитесь взади. **4.** Он был коренным курчанином и после учебы в Москве вернулся в родной Курск. **5.** Чтобы сдать зачет, важно завсегда посещать занятия. **6.** Одна из самых актуальных проблем современной России – это взятничество в государственных учреждениях. **7.** После концерта микрофоны со сцены надо будет перенести взад. **8.** Многие кавказские

народы отличает их гостеприимчивость. **9.** Моя жизнь в этом году была наполнена заботами о заканчивании школы и поступлении в университет. **10.** Сегодня у первого курса была лекция по химии заместо высшей математики.

ТЕМА 6. ЛЕКСИЧЕСКИЕ НОРМЫ

Цель – вспомнить основные типы речевых ошибок, связанных со значением слова.

Основные понятия темы:

Лексические нормы – это правила употребления слова в точном значении, которое закрепилось в литературном языке и зафиксировано в толковых словарях.

Паронимы – это слова однокоренные, близкие по форме, но абсолютно разные по значению.

Речевая избыточность – это употребление лишних слов (тавтология, плеоназм).

Лексическая сочетаемость – это способность слова соединяться с другими словами по значению.

Жаргонизм – слово, свойственные для речи той или иной социальной, профессиональной группы людей.

Фразеологизм – устойчивое словосочетание, смысл которого не определяется значением отдельно взятых слов

Задание 1. *Объясните разницу в значении приведенных ниже паронимов. Составьте с каждым из них словосочетание, подобрав подходящее по смыслу слово.*

Осудить – обсудить, удачливый – удачный, соседний – соседский, жилой – жилищный, поступок – проступок, опечатки – отпечатки, командированный – командировочный, усвоить – освоить, эффектность – эффективность, невежа – невежда, представить – предоставить, цельный – целый, искусный – искусственный, практический – практичный; гуманный – гуманистический – гуманитарный; плодовитый – плодовый – плодотворный, экономический – экономичный – экономный.

Задание 2. *Найдите в следующих предложениях избыточные словосочетания, выпишите их. Объясните причину избыточности, указав на лишнее слово (или лишние слова).*

1. При входе в «Копирус» висит прейскурант цен на предлагаемые услуги. **2.** Уезжая из Москвы, мы купили памятные сувениры в киоске у вокзала. **3.** Для преподавателя важно то, какие взаимоотношения друг с другом сложились между студентами в группе. **4.** Неприятно резал слух голос, доносившийся из конференц-зала. **5.** Депутату приходится встречаться со всеми социальными слоями общества.

Задание 3. *Найдите в следующих предложениях иноязычные по происхождению слова, которые употреблены в неточном значении. Запишите свой вариант исправления.*

1. Рабочий станка допустил целый ряд дефектов при изготовлении деталей. **2.** Пейзаж Екатеринбурга за последние десять лет обогатился современными постройками, хотя многие памятники архитектуры и были реконструированы до основания. **3.** В целях профилактики основное внимание уделяется ранним проявлениям, т. е. дебюту гриппа. **4.** Для окон актового зала мы долго искали гардины длиной 4 метра, а уже потом подбирали шторы в тон стен. **5.** В

январе состоялся бенефис талантливого исполнителя: он впервые выступал на профессиональной сцене.

Задание 4. *Найдите в следующих предложениях нарушения правил лексической сочетаемости слов. Запишите свой вариант исправления.*

1. Грамотный руководитель должен показывать образец своим подчиненным. **2.** Нововведения сыграли важное значение в развитии горного комбината. **3.** Красочное оформление детских книг издательства «Эгмонт» должно вызвать внимание и заинтересовать покупателей. **4.** Новогодний спектакль в Театре кукол оказал на детей большое впечатление. **5.** Первую лекцию по геологии в этом году провел молодой преподаватель.

Задание 5. *Найдите в предложениях жаргонные, просторечные, разговорные слова, замените их литературным вариантом и запишите исправленный вариант.*

1. Несколько студентов до сих пор не отнесло хвостовки в деканат. **2.** В центре Екатеринбурга забабахали очередную свечку. **3.** Я считаю, что необходимо избавляться от любой нецензурщины в нашей речи. **4.** После окончания вуза мы решили замутить свой бизнес, решив, что в этом деле нам по-любому повезет. **5.** Работяги привыкли вкалывать на заводе от зари до зари.

Задание 6. *Исправьте в следующих предложениях речевые ошибки, вызванные неправильным употреблением фразеологизма.*

1. Михаил на публике говорит очень убедительно, язык у него хорошо подвязан. **2.** Туристам кинулась в глаза красота уральской природы. **3.** Его обещания рубля ломаного не стоят. **4.** Об умельцах у нас говорят: «Они в своем деле коня подковали». **5.** К сожалению, студенты редко сейчас грызут камень науки по-настоящему.

Задание 7*. *Найдите и исправьте в следующих предложениях речевые ошибки. Запишите правильный вариант.*

1. Норвежские спортсмены по-прежнему остаются нашими самыми серьезными оппонентами в биатлоне. **2.** В своей работе руководители горных предприятий руководствуются новейшей научной и методической литературой. **3.** Многодетным семьям, чтобы жить достойно, приходится искать несколько истоков доходов. **4.** Обычно мы общаемся, не придавая важности невербальным средствам коммуникации. **5.** Екатеринбургская Епархия активно распространяет душевную литературу. **6.** Продукты Черкашинского мясокомбината пользуются авторитетом у покупателей. **7.** Исправьте ошибки в контрольной работе так, чтобы было правильно. **8.** Все места на парковке были заняты, и поэтому много машин толпилось на обочине. **9.** К маю ветераны ВОВ получили очередную добавку к пенсии. **10.** После собеседования она сказала, что на должность промоутера брали только смазливых молодых людей. **11.** В прошлом году выдался неурожайный год в плане картошки. **12.** Ребенок с рождения имитирует поведение родителей. **13.** На Неделе первокурсника нам сразу выдали студики и зачётки. **14.** Команда нашего факультета заняла первенство в смотре художественной самодеятельности. **15.** После первых же дней изнурительной работы на Севере очень хотелось вернуться назад домой.

ТЕМА 7. МОРФОЛОГИЧЕСКИЕ НОРМЫ

Цель – вспомнить правила определения рода у существительных и аббревиатур, особенности несклоняемых существительных, образования некоторых грамматических форм разных частей речи и научиться исправлять ошибки, связанные с их неверным образованием (все это с опорой на учебную литературу и словари[5]).

Основные понятия темы:

Морфологические нормы – это правила образования грамматических форм слова.

Задание 1. *Определите род у следующих существительных и аббревиатур. Подберите к ним подходящие по смыслу прилагательные (или причастия), учитывая правила синтаксического согласования.*

1) Атташе, авеню, адвокат, амплуа, ассорти, аэрозоль, белоручка, бра, безе, боа, боди, бродяга, видео, визави, врач, выскочка, гну, гуру, денди, доцент, евро, жалюзи, жюри, зануда, иваси, какаду, кантри, каре, кашне, кенгуру, киви, кимоно, колибри, коллега, колли, кольраби, кофе, крупье, кутюрье, лама, левша, манго, мартини, маэстро, меню, миледи, монпансье, недоросль, непоседа, ниндзя, пани, пари, педагог, пенальти, пенсне, пони, преподаватель, протеже, профессор, растяпа, резюме, рефери, сабо, салями, сирокко, спагетти, табу, такси, тамада, танго, толь, торнадо, турне, тюль, фламинго, фрау, хачапури, хиппи, цеце, цунами, шасси (*склоняемые и несклоняемые существительные*).

2) Айдахо, Бали, Борнео, Гоби, Дели, Калахари, Капри, Килиманджаро, Колорадо, Лимпопо, Мехико, Миссисипи, Онтарио, Сорренто, Тбилиси, Толедо, Чили (*имена собственные*).

3) АО, АТС, БАМ, бомж, ВТО, вуз, ГАЗ, ГОК, ГУМ, ДК, дот, ДСП, ДТП, жэк, колхоз, КПП, ЛДПР, МВД, МИД, НИИ, НХЛ, НЭП, общепит, ООН, ПК, полпред, СЕ, СМУ, СНГ, СССР, ТАУ, ТВ, ТРЦ, УЗТМ, ФГБОУ, ФМС, ФСБ, ЦУМ (*аббревиатуры*).

Задание 2. *Определите род у следующих сложносоставных существительных. Составьте с ними словосочетания* ***прил. + сущ.***

Диван-кровать, музей-квартира, генерал-губернатор, плащ-палатка, идея-фикс, конференц-зал, жар-птица, кафе-столовая, чудо-человек, матч-реванш, салон-парикмахерская, программа-максимум, женщина-космонавт, альфа-излучение, ракета-носитель, премьер-министр, кофе-пауза.

Задание 3. *Определите, какие фамилии при заполнении бланка письма или заявления будут склоняться, а какие нет. Обращайте внимание на пол человека. Запишите эти имена и фамилии в нужном падеже.*

Кому:

Сергей Левченко, Александр Живаго, Елена Сверчук, Анна Шевченко, Константин Ярош, Татьяна Чубинец, Вероника Лежава, Андрей Горенко, Борис Станкевич, Виталий Воробей, Ирина Шевчук, Иван Миклухо-Маклай, Виктор Доброво, Владислав Карамыш, Анна Диоп, Андрей Кожемяк, Мария Мицкевич, Петр Галаган, Маргарита Венда, Вадим Черных.

От кого:

[5] При выполнении заданий пользуйтесь орфоэпическим словарем или словарем грамматических трудностей.

Николай Черныш, Наталья Седых, Светлана Карась, Семен Фоменко, Лев Щерба, Сергей Соловьев-Седой, Александр Максимаджи, Екатерина Франюк, Леонид Березняк, Юлия Родных, Максим Жук, Алёна Ремесло, Николай Стрижак, Наталия Черных, Марат Ардзинба, Вера Ноздреватых, Виктория Приходько, Евгений Столпнер, Кирилл Шапиро, Станислав Горбачевич.

Задание 33. *Заполните таблицу следующими существительными, в зависимости от того, как у них образуется форма именительного падежа множественного числа.*

Окончание **–а/ –я**	Окончание **–ы/ –и**	Варианты **–а/ –я** и **–ы/ –и**

*Отдельно укажите существительные, у которых от выбора окончания в этой форме зависит значение (например, ордер**а** – «документы» и ордер**ы** – «элементы в архитектуре»).*

1) Брелок, бухгалтер, ветер, вексель, возраст, герб, год, директор, договор, жемчуг, инженер, инспектор, клин, колос, купол, лектор, медвежонок, небо, окорок, офицер, отпуск, пандус, паспорт, плинтус, почерк, прииск, прожектор, профессор, ребенок, редактор, сектор, семя, слесарь, столяр, сторож, табель, токарь, тополь, трактор, хозяин, цех, чудо, шило, шофёр, штемпель.

2) Корпус, лагерь, образ, повод, полоз, полутон, провод, пропуск, прут, тормоз, хлеб.

Задание 4. *Образуйте форму родительного падежа множественного числа от следующих существительных. Отметьте наличие вариантов (например, ла́сты – ла́ст**ов** и ла́ст□).*

Армяне, апельсины, басни, блюдца, болгары, ботинки, брызги, буряты, валенки, гардемарины, гектары, граммы, грузины, дела, деньги, джинсы, заморозки, казахи, калории, кастрюли, килограммы, клавиши, комментарии, макароны, мандарины, мечты, микроны, мокасины, носки, осетины, партизаны, перила, перипетии, петли, плечи, полотенца, поместья, помидоры, просьбы, развилки, рельсы, русла, сани, сапоги, сбои, свадьбы, сваи, свечи, серьги, солдаты, тапочки, тиски, турки, туфли, цыгане, чукчи, чулки, южане, юнги, яблоки, ясли.

Задание 5. *Раскройте скобки, заменяя цифровые обозначения словами, правильно определяя падеж числительных и существительных.*

1. Выборы в Государственную Думу состоялись в (358 округов). **2.** Появилась серия вспомогательных пособий с (5 735 чертежей). **3.** Теплоход с (657 отдыхающих) плыл вниз по Волге. **4.** За время последней экспедиции мы прошли свыше (2 580 километров). **5.** Нарушения техники безопасности были выявлены на (4 893 предприятия).

Задание 6. *Исправьте неверное употребление числительных в следующих предложениях:*

1. Лекция по философии будет прочитана для обоих студенческих групп. **2.** Мать-героиня воспитала семерых сыновей и четверых дочерей. **3.** Забор тянулся по обоим сторонам улицы и ограничивал движение. **4.** Двоих подруг она уже встретила по приезде в родной город. **5.** Главные достопримечательности Санкт-Петербурга расположены по обеим берегам Невы.

Задание 7. *Выпишите из предложений неправильно образованные грамматические формы. Запишите исправленный вариант.*

1. Всем стало понятно, что ейное предложение по реконструкции здания не будет одобрено. **2.** После второго матча наша команда оказалась в более лучшем положении. **3.** Староста пожаловалась преподавателю, что наша группа не влазиет в аудиторию 3519. **4.** Съездя в другой город, она поняла, как хорошо на родине. **5.** Ремонтники уже второй месяц не могли сменить треснутое стекло в окне. **6.** Он схватился за канат двумями руками. **7.** Хозяйка встретила гостей в бигудях и халате. **8.** Наши альпинисты покорили самые высочайшие вершины мира. **9.** Я надеялся, что к началу сессии выздоровлю. **10.** В этот раз студенты справились с заданием еще более хуже.

Задание 8. *Найдите нарушения морфологических норм. Запишите исправленный вариант предложений.*

1. Новый преподаватель кажется более образованнее. **2.** Студенческое общежитие находится в полтора километрах от здания университета. **3.** ФНС был создан как федеральный орган исполнительной власти. **4.** В магазине «Лео-строй» разнообразные варианты цветных жалюзей. **5.** Куратор совсем не интересовался ихними проблемами в учебе. **6.** МВФ выделило очередной транш в 1,5 миллиарда долларов. **7.** В столовой нельзя пользоваться лопнутыми стаканами. **8.** Эту сумму мы добавим к тысяче двести сорокам рублям. **9.** На конференцию молодых ученых пригласили самых умнейших студентов старших курсов. **10.** Вскоре Сергей Исаев стал популярной тамадой на свадьбах и других торжествах. **11.** На вновь открытое предприятие требуются бухгалтера, сторожи и инженера АСУП. **12.** Южнее Сочи находится солнечное Сухуми. **13.** На дипломную практику горный комбинат принял троих девушек с нашего курса. **14.** Мама традиционно купила пять килограмм мандарин и апельсин для праздничного новогоднего стола. **15.** Увидя раздраженное состояние преподавателя, студентка решила с ним не спорить.

ТЕМА 8. СИНТАКСИЧЕСКИЕ НОРМЫ

Цель – повторить основные правила построения словосочетаний и предложений

Основные понятия темы:

Синтаксические нормы – это правила, регулирующие порядок и связь слов в словосочетании и предложении.

Задание 1. *Раскройте скобки, правильно определив падеж зависимого слова. При необходимости используйте предлоги. Запишите получившиеся словосочетания.*

Согласно (устав университета), точка зрения (события), благодаря (поддержка друга), анонс (предстоящие гастроли), вопреки (мнение большинства), наперекор (судьба), вклад (развитие науки), жажда (слава), заведующий (кафедра), по (возвращение) из отпуска, отзыв (курсовая работа), рецензия (новый фильм), оплачивать (проезд), свидетельствовать (необходимость перемен), доказывать (новая теория), поделиться (результаты исследования), апеллировать (здравый смысл), по (прибытие) поезда; предостеречь (опасность) – предупредить (опасность), обращать внимание (недостатки) – уделять внимание (подготовка к экзаменам), уверенность (свои силы) – вера (победа).

Задание 2. *Найдите предложения, в которых неверно употреблен деепричастный оборот. Предложите свой вариант исправления.*

*Образец: Подводя итог проделанной работы, мною был вдвинут ряд предложений по модернизации (**действие, названное деепричастием, не относится к подлежащему**).*

Варианты исправления: 1) Подводя итог проделанной работы, я выдвинул ряд предложений по модернизации. 2) Когда я подвел итог проделанной работы, мною был вдвинут ряд предложений по модернизации. 3) После подведения ряда итогов проделанной работы мною был вдвинут ряд предложений по модернизации.

1. Будучи ребенком, Дмитрия всегда интересовали вопросы, связанные с техникой. **2.** Читая произведения русской классики, меня охватывает чувство гордости за отечественную литературу. **3.** Не чувствуя ни усталости, ни голода, наш путь к вершине продолжался. **4.** Узнав эту прекрасную новость, радости студентов не было предела. **5.** Первым, слегка хромая, из автобуса вышел седой старик. **6.** Записываясь на практику, у студентов были очень ограничены возможности выбора места ее прохождения. **7.** Вспоминая родные места, мне видится наш маленький кирпичный домик в тени тополей. **8.** Глядя на ярко освещенные стены Зимнего дворца, у меня возникло желание приехать сюда еще раз. **9.** Позвонив в третий раз, он с грустью понял, что никого нет дома. **10.** Произведя ряд расчетов, задача была решена студентами в течение 15 минут.

Задание 3. *Найдите предложения, в которых неправильно согласовано подлежащее со сказуемым. Запишите исправленный вариант.*

1. Много знаменитых людей закончили наш университет. **2.** Немало средств были потрачены на восстановление полуразрушенного памятника архитектуры. **3.** Несколько важных дат будут отмечены в календаре помимо официальных государственных праздников. **4.** На собрание по поводу летней практики явились лишь 31 студент. **5.** Часть студентов не справились с итоговой контрольной работой. **6.** Множество горожан приняли участие в шествии «Бессмертного полка». **7.** Ряд важных вопросов не были решены во время последнего заседания Ученого совета. **8.** Половина участников соревнований были размещены в студенческом общежитии. **9.** Тысяча периодических изданий имеются в открытом доступе в электронной библиотеке. **10.** Газета «Екатеринбургские новости» опубликовали интересную статью о творчестве молодых поэтов и писателей Урала.

Задание 4. *Найдите нарушения синтаксических норм. Запишите исправленный вариант предложений.*

1. Согласно распоряжения ректора всем студентам и сотрудникам необходимо пройти флюорографический осмотр. **2.** Открыв дверь в аудиторию, перед моими глазами предстала странная картина. **3.** Важно изучать условия жизни человека и как они связаны с процессами, происходящими сегодня в нашем обществе. **4.** Молодежь всегда принимали участие в студенческой самодеятельности и спортивных мероприятиях. **5.** В своей новой статье автор исследует и размышляет о возможностях искусственного интеллекта. **6.** Приказ был подписан ректором университета, устанавливающий обязательное посещение занятий, и доведен до сведения сотрудников вуза, преподавателей и студентов. **7.** Несколько членов Ученого совета не присутствовали на очередном заседании. **8.** В район приехал инструктор для подготовки специалистов по борьбе с сельскохозяйственными вредителями из местных жителей. **9.** Ученики горного лицея поступают в престижные учебные заведения, родители которых гордятся их успехами в учебе. **10.** Можно было согласиться лишь с теми положениями доклада, где приводились статистические данные для подтверждения гипотезы. **11.** Сдав нормативы ГТО, большинству из нас был вручен золотой значок. **12.** Учебное пособие не

только предназначено для преподавателей, а также и для студентов и аспирантов. **13.** Скоро будет заселен многоквартирный дом, выросший на глазах за несколько месяцев и который уже приняла комиссия. **14.** Нам предложили поселиться в номере-люкс новой гостиницы для туристов с видом на море. **15.** Преподаватель попросил студентов, чтобы они ему напомнили на следующем занятии, чтобы он им распечатал раздаточный материал к семинарскому занятию.

ТЕМА 9. ОБЩАЯ ХАРАКТЕРИСТИКА ФУНКЦИОНАЛЬНЫХ СТИЛЕЙ

Цель – повторить систему функциональных стильных стилей русского языка, научиться определять стиль текста и доказывать свою точку зрения в этом вопросе.

КОНСПЕКТ следующего материала к занятию (основные понятия выделены в тексте):

Функциональный стиль – это исторически сложившаяся и социально осознанная разновидность языка, функционирующая в определенной сфере человеческой деятельности и общения, создаваемая особенностями употребления в этой сфере языковых средств и их специфической организацией.

В основе классификации стилей лежат экстралингвистические факторы: сфера применения языка, обусловленная ею тематика и цели общения. Сферы применения языка соотносятся с видами деятельности человека, соответствующими формам общественного сознания: наука, идеология, право, искусство, религия. Выделяются стили официальной речи (книжные): **научный**, **официально-деловой**, **публицистический**, **литературно-художественный**, **церковно-религиозный**. Им противопоставлен стиль неофициальной речи – **разговорный**, экстралингвистической основой которого является сфера бытовых отношений и общения (быт как область отношений людей вне их непосредственной производственной и общественно-политической деятельности).

Сферы применения языка в значительной мере влияют на тематику и содержание высказывания. Каждая из них имеет свои актуальные темы. Например, в научной сфере обсуждаются проблемы научного познания мира, в сфере бытовых отношений – бытовые вопросы. Однако в разных сферах может обсуждаться одна и та же тема, но цели преследуются неодинаковые, вследствие чего высказывания различаются и по содержанию, и по форме (см. **Задание 1**).

Каждый стиль обладает определёнными языковыми особенностями (прежде всего лексическими и грамматическими). Можно говорить лишь об относительной замкнутости функциональных стилей: большинство языковых средств в каждом стиле нейтральные, межстилевые. Однако ядро каждого стиля образуют присущие именно ему языковые средства с соответствующей стилистической окраской и едиными нормами употребления.

Следует отбирать слова и конструкции в соответствии с выбранным стилем, особенно в письменной речи. Употребление разностилевых языковых средств в рамках одного текста ведет к появлению стилистических ошибок. Часто встречаются ошибки, связанные с неуместным употреблением канцеляризмов, а также злоупотреблением специальными терминами в ненаучном тексте и использованием разговорной и просторечной лексики в книжных текстах (см. **Задание 2**).

Можно сделать вывод, что **стилистические нормы** – это 1) правила употребления языковых средств в соответствии с выбранным стилем и 2) правила выбора стиля, соответствующего условиям общения.

Таким образом, специфические черты каждого функционального стиля можно описать, ориентируясь на целый ряд признаков, которые обознаются как **стилеобразующие факторы**, а также на его стилевые и языковые особенности. Кроме того, каждый стиль включает в себя тексты разных жанров (см. **Задание 3**).

Функциональный стиль	**Стилеобразующий фактор**						**Жанры**
	Доминирующая языковая функция	**Форма общественного сознания**	**Основная форма речи**	**Типичный вид речи**	**Тон речи**	**Тип адресата**	
Научный	Сообщение	Научное сознание	Письменная	Монолог	Нейтральный	Массовый (подготовленный к восприятию научной информации)	Учебник, монография лекция, научная статья, аннотация, реферат, конспект, тезисы, курсовая работа, выпускная работа, диссертация, доклад
Официально-деловой	Сообщение / воздействие	Правовое сознание	Письменная	Монолог	Нейтральный / императивный	Массовый	Конституция, закон, приказ, указ, распоряжение, положение, регламент, заявление, автобиография, резюме, характеристика
Публицистический	Сообщение + воздействие	Идеологическое сознание	Письменная и устная	Монолог и диалог	Обусловленный содержательно	Массовый	Репортаж, интервью, очерк, дискуссионное выступление, статья, информационная заметка
Литературно-художественный	Воздействие	Эстетическое сознание	Письменная	Обусловленный родом и жанром литературы	Обусловленный эстетической задачей	Массовый (подготовленный к восприятию классических произведений)	Роман, повесть, рассказ, новелла, стихотворение, поэма, баллада
Церковно-религиозный	Воздействие	Религиозное сознание	Письменная и устная	Монолог	Обусловленный ситуативно	Массовый	Исповедь, проповедь, житие, молитва
Разговорный	Общение	Обыденное сознание	Устная	Диалог и полилог	Обусловленный ситуативно	Личный (конкретный собеседник)	Дружеская беседа, семейная беседа, бытовой спор, байка

Задание 1. *Прочитайте тексты, посвященные одной теме. Определите функционально-стилевую принадлежность текстов, опираясь на стилеобразующие факторы и языковые особенности каждого из них.*

Текст 1

Гроза – атмосферное явление, заключающееся в электрических разрядах между так называемыми кучево-дождевыми (грозовыми) облаками или между облаками и земной поверхностью, а также находящимися над ней предметами. Эти разряды – молнии – сопровождаются осадками в виде ливня, иногда с градом и сильным ветром (иногда до шквала). Гроза наблюдается в жаркую погоду при бурной конденсации водяного пара над перегретой сушей, а также в холодных воздушных массах, движущихся на более теплую подстилающую поверхность.

Текст 2

Как передает наш корреспондент, вчера над центральными районами Пензенской области прошла небывалой силы гроза. В ряде мест были повалены телеграфные столбы, порваны провода, с корнем вырваны столетние деревья. В двух деревнях возникли пожары в результате удара молнии. К этому прибавилось еще одно стихийное бедствие: ливневый дождь вызвал сильное наводнение. Нанесен значительный ущерб сельскому хозяйству. Временно было прервано железнодорожное и автомобильное сообщение между соседними районами.

Текст 3

Доводим до Вашего сведения, что вчера после полуночи над районным центром – городом Нижний Ломов и прилегающей к нему сельской местностью – пронеслась сильная гроза, продолжавшаяся около получаса. Скорость ветра достигала 30-35 метров в секунду. Причинен значительный материальный ущерб жителям деревень Ивановка, Щепилово и Вязники, исчисляемый, по предварительным данным, сотнями тысяч рублей. Имели место пожары, возникшие вследствие удара молнии. Сильно пострадало здание школы в деревне Курково, для его восстановления понадобится капитальный ремонт. Вышедшая из берегов в результате проливного дождя река Вад затопила значительную площадь. Человеческих жертв нет. Образована специальная комиссия для выяснения размеров причиненного стихийным бедствием ущерба и оказания помощи пострадавшему местному населению. О принятых мерах будет незамедлительно доложено.

Текст 4

Ты не поверишь, какая гроза прошла вчера над нами! Я человек не робкого десятка, и то испугался насмерть.

Сначала все было тихо, нормально, я уже собирался было лечь, да вдруг как сверкнет молния, бабахнет гром! И с такой силищей, что весь наш домишко задрожал. Я уже подумал, не разломалось ли небо над нами на куски, которые вот-вот обрушатся на мою несчастную голову. А потом разверзлись хляби небесные... В придачу ко всему наша безобидная речушка вздулась, распухла и ну заливать своей мутной водицей все вокруг. А совсем рядом, что называется – рукой подать, загорелась школа. И стар и млад – все повысыпали из изб, толкутся, орут, скотина ревет – вот страсти какие! Здорово я перепугался в тот час, да, слава Богу, все скоро кончилось.

Текст 5

При Крещении священник крестообразно помазывает лоб христианина святым миром, говоря: «Печать дара Духа Святаго». Впоследствии всякий раз, когда христианин осеняет себя крестным знамением, он поклоняется спасительной Страсти Господней и призывает крестную

силу, иже есть сила крестной смерти нашего Христа. Говоря: «Кресте Христов, спаси нас силою твоею», мы призываем силу крестной жертвы Господа. Поэтому крест обладает великой силой. Например, началась гроза. Сверкают молнии, и в большой железный крест на колокольне тоже может ударить молния. Однако, если стоящий под этим железным крестом христианин имеет на себе вот такой маленький крестик и говорит: «Кресте Христов, спаси мя силою твоею», то молния ему не повредит. В первом случае действуют природные законы: молния попадает в крест и сбивает его на землю. Во втором случае такой вот малюсенький крестик хранит верующего человека, призвавшего на помощь силу Креста.

Текст 6

Между далью и правым горизонтом мигнула молния, и так ярко, что осветила часть степи и место, где ясное небо граничило с чернотой. Страшная туча надвигалась не спеша, сплошной массой; на ее краю висели большие, черные лохмотья; точно такие же лохмотья, давя друг друга, громоздились на правом и на левом горизонте. Этот оборванный, разлохмаченный вид тучи придавал ей какое-то пьяное, озорническое выражение. Явственно и не глухо проворчал гром. Егорушка перекрестился и стал быстро надевать пальто.

Вдруг рванул ветер и со свистом понесся по степи, беспорядочно закружился и поднял с травою такой шум, что из-за него не было слышно ни грома, ни скрипа колес. Он дул с черной тучи, неся с собой облака пыли и запах дождя и мокрой земли. Лунный свет затуманился, стал как будто грязнее, звезды еще больше нахмурились, и видно было, как по краю дороги спешили куда-то назад облака пыли и их тени.

Чернота на небе раскрыла рот и дыхнула белым огнем; тотчас же опять загремел гром.

Дождь почему-то долго не начинался... Было страшно темно. А молнии в потемках казались белее и ослепительнее, так что глазам было больно.

Вдруг над самой головой его [Егорушки] со страшным, оглушительным треском разломалось небо; он нагнулся и притаил дыхание, ожидая, когда на его затылок и спину посыпятся обломки... Раздался новый удар, такой же сильный и ужасный. Небо уже не гремело, не грохотало, а издавало сухие, трескучие, похожие на треск сухого дерева звуки. (*А. П. Чехов. Степь*)

Задание 2. *Найдите в следующих предложениях стилистические ошибки и запишите исправленный вариант.*

1. Некоторым министрам необходимо включить мозги, чтобы до них дошло, что на прожиточный минимум люди в России могут только существовать. **2.** В статье сообщается, что левые лекарства отследят по аптекам и конфискуют. **3.** Мэр города рассказал, что в настоящее время ведется возведение двух бюджетных высоток в Пионерском поселке. **4.** Новый сотрудник редакции сумел нарыть некий компромат на верхушку министерства, но опубликовать материалы ему не дали. **5.** Директор гимназии был в ауте, когда ему сообщили, что гимназия получила-таки грант в размере 1 млн. рублей. **6.** Бытие в хрущевках и интенсивные трудовые затраты скрашивала душевная атмосфера, царившая в те годы в коллективе. **7.** Благополучие родных деревень отстаивает наш председатель, который по восемнадцать часов в сутки мотается по полям, фермам, частит по делам в Екатеринбург. **8.** Трудно понять, почему ученый допустил такую промашку в расчетах. **9.** Семь школ, которые дислоцируются в нашем районе, переполнены, поэтому некоторым детям приходится ездить за тридевять земель. **10.** Избранников народа одолевает такое количество проблем, что у некоторых уже крыша поехала.

Задание 3. *Определите, к какому стилю принадлежит каждый из предложенных текстов*[6]*. Попытайтесь обосновать свою точку зрения.*

Текст 1

В психологии и этике делового общения речь пойдет не столько об абстрактных общепсихологических категориях и принципах, сколько о профессиональных психологических и в то же время практически ориентированных знаниях, которые могут обеспечить успех той или иной деятельности. Под **деловым** понимается общение, обеспечивающее успех какого-то общего дела, создающее условия для сотрудничества людей, чтобы осуществить значимые для них цели. Деловое общение содействует установлению и развитию отношений сотрудничества и партнерства между коллегами по работе, руководителями и подчиненными, партнерами, соперниками и конкурентами. Оно предполагает такие способы достижения общих целей, которые не только не исключают, но, наоборот, предполагают также и достижение лично значимых целей, удовлетворение личных интересов.

1) разговорному	4) научному
2) художественному	5) публицистическому
3) официально-деловому	6) церковно-религиозному

Текст 2

Веруем в Единого Бога Отца Всемогущего, Творца неба и земли.

Веруем также в Иисуса Христа, Его Единородного Сына и Господа нашего, Который был зачат Духом Святым, рожден девой Марией, Который страдал во времена Понтия Пилата, был распят, умер и был погребен, сошел в царство смерти, на третий день воскрес из мертвых, вознесся на Небо и воссел одесную Всемогущего Бога Отца, откуда вернется судить живых и мертвых.

Веруем также во Святого Духа, Святую Соборную Церковь, собрание святых, в прощение грехов, воскресение мертвых и жизнь вечную.

1) разговорному	4) научному
2) художественному	5) публицистическому
3) официально-деловому	6) церковно-религиозному

Текст 3

В Горном университете прошел День открытых дверей. На площадке перед Большим актовым залом – Залом УГМК развернулся настоящий наукоград: кроме презентации различных направлений подготовки, школьников ждали специализированные мастер-классы.

Об основах робототехники будущим абитуриентам рассказывали сотрудники кафедры горных машин и комплексов и робот Герман. О далеких экспедициях и романтике походов – студенты-геологоразведчики. У стенда **Уральского геологического музея** ребята рассматривали минералы под микроскопом, а вместе с инструкторами **студенческого патриотического центра «Святогор»** учились основам безопасного обращения с оружием.

[6] Задание может быть выполнено как тестовое.

Всего на **День открытых дверей** в **Горный университет** пришли около тысячи школьников. Многие из них уже серьезно задумались о том, чтобы стать частью дружной семьи горняков.

1) разговорному	4) научному
2) художественному	5) публицистическому
3) официально-деловому	6) церковно-религиозному

Текст 4

В соответствии с Федеральным законом от 18.06.2001 N 77-ФЗ «О предупреждении распространения туберкулеза в Российской Федерации», Постановлением Правительства РФ от 25.12.2001 N 892 «О реализации Федерального закона «О предупреждении распространения туберкулеза в Российской Федерации», санитарно-эпидемиологическими правилами СП 3.1.2.3114-13 «Профилактика туберкулеза» и в целях раннего выявления заболеваний органов грудной клетки среди студентов и сотрудников университета

ПРИКАЗЫВАЮ:

Организовать с 10 апреля по 12 мая 2017 года флюорографический профилактический осмотр студентов и сотрудников университета в передвижном цифровом флюорографическом кабинете, установленном во дворе I учебного здания, с предъявлением каждым студентом и сотрудником копии полиса обязательного медицинского страхования.

1) разговорному	4) научному
2) художественному	5) публицистическому
3) официально-деловому	6) церковно-религиозному

Текст 5

Страны, которые являются участниками процесса торговли минеральным сырьем, решают разные задачи, что отражается на структуре их экономики, влияет на характер воспроизводственных процессов, порождает специфические для каждой страны проблемы. Взаимодействие экспортеров и импортеров сырья накладывает отпечаток на международные отношения, являясь причиной возникновения конфликтов, создания экономических и военно-политических союзов. Стремление к поддержанию и расширению экспорта вызывает дополнительные потребности в производстве сырья внутри страны, в развитии минерально-сырьевой базы. Импорт сырья следует рассматривать как источник удовлетворения потребностей и стимулирование развития несырьевых отраслей.

1) разговорному	4) научному
2) художественному	5) публицистическому
3) официально-деловому	6) церковно-религиозному

Текст 6

Отец наш шибко тада заболел // У него было очень больное сердце // А что такое больное сердце в те годы / это же неизлечимая болячка! Он работал у нас мастером в заводе / в формовочном цехе / где делались изделия для сталелитейного завода / для нижнетагильского // Ковшовые кирпичи / розетки / воронки всякие / сифоны / вообщем / всякая всячина // Всё было для фронта / всё для победы // Щас этого никто не понимает / особенно нынешняя молодёжь // Какие же тяжёлые дни пережило наше поколение! И не дай вам Бог узнать / что

такое война! Да даже твои родители ещё воспитывались в этом послевоенном духе // Ну да ладно / всё равно меня трудно понять…

1) разговорному	4) научному
2) художественному	5) публицистическому
3) официально-деловому	6) церковно-религиозному

Текст 7

Реклама работает на подсознательном уровне, обращается к иррациональному в природе человека. Ее влияние и глубже и сильнее, чем мы думаем, потешаясь над каким-нибудь слабоумным персонажем вроде пропагандиста бытовой техники. Кого и в чем может убедить этот шут гороховый? Оказалось – нас. Но не в том, что его товары дешевле и лучше, а совсем в другом – в преимуществе нового образа жизни.

От рекламы не требуется реализма. Задавая высокие нравственные стандарты, она порождает особое позитивное мышление. Задача рекламы состоит в том, чтобы потребитель подсознательно стремился отождествить себя с героем «коммершелз». Тогда он купит сковородку не для того, чтобы жарить яичницу, а для того, чтобы стать участником идеальной экранной жизни.

1) разговорному	4) научному
2) художественному	5) публицистическому
3) официально-деловому	6) церковно-религиозному

Текст 8

Наутро поднявшееся яркое солнце быстро съело тонкий ледок, подернувший воды, и весь теплый воздух задрожал от наполнивших его испарений отжившей земли. Зазеленела старая и вылезающая иглами молодая трава, надулись почки калины, смородины и липкой спиртовой березы, и на обсыпанной золотым светом лозине загудела выставленная облетавшаяся пчела. Залились невидимые жаворонки над бархатом зеленей и обледеневшим жнивьем, заплакали чибисы над налившимися бурою неубравшеюся водой низами и болотами, и высоко пролетели с весенним гоготаньем журавли и гуси. Заревела на выгонах облезшая, только местами еще не перелинявшая скотина, заиграли кривоногие ягнята вокруг теряющих волну блеющих матерей, побежали быстроногие ребята по просыхающим, с отпечатками босых ног тропинкам, затрещали на пруду веселые голоса баб с холстами, и застучали по дворам топоры мужиков, налаживающих сохи и бороны. Пришла настоящая весна.

1) разговорному	4) научному
2) художественному	5) публицистическому
3) официально-деловому	6) церковно-религиозному

Текст 9

К нашему большому сожалению, мы должны сообщить Вам, что партия лакокрасочных материалов, отгруженных Вами на судне «Ленинград» по контракту 27-005/40289, не соответствует по качеству нашим спецификациям, на основании которых был заключен контракт.

Согласно параграфу № 03 в договоре, мы имеем право отказаться от приемки этой партии товара. Однако, принимая во внимание наши длительные деловые отношения и то

обстоятельство, что предыдущие поставки лакокрасочных материалов в счет данного контракта были произведены в соответствии с условиями договора и надлежащего качества, мы согласны принять эту партию товара, если Вы предоставите нам скидку в 10 %.

1) разговорному	4) научному
2) художественному	5) публицистическому
3) официально-деловому	6) церковно-религиозному

Текст 10

Человек должен быть широк. Из универсализма вытекает креативность, а ЕГЭ не обеспечивает ни того, ни другого. Даже те ребята, которые прекрасно сдали тесты по выбранным предметам, далеко не всегда в состоянии объяснить, откуда взялись все эти ответы, вывести их самостоятельно. А предложение «докрутить» чуть дальше и глубже вообще ставит в тупик: «Почему вы у нас спрашиваете то, что вы нам не рассказали?» Но креативность как раз и состоит в умении давать такие ответы. Учащийся – это же не шляпа, в которую положили кролика, чтобы его же и достать. Это неинтересно.

Убрать ЕГЭ нельзя. Но если оставить все как есть, мы обречены на дальнейшее отставание в науке, в любых творческих профессиях. Поэтому необходимо уточнить функционал ЕГЭ. А для этого надо все же назвать кошку кошкой и понять, что такое образование.

1) разговорному	4) научному
2) художественному	5) публицистическому
3) официально-деловому	6) церковно-религиозному

Текст 11

На религию после революции 1917 года было наложено так называемое табу. Христианское вероисповедание и все реалии, связанные с ним, воспринимались только как культурное наследие и пережиток царского режима. Соборы и церкви были лишь памятниками архитектуры, жития святых – памятниками литературы, иконы и фрески – памятниками художественного творчества. Очень многие храмы были разрушены или применялись не по своему прямому назначению; они становились складами, конторами, монастыри превращались в тюрьмы и колонии. Люди, особенно священнослужители, преследовались за свою веру. Как следствие, лексика религиозного характера со временем стала постепенно переходить в пассивный состав языка, используясь в основном в составе фразеологизмов и афоризмов (как Бог на душу положит; как у Христа за пазухой; человек предполагает, а Бог располагает). Некоторые слова изменили свою семантику (воскресение, братия), многие приобрели в современном русском языке отрицательную окраску (вертеп).

1) разговорному	4) научному
2) художественному	5) публицистическому
3) официально-деловому	6) церковно-религиозному

ТЕМА 10. НАУЧНЫЙ СТИЛЬ

Цель – познакомиться со спецификой научного стиля, научиться определять основные стилевые и языковые особенности научных текстов.

КОНСПЕКТ следующего материала к занятию (основные понятия выделены в тексте):

Научный стиль – один из важнейших функциональных стилей литературного языка, относящийся к письменно-книжному типу речи и обслуживающий сферу науки и производства. Цель текста научного стиля может заключаться в передаче объективной информации о природе, человеке и обществе, доказательстве ее новизны, истинности или ценности.

Основные стилевые черты научного стиля:

– **объективность**, которая проявляется в изложении разных точек зрения на рассматриваемую проблемы, в отсутствии субъективных оценок при передаче содержания, в безличности языкового выражения, в сосредоточенности на предмете высказывания;

– **логичность**, которая проявляется в последовательности и непротиворечивости изложения научной теории и создается с помощью особых синтаксических конструкций (сложные предложения с придаточными причины, условия, следствия; предложения с вводными словами *во-первых, во-вторых, наконец, итак, следовательно* и др.);

– **доказательность**, которая проявляется в цепочке рассуждений, аргументации определенных положений и гипотез;

– **точность**, которая достигается благодаря использованию терминов (т. е. слов и словосочетаний, обозначающих понятия особой области знания или деятельности), однозначных слов; четким оформлением синтаксических связей;

– **обобщенность** и **отвлеченность**, которые проявляются в отборе слов (преобладание имен существительных над глаголом, общенаучные слова, имена существительные с абстрактным значением, конкретные существительные в обобщенном значении), в употреблении грамматических форм (глаголы настоящего времени во «вневременном» значении, возвратные и безличные глаголы, преобладание форм 3-го лица, форм несовершенного вида), в использовании синтаксических конструкций (неопределенно-личные предложения, страдательные обороты), в существовании авторского «мы», характерного только для научного стиля;

– **насыщенность фактической информацией**;

– **отсутствие выражения эмоций** (отсутствуют разговорные элементы, эмоционально-экспрессивная лексика, неполные конструкции и т. п.).

Основные языковые особенности научного стиля:

Языковые особенности	Примеры
Лексические	
1) термины	*обогащение полезных ископаемых, месторождение, осадочные породы, смешанослойный минерал, рудное тело* и др.
2) общенаучная лексика	*закон, теория, аспект, носитель, конструкция* и др.
3) книжная лексика абстрактного значения	*применение, явление, замедление, обязательство, подготовка* и др.
Морфологические	
1) частотность существительных	(Примерно 40 % существительных на единицу текста)

2) частотность форм родительного падежа существительных	*попадание в водоемы масло-смазывающих продуктов* (род. п.) *отдельных узлов* (род. п.) *механического оборудования* (род. п.) *гидротехнических сооружений* (род. п.) и т. п.
3) широкое использование существительных среднего рода	*отношение, употребление, дело, доказательство, заполнение* и др.
4) преобладание глаголов несовершенного вида настоящего времени	*равняется, оказывается, возрастает, наблюдается, составляет* и др.
5) полузнаменательные глаголы-связки	*есть, быть, являться*
6) употребление причастий и деепричастий	*подчеркнутый, обрабатываемый, соответствующий; замечая, решая, сменив* и др.
Синтаксические	
1) вводные слова и конструкции	*вероятно, возможно, таким образом; по словам ученых, по мнению большинства исследователей* и др.
2) бессубъектные конструкции	*карьер был разработан; оборудование было закуплено; проект был одобрен* и др.
3) безличные предложения	*необходимо отметить; следует подчеркнуть; можно сделать ряд выводов* и др.
4) обобщенно-личные предложения	*подчеркнем следующие положения; выделим важные особенности; отметим ряд недостатков* и др.
5) цепочки однородных членов	*Хорошие каталоги Интернета обеспечивают разнообразный дополнительный сервис: поиск по ключевым словам в базе данных, списки последних поступлений, списки наиболее интересных из них, выдачу случайной ссылки, автоматическое оповещение по электронной почте о свежих поступлениях.*
6) многокомпонентные сложные предложения с союзной связью	*Если эксперимент оправдывает надежды, то гипотеза детализируется и конкретизуется, а затем ставится новый эксперимент.*

Подстили научной речи:

Тематические

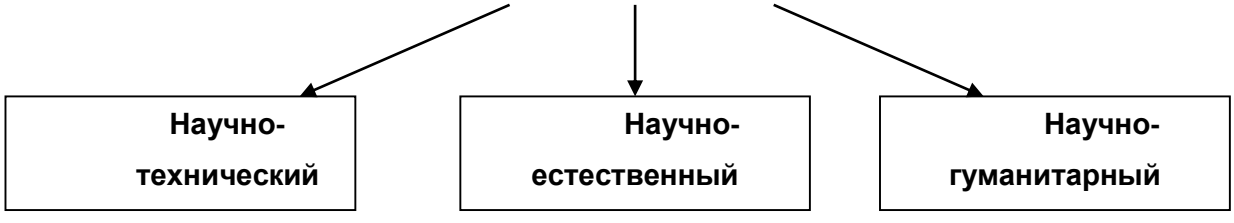

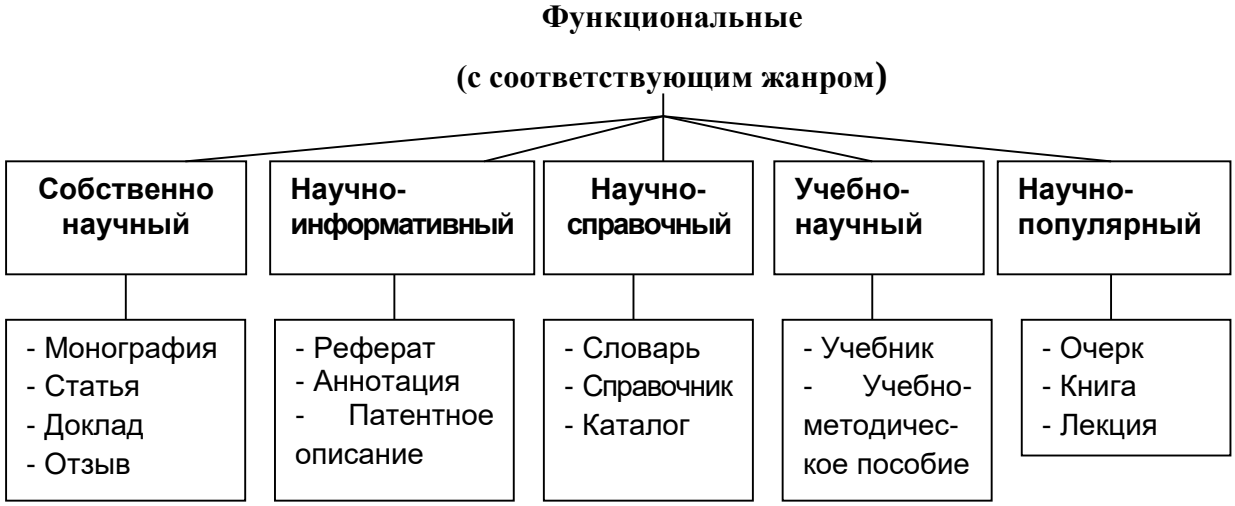

Задание 1. *Проанализируйте текст по следующей схеме:*

1. *Охарактеризуйте текст по стилеобразующим факторам научного стиля.*

2. *Докажите принадлежность текста к научному стилю с опорой на основные стилевые черты.*

3. *Определите отнесенность текста к тематическому и функциональному подстилю научного стиля.*

4. *Составьте план текста и сформулируйте главную мысль.*

5. *Выделите в тексте языковые особенности научного стиля.*

Вариант 1: ПРИКЛАДНАЯ ГЕОЛОГИЯ[7]

В геологии существует более ста различных специальностей и специализаций. Одни из них тесно связаны с химией (геохимическое направление), другие – с физикой (геофизическое направление), третьи – с биологией (палеонтологическое и палеобиологическое направления), четвертые – с математикой и кибернетикой (компьютерное моделирование геологических процессов), пятые – с астрономией и астрофизикой (космическая геология) и т. д.

В недрах Земли находятся залежи полезных ископаемых, вопросами поиска и разведки которых занимается геология. На земной поверхности протекают разнообразные геологические процессы, люди возводят здания и различные инженерные сооружения, строят транспортные магистрали. Задачей геологов является обеспечение их устойчивости и безопасного функционирования. Правильное решение этих двух основных практических задач немыслимо без глубокого знания общих закономерностей строения и развития отдельных геосфер. Раскрытие данных закономерностей и познание лежащих в их основе причин невозможны без изучения всей Земли, так как наша планета представляет собой единую природную среду и развивается так же, как и все планеты Солнечной системы.

Знание происхождения и эволюции Земли, условий образования и развития земной коры, ее строения и состава во взаимодействии с внешними оболочками – водной (гидросферой) и воздушной (атмосферой), а также с внутренними оболочками – земным ядром и мантией – составляет необходимое звено мировоззрения. Оно позволяет понять, как осуществляется постепенный переход от неживого неорганического мира к органическому, как эволюционируют живые существа и вместе с ними изменяются геологические процессы.

---

[7] Геология: учебник для студ. высш. учеб. заведений / Н. В. Короновский, Н. А. Ясаманов. – 7-е изд., перераб. – М.: Издательский центр «Академия», 2011. С. 6-7.

Велико и познавательно значение геологии как науки о Земле, ее строении, происхождении и развитии. Она затрагивает проблемы происхождения и эволюции жизни и природных условий. Геология всегда стояла в центре ожесточенной борьбы научных воззрений и научных школ против религиозных предрассудков.

Практическое значение геологии огромно и разнообразно. Весь арсенал современной науки и техники основан на использовании продуктов земных недр – нефти, угля, различных металлов, строительных материалов, подземных вод и др. Воды минеральных источников используют в лечебных и бальнеологических целях. Для поисков, разведки и извлечения разнообразного минерального сырья из земных недр требуется прежде всего разработка методов обнаружения залежей полезных ископаемых, которые необходимы для промышленности, сельского хозяйства и строительства.

Среди полезных ископаемых различают рудные, или металлические, из которых добывают различные металлы, и нерудные, или неметаллические. Из последних добывают удобрения, каменную соль, серу, строительные материалы, драгоценные (алмаз, рубин, сапфир, изумруд), полудрагоценные (аметист, циркон, топаз, цитрин, нефрит, малахит и др.) и поделочные камни (яшма, кварциты и др.), а также горючие полезные ископаемые (нефть, каменный и бурый уголь, горючие сланцы, газ). Подземные воды (пресные и минеральные) также являются полезными ископаемыми. Поисками залежей подземных вод и практическим их использованием занимается специальная отрасль геологии – гидрогеология. В особые научные дисциплины выделились геология рудных и геология нерудных месторождений, геология горючих полезных ископаемых. Без знания геологического строения территории не обходится ни одно строительство промышленных и гражданских зданий, транспортных магистралей, трубопроводов и средств связи. Эта особая отрасль геологии именуется инженерной геологией. Работами, проводимыми в районах развития многолетней мерзлоты, занимается такая наука, как мерзлотоведение.

Все перечисленные специальные научные дисциплины образуют самостоятельный раздел геологии, который называется *практической*, или *прикладной*, геологией.

ВАРИАНТ 2: ГЕОЛОГИЯ И РАЗВЕДКА МЕСТОРОЖДЕНИЙ ПОЛЕЗНЫХ ИСКОПАЕМЫХ[8]

Современная мировая экономика характеризуется неуклонным ростом потребления минерального сырья, расширением круга используемых в промышленности элементов, вовлечением в производство новых типов месторождений полезных ископаемых. Укрепление и совершенствование минерально-сырьевой базы России – основная задача геологической службы.

Обеспечение ресурсами и запасами не только действующих отраслей горнодобывающей промышленности, но и ее перспективных направлений требует оперативного решения проблемы освоения новых видов полезных ископаемых. Успешное осуществление геолого-разведочных работ возможно лишь при условии постоянного совершенствования теории и методов поисков и разведок месторождений полезных ископаемых. Результативность геолого-разведочной отрасли определяется уровнем научных

[8] Геология и разведка месторождений полезных ископаемых: учебник для студ. учреждений высш. проф. образования / [В. В. Авдонин, В. В. Мосейкин, Г. В. Ручкин и др.]; под ред. В. В. Авдонина. – М.: Издательский центр «Академия», 2011. С. 5-6.

и методических разработок, степенью использования современных поисково-разведочных средств.

Научные основы поисков и разведок месторождений полезных ископаемых созданы трудами нескольких поколений отечественных геологов, среди которых в первую очередь необходимо назвать Г. Д. Ажгирея, Я. Н. Белевцева, А. Г. Бетехтина, Ю. А. Билибина, П. П. Бурова, А. Б. Каждана, В. М. Крейтера, В. А. Обручева, А. П. Прокофьева, В. И. Смирнова, С. С. Смирнова, А. А. Якжина и др.

Многими ведущими учеными были написаны замечательные учебники и методические руководства по поискам и разведкам месторождений, не утратившие своего значения до настоящего времени. Тем не менее в последние годы произошли существенные изменения в самой структуре минерально-сырьевой базы, оценке перспектив использования природных ресурсов и методов их вовлечения в промышленное использование.

В геолого-разведочной отрасли можно отметить несколько областей, в которых наблюдаются наиболее значимые изменения.

Во-первых, это касается совершенствования теории и методики поисковых работ. Во-вторых, широкое внедрение компьютерных технологий во все направления геолого-разведочного процесса качественно изменило методику подсчета запасов и оценки месторождений на всех стадиях их освоения.

Существенные изменения происходят и в методике добычных работ, в особенности в связи с требованиями экологической безопасности.

Наконец, необходимо учитывать еще одно важное обстоятельство. Наряду с неуклонно возрастающей потребностью в различных видах минерального сырья отчетливо проявляется тенденция истощения минерально-сырьевой базы, снижения открываемости новых месторождений, вовлечения в промышленное производство неблагоприятных по геологической позиции месторождений и руд более низкого качества. Эти причины стимулируют повышенный интерес к минерально-сырьевому потенциалу Мирового океана. Вследствие интенсификации научно-исследовательских и поисково-разведочных работ в океане в последние годы сложилась качественно новая ситуация – возникла необходимость решения проблем освоения минерально-сырьевых ресурсов океана в практической плоскости, что ознаменовалось интенсивными усилиями по разработке теоретических основ, методики и технических средств морских геолого-разведочных работ.

Авторский коллектив настоящего учебника постарался отразить в нем все важнейшие достижения, касающиеся поисков, разведки и эксплуатации месторождений и характеризующие современное состояние геолого-разведочной отрасли.

Вариант 3: ОСНОВЫ ГОРНОГО ДЕЛА[9]

Полезные ископаемые, располагающиеся в земной коре в пределах территории страны, образуют ее минерально-сырьевую базу. Эти природные ресурсы называют богатством недр государства.

Добычу полезных ископаемых обеспечивают горно-добывающие отрасли промышленности, перспективы развития которых зависят прежде всего от состояния природных ресурсов. Их освоение играет важнейшую роль в развитии экономики России.

---

[9] Городниченко В. И., Дмитриев А. П. Основы горного дела: учебник для вузов. М.: Издательство «Горная Книга», Издательство московского государственного горного университета, 2008. С. 7-8.

В нашей стране выявлены в промышленных концентрациях все виды минерального сырья, используемого в мировой практике.

Оценка прогнозных ресурсов, которую сегодня осуществляют в основном до глубины освоенных промышленностью недр, составляющей для твердых полезных ископаемых около 1 км, свидетельствует о том, что в России в обозримом будущем исчерпания минеральных ресурсов не предвидится, тем более что результаты исследований сверхглубоких скважин подтверждают наличие промышленных концентраций полезных компонентов на глубинах до 10 км.

По данным Министерства природных ресурсов России, в нашей стране 60–70 % запасов важнейших видов полезных ископаемых сосредоточено в ограниченном числе крупных месторождений. В настоящее время сохраняют свое значение освоенные крупные месторождения полезных ископаемых и имеют большие перспективы развития месторождения в регионах Сибири, Дальнего Востока и Севера.

В Сибири находится около 84 % разведанных запасов угля России (категории А, В, Ci), из них бурых и каменных углей примерно поровну. В этих запасах сосредоточено до 90 % коксующихся углей России и около 85 % особо ценных для коксования углей марок ГЖ, Ж, КЖ, К, ОС.

В настоящее время в Сибири, включая республику Саха, добывается около 70 % углей России. Как считают эксперты, этот показатель будет возрастать в связи с сокращением добычи угля в европейской части страны, а также на Урале и Дальнем Востоке. Можно предположить, что основная роль в обеспечении потребностей страны в углях в будущем будет принадлежать Кузбассу.

Повышение эффективности производства имеет особое значение для горно-добывающих отраслей промышленности, которые обеспечивают топливом, минеральным сырьем и материалами многие отрасли экономики страны: черную и цветную металлургию, энергетику, химическую, строительных материалов, сельское хозяйство и др.

Результаты работы горных предприятий в значительной степени определяют уровень эффективности производства во всех других отраслях, потребляющих их продукцию.

Так, в общих затратах на производство цветных металлов затраты на добычу руды составляют более 50 %. В затратах на производство электроэнергии 60–70 % составляют затраты на топливо.

Повышение эффективности горного производства должно осуществляться путем его технического перевооружения, обеспечивающего снижение затрат на производство продукции, повышение качества продукции, экономное и рациональное использование трудовых и материальных ресурсов, комплексное освоение богатства земных недр.

Задание 2. *Отредактируйте предложения таким образом, чтобы они соответствовали научному стилю, запишите исправленный вариант. Определите, с чем связаны допущенные ошибки.*

1. В своей курсовой работе я хотел бы ответить на очень актуальные в наше нелегкое время вопросы. **2.** Авторы этих статей абсолютно неправильно думают, что только их точка зрения имеет право на существование. **3.** Выводы оказались неожиданными, на первый взгляд просто сумасшедшими. **4.** Однако вначале необходимо разобраться, есть ли угроза энергетического голода. **5.** Мне кажется, что первый способ решения проблемы более целесообразный. **6.** Стоит представить, а какой будет польза от этого изобретения. **7.** Компьютерный вирус – это сильный паразит! **8.** Современное состояние экономики,

энергетики и экологии выдвигает необходимость проведения интердисциплинарных исследований. **9.** Это приводит к необходимости изыскания и выделения огромных усилий общества, чтобы противостоять результатам экологически опасных действий. **10.** В настоящее время сетевые технологии претерпевают бурное развитие. **11.** Свобода в современной России – это не столько свобода сотрудничества и доброжелательного диалога, как своевольное навязывание своего понимания свободы ради сокрушения чужой. **12.** Математическая модель включала в себя систему уравнений, описывающая течение газа около криволинейной поверхности. **13.** Земля должна рассматриваться как некая квазизамкнутая система, ресурс жизнеобеспечения которой большой, но ограничен. **14.** Изучение новых материалов дает свои плоды. **15.** Используя метод аналогий, на кафедре систем управления разработан комплекс программных средств для изучения систем путем их моделирования.

ТЕМА 11. ОФИЦИАЛЬНО-ДЕЛОВОЙ СТИЛЬ

Цель – познакомиться со спецификой официально-делового стиля, научиться определять основные стилевые и языковые особенности документов, их жанр, видеть реквизиты.

КОНСПЕКТ следующего материала к занятию (основные понятия выделены в тексте):

Официально-деловой стиль – это стиль, который обслуживает правовую и административно-общественную сферы деятельности. Он используется при написании документов, деловых бумаг и писем в государственных учреждениях, суде, а также в разных видах делового устного общения.

Среди книжных стилей официально-деловой стиль выделяется относительной устойчивостью и замкнутостью. С течением времени он, естественно, подвергается некоторым изменениям, но многие его черты: исторически сложившиеся жанры, специфическая лексика, морфология, синтаксические обороты – придают ему в целом консервативный характер.

Основные стилевые черты официально-делового стиля:

– **объективный**, **абстрагированный (неличный) характер изложения**, который проявляется в отсутствии субъективных оценок при передаче содержания, в безличности языкового выражения (отсутствуют местоименные и глагольные формы 2-го лица, ограничены – 1-го лица);

– **точность и детальность изложения**, которые не допускают каких-либо разночтений; быстрота понимания не является важной, так как заинтересованный человек в случае необходимости прочитает документ несколько раз, стремясь к полному пониманию;

– **стандартизированность**, **стереотипность изложения**, которая проявляется в том, что разнородные явления жизни в официально-деловом стиле укладываются в ограниченное количество стандартных форм (*анкета*, *справка*, *инструкция*, *заявление*, *деловое письмо* и т. д.);

– **долженствующе-предписующий характер изложения**, т. е. **волюнтативность** (выражение воли), которая в текстах выражается семантически (подбором слов) и грамматически (формы первого лица глагола – *предлагаю*, *приказываю*, *поздравляю*; формами долженствования – *надлежит*, *необходимо*, *следует*, *предлагается*);

– **отсутствие выражения эмоций и оценок** (не употребляются эмоционально-экспрессивные средства).

Эти черты находят свое выражение 1) в отборе языковых средств (лексических, морфологических и синтаксических); 2) в оформлении деловых документов.

Основные языковые особенности официально-делового стиля:

Языковые особенности	Примеры
Лексические	
1) языковые штампы (канцеляризмы, клише)	*ставить вопрос, на основании решения, по собственному желанию, по семейным обстоятельствам, входящие-исходящие документы, контроль за исполнением возложить, по истечении срока* и др.
2) профессиональная терминология	*недоимка, алиби, черный нал, теневой бизнес, жилищный найм, прокурорский надзор, единовременное пособие* и др.
3) архаизмы	*оным удостоверяю, сей документ, в надлежащем виде, во избежание* и др.
4) тяготение к использованию родовых понятий с широкой и бедной семантикой	*прибыть* (вместо *приехать, прилететь, прийти* и т. д.), *транспортное средство* (вместо *автобус, самолет, «Волга»* и т. д.), *населенный пункт* (вместо *деревня, город, село* и т. д.), *помещение (вместо: квартира, цех, ангар, вестибюль, кров, обитель, апартаменты и т. д.)*
Морфологические	
1) существительные-названия людей по признаку, обусловленному действием	*налогоплательщик, ответчик, арендатор, свидетель* и др.
2) существительные, обозначающие должности и звания в форме мужского рода	*сержант полиции Ушакова, инспектор Неверова, ответчик Прошина* и др.
3) отглагольные существительные с частицей *не-*	*нелишение, неявка, несоблюдение, непризнание* и др.
4) производные предлоги	*в связи, в течение, за счет, в силу, по мере, в отношении, на основании* и др.
5) инфинитивные конструкции	*провести осмотр, оказать помощь, доказать невиновность* и др.
6) глаголы настоящего времени в значении обычно производимого действия	*обвиняемому обеспечивается право на защиту, за неуплату взимается штраф* и др.
7) сложные слова, образованные от двух и более основ	*бракосочетание, правонарушение, налогообложение, землепользование, пассажироперевозки, дачевладелец,*

	нетрудоспособность, работодатель, квартиросъемщик, материально-технический, осенне-зимний, ремонтно-эксплуатационный, вышеуказанный, нижепоименованный и др.
8) нанизывание существительных с суффиксом *-ние*	*Приготовлением к преступлению признается приискание и приспособление средств или орудий или умышленное создание условий для совершения преступлений....*
9) гигантский пласт официальных наименований номенклатуре учреждений, профессий, должностей и т. п.	*Российское акционерное общество «Единая энергетическая система России», Открытое акционерное общество «Нефтяная компания «Лукойл», Всероссийский научно-исследовательский институт документоведения и архивного дела, главный научный сотрудник, заместитель командира полка по инженерной службе, главный специалист сектора делопроизводства компании, председатель Военной коллегии Верховного Суда Российской Федерации, депутат Государственной Думы РФ и др.*
10) широкое использование аббревиатур	*РФ, МИД, МЧС, ФСБ, РЖД, Сбербанк, МОК, СМИ, РПЦ, УГГУ, ЕГЭ, ОСАГО, ТРЦ, ТК, УФМС, МОУ, ФГБОУ, ГТО, ГОСТ, ФГОС, КамАЗ, Роспечать и др.*
11) употребление цепочки имен существительных в родительном падеже	*Для применения (род. п.) мер (род. п.) общественного воздействия (род. п.); в целях широкой гласности (род. п.) работы (род. п.) Министерства (род. п.) высшего образования (род. п.); результаты деятельности (род. п.) органов (род. п.) налоговой полиции (род. п.)* и др.
Синтаксические	
1) употребление простых предложений с однородными членами, причем ряды этих однородных членов могут быть весьма распространенными (до 8–10)	*Объектами общей собственности крестьянского хозяйства является имущество: земельный участок, насаждения, хозяйственные или иные постройки, мелиоративные и другие сооружения, продуктивный и рабочий скот, птица, сельскохозяйственная и иная техника, оборудование, транспортные средства, инвентарь и другое имущество* и др.

2) наличие пассивных конструкций	*платежи вносятся в указанное время, сроки выплат установлены на год* и др.
3) преобладание сложных предложений, в особенности сложноподчиненных, с придаточными условия	*При наличии спора о размерах причитающихся уволенному работнику сумм администрация обязана уплатить указанное в настоящей статье возмещение в том случае, если спор решен в пользу работника*.

Документ – зафиксированная на материальном носителе информация с реквизитами, позволяющими её идентифицировать.

Форма документа (схема, отражающая семантико-информативную структуру текста) предоставляет в распоряжение его составителя определенный набор **реквизитов** (необходимые элементы оформления документа) и определенную их **композицию** (последовательность и порядок их размещения в тексте). Состав реквизитов, требования к реквизитам и бланкам документов устанавливаются ГОСТом. В настоящее время это ГОСТ Р 6.30-2003 «Унифицированные системы документации. Унифицированная система организационно-распорядительной документации. Требования к оформлению документов».

	Состав реквизитов документа
1.	Государственный герб Российской Федерации
2.	Герб субъекта Российской Федерации
3.	Эмблема организации или товарный знак
4.	Код организации
5.	Основной государственный регистрационный номер юридического лица (ОГРН)
6.	Идентификационный номер налогоплательщика / код причины постановки на учет (ИНН / КПП)
7.	Код формы документа
8.	Наименование организации
9.	Справочные данные об организации
10.	Наименование вида документа (жанр документа)
11.	Дата составления документа
12.	Регистрационный номер документа
13.	Ссылка на регистрационный номер или дату документа
14.	Место составления или издания документа
15.	Адресат
16.	Гриф утверждения документа
17.	Резолюция
18.	Заголовок к тексту
19.	Отметка о контроле
20.	Текст документа
21.	Отметка о наличии приложения
22.	Подпись
23.	Гриф согласования документа
24.	Визы согласования документа
25.	Оттиск печати

26.	Отметка о заверении копии
27.	Отметка об исполнителе
28.	Отметка об исполнении документа и направлении его в дело
29.	Отметка о поступлении документа в организацию
30.	Идентификатор электронной копии документа

Состав реквизитов конкретного документа определяется его видом и назначением. К наиболее частотным реквизитам можно отнести: **адресата**, **адресанта**, **название жанра документа**, **основной текст документа**, **список приложений**, **дату** и **подпись**. Логическому делению текста способствует его рубрикация, деление на части с помощью внутренних заголовков, подзаголовков, нумерация или графически единообразное выделение всех однотипных частей.

Способы классификации документов:

1. ***По месту составления***: *внутренние* и *внешние* документы. **Внутренний** документ создаётся в рамках одной организации, где работают и составитель, и адресат текста (*приказы администрации предприятия, служебные записки, должностные инструкции* и др). **Внешние** документы предназначаются адресатам, работающим на других предприятиях (*все виды деловых писем, приказы и распоряжения вышестоящих организаций* и др.).

2. ***По содержанию***: *простые* и *сложные*. **Простые** документы посвящены решению одного вопроса (*заявление, объяснительная записка* и другие виды личной документации), **сложные** – двух и более (*приказы*, *письма*, *инструкции*).

3. ***По форме***: *индивидуальные* и *типовые*. **Индивидуальные** документы предполагают некоторую самостоятельность текста и элементы творческого подхода, что не исключает их стандартизованности (*отдельные виды писем, служебных и докладных записок*). **Типовые** документы строятся на базе заранее заданного текста путём видоизменения его отдельных элементов; чаще всего эти документы одинаковы для групп однородных предприятий (*штатное расписание, положение о персонале* и др.). Если в типовом документе постоянные элементы отпечатаны типографским способом, а для переменных предусмотрены пробелы, которые заполняются при его составлении, то такой документ называют **трафаретным** (*анкеты, некоторые виды справок, трудовые договоры*).

4. ***По срокам исполнения***: *срочные* и *бессрочные*. В **срочных** документах содержится указание на выполнение некоторых действий в ограниченный временной период (*распоряжения, указания* и др.). Действие **бессрочных** документов не ограничено временными рамками (*указы, законы, некоторые виды инструкций*).

5. ***По происхождению***: *служебные* и *личные*. **Служебные** документы направлены на реализацию интересов организации (*приказы, деловые письма, контракты*). **Личные** документы, как правило, отражают взаимодействие отдельного физического лица с официальными органами или другими лицами (*заявление, доверенность, расписка, объяснительная записка* и др.).

6. ***По виду оформления***: *подлинник* (подписанный и надлежащим образом оформленный экземпляр документа, составленный в первый раз), *копия* (абсолютно точно воспроизводит подлинник, но имеет ограниченную юридическую силу, за исключением нотариально заверенных.), *дубликат* (копия, имеющая одинаковую силу с подлинником, выдающаяся в случае его утери) и *выписки* (воспроизведение только одной из частей подлинника).

7. ***По функции***: **организационные** документы, направленные на регламентацию деятельности организации или предприятия (*устав, положение, штатное расписание, положение о персонале, должностную инструкцию*), **распорядительные** документы, содержащие конкретные распоряжения (*приказы, распоряжения, указания, решения*)., **информационно-справочные** документы, документы **по персоналу предприятия** (*трудовой договор, личные карточки, учётные карточки, анкеты*), **письма**, **договоры**.

Задание 1. *Проанализируйте текст официально-делового стиля:*

1. *Укажите характеристику данного текста с точки зрения классификации документов.*

2. *Обозначьте реквизиты и композиционные элементы государственного документа.*

3. *Опишите стилевые и языковые особенности текста*[10].

Федеральный закон от 1 июня 2005 г. N 53-ФЗ
«О государственном языке Российской Федерации»

С изменениями и дополнениями от: 2 июля 2013 г., 5 мая 2014 г.
Принят Государственной Думой 20 мая 2005 года
Одобрен Советом Федерации 25 мая 2005 года

Настоящий Федеральный закон направлен на обеспечение использования государственного языка Российской Федерации на всей территории Российской Федерации, обеспечение права граждан Российской Федерации на пользование государственным языком Российской Федерации, защиту и развитие языковой культуры.

Статья 1. Русский язык как государственный язык Российской Федерации

1. В соответствии с Конституцией Российской Федерации государственным языком Российской Федерации на всей ее территории является русский язык.

2. Статус русского языка как государственного языка Российской Федерации предусматривает обязательность использования русского языка в сферах, определенных настоящим Федеральным законом, другими федеральными законами, Законом Российской Федерации от 25 октября 1991 года N 1807-I «О языках народов Российской Федерации» и иными нормативными правовыми актами Российской Федерации, его защиту и поддержку, а также обеспечение права граждан Российской Федерации на пользование государственным языком Российской Федерации.

3. Порядок утверждения норм современного русского литературного языка при его использовании в качестве государственного языка Российской Федерации, правил русской орфографии и пунктуации определяется Правительством Российской Федерации.

4. Государственный язык Российской Федерации является языком, способствующим взаимопониманию, укреплению межнациональных связей народов Российской Федерации в едином многонациональном государстве.

5. Защита и поддержка русского языка как государственного языка Российской Федерации способствуют приумножению и взаимообогащению духовной культуры народов Российской Федерации.

---

[10] Возможна работа по вариантам: 1 вариант – анализ Статьи 1; 2 вариант – анализ Статьи 3; 3 вариант – анализ статьи 4.

6. При использовании русского языка как государственного языка Российской Федерации не допускается использование слов и выражений, не соответствующих нормам современного русского литературного языка (в том числе нецензурной брани), за исключением иностранных слов, не имеющих общеупотребительных аналогов в русском языке.

7. Обязательность использования государственного языка Российской Федерации не должна толковаться как отрицание или умаление права на пользование государственными языками республик, находящихся в составе Российской Федерации, и языками народов Российской Федерации.

<…>

Статья 3. Сферы использования государственного языка Российской Федерации

1. Государственный язык Российской Федерации подлежит обязательному использованию:

1) в деятельности федеральных органов государственной власти, органов государственной власти субъектов Российской Федерации, иных государственных органов, органов местного самоуправления, организаций всех форм собственности, в том числе в деятельности по ведению делопроизводства;

2) в наименованиях федеральных органов государственной власти, органов государственной власти субъектов Российской Федерации, иных государственных органов, органов местного самоуправления, организаций всех форм собственности;

3) при подготовке и проведении выборов и референдумов;

4) в конституционном, гражданском, уголовном, административном судопроизводстве, судопроизводстве в арбитражных судах, делопроизводстве в федеральных судах, судопроизводстве и делопроизводстве у мировых судей и в других судах субъектов Российской Федерации;

5) при официальном опубликовании международных договоров Российской Федерации, а также законов и иных нормативных правовых актов;

6) во взаимоотношениях федеральных органов государственной власти, органов государственной власти субъектов Российской Федерации, иных государственных органов, органов местного самоуправления, организаций всех форм собственности и граждан Российской Федерации, иностранных граждан, лиц без гражданства, общественных объединений;

7) при написании наименований географических объектов, нанесении надписей на дорожные знаки;

8) при оформлении документов, удостоверяющих личность гражданина Российской Федерации, за исключением случаев, предусмотренных законодательством Российской Федерации, изготовлении бланков свидетельств о государственной регистрации актов гражданского состояния, оформлении документов об образовании и (или) о квалификации установленного в соответствии с Федеральным законом от 29 декабря 2012 года N 273-ФЗ «Об образовании в Российской Федерации» образца, а также других документов, оформление которых в соответствии с законодательством Российской Федерации осуществляется на государственном языке Российской Федерации, при оформлении адресов отправителей и получателей телеграмм и почтовых отправлений, пересылаемых в пределах Российской Федерации, почтовых переводов денежных средств;

9) в продукции средств массовой информации;

9.1) при показах фильмов в кинозалах;

9.2) при публичных исполнениях произведений литературы, искусства, народного творчества посредством проведения театрально-зрелищных, культурно-просветительных, зрелищно-развлекательных мероприятий;

10) в рекламе;

11) в иных определенных федеральными законами сферах.

1.1. В сферах, указанных в пунктах 9, 9.1, 9.2 и 10 части 1 настоящей статьи, и в иных предусмотренных федеральными законами случаях наряду с государственным языком Российской Федерации могут использоваться государственные языки республик, находящихся в составе Российской Федерации, другие языки народов Российской Федерации, а в случаях, предусмотренных законодательством Российской Федерации, также иностранные языки.

<…>

Статья 4. Защита и поддержка государственного языка Российской Федерации

В целях защиты и поддержки государственного языка Российской Федерации федеральные органы государственной власти в пределах своей компетенции:

1) обеспечивают функционирование государственного языка Российской Федерации на всей территории Российской Федерации;

2) разрабатывают и принимают федеральные законы и иные нормативные правовые акты Российской Федерации, разрабатывают и реализуют направленные на защиту и поддержку государственного языка Российской Федерации соответствующие федеральные целевые программы;

3) принимают меры, направленные на обеспечение права граждан Российской Федерации на пользование государственным языком Российской Федерации;

4) принимают меры по совершенствованию системы образования и системы подготовки специалистов в области русского языка и преподавателей русского языка как иностранного языка, а также осуществляют подготовку научно-педагогических кадров для образовательных организаций с обучением на русском языке за пределами Российской Федерации;

5) содействуют изучению русского языка за пределами Российской Федерации;

6) осуществляют государственную поддержку издания словарей и грамматик русского языка;

7) осуществляют контроль за соблюдением законодательства Российской Федерации о государственном языке Российской Федерации, в том числе за использованием слов и выражений, не соответствующих нормам современного русского литературного языка, путем организации проведения независимой экспертизы;

8) принимают иные меры по защите и поддержке государственного языка Российской Федерации.

<…>

Президент Российской Федерации В. Путин

Задание 2. *Проанализируйте следующий текст*[11]*:*

1. *Обозначьте реквизиты и структурно-содержательные элементы документа.*

2. *Опишите стилевые и языковые особенности.*

[11] Текст Регламента приводится без изменений и исправлений.

3. *Имеются ли в тексте документа средства, не соответствующие требованиям официально-делового стиля? Докажите свою точку зрения.*

УТВЕРЖДАЮ:
Ректор УГГУ**,** профессор
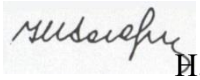
_____ Н.П. Косарев

РЕГЛАМЕНТ
ношения форменной одежды преподавателями,
сотрудниками и студентами УГГУ

1. Общие положения

Форменная одежда УГГУ – важнейший наряду с флагом и гербом символ корпоративной чести и достоинства, принадлежности преподавателей, сотрудников и студентов к высшему учебному заведению – Уральскому государственному горному университету.

Ношение форменной одежды в установленных случаях является почетным правом и обязанностью (моральным долгом) всех преподавателей, сотрудников и студентов УГГУ, облегченных этим доверием. По решению ректора почетное право ношения форменной одежды предоставляется заслуженным выпускникам.

Отказ от форменной одежды рассматривается как пренебрежение горняцким единством и неуважение к корпоративной символике Уральского государственного горного университета.

2. Руководящий состав университета: члены Ученого совета, включая ректорат, деканов, заведующих кафедрами, представителей студенческого, ветеранского и профсоюзного актива, а также руководителя управления отделов и служб, не входящие в Ученый совет, обязаны носить форму в следующих случаях:

- на всех рабочих совещаниях, проводимых ректором, первым проректором и проректором по научной работе;
- на заседаниях Ученого совета и Президиума Ученого совета университета, ученых советах факультетов;
- на торжественных собраниях сотрудников и студентов, митингах, конференциях, проводимых по планам ректората и деканатов;
- при участии в совещаниях, конференциях, торжественных собраниях и других официальных мероприятиях, проводимых органами власти, а также политическими, общественными и научными организациями.

3. Преподаватели университета, имеющие форму, обязаны быть в форменной одежде в следующих случаях:

- во время лекционных занятий;
- при участии в собраниях студентов, преподавателей, конференциях и митингах;
- при посещениях ректората и деканатов.

4. Сотрудники из числа административно-управленческого персонала (помощники ректора, проректоров, референты, секретари) обязаны быть в форменной одежде в следующих случаях:

– при нахождении на рабочем месте в дни проведения крупных общеуниверситетских мероприятий, при приеме делегаций, гостей и в иных случаях по распоряжению ректора;
– при участии, в том числе при орг. техническом обеспечении заседании Ученого совета и ректорских совещаний;
– при сопровождении ректора, проректоров во время официальных мероприятий вне университета.

5. Студенты – представители студенческого актива, имеющие форму, обязаны быть в форменной одежде:
– при посещении ректората, деканатов;
– на всех официальных мероприятиях, проводимых в университете;
– при участии в официальных мероприятиях, проводимых вне стен университета органами власти, политическими, общественными, научными и образовательными учреждениями.

6. По собственной инициативе студенты, сотрудники и преподаватели университета могут находиться в форменной одежде во всех случаях, если это не наносит ущерба почетному статусу формы и ее функциональному назначению.

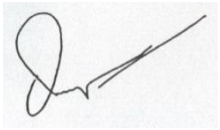

Ученый секретарь совета, профессор О. В. Ошкордин
28.09.2005 г.

Задание 3. *Проанализируйте текст[12] с точки зрения использованных языковых средств, характерных для официально-делового стиля. Опишите средства, с помощью которых в тексте реализуется такая стилевая черта, как волюнтативность.*

Есть ли в Правилах отступления от требований официально-делового стиля? Подтвердите свою точку зрения, опираясь на текст документа.

Правила внутреннего распорядка обучающихся
в ФГБОУ ВПО «Уральский государственный горный университет»
Дата введения 01 сентября 2014 года

<…>

5. Основные права и обязанности обучающихся

5.1 Права обучающихся

Обучающиеся в университете имеют право:

[12] Текст Правил внутреннего распорядка приводится без изменений и исправлений.

– получать образование в соответствии с ГОС и ФГОС (в т. ч. актуализированными ФГОС) обучаться в пределах этих стандартов по индивидуальным учебным планам, ускоренным курсам обучения;

– бесплатно пользоваться библиотечно-информационными ресурсами, получать дополнительные (в том числе платные) образовательные услуги;

– участвовать в управлении университетом;

– свободно выражать собственные мнения и убеждения;

– выбирать факультативные (необязательные для данного направления подготовки (специальности) и элективные (избираемые в обязательном порядке) курсы, предлагаемые факультетом и кафедрой;

– участвовать в формировании содержания своего образования при условии соблюдения требований ГОС и ФГОС (в т. ч. актуализированными ФГОС) среднего профессионального и высшего образования; указанное право может быть ограничено условиями договора, заключенного между студентом и физическим или юридическим лицом, оказывающим ему содействие в получении образования и последующем трудоустройстве;

– осваивать помимо учебных дисциплин по избранным направлениям подготовки (специальностям) любые другие учебные дисциплины, преподаваемые в университете, в порядке, предусмотренном Уставом, а также преподаваемые в других высших учебных заведениях (по согласованию между их руководителями);

– определять по согласованию с деканатом и кафедрами набор дисциплин по специальности в пределах, установленных учебным планом, а также посещать дополнительно любые виды учебных занятий, проводимых в университете;

– ставить перед деканом и ректором, руководителем территориально обособленного учебного подразделения вопрос о замене преподавателей, не обеспечивающих должное качество учебного материала, нарушающих расписание занятий, иные правила организации учебно-воспитательного процесса;

– участвовать в обсуждении и решении важнейших вопросов деятельности университета и его обособленных структурных подразделений, в том числе через общественные организации и органы управления;

– бесплатно пользоваться услугами учебных, научных, лечебных и других подразделений университета в порядке, установленном Уставом;

– принимать участие во всех видах научно-исследовательских работ, конференциях, симпозиумах;

– совмещать учебу с профессиональной деятельностью и иной работой;

– представлять свои работы для публикации, в том числе в изданиях университета;

– обжаловать приказы и распоряжения администрации высшего учебного заведения в установленном законодательством РФ порядке;

– переходить с платного договорного обучения на бесплатное обучение в порядке, предусмотренном Уставом университета;

– получать от университета информацию о положении дел в сфере занятости населения и возможностях трудоустройства по специальности в соответствии с заключенными договорами и законодательством о занятости выпускников образовательных учреждений.

Обучающиеся в университете по заочной форме, выполняющие учебный план, имеют право на дополнительный оплачиваемый и не оплачиваемый отпуск по месту работы, на сокращенную рабочую неделю и на другие льготы, которые предоставляются в порядке, устанавливаемом законодательством РФ (ст. 173-176 ТК РФ).

Обучающиеся в университете имеют право на свободное посещение мероприятий, не предусмотренных учебным планом.

Обучающиеся в университете имеют право на перевод в другое образовательное учреждение, реализующее образовательную программу соответствующего уровня, при согласии этого образовательного учреждения и успешном прохождении ими аттестации.

Обучающиеся в университете по очной форме обучения имеют право на получение отсрочки от призыва на военную службу в соответствии с Федеральным законом «О воинской обязанности и военной службе».

5.2 Обязанности обучающихся

Обучающиеся в университете обязаны:

– добросовестно посещать учебные занятия, глубоко овладевать теоретическими знаниями, практическими навыками и современными методами для работы по избранной специальности;

– выполнять в установленные сроки все виды заданий, предусмотренных соответствующими учебными планами и программами обучения;

– постоянно повышать общую культуру, нравственность и физическое совершенство;

– нетерпимо относиться к недостаткам в учебно-воспитательном процессе и быту;

– бережно и аккуратно относиться к учебным и иным помещениям, оборудованию, учебным пособиям, литературе, приборам, другому имуществу университета; без соответствующего разрешения студентам запрещается выносить предметы и оборудование из лабораторий, кабинетов, аудиторий, учебных, бытовых корпусов и других помещений;

– нести материальную ответственность за ущерб, причиненный имуществу университета в соответствии с нормами действующего законодательства;

– незамедлительно сообщать в администрацию университета о возникновении ситуации, представляющей угрозу жизни и здоровью людей, сохранности имущества университета;

– соблюдать требования Устава университета, настоящие Правила и Правила проживания в общежитиях;

– поддерживать деловую репутацию, честь и престиж университета.

Обучающиеся в территориально обособленном учебном подразделении университета (филиале) помимо указанных выше правомочий пользуются правами и исполняют обязанности, предусмотренные Положением о соответствующем структурном подразделении или договорами о профессиональной подготовке, включая договоры на индивидуальную подготовку специалиста.

При неявке на занятия по уважительным причинам обучающийся ставит об этом в известность декана факультета, руководителя (уполномоченного работника) иного учебного структурного подразделения и в первый день явки на учебу представляет данные о причине неявки и документы установленного образца (справки, письма, телеграммы и т. п.), содержащие сведения оправдательного характера.

5.3 Требования к ношению формы

Обучающиеся в университете должны быть дисциплинированными и опрятными, вести себя достойно в университете, на улице, в общественном месте и в быту. В соответствии с решением Ученого совета университета от 25.06.2004 года, обучающиеся обязаны носить форменную одежду в ниже перечисленных случаях:

– на всех совещаниях, проводимых ректором, проректорами и деканами факультетов;

– на торжественных собраниях коллектива, митингах и конференциях;

– при участии в совещаниях, конференциях, торжественных собраниях и иных официальных мероприятиях, проводимых органами власти, а также общественными и научными организациями, на которых обучающиеся университета являются его представителями;

– при участии, в т. ч. организационно-техническом обеспечении заседаний Ученого совета университета и ректорских совещаний; при сопровождении ректора, проректоров во время официальных мероприятий вне университета.

– в иных случаях по распоряжению ректора.

По собственной инициативе обучающиеся университета могут находиться в форменной одежде в иных случаях, если это не наносит ущерба почетному статусу формы и её функциональному назначению.

Запрещается ношение предметов формы одежды измененных или неустановленных образцов, а также знаков различия, не предусмотренных Положением о форменной одежде.

<…>

ТЕМА 12. ОФОРМЛЕНИЕ ДЕЛОВЫХ БУМАГ

Цель – научиться оформлять основные жанры деловых бумаг.

КОНСПЕКТ следующего материала к занятию (требуется записать определение, основные реквизиты и образец):

Заявление – это документ, содержащий просьбу, предложение или жалобу какого-либо лица.

Заявление, как и большинство деловых бумаг, составляется в произвольной форме от руки или печатается на листе бумаги формата А4.

Основные реквизиты заявления:

1. Сведения об адресате (должность, фамилия, инициалы).

2. Сведения об адресанте (должность, ФИО полностью, в некоторых случаях адрес или другая контактная информация).

3. Наименование жанра документа.

4. Основной текст заявления с точным изложением просьбы, предложения или жалобы.

5. Опись приложений к документу, если они имеются.

6. Дата.

7. Подпись.

Образец оформления заявления

Декану ФГиГ
проф. Фролову С. Г.
от студента группы МПГ-22
Волкова Михаила Владимировича

Заявление

Прошу отпустить меня с занятий на 3 дня с 25 по 27 октября 2023 года в связи с участием в областных соревнованиях по футболу.

Копию справки-вызова прилагаю.

01.10.2023 г.

Доверенность – это документ, выдаваемый одним лицом (доверителем) другому лицу (доверенному) для представительства перед третьими лицами и дающий право доверенному лицу действовать от имени доверителя.

Доверенность предоставляет полномочия доверенному лицу предпринимать за доверителя какое-либо действие. В зависимости от вида полномочий различают три вида доверенности: 1) **разовая** (дает право на совершение одного конкретного действия), 2) **специальная** (дает право на совершение однородных действий), 3) **генеральная** (дает право на общее управление имуществом доверителя).

Основные реквизиты разовой доверенности:

1. Наименование жанра документа.

2. Наименование доверителя (ФИО полностью, должность, паспортные данные, адрес регистрации или проживания).

3. Наименование доверенного лица (ФИО полностью, должность, паспортные данные, адрес регистрации или проживания).

4. Формулировка доверяемой функции.

5. Дата.

6. Подпись.

Образец оформления разовой доверенности

Доверенность

Я, Зорянова Евгения Михайловна, студентка группы ВД-21 (паспорт: серия 3209 № 345177, выдан Отделом УФМС России по Свердловской области в Чкаловском районе гор. Екатеринбурга 09.06.2016 г., проживающая по адресу: г. Екатеринбург, ул. 8 марта, д. 104, кв. 190), доверяю Соловчуку Сергею Станиславовичу, студенту группы ГМО-21-1 (паспорт: серия 5404 № 654321, выдан Железнодорожным РУВД г. Ульяновска 13.09.2016 г., проживающему по адресу: г. Екатеринбург, ул. Сулимова, д. 63, кв. 77), получить в кассе УГГУ мою стипендию за март 2023 года.

25.02.2023 г.

Расписка – это документ, подтверждающий произведенное кем-либо определенное действие (получение ценных предметов).

Расписка всегда составляется от руки. Если она имеет особо важное значение, ее необходимо заверить.

Основные реквизиты расписки:

1. Наименование жанра документа.

2. Наименование лица, получившего ценности (ФИО полностью, должность, паспортные данные, адрес регистрации или проживания).

3. Наименование лица, выдавшего ценности (ФИО полностью, должность, паспортные данные, адрес регистрации или проживания).

4. Точное наименование полученных ценностей с указанием количества (цифрами и прописью).

5. Дата, до которой необходимо вернуть полученные ценности.

6. Дата.

7. Подпись.

Образец оформления расписки

Расписка

Я, Воробьева Наталия Александровна, студентка группы ГПЭ-22 (паспорт: серия 5009 № 2435672, выдан отделом УФМС Ленинского района г. Новосибирска 25.09.2017 г., проживающая по адресу: Свердловская область, г. Первоуральск, ул. Горького, д. 7, кв. 5), получила от Штиппеля Артемия Павловича, инженера кафедры ГД (паспорт: серия 6507 № 575849, выдан Отделом УФМС России по Свердловской области в Кировском районе г. Екатеринбурга 07.10.2014 г., проживающего по адресу: г. Екатеринбург, пер. Красный, д. 34, кв. 33), 10 000 (десять тысяч) рублей.

Обязуюсь вернуть указанную сумму до 31 декабря 2023 г.

07 ноября 2023 г.

Докладная записка – это документ, информирующий адресата о сложившейся ситуации, а также содержащий выводы и предложения составителя.

Основной текст докладной записки делится на две части:

- в первой излагаются причины, послужившие поводом для ее написания;
- во второй анализируется сложившаяся ситуация, содержатся выводы и предложения о действиях, которые необходимо предпринять.

Основные реквизиты докладной записки:

1. Сведения об адресате (должность, фамилия, инициалы).

2. Наименование жанра документа.

3. Основной текст, состоящий из двух смысловых частей.

4. Опись приложений к документу, если они имеются.

5. Подпись автора документа, состоящая из трех частей (должность, собственно личная подпись и расшифровка подписи).

6. Дата.

Образец оформления докладной записки

Ректору УГГУ
проф. Душину А. В.

Докладная записка

22 декабря 2022 г. примерно в 12.30 я сдал свой пуховик в гардероб 4 учебного корпуса. Через два часа (после окончания праздничных мероприятий) я попытался получить пуховик по бирке, но его не оказалось на вешалке. Студенты, дежурившие в гардеробе в тот день, отказались объяснять, что произошло и куда пропала моя одежда.

Прошу разобраться в сложившейся ситуации и помочь с поисками пуховика.

Описание прилагается.

Студент группы ОПИ-21 *Вутенко* */Вутенко Б. Н./*
23 декабря 2022 г.

Объяснительная записка – это документ, объясняющий причины какого-либо события, факта, поступка (нарушения трудовой или учебной дисциплины, невыполнение задания, поручения и т. д.).

Основной текст объяснительной записки делится на две части:

- в первой излагаются, констатируются факты нарушения;
- во второй объясняются причины нарушения.

Основные реквизиты объяснительной записки:

1. Сведения об адресате (должность, фамилия, инициалы).

2. Наименование жанра документа.

3. Основной текст, состоящий из двух смысловых частей.

4. Опись приложений к документу, если они имеются.

5. Подпись автора документа, состоящая из трех частей (должность, собственно личная подпись и расшифровка подписи).

6. Дата.

Образец оформления объяснительной записки

Зав. кафедрой ИЯДК
доц. Юсуповой Л. Г.

Объяснительная записка

03.03.2023 г. я не явилась на практическое занятие по иностранному языку по причине транспортной аварии на перекрестке улиц Малышева и Гагарина.

Выданную транспортным предприятием справку прилагаю.

Студентка группы ШС-22 *Вуттт* */Вайслер Ю. М./*

04.03.2023 г.

Задание 1. *Напишите от своего имени следующие жанры деловых бумаг:*

а) заявление с просьбой продлить Вам сессию на неделю;

б) заявление с просьбой принять Вас на работу;

в) доверенность на получение Вашей стипендии в этом месяце;

г) расписку в получении Вами образцов минералов для выполнения лабораторной работы;

д) докладную записку о пропаже Ваших личных вещей из аудитории;

е) объяснительную записку о пропуске Вами занятий в течение недели;

ж) объяснительную записку о неявке на экзамен.

Задание 2. *Исправьте допущенные ошибки в оформлении и содержании следующих документов. Обратите внимание на нарушение разного типа языковых норм (орфографических, пунктуационных, лексических и грамматических). Запишите исправленный вариант.*

Текст 1

Декану УГТУ
От студента III курса очной формы обучения факультета горно технологического
Волк Василия Васильевича

заявление

В связи с отъездом на лидерские сборы очень прошу разрешить не посещать мне занятия на следующей неделе.

09.09.22 г. *Вуттт*

Текст 2

Ректору УГТУ
А. В. Душину

доверенность.

Я, Задорин Виктор, студент УГТУ, даю право на получение получаемой мной стипендии студенту Гудину Александру Геннадьевичу (паспорт 6509 номер 124338, ул. Мира, 90-1).

1.5.23 г. *Задорин В. З./*

Текст 3

Кафедре ИЯДК

расписка

Я – Пустник Валентин Тимурович, прошу выдать мне учебные пособия для практических занятий. Автор – Мясникова Юлия Марковна в размере одной штуки. Паспортные данные – серия 6102, номер 879521, УФМС России, дата рождения – 19.02.2003 года, проживаю в городе Лангепас на улице Парковая, 7.

Обязуюсь вернуть в срок.

25 сентября

Текст 4

Декану ИЭФ
Гревцеву Николаю
Васильевичу

Докладная

Уважаемый Владимир Зиновьевич!

Сегодня я, Курпатова Вера, студентка ИЭФ, оставила без присмотра свои вещи в учебной аудитории 2240. При возвращении моих вещей в аудитории не было. Я очень расстроилась.

Пропали: куртка черная кожанная, красная сумка в цветочек, белый платок.

1 октября 2023 года

Текст 5

Зав. кафедры ТТФ Волкову М. Н.
От студента Хлебникова Семена.

Объяснительная о прогуле

Я, Семен Хлебников, отсутствовал на занятиях два месяца всвязи болезни. Справку из 6 городской больницы прилогаю.

01.11.23 *Хлебников С.*

СПИСОК РЕКОМЕНДУЕМОЙ ЛИТЕРАТУРЫ

Основная литература

№ п/п	*Наименование*
1	*Веселкова Т. В.* Культура устной и письменной коммуникации: учебное пособие / Т. В. Веселкова, И. С. Выходцева, Н. В. Любезнова. – Саратов: Вузовское образование, ИЦ «Наука», 2020. – 264 с. – ISBN 978-5-4487-0707-0. – Текст: электронный // Электронно-библиотечная система IPR BOOKS: [сайт]. – URL: http://www.iprbookshop.ru/94281.html
2	*Культура устной и письменной речи делового человека*: Справочник. Практикум. М.: Флинта: Наука, 2012 (и другие издания).
3	*Меленскова Е. С.* Культура речи и стилистика русского языка: учебное пособие для студентов специальностей 21.05.02 – «Прикладная геология», 21.05.03 –«Технология геологической разведки», 21.05.04 – «Горное дело». – Екатеринбург: Изд-во УГГУ, 2018. 87 с.
4	*Меленскова Е. С.* Русский язык делового общения: учебное пособие для студентов всех специальностей и направлений подготовки. Екатеринбург: УГГУ, 2018. 80 с.
5	*Меленскова Е. С.* Русский язык и культуре речи: учебное пособие с тестовыми заданиями для студентов специальностей 21.05.02 – «Прикладная геология», 21.05.03 – «Технология геологической разведки», 21.05.04 – «Горное дело» / Е. С. Меленскова. – Екатеринбург: Изд-во УГГУ, 2019. – 98 с.

Дополнительная литература

№ п/п	*Наименование*
1.	*Введенская Л. А., Павлова Л. Г., Кашаева Е. Ю.* Русский язык и культура речи: учебное пособие для вузов. Ростов-на-Дону: Феникс, 2004. – 544 с. (и другие стереотипные издания)
2.	*Введенская Л. А., Павлова Л. Г., Кашаева Е. Ю.* Русский язык и культура речи для инженеров: учебное пособие. Ростов-на-Дону: Феникс, 2003. 384 с.
3.	*Голуб И. Б.* Русский язык и культура речи: учебное пособие / И. Б. Голуб. – Москва: Логос, 2014. – 432 с. – ISBN 978-5-98704-534-3. – Текст: электронный // Электронно-библиотечная система IPR BOOKS: [сайт]. – URL: http://www.iprbookshop.ru/39711.html
4.	*Зверева Е. Н.* Русский язык и культура речи в профессиональной коммуникации: учебное пособие / Е. Н. Зверева, С. С. Хромов. – Москва: Евразийский открытый институт, 2012. – 432 с. – ISBN 978-5-374-00575-2. – Текст: электронный // Электронно-библиотечная система IPR BOOKS: [сайт]. – URL: http://www.iprbookshop.ru/14648.html
5.	*Культура научной и деловой речи*: учебное пособие для студентов-иностранцев / М. Б. Будильцева, И. Ю. Варламова, Н. С. Новикова, Н. Ю. Царёва. – Москва: Российский университет дружбы народов, 2013. – 240 с. – ISBN 978-5-209-05463-4. – Текст: электронный // Электронно-библиотечная система IPR BOOKS: [сайт]. – URL: http://www.iprbookshop.ru/22186.html

6.	*Курганская М. Я.* Деловые коммуникации: курс лекций / М. Я. Курганская. – Москва: Московский гуманитарный университет, 2013. – 121 с. – ISBN 978-5-98079-935-9. – Текст: электронный // Электронно-библиотечная система IPR BOOKS: [сайт]. – URL: http://www.iprbookshop.ru/22455.html
7.	*Лапынина Н. Н.* Русский язык и культура речи: курс лекций / Н. Н. Лапынина. – Воронеж: Воронежский государственный архитектурно-строительный университет, ЭБС АСВ, 2012. – 161 с. – ISBN 978-5-89040-431-2. – Текст: электронный // Электронно-библиотечная система IPR BOOKS: [сайт]. – URL: http://www.iprbookshop.ru/22667.html
8.	*Меленскова Е. С.* Культура речи и деловое общение: тестовые задания для студентов всех специальностей. Екатеринбург: Изд-во УГГУ, 2013. 78 с.
9.	*Меленскова Е. С.* Русский язык и культура речи: учебное пособие с упражнениями и контрольными работами для студентов всех специальностей очной и заочной форм обучения. Екатеринбург: Изд-во УГГУ, 2011. 80 с.
10.	*Меленскова Е. С.* Стилистика русского языка: учебное пособие. Екатеринбург: Изд-во УГГУ, 2011. 86 с.
11.	*Петрова Ю. А.* Культура и стиль делового общения: учебное пособие / Ю. А. Петрова. – Москва: ГроссМедиа, 2007. – 190 с. – ISBN 5-476-003-476. – Текст : электронный // Электронно-библиотечная система IPR BOOKS : [сайт]. – URL: http://www.iprbookshop.ru/1129.html
12.	*Решетникова Е. В.* Русский язык в деловых коммуникациях: учебное пособие / Е. В. Решетникова. – Новосибирск: Сибирский государственный университет телекоммуникаций и информатики, 2018. – 99 с. – ISBN 2227-8397. – Текст: электронный // Электронно-библиотечная система IPR BOOKS: [сайт]. – URL: http://www.iprbookshop.ru/84078.html
13.	*Скворцов Л. И.* Большой толковый словарь правильной русской речи / Л. И. Скворцов. – Москва: Мир и Образование, Оникс, 2009. – 1104 с. – ISBN 978-5-94666-556-8. – Текст: электронный // Электронно-библиотечная система IPR BOOKS: [сайт]. – URL: http://www.iprbookshop.ru/14555.html
14.	*Усанова О. Г.* Культура профессионального речевого общения: учебно-методическое пособие / О. Г. Усанова. – Челябинск: Челябинский государственный институт культуры, 2008. – 93 с. – ISBN 5-94839-062-4. – Текст: электронный // Электронно-библиотечная система IPR BOOKS: [сайт]. – URL: http://www.iprbookshop.ru/56426.html
15.	*Федосюк М. Ю., Ладыженская Т. А., Михайлова О. А., Николина Н. А.* Русский язык для студентов-нефилологов: учебное пособие. М.: Флинта: Наука, 2014 (и другие стереотипные издания)

ПЕРЕЧЕНЬ РЕСУРСОВ ИНФОРМАЦИОННО-ТЕЛЕКОММУНИКАЦИОННОЙ СЕТИ «ИНТЕРНЕТ», НЕОБХОДИМЫХ ДЛЯ ОСВОЕНИЯ ДИСЦИПЛИНЫ

1. *ГОСТ 6.30-2003.* «Унифицированные системы документации. Унифицированная система организационно-распорядительной документации. Требования к оформлению документов» (электронная публикация http://docs.cntd.ru/document/1200031361).

2. *Грамота (сайт)* [Электронный ресурс] – Режим доступа: http://www.gramota.ru.
3. *Культура письменной речи (сайт)* [Электронный ресурс] – Режим доступа: http://www.gramma.ru.
4. *Национальный корпус русского языка (сайт)* [Электронный ресурс] – Режим доступа: https://ruscorpora.ru.
5. *Словари и энциклопедии по русскому языку на Академике (сайт)* [Электронный ресурс] – Режим доступа: https://dic.academic.ru.

МИНОБРНАУКИ РОССИИ

ФГБОУ ВО «Уральский государственный горный университет»

УТВЕРЖДАЮ
Проректор по учебно-методическому комплексу
_____ С.А. Ушаров

МЕТОДИЧЕСКИЕ МАТЕРИАЛЫ К ПРАКТИЧЕСКИМ ЗАНЯТИЯМ

Б1.О.26.01 РУССКИЙ ЯЗЫК И ДЕЛОВЫЕ КОММУНИКАЦИИ

Специальность
21.05.04. Горное дело

Специализация
Менеджмент и экономика горнопромышленного производства

квалификация выпускника: специалист

формы обучения: очная, заочная

год набора: 2024

Одобрены на заседании кафедры	Рассмотрены методической комиссией
Иностранных языков и деловой коммуникации	Инженерно-экономического факультета
(название кафедры)	*(название факультета)*
Зав. кафедрой _____	Председатель _____
(подпись)	*(подпись)*
Юсупова Л. Г.	Мочалова Л. А.
(Фамилия И.О.)	*(Фамилия И.О.)*
Протокол № 1 от 19.09.2023 г.	Протокол № 2 от 20.10.2023 г.
(Дата)	*(Дата)*

Екатеринбург
2023

Автор: Попова Е. С., канд. филол. наук, доцент

Рабочая программа дисциплины согласована с выпускающей кафедрой экономики и менеджмента

Заведующий кафедрой _____Л. А. Мочалова__

Подпись *И. О. Фамилия*

Методические рекомендации к практическим занятиям

Значительную роль в изучении предмета выполняют практические занятия, которые призваны, прежде всего, закреплять теоретические знания, полученные в ходе лекций, ознакомления с учебной литературой, а также выполнения самостоятельных заданий. Тем самым практические занятия способствуют более качественному усвоению знаний, помогают приобрести навыки самостоятельной работы.

Приступая к подготовке к практическому занятию необходимо изучить соответствующие конспекты лекций по заданной теме, главы учебников или учебных пособий, разобрать примеры, ознакомиться с дополнительной литературой (например, словарями). Конспектирование дополнительных источников также способствует более плодотворному усвоению учебного материала. Следует обращать внимание на основные понятия и классификации, актуальные для темы практического занятия.

Записи имеют первостепенное значение для самостоятельной работы студента. Они помогают понять построение изучаемого материала, выделить основные положения и проследить их логику. Ведение записей способствует превращению чтения в активный процесс, мобилизует, наряду со зрительной, и моторную память. Следует помнить: у студента, систематически ведущего записи, создается свой индивидуальный фонд подсобных материалов для быстрого повторения прочитанного, для мобилизации накопленных знаний. Все это находит свое отражение в процессе выполнения итогового зачетного теста.

Очевидны три структурные части практического занятия: предваряющая (подготовка к занятию), непосредственно само практического занятия (обсуждение вопросов темы в группе, выполнение упражнений по теме) и завершающая часть (последующая работа студентов по устранению обнаружившихся пробелов). Не только само практическое занятие, но и предваряющая, и заключающая части его являются необходимыми звеньями целостной системы усвоения вынесенной на обсуждение темы.

Перед очередным практическим занятием целесообразно выполнить все задания, предназначенные для самостоятельного рассмотрения, изучить лекцию, соответствующую теме практического занятия. В процессе подготовки к практическому занятию закрепляются и уточняются уже известные и осваиваются новые знания. Столкнувшись в ходе подготовки с недостаточно понятными моментами темы, необходимо найти ответы самостоятельно или зафиксировать свои вопросы для постановки и уяснения их на самом практическом занятии.

В начале занятия следует задать преподавателю вопросы по материалу, вызвавшему затруднения в его понимании и освоении, поскольку всегда сначала студенты под руководством преподавателя более глубоко осмысливают теоретические положения по теме занятия.

В ходе практического занятия каждый должен опираться на свои конспекты, сделанные на лекции или по учебникам и учебным пособиям, на самостоятельно выполненные упражнения по данной теме.

В процессе подготовки к занятиям рекомендуется взаимное обсуждение материала, во время которого закрепляются знания, а также приобретается практика в изложении и разъяснении полученных знаний, развивается речь.

Значительную роль в изучении предмета выполняют практические занятия, которые призваны, прежде всего, закреплять теоретические знания, полученные в ходе прослушивания и запоминания лекционного материала, ознакомления с учебной и научной литературой, а также выполнения самостоятельных заданий. Тем самым практические занятия способствуют получению наиболее качественных знаний, помогают приобрести навыки самостоятельной работы. Планы практических занятий состоят из отдельных тем, расположенных в соответствии с рабочей программой изучаемой дисциплины. Каждая тема включает следующие элементы:

- цель проведения занятия;
- теоретические вопросы, необходимые для усвоения темы;
- задания;
- список литературы по теме для подготовки к практическому занятию.

Работа на практических занятиях направлена на:

- обобщение, систематизацию, углубление, закрепление полученных теоретических знаний по конкретным темам изучаемой дисциплины;
- формирование умений применять полученные знания на практике, реализацию единства интеллектуальной и практической деятельности;
- развитие интеллектуальных умений (например, аналитических).

В ходе занятий у студентов формируются практические умения и навыки, отраженные в РПД.

Методические материалы к практическим занятиям

ТЕМА 1. СЛОВАРИ И СПРАВОЧНИКИ ПО КУЛЬТУРЕ РЕЧИ. СИСТЕМА СЛОВАРНЫХ ПОМЕТ

Цель – вспомнить классификацию словарей и проверить у студентов умение работать с ними (лексикографическая грамотность).

Основные понятия темы:

Лексикография – раздел науки о языке, занимающийся теорией и практикой составления словарей.
Энциклопедический словарь – книга, содержащая описание научных понятий и терминов, исторических событий, характеристику персоналий из разных областей или определенной области знания.
Лингвистический словарь – книга, содержащая собрание слов (морфем, фразеологизмов и т. д.), расположенных по определённому принципу (как правило, по алфавиту), и дающая сведения об их значениях, употреблении, происхождении, переводе на другой язык и т. п.
Словарная статья – отдельный текст, посвященный языковой единице (слову, морфеме и т. п.) или их группе (лексической группе, гнезду слов и т. п.).
Помета – применяемое в словарях сокращенное указание на какие-либо характерные признаки слова или его употребления.

Задание 1. *Прочитайте и сравните словарные статьи, взятые из разных словарей. Найдите общую и различающую их дополнительную информацию. Объясните, чем вызвано различие.*

ФАЗА – **1.** В геохимии: совокупность однородных частей системы, одинаковых по термодинамическим свойствам (тем, которые не зависят от количества вещества) и отграниченных от других частей поверхностью раздела. В природных процессах минералообразования могут принимать участие газовая Ф., жидкие Ф. и твердые Ф. – металлы. Системы, состоящие из одной Ф., называются однофазными, или гомогенными (напр., раствор различных солей в воде; кристалл кварца без включений; мономинеральная горная порода); состоящие из нескольких Ф. – многофазными, или гетерогенными (напр., раствор вместе с твердым осадком; кристалл кварца с газово-жидким включением; полиминеральная порода). **2.** В исторической геологии: термин, иногда употребляющийся для обозначения времени, соответствующего длительности накопления отложений, составляющих зону как часть яруса. Термин был условно принят в этом значении VIII сессией МГК в Париже в 1900 г., но не стал общепринятым. При изучении четвертичного периода иногда фазой называют время каждого отдельного оледенения и промежутков между ними (*Геологический толковый словарь*[1]).

ФА́ЗА, -ы, *ж.* [нем. Phase < греч. phasis появление (о небесных светилах)]. **1.** Момент, отдельная стадия в ходе развития и изменения чего-н., а также само положение, форма чего-н. в данный момент; то же, что фазис. *Новая ф. в развитии общества. Луна в первой фазе.* **2.** *физ.* Величина, характеризующая состояние какого-н. процесса в каждый момент времени. *Ф.*

[1] Геологический толковый словарь [Электронный ресурс] – Режим доступа: http://www.edudic.ru/geo/

колебания маятника. Газообразная ф. вещества. **Фа́зовый** – относящийся к фазе (в 1-м и 2-м знач.), фазам. **3.** *эл.* Отдельная группа обмоток генератора. **Фа́зный** – относящийся к фазе, фазам. (Крысин Л. П. Толковый словарь иноязычных слов. М., 2001. С. 810).

ФА́ЗА, -ы, *ж.* **1.** Момент, отдельная стадия в ходе развития и изменения чего-н. (напр. положения планеты, формы или состояния вещества, периодического явления, общественного процесса), а также само положение, форма в этот момент (книжн.). *Первая ф. Луны. Жидкая ф. Газообразная ф. Ф. колебания маятника. Вступить в новую ф. развития.* **2.** Отдельная группа обмоток генератора (спец.). || *прил.* **фа́зовый**, -ая, -ое (к 1 знач.) *и* **фа́зный**, -ая, -ое (ко 2 знач.). ♦ **Фазовые глаголы** – в лингвистике: глаголы со значением начала, продолжения или окончания действия. (Ожегов С. И. и Шведова Н. Ю. Толковый словарь русского языка. М., 2005. С. 847).

Задание 2. *Познакомьтесь с типами помет, используемых в толковых словарях. Объясните значение всех помет, приведенных в качестве примера.*

ТИПЫ ПОМЕТ ТОЛКОВОГО СЛОВАРЯ

Типы помет	**Примеры помет**	**Значение отсутствия помет**
1. Помета, указывающая на принадлежность к функциональному стилю	*науч., газет., публиц., оф.-дел., разг., книжн.* и др.	Слово межстилевое
2. Помета, указывающая на сферу употребления слова	*обл., прост., жарг., спец.* и др.	Слово общеупотребительное
3. Помета, указывающая на принадлежность к активному / пассивному запасу	*устар., ист., арх., нов.* и др.	Слово принадлежит к активному запасу
4. Помета, указывающая на эмоционально-экспрессивную окраску слова	*ласк., ирон., шутл., унич., бран., пренебр., высок., неодобр.* и др.	Слово нейтральное

Задание 3. *Прочитайте словарные статьи, извлеченные из толкового словаря современного русского языка. Укажите пометы и объясните, что они означают.*

Абориге́н, -а, *м.* (книжн.) – коренной житель страны, местности. || *ж.* **абориге́нка** (разг.)

Грамоте́й, -я, *м.* (устар. и ирон.) – грамотный человек.

Деяние, -я, *ср.* (высок. и спец.) – действие, поступок, свершение.

Жена́тик, -а, *м.* (прост. шутл.) – женатый человек (обычно о молодожене).

Иждиве́нчество, -а, *ср.* (неодобр.) – стремление во всем рассчитывать не на свои силы, а на помощь других, вообще жить за чужой счет.

Карапу́з, -а, *м.* (разг. шутл.) – толстый, пухлый малыш.

Кляча, -и, *ж.* (разг. пренебр.) – плохая (обычно старая) лошадь.

Ле́нчик, -а, *м.* (спец.) – деревянная основа седла.

Мате́рщина, -ы, *ж., собират.* (прост. груб.) – неприличная брань.

Му́шка, -и, *м.* (разг. ласк.) – то же, что медведь.

Небезызве́стный, -ая, -ое; -тен, -тна (обычно ирон.) – достаточно, хорошо известный.

Неулыба, -ы, *м.* и *ж.* (обл. и прост.) – человек, который редко улыбается, неулыбчив.

Новоде́л, -а, *м.* (разг.) – здание, сооружение, построенное на месте уничтоженного, исчезнувшего и воспроизводящее его прежний внешний вид.

Нувори́ш, -а, *м.* (книжн. презр.) – богач, нажи́вший свое состояние на социальных переменах или бедствиях, на разорении других.

Общепи́т, -а, *м.* (офиц.) – сокращение: общественное питание – отрасль народного хозяйства, занимающаяся производством и продажей готовой пищи и полуфабрикатов. || *прил.* **общепи́товский**, -ая, -ое (разг.).

Остоло́п, -а, *м.* (прост. бран.) – глупец, болван.

Отчи́зна, -ы, *ж.* (высок.) – отечество, родина.

Побо́ры, -ов. **1.** Чрезмерные, непосильные налоги или сборы (устар.). **2.** *перен*. Неофициальные сборы средств на что-нибудь (разг. неодобр.).

Предуве́домить, -млю, -мишь; -мленный; *сов.*, *кого-что* (устар. и офиц.) – заранее уведомить.

Риста́лище, -а, *ср.* (стар.) – площадь для гимнастических, конных и других состязаний, а также само такое состязание.

Сва́ра, -ы, *ж.* (прост.) – шумная перебранка, ссора.

Торга́ш, -а, *м.* **1.** То же, что торговец (устар. неодобр.). **2.** *перен*. Человек, который выше всего ставит свою выгоду, корысть, личный интерес (презр.).

Умка, -и, *м.* (обл.) – белый медведь.

Упова́ние, -а, *ср.* (книжн., часто ирон.) – то же, что надежда.

Ха́м, -а, *м.* (презр. и бран.) – грубый, наглый человек.

Задание 4. *Познакомьтесь с пометами, используемыми в орфоэпических словарях, словарях грамматических трудностей и т. п. Какие пометы указывают на императивную норму, а какие на диспозитивную? Запишите их в предложенную ниже таблицу.*

НОРМАТИВНАЯ ХАРАКТЕРИСТИКА СЛОВ[2]

Словарь является не просто нормативным, а ставит своей задачей показать литературную норму во всем многообразии ее проявлений. В отличие от большинства нормативных словарей, словарь отражает и такие факты речи, которые считаются неверными с точки зрения литературной нормы. Все запретительные пометы, которые характеризуют неверные варианты, снабжаются значком «восклицательный знак» (!). В Словаре используются ясные и общедоступные способы нормативной оценки вариантов.

1. Равноправные варианты соединяются союзом *и*:

ба́рхатка *и* барха́тка;

ведёрцев *и* ведёрец.

При этом на первом месте помещается обычно традиционный вариант, более частотный в употреблении.

2. Помета «допустимо» (*и доп.*) свидетельствует о том, что оба варианта соответствуют нормам литературного языка. Естественно, что предпочтителен вариант, помещённый на первом месте. Такая помета используется, как правило, применительно к новым, входящим в норму вариантам ударения, произношения и грамматическим формам. Например:

бредо́вый *и доп.* бредово́й;

---

[2] Орфоэпический словарь русского языка для школьников / Сост. О. А. Михайлова. Екатеринбург: У-Фактория, 2002. С. 6-8.

белёсый *и доп.* беле́сый;

ма́шет *и доп.* маха́ет.

3. Помета «допустимо устаревшее» (*доп. устар.*) означает, что второй вариант, хотя и находится в пределах литературной нормы, всё реже встречается в речевой практике, постепенно утрачивается, переходя в пассивный языковой фонд. Например:

ворва́лся *и доп. устар.* ворвался́

вспе́ненный, -ая, -ое, *кратк. ф.* вспе́нен, вспе́нена *и доп. устар.* вспенённый, вспенён, вспенена́

бу́до[чн]ик *и доп. устар.* бу́до[шн]ик.

4. Помета «не рекомендуется» (*не рек.*) применяется в тех случаях, когда отмеченный ею вариант в данное время не признаётся нормативным. Однако его широкое употребление в современной речи и соответствие общим тенденциям языкового развития не исключают возможности признания этого варианта литературной нормой в будущем. Например:

бало́ванный ! *не рек.* ба́лованный;

вручу́т ! *не рек.* вру́чит;

гру́фели, -ей ! *не рек.* грифеля́, -е́й.

5. Помета «не рекомендуется устаревшее» (*не рек. устар.*) означает, что снабжённый ею вариант, ныне находящийся за пределами нормы, представляет собой бывшую норму. Например:

горшо́чек, горшо́чка ! *не рек. устар.* горше́чек;

да́рит ! *не рек. устар.* дару́т.

6. Помета «неправильно» (*неправ.*) служит для предупреждения распространённых речевых ошибок. Например:

вы́боры, вы́боров ! неправ. выбора́, выборо́в;

компромету́ровать, -рую, -рует ! неправ. компроме[н]ту́ровать

Рекомендательные пометы	Запретительные пометы

ТЕМА 2. ОРФОГРАФИЧЕСКИЕ И ПУНКТУАЦИОННЫЕ НОРМЫ

Цель – повторить основные правила орфографии и пунктуации русского языка.

Основные понятия темы:

Орфографические нормы – это правила написания слов.
Пунктуационные нормы – это правила расстановки знаков препинания.

Задание 1. *Повторите правописание гласных (безударных и чередующихся) и согласных в корне слова. Перепишите текст, вставив пропущенные буквы. Расставьте знаки препинания. Объясните свой выбор.*

Я р…шил в…рнуться д…мой. Быстрыми шагами я прошел зар…сли кустов. У моих ног т…нулась р…внина а дальше ст…ной возвышался мрачный лес. Я осм…трел

окрес…ность и спустился с х…лма. Высокая тр…ва на дне д…лины б…лела р…вной скат…ртью. Я вышел на опушку и пошел полем. Трудно было проб…раться по у…кой тр…пинке. Кругом р…сла высокая ро…ь. Н…чная птица промчалась и к…снулась меня св…им крылом. В т…шине глухо разд…вались мои шаги. Но вот на в…чернем небе стали заж…гаться звезды. Забл…стел серп м…л…дого мес…ца. Теперь я узнал д…рогу и предпол…гал что через час буду дома.

Задание 2. *Повторите правописание приставок. Перепишите предложения, вставив пропущенные буквы. Расставьте недостающие знаки препинания при однородных членах предложения.*

Перед самым селом п…р…езжаем речку вброд. На спуске перед церковью ра…ливается море сарафанов мужицких голосов. Народ все пр…бывает мужики в пиджаках ребятишки со свистульками, на ра…пряженных телегах сидят пр…старелые пр…езжие. Над колокольнями белеют верхи палаток, а над ними – облака, и падают вьются стрелами свищут в воздухе стрижи.

Медленно пр…бираясь в ра(с, сс)тупившейся толпе, по…ъезжаем к ограде пр…вязываем лошадей. На дощатом пр…лавке ра…ложены картинки и книги, и мещанин-пр…давец по…совывает календари и книги с з…манчивыми названиями. Всё смех и ржанье лошадей крик бабы, ругающей мужика, (с, з)ливается в один ярмарочный гул. За время работы ярмарки хочется успеть (с, з)делать многое пр…смотреть липового меда п…дешевле п…торговаться в свое удовольствие пр…купить гостинцев родным.

В обед негаданно с…бирается туча, и дождь, по…нимая пыль, барабанит по усыпанной по…солнечной шелухой дороге. Но летний дождь быстро пр…ходит, и яркая радуга, упершись в реку, широким полотенцем ра…кидывается над ярмаркой. С ярмарки народ ра…ъезжается только после обеда. (По И. Соколову-Микитову)

Задание 3. *Повторите правописание Ъ и Ь (учтите разные функции Ь). Перепишите, вставив, где необходимо, пропущенные буквы.*

Пред…юбилейное мероприятие, обжеч…ся огнем, решил удалит…ся проч…, кофе был горяч…, достан…те багаж…, чувствовать гореч… неудач…, выть по-волч…и, любител…ская кинос…емка, должность камен…щика, выйти замуж… осен…ю, береч… здоров…е, сроч…ный заказ, лечить кон…юнктивит, уловить фал…ш… в голосе, трех…этажный павил…он, заменить мед…ю, назнач…те время трех встреч…, с…еш… во время лан…ча, следить за своей реч…ю, купает…ся в реке, оформиш… пен…сию, остав…те антиквару старинную брош…, четырех…ядерный процессор, волосы до плеч…, сер…езный компан…он, умнож…те полученный резул…тат, он хорош… собой, выявить из…ян, декабр…ские морозы, с…агитировать на выборы, коротко стрич…ся, сверх…естественный об…ект, боиш…ся ос…минога, неб…ющаяся вещ…, об…емный текст п…есы, не забуд…те плащ…, невтерпеж… ждать, раз…яренный бык, разрабатывать кар…ер.

Задание 4. *Повторите правописание Н и НН в причастиях, прилагательных и образованных от них формах. Перепишите текст, вставив пропущенные буквы и расставив недостающие знаки препинания при причастных оборотах. Причастные обороты подчеркните.*

Было нестерпимо холодн…о, и даже не верилось, что днем придется жариться в раскален…ом пекле. Среди потрескавшихся от зноя пород обнаруживаются словно бы

отполирован…ые плиты гранита. В этом заброшен…ом неповторимом уголке необозримой пустыни существование человека – никогда не прекращающееся сражение с природой. Палатки кочевников соседствуют с домами сложен…ыми из обожжен…ого кирпича.

Снаружи жилище покрывает сетка сплетен…ая из жесткой травы. Узор наносится и на пленку, которой палатка скрепляется изнутри.

Все палатки украшен…ы под цвет камен…ых глыб. Комнаты соединен…ы переходами из плетен…ых циновок. Все разложен…о аккуратн…о, повсюду чистота. Сбоку вышел мужчина в незаменимом традицион…ом облачении. На нем накидка казавшаяся накрахмален…ой. Бросался в глаза и меч повеш…н…ый к поясу.

Геолог подходит к карте разукрашен…ой цветными пометками. Все, что нанесен…о на нее, – плод трудн…ых поисков в горах прокален…ых солнцем. Новые месторождения открывают разведчики недр. (По Б. Фетисову)

Задание 5. *Повторите правописание НЕ и НИ с разными частями речи. Перепишите текст, вставив пропущенные буквы и раскрыв скобки.*

Нет (н…)чего лучше Невского проспекта, по крайней мере в Петербурге. Чем (н…)блестит эта улица – красавица нашей столицы! Я знаю, что (н…)один из бедных чиновных ее жителей (н…)променяет на все блага Невского проспекта. Да и кому же он (н…)приятнен? Здесь единствен…ое место, где показываются люди (н…)по(н…)обходимости, куда загнала их надобность и меркантильный интерес, об…емлющий весь Петербург. Здесь житель Петербургской или Выборгской части, (н…)сколько лет (н…)бывавший у своего приятеля в Песках или у Московской заставы, может быть уверен, что встретится с ним (н…)пр…мен…о.

Можно сказать решительно, что в это время, то есть до двенадцати часов, Невский проспект (н…)составляет (н…)(для)кого цели, он служит только средством: он постепен…о заполняется лицами, имеющими свои занятия, свои заботы, свои досады, но вовсе (н…)думающими о нем. В это время, что бы вы на себя (н…)надели, хотя бы даже вместо шляпы был картуз у вас на голове, хотя воротнички слишком высунулись из вашего галстука, – (н…)кто этого (н…)заметит. (по Н. В. Гоголю)

Задание 6. *Повторите правописание наречий и частиц. Перепишите текст, вставив пропущенные буквы и раскрыв скобки. Вставьте недостающие знаки при деепричастных оборотах. Деепричастия подпишите.*

Лето выдалось знойное и сокрушило все. Земля иссохла, прокалилась до того, что ящерицы (не)боясь (ни)кого прибегали на порог с отчаянно колотящимися глотками, лиш…(бы) куда(нибудь) спрятаться. А коршуны забирались (в)высь и (на)долго умолкали в горящем мареве.

И ребят непоседливых сморила (не)померная жара. Они прятались от нее под стенами домов выглядывая (из)редк… (от)туда на проходящие мимо них пассажирские и товарные поезда. Когда у разъезда составы сбавляли ход, детям казалось, что уж… этот(то) поезд притормозит и остановится. Они бежали за ним (в)догонку заслоняясь ручонками от солнца и (по)детски наивно надеясь укатить из пекла.

Тяжко было смотреть, с какой завистью и печалью малыши глядели (в)след уходящим в неизвестность, (на)стеж… раскрытым вагонам. Пассажиры выглядывали из открытых окон, то(же) сходили с ума от духоты и мечтали о том, что(бы) (на)утро очутиться там, где

прохладные реки и зеленые леса. Вряд(ли) они задумывались о том, что жара может задержаться… (По Ч. Айтматову)

Задание 7. *Повторите правила постановки знаков препинания в сложных предложениях. Перепишите предложения, расставив знаки препинания. Обратите особое внимание на пунктуацию при однородных и обособленных членах предложения. Подчеркните грамматические основы.*

1. Сначала соседи смеялись между собою над высокомерием Троекурова и каждый день ожидали чтоб незваные гости посетили Покровское где было им чем поживиться но наконец принуждены были с ним согласиться и сознаться что и разбойники оказывали ему непонятное уважение. (А. С. Пушкин)
2. Раза три в год Финский залив и покрывающее его серое небо нарядятся в голубой цвет и млеют любуясь друг другом и северный человек едучи из Петербурга в Петергоф не насмотрится на редкое чудо млеет в непривычном зное и все заликует дерево цветок и животное. (И. А. Гончаров)
3. Я писал вам как мы гонимые бурным ветром дрожа от холода пробежали мимо берегов Европы как в первый раз пал на нас у подошвы гор Мадейры ласковый луч солнца и заплескали голубые волны засияли синие небеса как мы жадно бросились к берегу погреться горячим дыханием земли. (И. А. Гончаров)
4. Иногда бывает что облака в беспорядке толпятся на горизонте а солнце прячась за них красит их и небо во всевозможные цвета в багряный оранжевый золотой лиловый грязно-розовый. (А. П. Чехов)
5. Направо темнели холмы налево все небо было запито багровым заревом и трудно было понять был ли то пожар или же собиралась всходить луна. (А. П. Чехов)
6. Живя здесь я реже попадался на глаза отцу и его гостям и мне казалось что если я живу не в настоящей комнате и не каждый день хожу в дом то слова отца что я сижу у него на шее звучат уже как будто не так обидно. (А. П. Чехов)
7. Он пел и от каждого звука его голоса веяло чем-то родным и необозримо широким словно знакомая степь раскрывалась перед нами уходя в бесконечную даль. (И. С. Тургенев)
8. Большая низкая лампа с непрозрачным абажуром стоящая на письменном столе горела ясно но освещала только поверхность стола да часть потолка образуя на нем дрожащее круглое пятно света в остальной комнате все было в полумраке в нем можно было разглядеть только шкаф с книгами большой диван еще кое-какую мебель. (В. Гаршин)
9. Куда ни обращаешь взор всюду как будто встречаешь быстро удаляющийся образ лета которое время от времени оборачивается назад и бросает прощальную меланхолически-задумчивую улыбку. (Д. Григорович)
10. А на него посмотришь и кажется что вся эта земная деятельность для него только лишь забава и ею занят он пока а настоящие его заботы где-то впереди куда порою устремлялись его бойкие но как бы неживые оловянного блеска глаза. (Ф. Сологуб)
11. На седом фоне тумана ближайшие сосны однотонно плоско и неясно вырисовываются своими прямыми и голыми стволами и в их неподвижности среди этой голубой тишины и среди этого холодного тумана чувствуется что-то суровое печальное и покорное. (А. И. Куприн)

ТЕМА 3. АКЦЕНТОЛОГИЧЕСКИЕ НОРМЫ

Цель – повторить характеристику русского языка, составить собственный акцентологический словарь при выполнении упражнений[3].

Основные понятия темы:

Акцентологические нормы – это правила постановки ударения в слове.
Омонимы – слова, у которых от постановки ударения зависит значение.

Задание 1. *Расставьте ударения в следующих словах. Укажите варианты постановки ударения (например, ста́ртер и стартёр):*

1) Асимметрия, блага, кулинария, столяр, добыча, плато, диоптрия, творог, средства, шофер, туфля, эксперт, кремень, страховщик, нефтепровод, маркетинг, шасси, христианин, рассредоточение, досуг, жалюзи, танцовщица, шарфы, торты, искра, бармен, вероисповедание, квартал, симметрия, диспансер, обеспечение, склады, таможня, щебень, баржа, алкоголь, индустрия, приговор, генезис, договор, свекла, бижутерия, каталог, ходатайство, километр, пережитое, хвоя, полиграфия, ортопедия, пиццерия, стюард, овен, упрочение (*имена существительные*).

2) Асбестовый, совестливый, мизерный, оптовый, мастерски, украинский, втридорога, важно, тотчас, просмотровый, завидно, правы, давнишний, стары, одновременный, красивее, красивейший, равны, семестровый, счастливо, досыта, иначе, поутру, начерно, зубчатый (*имена прилагательные и наречия*).

3) Аранжировать, заржаветь, нормировать, убыстрить, заплесневеть, новорожденный, опошлить, баловать, балованный, расклешенный, дарит, включишь, включенный, копировать, повторишь, понял, звонит, закупорить, начался, начатый, положить, положил, вручит, врученный, доложишь, облегчить, осведомиться, премировать, черпать, ободрить, пломбировать, вогнутый, вскружит, буксировать, скрещенный, разрыхлить, плодоносить, наклоненный, окислить (*глагольные формы*).

Задание 2. *Поясните, как зависит значение от постановки ударения в следующих словах (омонимах):*

Глазки, замок, рожки, выкупать, ирис, характерный, полки, хлопок, мука, вычитать, орган, видение, острота, трусить, свойство, гвоздики, бронировать, кредит, угольный, правило, провидение, полнить, лавровый, электрик.

Например: пла́чу (1 лицо ед. число от глагола «плакать») – плачу́ (1 лицо ед. число от глагола «платить»).

Задание 3. *Прочитайте предложения, обращая внимание на постановку ударения в подчёркнутых словах. Составьте по аналогии свои предложения, использовав любые слова из* ***задания 1*** *и / или* ***2****.*

1. В последнем квартале этого года эксперты одной из фирм заключили выгодный договор на прокладку газопровода**,** за что были премированы. 2. Для обеспечения здорового образа жизни исключите из своего рациона арахис, торты и алкоголь, а включите в него творог, свеклу и щавель. 3. В мебельном отделе нашего торгового центра вы можете приобрести красивейшие кухонные гарнитуры по оптовым ценам.

[3] При выполнении заданий пользуйтесь орфоэпическим словарем или словарем трудностей при постановке ударения.

ТЕМА 4. ОРФОЭПИЧЕСКИЕ НОРМЫ

Цель – повторить правила транскрибирования слов, выявить основные трудности в плане произношения, составить собственный орфоэпический словарь при выполнении упражнений[4].

Основные понятия темы:

Орфоэпические нормы – это правила произношения слов. **Транскрипция** – графическая запись того, как произносится слово (всегда в квадратных скобках).

Задание 1. *Отметьте правильное произношение сочетания ЧН в следующих словах. Распределите слова на три группы:*

[шн]	**[шн]** и **[чн]**	**[чн]**

1) Шуточный, копеечный, отличник, девичник, будничный, булочная, очечник, полуночник, нарочно, прачечная, скучно, скворечник, горчичник, Фоминична, яичница, достаточно, порядочный, горничная, Никитична, двоечник, пустячный, Ильинична, конечно, спичечный, подсвечник, Кузьминична.

2) Шапочный мастер – шапочное знакомство, сердечные капли – друг сердечный, подаренная перечница – чертова перечница.

Задание 2. *Отметьте правильное произношение согласного перед Е в следующих словах. Распределите слова на три группы:*

Твёрдое произношение	**Варианты**	**Мягкое произношение**

Автосервис, дефис, агрессия, дендрарий, бухгалтер, депрессия, гарем, термин, шинель, термос, патент, сессия, тенденция, рейд, газель, дезодорант, фанера, Одесса, академия, бизнесмен, деградация, менеджер, музей, деканат, темперамент, тезис, аксессуары, протекция, бандероль, гипотеза, детектив, кредо, бассейн, экспресс, дедукция, декада, темп, терапевт, дефицит, интервал, дебаты, рельсы, ниппель, компетентный, дезинформация, пресса, цистерна, стратегия, тренинг, сенсорный, сейф, портмоне.

Задание 3. *Прочитайте слова, обращая внимание на произношение ударного звука, обозначенного буквой Е:*

1) Острие, поблекший, афера, хребет, оседлый, одноименный, маневренный, опека, жернов, желчь, блеклый, желоб, безнадежный, бытие, повлекший, жердочка, никчемный, гладкошерстный, гашеный, недоуменный.

2) Именительный падеж – падеж скота;

Истекший срок – истекший кровью;

Кричит как оглашенный – оглашенный приговор;

---

[4] При выполнении заданий пользуйтесь орфоэпическим словарем или словарем трудностей произношения.

Совершенные пропорции – совершенные поступки;
Крестный ход – крестный отец.

Задание 4. *Прочитайте слова, обращая внимание на произношение выделенных согласных:*

1) Ма**сс**а, су**рр**огат, гру**пп**а, гри**пп**, те**рр**аса, а**тт**естат, ко**лл**ега, мета**лл**, су**мм**а, а**нн**отация, криста**лл**, оди**нн**адцать, и**лл**юзия, ва**нн**а, апе**лл**яция, ка**сс**а, га**лл**юцинация, не**тт**о.

2) Дро**жж**и, бу**хг**алтер, по**зж**е, во**жж**и, и**зж**арить, вы**жж**енный, пе**сч**аный, и**зж**ить, ра**зж**ать, же**стч**е, ни**зш**ий, до**жд**и, ре**зч**е, ви**зж**ать, и**зж**ога, ма**сш**таб, мо**жж**евельник, бе**зж**изненный, ра**сч**ет, съе**зж**у, прие**зж**ай.

Задание 5*. *Прочитайте следующий текст, обращая внимание на правильное произношение и постановку ударения в подчёркнутых словах:*

Примером успешного ведения бизнеса в различных отраслях экономики является деятельность фирмы «Mihail-tur». За 11 лет ее существования удалось сформировать коллектив профессионалов из высококвалифицированных менеджеров, компетентных экспертов, торговых агентов. Компании принадлежат две трети долей уставного фонда АО «Лейбл-мастер», владельца одного из крупнейших торговых центров города. Занимаясь оптовым поставкам подростковой одежды, фирма поддерживает связи с модельными агентствами, что позволяет обновлять коллекции на 15 процентов каждый квартал. С ассортиментом одежды можно познакомиться по объемному каталогу, размещенному на корпоративном интернет-сайте. Руководство фирмы заявило о намерении углубить это направление, для чего налаживаются связи с другими поставщиками, проводятся маркетинговые исследования с целью изучения конъюнктуры рынка в трех крупнейших областях региона. В планы компании входит также сосредоточение средств в области дорожного строительства. Начата подготовка к тендерным торгам, намеченным на первую декаду ноября, к участию в которых приглашаются компании, заинтересованные в строительстве современного путепровода.

ТЕМА 5. СЛОВООБРАЗОВАТЕЛЬНЫЕ НОРМЫ

Цель – вспомнить состав слова, научиться находить в предложениях ошибки, связанные с неверным образованием слова.

Основные понятия темы:

Словообразовательные нормы – это правила образования новых слов.

Задание 1. *Найдите в предложениях слова, в которых нарушена словообразовательная норма, запишите их. Выделите неправильно выбранную часть слова (приставку, суффикс). Исправьте допущенные ошибки.*

1. Завесьте, пожалуйста, килограмм помидоров с витрины. **2.** Студенты в очередной раз немного запоздали на лекцию. **3.** Уважаемые пассажиры, проходите по-быстрому в середину вагона или садитесь взади. **4.** Он был коренным курчанином и после учебы в Москве вернулся в родной Курск. **5.** Чтобы сдать зачет, важно завсегда посещать занятия. **6.** Одна из самых актуальных проблем современной России – это взятничество в государственных учреждениях. **7.** После концерта микрофоны со сцены надо будет перенести взад. **8.** Многие кавказские

народы отличает их гостеприимчивость. **9.** Моя жизнь в этом году была наполнена заботами о заканчивании школы и поступлении в университет. **10.** Сегодня у первого курса была лекция по химии заместо высшей математики.

ТЕМА 6. ЛЕКСИЧЕСКИЕ НОРМЫ

Цель – вспомнить основные типы речевых ошибок, связанных со значением слова.

Основные понятия темы:

Лексические нормы – это правила употребления слова в точном значении, которое закрепилось в литературном языке и зафиксировано в толковых словарях.

Паронимы – это слова однокоренные, близкие по форме, но абсолютно разные по значению.

Речевая избыточность – это употребление лишних слов (тавтология, плеоназм).

Лексическая сочетаемость – это способность слова соединяться с другими словами по значению.

Жаргонизм – слово, свойственные для речи той или иной социальной, профессиональной группы людей.

Фразеологизм – устойчивое словосочетание, смысл которого не определяется значением отдельно взятых слов

Задание 1. *Объясните разницу в значении приведенных ниже паронимов. Составьте с каждым из них словосочетание, подобрав подходящее по смыслу слово.*

Осудить – обсудить, удачливый – удачный, соседний – соседский, жилой – жилищный, поступок – проступок, опечатки – отпечатки, командированный – командировочный, усвоить – освоить, эффектность – эффективность, невежа – невежда, представить – предоставить, цельный – целый, искусный – искусственный, практический – практичный; гуманный – гуманистический – гуманитарный; плодовитый – плодовый – плодотворный, экономический – экономичный – экономный.

Задание 2. *Найдите в следующих предложениях избыточные словосочетания, выпишите их. Объясните причину избыточности, указав на лишнее слово (или лишние слова).*

1. При входе в «Копирус» висит прейскурант цен на предлагаемые услуги. **2.** Уезжая из Москвы, мы купили памятные сувениры в киоске у вокзала. **3.** Для преподавателя важно то, какие взаимоотношения друг с другом сложились между студентами в группе. **4.** Неприятно резал слух голос, доносившийся из конференц-зала. **5.** Депутату приходится встречаться со всеми социальными слоями общества.

Задание 3. *Найдите в следующих предложениях иноязычные по происхождению слова, которые употреблены в неточном значении. Запишите свой вариант исправления.*

1. Рабочий станка допустил целый ряд дефектов при изготовлении деталей. **2.** Пейзаж Екатеринбурга за последние десять лет обогатился современными постройками, хотя многие памятники архитектуры и были реконструированы до основания. **3.** В целях профилактики основное внимание уделяется ранним проявлениям, т. е. дебюту гриппа. **4.** Для окон актового зала мы долго искали гардины длиной 4 метра, а уже потом подбирали шторы в тон стен. **5.** В

январе состоялся бенефис талантливого исполнителя: он впервые выступал на профессиональной сцене.

Задание 4. *Найдите в следующих предложениях нарушения правил лексической сочетаемости слов. Запишите свой вариант исправления.*

1. Грамотный руководитель должен показывать образец своим подчиненным. **2.** Нововведения сыграли важное значение в развитии горного комбината. **3.** Красочное оформление детских книг издательства «Эгмонт» должно вызвать внимание и заинтересовать покупателей. **4.** Новогодний спектакль в Театре кукол оказал на детей большое впечатление. **5.** Первую лекцию по геологии в этом году провел молодой преподаватель.

Задание 5. *Найдите в предложениях жаргонные, просторечные, разговорные слова, замените их литературным вариантом и запишите исправленный вариант.*

1. Несколько студентов до сих пор не отнесло хвостовки в деканат. **2.** В центре Екатеринбурга забабахали очередную свечку. **3.** Я считаю, что необходимо избавляться от любой нецензурщины в нашей речи. **4.** После окончания вуза мы решили замутить свой бизнес, решив, что в этом деле нам по-любому повезет. **5.** Работяги привыкли вкалывать на заводе от зари до зари.

Задание 6. *Исправьте в следующих предложениях речевые ошибки, вызванные неправильным употреблением фразеологизма.*

1. Михаил на публике говорит очень убедительно, язык у него хорошо подвязан. **2.** Туристам кинулась в глаза красота уральской природы. **3.** Его обещания рубля ломаного не стоят. **4.** Об умельцах у нас говорят: «Они в своем деле коня подковали». **5.** К сожалению, студенты редко сейчас грызут камень науки по-настоящему.

Задание 7*. *Найдите и исправьте в следующих предложениях речевые ошибки. Запишите правильный вариант.*

1. Норвежские спортсмены по-прежнему остаются нашими самыми серьезными оппонентами в биатлоне. **2.** В своей работе руководители горных предприятий руководствуются новейшей научной и методической литературой. **3.** Многодетным семьям, чтобы жить достойно, приходится искать несколько истоков доходов. **4.** Обычно мы общаемся, не придавая важности невербальным средствам коммуникации. **5.** Екатеринбургская Епархия активно распространяет душевную литературу. **6.** Продукты Черкашинского мясокомбината пользуются авторитетом у покупателей. **7.** Исправьте ошибки в контрольной работе так, чтобы было правильно. **8.** Все места на парковке были заняты, и поэтому много машин толпилось на обочине. **9.** К маю ветераны ВОВ получили очередную добавку к пенсии. **10.** После собеседования она сказала, что на должность промоутера брали только смазливых молодых людей. **11.** В прошлом году выдался неурожайный год в плане картошки. **12.** Ребенок с рождения имитирует поведение родителей. **13.** На Неделе первокурсника нам сразу выдали студики и зачётки. **14.** Команда нашего факультета заняла первенство в смотре художественной самодеятельности. **15.** После первых же дней изнурительной работы на Севере очень хотелось вернуться назад домой.

ТЕМА 7. МОРФОЛОГИЧЕСКИЕ НОРМЫ

Цель – вспомнить правила определения рода у существительных и аббревиатур, особенности несклоняемых существительных, образования некоторых грамматических форм разных частей речи и научиться исправлять ошибки, связанные с их неверным образованием (все это с опорой на учебную литературу и словари[5]).

Основные понятия темы:

Морфологические нормы – это правила образования грамматических форм слова.

Задание 1. *Определите род у следующих существительных и аббревиатур. Подберите к ним подходящие по смыслу прилагательные (или причастия), учитывая правила синтаксического согласования.*

1) Атташе, авеню, адвокат, амплуа, ассорти, аэрозоль, белоручка, бра, безе, боа, боди, бродяга, видео, визави, врач, выскочка, гну, гуру, денди, доцент, евро, жалюзи, жюри, зануда, иваси, какаду, кантри, каре, кашне, кенгуру, киви, кимоно, колибри, коллега, колли, кольраби, кофе, крупье, кутюрье, лама, левша, манго, мартини, маэстро, меню, миледи, монпансье, недоросль, непоседа, ниндзя, пани, пари, педагог, пенальти, пенсне, пони, преподаватель, протеже, профессор, растяпа, резюме, рефери, сабо, салями, сирокко, спагетти, табу, такси, тамада, танго, толь, торнадо, турне, тюль, фламинго, фрау, хачапури, хиппи, цеце, цунами, шасси (*склоняемые и несклоняемые существительные*).

2) Айдахо, Бали, Борнео, Гоби, Дели, Калахари, Капри, Килиманджаро, Колорадо, Лимпопо, Мехико, Миссисипи, Онтарио, Сорренто, Тбилиси, Толедо, Чили (*имена собственные*).

3) АО, АТС, БАМ, бомж, ВТО, вуз, ГАЗ, ГОК, ГУМ, ДК, дот, ДСП, ДТП, жэк, колхоз, КПП, ЛДПР, МВД, МИД, НИИ, НХЛ, НЭП, общепит, ООН, ПК, полпред, СЕ, СМУ, СНГ, СССР, ТАУ, ТВ, ТРЦ, УЗТМ, ФГБОУ, ФМС, ФСБ, ЦУМ (*аббревиатуры*).

Задание 2. *Определите род у следующих сложносоставных существительных. Составьте с ними словосочетания* ***прил. + сущ.***

Диван-кровать, музей-квартира, генерал-губернатор, плащ-палатка, идея-фикс, конференц-зал, жар-птица, кафе-столовая, чудо-человек, матч-реванш, салон-парикмахерская, программа-максимум, женщина-космонавт, альфа-излучение, ракета-носитель, премьер-министр, кофе-пауза.

Задание 3. *Определите, какие фамилии при заполнении бланка письма или заявления будут склоняться, а какие нет. Обращайте внимание на пол человека. Запишите эти имена и фамилии в нужном падеже.*

Кому:

Сергей Левченко, Александр Живаго, Елена Сверчук, Анна Шевченко, Константин Ярош, Татьяна Чубинец, Вероника Лежава, Андрей Горенко, Борис Станкевич, Виталий Воробей, Ирина Шевчук, Иван Миклухо-Маклай, Виктор Доброво, Владислав Карамыш, Анна Диоп, Андрей Кожемяк, Мария Мицкевич, Петр Галаган, Маргарита Венда, Вадим Черных.

От кого:

[5] При выполнении заданий пользуйтесь орфоэпическим словарем или словарем грамматических трудностей.

Николай Черныш, Наталья Седых, Светлана Карась, Семен Фоменко, Лев Щерба, Сергей Соловьев-Седой, Александр Максимаджи, Екатерина Франюк, Леонид Березняк, Юлия Родных, Максим Жук, Алёна Ремесло, Николай Стрижак, Наталия Черных, Марат Ардзинба, Вера Ноздреватых, Виктория Приходько, Евгений Столпнер, Кирилл Шапиро, Станислав Горбачевич.

Задание 33. *Заполните таблицу следующими существительными, в зависимости от того, как у них образуется форма именительного падежа множественного числа.*

Окончание **–а/ –я**	Окончание **–ы/ –и**	Варианты **–а/ –я** и **–ы/ –и**

*Отдельно укажите существительные, у которых от выбора окончания в этой форме зависит значение (например, ордер**а** – «документы» и ордер**ы** – «элементы в архитектуре»).*

1) Брелок, бухгалтер, ветер, вексель, возраст, герб, год, директор, договор, жемчуг, инженер, инспектор, клин, колос, купол, лектор, медвежонок, небо, окорок, офицер, отпуск, пандус, паспорт, плинтус, почерк, прииск, прожектор, профессор, ребенок, редактор, сектор, семя, слесарь, столяр, сторож, табель, токарь, тополь, трактор, хозяин, цех, чудо, шило, шофёр, штемпель.

2) Корпус, лагерь, образ, повод, полоз, полутон, провод, пропуск, прут, тормоз, хлеб.

Задание 4. *Образуйте форму родительного падежа множественного числа от следующих существительных. Отметьте наличие вариантов (например, ла́сты – ла́ст**ов** и ла́ст□).*

Армяне, апельсины, басни, блюдца, болгары, ботинки, брызги, буряты, валенки, гардемарины, гектары, граммы, грузины, дела, деньги, джинсы, заморозки, казахи, калории, кастрюли, килограммы, клавиши, комментарии, макароны, мандарины, мечты, микроны, мокасины, носки, осетины, партизаны, перила, перипетии, петли, плечи, полотенца, поместья, помидоры, просьбы, развилки, рельсы, русла, сани, сапоги, сбои, свадьбы, сваи, свечи, серьги, солдаты, тапочки, тиски, турки, туфли, цыгане, чукчи, чулки, южане, юнги, яблоки, ясли.

Задание 5. *Раскройте скобки, заменяя цифровые обозначения словами, правильно определяя падеж числительных и существительных.*

1. Выборы в Государственную Думу состоялись в (358 округов). **2.** Появилась серия вспомогательных пособий с (5 735 чертежей). **3.** Теплоход с (657 отдыхающих) плыл вниз по Волге. **4.** За время последней экспедиции мы прошли свыше (2 580 километров). **5.** Нарушения техники безопасности были выявлены на (4 893 предприятия).

Задание 6. *Исправьте неверное употребление числительных в следующих предложениях:*

1. Лекция по философии будет прочитана для обоих студенческих групп. **2.** Мать-героиня воспитала семерых сыновей и четверых дочерей. **3.** Забор тянулся по обоим сторонам улицы и ограничивал движение. **4.** Двоих подруг она уже встретила по приезде в родной город. **5.** Главные достопримечательности Санкт-Петербурга расположены по обеим берегам Невы.

Задание 7. *Выпишите из предложений неправильно образованные грамматические формы. Запишите исправленный вариант.*

1. Всем стало понятно, что ейное предложение по реконструкции здания не будет одобрено. **2.** После второго матча наша команда оказалась в более лучшем положении. **3.** Староста пожаловалась преподавателю, что наша группа не влазиет в аудиторию 3519. **4.** Съездя в другой город, она поняла, как хорошо на родине. **5.** Ремонтники уже второй месяц не могли сменить треснутое стекло в окне. **6.** Он схватился за канат двумями руками. **7.** Хозяйка встретила гостей в бигудях и халате. **8.** Наши альпинисты покорили самые высочайшие вершины мира. **9.** Я надеялся, что к началу сессии выздоровлю. **10.** В этот раз студенты справились с заданием еще более хуже.

Задание 8. *Найдите нарушения морфологических норм. Запишите исправленный вариант предложений.*

1. Новый преподаватель кажется более образованнее. **2.** Студенческое общежитие находится в полтора километрах от здания университета. **3.** ФНС был создан как федеральный орган исполнительной власти. **4.** В магазине «Лео-строй» разнообразные варианты цветных жалюзей. **5.** Куратор совсем не интересовался ихними проблемами в учебе. **6.** МВФ выделило очередной транш в 1,5 миллиарда долларов. **7.** В столовой нельзя пользоваться лопнутыми стаканами. **8.** Эту сумму мы добавим к тысяче двести сорокам рублям. **9.** На конференцию молодых ученых пригласили самых умнейших студентов старших курсов. **10.** Вскоре Сергей Исаев стал популярной тамадой на свадьбах и других торжествах. **11.** На вновь открытое предприятие требуются бухгалтера, сторожи и инженера АСУП. **12.** Южнее Сочи находится солнечное Сухуми. **13.** На дипломную практику горный комбинат принял троих девушек с нашего курса. **14.** Мама традиционно купила пять килограмм мандарин и апельсин для праздничного новогоднего стола. **15.** Увидя раздраженное состояние преподавателя, студентка решила с ним не спорить.

ТЕМА 8. СИНТАКСИЧЕСКИЕ НОРМЫ

Цель – повторить основные правила построения словосочетаний и предложений

Основные понятия темы:

Синтаксические нормы – это правила, регулирующие порядок и связь слов в словосочетании и предложении.

Задание 1. *Раскройте скобки, правильно определив падеж зависимого слова. При необходимости используйте предлоги. Запишите получившиеся словосочетания.*

Согласно (устав университета), точка зрения (события), благодаря (поддержка друга), анонс (предстоящие гастроли), вопреки (мнение большинства), наперекор (судьба), вклад (развитие науки), жажда (слава), заведующий (кафедра), по (возвращение) из отпуска, отзыв (курсовая работа), рецензия (новый фильм), оплачивать (проезд), свидетельствовать (необходимость перемен), доказывать (новая теория), поделиться (результаты исследования), апеллировать (здравый смысл), по (прибытие) поезда; предостеречь (опасность) – предупредить (опасность), обращать внимание (недостатки) – уделять внимание (подготовка к экзаменам), уверенность (свои силы) – вера (победа).

Задание 2. *Найдите предложения, в которых неверно употреблен деепричастный оборот. Предложите свой вариант исправления.*

*Образец: Подводя итог проделанной работы, мною был вдвинут ряд предложений по модернизации (**действие, названное деепричастием, не относится к подлежащему**).*

Варианты исправления: 1) Подводя итог проделанной работы, я выдвинул ряд предложений по модернизации. 2) Когда я подвел итог проделанной работы, мною был вдвинут ряд предложений по модернизации. 3) После подведения ряда итогов проделанной работы мною был вдвинут ряд предложений по модернизации.

1. Будучи ребенком, Дмитрия всегда интересовали вопросы, связанные с техникой. **2.** Читая произведения русской классики, меня охватывает чувство гордости за отечественную литературу. **3.** Не чувствуя ни усталости, ни голода, наш путь к вершине продолжался. **4.** Узнав эту прекрасную новость, радости студентов не было предела. **5.** Первым, слегка хромая, из автобуса вышел седой старик. **6.** Записываясь на практику, у студентов были очень ограничены возможности выбора места ее прохождения. **7.** Вспоминая родные места, мне видится наш маленький кирпичный домик в тени тополей. **8.** Глядя на ярко освещенные стены Зимнего дворца, у меня возникло желание приехать сюда еще раз. **9.** Позвонив в третий раз, он с грустью понял, что никого нет дома. **10.** Произведя ряд расчетов, задача была решена студентами в течение 15 минут.

Задание 3. *Найдите предложения, в которых неправильно согласовано подлежащее со сказуемым. Запишите исправленный вариант.*

1. Много знаменитых людей закончили наш университет. **2.** Немало средств были потрачены на восстановление полуразрушенного памятника архитектуры. **3.** Несколько важных дат будут отмечены в календаре помимо официальных государственных праздников. **4.** На собрание по поводу летней практики явились лишь 31 студент. **5.** Часть студентов не справились с итоговой контрольной работой. **6.** Множество горожан приняли участие в шествии «Бессмертного полка». **7.** Ряд важных вопросов не были решены во время последнего заседания Ученого совета. **8.** Половина участников соревнований были размещены в студенческом общежитии. **9.** Тысяча периодических изданий имеются в открытом доступе в электронной библиотеке. **10.** Газета «Екатеринбургские новости» опубликовали интересную статью о творчестве молодых поэтов и писателей Урала.

Задание 4. *Найдите нарушения синтаксических норм. Запишите исправленный вариант предложений.*

1. Согласно распоряжения ректора всем студентам и сотрудникам необходимо пройти флюорографический осмотр. **2.** Открыв дверь в аудиторию, перед моими глазами предстала странная картина. **3.** Важно изучать условия жизни человека и как они связаны с процессами, происходящими сегодня в нашем обществе. **4.** Молодежь всегда принимали участие в студенческой самодеятельности и спортивных мероприятиях. **5.** В своей новой статье автор исследует и размышляет о возможностях искусственного интеллекта. **6.** Приказ был подписан ректором университета, устанавливающий обязательное посещение занятий, и доведен до сведения сотрудников вуза, преподавателей и студентов. **7.** Несколько членов Ученого совета не присутствовали на очередном заседании. **8.** В район приехал инструктор для подготовки специалистов по борьбе с сельскохозяйственными вредителями из местных жителей. **9.** Ученики горного лицея поступают в престижные учебные заведения, родители которых гордятся их успехами в учебе. **10.** Можно было согласиться лишь с теми положениями доклада, где приводились статистические данные для подтверждения гипотезы. **11.** Сдав нормативы ГТО, большинству из нас был вручен золотой значок. **12.** Учебное пособие не

только предназначено для преподавателей, а также и для студентов и аспирантов. **13.** Скоро будет заселен многоквартирный дом, выросший на глазах за несколько месяцев и который уже приняла комиссия. **14.** Нам предложили поселиться в номере-люкс новой гостиницы для туристов с видом на море. **15.** Преподаватель попросил студентов, чтобы они ему напомнили на следующем занятии, чтобы он им распечатал раздаточный материал к семинарскому занятию.

ТЕМА 9. ОБЩАЯ ХАРАКТЕРИСТИКА ФУНКЦИОНАЛЬНЫХ СТИЛЕЙ

Цель – повторить систему функциональных стильных стилей русского языка, научиться определять стиль текста и доказывать свою точку зрения в этом вопросе.

КОНСПЕКТ следующего материала к занятию (основные понятия выделены в тексте):

Функциональный стиль – это исторически сложившаяся и социально осознанная разновидность языка, функционирующая в определенной сфере человеческой деятельности и общения, создаваемая особенностями употребления в этой сфере языковых средств и их специфической организацией.

В основе классификации стилей лежат экстралингвистические факторы: сфера применения языка, обусловленная ею тематика и цели общения. Сферы применения языка соотносятся с видами деятельности человека, соответствующими формам общественного сознания: наука, идеология, право, искусство, религия. Выделяются стили официальной речи (книжные): **научный**, **официально-деловой**, **публицистический**, **литературно-художественный**, **церковно-религиозный**. Им противопоставлен стиль неофициальной речи – **разговорный**, экстралингвистической основой которого является сфера бытовых отношений и общения (быт как область отношений людей вне их непосредственной производственной и общественно-политической деятельности).

Сферы применения языка в значительной мере влияют на тематику и содержание высказывания. Каждая из них имеет свои актуальные темы. Например, в научной сфере обсуждаются проблемы научного познания мира, в сфере бытовых отношений – бытовые вопросы. Однако в разных сферах может обсуждаться одна и та же тема, но цели преследуются неодинаковые, вследствие чего высказывания различаются и по содержанию, и по форме (см. **Задание 1**).

Каждый стиль обладает определёнными языковыми особенностями (прежде всего лексическими и грамматическими). Можно говорить лишь об относительной замкнутости функциональных стилей: большинство языковых средств в каждом стиле нейтральные, межстилевые. Однако ядро каждого стиля образуют присущие именно ему языковые средства с соответствующей стилистической окраской и едиными нормами употребления.

Следует отбирать слова и конструкции в соответствии с выбранным стилем, особенно в письменной речи. Употребление разностилевых языковых средств в рамках одного текста ведет к появлению стилистических ошибок. Часто встречаются ошибки, связанные с неуместным употреблением канцеляризмов, а также злоупотреблением специальными терминами в ненаучном тексте и использованием разговорной и просторечной лексики в книжных текстах (см. **Задание 2**).

Можно сделать вывод, что **стилистические нормы** – это 1) правила употребления языковых средств в соответствии с выбранным стилем и 2) правила выбора стиля, соответствующего условиям общения.

Таким образом, специфические черты каждого функционального стиля можно описать, ориентируясь на целый ряд признаков, которые обознаются как **стилеобразующие факторы**, а также на его стилевые и языковые особенности. Кроме того, каждый стиль включает в себя тексты разных жанров (см. **Задание 3**).

Функциональный стиль	**Стилеобразующий фактор**						**Жанры**
	Доминирующая языковая функция	**Форма общественного сознания**	**Основная форма речи**	**Типичный вид речи**	**Тон речи**	**Тип адресата**	
Научный	Сообщение	Научное сознание	Письменная	Монолог	Нейтральный	Массовый (подготовленный к восприятию научной информации)	Учебник, монография лекция, научная статья, аннотация, реферат, конспект, тезисы, курсовая работа, выпускная работа, диссертация, доклад
Официально-деловой	Сообщение / воздействие	Правовое сознание	Письменная	Монолог	Нейтральный / императивный	Массовый	Конституция, закон, приказ, указ, распоряжение, положение, регламент, заявление, автобиография, резюме, характеристика
Публицистический	Сообщение + воздействие	Идеологическое сознание	Письменная и устная	Монолог и диалог	Обусловленный содержательно	Массовый	Репортаж, интервью, очерк, дискуссионное выступление, статья, информационная заметка
Литературно-художественный	Воздействие	Эстетическое сознание	Письменная	Обусловленный родом и жанром литературы	Обусловленный эстетической задачей	Массовый (подготовленный к восприятию классических произведений)	Роман, повесть, рассказ, новелла, стихотворение, поэма, баллада
Церковно-религиозный	Воздействие	Религиозное сознание	Письменная и устная	Монолог	Обусловленный ситуативно	Массовый	Исповедь, проповедь, житие, молитва
Разговорный	Общение	Обыденное сознание	Устная	Диалог и полилог	Обусловленный ситуативно	Личный (конкретный собеседник)	Дружеская беседа, семейная беседа, бытовой спор, байка

Задание 1. *Прочитайте тексты, посвященные одной теме. Определите функционально-стилевую принадлежность текстов, опираясь на стилеобразующие факторы и языковые особенности каждого из них.*

Текст 1

Гроза – атмосферное явление, заключающееся в электрических разрядах между так называемыми кучево-дождевыми (грозовыми) облаками или между облаками и земной поверхностью, а также находящимися над ней предметами. Эти разряды – молнии – сопровождаются осадками в виде ливня, иногда с градом и сильным ветром (иногда до шквала). Гроза наблюдается в жаркую погоду при бурной конденсации водяного пара над перегретой сушей, а также в холодных воздушных массах, движущихся на более теплую подстилающую поверхность.

Текст 2

Как передает наш корреспондент, вчера над центральными районами Пензенской области прошла небывалой силы гроза. В ряде мест были повалены телеграфные столбы, порваны провода, с корнем вырваны столетние деревья. В двух деревнях возникли пожары в результате удара молнии. К этому прибавилось еще одно стихийное бедствие: ливневый дождь вызвал сильное наводнение. Нанесен значительный ущерб сельскому хозяйству. Временно было прервано железнодорожное и автомобильное сообщение между соседними районами.

Текст 3

Доводим до Вашего сведения, что вчера после полуночи над районным центром – городом Нижний Ломов и прилегающей к нему сельской местностью – пронеслась сильная гроза, продолжавшаяся около получаса. Скорость ветра достигала 30-35 метров в секунду. Причинен значительный материальный ущерб жителям деревень Ивановка, Щепилово и Вязники, исчисляемый, по предварительным данным, сотнями тысяч рублей. Имели место пожары, возникшие вследствие удара молнии. Сильно пострадало здание школы в деревне Курково, для его восстановления понадобится капитальный ремонт. Вышедшая из берегов в результате проливного дождя река Вад затопила значительную площадь. Человеческих жертв нет. Образована специальная комиссия для выяснения размеров причиненного стихийным бедствием ущерба и оказания помощи пострадавшему местному населению. О принятых мерах будет незамедлительно доложено.

Текст 4

Ты не поверишь, какая гроза прошла вчера над нами! Я человек не робкого десятка, и то испугался насмерть.

Сначала все было тихо, нормально, я уже собирался было лечь, да вдруг как сверкнет молния, бабахнет гром! И с такой силищей, что весь наш домишко задрожал. Я уже подумал, не разломалось ли небо над нами на куски, которые вот-вот обрушатся на мою несчастную голову. А потом разверзлись хляби небесные... В придачу ко всему наша безобидная речушка вздулась, распухла и ну заливать своей мутной водицей все вокруг. А совсем рядом, что называется – рукой подать, загорелась школа. И стар и млад – все повысыпали из изб, толкутся, орут, скотина ревет – вот страсти какие! Здорово я перепугался в тот час, да, слава Богу, все скоро кончилось.

Текст 5

При Крещении священник крестообразно помазывает лоб христианина святым миром, говоря: «Печать дара Духа Святаго». Впоследствии всякий раз, когда христианин осеняет себя крестным знамением, он поклоняется спасительной Страсти Господней и призывает крестную

силу, иже есть сила крестной смерти нашего Христа. Говоря: «Кресте Христов, спаси нас силою твоею», мы призываем силу крестной жертвы Господа. Поэтому крест обладает великой силой. Например, началась гроза. Сверкают молнии, и в большой железный крест на колокольне тоже может ударить молния. Однако, если стоящий под этим железным крестом христианин имеет на себе вот такой маленький крестик и говорит: «Кресте Христов, спаси мя силою твоею», то молния ему не повредит. В первом случае действуют природные законы: молния попадает в крест и сбивает его на землю. Во втором случае такой вот малюсенький крестик хранит верующего человека, призвавшего на помощь силу Креста.

Текст 6

Между далью и правым горизонтом мигнула молния, и так ярко, что осветила часть степи и место, где ясное небо граничило с чернотой. Страшная туча надвигалась не спеша, сплошной массой; на ее краю висели большие, черные лохмотья; точно такие же лохмотья, давя друг друга, громоздились на правом и на левом горизонте. Этот оборванный, разлохмаченный вид тучи придавал ей какое-то пьяное, озорническое выражение. Явственно и не глухо проворчал гром. Егорушка перекрестился и стал быстро надевать пальто.

Вдруг рванул ветер и со свистом понесся по степи, беспорядочно закружился и поднял с травою такой шум, что из-за него не было слышно ни грома, ни скрипа колес. Он дул с черной тучи, неся с собой облака пыли и запах дождя и мокрой земли. Лунный свет затуманился, стал как будто грязнее, звезды еще больше нахмурились, и видно было, как по краю дороги спешили куда-то назад облака пыли и их тени.

Чернота на небе раскрыла рот и дыхнула белым огнем; тотчас же опять загремел гром.

Дождь почему-то долго не начинался... Было страшно темно. А молнии в потемках казались белее и ослепительнее, так что глазам было больно.

Вдруг над самой головой его [Егорушки] со страшным, оглушительным треском разломалось небо; он нагнулся и притаил дыхание, ожидая, когда на его затылок и спину посыпятся обломки... Раздался новый удар, такой же сильный и ужасный. Небо уже не гремело, не грохотало, а издавало сухие, трескучие, похожие на треск сухого дерева звуки. (*А. П. Чехов. Степь*)

Задание 2. *Найдите в следующих предложениях стилистические ошибки и запишите исправленный вариант.*

1. Некоторым министрам необходимо включить мозги, чтобы до них дошло, что на прожиточный минимум люди в России могут только существовать. **2.** В статье сообщается, что левые лекарства отследят по аптекам и конфискуют. **3.** Мэр города рассказал, что в настоящее время ведется возведение двух бюджетных высоток в Пионерском поселке. **4.** Новый сотрудник редакции сумел нарыть некий компромат на верхушку министерства, но опубликовать материалы ему не дали. **5.** Директор гимназии был в ауте, когда ему сообщили, что гимназия получила-таки грант в размере 1 млн. рублей. **6.** Бытие в хрущевках и интенсивные трудовые затраты скрашивала душевная атмосфера, царившая в те годы в коллективе. **7.** Благополучие родных деревень отстаивает наш председатель, который по восемнадцать часов в сутки мотается по полям, фермам, частит по делам в Екатеринбург. **8.** Трудно понять, почему ученый допустил такую промашку в расчетах. **9.** Семь школ, которые дислоцируются в нашем районе, переполнены, поэтому некоторым детям приходится ездить за тридевять земель. **10.** Избранников народа одолевает такое количество проблем, что у некоторых уже крыша поехала.

Задание 3. *Определите, к какому стилю принадлежит каждый из предложенных текстов*[6]*. Попытайтесь обосновать свою точку зрения.*

Текст 1

В психологии и этике делового общения речь пойдет не столько об абстрактных общепсихологических категориях и принципах, сколько о профессиональных психологических и в то же время практически ориентированных знаниях, которые могут обеспечить успех той или иной деятельности. Под **деловым** понимается общение, обеспечивающее успех какого-то общего дела, создающее условия для сотрудничества людей, чтобы осуществить значимые для них цели. Деловое общение содействует установлению и развитию отношений сотрудничества и партнерства между коллегами по работе, руководителями и подчиненными, партнерами, соперниками и конкурентами. Оно предполагает такие способы достижения общих целей, которые не только не исключают, но, наоборот, предполагают также и достижение лично значимых целей, удовлетворение личных интересов.

1) разговорному	4) научному
2) художественному	5) публицистическому
3) официально-деловому	6) церковно-религиозному

Текст 2

Веруем в Единого Бога Отца Всемогущего, Творца неба и земли.

Веруем также в Иисуса Христа, Его Единородного Сына и Господа нашего, Который был зачат Духом Святым, рожден девой Марией, Который страдал во времена Понтия Пилата, был распят, умер и был погребен, сошел в царство смерти, на третий день воскрес из мертвых, вознесся на Небо и воссел одесную Всемогущего Бога Отца, откуда вернется судить живых и мертвых.

Веруем также во Святого Духа, Святую Соборную Церковь, собрание святых, в прощение грехов, воскресение мертвых и жизнь вечную.

1) разговорному	4) научному
2) художественному	5) публицистическому
3) официально-деловому	6) церковно-религиозному

Текст 3

В Горном университете прошел День открытых дверей. На площадке перед Большим актовым залом – Залом УГМК развернулся настоящий наукоград: кроме презентации различных направлений подготовки, школьников ждали специализированные мастер-классы.

Об основах робототехники будущим абитуриентам рассказывали сотрудники кафедры горных машин и комплексов и робот Герман. О далеких экспедициях и романтике походов – студенты-геологоразведчики. У стенда **Уральского геологического музея** ребята рассматривали минералы под микроскопом, а вместе с инструкторами **студенческого патриотического центра «Святогор»** учились основам безопасного обращения с оружием.

[6] Задание может быть выполнено как тестовое.

Всего на **День открытых дверей** в **Горный университет** пришли около тысячи школьников. Многие из них уже серьезно задумались о том, чтобы стать частью дружной семьи горняков.

1) разговорному	4) научному
2) художественному	5) публицистическому
3) официально-деловому	6) церковно-религиозному

Текст 4

В соответствии с Федеральным законом от 18.06.2001 N 77-ФЗ «О предупреждении распространения туберкулеза в Российской Федерации», Постановлением Правительства РФ от 25.12.2001 N 892 «О реализации Федерального закона «О предупреждении распространения туберкулеза в Российской Федерации», санитарно-эпидемиологическими правилами СП 3.1.2.3114-13 «Профилактика туберкулеза» и в целях раннего выявления заболеваний органов грудной клетки среди студентов и сотрудников университета

ПРИКАЗЫВАЮ:

Организовать с 10 апреля по 12 мая 2017 года флюорографический профилактический осмотр студентов и сотрудников университета в передвижном цифровом флюорографическом кабинете, установленном во дворе I учебного здания, с предъявлением каждым студентом и сотрудником копии полиса обязательного медицинского страхования.

1) разговорному	4) научному
2) художественному	5) публицистическому
3) официально-деловому	6) церковно-религиозному

Текст 5

Страны, которые являются участниками процесса торговли минеральным сырьем, решают разные задачи, что отражается на структуре их экономики, влияет на характер воспроизводственных процессов, порождает специфические для каждой страны проблемы. Взаимодействие экспортеров и импортеров сырья накладывает отпечаток на международные отношения, являясь причиной возникновения конфликтов, создания экономических и военно-политических союзов. Стремление к поддержанию и расширению экспорта вызывает дополнительные потребности в производстве сырья внутри страны, в развитии минерально-сырьевой базы. Импорт сырья следует рассматривать как источник удовлетворения потребностей и стимулирование развития несырьевых отраслей.

1) разговорному	4) научному
2) художественному	5) публицистическому
3) официально-деловому	6) церковно-религиозному

Текст 6

Отец наш шибко тада заболел // У него было очень больное сердце // А что такое больное сердце в те годы / это же неизлечимая болячка! Он работал у нас мастером в заводе / в формовочном цехе / где делались изделия для сталелитейного завода / для нижнетагильского // Ковшовые кирпичи / розетки / воронки всякие / сифоны / вообщем / всякая всячина // Всё было для фронта / всё для победы // Щас этого никто не понимает / особенно нынешняя молодёжь // Какие же тяжёлые дни пережило наше поколение! И не дай вам Бог узнать / что

такое война! Да даже твои родители ещё воспитывались в этом послевоенном духе // Ну да ладно / всё равно меня трудно понять…

1) разговорному	4) научному
2) художественному	5) публицистическому
3) официально-деловому	6) церковно-религиозному

Текст 7

Реклама работает на подсознательном уровне, обращается к иррациональному в природе человека. Ее влияние и глубже и сильнее, чем мы думаем, потешаясь над каким-нибудь слабоумным персонажем вроде пропагандиста бытовой техники. Кого и в чем может убедить этот шут гороховый? Оказалось – нас. Но не в том, что его товары дешевле и лучше, а совсем в другом – в преимуществе нового образа жизни.

От рекламы не требуется реализма. Задавая высокие нравственные стандарты, она порождает особое позитивное мышление. Задача рекламы состоит в том, чтобы потребитель подсознательно стремился отождествить себя с героем «коммершелз». Тогда он купит сковородку не для того, чтобы жарить яичницу, а для того, чтобы стать участником идеальной экранной жизни.

1) разговорному	4) научному
2) художественному	5) публицистическому
3) официально-деловому	6) церковно-религиозному

Текст 8

Наутро поднявшееся яркое солнце быстро съело тонкий ледок, подернувший воды, и весь теплый воздух задрожал от наполнивших его испарений отжившей земли. Зазеленела старая и вылезающая иглами молодая трава, надулись почки калины, смородины и липкой спиртовой березы, и на обсыпанной золотым светом лозине загудела выставленная облетавшаяся пчела. Залились невидимые жаворонки над бархатом зеленей и обледеневшим жнивьем, заплакали чибисы над налившимися бурою неубравшеюся водой низами и болотами, и высоко пролетели с весенним гоготаньем журавли и гуси. Заревела на выгонах облезшая, только местами еще не перелинявшая скотина, заиграли кривоногие ягнята вокруг теряющих волну блеющих матерей, побежали быстроногие ребята по просыхающим, с отпечатками босых ног тропинкам, затрещали на пруду веселые голоса баб с холстами, и застучали по дворам топоры мужиков, налаживающих сохи и бороны. Пришла настоящая весна.

1) разговорному	4) научному
2) художественному	5) публицистическому
3) официально-деловому	6) церковно-религиозному

Текст 9

К нашему большому сожалению, мы должны сообщить Вам, что партия лакокрасочных материалов, отгруженных Вами на судне «Ленинград» по контракту 27-005/40289, не соответствует по качеству нашим спецификациям, на основании которых был заключен контракт.

Согласно параграфу № 03 в договоре, мы имеем право отказаться от приемки этой партии товара. Однако, принимая во внимание наши длительные деловые отношения и то

обстоятельство, что предыдущие поставки лакокрасочных материалов в счет данного контракта были произведены в соответствии с условиями договора и надлежащего качества, мы согласны принять эту партию товара, если Вы предоставите нам скидку в 10 %.

1) разговорному	4) научному
2) художественному	5) публицистическому
3) официально-деловому	6) церковно-религиозному

Текст 10

Человек должен быть широк. Из универсализма вытекает креативность, а ЕГЭ не обеспечивает ни того, ни другого. Даже те ребята, которые прекрасно сдали тесты по выбранным предметам, далеко не всегда в состоянии объяснить, откуда взялись все эти ответы, вывести их самостоятельно. А предложение «докрутить» чуть дальше и глубже вообще ставит в тупик: «Почему вы у нас спрашиваете то, что вы нам не рассказали?» Но креативность как раз и состоит в умении давать такие ответы. Учащийся – это же не шляпа, в которую положили кролика, чтобы его же и достать. Это неинтересно.

Убрать ЕГЭ нельзя. Но если оставить все как есть, мы обречены на дальнейшее отставание в науке, в любых творческих профессиях. Поэтому необходимо уточнить функционал ЕГЭ. А для этого надо все же назвать кошку кошкой и понять, что такое образование.

1) разговорному	4) научному
2) художественному	5) публицистическому
3) официально-деловому	6) церковно-религиозному

Текст 11

На религию после революции 1917 года было наложено так называемое табу. Христианское вероисповедание и все реалии, связанные с ним, воспринимались только как культурное наследие и пережиток царского режима. Соборы и церкви были лишь памятниками архитектуры, жития святых – памятниками литературы, иконы и фрески – памятниками художественного творчества. Очень многие храмы были разрушены или применялись не по своему прямому назначению; они становились складами, конторами, монастыри превращались в тюрьмы и колонии. Люди, особенно священнослужители, преследовались за свою веру. Как следствие, лексика религиозного характера со временем стала постепенно переходить в пассивный состав языка, используясь в основном в составе фразеологизмов и афоризмов (как Бог на душу положит; как у Христа за пазухой; человек предполагает, а Бог располагает). Некоторые слова изменили свою семантику (воскресение, братия), многие приобрели в современном русском языке отрицательную окраску (вертеп).

1) разговорному	4) научному
2) художественному	5) публицистическому
3) официально-деловому	6) церковно-религиозному

ТЕМА 10. НАУЧНЫЙ СТИЛЬ

Цель – познакомиться со спецификой научного стиля, научиться определять основные стилевые и языковые особенности научных текстов.

КОНСПЕКТ следующего материала к занятию (основные понятия выделены в тексте):

Научный стиль – один из важнейших функциональных стилей литературного языка, относящийся к письменно-книжному типу речи и обслуживающий сферу науки и производства. Цель текста научного стиля может заключаться в передаче объективной информации о природе, человеке и обществе, доказательстве ее новизны, истинности или ценности.

Основные стилевые черты научного стиля:

– **объективность**, которая проявляется в изложении разных точек зрения на рассматриваемую проблемы, в отсутствии субъективных оценок при передаче содержания, в безличности языкового выражения, в сосредоточенности на предмете высказывания;

– **логичность**, которая проявляется в последовательности и непротиворечивости изложения научной теории и создается с помощью особых синтаксических конструкций (сложные предложения с придаточными причины, условия, следствия; предложения с вводными словами *во-первых, во-вторых, наконец, итак, следовательно* и др.);

– **доказательность**, которая проявляется в цепочке рассуждений, аргументации определенных положений и гипотез;

– **точность**, которая достигается благодаря использованию терминов (т. е. слов и словосочетаний, обозначающих понятия особой области знания или деятельности), однозначных слов; четким оформлением синтаксических связей;

– **обобщенность** и **отвлеченность**, которые проявляются в отборе слов (преобладание имен существительных над глаголом, общенаучные слова, имена существительные с абстрактным значением, конкретные существительные в обобщенном значении), в употреблении грамматических форм (глаголы настоящего времени во «вневременном» значении, возвратные и безличные глаголы, преобладание форм 3-го лица, форм несовершенного вида), в использовании синтаксических конструкций (неопределенно-личные предложения, страдательные обороты), в существовании авторского «мы», характерного только для научного стиля;

– **насыщенность фактической информацией**;

– **отсутствие выражения эмоций** (отсутствуют разговорные элементы, эмоционально-экспрессивная лексика, неполные конструкции и т. п.).

Основные языковые особенности научного стиля:

Языковые особенности	Примеры
Лексические	
1) термины	*обогащение полезных ископаемых, месторождение, осадочные породы, смешанослойный минерал, рудное тело* и др.
2) общенаучная лексика	*закон, теория, аспект, носитель, конструкция* и др.
3) книжная лексика абстрактного значения	*применение, явление, замедление, обязательство, подготовка* и др.
Морфологические	
1) частотность существительных	(Примерно 40 % существительных на единицу текста)

2) частотность форм родительного падежа существительных	*попадание в водоемы масло-смазывающих продуктов* (род. п.) *отдельных узлов* (род. п.) *механического оборудования* (род. п.) *гидротехнических сооружений* (род. п.) и т. п.
3) широкое использование существительных среднего рода	*отношение, употребление, дело, доказательство, заполнение* и др.
4) преобладание глаголов несовершенного вида настоящего времени	*равняется, оказывается, возрастает, наблюдается, составляет* и др.
5) полузнаменательные глаголы-связки	*есть, быть, являться*
6) употребление причастий и деепричастий	*подчеркнутый, обрабатываемый, соответствующий; замечая, решая, сменив* и др.
Синтаксические	
1) вводные слова и конструкции	*вероятно, возможно, таким образом; по словам ученых, по мнению большинства исследователей* и др.
2) бессубъектные конструкции	*карьер был разработан; оборудование было закуплено; проект был одобрен* и др.
3) безличные предложения	*необходимо отметить; следует подчеркнуть; можно сделать ряд выводов* и др.
4) обобщенно-личные предложения	*подчеркнем следующие положения; выделим важные особенности; отметим ряд недостатков* и др.
5) цепочки однородных членов	*Хорошие каталоги Интернета обеспечивают разнообразный дополнительный сервис: поиск по ключевым словам в базе данных, списки последних поступлений, списки наиболее интересных из них, выдачу случайной ссылки, автоматическое оповещение по электронной почте о свежих поступлениях.*
6) многокомпонентные сложные предложения с союзной связью	*Если эксперимент оправдывает надежды, то гипотеза детализируется и конкретизуется, а затем ставится новый эксперимент.*

Подстили научной речи:

Тематические

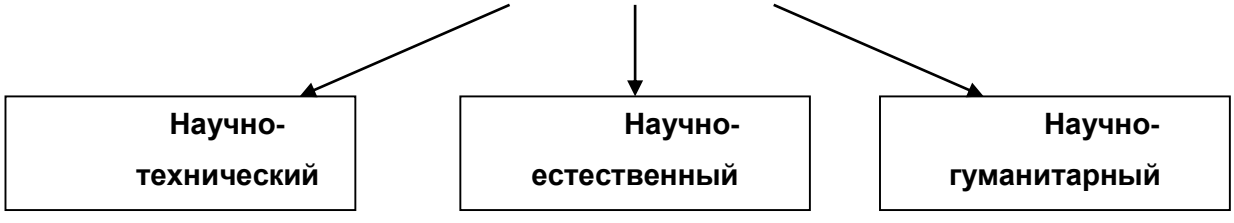

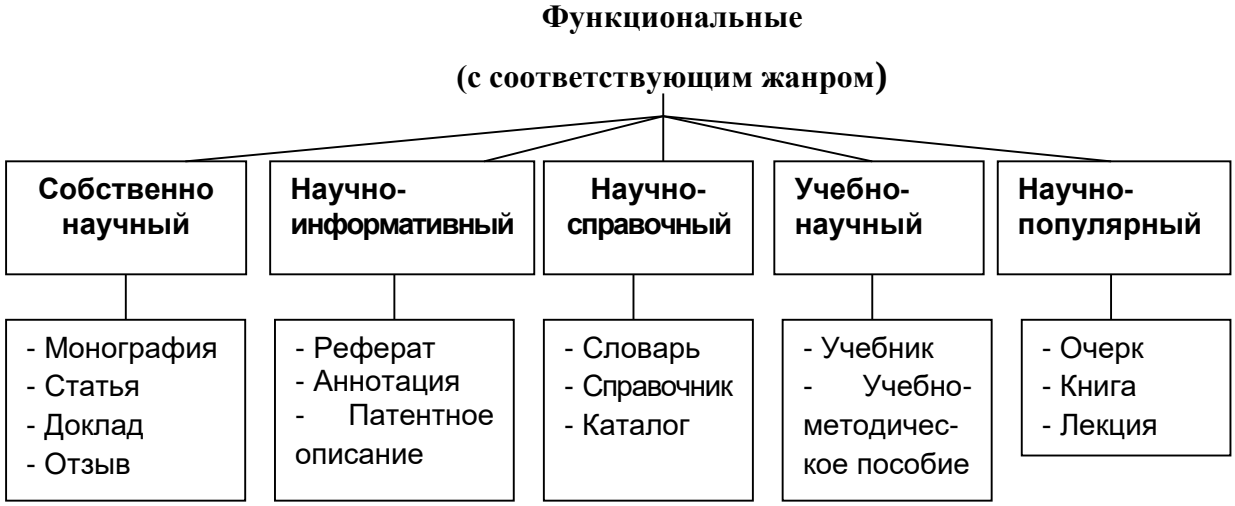

Задание 1. *Проанализируйте текст по следующей схеме:*

1. *Охарактеризуйте текст по стилеобразующим факторам научного стиля.*

2. *Докажите принадлежность текста к научному стилю с опорой на основные стилевые черты.*

3. *Определите отнесенность текста к тематическому и функциональному подстилю научного стиля.*

4. *Составьте план текста и сформулируйте главную мысль.*

5. *Выделите в тексте языковые особенности научного стиля.*

Вариант 1: ПРИКЛАДНАЯ ГЕОЛОГИЯ[7]

В геологии существует более ста различных специальностей и специализаций. Одни из них тесно связаны с химией (геохимическое направление), другие – с физикой (геофизическое направление), третьи – с биологией (палеонтологическое и палеобиологическое направления), четвертые – с математикой и кибернетикой (компьютерное моделирование геологических процессов), пятые – с астрономией и астрофизикой (космическая геология) и т. д.

В недрах Земли находятся залежи полезных ископаемых, вопросами поиска и разведки которых занимается геология. На земной поверхности протекают разнообразные геологические процессы, люди возводят здания и различные инженерные сооружения, строят транспортные магистрали. Задачей геологов является обеспечение их устойчивости и безопасного функционирования. Правильное решение этих двух основных практических задач немыслимо без глубокого знания общих закономерностей строения и развития отдельных геосфер. Раскрытие данных закономерностей и познание лежащих в их основе причин невозможны без изучения всей Земли, так как наша планета представляет собой единую природную среду и развивается так же, как и все планеты Солнечной системы.

Знание происхождения и эволюции Земли, условий образования и развития земной коры, ее строения и состава во взаимодействии с внешними оболочками – водной (гидросферой) и воздушной (атмосферой), а также с внутренними оболочками – земным ядром и мантией – составляет необходимое звено мировоззрения. Оно позволяет понять, как осуществляется постепенный переход от неживого неорганического мира к органическому, как эволюционируют живые существа и вместе с ними изменяются геологические процессы.

---

[7] Геология: учебник для студ. высш. учеб. заведений / Н. В. Короновский, Н. А. Ясаманов. – 7-е изд., перераб. – М.: Издательский центр «Академия», 2011. С. 6-7.

Велико и познавательно значение геологии как науки о Земле, ее строении, происхождении и развитии. Она затрагивает проблемы происхождения и эволюции жизни и природных условий. Геология всегда стояла в центре ожесточенной борьбы научных воззрений и научных школ против религиозных предрассудков.

Практическое значение геологии огромно и разнообразно. Весь арсенал современной науки и техники основан на использовании продуктов земных недр – нефти, угля, различных металлов, строительных материалов, подземных вод и др. Воды минеральных источников используют в лечебных и бальнеологических целях. Для поисков, разведки и извлечения разнообразного минерального сырья из земных недр требуется прежде всего разработка методов обнаружения залежей полезных ископаемых, которые необходимы для промышленности, сельского хозяйства и строительства.

Среди полезных ископаемых различают рудные, или металлические, из которых добывают различные металлы, и нерудные, или неметаллические. Из последних добывают удобрения, каменную соль, серу, строительные материалы, драгоценные (алмаз, рубин, сапфир, изумруд), полудрагоценные (аметист, циркон, топаз, цитрин, нефрит, малахит и др.) и поделочные камни (яшма, кварциты и др.), а также горючие полезные ископаемые (нефть, каменный и бурый уголь, горючие сланцы, газ). Подземные воды (пресные и минеральные) также являются полезными ископаемыми. Поисками залежей подземных вод и практическим их использованием занимается специальная отрасль геологии – гидрогеология. В особые научные дисциплины выделились геология рудных и геология нерудных месторождений, геология горючих полезных ископаемых. Без знания геологического строения территории не обходится ни одно строительство промышленных и гражданских зданий, транспортных магистралей, трубопроводов и средств связи. Эта особая отрасль геологии именуется инженерной геологией. Работами, проводимыми в районах развития многолетней мерзлоты, занимается такая наука, как мерзлотоведение.

Все перечисленные специальные научные дисциплины образуют самостоятельный раздел геологии, который называется *практической*, или *прикладной*, геологией.

ВАРИАНТ 2: ГЕОЛОГИЯ И РАЗВЕДКА МЕСТОРОЖДЕНИЙ ПОЛЕЗНЫХ ИСКОПАЕМЫХ[8]

Современная мировая экономика характеризуется неуклонным ростом потребления минерального сырья, расширением круга используемых в промышленности элементов, вовлечением в производство новых типов месторождений полезных ископаемых. Укрепление и совершенствование минерально-сырьевой базы России – основная задача геологической службы.

Обеспечение ресурсами и запасами не только действующих отраслей горнодобывающей промышленности, но и ее перспективных направлений требует оперативного решения проблемы освоения новых видов полезных ископаемых. Успешное осуществление геолого-разведочных работ возможно лишь при условии постоянного совершенствования теории и методов поисков и разведок месторождений полезных ископаемых. Результативность геолого-разведочной отрасли определяется уровнем научных

[8] Геология и разведка месторождений полезных ископаемых: учебник для студ. учреждений высш. проф. образования / [В. В. Авдонин, В. В. Мосейкин, Г. В. Ручкин и др.]; под ред. В. В. Авдонина. – М.: Издательский центр «Академия», 2011. С. 5-6.

и методических разработок, степенью использования современных поисково-разведочных средств.

Научные основы поисков и разведок месторождений полезных ископаемых созданы трудами нескольких поколений отечественных геологов, среди которых в первую очередь необходимо назвать Г. Д. Ажгирея, Я. Н. Белевцева, А. Г. Бетехтина, Ю. А. Билибина, П. П. Бурова, А. Б. Каждана, В. М. Крейтера, В. А. Обручева, А. П. Прокофьева, В. И. Смирнова, С. С. Смирнова, А. А. Якжина и др.

Многими ведущими учеными были написаны замечательные учебники и методические руководства по поискам и разведкам месторождений, не утратившие своего значения до настоящего времени. Тем не менее в последние годы произошли существенные изменения в самой структуре минерально-сырьевой базы, оценке перспектив использования природных ресурсов и методов их вовлечения в промышленное использование.

В геолого-разведочной отрасли можно отметить несколько областей, в которых наблюдаются наиболее значимые изменения.

Во-первых, это касается совершенствования теории и методики поисковых работ. Во-вторых, широкое внедрение компьютерных технологий во все направления геолого-разведочного процесса качественно изменило методику подсчета запасов и оценки месторождений на всех стадиях их освоения.

Существенные изменения происходят и в методике добычных работ, в особенности в связи с требованиями экологической безопасности.

Наконец, необходимо учитывать еще одно важное обстоятельство. Наряду с неуклонно возрастающей потребностью в различных видах минерального сырья отчетливо проявляется тенденция истощения минерально-сырьевой базы, снижения открываемости новых месторождений, вовлечения в промышленное производство неблагоприятных по геологической позиции месторождений и руд более низкого качества. Эти причины стимулируют повышенный интерес к минерально-сырьевому потенциалу Мирового океана. Вследствие интенсификации научно-исследовательских и поисково-разведочных работ в океане в последние годы сложилась качественно новая ситуация – возникла необходимость решения проблем освоения минерально-сырьевых ресурсов океана в практической плоскости, что ознаменовалось интенсивными усилиями по разработке теоретических основ, методики и технических средств морских геолого-разведочных работ.

Авторский коллектив настоящего учебника постарался отразить в нем все важнейшие достижения, касающиеся поисков, разведки и эксплуатации месторождений и характеризующие современное состояние геолого-разведочной отрасли.

Вариант 3: ОСНОВЫ ГОРНОГО ДЕЛА[9]

Полезные ископаемые, располагающиеся в земной коре в пределах территории страны, образуют ее минерально-сырьевую базу. Эти природные ресурсы называют богатством недр государства.

Добычу полезных ископаемых обеспечивают горно-добывающие отрасли промышленности, перспективы развития которых зависят прежде всего от состояния природных ресурсов. Их освоение играет важнейшую роль в развитии экономики России.

---

[9] Городниченко В. И., Дмитриев А. П. Основы горного дела: учебник для вузов. М.: Издательство «Горная Книга», Издательство московского государственного горного университета, 2008. С. 7-8.

В нашей стране выявлены в промышленных концентрациях все виды минерального сырья, используемого в мировой практике.

Оценка прогнозных ресурсов, которую сегодня осуществляют в основном до глубины освоенных промышленностью недр, составляющей для твердых полезных ископаемых около 1 км, свидетельствует о том, что в России в обозримом будущем исчерпания минеральных ресурсов не предвидится, тем более что результаты исследований сверхглубоких скважин подтверждают наличие промышленных концентраций полезных компонентов на глубинах до 10 км.

По данным Министерства природных ресурсов России, в нашей стране 60–70 % запасов важнейших видов полезных ископаемых сосредоточено в ограниченном числе крупных месторождений. В настоящее время сохраняют свое значение освоенные крупные месторождения полезных ископаемых и имеют большие перспективы развития месторождения в регионах Сибири, Дальнего Востока и Севера.

В Сибири находится около 84 % разведанных запасов угля России (категории А, В, Ci), из них бурых и каменных углей примерно поровну. В этих запасах сосредоточено до 90 % коксующихся углей России и около 85 % особо ценных для коксования углей марок ГЖ, Ж, КЖ, К, ОС.

В настоящее время в Сибири, включая республику Саха, добывается около 70 % углей России. Как считают эксперты, этот показатель будет возрастать в связи с сокращением добычи угля в европейской части страны, а также на Урале и Дальнем Востоке. Можно предположить, что основная роль в обеспечении потребностей страны в углях в будущем будет принадлежать Кузбассу.

Повышение эффективности производства имеет особое значение для горно-добывающих отраслей промышленности, которые обеспечивают топливом, минеральным сырьем и материалами многие отрасли экономики страны: черную и цветную металлургию, энергетику, химическую, строительных материалов, сельское хозяйство и др.

Результаты работы горных предприятий в значительной степени определяют уровень эффективности производства во всех других отраслях, потребляющих их продукцию.

Так, в общих затратах на производство цветных металлов затраты на добычу руды составляют более 50 %. В затратах на производство электроэнергии 60–70 % составляют затраты на топливо.

Повышение эффективности горного производства должно осуществляться путем его технического перевооружения, обеспечивающего снижение затрат на производство продукции, повышение качества продукции, экономное и рациональное использование трудовых и материальных ресурсов, комплексное освоение богатства земных недр.

Задание 2. *Отредактируйте предложения таким образом, чтобы они соответствовали научному стилю, запишите исправленный вариант. Определите, с чем связаны допущенные ошибки.*

1. В своей курсовой работе я хотел бы ответить на очень актуальные в наше нелегкое время вопросы. **2.** Авторы этих статей абсолютно неправильно думают, что только их точка зрения имеет право на существование. **3.** Выводы оказались неожиданными, на первый взгляд просто сумасшедшими. **4.** Однако вначале необходимо разобраться, есть ли угроза энергетического голода. **5.** Мне кажется, что первый способ решения проблемы более целесообразный. **6.** Стоит представить, а какой будет польза от этого изобретения. **7.** Компьютерный вирус – это сильный паразит! **8.** Современное состояние экономики,

энергетики и экологии выдвигает необходимость проведения интердисциплинарных исследований. **9.** Это приводит к необходимости изыскания и выделения огромных усилий общества, чтобы противостоять результатам экологически опасных действий. **10.** В настоящее время сетевые технологии претерпевают бурное развитие. **11.** Свобода в современной России – это не столько свобода сотрудничества и доброжелательного диалога, как своевольное навязывание своего понимания свободы ради сокрушения чужой. **12.** Математическая модель включала в себя систему уравнений, описывающая течение газа около криволинейной поверхности. **13.** Земля должна рассматриваться как некая квазизамкнутая система, ресурс жизнеобеспечения которой большой, но ограничен. **14.** Изучение новых материалов дает свои плоды. **15.** Используя метод аналогий, на кафедре систем управления разработан комплекс программных средств для изучения систем путем их моделирования.

ТЕМА 11. ОФИЦИАЛЬНО-ДЕЛОВОЙ СТИЛЬ

Цель – познакомиться со спецификой официально-делового стиля, научиться определять основные стилевые и языковые особенности документов, их жанр, видеть реквизиты.

КОНСПЕКТ следующего материала к занятию (основные понятия выделены в тексте):

Официально-деловой стиль – это стиль, который обслуживает правовую и административно-общественную сферы деятельности. Он используется при написании документов, деловых бумаг и писем в государственных учреждениях, суде, а также в разных видах делового устного общения.

Среди книжных стилей официально-деловой стиль выделяется относительной устойчивостью и замкнутостью. С течением времени он, естественно, подвергается некоторым изменениям, но многие его черты: исторически сложившиеся жанры, специфическая лексика, морфология, синтаксические обороты – придают ему в целом консервативный характер.

Основные стилевые черты официально-делового стиля:

– **объективный**, **абстрагированный (неличный) характер изложения**, который проявляется в отсутствии субъективных оценок при передаче содержания, в безличности языкового выражения (отсутствуют местоименные и глагольные формы 2-го лица, ограничены – 1-го лица);

– **точность и детальность изложения**, которые не допускают каких-либо разночтений; быстрота понимания не является важной, так как заинтересованный человек в случае необходимости прочитает документ несколько раз, стремясь к полному пониманию;

– **стандартизированность**, **стереотипность изложения**, которая проявляется в том, что разнородные явления жизни в официально-деловом стиле укладываются в ограниченное количество стандартных форм (*анкета*, *справка*, *инструкция*, *заявление*, *деловое письмо* и т. д.);

– **долженствующе-предписующий характер изложения**, т. е. **волюнтативность** (выражение воли), которая в текстах выражается семантически (подбором слов) и грамматически (формы первого лица глагола – *предлагаю*, *приказываю*, *поздравляю*; формами должествования – *надлежит*, *необходимо*, *следует*, *предлагается*);

– **отсутствие выражения эмоций и оценок** (не употребляются эмоционально-экспрессивные средства).

Эти черты находят свое выражение 1) в отборе языковых средств (лексических, морфологических и синтаксических); 2) в оформлении деловых документов.

Основные языковые особенности официально-делового стиля:

Языковые особенности	Примеры
Лексические	
1) языковые штампы (канцеляризмы, клише)	*ставить вопрос, на основании решения, по собственному желанию, по семейным обстоятельствам, входящие-исходящие документы, контроль за исполнением возложить, по истечении срока* и др.
2) профессиональная терминология	*недоимка, алиби, черный нал, теневой бизнес, жилищный найм, прокурорский надзор, единовременное пособие* и др.
3) архаизмы	*оным удостоверяю, сей документ, в надлежащем виде, во избежание* и др.
4) тяготение к использованию родовых понятий с широкой и бедной семантикой	*прибыть* (вместо *приехать, прилететь, прийти* и т. д.), *транспортное средство* (вместо *автобус, самолет, «Волга»* и т. д.), *населенный пункт* (вместо *деревня, город, село* и т. д.), *помещение (вместо: квартира, цех, ангар, вестибюль, кров, обитель, апартаменты и т. д.)*
Морфологические	
1) существительные-названия людей по признаку, обусловленному действием	*налогоплательщик, ответчик, арендатор, свидетель* и др.
2) существительные, обозначающие должности и звания в форме мужского рода	*сержант полиции Ушакова, инспектор Неверова, ответчик Прошина* и др.
3) отглагольные существительные с частицей *не-*	*нелишение, неявка, несоблюдение, непризнание* и др.
4) производные предлоги	*в связи, в течение, за счет, в силу, по мере, в отношении, на основании* и др.
5) инфинитивные конструкции	*провести осмотр, оказать помощь, доказать невиновность* и др.
6) глаголы настоящего времени в значении обычно производимого действия	*обвиняемому обеспечивается право на защиту, за неуплату взимается штраф* и др.
7) сложные слова, образованные от двух и более основ	*бракосочетание, правонарушение, налогообложение, землепользование, пассажироперевозки, дачевладелец,*

	нетрудоспособность, работодатель, квартиросъемщик, материально-технический, осенне-зимний, ремонтно-эксплуатационный, вышеуказанный, нижепоименованный и др.
8) нанизывание существительных с суффиксом *-ние*	*Приготовлением к преступлению признается приискание и приспособление средств или орудий или умышленное создание условий для совершения преступлений....*
9) гигантский пласт официальных наименований номенклатуре учреждений, профессий, должностей и т. п.	*Российское акционерное общество «Единая энергетическая система России», Открытое акционерное общество «Нефтяная компания «Лукойл», Всероссийский научно-исследовательский институт документоведения и архивного дела, главный научный сотрудник, заместитель командира полка по инженерной службе, главный специалист сектора делопроизводства компании, председатель Военной коллегии Верховного Суда Российской Федерации, депутат Государственной Думы РФ и др.*
10) широкое использование аббревиатур	*РФ, МИД, МЧС, ФСБ, РЖД, Сбербанк, МОК, СМИ, РПЦ, УГГУ, ЕГЭ, ОСАГО, ТРЦ, ТК, УФМС, МОУ, ФГБОУ, ГТО, ГОСТ, ФГОС, КамАЗ, Роспечать и др.*
11) употребление цепочки имен существительных в родительном падеже	*Для применения (род. п.) мер (род. п.) общественного воздействия (род. п.); в целях широкой гласности (род. п.) работы (род. п.) Министерства (род. п.) высшего образования (род. п.); результаты деятельности (род. п.) органов (род. п.) налоговой полиции (род. п.)* и др.
Синтаксические	
1) употребление простых предложений с однородными членами, причем ряды этих однородных членов могут быть весьма распространенными (до 8–10)	*Объектами общей собственности крестьянского хозяйства является имущество: земельный участок, насаждения, хозяйственные или иные постройки, мелиоративные и другие сооружения, продуктивный и рабочий скот, птица, сельскохозяйственная и иная техника, оборудование, транспортные средства, инвентарь и другое имущество* и др.

2) наличие пассивных конструкций	*платежи вносятся в указанное время, сроки выплат установлены на год* и др.
3) преобладание сложных предложений, в особенности сложноподчиненных, с придаточными условия	*При наличии спора о размерах причитающихся уволенному работнику сумм администрация обязана уплатить указанное в настоящей статье возмещение в том случае, если спор решен в пользу работника*.

Документ – зафиксированная на материальном носителе информация с реквизитами, позволяющими её идентифицировать.

Форма документа (схема, отражающая семантико-информативную структуру текста) предоставляет в распоряжение его составителя определенный набор **реквизитов** (необходимые элементы оформления документа) и определенную их **композицию** (последовательность и порядок их размещения в тексте). Состав реквизитов, требования к реквизитам и бланкам документов устанавливаются ГОСТом. В настоящее время это ГОСТ Р 6.30-2003 «Унифицированные системы документации. Унифицированная система организационно-распорядительной документации. Требования к оформлению документов».

	Состав реквизитов документа
1.	Государственный герб Российской Федерации
2.	Герб субъекта Российской Федерации
3.	Эмблема организации или товарный знак
4.	Код организации
5.	Основной государственный регистрационный номер юридического лица (ОГРН)
6.	Идентификационный номер налогоплательщика / код причины постановки на учет (ИНН / КПП)
7.	Код формы документа
8.	Наименование организации
9.	Справочные данные об организации
10.	Наименование вида документа (жанр документа)
11.	Дата составления документа
12.	Регистрационный номер документа
13.	Ссылка на регистрационный номер или дату документа
14.	Место составления или издания документа
15.	Адресат
16.	Гриф утверждения документа
17.	Резолюция
18.	Заголовок к тексту
19.	Отметка о контроле
20.	Текст документа
21.	Отметка о наличии приложения
22.	Подпись
23.	Гриф согласования документа
24.	Визы согласования документа
25.	Оттиск печати

26.	Отметка о заверении копии
27.	Отметка об исполнителе
28.	Отметка об исполнении документа и направлении его в дело
29.	Отметка о поступлении документа в организацию
30.	Идентификатор электронной копии документа

Состав реквизитов конкретного документа определяется его видом и назначением. К наиболее частотным реквизитам можно отнести: **адресата**, **адресанта**, **название жанра документа**, **основной текст документа**, **список приложений**, **дату** и **подпись**. Логическому делению текста способствует его рубрикация, деление на части с помощью внутренних заголовков, подзаголовков, нумерация или графически единообразное выделение всех однотипных частей.

Способы классификации документов:

1. ***По месту составления***: *внутренние* и *внешние* документы. **Внутренний** документ создаётся в рамках одной организации, где работают и составитель, и адресат текста (*приказы администрации предприятия, служебные записки, должностные инструкции* и др). **Внешние** документы предназначаются адресатам, работающим на других предприятиях (*все виды деловых писем, приказы и распоряжения вышестоящих организаций* и др.).

2. ***По содержанию***: *простые* и *сложные*. **Простые** документы посвящены решению одного вопроса (*заявление, объяснительная записка* и другие виды личной документации), **сложные** – двух и более (*приказы*, *письма*, *инструкции*).

3. ***По форме***: *индивидуальные* и *типовые*. **Индивидуальные** документы предполагают некоторую самостоятельность текста и элементы творческого подхода, что не исключает их стандартизованности (*отдельные виды писем, служебных и докладных записок*). **Типовые** документы строятся на базе заранее заданного текста путём видоизменения его отдельных элементов; чаще всего эти документы одинаковы для групп однородных предприятий (*штатное расписание, положение о персонале* и др.). Если в типовом документе постоянные элементы отпечатаны типографским способом, а для переменных предусмотрены пробелы, которые заполняются при его составлении, то такой документ называют **трафаретным** (*анкеты, некоторые виды справок, трудовые договоры*).

4. ***По срокам исполнения***: *срочные* и *бессрочные*. В **срочных** документах содержится указание на выполнение некоторых действий в ограниченный временной период (*распоряжения, указания* и др.). Действие **бессрочных** документов не ограничено временными рамками (*указы, законы, некоторые виды инструкций*).

5. ***По происхождению***: *служебные* и *личные*. **Служебные** документы направлены на реализацию интересов организации (*приказы, деловые письма, контракты*). **Личные** документы, как правило, отражают взаимодействие отдельного физического лица с официальными органами или другими лицами (*заявление, доверенность, расписка, объяснительная записка* и др.).

6. ***По виду оформления***: *подлинник* (подписанный и надлежащим образом оформленный экземпляр документа, составленный в первый раз), *копия* (абсолютно точно воспроизводит подлинник, но имеет ограниченную юридическую силу, за исключением нотариально заверенных.), *дубликат* (копия, имеющая одинаковую силу с подлинником, выдающаяся в случае его утери) и *выписки* (воспроизведение только одной из частей подлинника).

7. ***По функции***: **организационные** документы, направленные на регламентацию деятельности организации или предприятия (*устав, положение, штатное расписание, положение о персонале, должностную инструкцию*), **распорядительные** документы, содержащие конкретные распоряжения (*приказы, распоряжения, указания, решения*)., **информационно-справочные** документы, документы **по персоналу предприятия** (*трудовой договор, личные карточки, учётные карточки, анкеты*), **письма**, **договоры**.

Задание 1. *Проанализируйте текст официально-делового стиля:*

1. *Укажите характеристику данного текста с точки зрения классификации документов.*

2. *Обозначьте реквизиты и композиционные элементы государственного документа.*

3. *Опишите стилевые и языковые особенности текста*[10].

Федеральный закон от 1 июня 2005 г. N 53-ФЗ
«О государственном языке Российской Федерации»

С изменениями и дополнениями от: 2 июля 2013 г., 5 мая 2014 г.
Принят Государственной Думой 20 мая 2005 года
Одобрен Советом Федерации 25 мая 2005 года

Настоящий Федеральный закон направлен на обеспечение использования государственного языка Российской Федерации на всей территории Российской Федерации, обеспечение права граждан Российской Федерации на пользование государственным языком Российской Федерации, защиту и развитие языковой культуры.

Статья 1. Русский язык как государственный язык Российской Федерации

1. В соответствии с Конституцией Российской Федерации государственным языком Российской Федерации на всей ее территории является русский язык.

2. Статус русского языка как государственного языка Российской Федерации предусматривает обязательность использования русского языка в сферах, определенных настоящим Федеральным законом, другими федеральными законами, Законом Российской Федерации от 25 октября 1991 года N 1807-I «О языках народов Российской Федерации» и иными нормативными правовыми актами Российской Федерации, его защиту и поддержку, а также обеспечение права граждан Российской Федерации на пользование государственным языком Российской Федерации.

3. Порядок утверждения норм современного русского литературного языка при его использовании в качестве государственного языка Российской Федерации, правил русской орфографии и пунктуации определяется Правительством Российской Федерации.

4. Государственный язык Российской Федерации является языком, способствующим взаимопониманию, укреплению межнациональных связей народов Российской Федерации в едином многонациональном государстве.

5. Защита и поддержка русского языка как государственного языка Российской Федерации способствуют приумножению и взаимообогащению духовной культуры народов Российской Федерации.

---

[10] Возможна работа по вариантам: 1 вариант – анализ Статьи 1; 2 вариант – анализ Статьи 3; 3 вариант – анализ статьи 4.

6. При использовании русского языка как государственного языка Российской Федерации не допускается использование слов и выражений, не соответствующих нормам современного русского литературного языка (в том числе нецензурной брани), за исключением иностранных слов, не имеющих общеупотребительных аналогов в русском языке.

7. Обязательность использования государственного языка Российской Федерации не должна толковаться как отрицание или умаление права на пользование государственными языками республик, находящихся в составе Российской Федерации, и языками народов Российской Федерации.

<…>

Статья 3. Сферы использования государственного языка Российской Федерации

1. Государственный язык Российской Федерации подлежит обязательному использованию:

1) в деятельности федеральных органов государственной власти, органов государственной власти субъектов Российской Федерации, иных государственных органов, органов местного самоуправления, организаций всех форм собственности, в том числе в деятельности по ведению делопроизводства;

2) в наименованиях федеральных органов государственной власти, органов государственной власти субъектов Российской Федерации, иных государственных органов, органов местного самоуправления, организаций всех форм собственности;

3) при подготовке и проведении выборов и референдумов;

4) в конституционном, гражданском, уголовном, административном судопроизводстве, судопроизводстве в арбитражных судах, делопроизводстве в федеральных судах, судопроизводстве и делопроизводстве у мировых судей и в других судах субъектов Российской Федерации;

5) при официальном опубликовании международных договоров Российской Федерации, а также законов и иных нормативных правовых актов;

6) во взаимоотношениях федеральных органов государственной власти, органов государственной власти субъектов Российской Федерации, иных государственных органов, органов местного самоуправления, организаций всех форм собственности и граждан Российской Федерации, иностранных граждан, лиц без гражданства, общественных объединений;

7) при написании наименований географических объектов, нанесении надписей на дорожные знаки;

8) при оформлении документов, удостоверяющих личность гражданина Российской Федерации, за исключением случаев, предусмотренных законодательством Российской Федерации, изготовлении бланков свидетельств о государственной регистрации актов гражданского состояния, оформлении документов об образовании и (или) о квалификации установленного в соответствии с Федеральным законом от 29 декабря 2012 года N 273-ФЗ «Об образовании в Российской Федерации» образца, а также других документов, оформление которых в соответствии с законодательством Российской Федерации осуществляется на государственном языке Российской Федерации, при оформлении адресов отправителей и получателей телеграмм и почтовых отправлений, пересылаемых в пределах Российской Федерации, почтовых переводов денежных средств;

9) в продукции средств массовой информации;

9.1) при показах фильмов в кинозалах;

9.2) при публичных исполнениях произведений литературы, искусства, народного творчества посредством проведения театрально-зрелищных, культурно-просветительных, зрелищно-развлекательных мероприятий;

10) в рекламе;

11) в иных определенных федеральными законами сферах.

1.1. В сферах, указанных в пунктах 9, 9.1, 9.2 и 10 части 1 настоящей статьи, и в иных предусмотренных федеральными законами случаях наряду с государственным языком Российской Федерации могут использоваться государственные языки республик, находящихся в составе Российской Федерации, другие языки народов Российской Федерации, а в случаях, предусмотренных законодательством Российской Федерации, также иностранные языки.

<…>

Статья 4. Защита и поддержка государственного языка Российской Федерации

В целях защиты и поддержки государственного языка Российской Федерации федеральные органы государственной власти в пределах своей компетенции:

1) обеспечивают функционирование государственного языка Российской Федерации на всей территории Российской Федерации;

2) разрабатывают и принимают федеральные законы и иные нормативные правовые акты Российской Федерации, разрабатывают и реализуют направленные на защиту и поддержку государственного языка Российской Федерации соответствующие федеральные целевые программы;

3) принимают меры, направленные на обеспечение права граждан Российской Федерации на пользование государственным языком Российской Федерации;

4) принимают меры по совершенствованию системы образования и системы подготовки специалистов в области русского языка и преподавателей русского языка как иностранного языка, а также осуществляют подготовку научно-педагогических кадров для образовательных организаций с обучением на русском языке за пределами Российской Федерации;

5) содействуют изучению русского языка за пределами Российской Федерации;

6) осуществляют государственную поддержку издания словарей и грамматик русского языка;

7) осуществляют контроль за соблюдением законодательства Российской Федерации о государственном языке Российской Федерации, в том числе за использованием слов и выражений, не соответствующих нормам современного русского литературного языка, путем организации проведения независимой экспертизы;

8) принимают иные меры по защите и поддержке государственного языка Российской Федерации.

<…>

Президент Российской Федерации В. Путин

Задание 2. *Проанализируйте следующий текст*[11]*:*

1. *Обозначьте реквизиты и структурно-содержательные элементы документа.*

2. *Опишите стилевые и языковые особенности.*

[11] Текст Регламента приводится без изменений и исправлений.

3. *Имеются ли в тексте документа средства, не соответствующие требованиям официально-делового стиля? Докажите свою точку зрения.*

УТВЕРЖДАЮ:
Ректор УГГУ**,** профессор
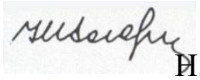
_____ Н.П. Косарев

РЕГЛАМЕНТ
ношения форменной одежды преподавателями,
сотрудниками и студентами УГГУ

1. Общие положения

Форменная одежда УГГУ – важнейший наряду с флагом и гербом символ корпоративной чести и достоинства, принадлежности преподавателей, сотрудников и студентов к высшему учебному заведению – Уральскому государственному горному университету.

Ношение форменной одежды в установленных случаях является почетным правом и обязанностью (моральным долгом) всех преподавателей, сотрудников и студентов УГГУ, облегченных этим доверием. По решению ректора почетное право ношения форменной одежды предоставляется заслуженным выпускникам.

Отказ от форменной одежды рассматривается как пренебрежение горняцким единством и неуважение к корпоративной символике Уральского государственного горного университета.

2. Руководящий состав университета: члены Ученого совета, включая ректорат, деканов, заведующих кафедрами, представителей студенческого, ветеранского и профсоюзного актива, а также руководителя управления отделов и служб, не входящие в Ученый совет, обязаны носить форму в следующих случаях:

- на всех рабочих совещаниях, проводимых ректором, первым проректором и проректором по научной работе;
- на заседаниях Ученого совета и Президиума Ученого совета университета, ученых советах факультетов;
- на торжественных собраниях сотрудников и студентов, митингах, конференциях, проводимых по планам ректората и деканатов;
- при участии в совещаниях, конференциях, торжественных собраниях и других официальных мероприятиях, проводимых органами власти, а также политическими, общественными и научными организациями.

3. Преподаватели университета, имеющие форму, обязаны быть в форменной одежде в следующих случаях:

- во время лекционных занятий;
- при участии в собраниях студентов, преподавателей, конференциях и митингах;
- при посещениях ректората и деканатов.

4. Сотрудники из числа административно-управленческого персонала (помощники ректора, проректоров, референты, секретари) обязаны быть в форменной одежде в следующих случаях:

– при нахождении на рабочем месте в дни проведения крупных общеуниверситетских мероприятий, при приеме делегаций, гостей и в иных случаях по распоряжению ректора;
– при участии, в том числе при орг. техническом обеспечении заседании Ученого совета и ректорских совещаний;
– при сопровождении ректора, проректоров во время официальных мероприятий вне университета.

5. Студенты – представители студенческого актива, имеющие форму, обязаны быть в форменной одежде:
– при посещении ректората, деканатов;
– на всех официальных мероприятиях, проводимых в университете;
– при участии в официальных мероприятиях, проводимых вне стен университета органами власти, политическими, общественными, научными и образовательными учреждениями.

6. По собственной инициативе студенты, сотрудники и преподаватели университета могут находиться в форменной одежде во всех случаях, если это не наносит ущерба почетному статусу формы и ее функциональному назначению.

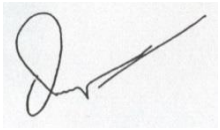

Ученый секретарь совета, профессор О. В. Ошкордин
28.09.2005 г.

Задание 3. *Проанализируйте текст[12] с точки зрения использованных языковых средств, характерных для официально-делового стиля. Опишите средства, с помощью которых в тексте реализуется такая стилевая черта, как волюнтативность.*

Есть ли в Правилах отступления от требований официально-делового стиля? Подтвердите свою точку зрения, опираясь на текст документа.

Правила внутреннего распорядка обучающихся
в ФГБОУ ВПО «Уральский государственный горный университет»
Дата введения 01 сентября 2014 года

<…>

5. Основные права и обязанности обучающихся

5.1 Права обучающихся

Обучающиеся в университете имеют право:

[12] Текст Правил внутреннего распорядка приводится без изменений и исправлений.

– получать образование в соответствии с ГОС и ФГОС (в т. ч. актуализированными ФГОС) обучаться в пределах этих стандартов по индивидуальным учебным планам, ускоренным курсам обучения;

– бесплатно пользоваться библиотечно-информационными ресурсами, получать дополнительные (в том числе платные) образовательные услуги;

– участвовать в управлении университетом;

– свободно выражать собственные мнения и убеждения;

– выбирать факультативные (необязательные для данного направления подготовки (специальности) и элективные (избираемые в обязательном порядке) курсы, предлагаемые факультетом и кафедрой;

– участвовать в формировании содержания своего образования при условии соблюдения требований ГОС и ФГОС (в т. ч. актуализированными ФГОС) среднего профессионального и высшего образования; указанное право может быть ограничено условиями договора, заключенного между студентом и физическим или юридическим лицом, оказывающим ему содействие в получении образования и последующем трудоустройстве;

– осваивать помимо учебных дисциплин по избранным направлениям подготовки (специальностям) любые другие учебные дисциплины, преподаваемые в университете, в порядке, предусмотренном Уставом, а также преподаваемые в других высших учебных заведениях (по согласованию между их руководителями);

– определять по согласованию с деканатом и кафедрами набор дисциплин по специальности в пределах, установленных учебным планом, а также посещать дополнительно любые виды учебных занятий, проводимых в университете;

– ставить перед деканом и ректором, руководителем территориально обособленного учебного подразделения вопрос о замене преподавателей, не обеспечивающих должное качество учебного материала, нарушающих расписание занятий, иные правила организации учебно-воспитательного процесса;

– участвовать в обсуждении и решении важнейших вопросов деятельности университета и его обособленных структурных подразделений, в том числе через общественные организации и органы управления;

– бесплатно пользоваться услугами учебных, научных, лечебных и других подразделений университета в порядке, установленном Уставом;

– принимать участие во всех видах научно-исследовательских работ, конференциях, симпозиумах;

– совмещать учебу с профессиональной деятельностью и иной работой;

– представлять свои работы для публикации, в том числе в изданиях университета;

– обжаловать приказы и распоряжения администрации высшего учебного заведения в установленном законодательством РФ порядке;

– переходить с платного договорного обучения на бесплатное обучение в порядке, предусмотренном Уставом университета;

– получать от университета информацию о положении дел в сфере занятости населения и возможностях трудоустройства по специальности в соответствии с заключенными договорами и законодательством о занятости выпускников образовательных учреждений.

Обучающиеся в университете по заочной форме, выполняющие учебный план, имеют право на дополнительный оплачиваемый и не оплачиваемый отпуск по месту работы, на сокращенную рабочую неделю и на другие льготы, которые предоставляются в порядке, устанавливаемом законодательством РФ (ст. 173-176 ТК РФ).

Обучающиеся в университете имеют право на свободное посещение мероприятий, не предусмотренных учебным планом.

Обучающиеся в университете имеют право на перевод в другое образовательное учреждение, реализующее образовательную программу соответствующего уровня, при согласии этого образовательного учреждения и успешном прохождении ими аттестации.

Обучающиеся в университете по очной форме обучения имеют право на получение отсрочки от призыва на военную службу в соответствии с Федеральным законом «О воинской обязанности и военной службе».

5.2 Обязанности обучающихся

Обучающиеся в университете обязаны:

– добросовестно посещать учебные занятия, глубоко овладевать теоретическими знаниями, практическими навыками и современными методами для работы по избранной специальности;

– выполнять в установленные сроки все виды заданий, предусмотренных соответствующими учебными планами и программами обучения;

– постоянно повышать общую культуру, нравственность и физическое совершенство;

– нетерпимо относиться к недостаткам в учебно-воспитательном процессе и быту;

– бережно и аккуратно относиться к учебным и иным помещениям, оборудованию, учебным пособиям, литературе, приборам, другому имуществу университета; без соответствующего разрешения студентам запрещается выносить предметы и оборудование из лабораторий, кабинетов, аудиторий, учебных, бытовых корпусов и других помещений;

– нести материальную ответственность за ущерб, причиненный имуществу университета в соответствии с нормами действующего законодательства;

– незамедлительно сообщать в администрацию университета о возникновении ситуации, представляющей угрозу жизни и здоровью людей, сохранности имущества университета;

– соблюдать требования Устава университета, настоящие Правила и Правила проживания в общежитиях;

– поддерживать деловую репутацию, честь и престиж университета.

Обучающиеся в территориально обособленном учебном подразделении университета (филиале) помимо указанных выше правомочий пользуются правами и исполняют обязанности, предусмотренные Положением о соответствующем структурном подразделении или договорами о профессиональной подготовке, включая договоры на индивидуальную подготовку специалиста.

При неявке на занятия по уважительным причинам обучающийся ставит об этом в известность декана факультета, руководителя (уполномоченного работника) иного учебного структурного подразделения и в первый день явки на учебу представляет данные о причине неявки и документы установленного образца (справки, письма, телеграммы и т. п.), содержащие сведения оправдательного характера.

5.3 Требования к ношению формы

Обучающиеся в университете должны быть дисциплинированными и опрятными, вести себя достойно в университете, на улице, в общественном месте и в быту. В соответствии с решением Ученого совета университета от 25.06.2004 года, обучающиеся обязаны носить форменную одежду в ниже перечисленных случаях:

– на всех совещаниях, проводимых ректором, проректорами и деканами факультетов;

– на торжественных собраниях коллектива, митингах и конференциях;

– при участии в совещаниях, конференциях, торжественных собраниях и иных официальных мероприятиях, проводимых органами власти, а также общественными и научными организациями, на которых обучающиеся университета являются его представителями;

– при участии, в т. ч. организационно-техническом обеспечении заседаний Ученого совета университета и ректорских совещаний; при сопровождении ректора, проректоров во время официальных мероприятий вне университета.

– в иных случаях по распоряжению ректора.

По собственной инициативе обучающиеся университета могут находиться в форменной одежде в иных случаях, если это не наносит ущерба почетному статусу формы и её функциональному назначению.

Запрещается ношение предметов формы одежды измененных или неустановленных образцов, а также знаков различия, не предусмотренных Положением о форменной одежде.

<…>

ТЕМА 12. ОФОРМЛЕНИЕ ДЕЛОВЫХ БУМАГ

Цель – научиться оформлять основные жанры деловых бумаг.

КОНСПЕКТ следующего материала к занятию (требуется записать определение, основные реквизиты и образец):

Заявление – это документ, содержащий просьбу, предложение или жалобу какого-либо лица.

Заявление, как и большинство деловых бумаг, составляется в произвольной форме от руки или печатается на листе бумаги формата А4.

Основные реквизиты заявления:

1. Сведения об адресате (должность, фамилия, инициалы).

2. Сведения об адресанте (должность, ФИО полностью, в некоторых случаях адрес или другая контактная информация).

3. Наименование жанра документа.

4. Основной текст заявления с точным изложением просьбы, предложения или жалобы.

5. Опись приложений к документу, если они имеются.

6. Дата.

7. Подпись.

Образец оформления заявления

Декану ФГиГ
проф. Фролову С. Г.
от студента группы МПГ-22
Волкова Михаила Владимировича

Заявление

Прошу отпустить меня с занятий на 3 дня с 25 по 27 октября 2023 года в связи с участием в областных соревнованиях по футболу.

Копию справки-вызова прилагаю.

01.10.2023 г.

Доверенность – это документ, выдаваемый одним лицом (доверителем) другому лицу (доверенному) для представительства перед третьими лицами и дающий право доверенному лицу действовать от имени доверителя.

Доверенность предоставляет полномочия доверенному лицу предпринимать за доверителя какое-либо действие. В зависимости от вида полномочий различают три вида доверенности: 1) **разовая** (дает право на совершение одного конкретного действия), 2) **специальная** (дает право на совершение однородных действий), 3) **генеральная** (дает право на общее управление имуществом доверителя).

Основные реквизиты разовой доверенности:

1. Наименование жанра документа.

2. Наименование доверителя (ФИО полностью, должность, паспортные данные, адрес регистрации или проживания).

3. Наименование доверенного лица (ФИО полностью, должность, паспортные данные, адрес регистрации или проживания).

4. Формулировка доверяемой функции.

5. Дата.

6. Подпись.

Образец оформления разовой доверенности

Доверенность

Я, Зорянова Евгения Михайловна, студентка группы ВД-21 (паспорт: серия 3209 № 345177, выдан Отделом УФМС России по Свердловской области в Чкаловском районе гор. Екатеринбурга 09.06.2016 г., проживающая по адресу: г. Екатеринбург, ул. 8 марта, д. 104, кв. 190), доверяю Соловчуку Сергею Станиславовичу, студенту группы ГМО-21-1 (паспорт: серия 5404 № 654321, выдан Железнодорожным РУВД г. Ульяновска 13.09.2016 г., проживающему по адресу: г. Екатеринбург, ул. Сулимова, д. 63, кв. 77), получить в кассе УГГУ мою стипендию за март 2023 года.

25.02.2023 г.

Расписка – это документ, подтверждающий произведенное кем-либо определенное действие (получение ценных предметов).

Расписка всегда составляется от руки. Если она имеет особо важное значение, ее необходимо заверить.

Основные реквизиты расписки:

1. Наименование жанра документа.

2. Наименование лица, получившего ценности (ФИО полностью, должность, паспортные данные, адрес регистрации или проживания).

3. Наименование лица, выдавшего ценности (ФИО полностью, должность, паспортные данные, адрес регистрации или проживания).

4. Точное наименование полученных ценностей с указанием количества (цифрами и прописью).

5. Дата, до которой необходимо вернуть полученные ценности.

6. Дата.

7. Подпись.

Образец оформления расписки

Расписка

Я, Воробьева Наталия Александровна, студентка группы ГПЭ-22 (паспорт: серия 5009 № 2435672, выдан отделом УФМС Ленинского района г. Новосибирска 25.09.2017 г., проживающая по адресу: Свердловская область, г. Первоуральск, ул. Горького, д. 7, кв. 5), получила от Штиппеля Артемия Павловича, инженера кафедры ГД (паспорт: серия 6507 № 575849, выдан Отделом УФМС России по Свердловской области в Кировском районе г. Екатеринбурга 07.10.2014 г., проживающего по адресу: г. Екатеринбург, пер. Красный, д. 34, кв. 33), 10 000 (десять тысяч) рублей.

Обязуюсь вернуть указанную сумму до 31 декабря 2023 г.

07 ноября 2023 г.

Докладная записка – это документ, информирующий адресата о сложившейся ситуации, а также содержащий выводы и предложения составителя.

Основной текст докладной записки делится на две части:

- в первой излагаются причины, послужившие поводом для ее написания;
- во второй анализируется сложившаяся ситуация, содержатся выводы и предложения о действиях, которые необходимо предпринять.

Основные реквизиты докладной записки:

1. Сведения об адресате (должность, фамилия, инициалы).

2. Наименование жанра документа.

3. Основной текст, состоящий из двух смысловых частей.

4. Опись приложений к документу, если они имеются.

5. Подпись автора документа, состоящая из трех частей (должность, собственно личная подпись и расшифровка подписи).

6. Дата.

Образец оформления докладной записки

Ректору УГГУ
проф. Душину А. В.

Докладная записка

22 декабря 2022 г. примерно в 12.30 я сдал свой пуховик в гардероб 4 учебного корпуса. Через два часа (после окончания праздничных мероприятий) я попытался получить пуховик по бирке, но его не оказалось на вешалке. Студенты, дежурившие в гардеробе в тот день, отказались объяснять, что произошло и куда пропала моя одежда.

Прошу разобраться в сложившейся ситуации и помочь с поисками пуховика.

Описание прилагается.

Студент группы ОПИ-21 *Вутенко* */Вутенко Б. Н./*
23 декабря 2022 г.

Объяснительная записка – это документ, объясняющий причины какого-либо события, факта, поступка (нарушения трудовой или учебной дисциплины, невыполнение задания, поручения и т. д.).

Основной текст объяснительной записки делится на две части:

- в первой излагаются, констатируются факты нарушения;
- во второй объясняются причины нарушения.

Основные реквизиты объяснительной записки:

1. Сведения об адресате (должность, фамилия, инициалы).

2. Наименование жанра документа.

3. Основной текст, состоящий из двух смысловых частей.

4. Опись приложений к документу, если они имеются.

5. Подпись автора документа, состоящая из трех частей (должность, собственно личная подпись и расшифровка подписи).

6. Дата.

Образец оформления объяснительной записки

Зав. кафедрой ИЯДК
доц. Юсуповой Л. Г.

Объяснительная записка

03.03.2023 г. я не явилась на практическое занятие по иностранному языку по причине транспортной аварии на перекрестке улиц Малышева и Гагарина.

Выданную транспортным предприятием справку прилагаю.

Студентка группы ШС-22 *Вуттт* */Вайслер Ю. М./*

04.03.2023 г.

Задание 1. *Напишите от своего имени следующие жанры деловых бумаг:*

а) заявление с просьбой продлить Вам сессию на неделю;

б) заявление с просьбой принять Вас на работу;

в) доверенность на получение Вашей стипендии в этом месяце;

г) расписку в получении Вами образцов минералов для выполнения лабораторной работы;

д) докладную записку о пропаже Ваших личных вещей из аудитории;

е) объяснительную записку о пропуске Вами занятий в течение недели;

ж) объяснительную записку о неявке на экзамен.

Задание 2. *Исправьте допущенные ошибки в оформлении и содержании следующих документов. Обратите внимание на нарушение разного типа языковых норм (орфографических, пунктуационных, лексических и грамматических). Запишите исправленный вариант.*

Текст 1

Декану УГТУ
От студента III курса очной формы обучения факультета горно технологического
Волк Василия Васильевича

заявление

В связи с отъездом на лидерские сборы очень прошу разрешить не посещать мне занятия на следующей неделе.

09.09.22 г. *Вуттт*

Текст 2

Ректору УГТУ
А. В. Душину

доверенность.

Я, Задорин Виктор, студент УГТУ, даю право на получение получаемой мной стипендии студенту Гудину Александру Геннадьевичу (паспорт 6509 номер 124338, ул. Мира, 90-1).

1.5.23 г. *Задорин В. З./*

Текст 3

Кафедре ИЯДК

расписка

Я – Пустник Валентин Тимурович, прошу выдать мне учебные пособия для практических занятий. Автор – Мясникова Юлия Марковна в размере одной штуки. Паспортные данные – серия 6102, номер 879521, УФМС России, дата рождения – 19.02.2003 года, проживаю в городе Лангепас на улице Парковая, 7.

Обязуюсь вернуть в срок.

25 сентября

Текст 4

Декану ИЭФ
Гревцеву Николаю
Васильевичу

Докладная

Уважаемый Владимир Зиновьевич!

Сегодня я, Курпатова Вера, студентка ИЭФ, оставила без присмотра свои вещи в учебной аудитории 2240. При возвращении моих вещей в аудитории не было. Я очень расстроилась.

Пропали: куртка черная кожанная, красная сумка в цветочек, белый платок.

1 октября 2023 года

Текст 5

Зав. кафедры ТТФ Волкову М. Н.
От студента Хлебникова Семена.

Объяснительная о прогуле

Я, Семен Хлебников, отсутствовал на занятиях два месяца всвязи болезни. Справку из 6 городской больницы прилогаю.

01.11.23 *Хлебников С.*

СПИСОК РЕКОМЕНДУЕМОЙ ЛИТЕРАТУРЫ

Основная литература

№ п/п	*Наименование*
1	*Веселкова Т. В.* Культура устной и письменной коммуникации: учебное пособие / Т. В. Веселкова, И. С. Выходцева, Н. В. Любезнова. – Саратов: Вузовское образование, ИЦ «Наука», 2020. – 264 с. – ISBN 978-5-4487-0707-0. – Текст: электронный // Электронно-библиотечная система IPR BOOKS: [сайт]. – URL: http://www.iprbookshop.ru/94281.html
2	*Культура устной и письменной речи делового человека*: Справочник. Практикум. М.: Флинта: Наука, 2012 (и другие издания).
3	*Меленскова Е. С.* Культура речи и стилистика русского языка: учебное пособие для студентов специальностей 21.05.02 – «Прикладная геология», 21.05.03 –«Технология геологической разведки», 21.05.04 – «Горное дело». – Екатеринбург: Изд-во УГГУ, 2018. 87 с.
4	*Меленскова Е. С.* Русский язык делового общения: учебное пособие для студентов всех специальностей и направлений подготовки. Екатеринбург: УГГУ, 2018. 80 с.
5	*Меленскова Е. С.* Русский язык и культуре речи: учебное пособие с тестовыми заданиями для студентов специальностей 21.05.02 – «Прикладная геология», 21.05.03 – «Технология геологической разведки», 21.05.04 – «Горное дело» / Е. С. Меленскова. – Екатеринбург: Изд-во УГГУ, 2019. – 98 с.

Дополнительная литература

№ п/п	*Наименование*
1.	*Введенская Л. А., Павлова Л. Г., Кашаева Е. Ю.* Русский язык и культура речи: учебное пособие для вузов. Ростов-на-Дону: Феникс, 2004. – 544 с. (и другие стереотипные издания)
2.	*Введенская Л. А., Павлова Л. Г., Кашаева Е. Ю.* Русский язык и культура речи для инженеров: учебное пособие. Ростов-на-Дону: Феникс, 2003. 384 с.
3.	*Голуб И. Б.* Русский язык и культура речи: учебное пособие / И. Б. Голуб. – Москва: Логос, 2014. – 432 с. – ISBN 978-5-98704-534-3. – Текст: электронный // Электронно-библиотечная система IPR BOOKS: [сайт]. – URL: http://www.iprbookshop.ru/39711.html
4.	*Зверева Е. Н.* Русский язык и культура речи в профессиональной коммуникации: учебное пособие / Е. Н. Зверева, С. С. Хромов. – Москва: Евразийский открытый институт, 2012. – 432 с. – ISBN 978-5-374-00575-2. – Текст: электронный // Электронно-библиотечная система IPR BOOKS: [сайт]. – URL: http://www.iprbookshop.ru/14648.html
5.	*Культура научной и деловой речи*: учебное пособие для студентов-иностранцев / М. Б. Будильцева, И. Ю. Варламова, Н. С. Новикова, Н. Ю. Царёва. – Москва: Российский университет дружбы народов, 2013. – 240 с. – ISBN 978-5-209-05463-4. – Текст: электронный // Электронно-библиотечная система IPR BOOKS: [сайт]. – URL: http://www.iprbookshop.ru/22186.html

6.	*Курганская М. Я.* Деловые коммуникации: курс лекций / М. Я. Курганская. – Москва: Московский гуманитарный университет, 2013. – 121 с. – ISBN 978-5-98079-935-9. – Текст: электронный // Электронно-библиотечная система IPR BOOKS: [сайт]. – URL: http://www.iprbookshop.ru/22455.html
7.	*Лапынина Н. Н.* Русский язык и культура речи: курс лекций / Н. Н. Лапынина. – Воронеж: Воронежский государственный архитектурно-строительный университет, ЭБС АСВ, 2012. – 161 с. – ISBN 978-5-89040-431-2. – Текст: электронный // Электронно-библиотечная система IPR BOOKS: [сайт]. – URL: http://www.iprbookshop.ru/22667.html
8.	*Меленскова Е. С.* Культура речи и деловое общение: тестовые задания для студентов всех специальностей. Екатеринбург: Изд-во УГГУ, 2013. 78 с.
9.	*Меленскова Е. С.* Русский язык и культура речи: учебное пособие с упражнениями и контрольными работами для студентов всех специальностей очной и заочной форм обучения. Екатеринбург: Изд-во УГГУ, 2011. 80 с.
10.	*Меленскова Е. С.* Стилистика русского языка: учебное пособие. Екатеринбург: Изд-во УГГУ, 2011. 86 с.
11.	*Петрова Ю. А.* Культура и стиль делового общения: учебное пособие / Ю. А. Петрова. – Москва: ГроссМедиа, 2007. – 190 с. – ISBN 5-476-003-476. – Текст : электронный // Электронно-библиотечная система IPR BOOKS : [сайт]. – URL: http://www.iprbookshop.ru/1129.html
12.	*Решетникова Е. В.* Русский язык в деловых коммуникациях: учебное пособие / Е. В. Решетникова. – Новосибирск: Сибирский государственный университет телекоммуникаций и информатики, 2018. – 99 с. – ISBN 2227-8397. – Текст: электронный // Электронно-библиотечная система IPR BOOKS: [сайт]. – URL: http://www.iprbookshop.ru/84078.html
13.	*Скворцов Л. И.* Большой толковый словарь правильной русской речи / Л. И. Скворцов. – Москва: Мир и Образование, Оникс, 2009. – 1104 с. – ISBN 978-5-94666-556-8. – Текст: электронный // Электронно-библиотечная система IPR BOOKS: [сайт]. – URL: http://www.iprbookshop.ru/14555.html
14.	*Усанова О. Г.* Культура профессионального речевого общения: учебно-методическое пособие / О. Г. Усанова. – Челябинск: Челябинский государственный институт культуры, 2008. – 93 с. – ISBN 5-94839-062-4. – Текст: электронный // Электронно-библиотечная система IPR BOOKS: [сайт]. – URL: http://www.iprbookshop.ru/56426.html
15.	*Федосюк М. Ю., Ладыженская Т. А., Михайлова О. А., Николина Н. А.* Русский язык для студентов-нефилологов: учебное пособие. М.: Флинта: Наука, 2014 (и другие стереотипные издания)

ПЕРЕЧЕНЬ РЕСУРСОВ ИНФОРМАЦИОННО-ТЕЛЕКОММУНИКАЦИОННОЙ СЕТИ «ИНТЕРНЕТ», НЕОБХОДИМЫХ ДЛЯ ОСВОЕНИЯ ДИСЦИПЛИНЫ

1. *ГОСТ 6.30-2003.* «Унифицированные системы документации. Унифицированная система организационно-распорядительной документации. Требования к оформлению документов» (электронная публикация http://docs.cntd.ru/document/1200031361).

2. *Грамота (сайт)* [Электронный ресурс] – Режим доступа: http://www.gramota.ru.
3. *Культура письменной речи (сайт)* [Электронный ресурс] – Режим доступа: http://www.gramma.ru.
4. *Национальный корпус русского языка (сайт)* [Электронный ресурс] – Режим доступа: https://ruscorpora.ru.
5. *Словари и энциклопедии по русскому языку на Академике (сайт)* [Электронный ресурс] – Режим доступа: https://dic.academic.ru.

МИНИСТЕРСТВО НАУКИ И ВЫСШЕГО ОБРАЗОВАНИЯ РОССИЙСКОЙ ФЕДЕРАЦИИ
ФГБОУ ВО «Уральский государственный горный университет»

УТВЕРЖДАЮ
Проректор по учебно-методическому комплексу _____ С.А.Упоров

МЕТОДИЧЕСКИЕ УКАЗАНИЯ ПО САМОСТОЯТЕЛЬНОЙ РАБОТЕ СТУДЕНТОВ

Б1.О.26.02 УПРАВЛЕНИЕ КОЛЛЕКТИВОМ

Направление подготовки
21.05.04 Горное дело

Специализация
Менеджмент и экономика горнопромышленного производства

Одобрена на заседании кафедры	Рассмотрена методической комиссией
Управления персоналом	Инженерно-экономического факультета
(название кафедры)	*(название факультета)*
Зав. кафедрой	Председатель
(подпись)	*(подпись)*
Абрамов С.М.	Мочалова Л.А.
(Фамилия И.О.)	*(Фамилия И.О.)*
Протокол № 1 от 10.09.2023	Протокол № 2 от 20.10.2023
(Дата)	*(Дата)*

Екатеринбург

СОДЕРЖАНИЕ

	Введение	3
1	Методические рекомендации по решению практико-ориентированных заданий	5
2	Методические рекомендации по составлению тестовых заданий	9
3	Методические рекомендации к опросу	11
4	Методические рекомендации по подготовке к практическим занятиям	13
5	Методические рекомендации по подготовке семинарским занятиям	15
6	Методические рекомендации по подготовке к сдаче экзаменов и зачетов	17
7	Заключение	19
	Список использованных источников	22

ВВЕДЕНИЕ

Самостоятельная работа студентов может рассматриваться как организационная форма обучения - система педагогических условий, обеспечивающих управление учебной деятельностью студентов по освоению знаний и умений в области учебной и научной деятельности без посторонней помощи.

Самостоятельная работа студентов проводится с целью:

- систематизации и закрепления полученных теоретических знаний и практических умений студентов;
- углубления и расширения теоретических знаний;
- формирования умений использовать нормативную, правовую, справочную документацию и специальную литературу;
- развития познавательных способностей и активности студентов: творческой инициативы, самостоятельности, ответственности и организованности;
- формирования самостоятельности мышления, способностей к саморазвитию, самосовершенствованию и самореализации;
- формирования практических (общеучебных и профессиональных) умений и навыков;
- развития исследовательских умений;
- получения навыков эффективной самостоятельной профессиональной (практической и научно-теоретической) деятельности.

В учебном процессе выделяют два вида самостоятельной работы:

- аудиторная;
- внеаудиторная.

Аудиторная самостоятельная работа по дисциплине выполняется на учебных занятиях под непосредственным руководством преподавателя и по его заданию.

Внеаудиторная самостоятельная работа - планируемая учебная, учебно-исследовательская, научно-исследовательская работа студентов, выполняемая во внеаудиторное время по заданию и при методическом руководстве преподавателя, но без его непосредственного участия.

Самостоятельная работа, не предусмотренная образовательной программой, учебным планом и учебно-методическими материалами, раскрывающими и конкретизирующими их содержание, осуществляется студентами инициативно, с целью реализации собственных учебных и научных интересов.

Для более эффективного выполнения самостоятельной работы по дисциплине преподаватель рекомендует студентам источники и учебно-методические пособия для работы, характеризует наиболее рациональную методику самостоятельной работы, демонстрирует ранее выполненные студентами работы и т. п.

Подразумевается несколько категорий видов самостоятельной работы студентов, значительная часть которых нашла отражения в данных методических рекомендациях:

- работа с источниками литературы и официальными документами (*использование библиотечно-информационной системы*);
- выполнение заданий для самостоятельной работы в рамках учебных дисциплин (*рефераты, эссе, домашние задания, решения практико-ориентированных заданий*);
- реализация элементов научно-педагогической практики (*разработка методических материалов, тестов, тематических портфолио*);
- реализация элементов научно-исследовательской практики (*подготовка текстов докладов, участие в исследованиях*).

Особенностью организации самостоятельной работы студентов является необходимость не только подготовиться к сдаче зачета /экзамена, но и собрать, обобщить, систематизировать, проанализировать информацию по темам дисциплины.

Технология организации самостоятельной работы студентов включает использование информационных и материально-технических ресурсов образовательного учреждения.

Самостоятельная работа может осуществляться индивидуально или группами студентов online и на занятиях в зависимости от цели, объема, конкретной тематики самостоятельной работы, уровня сложности, уровня умений студентов.

В качестве форм и методов контроля внеаудиторной самостоятельной работы студентов могут быть использованы обмен информационными файлами, семинарские занятия, тестирование, опрос, доклад, реферат, самоотчеты, контрольные работы, защита творческих работ и электронных презентаций и др.

Контроль результатов внеаудиторной самостоятельной работы студентов осуществляется в пределах времени, отведенного на обязательные учебные занятия по дисциплине.

1. Методические рекомендации по решению практико-ориентированных заданий

Практико-ориентированные задания - метод анализа ситуаций. Суть его заключается в том, что студентам предлагают осмыслить реальную жизненную ситуацию, описание которой одновременно отражает не только какую-либо практическую проблему, но и актуализирует определенный комплекс знаний, который необходимо усвоить при разрешении данной проблемы. При этом сама проблема не имеет однозначных решений.

Использование метода практико-ориентированного задания как образовательной технологии профессионально-ориентированного обучения представляет собой сложный процесс, плохо поддающийся алгоритмизации[1]. Формально можно выделить следующие этапы:

- ознакомление студентов с текстом;
- анализ практико-ориентированного задания;
- организация обсуждения практико-ориентированного задания, дискуссии, презентации;
- оценивание участников дискуссии;
- подведение итогов дискуссии.

Ознакомление студентов с текстом практико-ориентированного задания и последующий анализ практико-ориентированного задания чаще всего осуществляются за несколько дней до его обсуждения и реализуются как самостоятельная работа студентов; при этом время, отводимое на подготовку, определяется видом практико-ориентированного задания, его объемом и сложностью.

Общая схема работы с практико-ориентированное заданием на данном этапе может быть представлена следующим образом: в первую очередь следует выявить ключевые проблемы практико-ориентированного задания и понять, какие именно из представленных данных важны для решения; войти в ситуационный контекст практико-ориентированного задания, определить, кто его главные действующие лица, отобрать факты и понятия, необходимые для анализа, понять, какие трудности могут возникнуть при решении задачи; следующим этапом является выбор метода исследования.

Знакомство с небольшими практико-ориентированного заданиями и их обсуждение может быть организовано непосредственно на занятиях. Принципиально важным в этом случае является то, чтобы часть теоретического курса, на которой базируется практико-ориентированное задание, была бы прочитана и проработана студентами.

Максимальная польза из работы над практико-ориентированного заданиями будет извлечена в том случае, если аспиранты при предварительном знакомстве с ними будут придерживаться систематического подхода к их анализу, основные шаги которого представлены ниже:

1. Выпишите из соответствующих разделов учебной дисциплины ключевые идеи, для того, чтобы освежить в памяти теоретические концепции и подходы, которые Вам предстоит использовать при анализе практико-ориентированного задания.
2. Бегло прочтите практико-ориентированное задание, чтобы составить о нем общее представление.
3. Внимательно прочтите вопросы к практико-ориентированное задание и убедитесь в том, что Вы хорошо поняли, что Вас просят сделать.
4. Вновь прочтите текст практико-ориентированного задания, внимательно фиксируя все факторы или проблемы, имеющие отношение к поставленным вопросам.
5. Прикиньте, какие идеи и концепции соотносятся с проблемами, которые Вам предлагается рассмотреть при работе с практико-ориентированное заданием.

---

[1] Долгоруков А. Метод case-study как современная технология профессионально -ориентированного обучения [Электронный ресурс]. Режим доступа: //http://evolkov.net/case/case.study.html/

Организация обсуждения практико-ориентированного задания предполагает формулирование перед студентами вопросов, включение их в дискуссию. Вопросы обычно подготавливают заранее и предлагают студентам вместе с текстом практико-ориентированного задания. При разборе учебной ситуации преподаватель может занимать активную или пассивную позицию, иногда он «дирижирует» разбором, а иногда ограничивается подведением итогов дискуссии.

Организация обсуждения практико-ориентированных заданий обычно основывается на двух методах. Первый из них носит название традиционного Гарвардского метода - открытая дискуссия. Альтернативным методом является метод, связанный с индивидуальным или групповым опросом, в ходе которого аспиранты делают формальную устную оценку ситуации и предлагают анализ представленного практико-ориентированного задания, свои решения и рекомендации, т.е. делают презентацию. Этот метод позволяет некоторым студентам минимизировать их учебные усилия, поскольку каждый аспирант опрашивается один- два раза за занятие. Метод развивает у студентов коммуникативные навыки, учит их четко выражать свои мысли. Однако, этот метод менее динамичен, чем Гарвардский метод. В открытой дискуссии организация и контроль участников более сложен.

Дискуссия занимает центральное место в методе. Ее целесообразно использовать в том случае, когда аспиранты обладают значительной степенью зрелости и самостоятельности мышления, умеют аргументировать, доказывать и обосновывать свою точку зрения. Важнейшей характеристикой дискуссии является уровень ее компетентности, который складывается из компетентности ее участников. Неподготовленность студентов к дискуссии делает ее формальной, превращает в процесс вытаскивания ими информации у преподавателя, а не самостоятельное ее добывание.

Особое место в организации дискуссии при обсуждении и анализе практико-ориентированного задания принадлежит использованию метода генерации идей, получившего название «мозговой атаки» или «мозгового штурма».

Метод «мозговой атаки» или «мозгового штурма» был предложен в 30-х годах прошлого столетия А. Осборном как групповой метод решения проблем. К концу XX столетия этот метод приобрел особую популярность в практике управления и обучения не только как самостоятельный метод, но и как использование в процессе деятельности с целью усиления ее продуктивности. В процессе обучения «мозговая атака» выступает в качестве важнейшего средства развития творческой активности студентов. «Мозговая атака» включает в себя три фазы.

Первая фаза представляет собой вхождение в психологическую раскованность, отказ от стереотипности, страха показаться смешным и неудачником; достигается созданием благоприятной психологической обстановки и взаимного доверия, когда идеи теряют авторство, становятся общими. Основная задача этой фазы - успокоиться и расковаться.

Вторая фаза - это собственно атака; задача этой фазы - породить поток, лавину идей. «Мозговая атака» в этой фазе осуществляется по следующим принципам:

- есть идея, - говорю, нет идеи, - не молчу;
- поощряется самое необузданное ассоциирование, чем более дикой покажется идея, тем лучше;
- количество предложенных идей должно быть, как можно большим;
- высказанные идеи разрешается заимствовать и как угодно комбинировать, а также видоизменять и улучшать;
- исключается критика, можно высказывать любые мысли без боязни, что их признают плохими, критикующих лишают слова;
- не имеют никакого значения социальные статусы участников; это абсолютная демократия и одновременно авторитаризм сумасшедшей идеи;
- все идеи записываются в протокольный список идей;

• время высказываний - не более 1-2 минут.

Третья фаза представляет собой творческий анализ идей с целью поиска конструктивного решения проблемы по следующим правилам:

- анализировать все идеи без дискриминации какой-либо из них;
- найти место идее в системе и найти систему под идею;
- не умножать сущностей без надобности;
- не должна нарушаться красота и изящество полученного результата;
- должно быть принципиально новое видение;
- ищи «жемчужину в навозе».

В методе мозговая атака применяется при возникновении у группы реальных затруднений в осмыслении ситуации, является средством повышения активности студентов. В этом смысле мозговая атака представляется не как инструмент поиска новых решений, хотя и такая ее роль не исключена, а как своеобразное «подталкивание» к познавательной активности.

Презентация, или представление результатов анализа практико-ориентированного задания, выступает очень важным аспектом метода ***case-study***. Умение публично представить интеллектуальный продукт, хорошо его рекламировать, показать его достоинства и возможные направления эффективного использования, а также выстоять под шквалом критики, является очень ценным интегральным качеством современного специалиста. Презентация оттачивает многие глубинные качества личности: волю, убежденность, целенаправленность, достоинство и т.п.; она вырабатывает навыки публичного общения, формирования своего собственного имиджа.

Публичная (устная) презентация предполагает представление решений практико-ориентированного задания группе, она максимально вырабатывает навыки публичной деятельности и участия в дискуссии. Устная презентация обладает свойством кратковременного воздействия на студентов и, поэтому, трудна для восприятия и запоминания. Степень подготовленности выступающего проявляется в спровоцированной им дискуссии: для этого необязательно делать все заявления очевидными и неопровержимыми. Такая подача материала при анализе практико-ориентированного задания может послужить началом дискуссии. При устной презентации необходимо учитывать эмоциональный настрой выступающего: отношение и эмоции говорящего вносят существенный вклад в сообщение. Одним из преимуществ публичной (устной) презентации является ее гибкость. Оратор может откликаться на изменения окружающей обстановки, адаптировать свой стиль и материал, чувствуя настроение аудитории.

Непубличная презентация менее эффектна, но обучающая роль ее весьма велика. Чаще всего непубличная презентация выступает в виде подготовки отчета по выполнению задания, при этом стимулируются такие качества, как умение подготовить текст, точно и аккуратно составить отчет, не допустить ошибки в расчетах и т.д. Подготовка письменного анализа практико-ориентированного задания аналогична подготовке устного, с той разницей, что письменные отчеты-презентации обычно более структурированы и детализированы. Основное правило письменного анализа практико-ориентированного задания заключается в том, чтобы избегать простого повторения информации из текста, информация должна быть представлена в переработанном виде. Самым важным при этом является собственный анализ представленного материала, его соответствующая интерпретация и сделанные предложения. Письменный отчет - презентация может сдаваться по истечении некоторого времени после устной презентации, что позволяет студентам более тщательно проанализировать всю информацию, полученную в ходе дискуссии.

Как письменная, так и устная презентация результатов анализа практико-ориентированного задания может быть групповая и индивидуальная. Отчет может быть индивидуальным или групповым в зависимости от сложности и объема задания.

Индивидуальная презентация формирует ответственность, собранность, волю; групповая - аналитические способности, умение обобщать материал, системно видеть проект.

Оценивание участников дискуссии является важнейшей проблемой обучения посредством метода практико-ориентированного задания. При этом выделяются следующие требования к оцениванию:

- объективность - создание условий, в которых бы максимально точно выявлялись знания обучаемых, предъявление к ним единых требований, справедливое отношение к каждому;
- обоснованность оценок - их аргументация;
- систематичность - важнейший психологический фактор, организующий и дисциплинирующий студентов, формирующий настойчивость и устремленность в достижении цели;
- всесторонность и оптимальность.

Оценивание участников дискуссии предполагает оценивание не столько набора определенных знаний, сколько умения студентов анализировать конкретную ситуацию, принимать решение, логически мыслить.

Следует отметить, что оценивается содержательная активность студента в дискуссии или публичной (устной) презентации, которая включает в себя следующие составляющие:

- выступление, которое характеризует попытку серьезного предварительного
- анализа (правильность предложений, подготовленность,
- аргументированность и т.д.);
- обращение внимания на определенный круг вопросов, которые требуют углубленного обсуждения;
- владение категориальным аппаратом, стремление давать определения, выявлять содержание понятий;
- демонстрация умения логически мыслить, если точки зрения, высказанные раньше, подытоживаются и приводят к логическим выводам;
- предложение альтернатив, которые раньше оставались без внимания;
- предложение определенного плана действий или плана воплощения решения;
- определение существенных элементов, которые должны учитываться при анализе практико-ориентированного задания;
- заметное участие в обработке количественных данных, проведении расчетов;
- подведение итогов обсуждения.

При оценивании анализа практико-ориентированного задания, данного студентами при непубличной (письменной) презентации учитывается:

- формулировка и анализ большинства проблем, имеющихся в практико-ориентированное задание;
- формулировка собственных выводов на основании информации о практико-ориентированное задание, которые отличаются от выводов других студентов;
- демонстрация адекватных аналитических методов для обработки информации;
- соответствие приведенных в итоге анализа аргументов ранее выявленным проблемам, сделанным выводам, оценкам и использованным аналитическим методам.

2. Методические рекомендации по составлению тестовых заданий

Требования к составлению тестовых заданий

Тестовое задание (ТЗ) - варьирующаяся по элементам содержания и по трудности единица контрольного материала, сформулированная в утвердительной форме предложения с неизвестным. Подстановка правильного ответа вместо неизвестного компонента превращает задание в истинное высказывание, подстановка неправильного ответа приводит к образованию ложного высказывания, что свидетельствует о незнании студентом данного учебного материала.

Для правильного составления ТЗ необходимо выполнить следующие *требования*:

1. Содержание каждого ТЗ должно охватывать какую-либо одну смысловую единицу, то есть должно оценивать что-то одно.

2. Ориентация ТЗ на получение *однозначного* заключения.

3. Формулировка содержания ТЗ в виде свернутых кратких суждений. Рекомендуемое количество слов в задании не более 15. В тексте не должно быть преднамеренных подсказок и сленга, а также оценочных суждений автора ТЗ. Формулировка ТЗ должна быть в повествовательной форме (не в форме вопроса). По возможности, текст ТЗ не должен содержать сложноподчиненные конструкции, повелительного наклонения («выберите», «вычислите», «укажите» и т.д). Специфический признак (ключевое слово) выносится в начало ТЗ. Не рекомендуется начинать ТЗ с предлога, союза, частицы.

4. Соблюдение единого стиля оформления ТЗ.

Требования к формам ТЗ

ТЗ может быть представлено в одной из четырех стандартизованных форм:

- закрытой (с выбором одного или нескольких заключений);
- открытой;
- на установление правильной последовательности;
- на установление соответствия.

Выбор формы ТЗ зависит от того, какой вид знаний следует проверить. Так, для оценки фактологических знаний (знаний конкретных фактов, названий, имён, дат, понятий) лучше использовать тестовые задания закрытой или открытой формы.

Ассоциативных знаний (знаний о взаимосвязи определений и фактов, авторов и их теорий, сущности и явления, о соотношении между различными предметами, законами, датами) - заданий на установление соответствия. Процессуальных знаний (знаний правильной последовательности различных действий, процессов) - заданий на определение правильной последовательности.

Тестовое задание закрытой формы

Если к заданиям даются готовые ответы на выбор (обычно один правильный и остальные неправильные), то такие задания называются заданиями с выбором одного правильного ответа или с единичным выбором.

При использовании этой формы следует руководствоваться правилом: в каждом задании с выбором одного правильного ответа правильный ответ должен быть.

Помимо этого, бывают задания с выбором нескольких правильных ответов или с множественным выбором. Подобная форма заданий не допускает наличия в общем перечне ответов следующих вариантов: «все ответы верны» или «нет правильного ответа».

Вариантов выбора (дистракторов) должно быть не менее 4 и не более 7. Если дистракторов мало, то возрастает вероятность угадывания правильного ответа, если слишком много, то делает задание громоздким. Кроме того, дистракторы в большом

количестве часто бывают неоднородными, и тестируемый сразу исключает их, что также способствует угадыванию.

Дистракторы должны быть приблизительно одной длины. Не допускается наличие повторяющихся фраз (слов) в дистракторах.

Тестовое задание открытой формы

В заданиях открытой формы готовые ответы с выбором не даются. Требуется сформулированное самим тестируемым заключение. Задания открытой формы имеют вид неполного утверждения, в котором отсутствует один или несколько ключевых элементов. В качестве ключевых элементов могут быть: число, буква, слово или словосочетание. При формулировке задания на месте ключевого элемента, необходимо поставить прочерк или многоточие. Утверждение превращается в истинное высказывание, если ответ правильный и в ложное высказывание, если ответ неправильный. Необходимо предусмотреть наличие всех возможных вариантов правильного ответа и отразить их в ключе, поскольку отклонения от эталона (правильного ответа) могут быть зафиксированы проверяющим как неверные.

Тестовые задания на установление правильной последовательности

Такое задание состоит из однородных элементов некоторой группы и четкой формулировки критерия упорядочения этих элементов.

Задание начинается со слова: «Последовательность».

Тестовые задания на установление соответствия

Такое задание состоит из двух групп элементов и четкой формулировки критерия выбора соответствия между ними.

Соответствие устанавливается по принципу 1:1 (одному элементу первой группы соответствует только один элемент второй группы) или 1:М (одному элементу первой группы соответствуют М элементов второй группы). Внутри каждой группы элементы должны быть однородными. Количество элементов второй группы должно превышать количество элементов первой группы. Максимальное количество элементов второй группы должно быть не более 10, первой группы - не менее 2.

Задание начинается со слова: «Соответствие». Номера и буквы используются как идентификаторы (метки) элементов. Арабские цифры являются идентификаторами первой группы, заглавные буквы русского алфавита - второй. Номера и буквы отделяются от содержания столбцов круглой скобкой.

3. Методические указания по подготовке к опросу

Самостоятельная работа обучающихся включает подготовку к устному или письменному опросу на семинарских занятиях. Для этого обучающийся изучает лекции, основную и дополнительную литературу, публикации, информацию из Интернет-ресурсов. Темы и вопросы к семинарским занятиям, вопросы для самоконтроля приведены в методических указаниях по разделам и доводятся до обучающихся заранее.

Письменный опрос

В соответствии с технологической картой письменный опрос является одной из форм текущего контроля успеваемости студента по данной дисциплине. При подготовке к письменному опросу студент должен внимательно изучает лекции, основную и дополнительную литературу, публикации, информацию из Интернет-ресурсов. Темы и вопросы к семинарским занятиям, вопросы для самоконтроля приведены в методических указаниях по разделам и доводятся до обучающихся заранее.

При изучении материала студент должен убедиться, что хорошо понимает основную терминологию темы, умеет ее использовать в нужном контексте. Желательно составить краткий конспект ответа на предполагаемые вопросы письменной работы, чтобы убедиться в том, что студент владеет материалом и может аргументировано, логично и грамотно письменно изложить ответ на вопрос. Следует обратить особое внимание на написание профессиональных терминов, чтобы избегать грамматических ошибок в работе. При изучении новой для студента терминологии рекомендуется изготовить карточки, которые содержат новый термин и его расшифровку, что значительно облегчит работу над материалом.

Устный опрос

Целью устного собеседования являются обобщение и закрепление изученного курса. Студентам предлагаются для освещения сквозные концептуальные проблемы. При подготовке следует использовать лекционный материал и учебную литературу. Для более глубокого постижения курса и более основательной подготовки рекомендуется познакомиться с указанной дополнительной литературой. Готовясь к семинару, студент должен, прежде всего, ознакомиться с общим планом семинарского занятия. Следует внимательно прочесть свой конспект лекции по изучаемой теме и рекомендуемую к теме семинара литературу. С незнакомыми терминами и понятиями следует ознакомиться в предлагаемом глоссарии, словаре или энциклопедии [2].

Критерии качества устного ответа.

1. Правильность ответа по содержанию.
2. Полнота и глубина ответа.
3. Сознательность ответа (учитывается понимание излагаемого материала).
4. Логика изложения материала (учитывается умение строить целостный, последовательный рассказ, грамотно пользоваться профессиональной терминологией).
5. Рациональность использованных приемов и способов решения поставленной учебной задачи (учитывается умение использовать наиболее прогрессивные и эффективные способы достижения цели).
6. Своевременность и эффективность использования наглядных пособий и технических средств при ответе (учитывается грамотно и с пользой применять наглядность и демонстрационный опыт при устном ответе).
7. Использование дополнительного материала (приветствуется, но не обязательно для всех студентов).

---

[2] Методические рекомендации для студентов [Электронный ресурс]: Режим доступа: http://lesgaft.spb.ru/sites/default/files/u57/metod.rekomendacii_dlya_studentov_21.pdf

8. Рациональность использования времени, отведенного на задание (не одобряется затянутость выполнения задания, устного ответа во времени, с учетом индивидуальных особенностей студентов)[3].

Ответ на каждый вопрос из плана семинарского занятия должен быть содержательным и аргументированным. Для этого следует использовать документы, монографическую, учебную и справочную литературу.

Для успешной подготовки к устному опросу, студент должен законспектировать рекомендуемую литературу, внимательно осмыслить лекционный материал и сделать выводы. В среднем, подготовка к устному опросу по одному семинарскому занятию занимает от 2 до 4 часов в зависимости от сложности темы и особенностей организации обучающимся своей самостоятельной работы.

[3]Методические рекомендации для студентов [Электронный ресурс]: http://priab.ru/images/metod_agro/Metod_Inostran_yazyk_35.03.04_Agro_15.01.2016.pdf

4. Методические рекомендации по подготовке к практическим занятиям

На практических занятиях необходимо стремиться к самостоятельному решению задач, находя для этого более эффективные методы. При этом студентам надо приучить себя доводить решения задач до конечного «идеального» ответа. Это очень важно для будущих специалистов. Практические занятия вырабатывают навыки самостоятельной творческой работы, развивают мыслительные способности.

Практическое занятие – активная форма учебного процесса, дополняющая теоретический курс или лекционную часть учебной дисциплины и призванная помощь обучающимся освоиться в «пространстве» (тематике) дисциплины, самостоятельно прооперировать теоретическими знаниями на конкретном учебном материале.

Продолжительность одного практического занятия – от 2 до 4 академических часов. Общая доля практических занятий в учебном времени на дисциплину – от 10 до 20 процентов (при условии, что все активные формы займут в учебном времени на дисциплину от 40 до 60 процентов).

Для практического занятия в качестве темы выбирается обычно такая учебная задача, которая предполагает не существенные эвристические и аналитические напряжения и продвижения, а потребность обучающегося «потрогать» материал, опознать в конкретном то общее, о чем говорилось в лекции. Например, при рассмотрении вопросов оплаты труда, мотивации труда и проблем безработицы в России имеет смысл провести практические занятия со следующими сюжетами заданий: «Расчет заработной платы работников предприятия». «Разработка механизма мотивации труда на предприятии N». «В чем причины и особенности безработицы в России?». Последняя тема предполагает уже некоторую аналитическую составляющую. Основная задача первой из этих тем - самим посчитать заработную плату для различных групп работников на примере заданных параметров для конкретного предприятия, т. е. сделать расчеты «как на практике»; второй – дать собственный вариант мотивационной политики для предприятия, учитывая особенности данного объекта, отрасли и т.д.; третьей – опираясь на теоретические знания в области проблем занятости и безработицы, а также статистические материалы, сделать авторские выводы о видах безработицы, характерных для России, и их причинах, а также предложить меры по минимизации безработицы.

Перед проведением занятия должен быть подготовлен специальный материал – тот объект, которым обучающиеся станут оперировать, активизируя свои теоретические (общие) знания и тем самым, приобретая навыки выработки уверенных суждений и осуществления конкретных действий.

Дополнительный материал для практического занятия лучше получить у преподавателя заранее, чтобы у студентов была возможность просмотреть его и подготовить вопросы.

Условия должны быть такими, чтобы каждый мог работать самостоятельно от начала до конца. В аудитории должны быть «под рукой» необходимые справочники и тексты законов и нормативных актов по тематике занятия. Чтобы сделать практическое занятие максимально эффективным, надо заранее подготовить и изучить материал по наиболее интересным и практически важным темам.

Особенности практического занятия с использованием компьютера

Для того чтобы повысить эффективность проведения практического занятия, может использоваться компьютер по следующим направлениям:

- поиск информации в Интернете по поставленной проблеме: в этом случае преподаватель представляет обучающимся перечень рекомендуемых для посещения Интернет-сайтов;
- использование прикладных обучающих программ;
- выполнение заданий с использованием обучающимися заранее установленных преподавателем программ;

- использование программного обеспечения при проведении занятий, связанных с моделированием социально-экономических процессов.

5. Методические рекомендации по подготовке семинарским занятиям

Семинар представляет собой комплексную форму и завершающее звено в изучении определенных тем, предусмотренных программой учебной дисциплины. Комплексность данной формы занятий определяется тем, что в ходе её проведения сочетаются выступления обучающихся и преподавателя: рассмотрение обсуждаемой проблемы и анализ различных, часто дискуссионных позиций; обсуждение мнений обучающихся и разъяснение (консультация) преподавателя; углубленное изучение теории и приобретение навыков умения ее использовать в практической работе.

По своему назначению семинар, в процессе которого обсуждается та или иная научная проблема, способствует:

- углубленному изучению определенного раздела учебной дисциплины, закреплению знаний;
- отработке методологии и методических приемов познания;
- выработке аналитических способностей, умения обобщения и формулирования выводов;
- приобретению навыков использования научных знаний в практической деятельности;
- выработке умения кратко, аргументированно и ясно излагать обсуждаемые вопросы;
- осуществлению контроля преподавателя за ходом обучения.

Семинары представляет собой дискуссию в пределах обсуждаемой темы (проблемы). Дискуссия помогает участникам семинара приобрести более совершенные знания, проникнуть в суть изучаемых проблем. Выработать методологию, овладеть методами анализа социально-экономических процессов. Обсуждение должно носить творческий характер с четкой и убедительной аргументацией.

По своей структуре семинар начинается со вступительного слова преподавателя, в котором кратко излагаются место и значение обсуждаемой темы (проблемы) в данной дисциплине, напоминаются порядок и направления ее обсуждения. Конкретизируется ранее известный обучающимся план проведения занятия. После этого начинается процесс обсуждения вопросов обучающимися. Завершается занятие заключительным словом преподавателя.

Проведение семинарских занятий в рамках учебной группы (20 - 25 человек) позволяет обеспечить активное участие в обсуждении проблемы всех присутствующих.

По ходу обсуждения темы помните, что изучение теории должно быть связано с определением (выработкой) средств, путей применения теоретических положений в практической деятельности, например, при выполнении функций государственного служащего. В то же время важно не свести обсуждение научной проблемы только к пересказу случаев из практики работы, к критике имеющих место недостатков. Дискуссии имеют важное значение: учат дисциплине ума, умению выступать по существу, мыслить логически, выделяя главное, критически оценивать выступления участников семинара.

В процессе проведения семинара обучающиеся могут использовать разнообразные по своей форме и характеру пособия (от доски смелом до самых современных технических средств), демонстрируя фактический, в том числе статистический материал, убедительно подтверждающий теоретические выводы и положения. В завершение обсудите результаты работы семинара и сделайте выводы, что хорошо усвоено, а над чем следует дополнительно поработать.

В целях эффективности семинарских занятий необходима обстоятельная подготовка к их проведению. В начале семестра (учебного года) возьмите в библиотеке необходимые методические материалы для своевременной подготовки к семинарам. Во время лекций, связанных с темой семинарского занятия, следует обращать внимание на то, что

необходимо дополнительно изучить при подготовке к семинару (новые официальные документы, статьи в периодических журналах, вновь вышедшие монографии и т.д.).

6.Методические рекомендации по подготовке к сдаче экзаменов и зачетов

Экзамен - одна из важнейших частей учебного процесса, имеющая огромное значение.

Во-первых, готовясь к экзамену, студент приводит в систему знания, полученные на лекциях, семинарах, практических и лабораторных занятиях, разбирается в том, что осталось непонятным, и тогда изучаемая им дисциплина может быть воспринята в полном объеме с присущей ей строгостью и логичностью, ее практической направленностью. А это чрезвычайно важно для будущего специалиста.

Во-вторых, каждый хочет быть волевым и сообразительным., выдержанным и целеустремленным, иметь хорошую память, научиться быстро находить наиболее рациональное решение в трудных ситуациях. Очевидно, что все эти качества не только украшают человека, но и делают его наиболее действенным членом коллектива. Подготовка и сдача экзамена помогают студенту глубже усвоить изучаемые дисциплины, приобрести навыки и качества, необходимые хорошему специалисту.

Конечно, успех на экзамене во многом обусловлен тем, насколько систематически и глубоко работал студент в течение семестра. Совершенно очевидно, что серьезно продумать и усвоить содержание изучаемых дисциплин за несколько дней подготовки к экзамену просто невозможно даже для очень способного студента. И, кроме того, хорошо известно, что быстро выученные на память разделы учебной дисциплины так же быстро забываются после сдачи экзамена.

При подготовке к экзамену студенты не только повторяют и дорабатывают материал дисциплины, которую они изучали в течение семестра, они обобщают полученные знания, осмысливают методологию предмета, его систему, выделяют в нем основное и главное, воспроизводят общую картину с тем, чтобы яснее понять связь между отдельными элементами дисциплины. Вся эта обобщающая работа проходит в условиях напряжения воли и сознания, при значительном отвлечении от повседневной жизни, т. е. в условиях, благоприятствующих пониманию и запоминанию.

Подготовка к экзаменам состоит в приведении в порядок своих знаний. Даже самые способные студенты не в состоянии в короткий период зачетно-экзаменационной сессии усвоить материал целого семестра, если они над ним не работали в свое время. Для тех, кто мало занимался в семестре, экзамены принесут мало пользы: что быстро пройдено, то быстро и забудется. И хотя в некоторых случаях студент может «проскочить» через экзаменационный барьер, в его подготовке останется серьезный пробел, трудно восполняемый впоследствии.

Определив назначение и роль экзаменов в процессе обучения, попытаемся на этой основе пояснить, как лучше готовиться к ним.

Экзаменам, как правило, предшествует защита курсовых работ (проектов) и сдача зачетов. К экзаменам допускаются только студенты, защитившие все курсовые работы проекты) и сдавшие все зачеты. В вузе сдача зачетов организована так, что при систематической работе в течение семестра, своевременной и успешной сдаче всех текущих работ, предусмотренных графиком учебного процесса, большая часть зачетов не вызывает повышенной трудности у студента. Студенты, работавшие в семестре по плану, подходят к экзаменационной сессии без напряжения, без излишней затраты сил в последнюю, «зачетную» неделю.

Подготовку к экзамену следует начинать с первого дня изучения дисциплины. Как правило, на лекциях подчеркиваются наиболее важные и трудные вопросы или разделы дисциплины, требующие внимательного изучения и обдумывания. Нужно эти вопросы выделить и обязательно постараться разобраться в них, не дожидаясь экзамена, проработать их, готовясь к семинарам, практическим или лабораторным занятиям, попробовать самостоятельно решить несколько типовых задач. И если, несмотря на это, часть материала осталась неусвоенной, ни в коем случае нельзя успокаиваться, надеясь на то, что это не

попадется на экзамене. Факты говорят об обратном; если те или другие вопросы учебной дисциплины не вошли в экзаменационный билет, преподаватель может их задать (и часто задает) в виде дополнительных вопросов.

Точно такое же отношение должно быть выработано к вопросам и задачам, перечисленным в программе учебной дисциплины, выдаваемой студентам в начале семестра. Обычно эти же вопросы и аналогичные задачи содержатся в экзаменационных билетах. Не следует оставлять без внимания ни одного раздела дисциплины: если не удалось в чем-то разобраться самому, нужно обратиться к товарищам; если и это не помогло выяснить какой-либо вопрос до конца, нужно обязательно задать этот вопрос преподавателю на предэкзаменационной консультации. Чрезвычайно важно приучить себя к умению самостоятельно мыслить, учиться думать, понимать суть дела. Очень полезно после проработки каждого раздела восстановить в памяти содержание изученного материала. кратко записав это на листе бумаги. создать карту памяти (умственную карту), изобразить необходимые схемы и чертежи (логико-графические схемы), например, отобразить последовательность вывода теоремы или формулы. Если этого не сделать, то большая часть материала останется не понятой, а лишь формально заученной, и при первом же вопросе экзаменатора студент убедится в том, насколько поверхностно он усвоил материал.

В период экзаменационной сессии происходит резкое изменение режима работы, отсутствует посещение занятий по расписанию. При всяком изменении режима работы очень важно скорее приспособиться к новым условиям. Поэтому нужно сразу выбрать такой режим работы, который сохранился бы в течение всей сессии, т. е. почти на месяц. Необходимо составить для себя новый распорядок дня, чередуя занятия с отдыхом. Для того чтобы сократить потерю времени на включение в работу, рабочие периоды целесообразно делать длительными, разделив день примерно на три части: с утра до обеда, с обеда до ужина и от ужина до сна.

Каждый рабочий период дня надо заканчивать отдыхом. Наилучший отдых в период экзаменационной сессии - прогулка, кратковременная пробежка или какой-либо неутомительный физический труд.

При подготовке к экзаменам основное направление дают программа учебной дисциплины и студенческий конспект, которые указывают, что наиболее важно знать и уметь делать. Основной материал должен прорабатываться по учебнику (если такой имеется) и учебным пособиям, так как конспекта далеко недостаточно для изучения дисциплины, Учебник должен быть изучен в течение семестра, а перед экзаменом сосредоточьте внимание на основных, наиболее сложных разделах. Подготовку по каждому разделу следует заканчивать восстановлением по памяти его краткого содержания в логической последовательности.

За один - два дня до экзамена назначается консультация. Если ее правильно использовать, она принесет большую пользу. Во время консультации студент имеет полную возможность получить ответ на нее ни ясные ему вопросы. А для этого он должен проработать до консультации все темы дисциплины. Кроме того, преподаватель будет отвечать на вопросы других студентов, что будет для вас повторением и закреплением знаний. И еще очень важное обстоятельство: преподаватель на консультации, как правило, обращает внимание на те вопросы, по которым на предыдущих экзаменах ответы были неудовлетворительными, а также фиксирует внимание на наиболее трудных темах дисциплины. Некоторые студенты не приходят на консультации либо потому, что считают, что у них нет вопросов к преподавателю, либо полагают, что у них и так мало времени и лучше самому прочитать материал в конспекте или и учебнике. Это глубокое заблуждение. Никакая другая работа не сможет принести столь значительного эффекта накануне экзамена, как консультация преподавателя.

Но консультация не может возместить отсутствия длительной работы в течение семестра и помочь за несколько часов освоить материал, требующийся к экзамену. На

консультации студент получает ответы на трудные или оставшиеся неясными вопросы и, следовательно, дорабатывается материал. Консультации рекомендуется посещать, подготовив к ним все вопросы, вызывающие сомнения. Если студент придет на консультацию, не проработав всего материала, польза от такой консультации будет невелика.

Очень важным условием для правильного режима работы в период экзаменационной сессии является нормальным сон. Подготовка к экзамену не должна идти в ущерб сну, иначе в день экзамена не будет чувства свежести и бодрости, необходимых для хороших ответов. Вечер накануне экзамена рекомендуем закончить небольшой прогулкой.

Итак, *основные советы* для подготовки к сдаче зачетов и экзаменов состоят в следующем:

- лучшая подготовка к зачетам и экзаменам - равномерная работа в течение всего семестра;
- используйте программы учебных дисциплин - это организует вашу подготовку к зачетам и экзаменам;
- учитывайте, что для полноценного изучения учебной дисциплины необходимо время;
- составляйте планы работы во времени;
- работайте равномерно и ритмично;
- курсовые работы (проекты) желательно защищать за одну - две недели до начала зачетно-экзаменационной сессии;
- все зачеты необходимо сдавать до начала экзаменационной сессии;
- помните, что конспект не заменяет учебник и учебные пособия, а помогает выбрать из него основные вопросы и ответы;
- при подготовке наибольшее внимание и время уделяйте трудным и непонятным вопросам учебной дисциплины;
- грамотно используйте консультации;
- соблюдайте правильный режим труда и отдыха во время сессии, это сохранит работоспособность и даст хорошие результаты;
- учитесь владеть собой на зачете и экзамене;
- учитесь точно и кратко передавать свои мысли, поясняя их, если нужно, логико-графическими схемами.

ЗАКЛЮЧЕНИЕ

Методические указания по выполнению самостоятельной работы обучающихся являются неотъемлемой частью процесса обучения в вузе. Правильная организация самостоятельной работы позволяет обучающимся развивать умения и навыки в усвоении и систематизации приобретаемых знаний, обеспечивает высокий уровень успеваемости в период обучения, способствует формированию навыков совершенствования профессионального мастерства. Также внеаудиторное время включает в себя подготовку к аудиторным занятиям и изучение отдельных тем, расширяющих и углубляющих представления обучающихся по разделам изучаемой дисциплины.

Таким образом, обучающийся используя методические указания может в достаточном объеме усвоить и успешно реализовать конкретные знания, умения, навыки и получить опыт при выполнении следующих условий:

1) систематическая самостоятельная работа по закреплению полученных знаний и навыков;

2) добросовестное выполнение заданий;

3) выяснение и уточнение отдельных предпосылок, умозаключений и выводов, содержащихся в учебном курсе;

4) сопоставление точек зрения различных авторов по затрагиваемым в учебном курсе проблемам; выявление неточностей и некорректного изложения материала в периодической и специальной литературе;

5) периодическое ознакомление с последними теоретическими и практическими достижениями;

6) проведение собственных научных и практических исследований по одной или нескольким актуальным проблемам;

7) подготовка научных статей для опубликования в периодической печати, выступление на научно-практических конференциях, участие в работе студенческих научных обществ, круглых столах и диспутах.

СПИСОК ИСПОЛЬЗОВАННЫХ ИСТОЧНИКОВ

1. Брандес М. П. Немецкий язык. Переводческое реферирование: практикум. М.: КДУ, 2008. – 368 с.

2. Долгоруков А. Метод case-study как современная технология профессионально - ориентированного обучения [Электронный ресурс]. Режим доступа: //http://evolkov.net/case/case.study.html/

3. Методические рекомендации по написанию реферата. [Электронный ресурс]. Режим доступа: http://www.hse.spb.ru/edu/recommendations/method-referat-2005.phtml

4. Фролова Н. А. Реферирование и аннотирование текстов по специальности (на материале немецкого языка): Учеб. пособие / ВолгГТУ, Волгоград, 2006. - С.5.

МИНОБРНАУКИ РОССИИ

ФГБОУ ВО «Уральский государственный горный университет»

УТВЕРЖДАЮ
Проректор по учебно-методическому комплексу _____ С.А.Упоров

МЕТОДИЧЕСКИЕ УКАЗАНИЯ ПО САМОСТОЯТЕЛЬНОЙ РАБОТЕ СТУДЕНТОВ

Б1.О.26.03 САМООРГАНИЗАЦИЯ И SELF-МЕНЕДЖМЕНТ

Направление подготовки
21.05.04 Горное дело
Специализация
Менеджмент и экономика горнопромышленного производства

Одобрена на заседании кафедры	Рассмотрена методической комиссией
Управления персоналом	Инженерно-экономического факультета
(название кафедры)	*(название факультета)*
Зав. кафедрой	Председатель
(подпись)	*(подпись)*
Абрамов С.М.	Мочалова Л.А.
(Фамилия И.О.)	*(Фамилия И.О.)*
Протокол № 1 от 10.09.2023	Протокол № 2 от 20.10.2023
(Дата)	*(Дата)*

Екатеринбург

СОДЕРЖАНИЕ

	Введение	3
1	Методические рекомендации по решению практико-ориентированных заданий	5
2	Методические рекомендации по составлению тестовых заданий	9
3	Методические рекомендации к опросу	11
4	Методические рекомендации по подготовке к практическим занятиям	13
5	Методические рекомендации по подготовке семинарским занятиям	15
6	Методические рекомендации по подготовке к сдаче экзаменов и зачетов	17
7	Заключение	19
	Список использованных источников	22

ВВЕДЕНИЕ

Самостоятельная работа студентов может рассматриваться как организационная форма обучения - система педагогических условий, обеспечивающих управление учебной деятельностью студентов по освоению знаний и умений в области учебной и научной деятельности без посторонней помощи.

Самостоятельная работа студентов проводится с целью:

- систематизации и закрепления полученных теоретических знаний и практических умений студентов;
- углубления и расширения теоретических знаний;
- формирования умений использовать нормативную, правовую, справочную документацию и специальную литературу;
- развития познавательных способностей и активности студентов: творческой инициативы, самостоятельности, ответственности и организованности;
- формирования самостоятельности мышления, способностей к саморазвитию, самосовершенствованию и самореализации;
- формирования практических (общеучебных и профессиональных) умений и навыков;
- развития исследовательских умений;
- получения навыков эффективной самостоятельной профессиональной (практической и научно-теоретической) деятельности.

В учебном процессе выделяют два вида самостоятельной работы:

- аудиторная;
- внеаудиторная.

Аудиторная самостоятельная работа по дисциплине выполняется на учебных занятиях под непосредственным руководством преподавателя и по его заданию.

Внеаудиторная самостоятельная работа - планируемая учебная, учебно-исследовательская, научно-исследовательская работа студентов, выполняемая во внеаудиторное время по заданию и при методическом руководстве преподавателя, но без его непосредственного участия.

Самостоятельная работа, не предусмотренная образовательной программой, учебным планом и учебно-методическими материалами, раскрывающими и конкретизирующими их содержание, осуществляется студентами инициативно, с целью реализации собственных учебных и научных интересов.

Для более эффективного выполнения самостоятельной работы по дисциплине преподаватель рекомендует студентам источники и учебно-методические пособия для работы, характеризует наиболее рациональную методику самостоятельной работы, демонстрирует ранее выполненные студентами работы и т. п.

Подразумевается несколько категорий видов самостоятельной работы студентов, значительная часть которых нашла отражения в данных методических рекомендациях:

- работа с источниками литературы и официальными документами (*использование библиотечно-информационной системы*);
- выполнение заданий для самостоятельной работы в рамках учебных дисциплин (*рефераты, эссе, домашние задания, решения практико-ориентированных заданий*);
- реализация элементов научно-педагогической практики (*разработка методических материалов, тестов, тематических портфолио*);
- реализация элементов научно-исследовательской практики (*подготовка текстов докладов, участие в исследованиях*).

Особенностью организации самостоятельной работы студентов является необходимость не только подготовиться к сдаче зачета /экзамена, но и собрать, обобщить, систематизировать, проанализировать информацию по темам дисциплины.

Технология организации самостоятельной работы студентов включает использование информационных и материально-технических ресурсов образовательного учреждения.

Самостоятельная работа может осуществляться индивидуально или группами студентов online и на занятиях в зависимости от цели, объема, конкретной тематики самостоятельной работы, уровня сложности, уровня умений студентов.

В качестве форм и методов контроля внеаудиторной самостоятельной работы студентов могут быть использованы обмен информационными файлами, семинарские занятия, тестирование, опрос, доклад, реферат, самоотчеты, контрольные работы, защита творческих работ и электронных презентаций и др.

Контроль результатов внеаудиторной самостоятельной работы студентов осуществляется в пределах времени, отведенного на обязательные учебные занятия по дисциплине.

1. Методические рекомендации по решению практико-ориентированных заданий

Практико-ориентированные задания - метод анализа ситуаций. Суть его заключается в том, что студентам предлагают осмыслить реальную жизненную ситуацию, описание которой одновременно отражает не только какую-либо практическую проблему, но и актуализирует определенный комплекс знаний, который необходимо усвоить при разрешении данной проблемы. При этом сама проблема не имеет однозначных решений.

Использование метода практико-ориентированного задания как образовательной технологии профессионально-ориентированного обучения представляет собой сложный процесс, плохо поддающийся алгоритмизации[1]. Формально можно выделить следующие этапы:

- ознакомление студентов с текстом;
- анализ практико-ориентированного задания;
- организация обсуждения практико-ориентированного задания, дискуссии, презентации;
- оценивание участников дискуссии;
- подведение итогов дискуссии.

Ознакомление студентов с текстом практико-ориентированного задания и последующий анализ практико-ориентированного задания чаще всего осуществляются за несколько дней до его обсуждения и реализуются как самостоятельная работа студентов; при этом время, отводимое на подготовку, определяется видом практико-ориентированного задания, его объемом и сложностью.

Общая схема работы с практико-ориентированное заданием на данном этапе может быть представлена следующим образом: в первую очередь следует выявить ключевые проблемы практико-ориентированного задания и понять, какие именно из представленных данных важны для решения; войти в ситуационный контекст практико-ориентированного задания, определить, кто его главные действующие лица, отобрать факты и понятия, необходимые для анализа, понять, какие трудности могут возникнуть при решении задачи; следующим этапом является выбор метода исследования.

Знакомство с небольшими практико-ориентированного заданиями и их обсуждение может быть организовано непосредственно на занятиях. Принципиально важным в этом случае является то, чтобы часть теоретического курса, на которой базируется практико-ориентированное задание, была бы прочитана и проработана студентами.

Максимальная польза из работы над практико-ориентированного заданиями будет извлечена в том случае, если аспиранты при предварительном знакомстве с ними будут придерживаться систематического подхода к их анализу, основные шаги которого представлены ниже:

1. Выпишите из соответствующих разделов учебной дисциплины ключевые идеи, для того, чтобы освежить в памяти теоретические концепции и подходы, которые Вам предстоит использовать при анализе практико-ориентированного задания.
2. Бегло прочтите практико-ориентированное задание, чтобы составить о нем общее представление.
3. Внимательно прочтите вопросы к практико-ориентированное задание и убедитесь в том, что Вы хорошо поняли, что Вас просят сделать.
4. Вновь прочтите текст практико-ориентированного задания, внимательно фиксируя все факторы или проблемы, имеющие отношение к поставленным вопросам.
5. Прикиньте, какие идеи и концепции соотносятся с проблемами, которые Вам предлагается рассмотреть при работе с практико-ориентированное заданием.

---

[1] Долгоруков А. Метод case-study как современная технология профессионально -ориентированного обучения [Электронный ресурс]. Режим доступа: //http://evolkov.net/case/case.study.html/

Организация обсуждения практико-ориентированного задания предполагает формулирование перед студентами вопросов, включение их в дискуссию. Вопросы обычно подготавливают заранее и предлагают студентам вместе с текстом практико-ориентированного задания. При разборе учебной ситуации преподаватель может занимать активную или пассивную позицию, иногда он «дирижирует» разбором, а иногда ограничивается подведением итогов дискуссии.

Организация обсуждения практико-ориентированных заданий обычно основывается на двух методах. Первый из них носит название традиционного Гарвардского метода - открытая дискуссия. Альтернативным методом является метод, связанный с индивидуальным или групповым опросом, в ходе которого аспиранты делают формальную устную оценку ситуации и предлагают анализ представленного практико-ориентированного задания, свои решения и рекомендации, т.е. делают презентацию. Этот метод позволяет некоторым студентам минимизировать их учебные усилия, поскольку каждый аспирант опрашивается один- два раза за занятие. Метод развивает у студентов коммуникативные навыки, учит их четко выражать свои мысли. Однако, этот метод менее динамичен, чем Гарвардский метод. В открытой дискуссии организация и контроль участников более сложен.

Дискуссия занимает центральное место в методе. Ее целесообразно использовать в том случае, когда аспиранты обладают значительной степенью зрелости и самостоятельности мышления, умеют аргументировать, доказывать и обосновывать свою точку зрения. Важнейшей характеристикой дискуссии является уровень ее компетентности, который складывается из компетентности ее участников. Неподготовленность студентов к дискуссии делает ее формальной, превращает в процесс вытаскивания ими информации у преподавателя, а не самостоятельное ее добывание.

Особое место в организации дискуссии при обсуждении и анализе практико-ориентированного задания принадлежит использованию метода генерации идей, получившего название «мозговой атаки» или «мозгового штурма».

Метод «мозговой атаки» или «мозгового штурма» был предложен в 30-х годах прошлого столетия А. Осборном как групповой метод решения проблем. К концу XX столетия этот метод приобрел особую популярность в практике управления и обучения не только как самостоятельный метод, но и как использование в процессе деятельности с целью усиления ее продуктивности. В процессе обучения «мозговая атака» выступает в качестве важнейшего средства развития творческой активности студентов. «Мозговая атака» включает в себя три фазы.

Первая фаза представляет собой вхождение в психологическую раскованность, отказ от стереотипности, страха показаться смешным и неудачником; достигается созданием благоприятной психологической обстановки и взаимного доверия, когда идеи теряют авторство, становятся общими. Основная задача этой фазы - успокоиться и расковаться.

Вторая фаза - это собственно атака; задача этой фазы - породить поток, лавину идей. «Мозговая атака» в этой фазе осуществляется по следующим принципам:

- есть идея, - говорю, нет идеи, - не молчу;
- поощряется самое необузданное ассоциирование, чем более дикой покажется идея, тем лучше;
- количество предложенных идей должно быть как можно большим;
- высказанные идеи разрешается заимствовать и как угодно комбинировать, а также видоизменять и улучшать;
- исключается критика, можно высказывать любые мысли без боязни, что их признают плохими, критикующих лишают слова;
- не имеют никакого значения социальные статусы участников; это абсолютная демократия и одновременно авторитаризм сумасшедшей идеи;
- все идеи записываются в протокольный список идей;

• время высказываний - не более 1-2 минут.

Третья фаза представляет собой творческий анализ идей с целью поиска конструктивного решения проблемы по следующим правилам:

- анализировать все идеи без дискриминации какой-либо из них;
- найти место идее в системе и найти систему под идею;
- не умножать сущностей без надобности;
- не должна нарушаться красота и изящество полученного результата;
- должно быть принципиально новое видение;
- ищи «жемчужину в навозе».

В методе мозговая атака применяется при возникновении у группы реальных затруднений в осмыслении ситуации, является средством повышения активности студентов. В этом смысле мозговая атака представляется не как инструмент поиска новых решений, хотя и такая ее роль не исключена, а как своеобразное «подталкивание» к познавательной активности.

Презентация, или представление результатов анализа практико-ориентированного задания, выступает очень важным аспектом метода ***case-study***. Умение публично представить интеллектуальный продукт, хорошо его рекламировать, показать его достоинства и возможные направления эффективного использования, а также выстоять под шквалом критики, является очень ценным интегральным качеством современного специалиста. Презентация оттачивает многие глубинные качества личности: волю, убежденность, целенаправленность, достоинство и т.п.; она вырабатывает навыки публичного общения, формирования своего собственного имиджа.

Публичная (устная) презентация предполагает представление решений практико-ориентированного задания группе, она максимально вырабатывает навыки публичной деятельности и участия в дискуссии. Устная презентация обладает свойством кратковременного воздействия на студентов и, поэтому, трудна для восприятия и запоминания. Степень подготовленности выступающего проявляется в спровоцированной им дискуссии: для этого необязательно делать все заявления очевидными и неопровержимыми. Такая подача материала при анализе практико-ориентированного задания может послужить началом дискуссии. При устной презентации необходимо учитывать эмоциональный настрой выступающего: отношение и эмоции говорящего вносят существенный вклад в сообщение. Одним из преимуществ публичной (устной) презентации является ее гибкость. Оратор может откликаться на изменения окружающей обстановки, адаптировать свой стиль и материал, чувствуя настроение аудитории.

Непубличная презентация менее эффектна, но обучающая роль ее весьма велика. Чаще всего непубличная презентация выступает в виде подготовки отчета по выполнению задания, при этом стимулируются такие качества, как умение подготовить текст, точно и аккуратно составить отчет, не допустить ошибки в расчетах и т.д. Подготовка письменного анализа практико-ориентированного задания аналогична подготовке устного, с той разницей, что письменные отчеты-презентации обычно более структурированы и детализированы. Основное правило письменного анализа практико-ориентированного задания заключается в том, чтобы избегать простого повторения информации из текста, информация должна быть представлена в переработанном виде. Самым важным при этом является собственный анализ представленного материала, его соответствующая интерпретация и сделанные предложения. Письменный отчет - презентация может сдаваться по истечении некоторого времени после устной презентации, что позволяет студентам более тщательно проанализировать всю информацию, полученную в ходе дискуссии.

Как письменная, так и устная презентация результатов анализа практико-ориентированного задания может быть групповая и индивидуальная. Отчет может быть индивидуальным или групповым в зависимости от сложности и объема задания.

Индивидуальная презентация формирует ответственность, собранность, волю; групповая - аналитические способности, умение обобщать материал, системно видеть проект.

Оценивание участников дискуссии является важнейшей проблемой обучения посредством метода практико-ориентированного задания. При этом выделяются следующие требования к оцениванию:

- объективность - создание условий, в которых бы максимально точно выявлялись знания обучаемых, предъявление к ним единых требований, справедливое отношение к каждому;
- обоснованность оценок - их аргументация;
- систематичность - важнейший психологический фактор, организующий и дисциплинирующий студентов, формирующий настойчивость и устремленность в достижении цели;
- всесторонность и оптимальность.

Оценивание участников дискуссии предполагает оценивание не столько набора определенных знаний, сколько умения студентов анализировать конкретную ситуацию, принимать решение, логически мыслить.

Следует отметить, что оценивается содержательная активность студента в дискуссии или публичной (устной) презентации, которая включает в себя следующие составляющие:

- выступление, которое характеризует попытку серьезного предварительного
- анализа (правильность предложений, подготовленность,
- аргументированность и т.д.);
- обращение внимания на определенный круг вопросов, которые требуют углубленного обсуждения;
- владение категориальным аппаратом, стремление давать определения, выявлять содержание понятий;
- демонстрация умения логически мыслить, если точки зрения, высказанные раньше, подытоживаются и приводят к логическим выводам;
- предложение альтернатив, которые раньше оставались без внимания;
- предложение определенного плана действий или плана воплощения решения;
- определение существенных элементов, которые должны учитываться при анализе практико-ориентированного задания;
- заметное участие в обработке количественных данных, проведении расчетов;
- подведение итогов обсуждения.

При оценивании анализа практико-ориентированного задания, данного студентами при непубличной (письменной) презентации учитывается:

- формулировка и анализ большинства проблем, имеющихся в практико-ориентированное задание;
- формулировка собственных выводов на основании информации о практико-ориентированное задание, которые отличаются от выводов других студентов;
- демонстрация адекватных аналитических методов для обработки информации;
- соответствие приведенных в итоге анализа аргументов ранее выявленным проблемам, сделанным выводам, оценкам и использованным аналитическим методам.

2. Методические рекомендации по составлению тестовых заданий

Требования к составлению тестовых заданий

Тестовое задание (ТЗ) - варьирующаяся по элементам содержания и по трудности единица контрольного материала, сформулированная в утвердительной форме предложения с неизвестным. Подстановка правильного ответа вместо неизвестного компонента превращает задание в истинное высказывание, подстановка неправильного ответа приводит к образованию ложного высказывания, что свидетельствует о незнании студентом данного учебного материала.

Для правильного составления ТЗ необходимо выполнить следующие *требования*:

1. Содержание каждого ТЗ должно охватывать какую-либо одну смысловую единицу, то есть должно оценивать что-то одно.

2. Ориентация ТЗ на получение *однозначного* заключения.

3. Формулировка содержания ТЗ в виде свернутых кратких суждений. Рекомендуемое количество слов в задании не более 15. В тексте не должно быть преднамеренных подсказок и сленга, а также оценочных суждений автора ТЗ. Формулировка ТЗ должна быть в повествовательной форме (не в форме вопроса). По возможности, текст ТЗ не должен содержать сложноподчиненные конструкции, повелительного наклонения («выберите», «вычислите», «укажите» и т.д). Специфический признак (ключевое слово) выносится в начало ТЗ. Не рекомендуется начинать ТЗ с предлога, союза, частицы.

4. Соблюдение единого стиля оформления ТЗ.

Требования к формам ТЗ

ТЗ может быть представлено в одной из четырех стандартизованных форм:

- закрытой (с выбором одного или нескольких заключений);
- открытой;
- на установление правильной последовательности;
- на установление соответствия.

Выбор формы ТЗ зависит от того, какой вид знаний следует проверить. Так, для оценки фактологических знаний (знаний конкретных фактов, названий, имён, дат, понятий) лучше использовать тестовые задания закрытой или открытой формы.

Ассоциативных знаний (знаний о взаимосвязи определений и фактов, авторов и их теорий, сущности и явления, о соотношении между различными предметами, законами, датами) - заданий на установление соответствия. Процессуальных знаний (знаний правильной последовательности различных действий, процессов) - заданий на определение правильной последовательности.

Тестовое задание закрытой формы

Если к заданиям даются готовые ответы на выбор (обычно один правильный и остальные неправильные), то такие задания называются заданиями с выбором одного правильного ответа или с единичным выбором.

При использовании этой формы следует руководствоваться правилом: в каждом задании с выбором одного правильного ответа правильный ответ должен быть.

Помимо этого, бывают задания с выбором нескольких правильных ответов или с множественным выбором. Подобная форма заданий не допускает наличия в общем перечне ответов следующих вариантов: «все ответы верны» или «нет правильного ответа».

Вариантов выбора (дистракторов) должно быть не менее 4 и не более 7. Если дистракторов мало, то возрастает вероятность угадывания правильного ответа, если слишком много, то делает задание громоздким. Кроме того, дистракторы в большом

количестве часто бывают неоднородными, и тестируемый сразу исключает их, что также способствует угадыванию.

Дистракторы должны быть приблизительно одной длины. Не допускается наличие повторяющихся фраз (слов) в дистракторах.

Тестовое задание открытой формы

В заданиях открытой формы готовые ответы с выбором не даются. Требуется сформулированное самим тестируемым заключение. Задания открытой формы имеют вид неполного утверждения, в котором отсутствует один или несколько ключевых элементов. В качестве ключевых элементов могут быть: число, буква, слово или словосочетание. При формулировке задания на месте ключевого элемента, необходимо поставить прочерк или многоточие. Утверждение превращается в истинное высказывание, если ответ правильный и в ложное высказывание, если ответ неправильный. Необходимо предусмотреть наличие всех возможных вариантов правильного ответа и отразить их в ключе, поскольку отклонения от эталона (правильного ответа) могут быть зафиксированы проверяющим как неверные.

Тестовые задания на установление правильной последовательности

Такое задание состоит из однородных элементов некоторой группы и четкой формулировки критерия упорядочения этих элементов.

Задание начинается со слова: «Последовательность».

Тестовые задания на установление соответствия

Такое задание состоит из двух групп элементов и четкой формулировки критерия выбора соответствия между ними.

Соответствие устанавливается по принципу 1:1 (одному элементу первой группы соответствует только один элемент второй группы) или 1:М (одному элементу первой группы соответствуют М элементов второй группы). Внутри каждой группы элементы должны быть однородными. Количество элементов второй группы должно превышать количество элементов первой группы. Максимальное количество элементов второй группы должно быть не более 10, первой группы - не менее 2.

Задание начинается со слова: «Соответствие». Номера и буквы используются как идентификаторы (метки) элементов. Арабские цифры являются идентификаторами первой группы, заглавные буквы русского алфавита - второй. Номера и буквы отделяются от содержания столбцов круглой скобкой.

3. Методические указания по подготовке к опросу

Самостоятельная работа обучающихся включает подготовку к устному или письменному опросу на семинарских занятиях. Для этого обучающийся изучает лекции, основную и дополнительную литературу, публикации, информацию из Интернет-ресурсов. Темы и вопросы к семинарским занятиям, вопросы для самоконтроля приведены в методических указаниях по разделам и доводятся до обучающихся заранее.

Письменный опрос

В соответствии с технологической картой письменный опрос является одной из форм текущего контроля успеваемости студента по данной дисциплине. При подготовке к письменному опросу студент должен внимательно изучает лекции, основную и дополнительную литературу, публикации, информацию из Интернет-ресурсов. Темы и вопросы к семинарским занятиям, вопросы для самоконтроля приведены в методических указаниях по разделам и доводятся до обучающихся заранее.

При изучении материала студент должен убедиться, что хорошо понимает основную терминологию темы, умеет ее использовать в нужном контексте. Желательно составить краткий конспект ответа на предполагаемые вопросы письменной работы, чтобы убедиться в том, что студент владеет материалом и может аргументировано, логично и грамотно письменно изложить ответ на вопрос. Следует обратить особое внимание на написание профессиональных терминов, чтобы избегать грамматических ошибок в работе. При изучении новой для студента терминологии рекомендуется изготовить карточки, которые содержат новый термин и его расшифровку, что значительно облегчит работу над материалом.

Устный опрос

Целью устного собеседования являются обобщение и закрепление изученного курса. Студентам предлагаются для освещения сквозные концептуальные проблемы. При подготовке следует использовать лекционный материал и учебную литературу. Для более глубокого постижения курса и более основательной подготовки рекомендуется познакомиться с указанной дополнительной литературой. Готовясь к семинару, студент должен, прежде всего, ознакомиться с общим планом семинарского занятия. Следует внимательно прочесть свой конспект лекции по изучаемой теме и рекомендуемую к теме семинара литературу. С незнакомыми терминами и понятиями следует ознакомиться в предлагаемом глоссарии, словаре или энциклопедии [2].

Критерии качества устного ответа.

1. Правильность ответа по содержанию.
2. Полнота и глубина ответа.
3. Сознательность ответа (учитывается понимание излагаемого материала).
4. Логика изложения материала (учитывается умение строить целостный, последовательный рассказ, грамотно пользоваться профессиональной терминологией).
5. Рациональность использованных приемов и способов решения поставленной учебной задачи (учитывается умение использовать наиболее прогрессивные и эффективные способы достижения цели).
6. Своевременность и эффективность использования наглядных пособий и технических средств при ответе (учитывается грамотно и с пользой применять наглядность и демонстрационный опыт при устном ответе).
7. Использование дополнительного материала (приветствуется, но не обязательно для всех студентов).

---

[2] Методические рекомендации для студентов [Электронный ресурс]: Режим доступа: http://lesgaft.spb.ru/sites/default/files/u57/metod.rekomendacii_dlya_studentov_21.pdf

8. Рациональность использования времени, отведенного на задание (не одобряется затянутость выполнения задания, устного ответа во времени, с учетом индивидуальных особенностей студентов)[3].

Ответ на каждый вопрос из плана семинарского занятия должен быть содержательным и аргументированным. Для этого следует использовать документы, монографическую, учебную и справочную литературу.

Для успешной подготовки к устному опросу, студент должен законспектировать рекомендуемую литературу, внимательно осмыслить лекционный материал и сделать выводы. В среднем, подготовка к устному опросу по одному семинарскому занятию занимает от 2 до 4 часов в зависимости от сложности темы и особенностей организации обучающимся своей самостоятельной работы.

[3]Методические рекомендации для студентов [Электронный ресурс]: http://priab.ru/images/metod_agro/Metod_Inostran_yazyk_35.03.04_Agro_15.01.2016.pdf

4. Методические рекомендации по подготовке к практическим занятиям

На практических занятиях необходимо стремиться к самостоятельному решению задач, находя для этого более эффективные методы. При этом студентам надо приучить себя доводить решения задач до конечного «идеального» ответа. Это очень важно для будущих специалистов. Практические занятия вырабатывают навыки самостоятельной творческой работы, развивают мыслительные способности.

Практическое занятие – активная форма учебного процесса, дополняющая теоретический курс или лекционную часть учебной дисциплины и призванная помощь обучающимся освоиться в «пространстве» (тематике) дисциплины, самостоятельно прооперировать теоретическими знаниями на конкретном учебном материале.

Продолжительность одного практического занятия – от 2 до 4 академических часов. Общая доля практических занятий в учебном времени на дисциплину – от 10 до 20 процентов (при условии, что все активные формы займут в учебном времени на дисциплину от 40 до 60 процентов).

Для практического занятия в качестве темы выбирается обычно такая учебная задача, которая предполагает не существенные эвристические и аналитические напряжения и продвижения, а потребность обучающегося «потрогать» материал, опознать в конкретном то общее, о чем говорилось в лекции. Например, при рассмотрении вопросов оплаты труда, мотивации труда и проблем безработицы в России имеет смысл провести практические занятия со следующими сюжетами заданий: «Расчет заработной платы работников предприятия». «Разработка механизма мотивации труда на предприятии N». «В чем причины и особенности безработицы в России?». Последняя тема предполагает уже некоторую аналитическую составляющую. Основная задача первой из этих тем - самим посчитать заработную плату для различных групп работников на примере заданных параметров для конкретного предприятия, т. е. сделать расчеты «как на практике»; второй – дать собственный вариант мотивационной политики для предприятия, учитывая особенности данного объекта, отрасли и т.д.; третьей – опираясь на теоретические знания в области проблем занятости и безработицы, а также статистические материалы, сделать авторские выводы о видах безработицы, характерных для России, и их причинах, а также предложить меры по минимизации безработицы.

Перед проведением занятия должен быть подготовлен специальный материал – тот объект, которым обучающиеся станут оперировать, активизируя свои теоретические (общие) знания и тем самым, приобретая навыки выработки уверенных суждений и осуществления конкретных действий.

Дополнительный материал для практического занятия лучше получить у преподавателя заранее, чтобы у студентов была возможность просмотреть его и подготовить вопросы.

Условия должны быть такими, чтобы каждый мог работать самостоятельно от начала до конца. В аудитории должны быть «под рукой» необходимые справочники и тексты законов и нормативных актов по тематике занятия. Чтобы сделать практическое занятие максимально эффективным, надо заранее подготовить и изучить материал по наиболее интересным и практически важным темам.

Особенности практического занятия с использованием компьютера

Для того чтобы повысить эффективность проведения практического занятия, может использоваться компьютер по следующим направлениям:

- поиск информации в Интернете по поставленной проблеме: в этом случае преподаватель представляет обучающимся перечень рекомендуемых для посещения Интернет-сайтов;
- использование прикладных обучающих программ;
- выполнение заданий с использованием обучающимися заранее установленных преподавателем программ;

- использование программного обеспечения при проведении занятий, связанных с моделированием социально-экономических процессов.

5. Методические рекомендации по подготовке семинарским занятиям

Семинар представляет собой комплексную форму и завершающее звено в изучении определенных тем, предусмотренных программой учебной дисциплины. Комплексность данной формы занятий определяется тем, что в ходе её проведения сочетаются выступления обучающихся и преподавателя: рассмотрение обсуждаемой проблемы и анализ различных, часто дискуссионных позиций; обсуждение мнений обучающихся и разъяснение (консультация) преподавателя; углубленное изучение теории и приобретение навыков умения ее использовать в практической работе.

По своему назначению семинар, в процессе которого обсуждается та или иная научная проблема, способствует:

- углубленному изучению определенного раздела учебной дисциплины, закреплению знаний;
- отработке методологии и методических приемов познания;
- выработке аналитических способностей, умения обобщения и формулирования выводов;
- приобретению навыков использования научных знаний в практической деятельности;
- выработке умения кратко, аргументированно и ясно излагать обсуждаемые вопросы;
- осуществлению контроля преподавателя за ходом обучения.

Семинары представляет собой дискуссию в пределах обсуждаемой темы (проблемы). Дискуссия помогает участникам семинара приобрести более совершенные знания, проникнуть в суть изучаемых проблем. Выработать методологию, овладеть методами анализа социально-экономических процессов. Обсуждение должно носить творческий характер с четкой и убедительной аргументацией.

По своей структуре семинар начинается со вступительного слова преподавателя, в котором кратко излагаются место и значение обсуждаемой темы (проблемы) в данной дисциплине, напоминаются порядок и направления ее обсуждения. Конкретизируется ранее известный обучающимся план проведения занятия. После этого начинается процесс обсуждения вопросов обучающимися. Завершается занятие заключительным словом преподавателя.

Проведение семинарских занятий в рамках учебной группы (20 - 25 человек) позволяет обеспечить активное участие в обсуждении проблемы всех присутствующих.

По ходу обсуждения темы помните, что изучение теории должно быть связано с определением (выработкой) средств, путей применения теоретических положений в практической деятельности, например, при выполнении функций государственного служащего. В то же время важно не свести обсуждение научной проблемы только к пересказу случаев из практики работы, к критике имеющих место недостатков. Дискуссии имеют важное значение: учат дисциплине ума, умению выступать по существу, мыслить логически, выделяя главное, критически оценивать выступления участников семинара.

В процессе проведения семинара обучающиеся могут использовать разнообразные по своей форме и характеру пособия (от доски смелом до самых современных технических средств), демонстрируя фактический, в том числе статистический материал, убедительно подтверждающий теоретические выводы и положения. В завершение обсудите результаты работы семинара и сделайте выводы, что хорошо усвоено, а над чем следует дополнительно поработать.

В целях эффективности семинарских занятий необходима обстоятельная подготовка к их проведению. В начале семестра (учебного года) возьмите в библиотеке необходимые методические материалы для своевременной подготовки к семинарам. Во время лекций, связанных с темой семинарского занятия, следует обращать внимание на то, что

необходимо дополнительно изучить при подготовке к семинару (новые официальные документы, статьи в периодических журналах, вновь вышедшие монографии и т.д.).

6.Методические рекомендации по подготовке к сдаче экзаменов и зачетов

Экзамен - одна из важнейших частей учебного процесса, имеющая огромное значение.

Во-первых, готовясь к экзамену, студент приводит в систему знания, полученные на лекциях, семинарах, практических и лабораторных занятиях, разбирается в том, что осталось непонятным, и тогда изучаемая им дисциплина может быть воспринята в полном объеме с присущей ей строгостью и логичностью, ее практической направленностью. А это чрезвычайно важно для будущего специалиста.

Во-вторых, каждый хочет быть волевым и сообразительным., выдержанным и целеустремленным, иметь хорошую память, научиться быстро находить наиболее рациональное решение в трудных ситуациях. Очевидно, что все эти качества не только украшают человека, но и делают его наиболее действенным членом коллектива. Подготовка и сдача экзамена помогают студенту глубже усвоить изучаемые дисциплины, приобрести навыки и качества, необходимые хорошему специалисту.

Конечно, успех на экзамене во многом обусловлен тем, насколько систематически и глубоко работал студент в течение семестра. Совершенно очевидно, что серьезно продумать и усвоить содержание изучаемых дисциплин за несколько дней подготовки к экзамену просто невозможно даже для очень способного студента. И, кроме того, хорошо известно, что быстро выученные на память разделы учебной дисциплины так же быстро забываются после сдачи экзамена.

При подготовке к экзамену студенты не только повторяют и дорабатывают материал дисциплины, которую они изучали в течение семестра, они обобщают полученные знания, осмысливают методологию предмета, его систему, выделяют в нем основное и главное, воспроизводят общую картину с тем, чтобы яснее понять связь между отдельными элементами дисциплины. Вся эта обобщающая работа проходит в условиях напряжения воли и сознания, при значительном отвлечении от повседневной жизни, т. е. в условиях, благоприятствующих пониманию и запоминанию.

Подготовка к экзаменам состоит в приведении в порядок своих знаний. Даже самые способные студенты не в состоянии в короткий период зачетно-экзаменационной сессии усвоить материал целого семестра, если они над ним не работали в свое время. Для тех, кто мало занимался в семестре, экзамены принесут мало пользы: что быстро пройдено, то быстро и забудется. И хотя в некоторых случаях студент может «проскочить» через экзаменационный барьер, в его подготовке останется серьезный пробел, трудно восполняемый впоследствии.

Определив назначение и роль экзаменов в процессе обучения, попытаемся на этой основе пояснить, как лучше готовиться к ним.

Экзаменам, как правило, предшествует защита курсовых работ (проектов) и сдача зачетов. К экзаменам допускаются только студенты, защитившие все курсовые работы проекты) и сдавшие все зачеты. В вузе сдача зачетов организована так, что при систематической работе в течение семестра, своевременной и успешной сдаче всех текущих работ, предусмотренных графиком учебного процесса, большая часть зачетов не вызывает повышенной трудности у студента. Студенты, работавшие в семестре по плану, подходят к экзаменационной сессии без напряжения, без излишней затраты сил в последнюю, «зачетную» неделю.

Подготовку к экзамену следует начинать с первого дня изучения дисциплины. Как правило, на лекциях подчеркиваются наиболее важные и трудные вопросы или разделы дисциплины, требующие внимательного изучения и обдумывания. Нужно эти вопросы выделить и обязательно постараться разобраться в них, не дожидаясь экзамена, проработать их, готовясь к семинарам, практическим или лабораторным занятиям, попробовать самостоятельно решить несколько типовых задач. И если, несмотря на это, часть материала осталась неусвоенной, ни в коем случае нельзя успокаиваться, надеясь на то, что это не

попадется на экзамене. Факты говорят об обратном; если те или другие вопросы учебной дисциплины не вошли в экзаменационный билет, преподаватель может их задать (и часто задает) в виде дополнительных вопросов.

Точно такое же отношение должно быть выработано к вопросам и задачам, перечисленным в программе учебной дисциплины, выдаваемой студентам в начале семестра. Обычно эти же вопросы и аналогичные задачи содержатся в экзаменационных билетах. Не следует оставлять без внимания ни одного раздела дисциплины: если не удалось в чем-то разобраться самому, нужно обратиться к товарищам; если и это не помогло выяснить какой-либо вопрос до конца, нужно обязательно задать этот вопрос преподавателю на предэкзаменационной консультации. Чрезвычайно важно приучить себя к умению самостоятельно мыслить, учиться думать, понимать суть дела. Очень полезно после проработки каждого раздела восстановить в памяти содержание изученного материала. кратко записав это на листе бумаги. создать карту памяти (умственную карту), изобразить необходимые схемы и чертежи (логико-графические схемы), например, отобразить последовательность вывода теоремы или формулы. Если этого не сделать, то большая часть материала останется не понятой, а лишь формально заученной, и при первом же вопросе экзаменатора студент убедится в том, насколько поверхностно он усвоил материал.

В период экзаменационной сессии происходит резкое изменение режима работы, отсутствует посещение занятий по расписанию. При всяком изменении режима работы очень важно скорее приспособиться к новым условиям. Поэтому нужно сразу выбрать такой режим работы, который сохранился бы в течение всей сессии, т. е. почти на месяц. Необходимо составить для себя новый распорядок дня, чередуя занятия с отдыхом. Для того чтобы сократить потерю времени на включение в работу, рабочие периоды целесообразно делать длительными, разделив день примерно на три части: с утра до обеда, с обеда до ужина и от ужина до сна.

Каждый рабочий период дня надо заканчивать отдыхом. Наилучший отдых в период экзаменационной сессии - прогулка, кратковременная пробежка или какой-либо неутомительный физический труд.

При подготовке к экзаменам основное направление дают программа учебной дисциплины и студенческий конспект, которые указывают, что наиболее важно знать и уметь делать. Основной материал должен прорабатываться по учебнику (если такой имеется) и учебным пособиям, так как конспекта далеко недостаточно для изучения дисциплины, Учебник должен быть изучен в течение семестра, а перед экзаменом сосредоточьте внимание на основных, наиболее сложных разделах. Подготовку по каждому разделу следует заканчивать восстановлением по памяти его краткого содержания в логической последовательности.

За один - два дня до экзамена назначается консультация. Если ее правильно использовать, она принесет большую пользу. Во время консультации студент имеет полную возможность получить ответ на нее ни ясные ему вопросы. А для этого он должен проработать до консультации все темы дисциплины. Кроме того, преподаватель будет отвечать на вопросы других студентов, что будет для вас повторением и закреплением знаний. И еще очень важное обстоятельство: преподаватель на консультации, как правило, обращает внимание на те вопросы, по которым на предыдущих экзаменах ответы были неудовлетворительными, а также фиксирует внимание на наиболее трудных темах дисциплины. Некоторые студенты не приходят на консультации либо потому, что считают, что у них нет вопросов к преподавателю, либо полагают, что у них и так мало времени и лучше самому прочитать материал в конспекте или и учебнике. Это глубокое заблуждение. Никакая другая работа не сможет принести столь значительного эффекта накануне экзамена, как консультация преподавателя.

Но консультация не может возместить отсутствия длительной работы в течение семестра и помочь за несколько часов освоить материал, требующийся к экзамену. На

консультации студент получает ответы на трудные или оставшиеся неясными вопросы и, следовательно, дорабатывается материал. Консультации рекомендуется посещать, подготовив к ним все вопросы, вызывающие сомнения. Если студент придет на консультацию, не проработав всего материала, польза от такой консультации будет невелика.

Очень важным условием для правильного режима работы в период экзаменационной сессии является нормальным сон. Подготовка к экзамену не должна идти в ущерб сну, иначе в день экзамена не будет чувства свежести и бодрости, необходимых для хороших ответов. Вечер накануне экзамена рекомендуем закончить небольшой прогулкой.

Итак, *основные советы* для подготовки к сдаче зачетов и экзаменов состоят в следующем:

- лучшая подготовка к зачетам и экзаменам - равномерная работа в течение всего семестра;
- используйте программы учебных дисциплин - это организует вашу подготовку к зачетам и экзаменам;
- учитывайте, что для полноценного изучения учебной дисциплины необходимо время;
- составляйте планы работы во времени;
- работайте равномерно и ритмично;
- курсовые работы (проекты) желательно защищать за одну - две недели до начала зачетно-экзаменационной сессии;
- все зачеты необходимо сдавать до начала экзаменационной сессии;
- помните, что конспект не заменяет учебник и учебные пособия, а помогает выбрать из него основные вопросы и ответы;
- при подготовке наибольшее внимание и время уделяйте трудным и непонятным вопросам учебной дисциплины;
- грамотно используйте консультации;
- соблюдайте правильный режим труда и отдыха во время сессии, это сохранит работоспособность и даст хорошие результаты;
- учитесь владеть собой на зачете и экзамене;
- учитесь точно и кратко передавать свои мысли, поясняя их, если нужно, логико-графическими схемами.

ЗАКЛЮЧЕНИЕ

Методические указания по выполнению самостоятельной работы обучающихся являются неотъемлемой частью процесса обучения в вузе. Правильная организация самостоятельной работы позволяет обучающимся развивать умения и навыки в усвоении и систематизации приобретаемых знаний, обеспечивает высокий уровень успеваемости в период обучения, способствует формированию навыков совершенствования профессионального мастерства. Также внеаудиторное время включает в себя подготовку к аудиторным занятиям и изучение отдельных тем, расширяющих и углубляющих представления обучающихся по разделам изучаемой дисциплины.

Таким образом, обучающийся используя методические указания может в достаточном объеме усвоить и успешно реализовать конкретные знания, умения, навыки и получить опыт при выполнении следующих условий:

1) систематическая самостоятельная работа по закреплению полученных знаний и навыков;

2) добросовестное выполнение заданий;

3) выяснение и уточнение отдельных предпосылок, умозаключений и выводов, содержащихся в учебном курсе;

4) сопоставление точек зрения различных авторов по затрагиваемым в учебном курсе проблемам; выявление неточностей и некорректного изложения материала в периодической и специальной литературе;

5) периодическое ознакомление с последними теоретическими и практическими достижениями;

6) проведение собственных научных и практических исследований по одной или нескольким актуальным проблемам;

7) подготовка научных статей для опубликования в периодической печати, выступление на научно-практических конференциях, участие в работе студенческих научных обществ, круглых столах и диспутах.

СПИСОК ИСПОЛЬЗОВАННЫХ ИСТОЧНИКОВ

1. Брандес М. П. Немецкий язык. Переводческое реферирование: практикум. М.: КДУ, 2008. – 368 с.

2. Долгоруков А. Метод case-study как современная технология профессионально - ориентированного обучения [Электронный ресурс]. Режим доступа: //http://evolkov.net/case/case.study.html/

3. Методические рекомендации по написанию реферата. [Электронный ресурс]. Режим доступа: http://www.hse.spb.ru/edu/recommendations/method-referat-2005.phtml

4. Фролова Н. А. Реферирование и аннотирование текстов по специальности (на материале немецкого языка): Учеб. пособие / ВолгГТУ, Волгоград, 2006. - С.5.

МИНОБРНАУКИ РОССИИ

ФГБОУ ВО «Уральский государственный горный университет»

УТВЕРЖДАЮ
Проректор по учебно-методическому комплексу _____ С.А. Упоров

МЕТОДИЧЕСКИЕ УКАЗАНИЯ ПО ОРГАНИЗАЦИИ САМОСТОЯТЕЛЬНОЙ РАБОТЫ И ЗАДАНИЯ ДЛЯ ОБУЧАЮЩИХСЯ

ОСНОВЫ ПРАВОВЫХ ЗНАНИЙ И ФИНАНСОВАЯ ГРАМОТНОСТЬ

Специальность
21.05.04 Горное дело

Профиль (направленность)
Менеджмент и экономика горнопромышленного производства

квалификация выпускника: **горный инженер (специалист)**

Автор: Слукин С.В., к.ф.н.

Одобрены на заседании кафедры	Рассмотрены методической комиссией
Антикризисного управления и оценочной деятельности	Инженерно-экономического факультета
(название кафедры)	*(название факультета)*
Зав. кафедрой _____	Председатель _____
(подпись)	*(подпись)*
Мальцев Н.В.	Мочалова Л.А.
(Фамилия И.О.)	*(Фамилия И.О.)*
Протокол № 1 от 04.09.2023 г.	Протокол № 2 от 20.10.2023
(Дата)	*(Дата)*

Екатеринбург

СОДЕРЖАНИЕ

ВВЕДЕНИЕ…….3

ВОПРОСЫ ДЛЯ САМОПРОВЕРКИ…….……..…….6

САМООРГАНИЗАЦИЯ РАБОТЫ С ЛИТЕРАТУРОЙ…….10

ПОДГОТОВКА К ПРАКТИКО-ОРИЕНТИРОВАННЫМ ЗАДАНИЯМ……...…14

ПОДГОТОВКА К ТЕСТИРОВАНИЮ……..……...…16

ПОДГОТОВКА К ПРОМЕЖУТОЧНОЙ АТТЕСТАЦИИ……..17

ВВЕДЕНИЕ

Самостоятельная работа в высшем учебном заведении - это часть учебного процесса, метод обучения, прием учебно-познавательной деятельности, комплексная целевая стандартизованная учебная деятельность с запланированными видом, типом, формами контроля.

Самостоятельная работа представляет собой плановую деятельность обучающихся по поручению и под методическим руководством преподавателя.

Целью самостоятельной работы студентов является закрепление тех знаний, которые они получили на аудиторных занятиях, а также способствование развитию у студентов творческих навыков, инициативы, умению организовать свое время.

Самостоятельная работа реализует следующие задачи:

- предполагает освоение курса дисциплины;
- помогает освоению навыков учебной и научной работы;
- способствует осознанию ответственности процесса познания;
- способствует углублению и пополнению знаний студентов, освоению ими навыков и умений;
- формирует интерес к познавательным действиям, освоению методов и приемов познавательного процесса,
- создает условия для творческой и научной деятельности обучающихся;
- способствует развитию у студентов таких личных качеств, как целеустремленность, заинтересованность, исследование нового.

Самостоятельная работа обучающегося выполняет следующие функции:

- развивающую (повышение культуры умственного труда, приобщение к творческим видам деятельности, обогащение интеллектуальных способностей студентов);
- информационно-обучающую (учебная деятельность студентов на аудиторных занятиях, неподкрепленная самостоятельной работой, становится мало результативной);
- ориентирующую и стимулирующую (процессу обучения придается ускорение и мотивация);
- воспитательную (формируются и развиваются профессиональные качества бакалавра и гражданина);
- исследовательскую (новый уровень профессионально-творческого мышления).

Организация самостоятельной работы студентов должна опираться на определенные требования, а, именно:

- сложность осваиваемых знаний должна соответствовать уровню развития студентов;
- стандартизация заданий в соответствии с логической системой курса дисциплины;
- объем задания должен соответствовать уровню студента;
- задания должны быть адаптированными к уровню студентов.

Содержание самостоятельной работы студентов представляет собой, с одной стороны, совокупность теоретических и практических учебных заданий, которые должен выполнить студент в процессе обучения, объект его деятельности; с другой стороны – это способ деятельности студента по выполнению соответствующего теоретического или практического учебного задания.

Свое внешнее выражение содержание самостоятельной работы студентов находит во всех организационных формах аудиторной и внеаудиторной деятельности, в ходе самостоятельного выполнения различных заданий.

Функциональное предназначение самостоятельной работы студентов в процессе лекций, практических занятий по овладению специальными знаниями заключается в самостоятельном прочтении, просмотре, прослушивании, наблюдении, конспектировании, осмыслении, запоминании и воспроизведении определенной информации. Цель и планирование самостоятельной работы студента определяет преподаватель. Вся информация осуществляется на основе ее воспроизведения.

Так как самостоятельная работа тесно связана с учебным процессом, ее необходимо рассматривать в двух аспектах:

1. аудиторная самостоятельная работа – лекционные, практические занятия;

2. внеаудиторная самостоятельная работа – дополнение лекционных материалов, подготовка к практическим занятиям, подготовка к участию в деловых играх и дискуссиях, выполнение письменных домашних заданий, Контрольных работ (рефератов и т.п.) и курсовых работ (проектов), докладов и др.

Основные формы организации самостоятельной работы студентов определяются следующими параметрами:

- содержание учебной дисциплины;
- уровень образования и степень подготовленности студентов;
- необходимость упорядочения нагрузки студентов при самостоятельной работе.

Таким образом, самостоятельная работа студентов является важнейшей составной частью процесса обучения.

Методические указания по организации самостоятельной работы и задания для студентов, обучающихся по дисциплине «*Основы правовых знаний и финансовая грамотность*» обращают внимание студента на главное, существенное в изучаемой дисциплине, помогают выработать умение анализировать явления и факты, связывать теоретические положения с практикой, а также облегчают подготовку к сдаче *зачета*.

Настоящие методические указания позволят студентам самостоятельно овладеть фундаментальными знаниями, профессиональными умениями и навыками деятельности по профилю подготовки, опытом творческой и исследовательской деятельности, и направлены на формирование компетенций, предусмотренных учебным планом поданному профилю.

Видами самостоятельной работы обучающихся по дисциплине «*Основы правовых знаний и финансовая грамотность*» являются:

- повторение материала лекций;

- самостоятельное изучение тем курса (в т.ч. рассмотрение основных категорий дисциплины, работа с литературой);

- ответы на вопросы для самопроверки (самоконтроля);

- подготовка к практическим (семинарским) занятиям;

- подготовка к зачета.

В методических указаниях представлены материалы для самостоятельной работы и рекомендации по организации отдельных её видов.

ВОПРОСЫ ДЛЯ САМОПРОВЕРКИ

Тема 1. Теория сочетания и взаимодействия современного права и экономики

1. Сформулируйте понятие и перечислите основные функции права.
2. Перечислите источники российского права.
3. Раскройте роль законов и подзаконных актов при регулировании отношений.
4. Проанализируйте систему и отрасли российского права.
5. Перечислите и охарактеризуйте основные правовые системы современности.
6. Определите соотношение между такими понятиями как рыночная экономика и отношения собственности.
7. Раскройте сущность и развитие категорий собственности.
8. Содержание экономической и юридической категорий собственности.
9. Отношения собственности в природопользовании. Формы собственности в рыночной экономике.

Тема 2. Основы конституционного и гражданского права

1. Раскройте значение Конституции Российской Федерации – как базового закона государства.
2. Охарактеризуйте этапы конституционного развития России.
3. Перечислите и раскройте основные принципы конституционного строя РФ.
4. Перечислите и раскройте основные права и свободы человека и гражданина.
5. Особенности федеративного устройства России.
6. Раскройте систему органов государственной власти в Российской Федерации.
7. Принципы гражданского права.
8. Источники гражданского права. Перечислите и охарактеризуйте юридические лица и их организационно-правовые нормы.
9. Перечислите объекты гражданских прав.
10. Сделки в гражданском праве. Право собственности: приобретение и прекращение.

Тема 3. Основы трудового права и права социального обеспечения

1. Сформулируйте понятие трудового стажа.
2. Раскройте юридическое, экономическое и социальное значение трудового стажа.
3. Перечислите и раскройте основные принципы трудового права и права социального обеспечения.
4. Раскройте понятие трудового правоотношения.
5. Перечислите общие и специальные основания прекращения трудового договора.
6. Раскройте основные положения пенсионного законодательства
7. Раскройте основные положения законодательства, регулирующего порядок назначения пособий.

Тема 4. Основы финансового и налогового права

1. Перечислите источники финансового права.
2. Перечислите и раскройте основные понятия налогового права.
3. Перечислите и раскройте основные принципы налогового права.
4. Сформулируйте определение финансовой системы.
5. Раскройте особенности финансовой системы России.
6. Раскройте социально-экономическую сущность и функции финансов.
7. Перечислите и раскройте основные звенья финансовой системы
8. Перечислите основные виды налогов.

Тема 5. Правовое регулирование рынка финансовых услуг в РФ

1. Кратко охарактеризуйте систему финансово-кредитного предпринимательства в России.
2. Дайте определение понятие рынка финансовых услуг и раскройте его содержание.
3. Раскройте особенности банковской деятельности в России.
4. Сформулируйте определение коммерческого банка и раскройте правовое положение баков в России.
5. Перечислите субъекты, осуществляющие финансово-кредитное предпринимательство в России и кратко охарактеризуйте их правовое положение.
6. Проведите сравнительный анализ правового положения банка и микрофинансовой организации.
7. Определите отличие брокерской и дилерской деятельности на рынке ценных бумаг.

8. Сформулируйте и раскройте содержание договоров кредита, займа, договор финансирования под уступку денежного требования.
9. Раскройте особенности правового регулирования биржевой деятельности.
10. Правовое регулирование страховой деятельности. Центральный Банк России.

Тема 6. Права потребителя и связанные с ними основы предпринимательского права

1. Сформулируйте понятие потребительского права.
2. Перечислите источники потребительского права.
3. Кратко охарактеризуйте закон о защите прав потребителя и основные сферы его применения.
4. Перечислите и раскройте основные права потребителя при приобретении товаров работ и услуг.
5. Раскройте особенности реализации права на образование в России.
6. Понятие защиты прав и интересов предпринимательских структур.
7. Перечислите органы, осуществляющие защиту прав и интересов предпринимательских структур.
8. Перечислите и раскройте способы защиты прав и интересов коммерческих организаций и индивидуальных предпринимателей во взаимоотношениях с потребителем.
9. Опишите особенности защита прав и интересов в претензионном порядке. Назовите сроки предъявления и рассмотрения претензий.
10. Последствия нарушения претензионного порядка.
11. Раскройте порядок разрешения споров, вытекающих из предпринимательской деятельности в судебном порядке с участием потребителя.
12. Опишите порядок осуществления контроля за предпринимательской деятельностью.
13. Раскройте сущность лицензирования отдельных видов предпринимательской деятельности.
14. Сформулируйте понятие и перечислите принципы технического регулирования.

Тема 7. Основы антикоррупционного законодательства в РФ

1. Перечислите основные источники антикоррупционного законодательства. Формы и методы противодействия коррупции в России и мире.

2. Сформулируйте понятие защиты прав и интересов предпринимательских структур от необоснованного вмешательства в хозяйственную деятельность.
3. Перечислите и кратко охарактеризуйте правовое положение органов, осуществляющих защиту прав и интересов предпринимательских структур.
4. Перечислите способы защиты прав и интересов коммерческих организаций и индивидуальных предпринимателей.
5. Перечислите и кратко охарактеризуйте основные источники антимонопольного законодательства.
6. Сформулируйте понятие конкуренции и доминирующего положения.
7. Сформулируйте понятие и перечислите виды монополий.
8. Сформулируйте понятие и перечислите виды недобросовестной конкуренции.
9. Естественная и государственная монополия.
10. Перечислите и охарактеризуйте полномочия антимонопольных органов.
11. Опишите ответственность за нарушение антимонопольного законодательства

САМООРГАНИЗАЦИЯ РАБОТЫ С ЛИТЕРАТУРОЙ

Самостоятельное изучение тем курса осуществляется на основе списка рекомендуемой литературы к дисциплине. При работе с книгой необходимо научиться правильно ее читать, вести записи. Самостоятельная работа с учебными и научными изданиями профессиональной и общекультурной тематики – это важнейшее условие формирования научного способа познания.

Основные приемы работы с литературой можно свести к следующим:

• составить перечень книг, с которыми следует познакомиться;

• перечень должен быть систематизированным (что необходимо для семинаров, что для экзаменов, что пригодится для написания курсовых и выпускных квалификационных работ (ВКР), а что выходит за рамками официальной учебной деятельности, и расширяет общую культуру);

• обязательно выписывать все выходные данные по каждой книге (при написании курсовых и выпускных квалификационных работ это позволит экономить время);

• определить, какие книги (или какие главы книг) следует прочитать более внимательно, а какие – просто просмотреть;

• при составлении перечней литературы следует посоветоваться с преподавателями и руководителями ВКР, которые помогут сориентироваться, на что стоит обратить большее внимание, а на что вообще не стоит тратить время;

• все прочитанные монографии, учебники и научные статьи следует конспектировать, но это не означает, что надо конспектировать «все подряд»: можно выписывать кратко основные идеи автора и иногда приводить наиболее яркие и показательные цитаты (с указанием страниц);

• если книга – собственная, то допускается делать на полях книги краткие пометки или же в конце книги, на пустых страницах просто сделать свой «предметный указатель», где отмечаются наиболее интересные мысли и обязательно указываются страницы в тексте автора;

• следует выработать способность «воспринимать» сложные тексты; для этого лучший прием – научиться «читать медленно», когда понятно каждое прочитанное слово (а если слово незнакомое, то либо с помощью словаря, либо с помощью преподавателя обязательно его узнать). Таким образом, чтение текста является частью познавательной деятельности. Ее цель – извлечение из текста необходимой информации.

От того, насколько осознанна читающим собственная внутренняя установка при обращении к печатному слову (найти нужные сведения, усвоить информацию полностью или частично, критически проанализировать материал и т.п.) во многом зависит эффективность осуществляемого действия. Грамотная работа с книгой, особенно если речь идет о научной литературе, предполагает соблюдение ряда правил, для овладения которыми необходимо настойчиво учиться. Это серьёзный, кропотливый труд. Прежде всего, при такой работе невозможен формальный, поверхностный подход. Не механическое заучивание, не простое накопление цитат, выдержек, а сознательное усвоение

прочитанного, осмысление его, стремление дойти до сути – вот главное правило. Другое правило – соблюдение при работе над книгой определенной последовательности. Вначале следует ознакомиться с оглавлением, содержанием предисловия или введения. Это дает общую ориентировку, представление о структуре и вопросах, которые рассматриваются в книге.

Следующий этап – чтение. Первый раз целесообразно прочитать книгу с начала до конца, чтобы получить о ней цельное представление. При повторном чтении происходит постепенное глубокое осмысление каждой главы, критического материала и позитивного изложения; выделение основных идей, системы аргументов, наиболее ярких примеров и т.д. Непременным правилом чтения должно быть выяснение незнакомых слов, терминов, выражений, неизвестных имен, названий. Студентам с этой целью рекомендуется заводить специальные тетради или блокноты. Важная роль в связи с этим принадлежит библиографической подготовке студентов. Она включает в себя умение активно, быстро пользоваться научным аппаратом книги, справочными изданиями, каталогами, умение вести поиск необходимой информации, обрабатывать и систематизировать ее.

Выделяют четыре основные установки в чтении текста:

- информационно-поисковая (задача – найти, выделить искомую информацию);
- усваивающая (усилия читателя направлены на то, чтобы как можно полнее осознать и запомнить, как сами сведения, излагаемые автором, так и всю логику его рассуждений);
- аналитико-критическая (читатель стремится критически осмыслить материал, проанализировав его, определив свое отношение к нему);
- творческая (создает у читателя готовность в том или ином виде – как отправной пункт для своих рассуждений, как образ для действия по аналогии и т.п. – использовать суждения автора, ход его мыслей, результат наблюдения, разработанную методику, дополнить их, подвергнуть новой проверке).

С наличием различных установок обращения к тексту связано существование и нескольких видов чтения:

- библиографическое – просматривание карточек каталога, рекомендательных списков, сводных списков журналов и статей за год и т.п.;
- просмотровое – используется для поиска материалов, содержащих нужную информацию, обычно к нему прибегают сразу после работы со списками литературы и каталогами, в результате такого просмотра читатель устанавливает, какие из источников будут использованы в дальнейшей работе;
- ознакомительное – подразумевает сплошное, достаточно подробное прочтение отобранных статей, глав, отдельных страниц; цель – познакомиться с характером информации, узнать, какие вопросы вынесены автором на рассмотрение, провести сортировку материала;
- изучающее – предполагает доскональное освоение материала; в ходе такого чтения проявляется доверие читателя к автору, готовность принять

изложенную информацию, реализуется установка на предельно полное понимание материала;

- аналитико-критическое и творческое чтение – два вида чтения близкие между собой тем, что участвуют в решении исследовательских задач.

Первый из них предполагает направленный критический анализ, как самой информации, так и способов ее получения и подачи автором; второе – поиск тех суждений, фактов, по которым, или, в связи с которыми, читатель считает нужным высказать собственные мысли.

Из всех рассмотренных видов чтения основным для студентов является изучающее – именно оно позволяет в работе с учебной и научной литературой накапливать знания в различных областях. Вот почему именно этот вид чтения в рамках образовательной деятельности должен быть освоен в первую очередь. Кроме того, при овладении данным видом чтения формируются основные приемы, повышающие эффективность работы с текстом. Научная методика работы с литературой предусматривает также ведение записи прочитанного. Это позволяет привести в систему знания, полученные при чтении, сосредоточить внимание на главных положениях, зафиксировать, закрепить их в памяти, а при необходимости вновь обратиться к ним.

Основные виды систематизированной записи прочитанного:

Аннотирование – предельно краткое связное описание просмотренной или прочитанной книги (статьи), ее содержания, источников, характера и назначения.

Планирование – краткая логическая организация текста, раскрывающая содержание и структуру изучаемого материала.

Тезирование – лаконичное воспроизведение основных утверждений автора без привлечения фактического материала.

Цитирование – дословное выписывание из текста выдержек, извлечений, наиболее существенно отражающих ту или иную мысль автора.

Конспектирование – краткое и последовательное изложение содержания прочитанного. Конспект – сложный способ изложения содержания книги или статьи в логической последовательности. Конспект аккумулирует в себе предыдущие виды записи, позволяет всесторонне охватить содержание книги, статьи. Поэтому умение составлять план, тезисы, делать выписки и другие записи определяет и технологию составления конспекта.

Как правильно составлять конспект? Внимательно прочитайте текст. Уточните в справочной литературе непонятные слова. При записи не забудьте вынести справочные данные на поля конспекта. Выделите главное, составьте план, представляющий собой перечень заголовков, подзаголовков, вопросов, последовательно раскрываемых затем в конспекте. Это первый элемент конспекта. Вторым элементом конспекта являются тезисы. Тезис - это кратко сформулированное положение. Для лучшего усвоения и запоминания материала следует записывать тезисы своими словами. Тезисы, выдвигаемые в конспекте, нужно доказывать. Поэтому третий элемент конспекта - основные доводы, доказывающие истинность рассматриваемого тезиса. В конспекте

могут быть положения и примеры. Законспектируйте материал, четко следуя пунктам плана. При конспектировании старайтесь выразить мысль своими словами. Записи следует вести четко, ясно. Грамотно записывайте цитаты. Цитируя, учитывайте лаконичность, значимость мысли. При оформлении конспекта необходимо стремиться к емкости каждого предложения. Мысли автора книги следует излагать кратко, заботясь о стиле и выразительности написанного. Число дополнительных элементов конспекта должно быть логически обоснованным, записи должны распределяться в определенной последовательности, отвечающей логической структуре произведения. Для уточнения и дополнения необходимо оставлять поля.

Конспектирование - наиболее сложный этап работы. Овладение навыками конспектирования требует от студента целеустремленности, повседневной самостоятельной работы. Конспект ускоряет повторение материала, экономит время при повторном, после определенного перерыва, обращении к уже знакомой работе. Учитывая индивидуальные особенности каждого студента, можно дать лишь некоторые, наиболее оправдавшие себя общие правила, с которыми преподаватель и обязан познакомить студентов:

1. Главное в конспекте не объем, а содержание. В нем должны быть отражены основные принципиальные положения источника, то новое, что внес его автор, основные методологические положения работы. Умение излагать мысли автора сжато, кратко и собственными словами приходит с опытом и знаниями. Но их накоплению помогает соблюдение одного важного правила – не торопиться записывать при первом же чтении, вносить в конспект лишь то, что стало ясным.

2. Форма ведения конспекта может быть самой разнообразной, она может изменяться, совершенствоваться. Но начинаться конспект всегда должен с указания полного наименования работы, фамилии автора, года и места издания; цитаты берутся в кавычки с обязательной ссылкой на страницу книги.

3. Конспект не должен быть «слепым», безликим, состоящим из сплошного текста. Особо важные места, яркие примеры выделяются цветным подчеркиванием, взятием в рамочку, оттенением, пометками на полях специальными знаками, чтобы можно было быстро найти нужное положение. Дополнительные материалы из других источников можно давать на полях, где записываются свои суждения, мысли, появившиеся уже после составления конспекта.

ПОДГОТОВКА К ПРАКТИКО-ОРИЕНТИРОВАННЫМ ЗАДАНИЯМ

Практико-ориентированные задания выступают средством формирования у студентов системы интегрированных умений и навыков, необходимых для освоения профессиональных компетенций. Это могут быть ситуации, требующие применения умений и навыков, специфичных для соответствующего профиля обучения (знания содержания предмета), ситуации, требующие организации деятельности, выбора её оптимальной структуры личностно-ориентированных ситуаций (нахождение нестандартного способа решения).

Кроме этого, они выступают средством формирования у студентов умений определять, разрабатывать и применять оптимальные методы решения профессиональных задач. Они строятся на основе ситуаций, возникающих на различных уровнях осуществления практики и формулируются в виде производственных поручений (заданий).

Под практико-ориентированными задания понимают задачи из окружающей действительности, связанные с формированием практических навыков, необходимых в повседневной жизни, в том числе с использованием элементов производственных процессов.

Цель практико-ориентированных заданий – приобретение умений и навыков практической деятельности по изучаемой дисциплине.

Задачи практико-ориентированных заданий:

- закрепление, углубление, расширение и детализация знаний студентов при решении конкретных задач;
- развитие познавательных способностей, самостоятельности мышления, творческой активности;
- овладение новыми методами и методиками изучения конкретной учебной дисциплины;
- обучение приемам решения практических задач;
- выработка способности логического осмысления полученных знаний для выполнения заданий;
- обеспечение рационального сочетания коллективной и индивидуальной форм обучения.

Важными отличительными особенностями практико-ориентированных задания от стандартных задач (предметных, межпредметных, прикладных) являются:

- значимость (познавательная, профессиональная, общекультурная, социальная) получаемого результата, что обеспечивает познавательную мотивацию обучающегося;
- условие задания сформулировано как сюжет, ситуация или проблема, для разрешения которой необходимо использовать знания из разных разделов основного предмета, из другого предмета или из жизни, на которые нет явного указания в тексте задания;

- информация и данные в задании могут быть представлены в различной форме (рисунок, таблица, схема, диаграмма, график и т.д.), что потребует распознавания объектов;

- указание (явное или неявное) области применения результата, полученного при решении задания.

Кроме выделенных четырех характеристик, практико-ориентированные задания имеют следующие:

1. по структуре эти задания – нестандартные, т.е. в структуре задания не все его компоненты полностью определены;

2. наличие избыточных, недостающих или противоречивых данных в условии задания, что приводит к объемной формулировке условия;

3. наличие нескольких способов решения (различная степень рациональности), причем данные способы могут быть неизвестны учащимся, и их потребуется сконструировать.

При выполнении практико-ориентированных заданий следует руководствоваться следующими общими рекомендациями:

- для выполнения практико-ориентированного задания необходимо внимательно прочитать задание, повторить лекционный материал по соответствующей теме, изучить рекомендуемую литературу, в т.ч. дополнительную;

- выполнение практико-ориентированного задания включает постановку задачи, выбор способа решения задания, разработку алгоритма практических действий, программы, рекомендаций, сценария и т. п.;

- если практико-ориентированное задание выдается по вариантам, то получить номер варианта исходных данных у преподавателя; если нет вариантов, то нужно подобрать исходные данные самостоятельно, используя различные источники информации;

- для выполнения практико-ориентированного задания может использоваться метод малых групп. Работа в малых группах предполагает решение определенных образовательных задач в рамках небольших групп с последующим обсуждением полученных результатов. Этот метод развивает навыки сотрудничества, достижения компромиссного решения, аналитические способности.

ПОДГОТОВКА К ТЕСТИРОВАНИЮ

Тесты – это вопросы или задания, предусматривающие конкретный, краткий, четкий ответна имеющиеся эталоны ответов. При самостоятельной подготовке к тестированию студенту необходимо:

1. готовясь к тестированию, проработать информационный материал по дисциплине; проконсультироваться с преподавателем по вопросу выбора учебной литературы;

2. четко выяснить все условия тестирования заранее. Студент должен знать, сколько тестов ему будет предложено, сколько времени отводится на тестирование, какова система оценки результатов и т. д.;

3. приступая к работе с тестами, внимательно и до конца нужно прочитать вопрос и предлагаемые варианты ответов; выбрать правильные (их может быть несколько); на отдельном листке ответов вписать цифру вопроса и буквы, соответствующие правильным ответам;

- в процессе решения желательно применять несколько подходов в решении задания. Это позволяет максимально гибко оперировать методами решения, находя каждый раз оптимальный вариант;

- не нужно тратить слишком много времени на трудный вопрос, нужно переходить к другим тестовым заданиям; к трудному вопросу можно обратиться в конце;

- обязательно необходимо оставить время для проверки ответов, чтобы избежать механических ошибок.

ПОДГОТОВКА К ПРОМЕЖУТОЧНОЙ АТТЕСТАЦИИ

При подготовке к *зачету* по дисциплине «*Основы правовых знаний и финансовая грамотность*» обучающемуся рекомендуется:

1. повторить пройденный материал и ответить на вопросы, используя конспект и материалы лекций. Если по каким-либо вопросам у студента недостаточно информации в лекционных материалах, то необходимо получить информацию из раздаточных материалов и/или учебников (литературы), рекомендованных для изучения дисциплины «*Основы правовых знаний и финансовая грамотность*».

Целесообразно также дополнить конспект лекций наиболее существенными и важными тезисами для рассматриваемого вопроса;

2. при изучении основных и дополнительных источников информации в рамках выполнения заданий на *зачете* особое внимание необходимо уделять схемам, рисункам, графикам и другим иллюстрациям, так как подобные графические материалы, как правило, в наглядной форме отражают главное содержание изучаемого вопроса;

3. при изучении основных и дополнительных источников информации в рамках выполнения заданий на *зачете* (в случаях, когда отсутствует иллюстративный материал) особое внимание необходимо обращать на наличие в тексте словосочетаний вида «во-первых», «во-вторых» и т.д., а также дефисов и перечислений (цифровых или буквенных), так как эти признаки, как правило, позволяют структурировать ответ на предложенное задание.

Подобную текстовую структуризацию материала слушатель может трансформировать в рисунки, схемы и т. п. для более краткого, наглядного и удобного восприятия (иллюстрации целесообразно отразить в конспекте лекций – это позволит оперативно и быстро найти, в случае необходимости, соответствующую информацию);

4. следует также обращать внимание при изучении материала для подготовки к *зачету* на словосочетания вида «таким образом», «подводя итог сказанному» и т.п., так как это признаки выражения главных мыслей и выводов по изучаемому вопросу (пункту, разделу). В отдельных случаях выводы по теме (разделу, главе) позволяют полностью построить (восстановить, воссоздать) ответ на поставленный вопрос (задание), так как содержат в себе основные мысли и тезисы для ответа.

МИНОБРНАУКИ РОССИИ

ФГБОУ ВО «Уральский государственный горный университет»

УТВЕРЖДАЮ
Проректор по учебно-методическому комплексу _____ С.А. Упоров

МЕТОДИЧЕСКИЕ УКАЗАНИЯ ПО ОРГАНИЗАЦИИ САМОСТОЯТЕЛЬНОЙ РАБОТЫ И ЗАДАНИЯ ДЛЯ ОБУЧАЮЩИХСЯ

РАЗВИТИЕ НАВЫКОВ КРИТИЧЕСКОГО МЫШЛЕНИЯ

Специальность
21.05.04 Горное дело

Профиль (направленность)
Менеджмент и экономика горнопромышленного производства

квалификация выпускника: **горный инженер (специалист)**

Автор: Гладкова И.В., доцент, к.ф.н.

Одобрены на заседании кафедры	Рассмотрены методической комиссией
Философии и культурологии	Инженерно-экономического факультета
(название кафедры)	*(название факультета)*
Зав. кафедрой _____	Председатель _____
(подпись)	*(подпись)*
Беляев В. П.	Мочалова Л. А.
(Фамилия И.О.)	*(Фамилия И.О.)*
Протокол № 1 от 18.09.2023	Протокол № 2 от 20.10.2023
(Дата)	*(Дата)*

Екатеринбург

ВВЕДЕНИЕ

Инициативная самостоятельная работа студента есть неотъемлемая составная часть учебы в вузе. В современном формате высшего образования значительно возрастает роль самостоятельной работы студента. Правильно спланированная и организованная самостоятельная работа обеспечивает достижение высоких результатов в учебе.

Самостоятельная работа студента (СРС) - это планируемая учебная, учебно-исследовательская, научно-исследовательская работа студентов, выполняемая во внеаудиторное (аудиторное) время по заданию и при методическом руководстве преподавателя, но без его непосредственного участия, при сохранении ведущей роли студентов.

Целью СРС является овладение фундаментальными знаниями, профессиональными умениями и навыками по профилю будущей специальности, опытом творческой, исследовательской деятельности, развитие самостоятельности. Ответственности и организованности, творческого подхода к решению проблем учебного и профессионального уровней. Самостоятельная работа студента – важнейшая составная часть учебного процесса, обязательная для каждого студента, объем которой определяется учебным планом. Методологическую основу СРС составляет деятельностный подход, при котором цели обучения ориентированы на формирование умений решать типовые и нетиповые задачи, т. е. на реальные ситуации, в которых студентам надо проявить знание конкретной дисциплины. Предметно и содержательно СРС определяется государственным образовательным стандартом, действующими учебными планами и образовательными программами различных форм обучения, рабочими программами учебных дисциплин, средствами обеспечения СРС: учебниками, учебными пособиями и методическими руководствами, учебно-программными комплексами и т.д.

Самостоятельная работа студентов может рассматриваться как организационная форма обучения - система педагогических условий, обеспечивающих управление учебной деятельностью студентов по освоению знаний и умений в области учебной и научной деятельности без посторонней помощи.

Самостоятельная работа студентов проводится с целью:

- систематизации и закрепления полученных теоретических знаний и практических умений студентов;
- углубления и расширения теоретических знаний;
- формирования умений использовать нормативную, правовую, справочную документацию и специальную литературу;
- развития познавательных способностей и активности студентов: творческой инициативы, самостоятельности, ответственности и организованности;
- формирования самостоятельности мышления, способностей к саморазвитию, самосовершенствованию и самореализации;
- формирования практических (общеучебных и профессиональных) умений и навыков;
- развития исследовательских умений;
- получения навыков эффективной самостоятельной профессиональной (практической и научно-теоретической) деятельности.

Самостоятельная работа студента - это особым образом организованная деятельность, включающая в свою структуру такие компоненты, как:

- уяснение цели и поставленной учебной задачи;
- четкое и системное планирование самостоятельной работы;
- поиск необходимой учебной и научной информации;
- освоение информации и ее логическая переработка;

- использование методов исследовательской, научно-исследовательской работы для решения поставленных задач;
- выработка собственной позиции по поводу полученной задачи;
- представление, обоснование и защита полученного решения;
- проведение самоанализа и самоконтроля.

В учебном процессе выделяют два вида самостоятельной работы: аудиторная и внеаудиторная.

Аудиторная самостоятельная работа по дисциплине выполняется на учебных занятиях под непосредственным руководством преподавателя и по его заданию: текущие консультации, коллоквиум, прием и разбор домашних заданий и другие.

Внеаудиторная самостоятельная работа - планируемая учебная, учебно-исследовательская, научно-исследовательская работа студентов, выполняемая во внеаудиторное время по заданию и при методическом руководстве преподавателя, но без его непосредственного участия: подготовка презентаций, составление глоссария, подготовка к практическим занятиям, подготовка рецензий, аннотаций на статью, подготовка к дискуссиям, круглым столам.

СРС может включать следующие формы работ:

- изучение лекционного материала;
- работа с источниками литературы: поиск, подбор и обзор литературы и электронных источников информации по заданной проблеме курса;
- выполнение домашних заданий, выдаваемых на практических занятиях: тестов, докладов, контрольных работ и других форм текущего контроля;
- изучение материала, вынесенного на самостоятельное изучение; подготовка к практическим занятиям;
- подготовка к контрольной работе или коллоквиуму;
- подготовка к зачету, экзамену, другим аттестациям;
- написание реферата, эссе по заданной проблем;
- выполнение расчетно-графической работы;
- выполнение выполнение курсовой работы или проекта;
- анализ научной публикации по определенной преподавателем теме, ее реферирование;
- исследовательская работа и участие в научных студенческих конференциях, семинарах и олимпиадах.

Особенностью организации самостоятельной работы студентов является необходимость не только подготовиться к сдаче зачета /экзамена, но и собрать, обобщить, систематизировать, проанализировать информацию по темам дисциплины.

Технология организации самостоятельной работы студентов включает использование информационных и материально-технических ресурсов образовательного учреждения. Для более эффективного выполнения самостоятельной работы по дисциплине преподаватель рекомендует студентам источники и учебно-методические пособия для работы, характеризует наиболее рациональную методику самостоятельной работы.

Самостоятельная работа может осуществляться индивидуально или группами студентов online и на занятиях в зависимости от цели, объема, конкретной тематики самостоятельной работы, уровня сложности, уровня умений студентов.

Подготовка к самостоятельная работа, не предусмотренная образовательной программой, учебным планом и учебно-методическими материалами, раскрывающими и конкретизирующими их содержание, осуществляется студентами инициативно, с целью реализации собственных учебных и научных интересов.

В качестве форм и методов контроля внеаудиторной самостоятельной работы студентов могут быть использованы обмен информационными файлами, семинарские занятия, тестирование, опрос, доклад, реферат, самоотчеты, контрольные работы, защита творческих работ и электронных презентаций и др.

1. Методические рекомендации по работе с текстом лекций

На лекционных занятиях необходимо конспектировать учебный материал. Обращать внимание на формулировки, определения, раскрывающие содержание тех или иных понятий, научные выводы и практические рекомендации, положительный опыт в ораторском мастерстве. Внимательное слушание и конспектирование лекций предполагает интенсивную умственную деятельность студента, и помогает усвоить учебный материал.

Желательно оставлять в рабочих конспектах поля, на которых делать пометки, дополняющие материал прослушанной лекции, а также подчеркивающие особую важность тех или иных теоретических положений, фиксировать вопросы, вызывающие личный интерес, варианты ответов на них, сомнения, проблемы, спорные положения. Рекомендуется вести записи на одной стороне листа, оставляя вторую сторону для размышлений, разборов, вопросов, ответов на них, для фиксирования деталей темы или связанных с ней фактов, которые припоминаются самим студентом в ходе слушания.

Слушание лекций - сложный вид интеллектуальной деятельности, успех которой обусловлен *умением слушать*, и стремлением воспринимать материал, нужное записывая в тетрадь. Запись лекции помогает сосредоточить внимание на главном, в ходе самой лекции продумать и осмыслить услышанное, осознать план и логику изложения материала преподавателем.

Такая работа нередко вызывает трудности у студентов: некоторые стремятся записывать все дословно, другие пишут отрывочно, хаотично. Чтобы избежать этих ошибок, целесообразно придерживаться ряда правил.

1. После записи ориентирующих и направляющих внимание данных (тема, цель, план лекции, рекомендованная литература) важно попытаться проследить, как они раскрываются в содержании, подкрепляются формулировками, доказательствами, а затем и выводами.

2. Записывать следует основные положения и доказывающие их аргументы, наиболее яркие примеры и факты, поставленные преподавателем вопросы для самостоятельной проработки.

3. Стремиться к четкости записи, ее последовательности, выделяя темы, подтемы, вопросы и подвопросы, используя цифровую и буквенную нумерацию (римские и арабские цифры, большие и малые буквы), красные строки, выделение абзацев, подчеркивание главного и т.д.

Форма записи материала может быть различной - в зависимости от специфики изучаемого предмета. Это может быть стиль учебной программы (назывные предложения), уместны и свои краткие пояснения к записям.

Студентам не следует подробно записывать на лекции «все подряд», но обязательно фиксировать то, что преподаватели диктуют – это базовый конспект, содержащий основные положения лекции: определения, выводы, параметры, критерии, аксиомы, постулаты, парадигмы, концепции, ситуации, а также мысли-маяки (ими часто являются афоризмы, цитаты, остроумные изречения). Запись лекции лучше вести в сжатой форме, короткими и четкими фразами. Каждому студенту полезно выработать свою систему сокращений, в которой он мог бы разобраться легко и безошибочно.

Даже отлично записанная лекция предполагает дальнейшую самостоятельную работу над ней (осмысление ее содержания, логической структуры, выводов). С целью доработки конспекта лекции необходимо в первую очередь прочитать записи, восстановить текст в памяти, а также исправить описки, расшифровать не принятые ранее сокращения, заполнить пропущенные места, понять текст, вникнуть в его смысл. Далее прочитать материал по рекомендуемой литературе, разрешая в ходе чтения возникшие ранее затруднения, вопросы, а также дополняя и исправляя свои записи. В ходе доработки конспекта углубляются, расширяются и закрепляются знания, а также дополняется, исправляется и совершенствуется конспект. Доработанный конспект и

рекомендуемая литература используется при подготовке к практическому занятию. Знание лекционного материала при подготовке к практическому занятию обязательно.

Особенно важно в процессе самостоятельной работы над лекцией выделить новый понятийный аппарат, уяснить суть новых понятий, при необходимости обратиться к словарям и другим источникам, заодно устранив неточности в записях. Главное - вести конспект аккуратно и регулярно, только в этом случае он сможет стать подспорьем в изучении дисциплины.

Работа над лекцией стимулирует самостоятельный поиск ответов на самые различные вопросы: над какими понятиями следует поработать, какие обобщения сделать, какой дополнительный материал привлечь.

Важным средством, направляющим самообразование, является выполнение различных заданий по тексту лекции, например, составление ее развернутого плана или тезисов; ответы на вопросы проблемного характера, (скажем, об основных тенденциях развития той или иной проблемы); составление проверочных тесты по проблеме, написание по ней реферата, составление графических схем.

По своим задачам лекции могут быть разных жанров: *установочная лекция* вводит в изучение курса, предмета, проблем (что и как изучать), а *обобщающая лекция* позволяет подвести итог (зачем изучать), выделить главное, усвоить законы развития знания, преемственности, новаторства, чтобы применить обобщенный позитивный опыт к решению современных практических задач. Обобщающая лекция ориентирует в истории и современном состоянии научной проблемы.

В процессе освоения материалов обобщающих лекций студенты могут выполнять задания разного уровня. Например: задания *репродуктивного* уровня (составить развернутый план обобщающей лекции, составить тезисы по материалам лекции); задания *продуктивного* уровня (ответить на вопросы проблемного характера, составить опорный конспект по схеме, выявить основные тенденции развития проблемы); задания *творческого* уровня (составить проверочные тесты по теме, защитить реферат и графические темы по данной проблеме). Обращение к ранее изученному материалу не только помогает восстановить в памяти известные положения, выводы, но и приводит разрозненные знания в систему, углубляет и расширяет их. Каждый возврат к старому материалу позволяет найти в нем что-то новое, переосмыслить его с иных позиций, определить для него наиболее подходящее место в уже имеющейся системе знаний.

.

2. Методические рекомендации по подготовке доклада

Доклад – публичное сообщение по заданной теме, представляющее собой развернутое изложение на определенную тему, вид самостоятельной работы, который используется в учебных и внеаудиторных занятиях и способствует формированию навыков исследовательской работы, освоению методов научного познания, приобретению навыков публичного выступления, расширяет познавательные интересы, приучает критически мыслить.

При подготовке доклада используется дополнительная литература, систематизируется материал. Работа над докладом не только позволяет учащемуся приобрести новые знания, но и способствует формированию важных научно-исследовательских навыков самостоятельной работы с научной литературой, что повышает познавательный интерес к научному познанию.

Приветствуется использование мультимедийных технологий, подготовка докладов-презентаций.

Доклад должен соответствовать следующим требованиям:

- тема доклада должна быть согласованна с преподавателем и соответствовать теме занятия;

- иллюстрации (слайды в презентации) должны быть достаточными, но не чрезмерными;

- материалы, которыми пользуется студент при подготовке доклада-презентации, должны тсоответствовать научно-методическим требованиям ВУЗа и быть указаны в докладе;

- необходимо соблюдать регламент: 7-10 минут выступления.

Преподаватель может дать тему сразу нескольким студентам одной группы, по принципу: докладчик и оппонент. Студенты могут подготовить два выступления с противоположными точками зрения и устроить дискуссию по проблемной теме. Докладчики и содокладчики во многом определяют содержание, стиль, активность данного занятия, для этого необходимо:

- использовать технические средства;
- знать и хорошо ориентироваться в теме всей презентации (семинара);
- уметь дискутировать и быстро отвечать на вопросы;
- четко выполнять установленный регламент: докладчик - 7-10 мин.; содокладчик - 5 мин.; дискуссия - 10 мин;
- иметь представление о композиционной структуре доклада.

После выступления докладчик и содокладчик, должны ответить на вопросы слушателей.

В подготовке доклада выделяют следующие этапы:

1. Определение цели доклада: информировать, объяснить, обсудить что-то (проблему, решение, ситуацию и т. п.)

2. Подбор литературы, иллюстративных примеров.

3. Составление плана доклада, систематизация материала, композиционное оформление доклада в виде печатного /рукописного текста и электронной презентации.

Общая структура доклада

Построение доклада включает три части: вступление, основную часть и заключение.

Вступление.

Вступление должно содержать:

- название презентации (доклада);
- сообщение основной идеи;
- обоснование актуальности обсуждаемого вопроса;
- современную оценку предмета изложения;

- краткое перечисление рассматриваемых вопросов;
- живую интересную форму изложения;
- акцентирование оригинальности подхода.

Основная часть.

Основная часть состоит из нескольких разделов, постепенно раскрывающих тему. Возможно использование иллюстрации (графики, диаграммы, фотографии, карты, рисунки) Если необходимо, для обоснования темы используется ссылка на источники с доказательствами, взятыми из литературы (цитирование авторов, указание цифр, фактов, определений). Изложение материала должно быть связным, последовательным, доказательным.

Задача основной части - представить достаточно данных для того, чтобы слушатели и заинтересовались темой и захотели ознакомиться с материалами. При этом логическая структура теоретического блока не должны даваться без наглядных пособий, аудио-визуальных и визуальных материалов.

Заключение.

Заключение - это ясное четкое обобщение, в котором подводятся итоги, формулируются главные выводы, подчеркивается значение рассмотренной проблемы, предлагаются самые важные практические рекомендации. Требования к оформлению доклада. Объем машинописного текста доклада должен быть рассчитан на произнесение доклада в течение 7 -10 минут (3-5 машинописных листа текста с докладом).

3. Методические рекомендации по подготовке семинарским занятиям

Семинар представляет собой комплексную форму и завершающее звено в изучении определенных тем, предусмотренных программой учебной дисциплины. Комплексность данной формы занятий определяется тем, что в ходе её проведения сочетаются выступления обучающихся и преподавателя: рассмотрение обсуждаемой проблемы и анализ различных, часто дискуссионных позиций; обсуждение мнений обучающихся и разъяснение (консультация) преподавателя; углубленное изучение теории и приобретение навыков умения ее использовать в практической работе.

По своему назначению семинар, в процессе которого обсуждается та или иная научная проблема, способствует:

- углубленному изучению определенного раздела учебной дисциплины, закреплению знаний;
- отработке методологии и методических приемов познания;
- выработке аналитических способностей, умения обобщения и формулирования выводов;
- приобретению навыков использования научных знаний в практической деятельности;
- выработке умения кратко, аргументированно и ясно излагать обсуждаемые вопросы;
- осуществлению контроля преподавателя за ходом обучения.

Семинары представляет собой *дискуссию* в пределах обсуждаемой темы (проблемы). Дискуссия помогает участникам семинара приобрести более совершенные знания, проникнуть в суть изучаемых проблем. Выработать методологию, овладеть методами анализа социально-экономических процессов. Обсуждение должно носить творческий характер с четкой и убедительной аргументацией.

По своей структуре семинар начинается со вступительного слова преподавателя, в котором кратко излагаются место и значение обсуждаемой темы (проблемы) в данной дисциплине, напоминаются порядок и направления ее обсуждения. Конкретизируется ранее известный обучающимся план проведения занятия. После этого начинается процесс обсуждения вопросов обучающимися. Завершается занятие подведением итогоа обсуждения, заключительным словом преподавателя.

Проведение семинарских занятий в рамках учебной группы (20 - 25 человек) позволяет обеспечить активное участие в обсуждении проблемы всех присутствующих.

По ходу обсуждения темы помните, что изучение теории должно быть связано с определением (выработкой) средств, путей применения теоретических положений в практической деятельности, например, при выполнении функций государственного служащего. В то же время важно не свести обсуждение научной проблемы только к пересказу случаев из практики работы, к критике имеющих место недостатков. Дискуссии имеют важное значение: учат дисциплине ума, умению выступать по существу, мыслить логически, выделяя главное, критически оценивать выступления участников семинара.

В процессе проведения семинара обучающиеся могут использовать разнообразные по своей форме и характеру пособия, демонстрируя фактический, в том числе статистический материал, убедительно подтверждающий теоретические выводы и положения. В завершение обсудите результаты работы семинара и сделайте выводы, что хорошо усвоено, а над чем следует дополнительно поработать.

В целях эффективности семинарских занятий необходима обстоятельная подготовка к их проведению. В начале семестра (учебного года) возьмите в библиотеке необходимые методические материалы для своевременной подготовки к семинарам. Готовясь к конкретной теме занятия следует ознакомиться с новыми официальными документами, статьями в периодических журналах, вновь вышедшими монографиями.

4. Методические рекомендации по подготовке к дискуссии

Современная практика предлагает широкий круг типов семинарских занятий. Среди них особое место занимает *семинар-дискуссия,* где в диалоге хорошо усваивается новая информация, видны убеждения студента, обсуждаются противоречия (явные и скрытые) и недостатки. Для обсуждения берутся конкретные актуальные вопросы, с которыми студенты предварительно ознакомлены. Дискуссия является одной из наиболее эффективных технологий группового взаимодействия, обладающей особыми возможностями в обучении, развитии и воспитании будущего специалиста.

Дискуссия (от лат. discussio - рассмотрение, исследование) - способ организации совместной деятельности с целью интенсификации процесса принятия решений в группе посредством обсуждения какого-либо вопроса или проблемы.

Дискуссия обеспечивает активное включение студентов в поиск истины; создает условия для открытого выражения ими своих мыслей, позиций, отношений к обсуждаемой теме и обладает особой возможностью воздействия на установки ее участников в процессе группового взаимодействия. Дискуссию можно рассматривать как *метод интерактивного обучения* и как особую технологию, включающую в себя другие методы и приемы обучения: «мозговой штурм», «анализ ситуаций» и т.д.

Обучающий эффект дискуссии определяется предоставляемой участнику возможностью получить разнообразную информацию от собеседников, продемонстрировать и повысить свою компетентность, проверить и уточнить свои представления и взгляды на обсуждаемую проблему, применить имеющиеся знания в процессе совместного решения учебных и профессиональных задач.

Развивающая функция дискуссии связана со стимулированием творчества обучающихся, развитием их способности к анализу информации и аргументированному, логически выстроенному доказательству своих идей и взглядов, с повышением коммуникативной активности студентов, их эмоциональной включенности в учебный процесс.

Влияние дискуссии на личностное становление студента обусловливается ее целостно - ориентирующей направленностью, созданием благоприятных условий для проявления индивидуальности, самоопределения в существующих точках зрения на определенную проблему, выбора своей позиции; для формирования умения взаимодействовать с другими, слушать и слышать окружающих, уважать чужие убеждения, принимать оппонента, находить точки соприкосновения, соотносить и согласовывать свою позицию с позициями других участников обсуждения.

Безусловно, наличие оппонентов, противоположных точек зрения всегда обостряет дискуссию, повышает ее продуктивность, позволяет создавать с их помощью конструктивный конфликт для более эффективного решения обсуждаемых проблем.

Существует несколько видов дискуссий, использование того или иного типа дискуссии зависит от характера обсуждаемой проблемы и целей дискуссии.

Дискуссия- диалог чаще всего применяется для совместного обсуждения учебных и производственных проблем, решение которых может быть достигнуто путем взаимодополнения, группового взаимодействия по принципу «индивидуальных вкладов» или на основе согласования различных точек зрения, достижения консенсуса.

Дискуссия - спор используется для всестороннего рассмотрения сложных проблем, не имеющих однозначного решения даже в науке, социальной, политической жизни, производственной практике и т.д. Она построена на принципе «позиционного противостояния» и ее цель - не столько решить проблему, сколько побудить участников дискуссии задуматься над проблемой, уточнить и определить свою позицию; научить аргументировано отстаивать свою точку зрения и в то же время осознать право других иметь свой взгляд на эту проблему, быть индивидуальностью.

Условия эффективного проведения дискуссии:

- информированность и подготовленность студентов к дискуссии,

- свободное владение материалом, привлечение различных источников для аргументации отстаиваемых положений;

- правильное употребление понятий, используемых в дискуссии, их единообразное понимание;

- корректность поведения, недопустимость высказываний, задевающих личность оппонента; установление регламента выступления участников;

- полная включенность группы в дискуссию, участие каждого студента в ней.

Подготовка студентов к дискуссии: если тема объявлена заранее, то следует ознакомиться с указанной литературой, необходимыми справочными материалами, продумать свою позицию, четко сформулировать аргументацию, выписать цитаты, мнения специалистов.

В проведении дискуссии выделяется несколько этапов.

Этап 1-й, введение в дискуссию: формулирование проблемы и целей дискуссии;

определение значимости проблемы, совместная выработка правил дискуссии; выяснение однозначности понимания темы дискуссии, используемых в ней терминов, понятий.

Этап 2-й, обсуждение проблемы: обмен участниками мнениями по каждому вопросу. Цель этапа - собрать максимум мнений, идей, предложений, соотнося их друг с другом.

Этап 3-й, подведение итогов обсуждения: выработка студентами согласованного мнения и принятие группового решения.

Далее подводятся итоги дискуссии, заслушиваются и защищаются проектные задания. После этого проводится "мозговой штурм" по нерешенным проблемам дискуссии, а также выявляются прикладные аспекты, которые можно рекомендовать для включения в курсовые и дипломные работы или в апробацию на практике.

Семинары-дискуссии проводятся с целью выявления мнения студентов по актуальным и проблемным вопросам.

5. Методические рекомендации по подготовке к сдаче экзаменов и зачетов

Экзамен - одна из важнейших частей учебного процесса, имеющая огромное значение.

Во-первых, готовясь к экзамену, студент приводит в систему знания, полученные на лекциях, семинарах, практических и лабораторных занятиях, разбирается в том, что осталось непонятным, и тогда изучаемая им дисциплина может быть воспринята в полном объеме с присущей ей строгостью и логичностью, ее практической направленностью. А это чрезвычайно важно для будущего специалиста.

Во-вторых, каждый хочет быть волевым и сообразительным., выдержанным и целеустремленным, иметь хорошую память, научиться быстро находить наиболее рациональное решение в трудных ситуациях. Очевидно, что все эти качества не только украшают человека, но и делают его наиболее действенным членом коллектива. Подготовка и сдача экзамена помогают студенту глубже усвоить изучаемые дисциплины, приобрести навыки и качества, необходимые хорошему специалисту.

Конечно, успех на экзамене во многом обусловлен тем, насколько систематически и глубоко работал студент в течение семестра. Совершенно очевидно, что серьезно продумать и усвоить содержание изучаемых дисциплин за несколько дней подготовки к экзамену просто невозможно даже для очень способного студента. И, кроме того, хорошо известно, что быстро выученные на память разделы учебной дисциплины так же быстро забываются после сдачи экзамена.

При подготовке к экзамену студенты не только повторяют и дорабатывают материал дисциплины, которую они изучали в течение семестра, они обобщают полученные знания, осмысливают методологию предмета, его систему, выделяют в нем основное и главное, воспроизводят общую картину с тем, чтобы яснее понять связь между отдельными элементами дисциплины. Вся эта обобщающая работа проходит в условиях напряжения воли и сознания, при значительном отвлечении от повседневной жизни, т. е. в условиях, благоприятствующих пониманию и запоминанию.

Подготовка к экзаменам состоит в приведении в порядок своих знаний. Даже самые способные студенты не в состоянии в короткий период зачетно-экзаменационной сессии усвоить материал целого семестра, если они над ним не работали в свое время. Для тех, кто мало занимался в семестре, экзамены принесут мало пользы: что быстро пройдено, то быстро и забудется. И хотя в некоторых случаях студент может «проскочить» через экзаменационный барьер, в его подготовке останется серьезный пробел, трудно восполняемый впоследствии.

Определив назначение и роль экзаменов в процессе обучения, попытаемся на этой основе пояснить, как лучше готовиться к ним.

Экзаменам, как правило, предшествует защита курсовых работ (проектов) и сдача зачетов. К экзаменам допускаются только студенты, защитившие все курсовые работы проекты) и сдавшие все зачеты. В вузе сдача зачетов организована так, что при систематической работе в течение семестра, своевременной и успешной сдаче всех текущих работ, предусмотренных графиком учебного процесса, большая часть зачетов не вызывает повышенной трудности у студента. Студенты, работавшие в семестре по плану, подходят к экзаменационной сессии без напряжения, без излишней затраты сил в последнюю, «зачетную» неделю.

Подготовку к экзамену следует начинать с первого дня изучения дисциплины. Как правило, на лекциях подчеркиваются наиболее важные и трудные вопросы или разделы дисциплины, требующие внимательного изучения и обдумывания. Нужно эти вопросы выделить и обязательно постараться разобраться в них, не дожидаясь экзамена, проработать их, готовясь к семинарам, практическим или лабораторным занятиям, попробовать самостоятельно решить несколько типовых задач. И если, несмотря на это, часть материала осталась неусвоенной, ни в коем случае нельзя успокаиваться, надеясь

на то, что это не попадется на экзамене. Факты говорят об обратном; если те или другие вопросы учебной дисциплины не вошли в экзаменационный билет, преподаватель может их задать (и часто задает) в виде дополнительных вопросов.

Точно такое же отношение должно быть выработано к вопросам и задачам, перечисленным в программе учебной дисциплины, выдаваемой студентам в начале семестра. Обычно эти же вопросы и аналогичные задачи содержатся в экзаменационных билетах. Не следует оставлять без внимания ни одного раздела дисциплины: если не удалось в чем-то разобраться самому, нужно обратиться к товарищам; если и это не помогло выяснить какой-либо вопрос до конца, нужно обязательно задать этот вопрос преподавателю на предэкзаменационной консультации. Чрезвычайно важно приучить себя к умению самостоятельно мыслить, учиться думать, понимать суть дела. Очень полезно после проработки каждого раздела восстановить в памяти содержание изученного материала. кратко записав это на листе бумаги. создать карту памяти (умственную карту), изобразить необходимые схемы и чертежи (логико-графические схемы), например, отобразить последовательность вывода теоремы или формулы. Если этого не сделать, то большая часть материала останется не понятой, а лишь формально заученной, и при первом же вопросе экзаменатора студент убедится в том, насколько поверхностно он усвоил материал.

В период экзаменационной сессии происходит резкое изменение режима работы, отсутствует посещение занятий по расписанию. При всяком изменении режима работы очень важно скорее приспособиться к новым условиям. Поэтому нужно сразу выбрать такой режим работы, который сохранился бы в течение всей сессии, т. е. почти на месяц. Необходимо составить для себя новый распорядок дня, чередуя занятия с отдыхом. Для того чтобы сократить потерю времени на включение в работу, рабочие периоды целесообразно делать длительными, разделив день примерно на три части: с утра до обеда, с обеда до ужина и от ужина до сна.

Каждый рабочий период дня надо заканчивать отдыхом. Наилучший отдых в период экзаменационной сессии - прогулка, кратковременная пробежка или какой-либо неутомительный физический труд.

При подготовке к экзаменам основное направление дают программа учебной дисциплины и студенческий конспект, которые указывают, что наиболее важно знать и уметь делать. Основной материал должен прорабатываться по учебнику (если такой имеется) и учебным пособиям, так как конспекта далеко недостаточно для изучения дисциплины. Учебник должен быть изучен в течение семестра, а перед экзаменом сосредоточьте внимание на основных, наиболее сложных разделах. Подготовку по каждому разделу следует заканчивать восстановлением по памяти его краткого содержания в логической последовательности.

За один - два дня до экзамена назначается консультация. Если ее правильно использовать, она принесет большую пользу. Во время консультации студент имеет полную возможность получить ответ на нее ни ясные ему вопросы. А для этого он должен проработать до консультации все темы дисциплины. Кроме того, преподаватель будет отвечать на вопросы других студентов, что будет для вас повторением и закреплением знаний. И еще очень важное обстоятельство: преподаватель на консультации, как правило, обращает внимание на те вопросы, по которым на предыдущих экзаменах ответы были неудовлетворительными, а также фиксирует внимание на наиболее трудных темах дисциплины. Некоторые студенты не приходят на консультации либо потому, что считают, что у них нет вопросов к преподавателю, либо полагают, что у них и так мало времени и лучше самому прочитать материал в конспекте или и учебнике. Это глубокое заблуждение. Никакая другая работа не сможет принести столь значительного эффекта накануне экзамена, как консультация преподавателя.

Но консультация не может возместить отсутствия длительной работы в течение семестра и помочь за несколько часов освоить материал, требующийся к экзамену. На

консультации студент получает ответы на трудные или оставшиеся неясными вопросы и, следовательно, дорабатывается материал. Консультации рекомендуется посещать, подготовив к ним все вопросы, вызывающие сомнения. Если студент придет на консультацию, не проработав всего материала, польза от такой консультации будет невелика.

Итак, *основные советы* для подготовки к сдаче зачетов и экзаменов состоят в следующем:

- лучшая подготовка к зачетам и экзаменам - равномерная работа в течение всего семестра;
- используйте программы учебных дисциплин - это организует вашу подготовку к зачетам и экзаменам;
- учитывайте, что для полноценного изучения учебной дисциплины необходимо время;
- составляйте планы работы во времени;
- работайте равномерно и ритмично;
- курсовые работы (проекты) желательно защищать за одну - две недели до начала зачетно-экзаменационной сессии;
- все зачеты необходимо сдавать до начала экзаменационной сессии;
- помните, что конспект не заменяет учебник и учебные пособия, а помогает выбрать из него основные вопросы и ответы;
- при подготовке наибольшее внимание и время уделяйте трудным и непонятным вопросам учебной дисциплины;
- грамотно используйте консультации;
- соблюдайте правильный режим труда и отдыха во время сессии, это сохранит работоспособность и даст хорошие результаты;
- учитесь владеть собой на зачете и экзамене;
- учитесь точно и кратко передавать свои мысли, поясняя их, если нужно, логико-графическими схемами.

Очень важным условием для правильного режима работы в период экзаменационной сессии является нормальный сон, иначе в день экзамена не будет чувства бодрости и уверенности.

ЗАКЛЮЧЕНИЕ

Методические указания по выполнению самостоятельной работы обучающихся являются неотъемлемой частью процесса обучения в вузе. Правильная организация самостоятельной работы позволяет обучающимся развивать умения и навыки в усвоении и систематизации приобретаемых знаний, обеспечивает высокий уровень успеваемости в период обучения, способствует формированию навыков совершенствования профессионального мастерства. Также внеаудиторное время включает в себя подготовку к аудиторным занятиям и изучение отдельных тем, расширяющих и углубляющих представления обучающихся по разделам изучаемой дисциплины.

Таким образом, обучающийся используя методические указания может в достаточном объеме усвоить и успешно реализовать конкретные знания, умения, навыки и получить опыт при выполнении следующих условий:

1) систематическая самостоятельная работа по закреплению полученных знаний и навыков;

2) добросовестное выполнение заданий;

3) выяснение и уточнение отдельных предпосылок, умозаключений и выводов, содержащихся в учебном курсе;

4) сопоставление точек зрения различных авторов по затрагиваемым в учебном курсе проблемам; выявление неточностей и некорректного изложения материала в периодической и специальной литературе;

5) периодическое ознакомление с последними теоретическими и практическими достижениями в области управления персоналом;

6) проведение собственных научных и практических исследований по одной или нескольким актуальным проблемам для *HR*;

7) подготовка научных статей для опубликования в периодической печати, выступление на научно-практических конференциях, участие в работе студенческих научных обществ, круглых столах и диспутах по проблемам управления персоналом.

Контроль результатов внеаудиторной самостоятельной работы студентов осуществляется преподавателем в пределах времени, отведенного на обязательные учебные занятия по дисциплине.

СПИСОК ИСПОЛЬЗОВАННЫХ ИСТОЧНИКОВ

1. Долгоруков А. Метод case-study как современная технология профессионально - ориентированного обучения [Электронный ресурс]. Режим доступа: //http://evolkov.net/case/case.study.html/

2. Методические рекомендации по написанию реферата. [Электронный ресурс]. Режим доступа: http://www.hse.spb.ru/edu/recommendations/method-referat-2005.phtml

3. Фролова Н. А. Реферирование и аннотирование текстов по специальности (на материале немецкого языка): Учеб. пособие / ВолгГТУ, Волгоград, 2006. - С.5.

Министерство науки и высшего образования РФ
ФГБОУ ВО
«Уральский государственный горный университет»

ОДОБРЕНО
Методической комиссией
горно-механического факультета

«___» _____ 2018 г.
Председатель комиссии
проф. В. П. Барановский

Брагин В. Г., Волков Е. Б., Казаков Ю. М.

ТЕОРЕТИЧЕСКАЯ МЕХАНИКА

Учебное пособие

Издание УГГУ Екатеринбург, 2018

УДК 531
Б 87

Рецензент: *Н. М. Суслов*, д-р техн. наук, заведующий кафедрой ГМК
Уральского государственного горного университета.

Учебное пособие рассмотрено на заседании кафедры технической механики от «07» июня 2018 г. (протокол № 7) и рекомендовано для издания в УГГУ.

Печатается по решению Учебно-методического совета Уральского государственного горного университета.

Брагин В. Г., Волков Е. Б., Казаков Ю. М.

Б 87 ТЕОРЕТИЧЕСКАЯ МЕХАНИКА: Учебное пособие / Ю. М. Казаков, В. Г. Брагин, Е. Б. Волков. – Екатеринбург: Изд-во УГГУ, 2018. – 250 с.
ISBN 978-5-8019-0460-3

Учебное пособие содержит краткие методические указания, примеры решений задач и упражнения для самостоятельной работы по основным темам курса теоретической механики: статика, кинематика точки и простейшие движения твёрдых тел, сложное движение точки, динамика точки и механической системы. Учебное пособие для студентов всех специальностей очной и заочной форм обучения.

ISBN 978-5-8019-0460-3

©Брагин В. Г., Волков Е. Б.,
Казаков Ю. М., 2018
©Уральский государственный горный университет, 2018

ОГЛАВЛЕНИЕ

1. СТАТИКА 4
1.1. Основные понятия статики 4
1.2. Система сходящихся сил. Условия равновесия 9
1.3. Произвольная плоская система сил 16
1.4. Равновесие систем тел 26
1.5. Произвольная пространственная система сил 34
1.6. Равновесие тел при наличии сил трения 44
2. КИНЕМАТИКА ТОЧКИ И ТВЁРДОГО ТЕЛА 55
2.1. Криволинейное движение точки 55
2.2. Поступательное движение и вращение твердого тела 62
вокруг неподвижной оси 62
2.3. Скорости точек при плоскопараллельном движении твёрдого тела 73
2.4. Ускорения точек при плоскопараллельном движении твёрдого тела 84
3. СЛОЖНОЕ ДВИЖЕНИЕ ТОЧКИ 100
3.1. Основные понятия и определения сложного движения точки 100
4. ДИНАМИКА ТОЧКИ 114
4.1. Дифференциальные уравнения движения точки 114
4.2. Колебания материальной точки 124
4.3. Теорема об изменении кинетической энергии точки 134
5. ОБЩИЕ ТЕОРЕМЫ ДИНАМИКИ СИСТЕМЫ 146
5.1. Теорема о движении центра масс системы 146
5.2. Теорема об изменении кинетического момента системы
относительно оси 148
5.3. Теорема об изменении кинетической энергии системы 153
5.4. Применение общих теорем динамики системы к описанию
движений твёрдого тела 162
6. ПРИНЦИПЫ МЕХАНИКИ 177
6.1. Принцип Даламбера для системы 177
6.2. Принцип возможных перемещений 182
6.3. Общее уравнение динамики 189
6.4. Уравнения Лагранжа II рода 201
7. ОТВЕТЫ И КРАТКИЕ ПОЯСНЕНИЯ 220
7.1. Ответы к упражнениям главы 1 220
7.2. Ответы к упражнениям главы 2 226
7.3. Ответы к упражнениям главы 3 231
7.4. Ответы к упражнениям главы 4 233
7.5. Ответы к упражнениям главы 5 236
7.6. Ответы к упражнениям главы 6 241
СПИСОК РЕКОМЕНДУЕМОЙ ЛИТЕРАТУРЫ 249

1. СТАТИКА

1.1. Основные понятия статики

Статика представляет раздел теоретической механики, в котором освещаются условия равновесия тел под действием систем сил.

Материальной точкой называют простейшую модель материального тела, размерами которого можно пренебречь и которое можно принять за геометрическую точку, имеющую массу, равную массе тела. Совокупность материальных точек называется **системой материальных точек**. Если система материальных точек такова, что движение каждой точки зависит от положения и движения остальных точек системы, то система называется **механической системой материальных точек**. Любое материальное тело представляет собой механическую систему материальных точек. Если точки системы связаны между собой так, что расстояния между любыми двумя точками не изменяются, то система называется **неизменяемой системой**, а тело – **абсолютно твердым телом**.

Силой в механике называют меру механического действия одного материального объекта (например, твердого тела) на другой. Единицей измерения силы в системе СИ является ньютон (Н). Совокупность сил, действующих на механическую систему (в частности, на твёрдое тело), называют **системой сил.**

Если система сил, приложенная к твердому телу, оставляет его в состоянии покоя или равномерного прямолинейного движения, то такая система сил называется **уравновешенной,** или **системой сил, эквивалентной нулю**.

Если одну систему сил, действующих на твердое тело или материальную точку, можно заменить другой системой, не изменяя при этом состояния покоя или движения, в котором находится тело или материальная точка, то такие две системы сил называются **эквивалентными**. Если система сил эквивалентна одной силе, то эта сила называется **равнодействующей** данной системы сил.

Основные виды связей и их реакции

Всякое твердое тело, которое может занимать произвольное положение в пространстве, называется свободным. Если на тело наложены внешние связи, стесняющие (ограничивающие) свободу его перемещений, то тело является несвободным. Сила, с которой данная связь действует на тело, препятствуя его перемещениям, называется **реакцией связи**. Всякое несвободное твердое тело можно рассматривать как свободное, если освободить тело от связей и заменить действие связей их реакциями. **Реакция связи направлена в сторону, противоположную тому направлению, вдоль которого связь препятствует перемещению тела.**

Опора тела на гладкую плоскость (поверхность) без трения. Реакция $\vec{R}$ абсолютно гладкой поверхности приложена в точке касания и направлена перпендикулярно к общей касательной соприкасающихся поверхностей (рис. 1.1, *a*). Такая реакция называется **нормальной реакцией**.

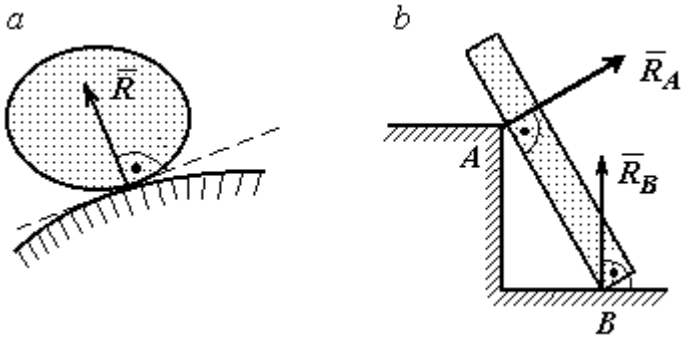

Рис. 1.1. Реакция опоры:

Брус с гладкой поверхностью (рис. 1.1, *b*), опирающийся в точке *B* на гладкий пол и в точке *A* на ребро (точечную опору), имеет реакциями опор $\vec{R}_B$ – реакцию пола и $\vec{R}_A$ – реакцию ребра (точечной опоры). Реакции приложены к брусу и направлены по нормалям к поверхности пола и поверхности бруса.

Цилиндрический шарнир и подвижная опора (каток). Цилиндрический шарнир (на рис. 1.2, *a* обозначен буквой *A*) представляет собой устройство, которое допускает поворот тела в плоскости, перпендикулярной оси шарнира (например, цилиндрическая втулка, надетая на неподвижный цилиндр).

Реакция цилиндрического шарнира $\vec{R}_A$ лежит в плоскости, перпендикулярной оси шарнира. При решении задач неизвестную по величине и направлению реакцию цилиндрического шарнира представляют в виде составляющих, $\vec{X}_A$, $\vec{Y}_A$, направленных вдоль координатных осей (см. рис. 1.2, *a*). Величина реакции $\vec{R}_A$ определяется по формуле: $R_A = \sqrt{X_A^2 + Y_A^2}$, где $\vec{X}_A$, $\vec{Y}_A$ – составляющие реакции.

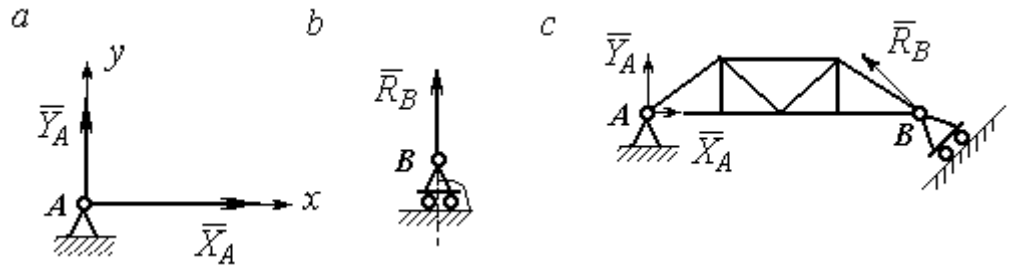

Рис. 1.2. Реакции шарнирных опор:
a – цилиндрический шарнир; *b* – каток; *c* – мостовая конструкция с цилиндрической шарнирной опорой и опорой на каток

Реакция $\vec{R}_B$ опоры на каток (подвижной опоры) (рис. 1.2, *b*) перпендикулярна опорной поверхности.

На рис. 1.2, *c* показаны реакции связей мостовой конструкции с цилиндрической шарнирной опорой и подвижной опорой (катком). Реакция цилиндрического шарнира в точке *A* изображена в виде разложения на взаимно перпендикулярные составляющие $\vec{X}_A$, $\vec{Y}_A$, реакция $\vec{R}_B$ катка в точке *B* перпендикулярна наклонной плоскости, на которой стоит каток.

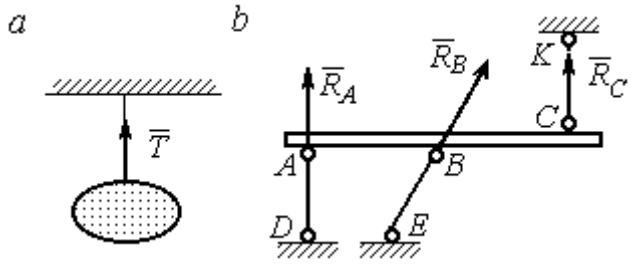

Рис. 1.3. Реакция гибкой нити и невесомого стержня

Гибкая связь и жесткий невесомый стержень. Связь в виде гибкой нерастяжимой нити (каната, троса) препятствует удалению тела от точки подвеса. (рис. 1.3, *a*). Реакция связи $\vec{T}$,

равная натяжению нити, приложена к телу и направлена вдоль нити в сторону противоположную направлению, вдоль которого нить препятствует перемещению тела

Если опорой тела служит невесомый стержень с шарнирами на концах, то реакция прямолинейного стержня приложена к телу и направлена вдоль стержня. Направление реакции стержня противоположно направлению, по которому стержень препятствует перемещению тела.

Реакции невесомых стержней, удерживающих балку, изображённую на рис. 1.3, *b*, направлены исходя из предположения, что балка может перемещаться вниз. При этом стержни *AD* и *BE* сжаты, а стержень *CK* растянут.

Сферический шарнир. Связь в виде сферического шарнира не позволяет перемещать тело в пространстве, но допускает поворот в пространстве вокруг неподвижной точки. Реакция сферического шарнира может иметь любое направление в пространстве. При решении задач реакцию изображают ее составляющими. На рис. 1.4 реакция $\vec{R}_A$ сферического шарнира A разложена на составляющие $\vec{X}_A, \vec{Y}_A, \vec{Z}_A$ по направлениям координатных осей. Величина реакции сферического шарнира определяется по формуле: $R_A = \sqrt{X_A^2 + Y_A^2 + Z_A^2}$.

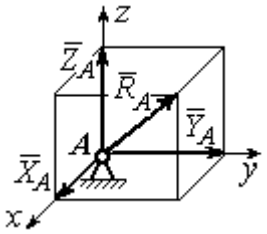

Рис. 1.4. Реакция сферического шарнира

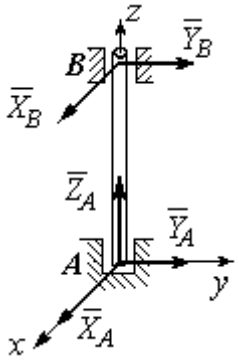

Рис. 1.5. Реакции подшипника и подпятника

Подшипник и подпятник. Подшипник представляет собой цилиндрический шарнир (рис. 1.5, подшипник *B*). Его реакция может иметь любое направление в плоскости, перпендикулярной оси шарнира. При решении задач реакция подшипника раскладывается на две составляющие. Например, на рис. 1.5 реакция $\vec{R}_B$ подшип-

ника *B* разложена на составляющие $\vec{X}_B, \vec{Y}_B$, параллельные координатным осям. Величина реакции подшипника определяется по формуле: $R_B = \sqrt{X_B^2 + Y_B^2}$.

Подпятник является цилиндрическим шарниром с упором. В задачах реакция подпятника обычно изображается векторами $\vec{X}_A, \vec{Y}_A, \vec{Z}_A$, представляющими разложение силы реакции подпятника по заданным направлениям координатных осей (см. рис. 1.5, подпятник *A*). Величина реакции подпятника определяется по формуле: $R_A = \sqrt{X_A^2 + Y_A^2 + Z_A^2}$.

Проекция силы на ось и на плоскость

Проекция силы на ось есть алгебраическая величина, равная произведению модуля силы на косинус угла между силой и положительным направлением оси. Если этот угол острый, проекция положительна, если тупой – отрицательна. Если сила перпендикулярна оси, её проекция на ось равна нулю.

Проекции сил $\vec{F}$, $\vec{Q}$, $\vec{P}$, изображённых на рис. 1.6, *a*, на ось *x*: $F_x = F\cos\alpha$, $Q_x = Q\cos\alpha_1 = -Q\cos\varphi$, $P_x = P\cos 90^\circ = 0$.

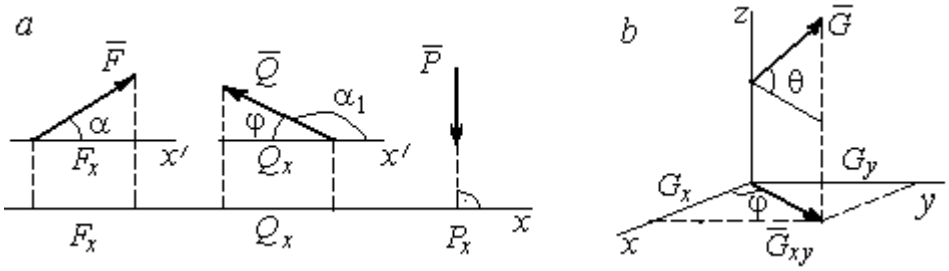

Рис. 1.6. Проекция силы на ось и на плоскость:
a – проекция силы на ось; *b* – проекция силы на плоскость

Проекцией силы на плоскость называется вектор, заключённый между проекциями начала и конца силы $\vec{G}$ на эту плоскость.

На рис. 1.6, *b* вектор $\vec{G}_{xy}$ является проекцией силы $\vec{G}$ на плоскость *xy*. По величине $G_{xy} = G\cos\theta$, где θ – угол между направлением силы $\vec{G}$ и её проек-

ции $\vec{G}_{xy}$. Проекции силы $\vec{G}$ на оси xyz: $G_x = G_{xy}\cos\varphi = G\cos\theta\cos\varphi$, $G_y = G_{xy}\sin\varphi = G\cos\theta\sin\varphi$, $G_z = G\sin\theta$.

1.2. Система сходящихся сил. Условия равновесия

Для равновесия **пространственной системы сходящихся сил** необходимо и достаточно, чтобы суммы проекций всех сил на каждую из трёх осей прямоугольной системы координат были равны нулю:

$$\sum F_{kx} = 0,\ \sum F_{ky} = 0,\ \sum F_{kz} = 0,$$

где F_{kx}, F_{ky}, F_{kz} – проекции всех сил на координатные оси.

Для равновесия **плоской системы сходящихся сил** необходимо и достаточно, чтобы суммы проекций всех сил на каждую из двух осей прямоугольной системы координат, расположенной в плоскости действия сил, были равны нулю: $\sum F_{kx} = 0$, $\sum F_{ky} = 0$, где F_{kx}, F_{ky} – проекции всех сил на координатные оси.

Примеры решения задач на равновесие сходящейся системы сил

Задача 1. Каток весом 20 кН удерживается на гладкой наклонной плоскости тросом, который одним концом закреплён на поверхности шара, а другим – на вертикальной стене (рис. 1.7). Угол наклона троса к вертикальной стене $\beta = 120°$. Угол наклона плоскости к горизонту $\alpha = 45°$. Определить силу давления катка на плоскость и натяжение троса.

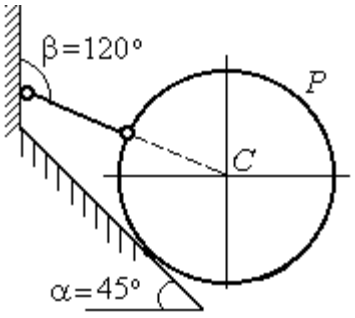

Рис. 1.7. Равновесие шара

Решение

При равновесии на каток действуют сила тяжести $\vec{P}$, реакция троса $\vec{N}$ и реакция опоры $\vec{R}$. Линии действия всех сил находятся в одной плоскости и пересекаются в центре шара. Направления реакций показаны на рис. 1.8.

Условия равновесия плоской сходящейся системы сил:

$$\sum F_{kx} = 0,\ \sum F_{ky} = 0.$$

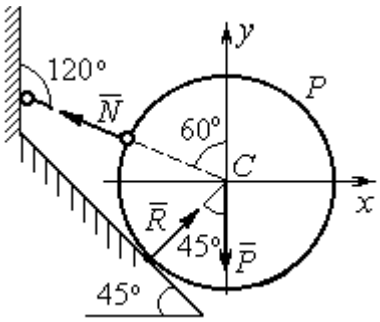

Рис. 1.8. Силы, действующие на каток, при его равновесии

Проведя оси координат, как показано на рис. 1.8, выразим условия равновесия в виде системы уравнений:

$$\sum F_{kx} = -N\cos 30^\circ + R\cos 45^\circ = 0;$$

$$\sum F_{ky} = N\cos 60^\circ + R\cos 45^\circ - P = 0.$$

Подставляя в уравнения исходные данные задачи, найдем: $N = 14{,}64$ кН, $R = 17{,}93$ кН.

Натяжение троса равно модулю его реакции. Сила давления катка на плоскость равна реакции опоры гладкой плоскости, но направлена в противоположную сторону.

Задача 2. Кронштейн состоит из невесомых стержней *AC* и *BC*, скрепленных друг с другом и с вертикальной стеной шарнирами, как показано на рис. 1.9. Стержень *BC* горизонтален, стержень *AC* составляет с горизонталью угол $\beta = 60^\circ$. К шарниру *C* прикреплены два троса, удерживающие грузы 1 и 2 весом $G_1 = 10$ кН и $G_2 = 12$ кН. Трос, удерживающий груз 1, вертикален, а другой перекинут через блок *D* так, что угол наклона участка троса *CD* к вертикали $\alpha = 60^\circ$. Определить реакции стержней *BC* и *AC*.

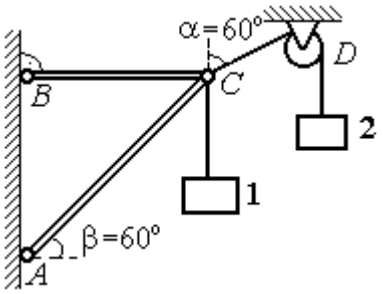

Рис. 1.9. Равновесие кронштейна

Решение

Рассмотрим равновесие узла *C*, в котором закреплены стержни и тросы. На узел *C* действуют реакции $\vec{T}_1$ и $\vec{T}_2$ тросов, натянутых грузами 1 и 2, и реакции $\vec{N}_1$ и $\vec{N}_2$ стержней *BC* и *AC* (рис. 1.10). Модули реакций тросов $\vec{T}_1$ и $\vec{T}_2$ равны весу грузов: $T_1 = G_1$, $T_2 = G_2$.

Плоская система сил ($\vec{T}_1$, $\vec{T}_2$, $\vec{N}_1$, $\vec{N}_2$) является сходящейся. Условия равновесия: $\sum F_{kx} = 0$, $\sum F_{ky} = 0$. Проведя оси координат xCy, как показано на рис. 1.10, и определяя проекции сил на оси, получим систему уравнений:

$$N_1 + N_2\cos 60^\circ - T_2\cos 30^\circ = 0;$$

$$N_2\cos 30^\circ + T_1 - T_2\cos 60^\circ = 0.$$

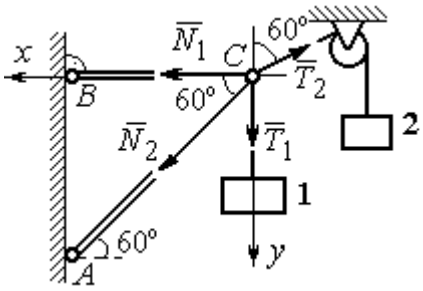

Рис. 1.10. Силы, действующие на узел *C* при его равновесии

Подставим в уравнения исходные данные задачи. С учётом того, что $T_1 = G_1 = 10$ кН, $T_2 = G_2 = 12$ кН, найдём значения реакций: $N_1 = 12{,}7$ кН, $N_2 = -4{,}62$ кН. Отрицательная величина N_2 означает, что вектор $\vec{N}_2$ реакции стержня *AC* направлен в противоположную сторону.

Задача 3. Груз весом $P = 20$ кН поднимается стержневым краном *ABC* посредством каната, перекинутого через блоки *B* и *D* (рис. 1.11). Блок *B* установлен в месте шарнирного соединения невесомых стержней *AB* и *BC*, блок *D* укреплён так, что участок троса *DB* составляет с вертикалью угол $\beta = 60^\circ$. Стержни *AB* и *BC* соединены со стенками шарнирами. Конец троса, несущий груз *P*, переброшен через блок *E* и на отрезке *BE* составляет с вертикалью угол $\alpha = 30^\circ$. Пренебрегая трением в блоке и размерами блока *B*, определить усилия в стержнях *AB* и *BC* при равновесии груза.

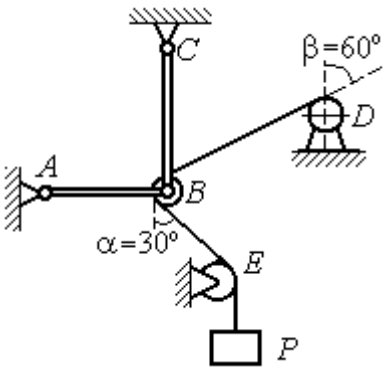

Рис. 1.11. Равновесие стержневой конструкции

Решение

Рассмотрим равновесие блока *B* вместе с отрезками нити *BE* и *BD*. Освободим блок *B* от связей и заменим их реакциями.

Рассматривая блок и отрезок нити как одно целое, можно не учитывать силы взаимного давления нити и блока. На блок действует реакция $\vec{T}$ нити *BD*, приложенная в точке *D*, численно равная весу груза *P*, реакция $\vec{T}'$ нити *BE*, приложенная в точке *E* и также численно равная весу груза *P* и реакции стержней $\vec{N}_1$, $\vec{N}_2$ (см. рис. 1.12).

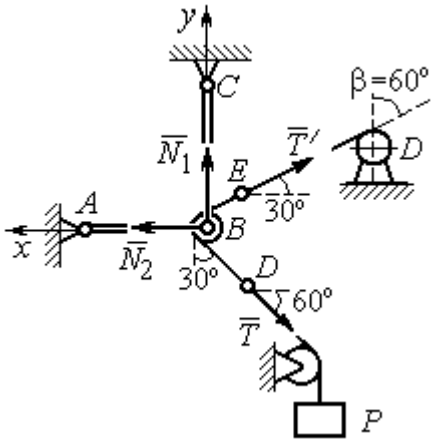

Рис. 1.12. Силы, действующие на блок *B*, при его равновесии

Пренебрегая размерами блока, можно считать систему сил сходящейся. Проведём координатные оси, как показано на рис. 1.12, и выразим условия равновесия плоской сходящейся системы сил в виде системы уравнений:

$$\sum F_{kx} = N_2 - T'\cos 30^\circ - T\cos 60^\circ = 0;\ \sum F_{ky} = N_1 + T'\cos 60^\circ - T\cos 30^\circ = 0.$$

Решая полученную систему уравнений с учётом, что $T' = T = P$ = 20 кН, получим: N_1 = 7,32 кН, N_2 = 27,32 кН.

Задача 4. Шахта ориентируется в вертикальной плоскости с помощью несвободного проволочного отвеса *CBDP*, натянутого грузом весом *P* = 50 Н (рис. 1.13).

Определить натяжения частей отвеса *CB*, *BD*, *DP* и натяжения оттяжек *BA* и *DE*, если угол отклонения оттяжки *BC* от горизонтали $\alpha = 60^\circ$, а отклонение средней части отвеса *BD* от вертикали $\beta = 4^\circ$. Весом проволоки отвеса пренебречь.

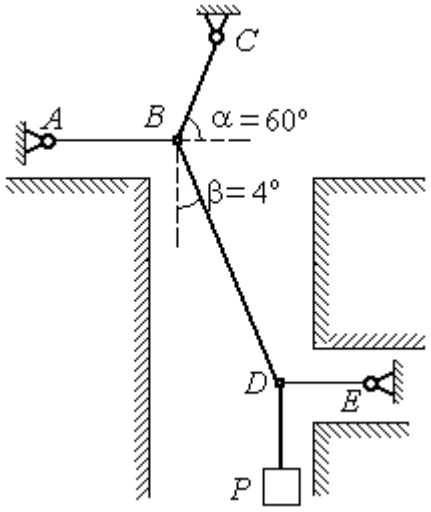

Рис. 1.13. Схема отвеса

Решение

Рассмотрим равновесие узла *D*, в котором сходятся три силы – реакция $\vec{S}$ средней части отвеса, реакция $\vec{T}_E$ оттяжки *DE* и реакция $\vec{T}_P$ отвеса на участке

DP, равная весу груза $T_P = P$ (рис. 1.14). Выберем оси координат *xDy*, как показано на рис. 1.14, и составим уравнения равновесия узла *D:*

$$\sum F_{kx} = S\cos 86^\circ - T_E = 0\,; \;\; \sum F_{ky} = S\cos 4^\circ - T_P = 0\,.$$

Из второго уравнения с учётом, что натяжение отвеса на участке *DP* $T_P = P =$ 50 Н, находим натяжение S на среднем участке отвеса: $S = \dfrac{T_P}{\cos 4^\circ} = 50{,}12$ Н. Из первого уравнения находим натяжение $T_E = S\cos 86^\circ = 3{,}49$ Н.

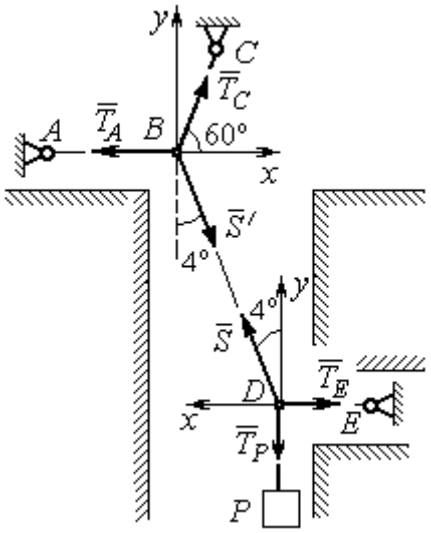

Рис.1.14. Силы, действующие в узлах *B* и *D* при равновесии отвеса

Теперь рассмотрим равновесие узла *B*, на который действуют реакция $\vec{T}_A$ оттяжки *BA*, реакция $\vec{T}_C$ верхней части отвеса *BC* и реакция $\vec{S}'$ средней части отвеса. Вектор силы $\vec{S}'$ противоположен направлению вектора $\vec{S}$: $\vec{S}' = -\vec{S}$, а численно (по принципу равенства действия и противодействия) они равны $S' = S$ (см. рис. 1.14). Выберем оси координат *xBy*, как показано на рис. 1.14, и составим уравнения равновесия узла *B:*

$$\sum F_{kx} = T_C\cos 60^\circ + S'\cos 86^\circ - T_A = 0\,; \quad \sum F_{ky} = T_C\cos 30^\circ - S'\cos 4^\circ = 0\,.$$

Находим натяжение отвеса на верхнем участке *BC* и натяжение T_A оттяжки *BA*: $T_C = \dfrac{S'\cos 4^\circ}{\cos 30^\circ} = 57{,}73$ Н; $T_A = T_C\cos 60^\circ + S'\cos 86^\circ = 32{,}36$ Н.

Задача 5. Груз *P* = 20 кН удерживается двумя стержнями *AC*, *AD* одинаковой длины и цепью *AB*, скреплённых в точке *A*, так, что плоскость треугольника *ADC* горизонтальна (рис. 1.15). Цепь *BA* отклонена от вертикальной стены на угол $\beta = 60^\circ$ и расстояние *CE* = *ED.* Трос закреплён одним концом в точке *A*, а другой его конец, несущий груз, переброшен через блок *K* так, что отрезок

троса *АК* находится в плоскости, параллельной плоскости стены, и составляет с горизонтом угол $\alpha = 30^\circ$. Крепления стержней шарнирные. Углы у оснований стержней $\angle DCA = \angle CDA = 60^\circ$. Определить реакции стержней и натяжение цепи. Весами стержней пренебречь.

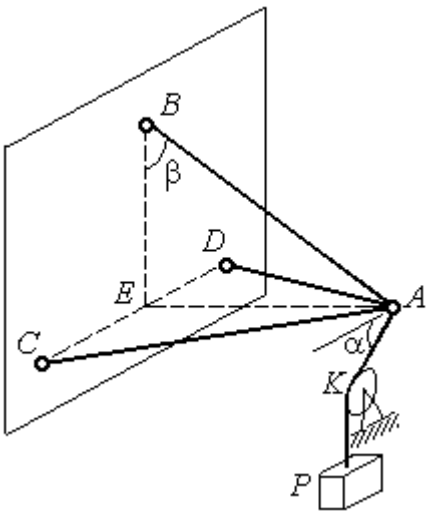

Рис. 1.15. Конструкция пространственного кронштейна

Решение

Рассмотрим равновесие узла *А*. Освобождаем узел от связей, заменяя действие связей реакциями. Реакции стержней $\vec{S}_D$ и $\vec{S}_C$ направлены по стержням, реакция цепи $\vec{S}_B$ направлена вдоль линии натянутой цепи (рис. 1.16). Реакция троса $\vec{T}$ направлена вдоль троса по линии *АК* и численно равна весу груза: $T = P$. Направления реакций выбраны в предположении, что стержни и цепь растянуты.

Выберем систему координат, как показано на рис. 1.16. На узел *А* действует пространственная сходящаяся система сил.

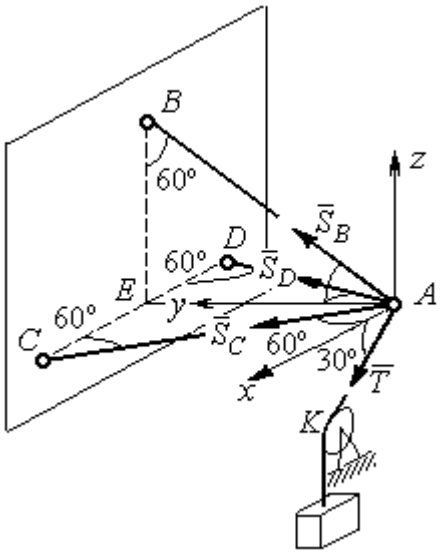

Рис. 1.16. Силы, действующие на узел *А*, при его равновесии

Условия равновесия пространственной сходящейся системы сил $\sum F_{kx} = 0$, $\sum F_{ky} = 0$, $\sum F_{kz} = 0$, где F_{kx}, F_{ky}, F_{kz} – проекции всех сил на координатные оси. Составляем уравнения равновесия:

$$\sum F_{kx} = S_C \cos 60^\circ - S_D \cos 60^\circ + T \cos 30^\circ = 0;$$

$$\sum F_{ky} = S_C \cos 30^\circ + S_D \cos 30^\circ + S_B \cos 30^\circ = 0; \quad \sum F_{kz} = S_B \cos 60^\circ - T \cos 60^\circ = 0.$$

Решая эту систему, находим $S_B = T = P = 20$ кН; $S_C = -27{,}32$ кН; $S_D = 7{,}32$ кН. Знак минус величины S_C показывает, что реакция стержня AC имеет обратное направление. Натяжение цепи равно модулю реакции $\vec{S}_B$.

Задача 6. Подъёмное устройство (рис. 1.17) состоит из двух стержневых опор DB и DA и растяжки DC, соединённых в точке D. В точке D к устройству прикреплена вертикальная нить, удерживающая груз весом $P = 50$ кН.

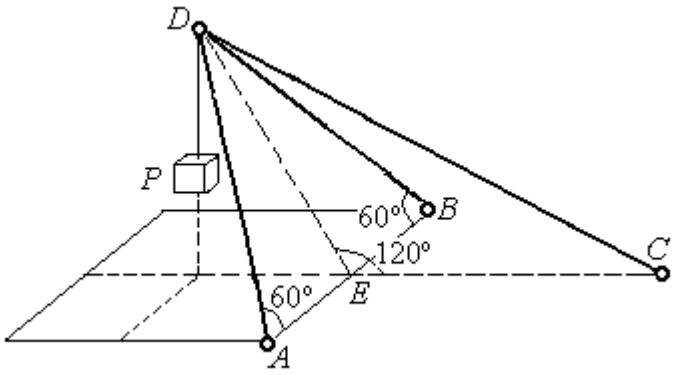

Рис. 1.17. Конструкция подъёмного устройства

Определить реакцию стержневых опор и усилие в растяжке подъёмного устройства, если крепления стержней шарнирные, угол $\angle DEC = 120^\circ$, $AE = EB$, $DE = EC$, а углы в основании опор $\angle DAB = \angle DBA = 60^\circ$.

Решение

Рассматриваем равновесие узла D. Освобождаем узел от связей, заменяя действие связей реакциями. Реакции стержней $\vec{S}_A$, $\vec{S}_B$, $\vec{S}_C$ направлены по стержням, реакция нити $\vec{T}$, численно равная весу тела, направлена вдоль нити (рис. 1.18). Направление реакций выбрано в предположении, что все стержни растянуты.

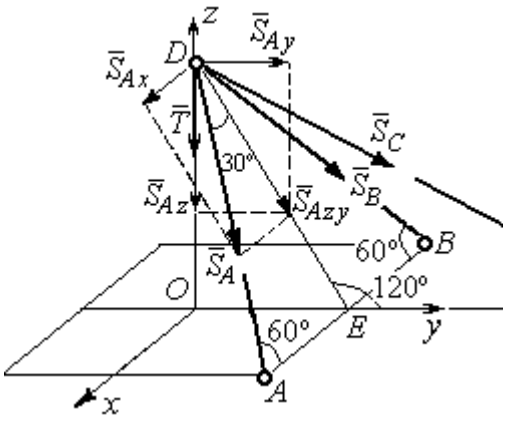

Рис. 1.18. Силы, действующие на узел D, при его равновесии

На узел D действует пространственная сходящаяся система сил. Выберем систему координат $Oxyz$, как показано на рис. 1.18, и составим уравнения равновесия. Заметим, что при определении проекции си-

лы $\vec{S}_A$ на оси координат следует вначале получить её проекции $\vec{S}_{Ax}$ на ось Ox и $\vec{S}_{Azy}$ – на плоскость Oyz, а затем найти проекции силы $\vec{S}_{Azy}$ на оси Oy и Oz. На рис. 1.18 показана последовательность вычисления проекций силы $\vec{S}_A$ на оси координат: $S_{Ax} = S_A\cos60^\circ$, $S_{Ay} = S_{Azy}\cos60^\circ = S_A\cos30^\circ\cos60^\circ$, $S_{Az} = -S_{Azy}\cos30^\circ = -S_A\cos^2 30^\circ$. Определение проекций силы $\vec{S}_B$ производится аналогично. Сила $\vec{S}_C$ расположена в плоскости Oyz и имеет своими проекциями $S_{Cy} = S_C\cos30^\circ$, $S_{Cz} = -S_C\cos60^\circ$. В результате уравнения равновесия узла D принимают вид

$$\sum F_{ky} = S_A\cos30^\circ\cos60^\circ + S_B\cos30^\circ\cos60^\circ + S_C\cos30^\circ = 0;$$

$$\sum F_{kx} = S_A\cos60^\circ - S_B\cos60^\circ = 0;$$

$$\sum F_{kz} = -S_A\cos^2 30^\circ - S_B\cos^2 30^\circ - S_C\cos60^\circ - T = 0.$$

Решая систему, получим: $S_A = S_B = -50$ кН, $S_C = 50$ кН.

Отрицательные значения S_A и S_B означают, что реакций стержней AD и DB направлены в противоположную сторону. В результате стержни AD и DB сжаты, а стержень DC растянут.

1.3. Произвольная плоская система сил

Система сил, расположенных в одной плоскости, называется **плоской системой сил.**

Алгебраическим моментом $M_O(\vec{F})$ силы $\vec{F}$ относительно центра O, или просто **моментом силы** $\vec{F}$ относительно центра, называют взятое с соответствующим знаком произведение модуля силы $\vec{F}$ и кратчайшего расстояния h от центра до линии действия силы (рис. 1.19, *а*): $M_O(\vec{F}) = \pm Fh$. Величину h называют **плечом силы.** Единица измерения момента – Н·м. Момент считается положительным, если сила $\vec{F}$ стремится повернуть тело вокруг центра в

направлении против хода часовой стрелки, и отрицательным – в обратном случае.

На рис. 1.19, *b* показаны знаки моментов сил $\vec{F}$ и $\vec{Q}$ относительно центра *O*: $M_O(\vec{F}) = +Fh_2$, $M_O(\vec{Q}) = -Qh_1$. Момент силы $\vec{R}$ относительно центра *O* равен нулю: $M_O(\vec{R}) = 0$, так как плечо силы равно нулю.

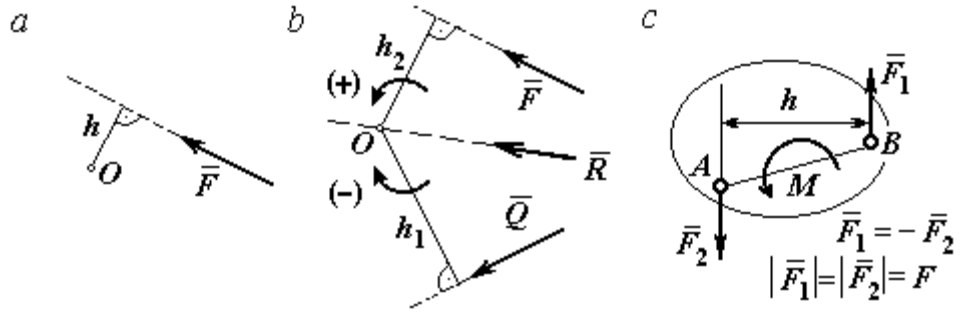

Рис. 1.19. Схемы к вычислению момента силы:
a, *b* – момент силы относительно центра; *c* – момент пары сил

Парой сил, или просто парой (рис.1.19, *c*), называют систему двух равных по модулю сил, параллельных, направленных в противоположные стороны и не лежащих на одной прямой. **Плечом пары** называют кратчайшее расстояние между линиями действия ее сил. Алгебраическим моментом пары сил, или **моментом пары,** называют взятое со знаком плюс или минус произведение модуля одной из сил пары и плеча пары. Правило знаков такое же, как и для момента силы. Пара сил, показанная на рис. 1.19, *c*, имеет плечо h и момент *M*: $M = F_1 h = F_2 h$. Поскольку пара сил характеризуется только ее моментом, на схемах пару часто изображают дуговой стрелкой, показывающей направление поворота твердого тела под действием пары (см. *M* на рис. 1.19, *c*).

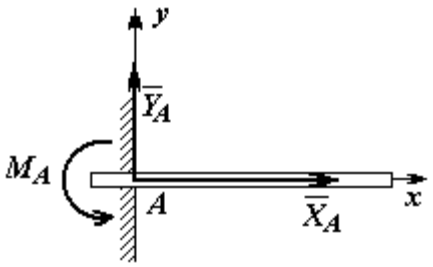

Рис. 1.20. Реакция жесткой заделки

Жесткая заделка. Такая связь (рис. 1.20) препятствует не только линейным перемещениям тела, но и повороту. Реакция жесткой заделки состоит из силы

реакции $\vec{R}_A$ и пары сил с моментом M_A. Силу реакции жесткой заделки $\vec{R}_A$ изображают ее составляющими $\vec{X}_A$ и $\vec{Y}_A$, направленными вдоль координатных осей (см. рис. 1.20). Величина силы реакции $\vec{R}_A$ определяется по формуле: $R_A = \sqrt{X_A^2 + Y_A^2}$.

При вычислении моментов сил часто применяют **теорему Вариньона** о том, что момент равнодействующей системы сил относительно любого центра равен сумме моментов всех сил этой системы относительно того же центра. На рис. 1.21 показана схема применения теоремы Вариньона. Силу $\vec{F}$ раскладываем на составляющие $\vec{F}_1$, $\vec{F}_2$, направленные вдоль координатных осей так, что имеет место равенство $\vec{F} = \vec{F}_1 + \vec{F}_2$. Численно составляющие $\vec{F}_1$ и $\vec{F}_2$ равны проекциям силы $\vec{F}$ на координатные оси: $F_1 = F\cos\alpha$, $F_2 = F\sin\alpha$. Для каждой из составляющих находим плечи h_1 и h_2 относительно центра *O*. Тогда (с учётом знаков) момент силы $\vec{F}$ относительно центра *O*: $M_O(\vec{F}) = M_O(\vec{F}_1) + M_O(\vec{F}_2) = F_1 h_1 + F_2 h_2$.

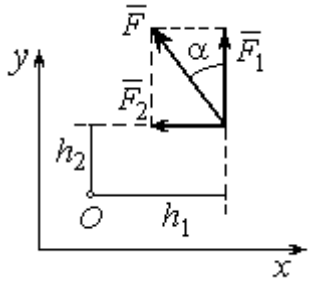

Рис.1.21. Применение теоремы Вариньона

Распределённая нагрузка. Силы, приложенные непрерывно вдоль некоторой поверхности, называются **распределенными**. Распределённая нагрузка характеризуется интенсивностью *q*. Интенсивность нагрузки, равномерно распределённой вдоль прямой, измеряется в Н/м. На рис. 1.22 приведена плоская система сил, равномерно распределённых вдоль прямой. Равнодействующая $\vec{Q}$ сил, равномерно распределённых вдоль прямой, приложена в середине отрезка действия распределённой нагрузки и по модулю равна про-

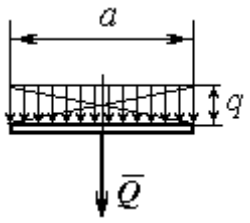

Рис. 1.22. Нагрузка, равномерно распределённая по прямой

изведению интенсивности нагрузки на длину её действия: $Q = qa$, где a – длина отрезка действия распределённой нагрузки.

Основная форма условий равновесия плоской системы сил. Для равновесия плоской системы сил необходимо и достаточно, чтобы суммы проекций всех сил на каждую из двух осей прямоугольной системы координат, расположенной в плоскости действия сил, были равны нулю и сумма моментов сил относительно любого центра, находящегося в плоскости действия сил, была равна нулю:

$$\sum F_{kx} = 0, \ \sum F_{ky} = 0, \ \sum M_A(\vec{F}_k) = 0,$$

где F_{kx}, F_{ky} – проекции всех сил на координатные оси; $M_A(\vec{F}_k)$ – моменты всех сил относительно произвольно выбранного центра A.

Примеры решения задач на равновесие произвольной плоской системы сил

Задача 7. Однородная балка AB весом P = 100 кН прикреплена к стене шарниром A (рис.1.23). Балка удерживается под углом 60° к вертикали при помощи троса, прикреплённого к балке в точке B, перекинутого через блок D и несущего груз Q. Участок троса DB образует с вертикалью угол 30°. В точке C к балке подвешен груз G весом G = 200 кН. Определить вес груза Q, удерживающий балку в равновесии, и реакцию шарнира A, пренебрегая трением в блоке, если расстояние $BC = 0{,}25BA$.

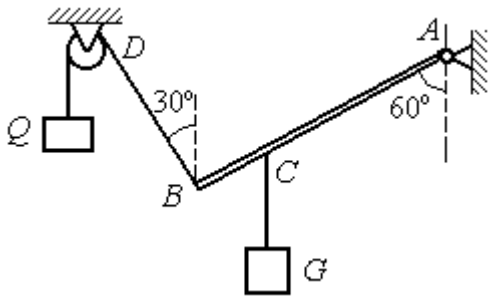

Рис. 1.23. Равновесие балки

Решение

Объектом равновесия является балка AB. На балку действуют сила тяжести $\vec{P}$, приложенная в середине отрезка AB, реакция шарнира A, представлен-

ная в виде двух составляющих $\vec{X}_A$ и $\vec{Y}_A$, направленных вдоль координатных осей, реакция $\vec{T}_1$ нити, удерживающей груз *Q*, и реакция $\vec{T}_2$ нити, удерживающей груз *G*. Направления сил и реакций связей показаны на рис. 1.24.

Силы – $\vec{T}_1$, $\vec{T}_2$, $\vec{P}$, $\vec{X}_A$, $\vec{Y}_A$, действующие на балку, составляют произвольную плоскую систему. Условия равновесия произвольной плоской системы сил:

$$\sum F_{kx} = 0\,;\ \sum F_{ky} = 0\,;\ \sum M_A(\vec{F}_k) = 0\,.$$

Выберем систему координат *xAy,* как показано на рис. 1.24.

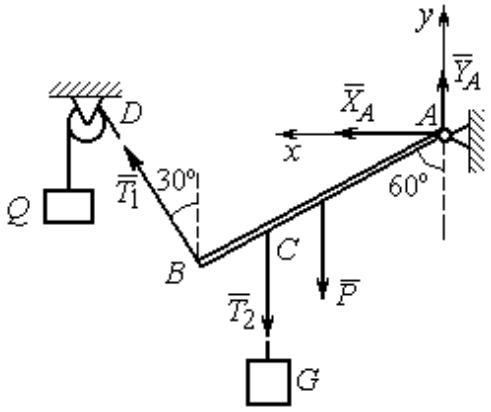

Рис. 1.24. Внешние силы и реакции связей при равновесии балки

Первые два уравнения равновесия имеют вид

$$\sum F_{kx} = X_A + T_1\cos 60^\circ = 0;$$

$$\sum F_{ky} = Y_A + T_1\cos 30^\circ - T_2 - P = 0.$$

Выберем центром точку *A* и будем вычислять моменты сил относительно этого центра. Обозначим (для удобства записи) длину $AB = \ell$. Условие равновесия балки в форме равенства нулю суммы моментов сил относительно центра *A* имеет вид

$$\sum M_A(\vec{F}_k) = -T_1\ell + T_2\frac{3}{4}\ell\cos 30^\circ + P\frac{1}{2}\ell\cos 30^\circ = 0.$$

Подставим данные из условия задачи, с учётом, что реакция нити, удерживающей груз *Q*, по модулю равна весу этого груза: $T_1 = Q$, а реакция нити, удерживающей груз *G*, численно равна весу груза *G*: $T_2 = G$.

Получим систему уравнений:

$$X_A + Q\cdot 0{,}5 = 0,\ \ Y_A + Q\cdot 0{,}866 - 300 = 0,\ \ -Q + 173{,}2 = 0.$$

Решая систему, найдём $Q = 173{,}2$ кН, $X_A = -86{,}6$ кН, $Y_A = 150{,}01$ кН.

Задача 8. Рама *ACE* (рис. 1.25, *a*) в точке *A* закреплена на цилиндрической шарнирной опоре, а в точке *B* поддерживается вертикальным невесомым стержнем *BK*. На раму действуют: пара сил с моментом $M = 8$ кН·м, сила $\vec{F}$, равная по модулю $F = 10$ кН, приложенная в точке *D* под углом 60° к раме, и равномерно распределенная на отрезке *AB* нагрузка интенсивностью $q = 2$ кН/м. В точке *E* под прямым углом к отрезку *CE* рамы прикреплен трос, перекинутый через блок и несущий груз $P = 20$ кН.

Пренебрегая весом балки, определить реакцию шарнира *A* и реакцию стержневой опоры *BK*, если $a = 2$ м.

Решение

Рассмотрим равновесие рамы *ACE*. Выбираем систему координат *xAy*, например, как показано на рис. 1.25, *b*.

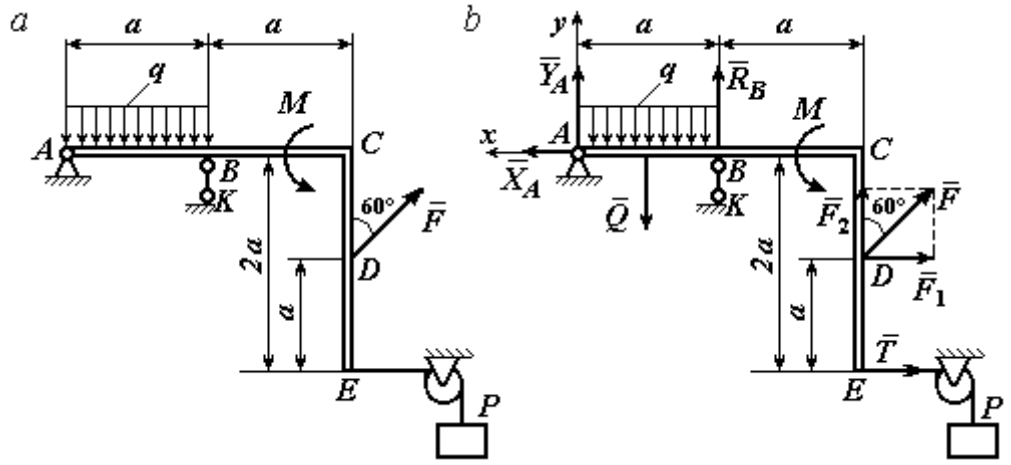

Рис. 1.25. Равновесие рамы:
a – конструкция и нагрузка рамы; *b* – внешние силы и реакции связей при равновесии рамы

Заменяем действие связей их реакциями. Изображаем реакцию $\vec{R}_A$ шарнира *A* двумя ее составляющими $\vec{X}_A$ и $\vec{Y}_A$, направленными, соответственно, вдоль горизонтальной оси *Ax* и вертикальной *Ay*. Реакция $\vec{R}_B$ невесомой стержневой опоры *BK* приложена в точке *B* и направлена вдоль стержня *BK*. Действие груза *P* на раму изображается реакцией троса $\vec{T}$, модуль которой ра-

вен весу груза $T = P$. Заменяем распределенную нагрузку её равнодействующей $\vec{Q}$. Сила $\vec{Q}$ приложена в середине отрезка AB и численно равна: $Q = qa = 2 \cdot 2 = 4$ кН. На рис. 1.25, *b* показано направление внешних сил и реакций при равновесии рамы. Направление реакции стержневой опоры *BK* выбрано в предположении, что стержень сжимается.

При равновесии рамы *ACE* действующие на неё силы составляют уравновешенную произвольную плоскую систему сил ($\vec{Q}, \vec{F}, \vec{X}_A, \vec{Y}_A, \vec{R}_B, \vec{T}, M$) ~ 0. Условия равновесия имеют вид $\sum F_{kx} = 0$; $\sum F_{ky} = 0$; $\sum M_A(\vec{F}_k) = 0$. Вычисляя проекции сил на оси *Ax*, *Ay*, первые два уравнения из условий равновесия получим в виде:

$$\sum F_{kx} = X_A - F\cos 30^\circ - T = 0; \quad \sum F_{ky} = Y_A - Q + R_B + F\cos 60^\circ = 0. \qquad (1.1)$$

При составлении третьего уравнения моменты сил будем вычислять относительно центра *A*. В этом случае линии действия сил $\vec{X}_A$ и $\vec{Y}_A$, составляющих реакцию шарнира *A*, проходят через центр *A*, плечи сил равны нулю, и, следовательно, моменты этих сил относительно данного центра равны нулю: $M_A(\vec{X}_A) = 0$, $M_A(\vec{Y}_A) = 0$.

При определении момента силы $\vec{F}$ удобнее воспользоваться теоремой Вариньона. С этой целью представим вектор силы $\vec{F}$ как равнодействующую двух сил $\vec{F}_1$ и $\vec{F}_2$, параллельных осям *Ax* и *Ay*: $\vec{F} = \vec{F}_1 + \vec{F}_2$ (см. рис. 1.25, *b*). Величины сил $\vec{F}_1$ и $\vec{F}_2$ определяются как проекции силы *F* на оси координат: $F_1 = F\cos 30^\circ$, $F_2 = F\cos 60^\circ$. По теореме Вариньона момент силы $\vec{F}$ относительно центра *A* равен сумме моментов сил $\vec{F}_1$ и $\vec{F}_2$ относительно того же центра *A*: $M_A(\vec{F}) = M_A(\vec{F}_1) + M_A(\vec{F}_2) = F_1 \cdot a + F_2 \cdot 2a$.

В результате уравнение равновесия в форме моментов имеет вид

$$\sum M_A(\vec{F}_k) = -Q \cdot 0{,}5a + R_B a + M + F\cos 60^\circ \cdot 2a + F\cos 30^\circ \cdot a + T2a = 0. \quad (1.2)$$

Подставляя в уравнения равновесия (1.1), (1.2) численные значения из условий задачи, получим систему уравнений относительно неизвестных X_A, Y_A, R_B. Решая эту систему, найдем: X_A= 28,66 кН; Y_A= 59,66 кН; R_B = – 60,66 кН.

Отрицательное значение величины R_B означает, что фактическое направление реакции $\vec{R}_B$ стержневой опоры BK противоположно направлению, показанному на рис. 1.25, *b*, т. е. стержень BK растягивается. Реакция шарнирной опоры *A* – сила $\vec{R}_A$ – находится как геометрическая (векторная) сумма сил $\vec{X}_A$ и $\vec{Y}_A$. Величина реакции $R_A = \sqrt{X_A^2 + Y_A^2} = \sqrt{28{,}66^2 + 59{,}66^2} = 66{,}18$ кН.

Задача 9. Прямоугольная рама *ABCED* (рис. 1.26) в точке *A* закреплена жёсткой заделкой. В точке *E* к раме прикреплена нить, составляющая угол 60º к горизонту. Другой конец нити, переброшенный через невесомый блок, несёт груз весом *P* = 15 кН. На раму действуют: пара сил с моментом M = 12 кН·м, сила $\vec{F}$, равная по модулю *F* = 10 кН, приложенная в точке *C* под углом 30° к горизонтальному участку рамы *BE*, и равномерно распределенная на отрезке *BC* нагрузка интенсивностью *q* = 2 кН/м. В точке *D* под углом 60° к горизонту на раму действует сила $\vec{G}$, численно равная 20 кН.

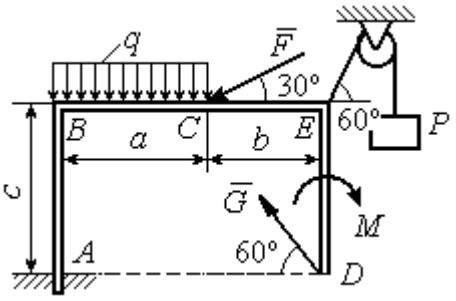

Рис. 1.26. Конструкция рамы

Пренебрегая весом рамы, определить реакцию жесткой заделки в точке *A*, если размеры рамы: *a* = 2 м, *b* = 1 м, *c* = 5 м.

Решение

Объектом равновесия является рама *ABCED.* Связями в данной конструкции являются жесткая заделка рамы в точке *A* и нить, натянутая грузом *P.* Заменяем действие связей их реакциями. Изображаем реакцию жесткой заделки в точке *A* в виде силы, которую представим двумя ее составляющими $-\vec{X}_A$ и

$\vec{Y}_A$, и парой сил с моментом M_A (рис. 1.27). Реакция нити $\vec{T}$, приложенная к раме в точке *E*, направлена вдоль нити и численно равна весу груза $T = P$. Заменяем распределенную нагрузку её равнодействующей $\vec{Q}$. Сила $\vec{Q}$ приложена в середине отрезка *AB* и численно равна: $Q = qa = 4$ кН.

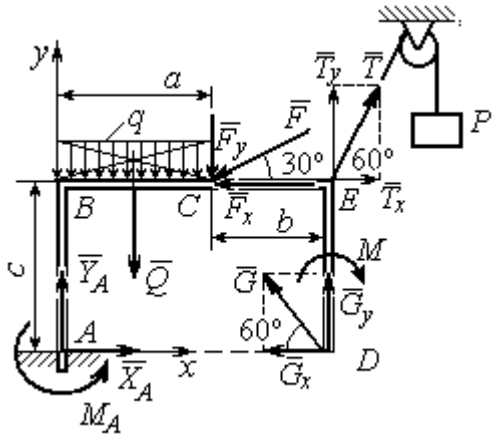

Рис. 1.27. Внешние силы и реакции связей при равновесии рамы

Действующие на раму силы составляют уравновешенную произвольную плоскую систему сил: $(\vec{Q}, \vec{F}, \vec{X}_A, \vec{Y}_A, \vec{G}, \vec{T}, M) \sim 0$. Условия равновесия для такой системы сил: $\sum F_{kx} = 0$; $\sum F_{ky} = 0$; $\sum M_A(\vec{F}_k) = 0$.

Выбираем систему координат *xAy*, например, как показано на рис. 1.27, и составляем уравнения равновесия:

$$\sum F_{kx} = X_A - F\cos 30^\circ + T\cos 60^\circ - G\cos 60^\circ = 0; \quad (3)$$

$$\sum F_{ky} = Y_A - Q - F\cos 60^\circ + T\cos 30^\circ + G\cos 30^\circ = 0. \quad (4)$$

Моменты сил будем вычислять относительно центра *A*. В этом случае моменты сил $\vec{X}_A$ и $\vec{Y}_A$ равны нулю: $M_A(\vec{X}_A) = 0$; $M_A(\vec{Y}_A) = 0$.

При определении момента силы $\vec{F}$ удобно воспользоваться теоремой Вариньона. С этой целью представим вектор силы $\vec{F}$ как равнодействующую двух сил $\vec{F}_x$ и $\vec{F}_y$, параллельных осям *Ax* и *Ay*: $\vec{F} = \vec{F}_x + \vec{F}_y$ (см. рис. 1.27). Величины сил $\vec{F}_x$ и $\vec{F}_y$ определяются как проекции силы $\vec{F}$ на оси координат: $F_x = F\cos 30^\circ$, $F_y = F\cos 60^\circ$. Плечо вектора силы $\vec{F}_x$ относительно центра *A* равно *c* (как длина перпендикуляра, проведённого из центра *A* на линию действия силы $\vec{F}_x$), плечом силы $\vec{F}_y$ является расстояние *a*. По теореме Вариньона

момент силы $\vec{F}$ относительно центра A равен алгебраической сумме моментов сил $\vec{F}_x$ и $\vec{F}_y$ относительно того же центра:

$$M_A(\vec{F}) = M_A(\vec{F}_x) + M_A(\vec{F}_y) = F_x \cdot c - F_y \cdot a = F\cos 30^\circ \cdot c - F\cos 60^\circ \cdot a .$$

Аналогично вычисляем моменты сил $\vec{G}$ и $\vec{T}$: $M_A(\vec{G}) = G\cos 30^\circ \cdot (a+b)$; $M_A(\vec{T}) = -T\cos 60^\circ \cdot c + T\cos 30^\circ \cdot (a+b)$. В результате уравнение моментов имеет вид:

$$\sum M_A(\vec{F}_k) = F\cos 30^\circ \cdot c - F\cos 60^\circ \cdot a - T\cos 60^\circ \cdot c + T\cos 30^\circ \cdot (a+b) +$$

$$+ G\cos 30^\circ \cdot (a+b) - Q\frac{a}{2} - M + M_A = 0. \qquad (1.5)$$

Подставляя в уравнения равновесия (1.3) – (1.5) численные значения из условий задачи, получим систему уравнений относительно неизвестных X_A, Y_A, M_A, откуда найдём значения реакций: X_A= 11,16 кН; Y_A= –21,31 кН; M_A = –70,73 Н·м. Знаки показывают, что составляющая $\vec{Y}_A$ силы реакции жёсткой заделки и момент реакции M_A направлены в противоположную сторону. Величина силы реакции жесткой заделки $R_A = \sqrt{X_A^2 + Y_A^2}$ = 24,05 кН.

Упражнения

Упражнение 1.1

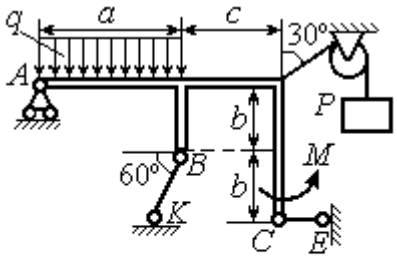

a = 3 м, b = 1 м, c = 2 м,
P = 15 кН, M = 3 кНм, q = 5 кН/м.
Найти реакцию стержней BK, CE
и реакцию шарнира A

Упражнение 1.2

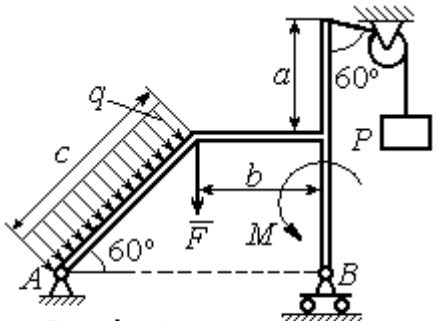

a = 2 м, b = 1 м, c = 3 м,
M = 3 кНм, q = 3 кН/м,
P = 2 кН, F = 4 кН.
Найти реакцию шарниров A и B

Рис. 1.28. Задания для самостоятельного решения. Упражнения 1.1, 1.2

Упражнение 1.3

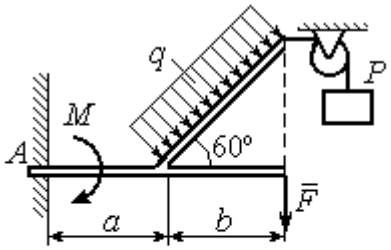

$a = 1$ м, $b = 2$ м, $F = 2$ кН,
$P = 3$кН, $M = 3$ кН·м,
$q = 2$ кН/м
Найти реакцию жесткой заделки

Упражнение 1.4

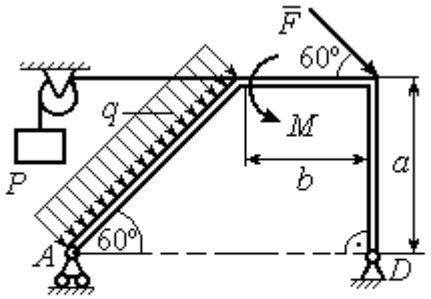

$a = 3$ м, $b = 1$ м, $P = 2$ кН, $F = 3$ кН,
$M = 3$ кН·м, $q = 2$ кН/м.
Найти реакцию шарниров A и D

Рис. 1.29. Задания для самостоятельного решения. Упражнения 1.3, 1.4

1.4. Равновесие систем тел

Связи, соединяющие части конструкции, называются **внутренними** в отличие от **внешних** связей, скрепляющих конструкцию с внешними телами, не входящими в данную конструкцию.

Одним из способов решения задач на равновесие сил, действующих на сочленённую конструкцию, является **разбиение конструкции на отдельные тела** и составление уравнений равновесия для каждого из тел, входящих в конструкцию. В уравнения равновесия будут входить только силы, непосредственно приложенные к телу, равновесие которого рассматривается. **При этом реакции внутренних связей, приложенные к разным телам, будут попарно равны по модулю и противоположны по направлению.**

Примеры решения задач на равновесие систем тел

Задача 10. Диск весом Q = 100 кН опирается на вертикальную стенку и на наклонную балку AB. На диск действует сила $\vec{F}$, равная по величине 50 кН (рис. 1.30). Линия действия силы $\vec{F}$ проходит через центр диска под углом 30º к его вертикальному диаметру.

Однородная балка AB весом $G = 80$ кН закреплена в точке A шарнирно и удерживается под углом 60º к стене при помощи вертикального троса, один конец которого закреплён на балке в точке B, а другой – переброшен через блок и несёт груз весом P. Определить давление диска на стенку и на балку, реакцию шарнира A и вес груза P, удерживающий конструкцию в равновесии, если длина балки AB $\ell = 6$ м, радиус диска $r = 1$ м.

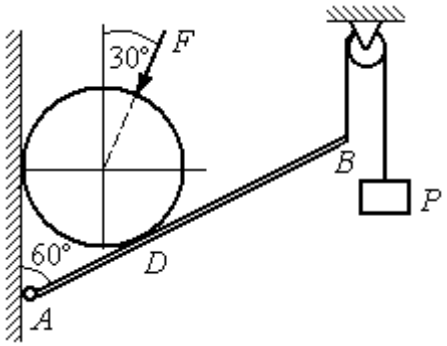

Рис. 1.30. Равновесие составной конструкции

Решение

Объект равновесия включает балку и диск и представляет собой составную конструкцию. Опора диска на балку в точке D является внутренней связью конструкции. Рассмотрим равновесие диска и балки отдельно.

Освобождаем диск от связей. На диск действует сила веса $\vec{Q}$, сила $\vec{F}$ и реакции $\vec{N}$ и $\vec{R}$ опор диска на стену в точке K и на балку в точке D (рис. 1.31). Силы, приложенные к диску, составляют плоскую систему сходящихся сил. Выберем систему координат, как показано на рис. 1.31, и составим уравнения равновесия:

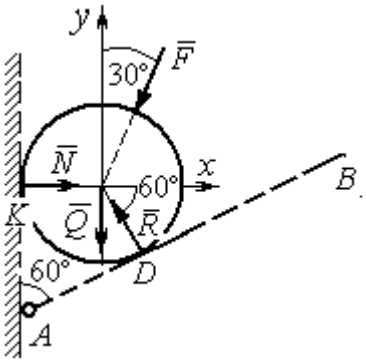

Рис. 1.31. Внешние силы и реакции связей при равновесии диска

$$\sum F_{kx} = -F\cos 60^\circ - R\cos 60^\circ + N = 0; \quad (1.6)$$

$$\sum F_{ky} = -F\cos 30^\circ + R\cos 30^\circ - Q = 0. \quad (1.7)$$

Рассмотрим равновесие балки AB (рис. 1.32).

На балку действуют сила тяжести $\vec{G}$, реакция шарнира A, (на рис. 1.32 показано её разложение на составляющие $\vec{X}_A$ и $\vec{Y}_A$), реакция нити $\vec{T}$, численно равная весу груза P, и сила $\vec{R}'$ давления диска на балку. Сила давления $\vec{R}'$ про-

тивоположна реакции $\vec{R}$ опоры диска на балку и численно равна ей. Система сил ($\vec{X}_A, \vec{Y}_A, \vec{G}, \vec{T}, \vec{R}'$), действующих на балку, является произвольной плоской. Условия равновесия такой системы сил: $\sum F_{kx} = 0$; $\sum F_{ky} = 0$; $\sum M_A(\vec{F}_k) = 0$.

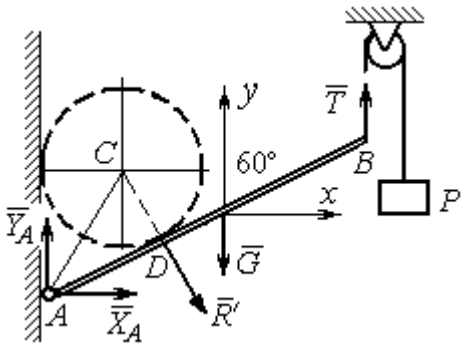

Рис. 1.32. Силы, действующие на балку, при равновесии

Выберем оси, как показано на рис. 1.32, и составим уравнения равновесия, полагая точку A центром, относительно которого производятся вычисления моментов сил:

$$\sum F_{kx} = X_A + R'\cos 60^\circ = 0, \tag{1.8}$$

$$\sum F_{ky} = Y_A - R'\cos 30^\circ - G + T = 0, \tag{1.9}$$

$$\sum M_A(\vec{F}_k) = -R' \cdot AD - G \cdot \frac{\ell}{2}\cos 30^\circ + T\ell\cos 30^\circ = 0. \tag{1.10}$$

Добавив к уравнениям (1.8) – (1.10) равновесия балки AB уравнения (1.6), (1.7) равновесия диска с учётом, что $R' = R$, получим систему пяти уравнений с пятью неизвестными. Подставляя данные из условия задачи и решая совместную систему, найдём: $R = 165{,}47$ кН; $N = 107{,}74$ кН; $P = 95{,}26$ кН; $X_A = -82{,}73$ кН; $Y_A = 128{,}03$ кН.

Сила давления диска на стену равна модулю реакции опоры $\vec{N}$ и направлена в противоположную сторону, сила давления диска на балку равна $\vec{R}'$.

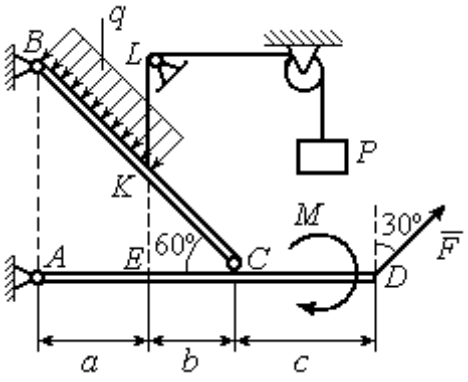

Рис.1.33. Равновесие кронштейна как сочленённой конструкции

Задача 11. Кронштейн состоит из горизонтальной балки AD, прикрепленной к вертикальной стене в точке A, и откоса BC, соединённого с балкой AD в точке C под углом 60º и прикреплённого к вертикальной стене в точке B (рис. 1.33). Все соедине-

ния шарнирные. На конструкцию действуют сила $\vec{F}$, приложенная в точке D под углом 30º к вертикали и равная по модулю F =10 кН, пара сил с моментом M = 8 кН·м и равномерно распределенная на отрезке BK нагрузка интенсивностью q = 3 кН/м. В точке K к балке BC прикреплена нить, другой конец которой, переброшенный через невесомые блоки, несёт груз весом P = 5 кН (см. рис. 1.33).

Определить реакции шарниров A, B и C, если a = 2 м, b = 1 м, c = 3 м, а на отрезке KL нить натянута вертикально.

Решение

Рассмотрим равновесие каждой из составных частей конструкции – балки BC и балки AD. Освобождаем балки от связей и заменяем их реакциями (рис. 1.34).

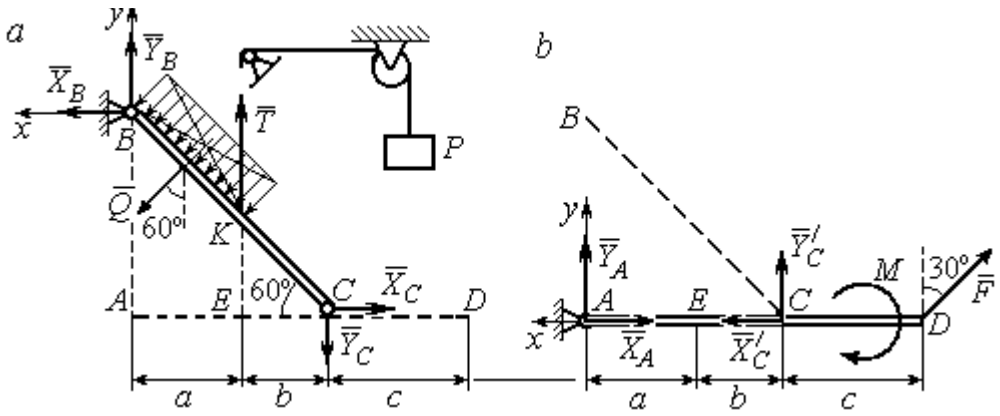

Рис. 1.34. Равновесие элементов конструкции кронштейна:
a - силы, действующие на балку *BC*; *b* - силы, действующие на балку *AD*

На рис. 1.34, *a* показаны реакции внешних и внутренних связей балки BC: реакция $\vec{R}_B$ шарнира B, реакция нити $\vec{T}$, равная по величине весу груза, $T = P$ и реакция $\vec{R}_C$ внутреннего шарнира C. Реакции шарниров B и C представлены в виде разложения на составляющие $\vec{X}_B$, $\vec{Y}_B$ и $\vec{X}_C$, $\vec{Y}_C$. Заменяем равномерную нагрузку равнодействующей силой $\vec{Q}$, приложенной в середине отрезка BK (см. рис. 1.34, *a*) и численно равной $Q = q \cdot BK = q \cdot \dfrac{a}{\cos 60^\circ} = q \cdot 2a$.

Система сил ($\vec{Q}$, $\vec{X}_B$, $\vec{Y}_B$, $\vec{X}_C$, $\vec{Y}_C$, $\vec{T}$), действующая на балку *BC*, является произвольной плоской уравновешенной системой сил. Выберем оси координат *xBy*, как показано на рис. 1.34, *a*, и составим уравнения равновесия. При этом моменты сил будем вычислять относительно центра *C*:

$$\sum F_{kx} = X_B + Q\cos 30^\circ - X_C = 0; \tag{1.11}$$

$$\sum F_{ky} = Y_B - Q\cos 60^\circ + T - Y_C = 0; \tag{1.12}$$

$$\sum M_C(\vec{F}_k) = X_B \cdot AB - Y_B(a+b) - Tb + Q\left(CK + \frac{1}{2}BK\right) = 0, \tag{1.13}$$

где $AB = (a+b)\mathrm{tg}60^\circ$; $CK = 2b$; $\frac{1}{2}BK = a$.

Рассмотрим равновесие балки *AD* (рис. 1.34, *b*).

На балку действует сила $\vec{F}$, реакция $\vec{R}_A$ шарнира *A* и реакция $\vec{R}'_C$ внутреннего шарнира *C*. Реакция $\vec{R}'_C$ равна по величине и противоположна по направлению реакции $\vec{R}_C$. На рис. 1.34, *b* реакция $\vec{R}_A$ представлена составляющими $\vec{X}_A$ и $\vec{Y}_A$, реакция $\vec{R}'_C$ – составляющими $\vec{X}'_C$ и $\vec{Y}'_C$. При этом следует отметить: $\vec{X}'_C = -\vec{X}_C$; $\vec{Y}'_C = -\vec{Y}_C$.

Выберем оси координат *xAy* как показано на рис. 1.34, *b*, и составим уравнения равновесия балки *AD*, вычисляя моменты сил относительно центра *C*:

$$\sum F_{kx} = -X_A + X'_C - F\cos 60^\circ = 0; \tag{1.14}$$

$$\sum F_{ky} = Y_A + Y'_C + F\cos 30^\circ = 0; \tag{1.15}$$

$$\sum M_C(\vec{F}_k) = -Y_A(a+b) + F\cos 30^\circ \cdot c - M = 0. \tag{1.16}$$

Решая совместно систему уравнений (1.11) – (1.16) с учётом исходных данных задачи и равенства модулей сил $X_C = X'_C$ и $Y_C = Y'_C$, находим:

X_A = 5,99 кН, Y_A = 5,99 кН, X_C = 10,99 кН, Y_C = – 14,65 кН;

X_B = 0,6 кН, Y_B = – 13,65 кН,

$$R_A = \sqrt{X_A^2 + Y_A^2} = 8{,}47 \text{ кН},\ R_C = \sqrt{X_C^2 + Y_C^2} = 18{,}31 \text{ кН},$$

$$R_B = \sqrt{X_B^2 + Y_B^2} = 13{,}65 \text{ кН}.$$

Задача 12. Вертикальная балка AB с горизонтальной перекладиной LC закреплена в точке A с помощью жесткой заделки (рис. 1.35). Наклонная балка EC с углом наклона к горизонту 60° точке C шарнирно прикреплена к горизонтальной перекладине LC балки AB, а в точке E опирается на каток установленный на горизонтальной поверхности. На конструкцию действуют равномерно распределенная на отрезках BL и DE нагрузка с одинаковой интенсивностью $q = 2$ кН/м, сила $\vec{F}$, приложенная в точке D перпендикулярно балке EC и равная по величине $F = 10$ кН, и пара сил с моментом $M = 5$ кН·м. Определить реакцию жесткой заделки A и реакции шарниров C и E, если параметр a, определяющий размеры конструкции, равен $a = 2$ м.

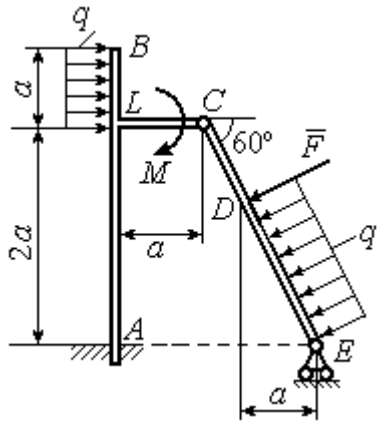

Рис. 1.35. Равновесие сочленённой конструкции

Решение

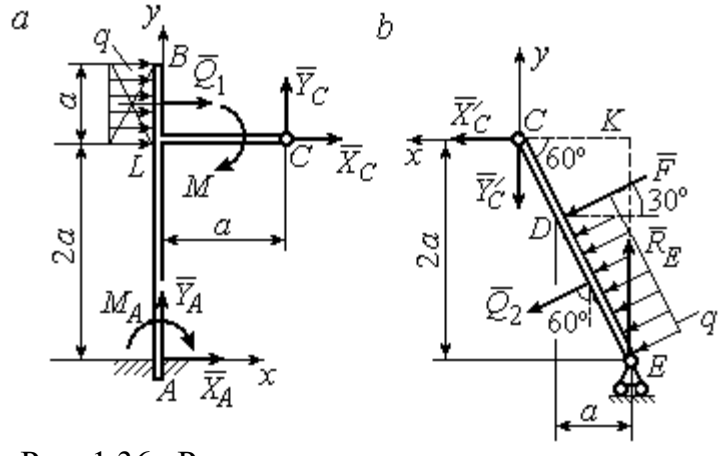

Рис. 1.36. Равновесие элементов конструкции:
a - силы и реакции связей, действующие на балку AB;
b - силы и реакции связей, действующие на балку CE

Разделим систему на две части по шарниру C и рассмотрим равновесие балок ABC и EC отдельно.

Рассмотрим балку ABC (рис. 1.36, *a*). Заменим распределенную нагрузку эквивалентной силой $\vec{Q}_1$, численно равной $Q_1 = qa = 4$ кН. На балку действует сила $\vec{Q}_1$, пара сил с моментом M и реакции связей – жёсткой заделки в точке A и шарнира C.

На рис. 1.36, *a* изображена реакция жесткой заделки в точке *A* в виде силы, разложенной на составляющие $\vec{X}_A$, $\vec{Y}_A$, и пары с моментом M_{A}. Реакция $\vec{R}_C$ шарнира *C* показана разложением на составляющие $\vec{X}_C, \vec{Y}_C$. Силы образуют произвольную плоскую систему.

Введём систему координат, как показано на рис. 1.36, *a,* и составим уравнения равновесия балки, выбрав центром вычисления моментов сил точку *A*.

Имеем систему

$$\sum F_{kx} = X_A + Q_1 + X_C = 0; \quad \sum F_{ky} = Y_A + Y_C = 0; \tag{1.17}$$

$$\sum M_A\left(\vec{F}_k\right) = -M_A - Q_1 \cdot \left(2a + \frac{a}{2}\right) - M + Y_C a - X_C 2a = 0. \tag{1.18}$$

Рассмотрим теперь равновесие балки *EC* (рис. 1.36, *b*). Заменим распределённую нагрузку эквивалентной силой $\vec{Q}_2$, приложенной в середине отрезка *ED* и равной $Q_2 = \dfrac{qa}{\cos 60^\circ} = q \cdot 2a = 8\,\text{кН}$. На балку действуют силы $\vec{Q}_2$, $\vec{F}$, реакция $\vec{R}_E$ подвижной опоры – катка *E* и реакция $\vec{R}'_C$ шарнира *C*. На рис. 1.36, *b* реакция $\vec{R}'_C$ показана в виде разложения на составляющие $\vec{X}'_C$, $\vec{Y}'_C$. При этом силы $\vec{X}'_C$, $\vec{Y}'_C$ направлены противоположно силам $\vec{X}_C$, $\vec{Y}_C$ и равны им по модулю: $X_C = X'_C$; $Y_C = Y'_C$ (см. рис. 1.36, *a*, *b*).

Действующие на балку *EC* силы образуют уравновешенную произвольную плоскую систему сил. Выберем систему координат, как показано на рис. 1.36, *b,* и составим уравнения равновесия, вычисляя моменты сил относительно центра *C*. Получим:

$$\sum F_{kx} = Q_2 \sin 60^\circ + F\cos 30^\circ + \vec{X}'_C = 0, \tag{1.19}$$

$$\sum F_{ky} = R_E - Q_2 \cos 60^\circ - F\sin 30^\circ - Y'_C = 0, \tag{1.20}$$

$$\sum M_C\left(\vec{F}_k\right) = -F \cdot \left(\frac{2a}{\cos 30^\circ} - 2a\right) - Q_2 \cdot \left(\frac{2a}{\cos 30^\circ} - a\right) + R_E \cdot 2a\,\text{tg}30^\circ = 0. \tag{1.21}$$

Подставим в совместную систему (1.17) – (1.21) исходные данные задачи и, воспользовавшись тем, что модули сил $\vec{X}_C$, $\vec{Y}_C$ и $\vec{X}'_C$, $\vec{Y}'_C$ равны, найдём:

$$X_A = 11{,}59 \text{ кН}; \quad Y_A = -2{,}76 \text{ кН}; \quad M_A = 42{,}87 \text{ кН·м};$$

$$X_C = -15{,}59 \text{ кН}; \quad Y_C = 2{,}76 \text{ кН}; \quad R_E = 11{,}76 \text{ кН}.$$

Полные величины сил реакции жесткой заделки и взаимного давления в шарнире C: $R_A = \sqrt{X_A^2 + Y_A^2} = 11{,}91$ кН; $R_C = \sqrt{X_C^2 + Y_C^2} = 15{,}83$ кН.

Упражнения

Упражнение 1.5

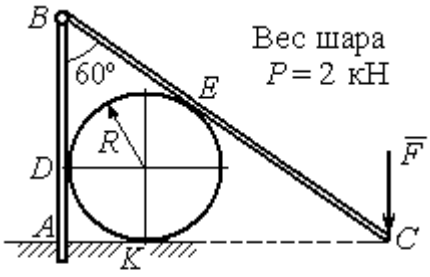

$R = 1$ м, $F = 8$ кН.
Найти реакцию жесткой заделки в точке A, реакцию шарнира B, реакцию опоры шара в точках D, K, E

Упражнение 1.6

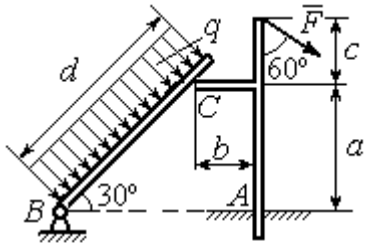

$a = 2$ м, $b = 1$ м, $c = 1$ м, $d = 5$ м,
$q = 3$ кН/м, $F = 4$ кН.
Найти реакцию жесткой заделки в точке A, реакцию шарнира B и реакцию опоры в точке C

Упражнение 1.7

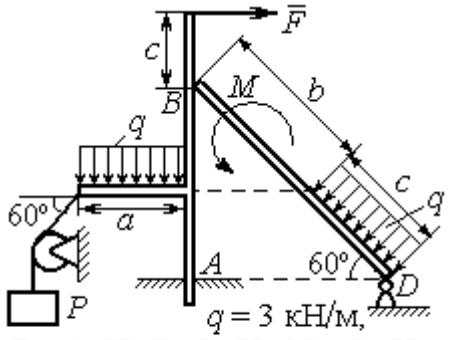

$q = 3$ кН/м,
$F = 4$ кН, $P = 3$ кН, $M = 2$ кН·м,
$a = 2$м, $b = 3$м, $c = 1$м
Найти реакцию заделки A, шарнира D и реакцию опоры B

Упражнение 1.8

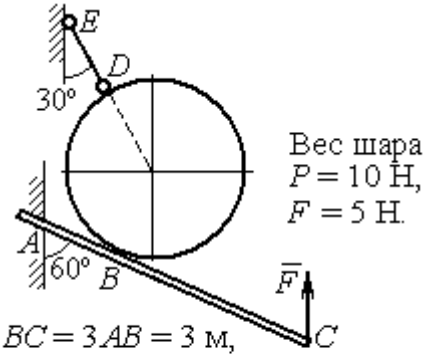

$BC = 3AB = 3$ м,
Найти реакцию жесткой заделки A, реакцию стержня DE и реакцию опоры в точке B

Рис. 1.37. Задания для самостоятельного решения. Упражнения 1.5 – 1.8

1.5. Произвольная пространственная система сил

Моментом силы относительно оси называют момент вектора проекции этой силы на плоскость, перпендикулярную оси, относительно точки пересечения оси с плоскостью. На рис. 1.38 показано вычисление момента силы $\vec{F}$ относительно оси z:

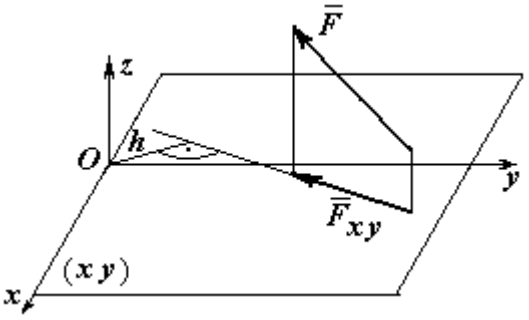

Рис. 1.38. Момент силы относительно оси

$$M_z(\vec{F}) = M_O(\vec{F}_{xy}) = F_{xy}h,$$

где O – точка пересечения оси z с плоскостью xy, перпендикулярной оси z; $\vec{F}_{xy}$ – вектор проекции силы $\vec{F}$ на плоскость xy; h – плечо силы $\vec{F}_{xy}$ относительно центра O. Момент силы относительно оси считается положительным, если при взгляде с положительного направления оси он создаёт вращение против хода часовой стрелки.

Равновесие пространственной системы сил. Для равновесия пространственной системы сил необходимо и достаточно, чтобы суммы проекций всех сил на оси прямоугольной системы координат x, y, z были равны нулю и суммы моментов всех сил относительно тех же осей также были равны нулю:

$$\sum F_{kx} = 0;\ \sum F_{ky} = 0;\ \sum F_{kz} = 0;$$

$$\sum M_x(\vec{F}_k) = 0;\quad \sum M_y(\vec{F}_k) = 0;\quad \sum M_z(\vec{F}_k) = 0,$$

где F_{kx}, F_{ky}, F_{kz} – проекции всех сил на координатные оси; $M_x(\vec{F}_k)$, $M_y(\vec{F}_k)$, $M_z(\vec{F}_k)$ – моменты всех сил относительно выбранных осей, $k = 1, 2, ...$

Примеры решения задач на равновесие пространственных систем сил

Задача 13. Горизонтальный вал (рис. 1.39) закреплен в подпятнике C и подшипнике K. Вал имеет шкив B радиуса R и шкив D радиуса r.

Оба шкива перпендикулярны оси вала. Рукоять *AE* параллельна оси *Cx*.

Нить, удерживающая груз *Q*, сходит со шкива *D* по касательной в точке *L* параллельно плоскости *zCx*, так что радиус шкива *D*, проведённый в точку схода нити, составляет с вертикальным диаметром угол 30º.

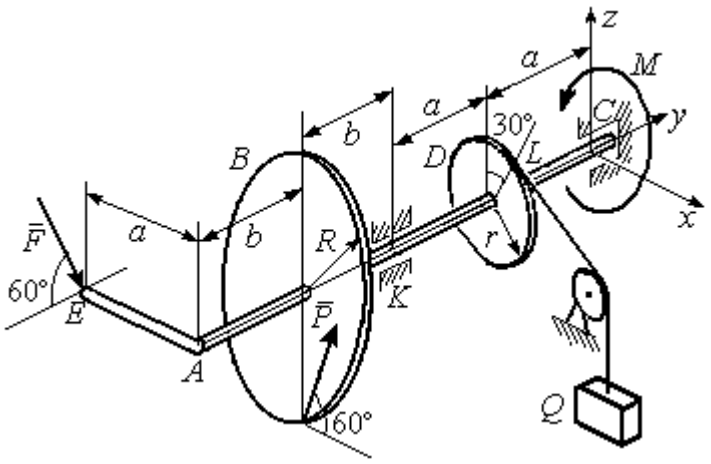

Рис. 1 39. Равновесие вала

На вал действуют силы: $\vec{F}$, $\vec{P}$ и пара сил с моментом *M*. Сила $\vec{F}$ находится в плоскости, параллельной *zCy*, и составляет угол 60° с направлением оси *Cy*. Сила $\vec{P}$ приложена в нижней точке шкива *B*, параллельна плоскости *zCx* и составляет угол 60° с направлением оси *Cx*. Определить вес удерживаемого груза Q и реакции подшипника и подпятника, если $P = 4$ кН; $F = 2$ кН; $M = 3$ кН·м; $R = 0{,}6$ м; $r = 0{,}3$ м; $a = 0{,}8$ м; $b = 0{,}4$ м.

Решение

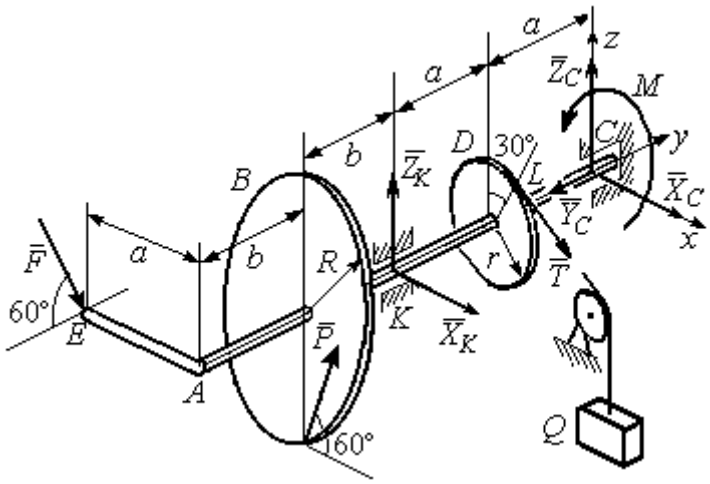

Рис. 1.40. Активные силы и реакции связей, действующие на вал, при его равновесии

Рассмотрим равновесие вала. На вал действуют активные силы $\vec{F}$, $\vec{P}$, пара с моментом *M* и реакции связей. Связями являются нить, натянутая грузом Q, подпятник *C* и подшипник *K*. Освобождаем вал от связей, заменяя их действие реакциями. Реакцию $\vec{R}_C$ подпятника *C* раскладываем на три составляющие: $\vec{X}_C$, $\vec{Y}_C$, $\vec{Z}_C$, направленные вдоль координатных осей (рис. 1.40). Реакция $\vec{R}_K$ подшипника *K* лежит в плоскости, пер-

пендикулярной оси вала, и ее составляющими будут вектора $\vec{X}_K, \vec{Z}_K$, направленные вдоль координатных осей *x*, *z*. Реакция нити $\vec{T}$ направлена вдоль нити от точки *L* и по модулю равна весу груза *Q*.

Активные силы и реакции связей составляют произвольную пространственную уравновешенную систему сил. При составлении уравнений равновесия изобразим вал вместе с действующими на него силами в проекциях на координатные плоскости (рис. 1.41).

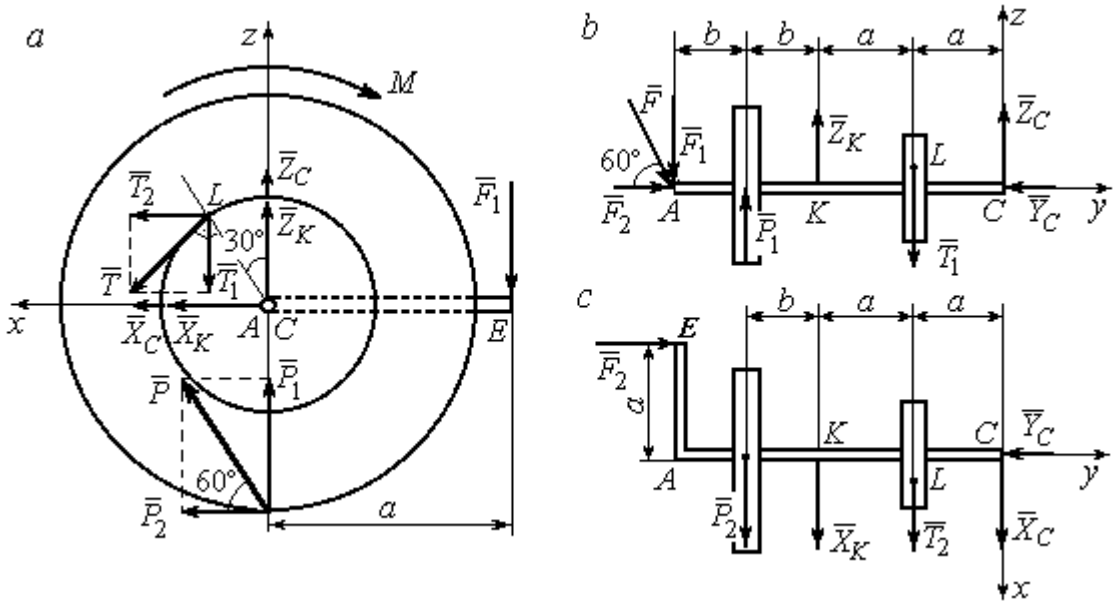

Рис. 1.41. Вал и действующие на него силы в проекциях на координатные плоскости:
a – вид вала в проекции на плоскость *zCx* с положительного конца оси *y*;
b – вид вала в проекции на плоскость *zCy* с положительного конца оси *x*;
c – вид вала в проекции на плоскость *xCy* с положительного конца оси *z*

На рис. 1.41, *a* показаны проекции вала и всех сил на плоскость *zCx*. Вычисляя моменты проекций сил относительно точки *C*, получим значения моментов этих сил относительно оси *y*. При вычислении моментов сил относительно оси *x* достаточно вычислить моменты проекций сил на плоскость *zCy* относительно точки *C* (рис. 1.41, *b*), а вычисляя моменты проекций сил на

плоскость *xCy* относительно точки *C*, получим значения моментов сил относительно оси *z* (рис. 1.41, *c*).

Величины проекций сил определяются равенствами: $P_1 = P\cos 30^\circ$;

$P_2 = P\cos 60^\circ$; $T_1 = T\cos 60^\circ$; $T_2 = T\cos 30^\circ$; $F_1 = F\cos 30^\circ$; $F_2 = F\cos 60^\circ$.

Составляем уравнения равновесия:

$$\sum F_{kx} = P\cos 60^\circ + X_K + T\cos 30^\circ + X_C = 0; \ \sum F_{ky} = F\cos 60^\circ - Y_C = 0;$$

$$\sum F_{kz} = P\cos 30^\circ + Z_K - T\cos 60^\circ + Z_C - F\cos 30^\circ = 0;$$

$$\sum M_x(\vec{F}_k) = T\cos 60^\circ \cdot a - Z_K \cdot 2a - P\cos 30^\circ \cdot (2a + b) +$$

$$+ F\cos 30^\circ \cdot (2a + 2b) = 0;$$

$$\sum M_y(\vec{F}_k) = -F\cos 30^\circ \cdot a - P\cos 60^\circ \cdot R + T \cdot r - M = 0;$$

$$\sum M_z(\vec{F}_k) = T\cos 30^\circ \cdot a + X_K \cdot 2a + P\cos 60^\circ \cdot (2a + b) - F\cos 60^\circ \cdot a = 0.$$

Подставляя исходные данные задачи, получим систему шести уравнений с шестью неизвестными, решая которую, найдём:

$$X_C = -8{,}09 \text{ кН}, \ Y_C = 1 \text{ кН}, \ Z_C = 4{,}65 \text{ кН}, \ Z_K = 2{,}92 \text{ кН};$$

$$X_K = -10{,}02 \text{ кН}, \ T = 18{,}6 \text{ кН}.$$

Реакции подпятника и подшипника:

$$R_C = \sqrt{X_C^2 + Y_C^2 + Z_C^2} = 9{,}4 \text{ кН}, \ R_K = \sqrt{X_K^2 + Z_K^2} = 10{,}44 \text{ кН}.$$

Вес удерживаемого груза *Q* равен реакции нити *T*.

Задача 14. Однородная прямоугольная плита (рис. 1.42) веса 25 кН прикреплена к полу при помощи шарового шарнира *A*, подшипника *B* и удерживается в вертикальном положении стержнем *CO*, лежащим в плоскости, перпендикулярной плоскости плиты так, что $\angle COB = 60^\circ$. В плоскости плиты на неё действуют пара сил с моментом $M = 6$ кН·м, сила $\vec{F}_1$, равная $F_1 = 10$ кН, приложенная на верхней стороне плиты в точке *H* под углом 30º к линии *EC*, и сила $\vec{F}_2$, равная $F_2 = 5$ кН, приложенная в точке *D* параллельно стороне *AB*.

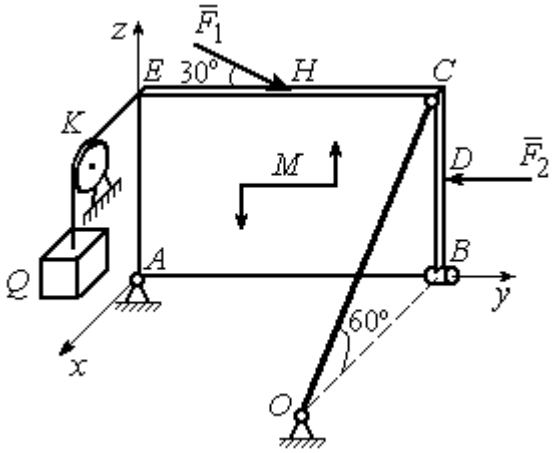

Рис. 1.42. Равновесие плиты

В точке E к плите прикреплён трос, на другом конце которого, перекинутым через блок K, подвешен груз весом $Q = 20$ кН. Отрезок троса EK перпендикулярен плоскости плиты.

Определить реакции шарнира A, подшипника B и реакцию стержня CO, если ширина плиты $AB = 3$ м; высота $AE = 2$ м; $EH = HC$, $CD = DB$.

Решение

Рассмотрим равновесие плиты $ABCE$. На плиту действуют активные силы $\vec{F}_1$, $\vec{F}_2$, сила тяжести плиты $\vec{P}$, пара сил с моментом M и реакции связей. Связями являются пространственный шарнир A, нить, натянутая грузом Q, подшипник B и невесомый стержень CO.

Выберем систему координат, как показано на рис. 1.43. Освобождаем плиту от связей, заменяя их действие реакциями. Реакцию $\vec{R}_A$ шарнира A раскладываем на три составляющие: $\vec{X}_A$, $\vec{Y}_A$, $\vec{Z}_A$, направленные вдоль координатных осей. Реакция нити $\vec{T}$ направлена вдоль нити параллельно оси Ax и равна весу груза $T = Q$, реакция $\vec{R}_B$ подшипника B расположена в плоскости, перпендикулярной оси Ay, и представлена в виде двух своих составляющих $\vec{X}_B$, $\vec{Z}_B$, реакция $\vec{S}$ невесомого стержня CO направлена вдоль стержня. Направления активных сил и реакций связей показаны на рис. 1.43.

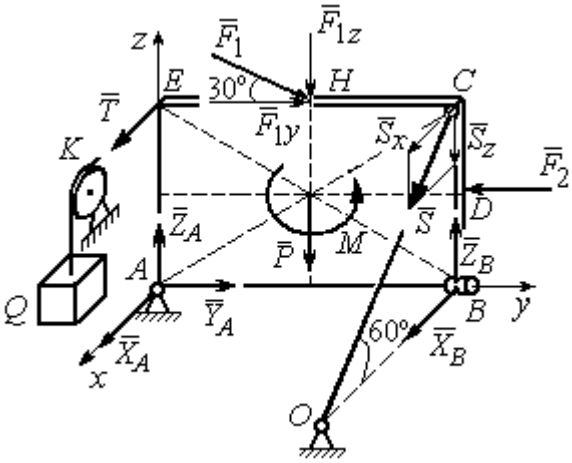

Рис. 1.43. Силы, действующие на плиту, при её равновесии

Силы, действующие на плиту, и реакции связей составляют пространственную уравновешенную систему сил. Составим уравнения равновесия:

$$\sum F_{kx} = X_A + T + X_B + S\cos 60^\circ = 0;$$

$$\sum F_{ky} = Y_A - F_2 + F_1\cos 30^\circ = 0;$$

$$\sum F_{kz} = Z_A - F_1\cos 60^\circ - P + Z_B - S\cos 30^\circ = 0;$$

$$\sum M_x(\vec{F}_k) = -F_1\cos 60^\circ \cdot 0{,}5 \cdot AB - F_1\cos 30^\circ \cdot AE - P \cdot 0{,}5 \cdot AB +$$

$$+ F_2 \cdot BD + Z_B \cdot AB - S\cos 30^\circ \cdot AB + M = 0;$$

$$\sum M_y(\vec{F}_k) = T \cdot AE + S\cos 60^\circ \cdot CB = 0;$$

$$\sum M_z(\vec{F}_k) = -X_B \cdot AB + S\cos 60^\circ \cdot EC = 0.$$

Подставляя исходные данные задачи, получим систему уравнений, решая которую, найдём значения реакций: $S = -40$ кН; $X_B = -20$ кН; $Z_B = -17{,}53$ кН; $X_A = 20$ кН; $Y_A = -3{,}66$ кН; $Z_A = 12{,}89$ кН.

Задача 15. Прямоугольная фрамуга *ACEB* весом $P = 50$ Н, закрепленная в точках *A* и *B* цилиндрическими шарнирами, открыта на угол 60º (рис. 1.44). На фрамуге в точке *H* закреплена верёвка, другой конец которой, переброшенный через невесомый блок *K*, несёт груз *Q*. При этом линия верёвки *HK* параллельна прямой *ED*. На фрамугу действует сила $\vec{F}$, приложенная в верхнем углу в точке *C* перпендикулярно плоскости фрамуги и равная по величине $F = 15$ Н.

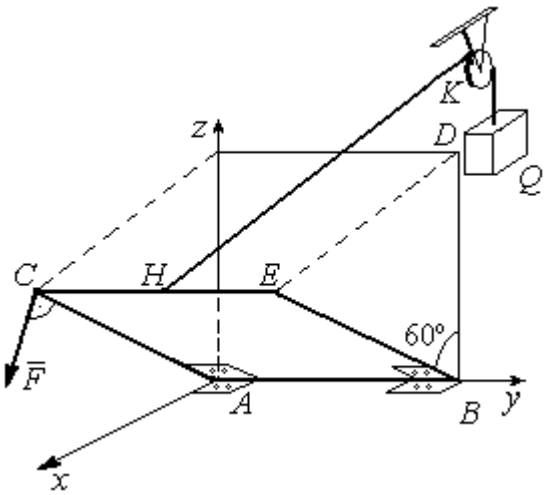

Рис. 1.44. Равновесие фрамуги

Определить вес груза *Q*, необходимый для удержания фрамуги в равновесии и реакции цилиндрических шарниров *A* и *B*, если размеры фрамуги $BE = BD = 2$ м; $AB = 3$ м; $CH = HE$.

Решение

Рассмотрим равновесие фрамуги *ABCE*. Изображаем внешние активные силы: силу $\vec{F}$, силу тяжести фрамуги $\vec{P}$, а также реакции связей. Связями являются два цилиндрических шарнира *A* и *B* (связь, аналогичная подшипнику) и нить, натянутая грузом *Q*. Выберем систему координат *Axyz*, как показано на рис. 1.45. Освобождаем фрамугу от связей, заменяя их действие реакциями. Реакции $\vec{R}_A$ и $\vec{R}_B$ шарниров *A* и *B* раскладываем на взаимно перпендикулярные составляющие: $\vec{X}_A$, $\vec{Z}_A$ и $\vec{X}_B$, $\vec{Z}_B$ в плоскостях, перпендикулярных оси вращения фрамуги (ось *Ay*), реакция нити $\vec{T}$ направлена вдоль нити и равна весу груза $T = Q$. Направления активных сил и реакций связей показаны на рис. 1.45.

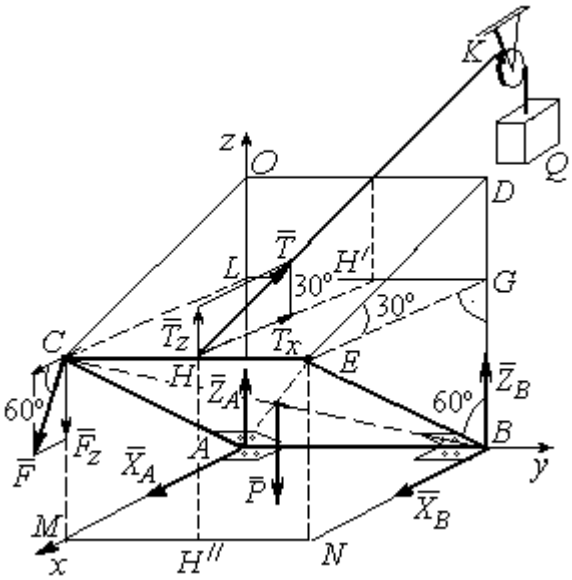

Рис. 1.45. Активные силы и реакции при равновесии фрамуги

Силы, действующие на фрамугу, составляют уравновешенную пространственную систему сил.

Составим уравнения равновесия. При этом для удобства вычисления моментов сил относительно осей изобразим плоскости, перпендикулярные этим осям, с проекциями на них сил, действующих на фрамугу (рис. 1.46). Тогда моменты сил, действующих на фрамугу, например, относительно оси *Ax* определяются как моменты векторов проекций этих сил на плоскость *zAy* относительно точки *A* – пересечения оси *Ax* и перпендикулярной ей плоскости *zAy* (см. рис. 1.46, *a*). Аналогично при вычислении моментов сил относительно оси *Az* достаточно вычислить моменты векторов проекций сил на плоскость *xAy* относительно точки *A* (см. рис. 1.46, *b*).

Значения моментов сил относительно оси Ay получим, вычисляя моменты векторов проекций сил на плоскость zAx относительно точки A (см. рис. 1.46, *c*).

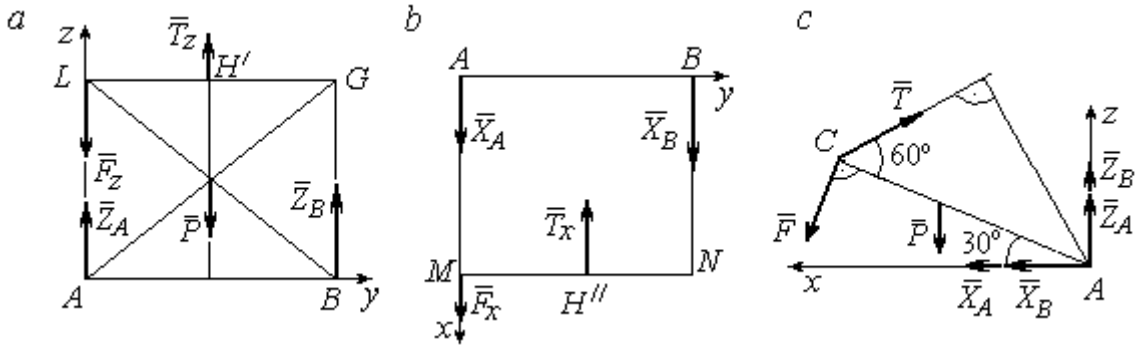

Рис. 1.46. Фрамуга и действующие на неё силы в проекциях на координатные плоскости:
a – проекция на плоскость *zAy* со стороны положительного направления оси *x*; *b* – проекция на плоскость *xAy* со стороны положительного направления оси *z*; *c* – проекция на плоскость *zAx* со стороны положительного направления оси *y*

Уравнения равновесия фрамуги имеют вид:

$$X_A + X_B + F\cos 60^\circ - T\cos 30^\circ = 0;$$

$$Z_A + Z_B - P - F\cos 30^\circ + T\cos 60^\circ = 0;$$

$$\sum M_x(\vec{F}_k) = T_z \cdot 0{,}5 \cdot AB - P \cdot 0{,}5 \cdot AB + Z_B \cdot AB =$$

$$= T\cos 60^\circ \cdot 0{,}5 \cdot AB - P \cdot 0{,}5 \cdot AB + Z_B \cdot AB = 0;$$

$$\sum M_y(\vec{F}_k) = P \cdot 0{,}5 \cdot AC\cos 30^\circ + F \cdot AC - T \cdot AC\sin 60^\circ = 0;$$

$$\sum M_z(\vec{F}_k) = -X_B \cdot AB + T_x \cdot 0{,}5 \cdot AB = -X_B \cdot AB + T\cos 30^\circ \cdot 0{,}5 \cdot AB = 0.$$

Подставляя исходные данные из условия задачи и решая систему, найдём реакции шарниров фрамуги:

$$X_B = 18{,}22 \text{ Н},\ Z_B = 14{,}41 \text{ Н},\ R_B = \sqrt{X_B^2 + Z_B^2} = 23{,}31 \text{ Н};$$

$$X_A = 10{,}83 \text{ Н},\ Z_A = 27{,}41 \text{ Н},\ R_A = \sqrt{X_A^2 + Z_A^2} = 29{,}47 \text{ Н}.$$

Вес груза, удерживающий фрамугу в равновесии, численно равен реакции верёвки: $Q = T = 42{,}37$ Н.

Задача 16. Горизонтальный коленчатый вал *AD* (рис. 1.47) закреплен в подпятнике *A* и подшипнике *C*. Вал имеет шкив радиуса r и рукоять *DH*, перпендикулярные оси вала. Рукоять *DH* образует угол 30º к направлению оси *Ax*. Колено вала расположено в горизонтальной плоскости *xAy*. Нить, удерживающая груз *Q*, намотана на шкив и сходит с него вертикально вниз. На вал действуют силы $\vec{F}$, $\vec{P}$, $\vec{G}$ и пара сил с моментом *M*. Сила $\vec{F}$ приложена в верхней точке вертикального диаметра шкива под углом 30° к направлению оси *Ay* и находится в плоскости *zAy*. Сила $\vec{P}$ приложена в нижней точке *H* рукояти параллельно оси *Az*. Сила $\vec{G}$ приложена в крайней точке *K* стойки колена вала под углом 60º к стойке и находится в плоскости, перпендикулярной оси вала. Пара сил с моментом *M* создаёт вращение вала вокруг оси *Ay*.

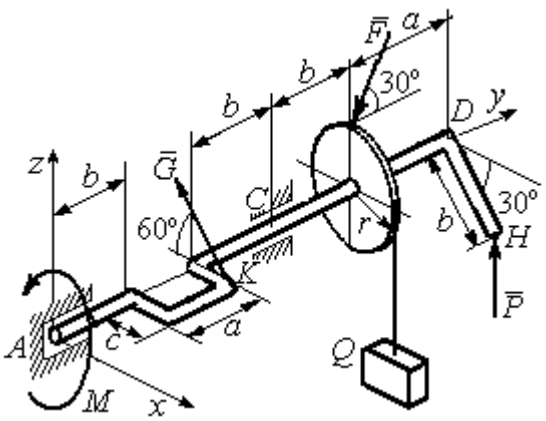

Рис. 1.47. Равновесие вала

Определить вес удерживаемого груза Q и реакции подшипника и подпятника, если: $P = 10$ кН; $F = 12$ кН; $G = 6$ кН; $M = 3$ кН·м; $r = 0{,}3$ м; $a = 0{,}8$ м; $b = 0{,}4$ м; $c = 0{,}2$ м.

Решение

Рассмотрим равновесие вала. На вал действуют активные силы – $\vec{F}$, $\vec{P}$, $\vec{G}$, пара сил с моментом *M* и реакции связей. Связями являются нить, натянутая грузом Q, подпятник *A* и подшипник *C*.

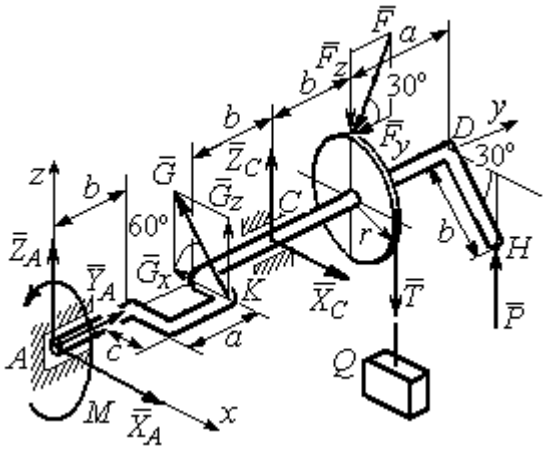

Рис. 1.48. Силы и реакции, действующие на вал при равновесии

Освобождаем вал от связей, заменяя их действие реакциями.

Реакцию подпятника A раскладываем на три составляющие: $\vec{X}_A$, $\vec{Y}_A$, $\vec{Z}_A$, направленные вдоль координатных осей. Реакция подшипника C лежит в плоскости, перпендикулярной оси вала, и также может быть разложена на составляющие $\vec{X}_C, \vec{Z}_C$, направленные вдоль координатных осей Ax, Az. Реакция нити $\vec{T}$ направлена вдоль нити и по модулю равна весу груза, $T = Q$. Действие на вал активных сил и реакций связи показано на рис. 1.48.

Указанные силы составляют произвольную пространственную уравновешенную систему сил.

Составим уравнения равновесия:

$$\sum F_{kx} = X_A - G\cos 60^\circ + X_C = 0;$$

$$\sum F_{ky} = Y_A - F\cos 30^\circ = 0;$$

$$\sum F_{kz} = Z_A + G\cos 30^\circ + Z_C - F\cos 60^\circ - T + P = 0.$$

$$\sum M_x(\vec{F}_k) = G_z(b+a) + Z_C(b+a+b) - F_z(b+a+b+b) + F_y r -$$

$$- T(b+a+b+b) + P(b+a+b+b+a) = 0;$$

$$\sum M_y(\vec{F}_k) = -G_z c + Tr - Pb\cos 30^\circ - M = 0;$$

$$\sum M_z(\vec{F}_k) = G_x(b+a) - X_C(b+a+b) = 0,$$

где значения проекций сил на оси $G_z = G\cos 30^\circ$; $G_x = G\cos 60^\circ$; $F_z = F\cos 60^\circ$; $F_y = F\cos 30^\circ$.

Подставляя исходные данные и решая систему, получим значения реакций:

$$X_C = 2{,}25 \text{ кН}; \; Z_C = 13{,}57 \text{ кН}; \; R_C = \sqrt{X_C^2 + Z_C^2} = 15{,}58 \text{ кН};$$

$$Z_A = 0{,}39 \text{ кН}; \; Y_A = 10{,}39 \text{ кН}; \; X_A = 0{,}75 \text{ кН}; \; R_A = \sqrt{X_A^2 + Y_A^2 + Z_A^2} = 10{,}42 \text{ кН}.$$

Вес удерживаемого груза равен реакции нити $Q = T = 25{,}03$ кН.

Упражнения

Упражнение 1.9

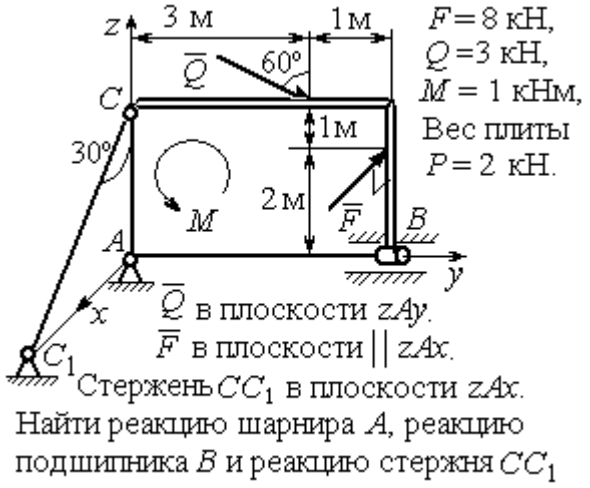

Найти реакцию шарнира A, реакцию подшипника B и реакцию стержня CC_1

Упражнение 1.10

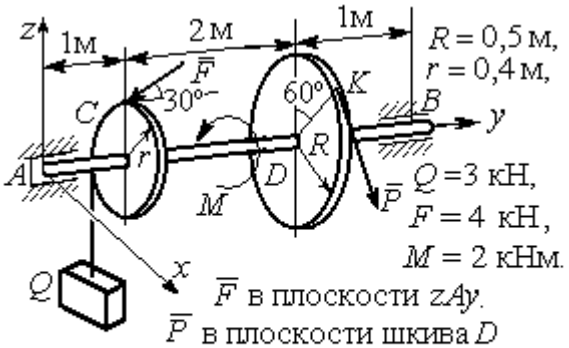

и направлена по касательной в точке K.
Найти реакцию подпятника A, подшипника B и уравновешивающую силу P

Упражнение 1.11

Упражнение 1.12

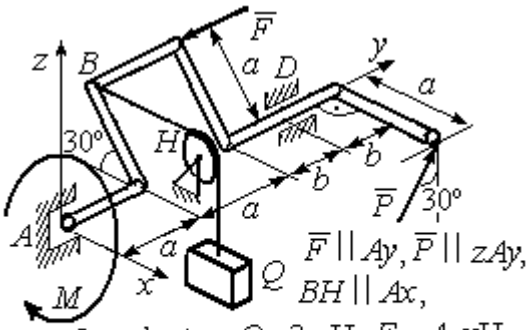

Рис. 1.49. Задания для самостоятельного решения. Упражнения 1.9 – 1.12

1.6. Равновесие тел при наличии сил трения

Трение скольжения. При наличии трения скольжения полная реакция $\vec{R}$ шероховатой опоры раскладывается на нормальную составляющую $\vec{N}$ опоры и

силу $\vec{F}_{\text{тр с}}$ трения скольжения, направленную по касательной к поверхности в точке опоры.

В покое сила трения скольжения может принимать любые значения от нуля до некоторого предельного значения $F_{\text{тр с}}$, называемого **предельной силой трения скольжения** (рис. 1.50).

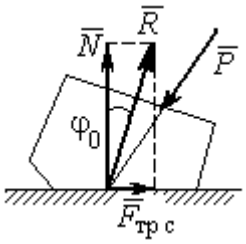

Рис. 1.50. Реакция опоры с трением скольжения

Наибольший угол φ_0, который полная реакция шероховатой поверхности образует с нормалью к поверхности, называется **предельным углом трения**. Предельная сила трения численно равна произведению коэффициента трения на величину нормальной реакции опоры тела на поверхность: $F_{\text{тр с}} = f \cdot N$, где f – безразмерный коэффициент трения, определяемый экспериментально.

Изучение равновесия тел с учетом сил трения сводится к рассмотрению предельного равновесия, когда сила трения принимает предельное значение.

Трением качения называется сопротивление, возникающее при качении одного тела по шероховатой поверхности другого. Реакция шероховатой опоры раскладывается на нормальную составляющую $\vec{N}$ и силу трения качения $\vec{F}_{\text{тр к}}$, направленную по касательной к поверхности качения. При этом за счёт небольшого вдавливания в поверхность качения нормальная реакция опоры $\vec{N}$ смещена в сторону от линии действия силы тяжести $\vec{P}$ так, что вместе с ней образует пару, противодействующую качению (рис. 1.51). В предельном положении равновесия тела смещение нормальной реакции опоры максимально. Величина максимального смещения k называется **коэффициентом трения качения**, измеряемого в единицах длины. Момент,

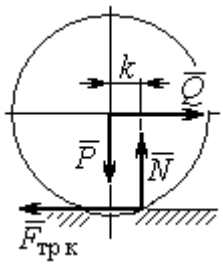

Рис. 1.51. Реакция опоры с трением качения

создаваемый парой $(\vec{N}, \vec{P})$, называется **моментом трения качения** $M_{\text{тр к}} = kN$. Максимальная сила трения качения $\vec{F}_{\text{тр к}}$ определяется из условия, что в предельном положении равновесия момент трения качения равен моменту качения, создаваемого парой $(\vec{F}_{\text{тр к}}, \vec{Q})$ (рис. 1.51).

Если максимальная сила трения качения меньше предельной силы трения скольжения, движение представляет качение без скольжения.

Примеры решения задач на равновесие тел с трением

Задача 17. Груз Q весом 50 Н удерживается нитью на шероховатой наклонной плоскости (рис.1.52). Один конец нити закреплен на грузе Q, а к другому, перекинутому через невесомый блок, подвешен груз весом P. Отрезок нити AB горизонтальный. Угол наклона плоскости составляет 30º к горизонту. Определить максимальное и минимальное значения веса груза P, при которых груз Q может начать скольжение по плоскости без опрокидывания, если коэффициент трения скольжения между грузом Q и наклонной плоскостью $f = 0{,}4$.

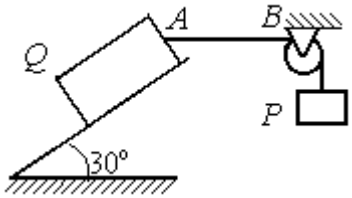

Рис.1.52. Равновесие груза на наклонной плоскости с трением

Решение

Рассмотрим равновесие груза Q при минимальном значении веса груза P. На груз действуют сила тяжести $\vec{Q}$, реакция нити $\vec{T}_{\min}$ и реакция шероховатой поверхности наклонной плоскости, состоящая из нормальной реакции наклонной плоскости $\vec{N}$ и силы трения $\vec{F}_{\text{тр1}}$ (рис. 1.53, *а*). Особенностью задач на равновесие призм является то, что точка приложения нормальной реакции не определена. В случае необходимости она находится из уравнений равновесия.

Определим направление силы трения. Если вес уравновешивающего груза P имеет минимальное значение $P_{\min}$, то при его дальнейшем уменьшении груз Q начнёт двигаться вниз по наклонной плоскости. Таким образом, предельная сила трения $\vec{F}_{\text{тр}1}$, обеспечивающая равновесие при минимальном значении веса груза P, направлена вверх по наклонной плоскости (см. рис. 1.53, *a*).

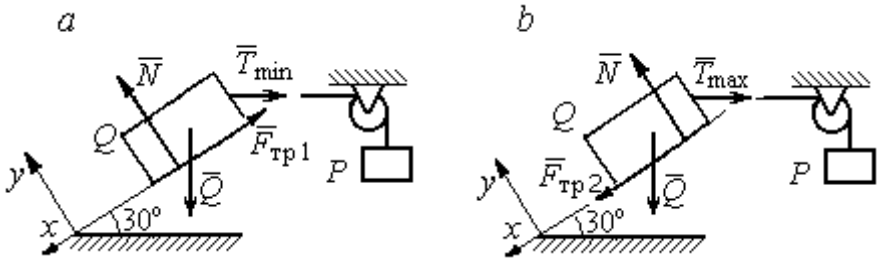

Рис. 1.53. Силы, действующие на груз при равновесии:
a – минимальный вес уравновешивающего груза;
b – максимальный вес уравновешивающего груза

Выберем систему координат, как показано на рис. 1.53, и составим уравнения равновесия в виде проекций сил:

$$\sum F_{kx} = Q\cos 60^\circ - T_{\min}\cos 30^\circ - F_{\text{тр}} = 0;$$

$$\sum F_{ky} = -Q\cos 30^\circ + N - T_{\min}\cos 60^\circ = 0.$$

Полагая в первом уравнении $F_{\text{тр}1} = fN$, решаем систему и находим реакцию нити $T_{\min} = 7{,}21$ Н. Минимальное значение веса уравновешивающего груза равно реакции нити: $P_{\min} = T_{\min} = 7{,}21$ Н.

Рассмотрим равновесие груза Q при максимальном $P_{\max}$ значении веса груза P. На груз действует сила тяжести $\vec{Q}$, реакция нити $\vec{T}_{\max}$ и реакция шероховатой поверхности наклонной плоскости, состоящая, как и в первом случае, из нормальной реакции наклонной плоскости $\vec{N}$ и силы трения $\vec{F}_{\text{тр}2}$ (см. рис. 1.53, *b*).

При определении направления силы трения заметим, что увеличение веса груза P больше максимального вызывает движение груза Q вверх по наклонной плоскости. Тогда предельная сила трения $\vec{F}_{\text{тр}2}$, действующая против возможного движения, должна быть направлена вниз по наклонной плоскости (см. рис. 1.53, *b*). Уравнения равновесия груза Q:

$$\sum F_{kx} = Q\cos 60^\circ - T_{\max}\cos 30^\circ + F_{\text{тр}2} = 0;$$

$$\sum F_{ky} = -Q\cos 30^\circ + N - T_{\max}\cos 60^\circ = 0.$$

Решаем систему, подставляя вместо силы трения её значение $F_{\text{тр}2} = fN$, и находим максимальное значение веса груза P: $P_{\max} = T_{\max} = 63{,}54$ Н.

Таким образом, груз Q будет находиться в равновесии на наклонной плоскости, если вес уравновешивающего груза находится в пределах $8{,}87 < P < 48{,}87$ Н.

Задача 18. Цилиндрический каток радиуса r = 0,5 м, весом P = 50 Н удерживается в равновесии на наклонной плоскости нитью, один конец которой закреплён в центре катка, а другой перекинут через блок и несёт груз весом Q (рис. 1.54). Коэффициент трения качения катка $f_{\text{к}}$ = 0,02 м. Наклонная плоскость составляет угол 30º с горизонтом.

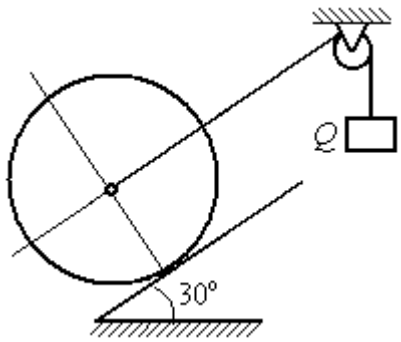

Рис. 1.54. Равновесие катка

Определить наименьшую и наибольшую величину веса Q, при которых каток будет в равновесии. Найти наименьшее значение коэффициента трения скольжения $f_{\text{с}}$, при котором в случае движения каток будет катиться без скольжения.

Решение

Рассмотрим равновесие катка при минимальном значении веса груза Q. На каток действует сила тяжести $\vec{P}$, реакции нити $\vec{Q}_{\min}$ и реакция шероховатой

поверхности наклонной плоскости $\vec{R}$, имеющая своими составляющими нормальную реакцию поверхности $\vec{N}$ и силу трения качения $\vec{F}_{\text{тр1к}}$ (рис. 1.55, *a*).

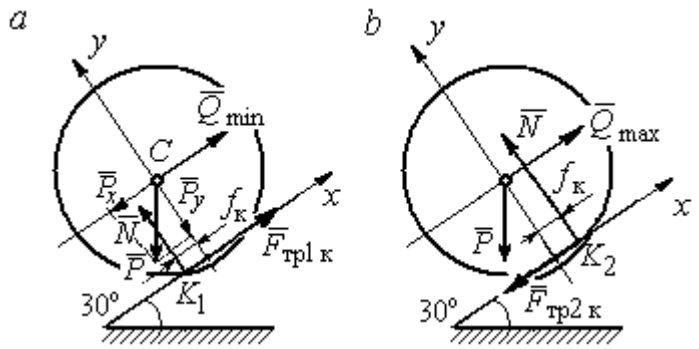

Рис. 1.55. Силы, действующие на каток, при равновесии:
a – минимальный вес груза; *b* – максимальный вес груза

Минимальный вес груза $Q_{\min}$ удерживает каток от качения вниз по наклонной плоскости. В этом случае составляющие реакции шероховатой поверхности наклонной плоскости приложены в точке K_1, слева от нормального к плоскости диаметра катка (см. рис. 1.55, *a*). Выбор точки приложения реакции шероховатой поверхности основан на том, что пара $(\vec{N}, \vec{P}_y)$ должна создавать момент трения качения, противодействующий предполагаемому движению.

На каток действует плоская уравновешенная система сил $(\vec{Q}_{\min}, \vec{F}_{\text{тр1к}}, \vec{N}, \vec{P}) \infty 0$. Выберем систему координат, как показано на рис. 1.55, *a*, и составим уравнения равновесия катка, где уравнение моментов сил составлено относительно точки K_1:

$$\sum F_{kx} = -P\cos 60^\circ + Q_{\min} + F_{\text{тр1к}} = 0;$$

$$\sum F_{ky} = = -P\cos 30^\circ + N = 0;$$

$$\sum M_{K_1}(\vec{F}_k) = P\cos 60^\circ \cdot r - Q_{\min} r - P\cos 30^\circ \cdot f_к = 0.$$

Подставляем данные задачи и находим минимальное значение веса груза, при котором каток находится в равновесии $Q_{\min} = 7{,}68$ Н, величину нормальной реакции наклонной плоскости $N = 43{,}3$ Н и значение силы трения качения, удерживающей каток в равновесии, $F_{\text{тр1к}} = 17{,}32$ Н.

Рассмотрим равновесие катка при максимальном значении веса груза $Q_{\max}$. Здесь нарушение предельного равновесия при увеличении веса груза Q вызывает движение катка вверх по наклонной плоскости. В таком случае точка приложения реакции опоры шероховатой поверхности (точка K_2) расположена справа от нормального к плоскости качения диаметра катка (рис. 1.55, *b*).

На каток действует плоская уравновешенная система сил $(\vec{Q}_{\max}, \vec{F}_{\text{тр2 к}}, \vec{N}, \vec{P}) \infty 0$. Выберем систему координат, как показано на рис. 1.55, *b*. Уравнения равновесия катка, где уравнение моментов сил составлено относительно точки K_2 имеют вид:

$$\sum F_{kx} = -P\cos 60^\circ + Q_{\max} - F_{\text{тр2 к}} = 0;$$

$$\sum F_{ky} = -P\cos 30^\circ + N = 0;$$

$$\sum M_{K_2}(\vec{F}_k) = -P\cos 60^\circ \cdot r + Q_{\max} r - P\cos 30^\circ \cdot f_{\text{к}} = 0.$$

Решая систему, получим: $Q_{\max} = 42{,}32$ Н; $N = 43{,}3$ Н; $F_{\text{тр2 к}} = 17{,}32$ Н.

Таким образом, на шероховатой поверхности каток находится в равновесии, если вес уравновешивающего груза выбран в пределах $7{,}68 \le Q \le 42{,}32$ Н.

При любом движении (вверх или вниз) качение катка будет без скольжения, если предельная сила трения скольжения $F_{\text{тр с}}$ больше аналогичной силы трения качения: $F_{\text{тр с}} > F_{\text{тр к}}$. Величина силы трения скольжения не зависит от направления движения: $F_{\text{тр с}} = f_{\text{с}} N = 43{,}3 f_{\text{с}}$, где $f_{\text{с}}$ – коэффициент трения скольжения. Величина силы трения качения также не зависит от направления движения: $F_{\text{тр к}} = F_{\text{тр1 к}} = F_{\text{тр2 к}} = 17{,}32$ Н. Таким образом, для определения требуемого коэффициента скольжения имеет место неравенство $43{,}3 f > 17{,}32$, откуда $f > 0{,}4$.

Задача 19. Для подъёма и опускания грузов в выработках используется ступенчатый ворот с тормозом, изображённый на рис. 1.56. Радиусы большой и малой ступенек барабана ворота $R = 0{,}5$ м и $r = 0{,}2$ м. Ворот тормозят, надавливая на конец A рычага AB, соединённого цепью CD с концом D тормозного рычага ED с расположенной на нём тормозной колодкой. Коэффициент трения между тормозной колодкой и барабаном ворота $f = 0{,}4$. На малой ступеньке барабана ворота навита верёвка, другой конец которой, переброшенный через невесомые неподвижный блок m и подвижный блок n, удерживает груз Q весом 1 кН (см. рис. 1.56). Угол наклона к горизонту участка верёвки, соединяющей барабан с неподвижным блоком m, составляет 30º.

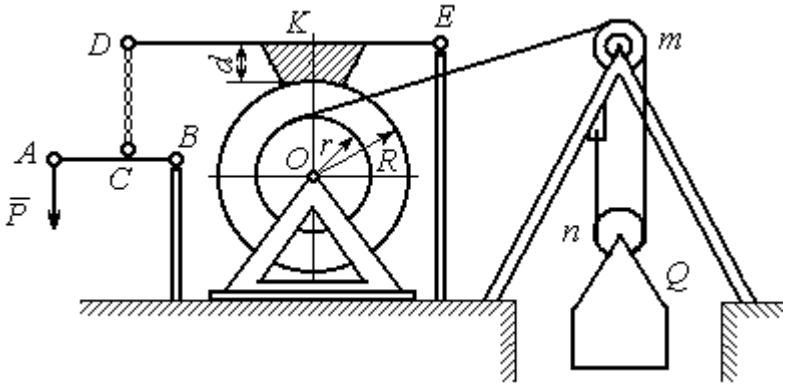

Рис. 1.56. Ворот с колодочным тормозом

Определить величину силы $\vec{P}$, уравновешивающей груз Q, и реакции шарниров O и E, если вес ворота G = 140 Н, высота тормозной колодки $d = 0{,}1$ м, расстояния $AB = 1$ м, $BC = 0{,}1$ м; $ED = 1{,}2$ м; $EK = 0{,}6$ м.

Решение

Рассмотрим отдельно равновесие барабана ворота, тормозного рычага DE и рычага AB (рис. 1.57).

Для того; чтобы определить силу натяжения верёвки, прикреплённой к барабану, рассмотрим равновесие груза вместе с подвижным блоком n (см. рис. 1.57, *а*). На объект равновесия действует сила тяжести груза $\vec{Q}$ и реакции $\vec{T}'$ и $\vec{T}''$ двух ветвей верёвки, огибающей снизу блок n.

Уравнения равновесия такой системы сил:

$$T' + T'' - Q = 0; \qquad T''r_{\text{бл}} = T'r_{\text{бл}},$$

где моменты сил вычислены относительно центра блока; $r_{бл}$ – радиус блока *n*. Решая систему уравнений, получим: $T' = T'' = 0{,}5Q = 500$ Н.

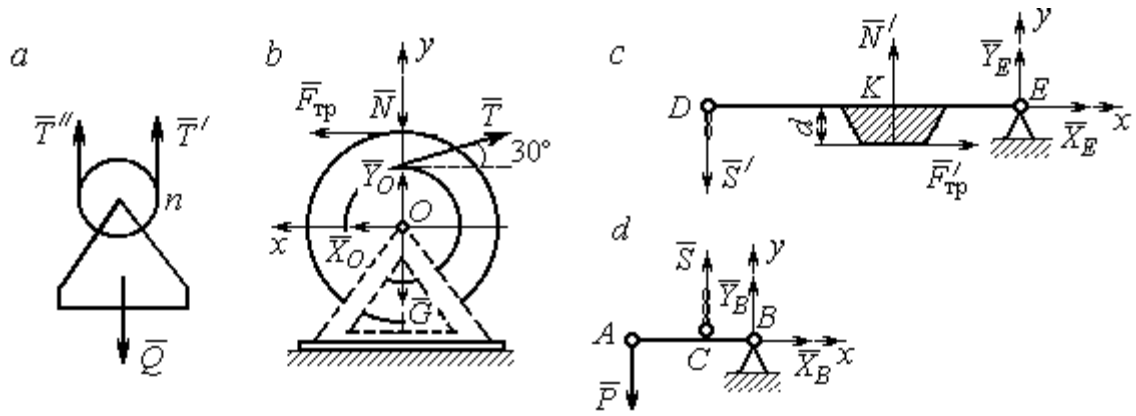

Рис. 1.57. Равновесие элементов конструкции ворота:
a – равновесие груза; *b* – силы, действующие на барабан; *c* – силы, действующие на тормозной рычаг *DE*; *d* – силы, действующие на рычаг *AB*

Рассмотрим равновесие барабана. На барабан действуют: сила веса барабана $\vec{G}$, сила давления $\vec{N}$ со стороны рычага, направленная по радиусу барабана, сила трения $\vec{F}_{тр}$, действующая по касательной к барабану в сторону, противоположную движению барабана при опускании груза, реакция $\vec{R}_O$ шарнира *O*, представленная двумя составляющими $\vec{X}_O, \vec{Y}_O$, и реакция верёвки $\vec{T}$, численно равная модулю силы $\vec{T}'$ (см. рис. 1.57, *b*).

Силы, действующие на барабан, составляют уравновешенную произвольную плоскую систему сил ($\vec{G}$, $\vec{X}_O, \vec{Y}_O$, $\vec{T}$, $\vec{N}$, $\vec{F}_{тр}$) ~ 0. Составим уравнение моментов относительно точки *O*:

$$-Tr + F_{тр}R = 0,$$ откуда с учётом $T = T'$ $F_{тр} = 200$ Н.

Величина силы $\vec{N}$ давления рычага на барабан находится из вида зависимости силы трения $F_{тр} = fN$, тогда $N = \dfrac{F_{тр}}{f} = 500$ Н.

Составим уравнения равновесия барабана в виде проекций сил на оси, выбранные, как показано на рис. 1.57, *b*:

$$\sum F_{kx} = X_O + F_{тр} - T\cos 30^\circ = 0;$$

$$\sum F_{ky} = Y_O + T\cos 60^\circ - N - G = 0.$$

Решая систему, найдём реакцию шарнира *O*:

$$X_O = 233 \text{ Н};\ Y_O = 390 \text{ Н};\ R_O = \sqrt{X_O^2 + Y_O^2} = 454{,}3 \text{ Н}.$$

Рассмотрим теперь равновесие тормозного рычага *DE* (см. рис. 1.57, *c*).

На рычаг действуют сила $\vec{N}'$ давления со стороны барабана и сила трения $\vec{F}'_{\text{тр}}$, приложенные в точке касания тормозной колодки с барабаном, равные по величине и противоположные по направлению, соответственно, силам $\vec{N}$ и $\vec{F}_{\text{тр}}$. Кроме того, в точке *D* на рычаг действует сила $\vec{S}'$, под действием которой рычаг прижимается к барабану, и реакция шарнира *E*, разложенная на составляющие $\vec{X}_E$, $\vec{Y}_E$ вдоль осей *x*, *y*. Уравнения равновесия рычага имеют вид:

$$\sum F_{kx} = X_E + F'_{\text{тр}} = 0; \qquad \sum F_{ky} = Y_E + N' - S' = 0;$$

$$\sum M_E(\vec{F}_k) = S' \cdot DE - N' \cdot EK + F'_{\text{тр}} d = 0.$$

Подставляя в систему данные из условия задачи, с учётом найденных значений $F'_{\text{тр}} = F_{\text{тр}} = 200$ Н, $N' = N = 500$ Н, определим усилие S', с которым тормозной рычаг прижимается к барабану, и реакцию шарнира *E*:

$$S' = 233{,}33 \text{ Н};\ X_E = -200 \text{ Н};\ Y_E = -266{,}67 \text{ Н};\ R_E = \sqrt{X_E^2 + Y_E^2} = 333{,}34 \text{ Н}.$$

Силу $\vec{P}$, необходимую для уравновешивания груза *Q*, найдём рассматривая равновесие рычага *AB* (см. рис. 1.57, *d*) . На рычаг действуют сила $\vec{P}$, реакция цепи $\vec{S}$ и реакция шарнира *B*, показанная на рис. 1.57, *d* составляющими $\vec{X}_B$, $\vec{Y}_B$.

Составим уравнение равновесия рычага в форме равенства нулю суммы моментов сил относительно точки *B*: $P \cdot AB - S \cdot CB = 0$. С учётом того, что модули сил $\vec{S}$ и $\vec{S}'$ равны, найдем $P = 23{,}3$ Н.

Упражнения

Упражнение 1.13

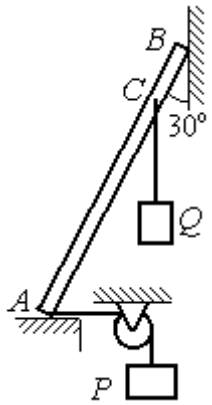

Невесомый стержень AB опирается в точках A и B на шероховатые поверхности – горизонтальный пол и вертикальную стену. Коэффициент трения между стержнем и полом и между стержнем и стеной $f = 0{,}2$. Угол наклона стержня к вертикальной стене 30°. В точке C к стержню подвешен груз Q. Стержень удерживается в равновесии горизонтальной нитью, прикреплённой в точке A и перекинутой через блок. К другому концу нити подвешен груз P. В каких границах можно изменять вес груза P, не нарушая равновесия стержня?

$AB = 3$ м, $AC = 2$ м, $Q = 200$ Н.

Упражнение 1.14

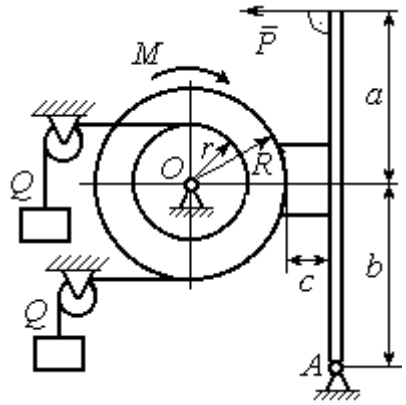

Шкив O состоит из двух барабанов радиусов R и r. На барабаны навиты верёвки, натянутые одинаковыми грузами Q. К шкиву приложена пара сил с моментом M. Шкив затормаживается с помощью рычажного тормоза. Коэффициент трения между тормозной колодкой и шкивом $f = 0{,}4$. Определить силу $\vec{P}$, приложенную к рычагу тормозной колодки и уравновешивающую шкив. Найти реакцию шарнира A.

$a = b = 1$ м; $c = 0{,}1$ м; $Q = 100$ Н; $M = 120$ Н·м;
$R = 0{,}6$ м; $r = 0{,}2$ м.

Рис. 1.58. Задания для самостоятельного решения. Упражнения № 1.13, 1.14

2. КИНЕМАТИКА ТОЧКИ И ТВЁРДОГО ТЕЛА

2.1. Криволинейное движение точки

Кривая, которую описывает движущаяся точка, называется **траекторией** точки. Движение точки может быть задано **векторным**, **координатным** или **естественным** способами.

Координатный способ задания движения точки основан на том, что положение точки определяется ее координатами, заданными для каждого момента времени (рис. 2.1): $x = x(t)$, $y = y(t)$, $z = z(t)$.

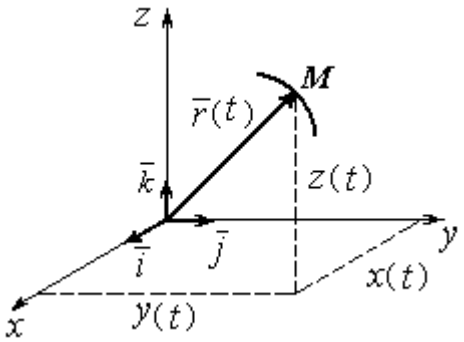

Рис. 2.1. Векторный и координатный способы задания движения точки

Мгновенная скорость, или скорость точки в данный момент времени, является векторной величиной и определяется как производная по времени от радиус-вектора точки: $\vec{V} = \frac{d\vec{r}}{dt}$. **Вектор скорости точки $\vec{V}$ всегда направлен по касательной к траектории в сторону движения точки.** Величины V_x, V_y, V_z проекций вектора скорости $\vec{V}$ на координатные оси определяются как производные по времени от соответствующих координат: $V_x = \frac{dx}{dt} = \dot{x}$; $V_y = \frac{dy}{dt} = \dot{y}$; $V_z = \frac{dz}{dt} = \dot{z}$. Модуль вектора скорости: $V = \sqrt{V_x^2 + V_y^2 + V_z^2}$.

Мгновенное ускорение точки**,** или ускорение в данный момент времени, является векторной величиной и определяется как производная по времени от вектора скорости точки или как вторая производная от радиус-вектора точки: $\vec{a} = \frac{d\vec{V}}{dt} = \frac{d^2\vec{r}}{dt^2}$. Величины a_x, a_y, a_z проекций вектора ускорения на координ-

натные оси определяются равенствами: $a_x = \frac{dV_x}{dt} = \dot{V}_x = \ddot{x}$; $a_y = \frac{dV_y}{dt} = \dot{V}_y = \ddot{y}$; $a_z = \frac{dV_z}{dt} = \dot{V}_z = \ddot{z}$. Модуль вектора ускорения: $a = \sqrt{a_x^2 + a_y^2 + a_z^2}$.

Естественный способ задания движения используется, если траектория движения точки заранее известна. Тогда положение точки однозначно определяется длиной дуги $O\breve{M} = S(t)$, отсчитываемой от некоторой фиксированной точки *O*, принятой за начало отсчета (рис. 2.2). При этом заранее устанавливаются положительное и отрицательное направления отсчета дуговой координаты.

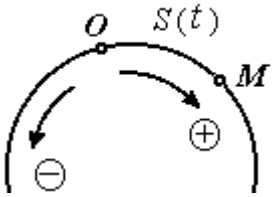

Рис. 2.2. Естественный способ задания движения точки

При естественном способе задания движения вектор скорости точки определяется равенством: $\vec{V} = \dot{S}\vec{\tau} = V_\tau \vec{\tau}$, где S – дуговая координата; $\vec{\tau}$ – единичный вектор касательной к траектории движения, направленный в сторону положительного направления дуговой координаты. Величина $V_\tau = \dot{S}$ называется алгебраической скоростью точки и представляет собой проекцию вектора скорости точки на касательную к траектории.

Вектор ускорения точки $\vec{a}$ раскладывается на составляющие по направлениям естественных осей – касательную (ось τ) и перпендикулярную к ней нормальную (ось *n*):

$$\vec{a} = a_\tau \vec{\tau} + a_n \vec{n} \text{ или } \vec{a} = \vec{a}_\tau + \vec{a}_n,$$

где $\vec{\tau}$ – единичный направляющий вектор касательной; $\vec{n}$ – единичный направляющий вектор нормали траектории; a_τ – проекция ускорения точки на касательную называется **касательным ускорением**; a_n – проекция вектора ускорения точки на нормаль называется **нормальным ускорением** (рис. 2.3). Касательная составляющая ускорения характеризует изменение величины скорости точки, нормальная – изменение направления вектора скорости.

Если проекции V_τ и a_τ имеют одинаковые знаки (направлены в одну сторону), движение будет ускоренным, если разных знаков (разнонаправлены) – замедленным (см. рис. 2.3, *a*, *b*).

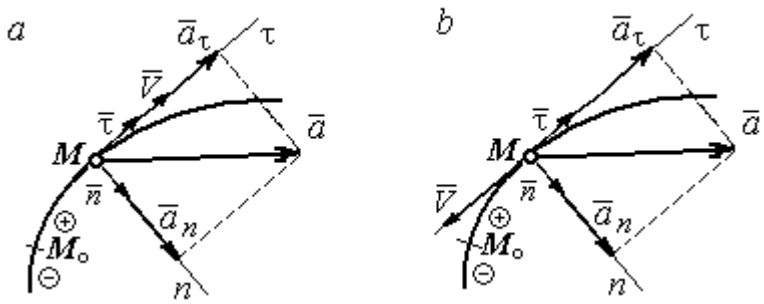

Рис. 2.3. Скорость и ускорение точки. Разложение ускорения на нормальную и касательную составляющие:
a – ускоренное движение; *b* – замедленное движение

Проекции ускорения на естественные оси и модуль вектора ускорения вычисляются по формулам:

$$a_\tau = \ddot{S} = \dot{V}_\tau,\ a_n = \frac{V^2}{\rho};$$

$$a = \sqrt{a_n^2 + a_\tau^2}\ ,$$

где ρ – радиус кривизны траектории. Иногда при вычислении касательной составляющей ускорения удобнее пользоваться формулой $a_\tau = \dfrac{a_x V_x + a_y V_y}{V_\tau}$.

Вектор нормальной составляющей ускорения $\vec{a}_n$ всегда направлен к центру кривизны траектории. Вектор касательной составляющей ускорения $\vec{a}_\tau$ направлен в сторону положительного направления касательной (по направлению единичного вектора $\vec{\tau}$), если $\ddot{S} > 0$, и в противоположную сторону – при $\ddot{S} < 0$.

Криволинейное движение точки называется **равномерным**, если проекция вектора скорости на касательную – постоянная величина: $V_\tau = \text{const}$.

Криволинейное движение точки называется **равнопеременным**, если постоянна проекция вектора ускорения на касательную: $a_\tau = \text{const}$.

Примеры решения задач на криволинейное движение точки

Задача 20. Движение точки задано координатным способом уравнениями $x(t) = 2\sin\pi t$, $y(t) = \cos 2\pi t$, где *x*, *y* – в сантиметрах, *t* – в секундах.

Найти траекторию точки, величину и направление скорости и ускорения в моменты времени t_1 = 0,25 с, t_2 = 0,75 с. Определить участки ускоренного и замедленного движений точки.

Решение

Определяем траекторию точки. Из уравнений движения находим $y = \cos 2\pi t = \cos^2 \pi t - \sin^2 \pi t = 1 - 2\sin^2 \pi t = 1 - \frac{x^2}{2}$. Траекторией точки является парабола $y = 1 - \frac{x^2}{2}$ (рис. 2.4). Однако не вся парабола будет траекторией движения, а только та её часть, точки которой согласно уравнениям движения удовлетворяют неравенствам: $-2 \le x \le 2$, $-1 \le y \le 1$.

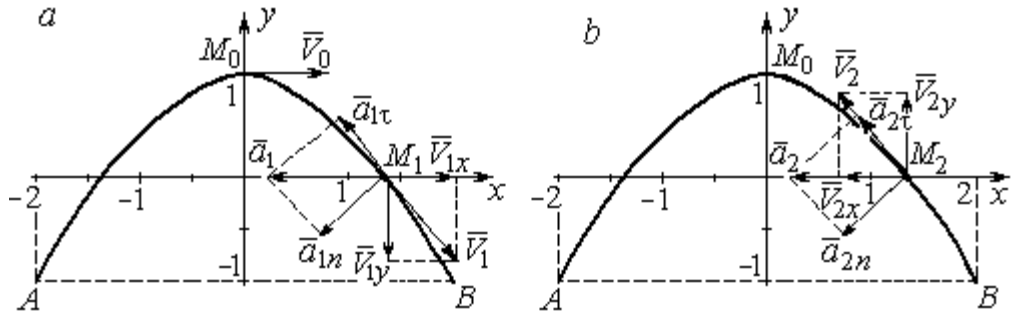

Рис. 2.4. Траектория движения точки:

a – замедленное движение точки на участке от M_0 к *B*;
b – ускоренное движение точки на участке от *B* к M_0

Определяем параметры движения точки в момент времени t_1 = 0,25 с.

Находим координаты x_1, y_1 положения точки M_1:

$$x_1 = x(0{,}25) = 2\sin\frac{\pi}{4} = \sqrt{2} \text{ см}, \quad y_1 = y(0{,}25) = \cos\frac{\pi}{2} = 0.$$

Находим проекции V_{1x}, V_{1y} вектора $\vec{V}_1$ скорости точки на оси системы координат:

$$V_x(t) = \dot{x} = 2\pi\cos\pi t; \; V_y(t) = \dot{y} = -2\pi\sin 2\pi t;$$

$$V_{1x} = V_x(0{,}25) = 2\pi\cos\frac{\pi}{4} = \pi\sqrt{2} \text{ см/с}; \quad V_{1y} = V_y(0{,}25) = -2\pi\sin\frac{\pi}{2} = -2\pi \text{ см/с}.$$

Модуль скорости $V_1 = \sqrt{V_{1x}^2 + V_{1y}^2} = \pi\sqrt{6}$ см/с.

Находим проекции a_{1x}, a_{1y} вектора $\vec{a}_1$ ускорения точки на оси системы координат:

$$a_x(t) = \dot{V}_x = -2\pi^2 \sin\pi t;\ a_y(t) = \dot{V}_y = -4\pi^2 \cos 2\pi t;$$

$$a_{1x} = a_x(0{,}25) = -2\pi^2 \sin\frac{\pi}{4} = -\pi^2\sqrt{2} \text{ см/с}^2;\ a_{1y} = a_y(0{,}25) = -4\pi^2 \cos\frac{\pi}{2} = 0.$$

Модуль вектора ускорения $a_1 = \sqrt{a_{1x}^2 + a_{1y}^2} = \pi^2\sqrt{2}$ см/с.

Положение точки M_1 в момент времени $t_1 = 0{,}25$ с, построение векторов скорости $\vec{V}_1$ и ускорения $\vec{a}_1$ по их проекциям показано на рис. 2.4, *а*.

Для того чтобы определить характер движения точки в положении M_1 – ускоренное или замедленное, найдём направление касательного ускорения. С этой целью разложим известный уже вектор ускорения $\vec{a}_1$ на нормальную и касательную составляющие согласно равенству $\vec{a}_1 = \vec{a}_{1\tau} + \vec{a}_{1n}$. При этом направление касательной совпадает с направлением вектора скорости $\vec{V}_1$, а направление нормали – перпендикулярно ему. Касательное ускорение $\vec{a}_{1\tau}$ оказалось направленным противоположно вектору скорости $\vec{V}_1$ (см. рис. 2.4, *а*). Следовательно, точка в рассматриваемый момент движется замедленно.

В момент времени $t_2 = 0{,}75$ с положение M_2 совпадает с положением M_1:

$$x_2 = x(0{,}75) = 2\sin\frac{3\pi}{4} = \sqrt{2} \text{ см};\ y_2 = y(0{,}75) = \cos 2\pi\frac{3}{4} = 0.$$

Проекции векторов скорости $\vec{V}_2$ и ускорения $\vec{a}_2$ точки на оси координат:

$$V_{2x} = V_x(0{,}75) = 2\pi\cos\frac{3\pi}{4} = -\pi\sqrt{2} \text{ см/с};\ V_{2y} = V_y(0{,}75) = -2\pi\sin 2\pi\frac{3}{4} = 2\pi \text{ см/с};$$

$$a_{2x} = a_x(0{,}75) = -2\pi^2 \sin\frac{3\pi}{4} = -\pi^2\sqrt{2} \text{ см/с}^2;\ a_{2y} = a_y(0{,}75) = -4\pi^2 \cos 2\pi\frac{3}{4} = 0.$$

Модули скорости и ускорения точки в момент времени $t_2 = 0{,}75$ с:

$$V_2 = \sqrt{V_{2x}^2 + V_{2y}^2} = \pi\sqrt{6} \text{ см/с}; \quad a_2 = |a_{2x}| = \pi^2\sqrt{2} \text{ см/с}^2.$$

Положение точки M_2 в момент времени t_2 = 0,75 с, построение векторов скорости $\vec{V}_2$ и ускорения $\vec{a}_2$ по их проекциям, а также разложение вектора ускорения $\vec{a}_2$ на составляющие $\vec{a}_{2n}$ и $\vec{a}_{2\tau}$ показано на рис. 2.4, *b*. В данном случае вектор касательного ускорения совпадает по направлению с вектором скорости (см. рис. 2.4, *b*), поэтому движение ускоренное.

В целом движение точки по траектории происходит следующим образом. Из начального положения M_0 (t_0 = 0) точка с замедлением перемещается по правой ветви параболы. Достигнув положения *B* на траектории (t_B = 0,5 с), точка совершает мгновенную остановку и начинает обратное ускоренное движение. Достигнув положения M_0 (t_{M_0} = 1 с), точка переходит на левую часть параболы, где движется аналогично.

Задача 21. Рудничный поезд выходит на закруглённый участок пути радиуса *R* = 1 км с начальной скоростью 54 км/ч. Считая движение поезда равнопеременным, определить его скорость и ускорение в конце 10-й секунды движения по закруглённому участку, если за это время поезд прошёл путь 500 м.

Решение

Примем за начало отсчёта расстояния точку M_0, где поезд выходит на закруглённый участок пути (рис. 2.5). Предположим, движение поезда равноускоренное и происходит в сторону возрастания дуговой координаты *S*. В этом случае вектор скорости и вектор касательного ускорения направлены в положительную сторону касательной.

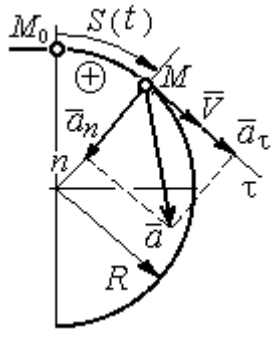

Рис. 2.5. Скорость и ускорение поезда

При равнопеременном движении проекция вектора ускорения на касательную постоянна: a_τ = const. Так как $a_\tau = \dfrac{dV_\tau}{dt}$, то $V_\tau = a_\tau t + C_1$, где V_τ – проекция вектора скорости на касательную

ось. Далее, поскольку $V_\tau = \frac{dS}{dt}$, имеем $S = \frac{a_\tau t^2}{2} + C_1 t + C_2$. Константы интегрирования C_1 и C_2 находятся из начальных условий: при $t = 0$ $S = 0$ и $V_\tau = V_0 =$ = 54 км/ч = 15 м/с. Подставив эти условия в уравнения движения, найдём константы интегрирования: C_1 = 15 м/с; C_2 = 0.

В результате получена система уравнений:

$$V_\tau = a_\tau t + 15; \quad S = \frac{a_\tau t^2}{2} + 15t .$$

По условию задачи через 10 с от начала движения по закруглённому участку поезд прошёл по дуге путь S = 500 м. Подставляя это условие во второе уравнение, получим a_τ = 7 м/с^2. Скорость поезда в конце пройденного пути с учётом известной величины касательного ускорения найдём из первого уравнения V_τ = 85 м/с. Следует заметить, что при указанном движении поезда проекция вектора скорости на касательную ось положительна и равна его модулю: $V_\tau = V$.

Нормальное ускорение поезда при движении по дуге окружности радиуса R = 1000 м в момент времени t = 10 с равно $a_n = \frac{V_\tau^2}{R}$ = 7,23 м/с^2. Величина (модуль) полного ускорения поезда $a = \sqrt{a_n^2 + a_\tau^2}$ = 10,06 м/с^2. Разложение вектора ускорения поезда на нормальную и касательную составляющие показано на рис. 2.5.

Задача 22. Вагонетка движется равнопеременно по дуге окружности радиуса R = 80 м. За время движения скорость вагонетки изменилась от начальной V_0 = 18 км/ч до конечной V_1 = 9 км/ч.

Определить характер движения – ускоренное или замедленное. Найти ускорение вагонетки в начале и в конце участка движения, если за это время она прошла путь S = 60 м.

Решение

Выберем некоторую точку на траектории в качестве начальной, а направление положительного отсчёта расстояний – в сторону движения вагонетки.

Уравнения равнопеременного движения точки при начальных условиях: $t = 0$; $S = 0$ и $V_\tau = V_0 = 5$ м/с имеют вид:

$$V_\tau = 5 + a_\tau t; \;\; S = 5t + \frac{a_\tau t^2}{2}.$$

Подставим в уравнения параметры движения в момент времени $t = t_1$, когда скорость вагонетки стала $V_{1\tau} = 2{,}5$ м/с, а пройденный ею путь составил 60 м. Получим систему:

$$-2{,}5 = a_\tau t_1; \;\; 60 = 5t_1 + \frac{a_\tau t_1^2}{2},$$

откуда найдём касательное ускорение: $a_\tau = -0{,}16$ м/с^2.

Отрицательная величина означает, что вектор касательного ускорения направлен в сторону, противоположную направлению вектора скорости, и движение равнозамедленное.

Нормальное ускорение вагонетки в начале движения $a_{n0} = \frac{V_0^2}{R} = 0{,}31$ м/с^2.

Полное ускорение $a_0 = \sqrt{a_{n0}^2 + a_\tau^2} = 0{,}35$ м/с^2. В конце движения нормальное ускорение $a_{n1} = \frac{V_1^2}{R} = 0{,}08$ м/с^2. Полное ускорение $a_1 = \sqrt{a_{n1}^2 + a_\tau^2} = 0{,}18$ м/с^2.

2.2. Поступательное движение и вращение твердого тела вокруг неподвижной оси

Движение твёрдого тела называется **поступательным**, если любой прямолинейный отрезок, связанный с телом, остаётся в процессе движения параллельным самому себе. При **поступательном** движении твёрдого тела все его

точки движутся по одинаковым траекториям, имеют равные скорости и ускорения.

Вращением твёрдого тела вокруг неподвижной оси называется такое его движение, при котором две точки тела остаются неподвижными в течение всего времени движения. Прямая, проходящая через неподвижные точки, называется **осью вращения** тела.

Положение вращающегося тела определяется углом поворота $\varphi = \varphi(t)$ относительно какой-либо системы отсчёта, например, относительно неподвижной плоскости, проходящей через ось вращения.

Вектор угловой скорости вращения тела $\vec{\omega}$ лежит на оси вращения и направлен в сторону, откуда вращение тела видно против хода часовой стрелки. **Алгебраическим значением угловой скорости** вращения тела называют проекцию вектора угловой скорости на ось вращения (ось z) $\omega_z = \dot{\varphi}$. При $\dot{\varphi} > 0$ тело вращается в сторону положительного направления отсчёта угла φ, при $\dot{\varphi} < 0$ – в обратную сторону. Направление угловой скорости обычно показывают дуговой стрелкой вокруг оси вращения. Модуль алгебраического значения угловой скорости вращения тела называется угловой скоростью $\omega = |\omega_z| = |\dot{\varphi}|$.

Алгебраическим значением **углового ускорения** вращающегося тела называют проекцию вектора углового ускорения на ось вращения (ось z) $\varepsilon_z = \dot{\omega}_z = \ddot{\varphi}$. Модуль алгебраического значения углового ускорения вращения тела называется угловым ускорением: $\varepsilon = |\varepsilon_z| = |\dot{\omega}_z| = |\ddot{\varphi}|$.

Вектор углового ускорения направлен вдоль оси вращения. Если $\varepsilon_z \omega_z > 0$ (вектора угловой скорости и углового ускорения сонаправлены), движение ускоренное, если $\varepsilon_z \omega_z < 0$ (векторы угловой скорости и углового ускорения противоположны по направлению), – замедленное.

При равномерном вращении угловая скорость тела (алгебраическое значение) – постоянная величина: ω_z = const. Угол поворота тела изменяется по линейному закону $\varphi = \varphi_0 + \omega_z t$, где φ_0 – начальный угол поворота тела.

При равнопеременном вращении постоянной величиной является алгебраическое значение углового ускорения: ε_z = const. В этом случае справедливы уравнения движения: $\omega_z = \omega_{z0} + \varepsilon_z t$; $\varphi = \varphi_0 + \omega_{z0} t + \dfrac{\varepsilon_z t^2}{2}$.

При вращательном движении тела все его точки движутся по окружностям, радиусы которых равны расстояниям от выбранной точки до неподвижной оси. **Скорость точки** вращающегося твердого тела **(**в отличие от угловой скорости тела) называют **линейной,** или **окружной скоростью** точки. Модуль скорости точки рассчитывается по формуле: $V = \omega h$, где ω – угловая скорость тела; h – расстояние от точки до оси вращения. Вектор скорости направлен по касательной к описываемой точкой окружности в сторону вращения тела.

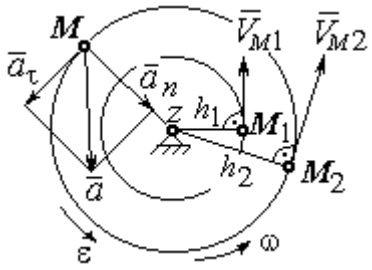

Рис. 2.6. Скорость и ускорение точек вращающегося тела

При вращении тела отношение скоростей двух точек тела равно отношению расстояний от этих точек до оси вращения: $\dfrac{V_{M_1}}{V_{M_2}} = \dfrac{h_1}{h_2}$ (рис. 2.6).

Ускорение точки вращающегося твердого тела рассчитывается как ускорение точки при естественном способе задания движения в виде суммы векторов касательного и нормального ускорений (см. рис. 2.6): $\vec{a} = \vec{a}_\tau + \vec{a}_n$, где модули векторов $a_\tau = \varepsilon h$, $a_n = \omega^2 h$; $a = \sqrt{a_\tau^2 + a_n^2}$; ω, ε – угловая скорость и угловое ускорение тела, $\varepsilon = |\varepsilon_z|$; h – расстояние от точки до оси вращения. **Вектор касательного ускорения точки** $\vec{a}_\tau$ направлен по касательной к описываемой точкой окружности в сторону движения точки, если вращение тела ускоренное, и в противоположную сторо-

ну, если движение тела замедленное. **Вектор нормального ускорения точки** $\vec{a}_n$ направлен вдоль радиуса описываемой точкой окружности к её центру.

При **передаче вращения** одного тела другому без проскальзывания соотношения между угловыми скоростями и угловыми ускорениями выражаются из равенства скоростей и касательных ускорений в точке контакта: $\frac{\omega_1}{\omega_2} = \frac{r_2}{r_1}$; $\frac{\varepsilon_1}{\varepsilon_2} = \frac{r_2}{r_1}$ (рис. 2.7).

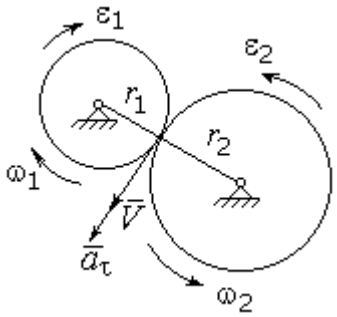

Рис. 2.7. Передача вращения одного тела другому

Примеры решения задач на вращательное движение тел

Задача 23. Вал, начиная вращаться равноускоренно из состояния покоя, за первые 2 мин. сделал 3600 оборотов. Определить угловую скорость вала в конце 2-й минуты и угловое ускорение вала.

Решение

Допустим, вращение вала вокруг оси *z* происходит в сторону положительного направления отсчёта угла. Тогда алгебраические значения угловой скорости и углового ускорения равны модулям соответствующих векторов $\omega_z = \omega$; $\varepsilon_z = \varepsilon$.

Воспользуемся уравнениями равнопеременного вращения вала с нулевыми начальными условиями (начальный угол поворота $\varphi_0 = 0$ и начальная угловая скорость вала $\omega_0 = 0$). Имеем $\omega = \varepsilon t$; $\varphi = \frac{\varepsilon t^2}{2}$.

Подставим в уравнения параметры движения вала в момент времени $t = t_1 = 2$ мин = 120 с; $\varphi_1 = 3600$ об $= 7200\pi$ рад. Получим систему:

$$\omega_1 = \varepsilon \cdot 120, \quad 7200\pi = \frac{\varepsilon \cdot 120^2}{2}, \text{ откуда } \varepsilon = \pi \text{ с}^{-2}; \quad \omega_1 = 120\pi \text{ с}^{-1}.$$

Задача 24. В механизме стрелочного индикатора (рис. 2.8) движение от рейки мерительного штифта 1 передаётся шестерне 2, скреплённой на одной оси с зубчатым колесом 3. Колесо 3 сцепляется, в свою очередь, с шестернёй 4, несущей стрелку-индикатор. Определить угловую скорость стрелки, если движение штифта задаётся уравнением $x = 4\sin\pi t$ и радиусы зубчатых колёс: $r_2 = 6$ см, $r_3 = 10$ см, $r_4 = 4$ см.

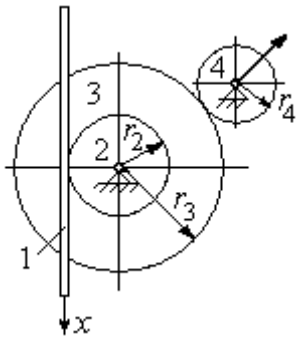

Рис. 2.8. Механизм стрелочного индикатора

Решение

Мерительный штифт движется поступательно вдоль оси x (см. рис. 2.8). Проекция скорости любой точки штифта на ось x $V_{1x} = \dot{x} = 4\pi\cos\pi t$ см/с. Такую же скорость имеет и точка касания штифта с шестернёй 2.

Полагая, что точка касания штифта с шестернёй 2 принадлежит и шестерне, найдём алгебраическое значение угловой скорости шестерни 2: $\omega_{2z} = \dfrac{V_{1x}}{r_2} = \dfrac{4\pi\cos\pi t}{6} = \dfrac{2\pi}{3}\cos\pi t$ рад/с. Зубчатое колесо 3 скреплено с шестернёй 2 на одной оси и имеет ту же угловую скорость $\omega_{3z} = \omega_{2z}$. Вращение колеса 3 через точку зацепления передаётся шестерне 4. Выразим соотношение между алгебраическими значениями угловых скоростей при передаче вращения одного тела другому: $\dfrac{\omega_{3z}}{\omega_{4z}} = \dfrac{r_4}{r_3}$. Отсюда получим: $\omega_{4z} = \dfrac{V_{1x} r_3}{r_2 r_4} = \dfrac{5\pi}{3}\cos\pi t$ с$^{-1}$. Угловая скорость стрелки равна угловой скорости шестерни 4.

Задача 25. Ведущее колесо 1 подъёмного устройства (рис. 2.9) передаёт движение шестерне 2. На одной оси с шестернёй 2 расположен шкив 3, жёстко скреплённый с шестернёй. Шкив 3 соединяется со шкивом 4 бесконечным

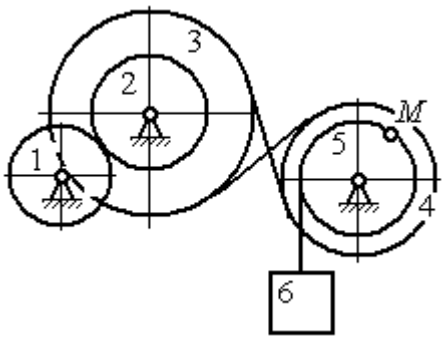

Рис. 2.9. Схема механизма подъёмного устройства

перекрёстным ремнём. Барабан 5 скреплён со шкивом 4 и находится с ним на одной оси. На барабан намотана нить, удерживающая груз 6. По заданному уравнению движения колеса 1 определить скорость, нормальное, касательное и полное ускорения точки M на ободе барабана 5 в момент времени $t_1 = 1$ с, а также скорость и ускорение груза 6. Скольжение между звеньями механизма отсутствует.

Значения радиусов колёса, шкивов и барабана механизма: $r_1 = 20$ см, $r_2 = 10$ см, $r_3 = 40$ см, $r_4 = 16$ см, $r_5 = 8$ см. Уравнение вращения колеса 1: $\varphi_1 = 2t^2 - 5t$ рад.

Решение

Ведущим звеном в механизме является колесо 1. Выберем положительное направление отсчёта угла поворота колеса 1 в сторону, противоположную направлению вращения часовой стрелки. На рис. 2.10 это направление показано дуговой стрелкой φ_1.

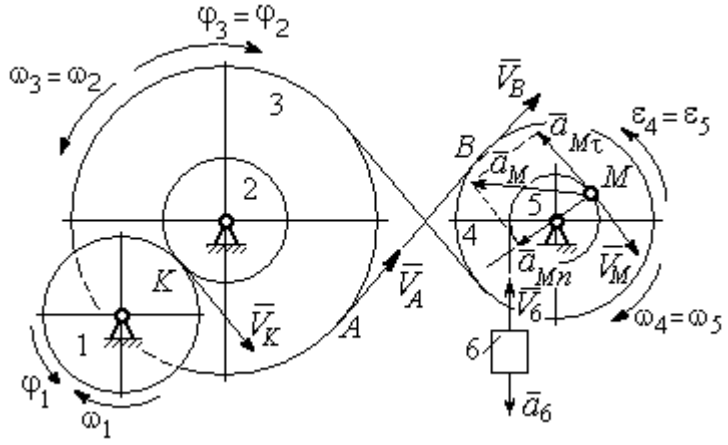

Рис. 2.10. Расчётная схема механизма

Продифференцировав по времени уравнение движения колеса 1, получим алгебраическое значение его угловой скорости: $\omega_{1z} = \dot{\varphi}_1 = 4t - 5$ рад/с. В момент времени $t_1 = 1$ с алгебраическое значение угловой скорости колеса 1 отрицательно: $\dot{\varphi}_1(1) = -1$ рад/с. Это означает, что в данный момент времени колесо 1 вращается в сторону, противоположную положительному направлению отсчёта угла φ_1. Угловая скорость колеса 1 равна модулю: $\omega_1 = |\omega_{1z}| = 1$ рад/с. Направление угловой скорости ω_1 колеса 1 в момент времени $t_1 = 1$ с показано дуговой стрелкой ω_1.

Вращение колеса 1 передаётся шестерне 2 через точку контакта *K*. Из соотношения $\frac{\omega_1}{\omega_2}=\frac{r_2}{r_1}$ найдём угловую скорость шестерни 2: $\omega_2=\frac{\omega_1 r_1}{r_2}$. Шкив 3, закреплённый на одной оси с шестернёй 2 имеет такую же угловую скорость, $\omega_3=\omega_2$. Направление угловых скоростей шестерни 2 и шкива 3 показано на рис. 2.10 дуговой стрелкой ω_2.

Передача движения шкива 3 шкиву 4 производится с помощью ремённой передачи. На участке от точки *A*, где ремень сходит со шкива 3, и до точки *B*, где ремень набегает на шкив 4, ремень движется поступательно, поэтому скорости точек *A* и *B* равны: $V_A=V_B$. Выразив скорости точек через угловые скорости тел, имеем равенство $\omega_3 r_3=\omega_4 r_4$, откуда с учётом, что $\omega_3=\omega_2$, найдём угловую скорость шкива 4: $\omega_4=\frac{\omega_3 r_3}{r_4}=\frac{\omega_1 r_1 r_3}{r_2 r_4}$. Угловая скорость барабана 5 равна угловой скорости шкива 4, $\omega_5=\omega_4$. Направление угловых скоростей шкива 4 и барабана 5 показано на рис. 2.10 дуговой стрелкой ω_4.

Величина (модуль) скорости точки *M* рассчитывается по формуле: $V_M=\omega_5 r_5$. В момент времени $t_1=1$ с $\omega_5=\frac{\omega_1 r_1 r_3}{r_2 r_4}=5$ рад/с и $V_M=20$ см/с. Вектор скорости $\vec{V}_M$ направлен по касательной к ободу барабана в точке *M* и направлен в сторону вращения барабана 5 (см. рис. 2.10).

Нить, несущая груз 6, сматываясь с обода барабана, имеет скорость, равную скорости точек обода барабана, и, следовательно, равна скорости точки *M*: $V_6=V_M$. Направление скорости груза 6 определяется направлением вращения барабана 5. При $t_1=1$с груз поднимается со скоростью $V_6=20$ см/с.

Определим ускорение точки *M*. Вектор ускорения точки *M* равен сумме векторов: $\vec{a}_M=\vec{a}_M^{\tau}+\vec{a}_M^{n}$, где $\vec{a}_M^{\tau}$, $\vec{a}_M^{n}$ – касательная и нормальная составляющие ускорения.

Найдём алгебраическое значение угловой скорости барабана 5: $\omega_{5z} = \dfrac{\omega_{1z} r_1 r_3}{r_2 r_4} = 20t - 25$ рад/с. Алгебраическое значение углового ускорения барабана 5 ε_{5z} равно производной $\varepsilon_{5z} = \dot{\omega}_{5z} = 20$ рад/с^2. Так как в момент времени $t_1 = 1$ с знаки алгебраических значений угловой скорости барабана и его углового ускорения разные ($\omega_{5z} = -5$ рад/с $\vec{a}_M = \vec{a}_M^{\tau} + \vec{a}_M^{n}$ $\varepsilon_{5z} = +20$ рад/с^2), угловое ускорение (по величине равное модулю $\varepsilon_5 = |\varepsilon_{5z}|$) направлено в сторону, противоположную угловой скорости. На рис. 2.10 направление углового ускорения барабана 5 показано дуговой стрелкой ε_5.

Касательное ускорение точки: $a_{M\tau} = \varepsilon_5 r_5 = 80$ см/с^2. Вектор $\vec{a}_{M\tau}$ касательного ускорения точки M направлен по касательной к траектории в точке M в сторону углового ускорения ε_5 (см. рис. 2.10).

Нормальное ускорение точки M рассчитывается как $a_M^n = \omega_5^2 r_5$, где угловая скорость барабана $\omega_5 = |\omega_{5z}|$. В момент времени $t_1 = 1$ с $\omega_5 = 5$ рад/с и величина нормального ускорения: $\vec{a}_M^{\,n} = 100$ см/с^2. Вектор нормального ускорения $\vec{a}_M^{\,n}$ направлен по радиусу к центру барабана 5.

Модуль полного ускорения точки M в заданный момент времени: $a_M = \sqrt{(a_M^{\tau})^2 + (a_M^n)^2} = 128{,}06$ см/с^2. Вектор ускорения $\vec{a}_M$ направлен по диагонали прямоугольника, построенного на векторах $\vec{a}_M^{\,n}$ и $\vec{a}_M^{\tau}$ (см. рис. 2.10).

Ускорение a_6 груза 6 находится из условия, что груз движется прямолинейно. При прямолинейном движении нормальная составляющая ускорения равна нулю. В результате, ускорение груза 6 $a_6 = a_6^{\tau} = \dot{V}_6 = \dot{V}_M = a_M^{\tau} = \varepsilon_5 r_5 = 80$ см/с^2. Направление вектора ускорения груза 6 определяется направлением углового ускорения барабана 5. На рис. 2.10 направление ускорения груза 6 показано вектором $\vec{a}_6$.

Задача 26. По заданному уравнению поступательного движения звена 1 механизма (рис. 2.11, *a*) определить скорость, нормальное, касательное и полное ускорения точки *M* диска 3 в момент времени $t_1 = 1$ с, а также скорость и ускорение звена 4. Скольжение между звеньями механизма отсутствует. Значения радиусов колес механизма и закон движения звена 1: $R_2 = 20$ см, $r_2 = 5$ см, $R_3 = 8$ см, $r_3 = 4$ см, $x_1 = \cos\pi t + \sin\pi t$ см.

Решение

Звено 1 движется поступательно вдоль оси *x*. Положительное направление движения задаётся направлением оси *x* (рис. 2.11, *a*). Продифференцировав по времени уравнение движения звена 1, получим его алгебраическое значение скорости: $V_{1x}(t) = \dot{x}_1 = -\pi\sin\pi t + \pi\cos\pi t$.

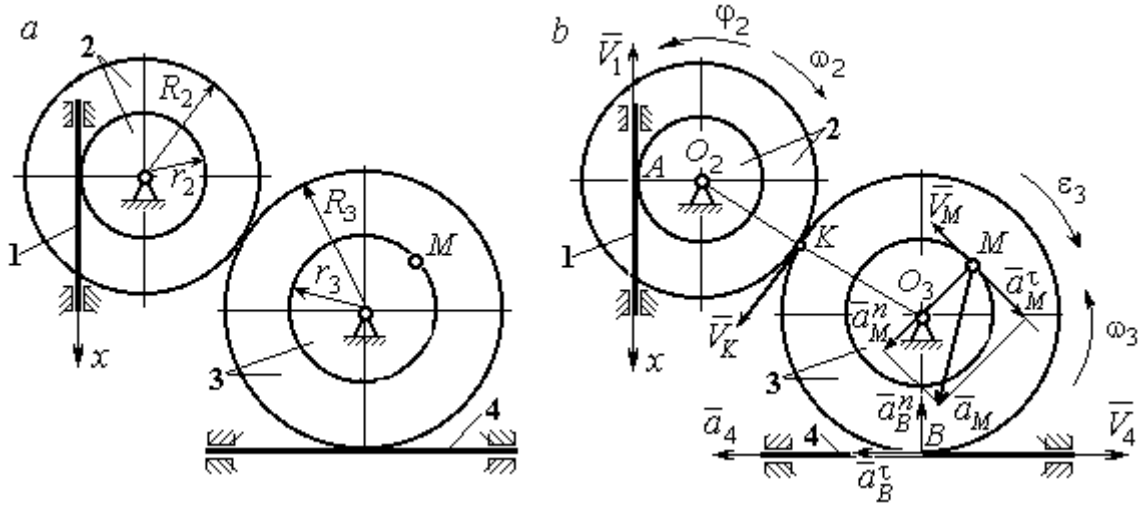

Рис. 2.11. Кинематика поступательного и вращательного движений твердого тела:
a – схема механизма; *b* – расчетная схема для определения скоростей
и ускорений точек механизма

В момент времени $t_1 = 1$ с алгебраическое значение скорости звена 1 отрицательное: $V_{1x}(1) = -\pi$ см/с. Это показывает, что в данный момент времени звено 1 движется в сторону, противоположную положительному направлению оси *x*. Скорость звена 1 равна модулю производной $V_1(1) = |\dot{x}_1| = \pi$ см/с. На рис. 2.11, *b* показано направление вектора скорости $\vec{V}_1$.

Точка A соприкосновения звена 1 с диском 2 имеет ту же скорость, что и звено 1. Угловая скорость диска 2 определяется из равенства $\omega_2 = \frac{V_1}{r_2}$ рад/с. Направление угловой скорости вращения диска 2 показано на рис. 2.11, *b* дуговой стрелкой ω_2.

Передача вращения диска 2 диску 3 происходит в точке *K*. Из соотношения $\frac{\omega_3}{\omega_2} = \frac{R_2}{R_3}$ находим угловую скорость диска 3: $\omega_3 = \frac{V_1 R_2}{r_2 R_3} = \frac{\pi}{2}$. Направление угловой скорости диска 3 показано на рис. 2.11, *b* дуговой стрелкой ω_3.

Модуль скорости точки M $V_M = \omega_3 r_3 = 2\pi$ см/с. Вектор скорости $\vec{V}_M$ направлен по касательной к траектории движения точки *M* в сторону вращения диска 3 (см. рис. 2.11, *b*).

Звено 4 движется поступательно. Величина и направление скорости звена 4 совпадают с величиной и направлением скорости точки *B* касания звена 4 с диском 3: $V_4 = V_B = \omega_3 R_3$. В момент времени $t_1 = 1$ с $V_4 = 4\pi$ см/с. Направление вектора скорости $\vec{V}_4$ определяется направлением вращения диска 3.

Определим ускорение точки *M*. Найдём алгебраическое значение ω_{3z} угловой скорости диска 3: $\omega_{3z} = \frac{V_{1x} R_2}{r_2 R_3} = \frac{\pi}{2}(-\sin\pi t + \cos\pi t)$. Алгебраическое значение ε_{3z} углового ускорения диска 3: $\varepsilon_{3z} = \dot{\omega}_{3z} = -\frac{\pi^2}{2}(\cos\pi t + \sin\pi t)$ и в момент времени $t_1 = 1$ с $\varepsilon_{3z} = \frac{\pi^2}{2}$. Разные знаки алгебраических значений угловой скорости и углового ускорения диска 3 ($\omega_{3z} = -\frac{\pi}{2}; \varepsilon_{3z} = +\frac{\pi^2}{2}$) показывают, что угловое ускорение направлено в сторону, противоположную угловой скорости. На рис 2.11, *b* направление углового ускорения диска 3 показано дуговой стрелкой ε_3.

Касательное ускорение точки M рассчитывается по формуле $a_M^{\tau} = \varepsilon_3 r_3$, где угловое ускорение $\varepsilon_3 = |\varepsilon_{3z}|$. В момент времени $t_1 = 1$ с $a_M^{\tau} = 2\pi^2$ см/с^2. Вектор касательного ускорения точки M $\vec{a}_M^{\tau}$ направлен по касательной к траектории точки M в сторону углового ускорения ε_3 (см. рис. 2.11, *b*).

Нормальное ускорение точки M рассчитывается как $a_M^n = \omega_3^2 r_3$. В момент времени $t_1 = 1$ с величина нормального ускорения $a_M^n = \pi^2$ см/с^2. Вектор нормального ускорения $\vec{a}_M^n$ направлен по радиусу к центру диска 3.

Модуль полного ускорения точки M: $a_M = \sqrt{(a_M^n)^2 + (a_M^{\tau})^2} = \pi^2\sqrt{5}$ см/с^2. Вектор полного ускорения $\vec{a}_M$ направлен по диагонали прямоугольника, построенного на векторах $\vec{a}_M^n$ и $\vec{a}_M^{\tau}$.

Звено 4 движется поступательно и прямолинейно. Ускорение звена 4 равно проекции ускорения точки B (касания диска 3 со звеном 4) на линию движения звена 4: $a_4 = a_B^{\tau} = \varepsilon_3 R_3 = 4\pi^2$ см/с^2. Направление ускорения звена 4 совпадает с касательным ускорением точки B.

Упражнения

Упражнение 2.1

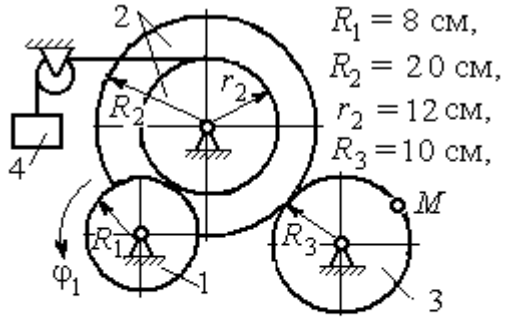

$R_1 = 8$ см, $R_2 = 20$ см, $r_2 = 12$ см, $R_3 = 10$ см,

$\varphi_1 = 3t + 2\sin\frac{\pi t}{2}$ рад,

Найти скорость и ускорение точки M и груза 4 в момент $t = 1$ с

Упражнение 2.2

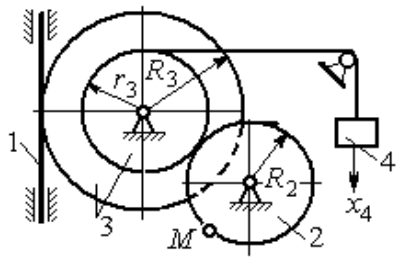

$R_2 = 0{,}2$ м, $R_3 = 0{,}4$ м, $r_3 = 0{,}3$ м,

$x_4 = t - 1 - \sin\frac{\pi t}{3} + \cos\frac{\pi t}{3}$ м.

Найти скорость и ускорение точки M и звена 1 в момент $t = t_1 = 3$ с.

Рис. 2.12. Задания для самостоятельного решения. Упражнения 2.1, 2.2

2.3. Скорости точек при плоскопараллельном движении твёрдого тела

Плоскопараллельным, или плоским движением твердого тела, называется такое движение, при котором все точки тела движутся параллельно некоторой неподвижной (основной) плоскости.

Для скоростей $\vec{V}_A$ и $\vec{V}_M$ двух точек A и M тела, совершающего плоское движение, справедливо утверждение: **проекции скоростей двух точек твердого тела на ось, проходящую через эти точки, равны друг другу:** $V_A\cos\alpha = V_M\cos\beta$, где α, β – углы между векторами скорости $\vec{V}_A$ и $\vec{V}_M$ и осью, проходящей через точки A и M.

Мгновенным центром скоростей (МЦС) называется точка P плоской фигуры, скорость которой в данный момент времени равна нулю. При известном положении МЦС скорость любой точки плоской фигуры находят так, как если бы движение фигуры было мгновенно вращательным вокруг мгновенного центра скоростей с угловой скоростью, равной угловой скорости плоской фигуры. Способы построения мгновенного центра скоростей приведены в табл. 2.1.

Таблица 2.1

Способы построения мгновенного центра скоростей

1. Если известны направления скоростей $\vec{V}_A$ и $\vec{V}_B$ каких-нибудь двух точек A и B плоской фигуры, то мгновенный центр скоростей P находится в точке пересечения перпендикуляров, восстановленных из этих точек к векторам скоростей.	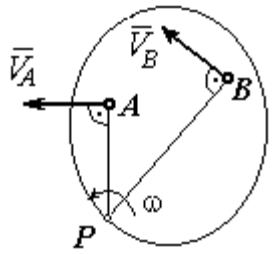
2. Если скорости двух точек $\vec{V}_A$ и $\vec{V}_B$ параллельны, но точки A и B не лежат на общем перпендикуляре к скоростям, то, как видно из рисунка, мгновенный центр P бесконечно удалён. В этом случае угловая скорость $\omega = 0$ и тело в данный момент движется поступательно (движение является мгновенным поступательным). При таком движении скорость любой точки тела равна $\vec{V}_A$.	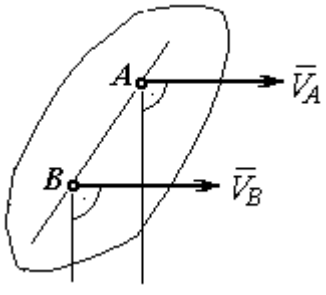

3. Если скорости двух точек $\vec{V}_A$ и $\vec{V}_B$ параллельны, а точки A и B лежат на общем перпендикуляре к скоростям, то мгновенный центр скоростей P находится как пересечение прямой, соединяющей точки A и B и линии, проходящей через концы векторов, изображающих скорости $\vec{V}_A$ и $\vec{V}_B$.	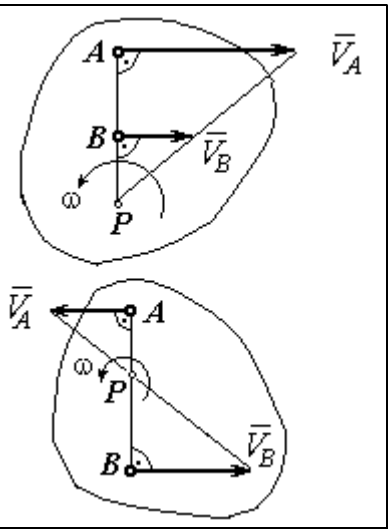
4. Если плоскопараллельное движение осуществляется путем качения без скольжения одного тела по неподвижной поверхности другого, то мгновенный центр скоростей P расположен в точке касания катящегося тела с неподвижной поверхностью.	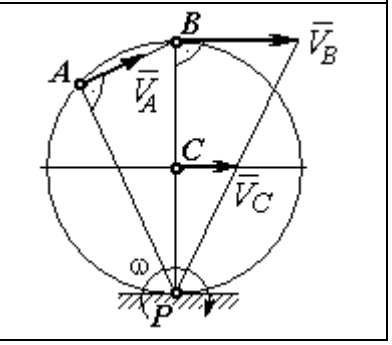

Примеры решения задач на плоскопараллельное движение тела

Задача 27. Приводной механизм насоса находится в положении, показанном на рис. 2.13. Кривошип O_1C вращается с постоянной угловой скоростью $\omega_{O_1C} = 2$ рад/с вокруг оси, проходящей через точку O_1 перпендикулярно плоскости чертежа. Определить скорость поршня D и угловые скорости шатуна BC, коромысла AB и штока AD, если O_1C = 20 см, $OB = 2 \cdot OA$ = 40 см, AD = 60 см.

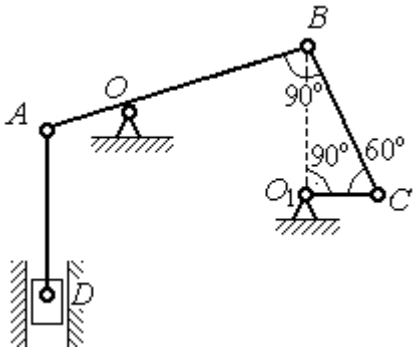

Рис. 2.13. Приводной механизм насоса

Решение

Предположим для определённости, что кривошип O_1C вращается в направлении по ходу часовой стрелки. Вектор $\vec{V}_C$ скорости точки C направлен

перпендикулярно кривошипу O_1C, в сторону его вращения (рис. 2.14). Модуль скорости $V_C = \omega_{O_1C} \cdot O_1C = 40$ см/с.

Коромысло AB качается (вращается) вокруг оси, проходящей через точку O, параллельно оси вращения кривошипа. Скорость точки B направлена перпендикулярно коромыслу AB вдоль шатуна BC (рис. 2.14).

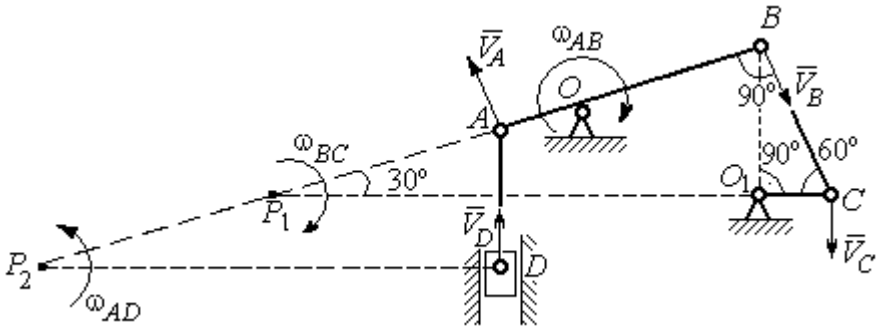

Рис. 2.14. Расчётная кинематическая схема механизма привода насоса

Шатун BC совершает плоскопараллельное движение. Мгновенный центр скоростей шатуна P_1 расположен в точке пересечения перпендикуляров к скоростям $\vec{V}_C$ и $\vec{V}_B$ точек C и B шатуна. Находим $P_1C = 4O_1C = 80$ см. Угловая скорость вращения шатуна BC $\omega_{BC} = \dfrac{V_C}{CP_1} = 0{,}5$ рад/с. Направление угловой скорости вращения шатуна BC определяется направлением вращения кривошипа O_1C и на рис. 2.14 показано дуговой стрелкой ω_{BC}.

Скорость V_B найдём по теореме о проекциях скоростей. Спроектируем вектора скоростей $\vec{V}_C$ и $\vec{V}_B$ точек C и B на линию BC. Получим $V_B \cos 0^\circ = V_C \cos 30^\circ$. Отсюда $V_B = 20\sqrt{3}$ см/с.

Угловая скорость коромысла AB $\omega_{AB} = \dfrac{V_B}{OB} = \dfrac{\sqrt{3}}{2}$ рад/с. Направление угловой скорости коромысла определяется направлением вектора скорости $\vec{V}_B$ и показано дуговой стрелкой ω_{AB}.

Скорость точки A коромысла равна половине скорости точки B: $V_A = \frac{1}{2}V_B = 10\sqrt{3}$ см/с. Вектор скорости $\vec{V}_A$ направлен перпендикулярно коромыслу AB в сторону его вращения.

Точка P_2 пересечения перпендикуляров к скоростям $\vec{V}_A$ и $\vec{V}_D$ является мгновенным центром скоростей штока AD. Тогда угловая скорость штока $\omega_{AD} = \frac{V_A}{AP_2} = \frac{\sqrt{3}}{12}$ рад/с. Направление угловой скорости штока определяется по направлению скорости точки A и на рис. 2.14 показано дуговой стрелкой ω_{AD}.

Скорость поршня $V_D = \omega_{AD} \cdot P_2D = 15$ см/с.

Задача 28. Механизм качалки (рис. 2.15) состоит из кривошипа OA, вращающегося вокруг оси O и несущего в точке A ось подвижной шестерни 2, которая катится по неподвижной шестерне 1. Вращение кривошипа происходит с угловой скоростью $\omega_{OA} = 2$ рад/с. Радиусы шестерён $r_1 = r_2 = 6$ см. К ободу шестерни 2 в точке B шарнирно прикреплён шатун BC длиной $BC = 8$ см, который в точке C передаёт движение коромыслу CO_1 длиной $CO_1 = 16$ см.

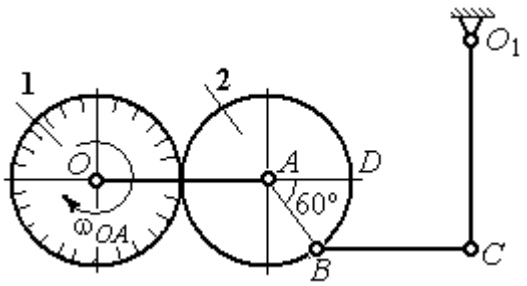

Рис. 2.15. Схема механизма качалки

Определить угловые скорости шестерни 2, шатуна BC, коромысла CO_1, а также скорости точек A, B, C, D в момент, когда кривошип OA и шатун BC горизонтальны и угол $\angle DAB = 60^\circ$.

Решение

Найдём скорость точки A кривошипа: $V_A = \omega_{OA} \cdot OA = 24$ см/с. Вектор скорости точки $\vec{V}_A$ расположен перпендикулярно кривошипу OA и направлен в сторону вращения кривошипа (рис. 2.16).

Мгновенный центр скоростей P_2 шестерни 2 находится в точке касания с неподвижной поверхностью шестерни 1. Угловая скорость шестерни 2 $\omega_2 = \dfrac{V_A}{AP_2} = 4$ рад/с. Направление угловой скорости шестерни 2 определяется направлением вектора скорости $\vec{V}_A$ и на рис. 2.16 показано дуговой стрелкой ω_2.

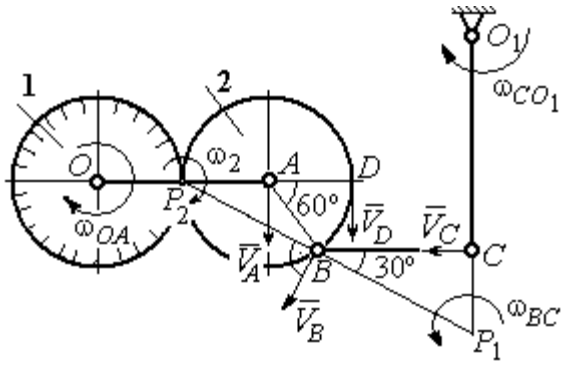

Рис.2.16. Расчётная кинематическая схема механизма качалки

Найдём расстояние P_2B из равнобедренного треугольника P_2AB по теореме косинусов: $P_2B = \sqrt{r^2 + r^2 - 2r^2\cos 120^\circ} = 6\sqrt{3}$ см. Скорость точки B $V_B = \omega_2 \cdot P_2B = 24\sqrt{3}$ см/с. Вектор скорости $\vec{V}_B$ перпендикулярен линии P_2B и направлен в сторону вращения шестерни 2.

Скорость точки D: $V_D = \omega_2 \cdot P_2D = 48$ см/с. Вектор скорости $\vec{V}_D$ перпендикулярен линии P_2D и направлен в ту же сторону (см. рис. 2.16).

Скорость точки C перпендикулярна линии CO_1. Восстанавливая перпендикуляры к скоростям $\vec{V}_B$ и $\vec{V}_C$, получим точку пересечения P_1, которая будет мгновенным центром скоростей шатуна BC. Расстояние $P_1B = \dfrac{BC}{\cos 30^\circ} = \dfrac{16}{\sqrt{3}}$ см.

Угловая скорость шатуна $\omega_{BC} = \dfrac{V_B}{P_1B} = \dfrac{9}{2}$ рад/с. Направление угловой скорости определяется по направлению скорости $\vec{V}_B$ и показано дуговой стрелкой ω_{BC}.

Скорость точки C: $V_C = \omega_{BC} \cdot P_1C = \dfrac{36}{\sqrt{3}}$ см/с. Направление вектора скорости определяется направлением вращения шатуна BC.

Угловая скорость коромысла CO_1: $\omega_{CO_1} = \dfrac{V_C}{O_1C} = \dfrac{9}{4\sqrt{3}}$ рад/с.

Задача 29. В планетарном механизме (рис. 2.17) кривошип OA длиной OA = 25 см вращается вокруг неподвижной оси O, перпендикулярной плоскости рисунка, с угловой скоростью ω_{OA} = 3,6 рад/с. На конец A кривошипа насажена шестерёнка 2, находящаяся во внутреннем зацеплении с колесом 1 радиуса r_1 = 45 см, соосным с кривошипом OA и вращающимся с угловой скоростью ω_1 = 1 рад/с. Шатун BC, шарнирно соединённый с шестерёнкой 2 на её ободе в точке B, приводит в движение кривошип CO_1. Определить угловые скорости шестерёнки 2, шатуна BC и кривошипа CO_1, скорости точек A, B, C в положении, показанном на рис.2.17, если длина шатуна BC = 100 см, длина кривошипа CO_1 = 50 см.

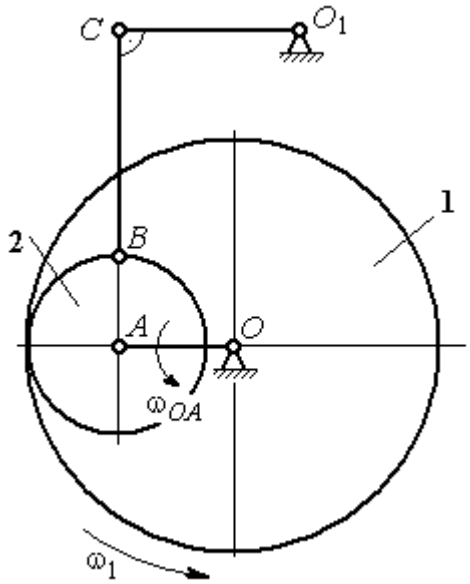

Рис. 2.17. Планетарный механизм

Решение

Найдём скорости точек A и D

$$V_A = \omega_{OA} \cdot OA = 90 \text{ см/с}; \quad V_D = \omega_1 \cdot r_1 = 45 \text{ см/с}.$$

Вектор скорости $\vec{V}_A$ направлен перпендикулярно кривошипу OA в сторону его вращения. Вектор скорости $\vec{V}_D$ перпендикулярен радиусу OD колеса 1 и направлен в сторону вращения колеса (рис. 2.18).

Мгновенный центр скоростей P_2 шестерни 2 находится на пересечении прямой, соединяющей точки A и D, и линии, проходящей через концы векторов $\vec{V}_A$ и $\vec{V}_D$, изображающих скорости точек A и D Расстояние P_2D от центра скоростей до точки D находится из пропорции $\frac{V_A}{V_D} = \frac{AP_2}{DP_2} = \frac{DP_2 + 20}{DP_2}$, откуда P_2D = 20 см.

Угловая скорость шестерёнки 2 $\omega_2 = \dfrac{V_D}{P_2 D} = 2{,}25$ рад/с. Направление угловой скорости ω_2 показано на рис. 2.18 дуговой стрелкой ω_2.

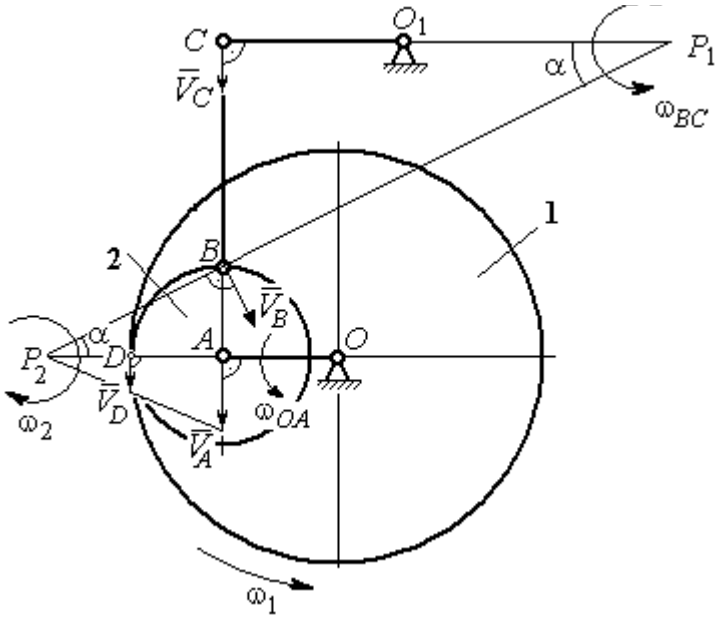

Рис. 2.18. Расчётная кинематическая схема планетарного механизма

Скорость точки *B,* которая находится на ободе шестеренки, $V_B = \omega_2 \cdot P_2 B = = 45\sqrt{5}$ см/с. Вектор скорости $\vec{V}_B$ перпендикулярен линии P_2B и направлен в сторону вращения шестерни 2.

Направим вектор скорости $\vec{V}_C$ перпендикулярно кривошипу CO_1 и восстановим перпендикуляры к скоростям $\vec{V}_C$ и $\vec{V}_B$. Точка P_1 пересечения перпендикуляров является мгновенным центром скоростей шатуна *BC*. Расстояние P_1B найдём из треугольника P_1BC: $P_1B = \dfrac{BC}{\sin\alpha}$, где $\sin\alpha = \dfrac{AB}{P_2B} = \dfrac{1}{\sqrt{5}}$. Тогда $P_1B = 100\sqrt{5}$ см. Угловая скорость шатуна $\omega_{BC} = \dfrac{V_B}{P_1B} = 0{,}45$ рад/с. Скорость точки *C* шатуна *BC* найдём по теореме о проекциях скоростей. Спроектируем скорости $\vec{V}_C$ и $\vec{V}_B$ точек *C* и *B* на линию, проходящую через эти точки Имеем: $V_C \cos 0^\circ = V_B \cos\alpha$, откуда $V_C = 90$ см/с.

Угловая скорость кривошипа CO_1 $\omega_{CO_1} = \dfrac{V_C}{O_1C} = 1{,}8$ рад/с.

Задача 30. В плоском механизме (рис. 2.19) кривошип OA вращается вокруг оси O с угловой скоростью ω_{OA}. На конец A кривошипа насажена шестерня 2, находящаяся во внешнем зацеплении с неподвижным колесом 1. Радиусы колеса и шестерни r_1 и r_2. Шестерня 2 соединяется с колесом 3 шатуном BC, закреплённым на шестерне в точке B и на колесе в точке C. Колесо 3 катится без скольжения по горизонтальной поверхности. Все соединения шарнирные. Качение шестерни 2 по неподвижному колесу 1 без проскальзывания. Для положения механизма, изображенного на рис. 2.19, определить скорости точек A, B, C и угловые скорости шатуна BC, шестерни 2 и колеса 3, если $\omega_{OA} = 4$ рад/с; $r_1 = 4$ см; $r_2 = r_3 = 8$ см.

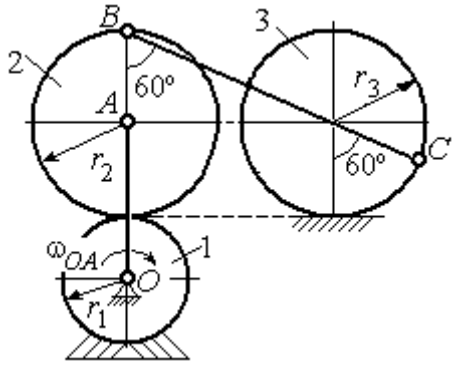

Рис. 2.19. Схема движения плоского механизма

Решение

Рассмотрим вращательное движение кривошипа OA. Скорость точки A кривошипа: $V_A = \omega_{OA} \cdot OA = 48$ см/с. Вектор скорости $\vec{V}_A$ направлен перпендикулярно кривошипу OA в сторону его вращения (рис. 2.20).

При качении шестерни 2 по неподвижной поверхности колеса 1 точка их соприкосновения P_2 является мгновенным центром скоростей шестерни.

Угловая скорость шестерни 2 $\omega_2 = \dfrac{V_A}{AP_2} = 6$ рад/с.

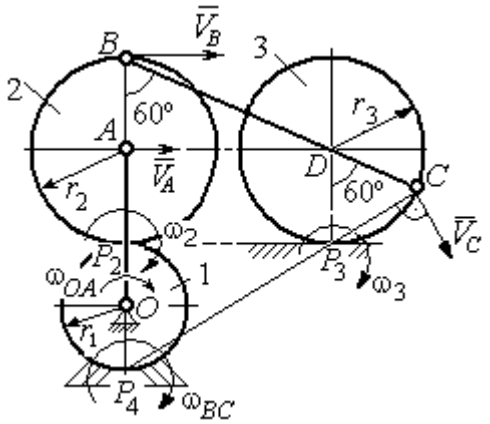

Рис. 2.20. Расчетная схема для определения угловых скоростей звеньев механизма

Скорость точки B шестерни 2 $V_B = \omega_2 \cdot BP_2 = 96$ см/с.

Точка P_3 касания колеса 3 с неподвижной поверхностью является его мгновенным центром скоростей. Вектор $\vec{V}_C$ скорости точки C колеса 3 перпендикулярен линии P_3C и направлен в сторону качения колеса (см. рис. 2.20).

Мгновенный центр скоростей шатуна BC – точка P_4 находится на пересечении перпендикуляров, восстановленных к скоростям точек B и C. По построению $BP_4 = BC = BD + DC = 2r_2 + r_3 = 24$ см. Угловая скорость шатуна BC $\omega_{BC} = \dfrac{V_B}{BP_4} = 4$ рад/с. Так как $BP_4 = CP_4$, скорости точек C и B $V_C = 96$ см/с.

Угловая скорость колеса 3 $\omega_3 = \dfrac{V_C}{CP_3} = 12$ рад/с.

Задача 31. В плоском механизме (рис. 2.21) кривошип OC, вращаясь вокруг неподвижной оси O, приводит в движение два шатуна CD и CE, присоединённых к кривошипу в точке C. Шатун CE прикреплён в точке E к ободу цилиндрического выступа диска 1, который катится без проскальзывания своим выступом по неподвижному горизонтальному рельсу. К другому шатуну CD в точке D прикреплён ползун, перемещающийся вдоль направления вертикального диаметра диска 1. Все соединения шарнирные. Радиусы диска и цилиндрического выступа $R_1 = 3$ см, $r_1 = 2$ см. Длина шатуна $CE = 4$ см. В заданном положении механизма (см. рис. 2.21) шатун CE горизонтален.

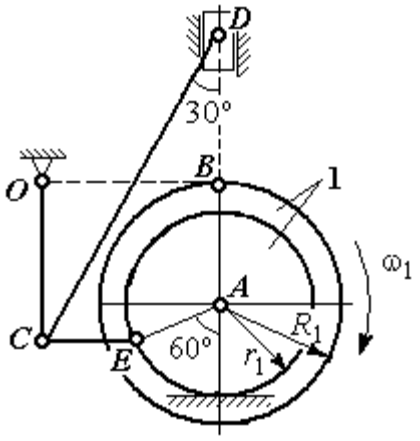

Рис. 2.21. Схема движения плоского механизма

Определить скорости точек A, E, C, D и угловые скорости диска 1, шатунов CE, CD и кривошипа CO, если известна скорость точки B на ободе диска 1 $V_B = 10$ см/с и направление ω_1 угловой скорости диска.

Решение

Изобразим вектор скорости точки B диска 1 в соответствии с заданным направлением его движения. При качении диска 1 по неподвижной поверхности рельса точка P_1 касания обода выступа с поверхностью рельса является его мгновенным центром скоростей (рис. 2.22).

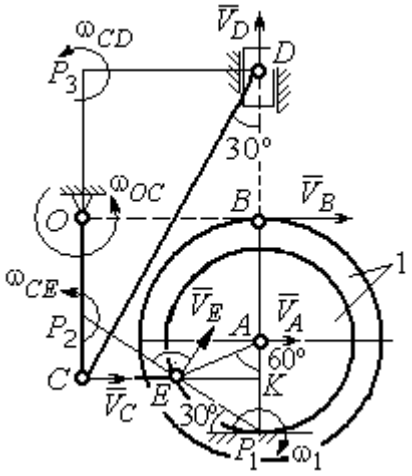

Рис. 2.22. Расчётная схема для определения скоростей точек и угловых скоростей звеньев механизма

Угловая скорость диска 1 $\omega_1 = \dfrac{V_B}{BP_1} = 2$ рад/с. Скорость точки A $V_A = \omega_1 \cdot AP_1 = 4$ см/с. Скорость точки E $V_E = \omega_1 \cdot EP_1 = 4$ см/с. Вектор скорости $\vec{V}_A$ и вектор скорости $\vec{V}_E$ перпендикулярны, соответственно, линиям AP_1 EP_1 и направлены в сторону вращения диска.

Шатун CE совершает плоскопараллельное движение. Скорость точки C шатуна неизвестна по величине, но известно, что вектор скорости $\vec{V}_C$ перпендикулярен кривошипу OC и направлен вдоль CE в сторону точки E. Мгновенный центр скоростей P_2 шатуна CE находится на пересечении перпендикуляров, восстановленных к скоростям $\vec{V}_E$ и $\vec{V}_C$ (см. рис. 2.22).

Расстояние $EP_2 = \dfrac{EC}{\cos 30^\circ} = 4{,}62$ см. Угловая скорость шатуна CE $\omega_{CE} = \dfrac{V_E}{EP_2} = 0{,}86$ рад/с. Направление угловой скорости шатуна, определяемое по направлению скорости точки E, на рис. 2.22 показано дуговой стрелкой ω_{CE}. Скорость точки C шатуна CE $V_C = \omega_{CE} \cdot CP_2 = \dfrac{V_E}{2} = 2$ см/с.

Длина кривошипа $OC = BK = R_1 + r_1 \sin 30^\circ = 4$ см. Угловая скорость кривошипа $\omega_{OC} = \dfrac{V_C}{OC} = 0{,}5$ рад/с.

Для шатуна CD известны величина и направление вектора $\vec{V}_C$ скорости точки C и направление вектора $\vec{V}_D$ скорости точки D. Мгновенный центр скоростей шатуна CD находится в точке P_3, полученной на пересечении перпендикуляров, восстановленных к скоростям $\vec{V}_C$ и $\vec{V}_D$.

Расстояние $CP_3 = DK = (CE + r_1 \cos 30^\circ)\operatorname{ctg} 30^\circ = 9{,}92$ см (см. рис. 2.22). Угловая скорость шатуна CD: $\omega_{CD} = \dfrac{V_C}{CP_3} = 0{,}21$ рад/с.

Скорость ползуна D: $V_D = \omega_{CD} DP_3 = \omega_{CD}(CE + r_1 \cos 30^\circ) = 1{,}2$ см/с.

Упражнения

Упражнение 2.3

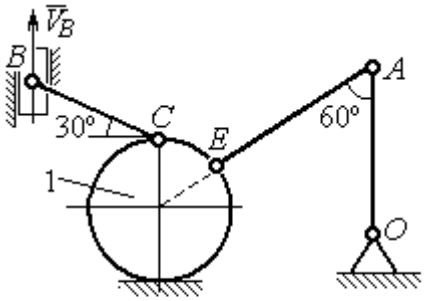

$R_1 = 2$ см, $OA = AE = 6$ см,
$BC = 5$ см, $V_B = 5$ см/с.
Найти: $\omega_{OA}, \omega_{AE}, \omega_{CB}, \omega_1, V_C, V_A, V_E$

Упражнение 2.4

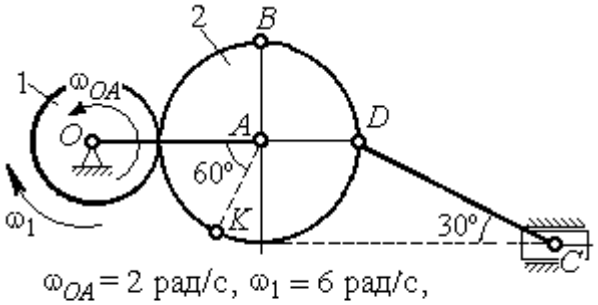

$\omega_{OA} = 2$ рад/с, $\omega_1 = 6$ рад/с,
$r_1 = 3$ см, $r_2 = 6$ см.
Найти: $\omega_2, \omega_{DC}, V_B, V_K, V_D, V_C$

Рис. 2.23. Задания для самостоятельного решения. Упражнения 2.3, 2.4

Упражнение 2.5

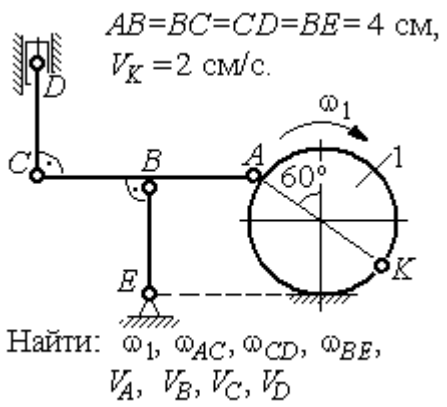

Упражнение 2.6

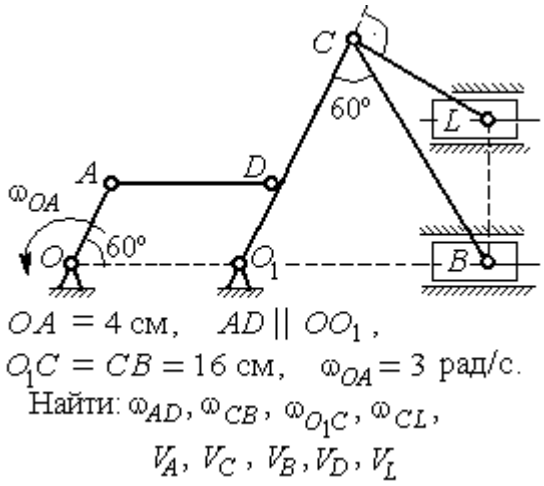

Упражнение 2.7

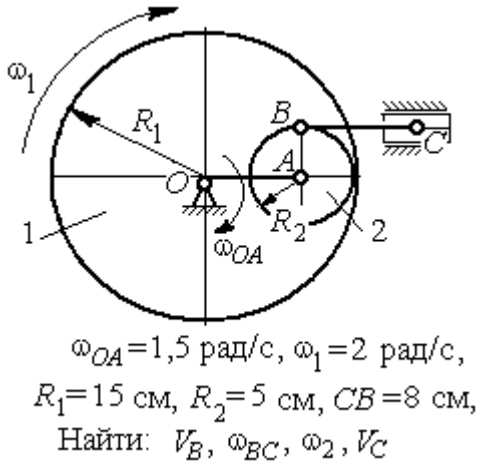

Упражнение 2.8

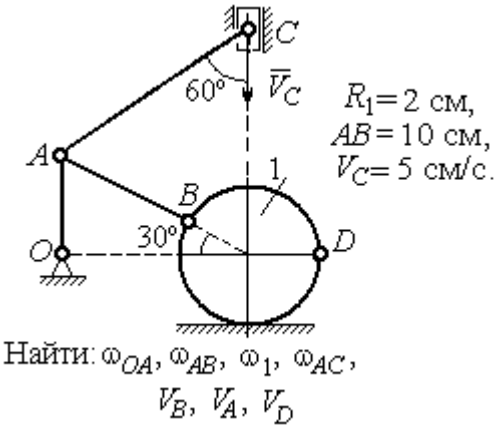

Рис. 2.24. Задания для самостоятельного решения. Упражнения 2.5 – 2.8

2.4. Ускорения точек при плоскопараллельном движении твёрдого тела

Ускорение любой точки M плоской фигуры при плоскопараллельном движении твердого тела представляется как сумма векторов $\vec{a}_M = \vec{a}_A + \vec{a}^{\tau}_{MA} + \vec{a}^{n}_{MA}$, где $\vec{a}_A$ – ускорение полюса A; $\vec{a}^{\tau}_{MA}$, $\vec{a}^{n}_{MA}$ – касательная и

нормальная составляющие ускорения точки *M* при вращении фигуры вокруг полюса *A* (рис. 2.25).

Вектор нормального ускорения $\vec{a}^{\,n}_{MA}$ всегда направлен от точки *M* к полюсу *A*. Вектор касательного ускорения $\vec{a}^{\,\tau}_{MA}$ направлен перпендикулярно отрезку *AM* в сторону вращения, если оно ускоренное (см. рис. 2.25, *a*), и против вращения, если оно замедленное (см. рис. 2.25, *b*). Величины касательного и нормального составляющих ускорения точки *M* определяются по формулам:

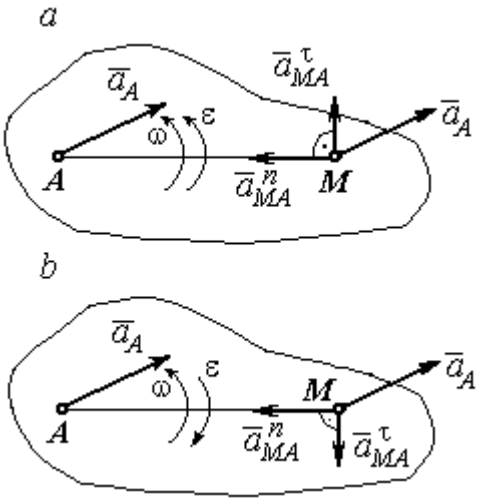

Рис. 2.25. Ускорение точки плоской фигуры:
a – ускоренное движение;
b – замедленное движение

$a^{\tau}_{MA} = \varepsilon \cdot AM$; $a^{n}_{MA} = \omega^2 \cdot AM$, где ω, ε – угловая скорость и угловое ускорение тела (плоской фигуры); AM – расстояние от точки *M* до полюса *A*.

Если при движении плоской фигуры известны траектории движения полюса *A* и точки *M*, то для определения ускорения точки *M* используется векторное равенство $\vec{a}^{\,\tau}_{M} + \vec{a}^{\,n}_{M} = \vec{a}^{\,\tau}_{A} + \vec{a}^{\,n}_{A} + \vec{a}^{\,\tau}_{MA} + \vec{a}^{\,n}_{MA}$, где $\vec{a}^{\,\tau}_{M}$, $\vec{a}^{\,n}_{M}$, $\vec{a}^{\,\tau}_{A}$, $\vec{a}^{\,n}_{A}$ – касательная и нормальная составляющие ускорения точки *M* и полюса *A* при движении их по заданным траекториям.

Примеры решения задач на определение ускорений точек

Задача 32. Поршень *D* гидравлического пресса приводится в движение шарнирно-рычажным механизмом *OABD*. В положении механизма, указанном на рис. 2.26, точка *L* рычага имеет скорость $V_L = 0{,}6$ м/с и ускорение $a_L = 0{,}5$ м/с^2. Длина рычага $OA = 2 \cdot AL = 0{,}6$ м, длина звена $AB = 0{,}4$ м. Определить скорость и ускорение поршня *D*, угловую скорость и ускорение звена *AB*.

Решение

Найдём угловую скорость рычага OL: $\omega_{OL} = \dfrac{V_L}{OL} = \dfrac{2}{3}$ рад/с.

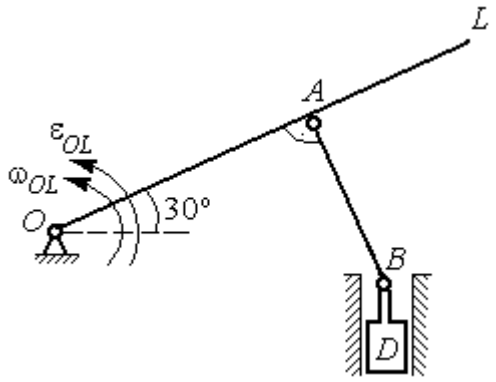

Рис. 2.26. Шарнирно-рычажный механизм гидравлического пресса

Ускорение точки L представляется в виде суммы векторов нормального и касательного ускорений: $\vec{a}_L = \vec{a}_L^{\,\tau} + \vec{a}_L^{\,n}$ (рис. 2.27). Модуль нормального ускорения точки L $a_L^n = \omega_{OL}^2 \cdot OL = 0{,}4$ м/с^2. Модуль её касательного ускорения и угловое ускорение рычага, соответственно, равны:

$$a_L^{\tau} = \sqrt{a_L^2 - (a_L^n)^2} = 0{,}3 \text{ м/с}^2, \quad \varepsilon_{OL} = \frac{a_L^{\tau}}{OL} = \frac{1}{3} \text{ рад/с}^2.$$

Скорость $\vec{V}_A$ точки A перпендикулярна рычагу OL и направлена в сторону вращения рычага. Её модуль $V_A = \omega_{OL} \cdot OA = 0{,}4$ м/с. Скорость $\vec{V}_B$ точки B направлена вертикально вверх вдоль линии движения поршня. Направления векторов скоростей $\vec{V}_A$ и $\vec{V}_B$ показаны на рис. 2.27. Точка P_1 – пересечения перпендикуляров, восстановленных к векторам скоростей $\vec{V}_A$ и $\vec{V}_B$ - определяет положение мгновенного центра скоростей звена AB. Расстояние $AP_1 = P_1B \cdot \cos 30^\circ = 0{,}4\sqrt{3}$ м.

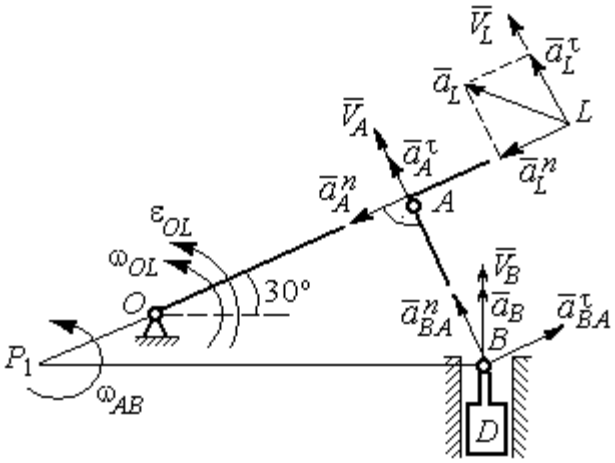

Рис. 2.27. Расчётная кинематическая схема механизма

Угловая скорость звена AB $\omega_{AB} = \dfrac{V_A}{P_1A} = \dfrac{1}{\sqrt{3}}$ рад/с.

Представим ускорение точки B через полюс A: $\vec{a}_B = \vec{a}_A + \vec{a}^{\tau}_{BA} + \vec{a}^{n}_{BA}$, где $\vec{a}_A$ – ускорение полюса A; $\vec{a}^{\tau}_{BA}$, $\vec{a}^{n}_{BA}$ – касательная и нормальная составляющие ускорения точки B при вращении звена AB вокруг полюса A. Так как траекторией точки A является окружность с центром в точке O, ускорение этой точки может быть разложено на две составляющие: $\vec{a}_A = \vec{a}^{\tau}_{A} + \vec{a}^{n}_{A}$. В результате ускорение точки B представляется в виде векторной суммы $\vec{a}_B = \vec{a}^{\tau}_{A} + \vec{a}^{n}_{A} + \vec{a}^{\tau}_{BA} + \vec{a}^{n}_{BA}$. Направления векторов ускорений показаны на рис. 2.27.

Модули ускорений:

$$a^{n}_{A} = \omega^{2}_{OL} \cdot OA = 0{,}27 \text{ см/с}^2;\ a^{n}_{BA} = \omega^{2}_{AB} \cdot AB = 0{,}13 \text{ см/с}^2;$$

$$a^{\tau}_{A} = \varepsilon_{OL} \cdot OA = 0{,}2 \text{ см/с}^2.$$

Ускорение $a^{\tau}_{BA} = \varepsilon_{AB} \cdot AB$ остаётся неизвестной величиной, так как угловое ускорение ε_{AB} звена AB неизвестно.

Спроектируем векторное равенство ускорения точки B на оси x, y, где ось x проходит вдоль линии звена AB, ось y – перпендикулярна ей (рис. 2.28). Получим равенства:

$$a_B \cdot \cos 30^\circ = a^{\tau}_{A} + a^{n}_{BA};\ \ a_B \cdot \cos 60^\circ = -a^{n}_{A} + a^{\tau}_{BA}.$$

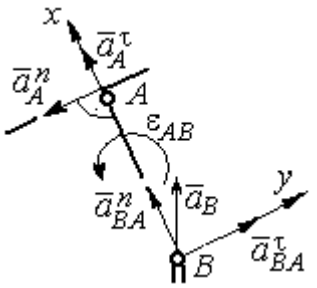

Рис. 2.28. Вычисление проекций векторов ускорений

Решая систему уравнений, находим модуль ускорения точки B: $a_B = 0{,}38$ см/с^2 и величину касательного ускорения: $a^{\tau}_{BA} = 0{,}46$ см/с^2. Угловое ускорение стержня AB $\varepsilon_{AB} = \dfrac{a^{\tau}_{BA}}{AB} = 1{,}15$ рад/с^2. Направление углового ускорения ε_{AB} звена AB определяется направлением вектора $\vec{a}^{\tau}_{BA}$ касательного ускорения точки B при вращении звена вокруг полюса A (см. рис. 2.28).

Ускорение поршня D равно ускорению точки B: $a_D = a_B = 0{,}38$ см/с^2.

Задача 34. Колесо 1 радиуса $r_1 = 0{,}6$ м катится без скольжения по прямолинейному участку пути и приводит в движение шатун 2, соединённый шарнирно с колесом в точке B на его ободе. На другом конце шатуна в точке C к нему присоединён ползун, перемещающийся горизонтально (рис. 2.29).

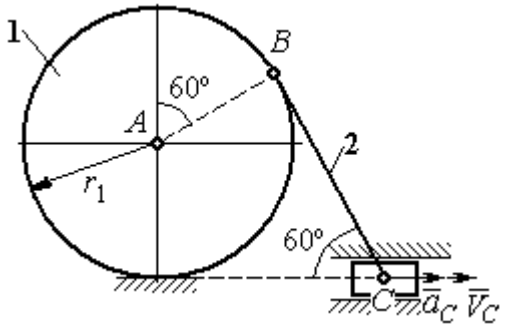

Рис. 2.29. Механизм, связывающий качение колеса с поступательным движением ползуна

В положении механизма, показанном на рис. 2.29, найти ускорение центра A колеса 1, его угловое ускорение, а также угловое ускорение шатуна 2, если заданы скорость и ускорение ползуна C: $V_C = 9$ м/с; $a_C = 4$ м/с^2.

Решение

При качении диска 1 по неподвижной поверхности точка P_1 касания его с поверхностью является мгновенным центром скоростей диска. Вектор скорости $\vec{V}_B$ перпендикулярен линии P_1B. Восстановим перпендикуляры к скоростям $\vec{V}_B$ и $\vec{V}_C$. Их пересечение в точке P_2 определяет положение мгновенного центра скоростей шатуна 2 (рис. 2.30).

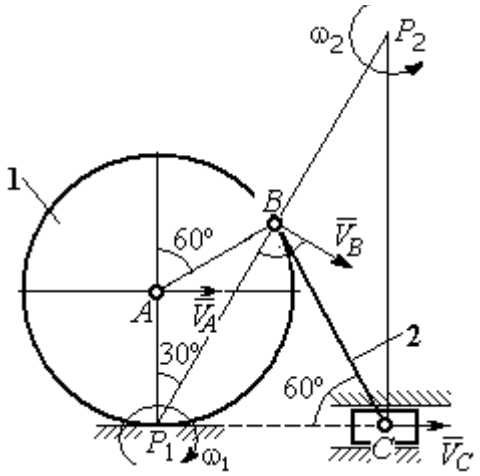

Рис. 2.30. Расчётная схема механизма для определения скоростей точек

Вычислим необходимые расстояния.

Расстояние P_1B (см. рис. 2.30) найдём из треугольника P_1AB по теореме косинусов: $P_1B = r_1\sqrt{3} = 1{,}04$ м. Из построения мгновенных центров скоростей P_1 и P_2 следует: $P_1B = BP_2 = BC$. Расстояние P_2C определяется из треугольника P_1P_2C: $P_2C = P_1P_2 \cdot \cos 30^\circ = 1{,}8$ м.

Угловая скорость шатуна 2 $\omega_2 = \dfrac{V_C}{P_2C}$ = 5рад/с. Направление угловой скорости ω_2 определяется направлением скорости $\vec{V}_C$.

Скорость точки *B* найдём по формуле $V_B = \omega_2 \cdot P_2B$ = 5,2 м/с.

Угловая скорость диска 1 $\omega_1 = \dfrac{V_B}{P_1B}$ = 5 рад/с. Скорость центра колеса 1 $V_A = \omega_1 \cdot P_1A$ = 3 м/с.

Найдём ускорение точки *A*.

Примем точку *B* за полюс и выразим ускорение точки *A* через полюс *B*: $\vec{a}_A = \vec{a}_B + \vec{a}^{\,\tau}_{AB} + \vec{a}^{\,n}_{AB}$, где $\vec{a}_B$ – ускорение полюса *B*; $\vec{a}^{\,\tau}_{AB}$, $\vec{a}^{\,n}_{AB}$ – касательная и нормальная составляющие ускорения точки *A* при вращении диска 1 вокруг полюса *B* (рис. 2.31). Направления ускорения точки $\vec{a}_A$ и касательной составляющей ускорения $\vec{a}^{\,\tau}_{AB}$ точки *A* выбраны в предположении ускоренного движения диска.

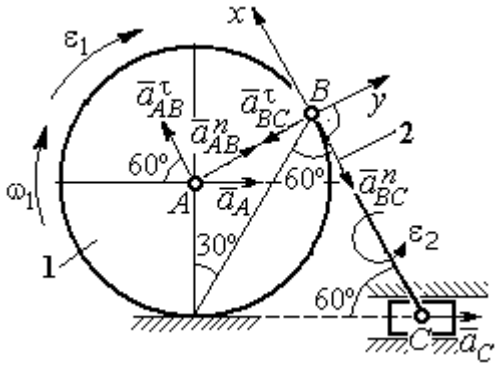

Рис. 2.31. Расчётная схема механизма для определения ускорений точек

Ускорение полюса *B* выразим через полюс *C*: $\vec{a}_B = \vec{a}_C + \vec{a}^{\,\tau}_{BC} + \vec{a}^{\,n}_{BC}$, где $\vec{a}_C$ – ускорение полюса *C*; $\vec{a}^{\,\tau}_{BC}$, $\vec{a}^{\,n}_{BC}$ – касательная и нормальная составляющие ускорения точки *B* при вращении шатуна 2 вокруг полюса *C*. Направление касательной составляющей ускорения $\vec{a}^{\,\tau}_{BC}$ точки *B* выбрано в направлении вращения шатуна 2 (см. рис. 2.30) исходя из предположения его ускоренного движения. В результате ускорение точки *A* выражается векторной суммой:

$$\vec{a}_A = \vec{a}^{\,\tau}_{AB} + \vec{a}^{\,n}_{AB} + \vec{a}^{\,\tau}_{BC} + \vec{a}^{\,n}_{BC} + \vec{a}_C.$$

Направления векторов ускорений показаны на рис. 2.31.

Заметим, что в любой момент времени движения колеса 1 расстояние от точки A до мгновенного центра скоростей колеса P_1 остаётся постоянным, равным радиусу колеса. Дифференцируем выражение $V_A = \omega_1 \cdot P_1A = \omega_1 \cdot r_1$. Получим $\frac{dV_A}{dt} = \frac{d\omega_1}{dt} r_1 = \varepsilon_1 \cdot r_1$, откуда с учётом $\frac{dV_A}{dt} = a_A$ (прямолинейное движение точки A) угловое ускорение диска 1 $\varepsilon_1 = \frac{a_A}{r_1}$. В результате, касательное ускорение a^{τ}_{AB} точки A при вращении диска 1 вокруг полюса B $a^{\tau}_{AB} = \varepsilon_1 \cdot AB = a_A$.

Найдём модули векторов ускорений:

$$a^n_{AB} = \omega_1^2 \cdot AB = 15 \text{ м/с}^2;\ a^n_{BC} = \omega_2^2 \cdot BC = 26 \text{ м/с}^2.$$

Ускорение $a^{\tau}_{BC} = \varepsilon_2 \cdot BC$ остаётся неизвестным. Применить здесь способ дифференцирования выражения $V_C = \omega_2 \cdot P_2C$ для определения углового ускорения ε_2 невозможно, так как расстояние P_2C от мгновенного центра скоростей P_2 шатуна 2 до точки C меняется во время движения механизма неизвестным образом.

Спроектируем векторное равенство ускорения точки A на оси x, y, выбранные, как показано на рис. 2.31. Получим систему уравнений:

$$\text{проекция на ось } x\text{: } -a_A\cos60^\circ = a^{\tau}_{AB} - a^n_{BC} - a_C\cos60^\circ;$$

$$\text{проекция на ось } y\text{: } a_A\cos30^\circ = a^n_{AB} - a^{\tau}_{BC} + a_C\cos30^\circ.$$

Из первого уравнения с учётом того, что $a^{\tau}_{AB} = a_A$, найдём ускорение точки A: a_A = 18,67 м/с^2. Положительное значение ускорения точки A означает, что вектор $\vec{a}_A$ направлен так, как показано на рис. 2.31, – в сторону направления вектора скорости $\vec{V}_A$. Из этого следует, что диск 1 движется ускоренно и угловое ускорение направлено в сторону его угловой скорости.

Из второго уравнения получим: $a_{BC}^{\tau} = 2{,}29$ м/с^2. Угловое ускорение шатуна 2: $\varepsilon_2 = \dfrac{\left|a_{BC}^{\tau}\right|}{BC} = 2{,}2$ рад/с^2. Из того, что касательное ускорение a_{BC}^{τ} положительно, следует, что направление вектора $\vec{a}_{BC}^{\tau}$ совпадает с направлением, указанным на рис. 2.31. Это, в свою очередь, означает, что в данном положении механизма угловое ускорение шатуна 2 направлено так, как показано на рис. 2.31, – по направлению его угловой скорости, то есть шатун 2 вращается ускоренно.

Задача 35. По неподвижной шестерне 1 радиуса r_1 обкатывается шестерня 2 радиуса r_2, насаженная в центре на кривошип OA (рис. 2.32). Кривошип OA вращается вокруг оси O с угловой скоростью ω_{OA} и угловым ускорением ε_{OA}. На ободе шестерни 2 в точке B шарнирно прикреплен стержень BC, соединенный другим концом с центром C диска 3, катящегося без скольжения вдоль горизонтальной прямой. Радиус диска 3 равен радиусу шестерни 2: $r_3 = r_2$. Для положения механизма, изображенного на рис. 2.32, определить ускорение точки D и угловое ускорение стержня BC, если $r_1 = 0{,}2$ м, $r_2 = 0{,}4$ м, $\omega_{OA} = 4$ рад/с, $\varepsilon_{OA} = 2$ рад/с^2. Длина стержня $BC = 1$ м.

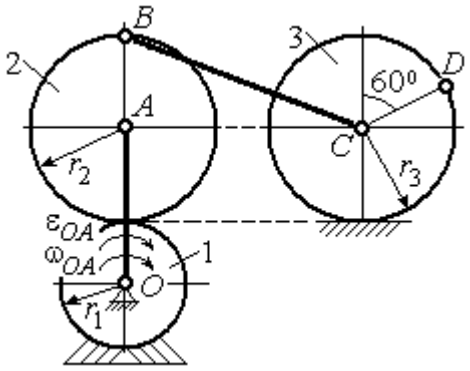

Рис. 2.32. Схема движения плоского механизма

Решение

Найдём угловые скорости звеньев механизма.

Рассмотрим вращательное движение кривошипа OA. Скорость его точки A: $V_A = \omega_{OA} \cdot OA = 2{,}4$ м/с. Вектор скорости $\vec{V}_A$ направлен перпендикулярно кривошипу OA в сторону его вращения (рис. 2.33).

При качении подвижной шестерни 2 по неподвижной 1, точка их соприкосновения P_2 является мгновенным центром скоростей шестерни 2. Угловая скорость шестерни 2: $\omega_2 = \dfrac{V_A}{AP_2} =$ 6 рад/с. Скорость точки B шестерни 2: $V_B = \omega_2 \cdot BP_2 =$ 4,8 м/с.

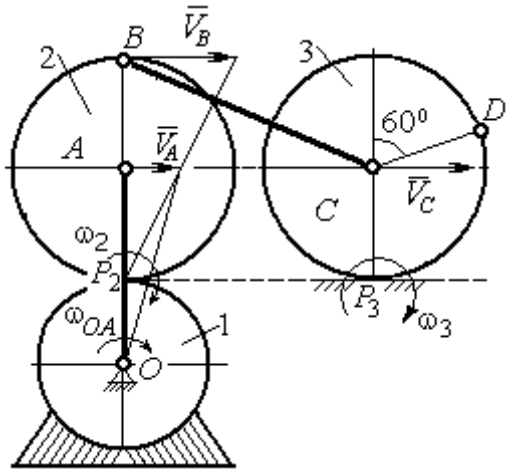

Рис. 2.33. Расчетная схема для определения угловых скоростей звеньев механизма

Для определения угловой скорости стержня BC заметим, что скорости двух точек стержня $\vec{V}_B$ и $\vec{V}_C$ параллельны, но точки B и C не лежат на общем перпендикуляре к скоростям. В этом случае мгновенный центр скоростей стержня BC отсутствует (или бесконечно удалён), угловая скорость стержня равна нулю и стержень совершает мгновенное поступательное движение. При таком движении мгновенные скорости всех точек стержня BC одинаковы по величине и направлению. Таким образом, $\omega_{BC} = 0$; $V_C = V_B =$ 4,8 м/с.

При качении диска 3 по неподвижной поверхности без проскальзывания точка P_3 касания диска с поверхностью является его мгновенным центром скоростей. Угловая скорость диска 3: $\omega_3 = \dfrac{V_C}{CP_3} =$ 12 рад/с. Направление угловой скорости ω_3 определяется направлением вектора $\vec{V}_C$.

Найдём ускорения точек и угловые ускорения звеньев механизма.

Выразим ускорение $\vec{a}_C$ точки C, направленное вдоль линии движения центра колеса 3, через полюс B. Ускорение представляется векторной суммой: $\vec{a}_C = \vec{a}_B + \vec{a}^{\,n}_{CB} + \vec{a}^{\,\tau}_{CB}$, где $\vec{a}_B$ – вектор ускорения полюса B; $\vec{a}^{\,n}_{CB}$, $\vec{a}^{\,\tau}_{CB}$ – нормальная и касательная составляющие ускорения точки C при вращении

стержня BC вокруг полюса B. Вектор $\vec{a}^{n}_{CB}$ направлен вдоль стержня от точки C к полюсу B, вектор $\vec{a}^{\tau}_{CB}$ перпендикулярен стержню BC. Направление вектора $\vec{a}^{\tau}_{CB}$ выбрано по предполагаемому угловому ускорению стержня BC, показанному на рис. 2.34 дуговой стрелкой ε_{CB}.

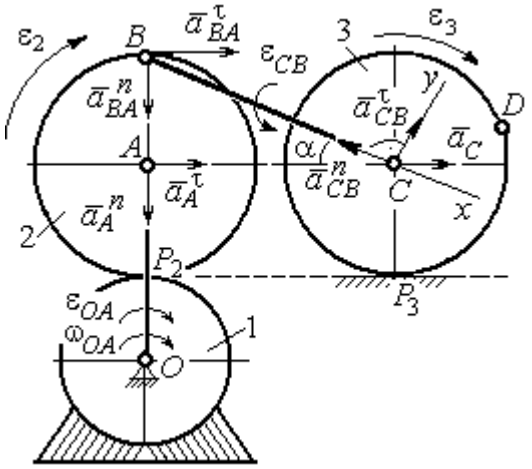

Рис. 2.34. Расчетная схема для определения ускорений точек механизма и угловых ускорений его звеньев

Рассмотрим плоскопараллельное движение шестерни 2 и выразим ускорение точки B через полюс A в виде векторного равенства: $\vec{a}_B = \vec{a}_A + \vec{a}^{n}_{BA} + \vec{a}^{\tau}_{BA}$, где $\vec{a}_A$ – ускорение полюса A; $\vec{a}^{n}_{BA}$, $\vec{a}^{\tau}_{BA}$ – нормальная и касательная составляющие ускорения точки B при вращении шестерни 2 вокруг полюса A. Вектор $\vec{a}^{n}_{BA}$ направлен вдоль радиуса шестерни от точки B к полюсу A, вектор $\vec{a}^{\tau}_{BA}$ перпендикулярен линии BA. Направление вектора $\vec{a}^{\tau}_{BA}$ соответствует ускоренному вращению шестерни 2.

Рассмотрим вращение кривошипа OA. Вектор ускорения точки A кривошипа при вращении его вокруг неподвижной оси O представляется в виде суммы: $\vec{a}_A = \vec{a}^{n}_{A} + \vec{a}^{\tau}_{A}$, где $\vec{a}^{n}_{A}$ и $\vec{a}^{\tau}_{A}$ – вектора нормальной и касательной составляющих ускорения точки A. Вектор $\vec{a}^{n}_{A}$ направлен вдоль кривошипа по направлению к оси вращения, вектор $\vec{a}^{\tau}_{A}$ перпендикулярен кривошипу и направлен в сторону углового ускорения ε_{OA} вращения кривошипа.

В результате для определения ускорения точки C имеем векторное равенство:

$$\vec{a}_C = \vec{a}^{n}_{A} + \vec{a}^{\tau}_{A} + \vec{a}^{n}_{BA} + \vec{a}^{\tau}_{BA} + \vec{a}^{n}_{CB} + \vec{a}^{\tau}_{CB}.$$

Направления всех векторов ускорений показаны на рис. 2.34.

Вычислим модули векторов, составляющих векторную сумму:

$$a_A^n = \omega_{OA}^2 \cdot OA = 9{,}6 \text{ м/с}^2; \quad a_A^\tau = \varepsilon_{OA} \cdot OA = 1{,}2 \text{ м/с}^2;$$

$$a_{BA}^n = \omega_2^2 \cdot BA = 14{,}4 \text{ м/с}^2; \quad a_{CB}^n = \omega_{BC}^2 \cdot BC = 0.$$

Заметим, что во время движения шестерни 2 расстояние AP_2 остается постоянным, равным r_2. Дифференцируя равенство $V_A = \omega_2 \cdot AP_2 = \omega_2 r_2$, получим: $\frac{dV_A}{dt} = \frac{d\omega_2}{dt} r_2$. При криволинейном движении точки A производная от скорости равна касательному ускорению: $\frac{dV_A}{dt} = a_A^\tau$. С учётом, что $\frac{d\omega_2}{dt} = \varepsilon_2$, получим: $a_A^\tau = \varepsilon_2 r_2$, откуда $\varepsilon_2 = \frac{a_A^\tau}{r_2} = 3$ рад/с^2 и $a_{BA}^\tau = \varepsilon_2 \cdot BA = 1{,}2$ м/с^2.

Выберем оси Cx, Cy, как показано на рис. 2.34, – вдоль отрезка BC и перпендикулярно ему и спроектируем на них векторное равенство ускорения точки C. Получим систему уравнений:

$$a_C \cos\alpha = a_A^n \sin\alpha + a_A^\tau \cos\alpha + a_{BA}^n \sin\alpha + a_{BA}^\tau \cos\alpha - a_{CB}^n;$$

$$a_C \sin\alpha = -a_A^n \cos\alpha + a_A^\tau \sin\alpha - a_{BA}^n \cos\alpha + a_{BA}^\tau \sin\alpha + a_{CB}^\tau,$$

где α – угол между стержнем BC и линией центров AC, $\sin\alpha = \frac{AB}{BC} = 0{,}4$; $\cos\alpha = 0{,}92$.

Находим из первого уравнения ускорение точки C: $a_C = 12{,}83$ м/с^2, из второго – касательное ускорение точки C при вращении стержня BC вокруг полюса B: $a_{CB}^\tau = 33{,}95$ м/с^2. Величина углового ускорения стержня BC: $\varepsilon_{CB} = \frac{\left|a_{CB}^\tau\right|}{BC} = 33{,}95$ рад/с^2. Положительное значение a_{CB}^τ означает, что вектор касательного ускорения $\vec{a}_{CB}^\tau$ направлен так, как показано на рис. 2.34. Тогда и

направление углового ускорения ε_{CB} стержня BC совпадает с направлением, показанным дуговой стрелкой на рис. 2.34.

При качении диска 3 точка C движется по прямой и расстояние CP_3 остается постоянным, равным радиусу диска 3. В этом случае равенство $V_C = \omega_3 \cdot CP_3 = \omega_3 r_3$ можно продифференцировать по времени. Получим: $\frac{dV_C}{dt} = \frac{d\omega_3}{dt} r_3$. Так как движение точки C является прямолинейным, производная от скорости точки C равна ускорению этой точки: $\frac{dV_C}{dt} = a_C$. Тогда с учётом $\frac{d\omega_3}{dt} = \varepsilon_3$ имеем равенство $a_C = \varepsilon_3 r_3$. Угловое ускорение диска 3: $\varepsilon_3 = \frac{a_C}{r_3} = 32{,}07$ рад/с^2.

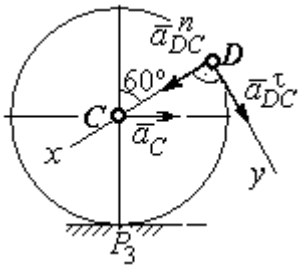

Рис.2.35. Расчетная схема для определения ускорения точки D

Выразим ускорение точки D через полюс C, ускорение которого известно и по величине, и по направлению: $\vec{a}_D = \vec{a}_C + \vec{a}^n_{DC} + \vec{a}^\tau_{DC}$, где $\vec{a}_C$ – ускорение точки C; $\vec{a}^n_{DC}$, $\vec{a}^\tau_{DC}$ – нормальное и касательное составляющие ускорения точки D при вращении диска 3 вокруг полюса C. Модули ускорений

$$a_C = 12{,}83 \text{ м/с}^2;\ a^n_{DC} = \omega_3^2 DC = 57{,}6 \text{ м/с}^2;\ a^\tau_{DC} = \varepsilon_3 DC = 12{,}83 \text{ м/с}^2.$$

Проведём оси Dx и Dy, как показано на рис. 2.34, и спроектируем векторное равенство ускорения точки D на оси. Получим систему уравнений:

$$a_{Dx} = -a_C \cos 30^\circ + a^n_{DC};\quad a_{Dy} = a_C \cos 60^\circ + a^\tau_{DC}.$$

Подставляя в уравнения проекций значения модулей ускорений, найдём: $a_{Dx} = 46{,}49$ м/с^2; $a_{Dy} = 19{,}25$ м/с^2.

Величина ускорения точки D: $a_D = \sqrt{a^2_{Dx} + a^2_{Dy}} = 50{,}32$ м/с^2.

Заметим, что для определения ускорения точки D невозможно было сразу использовать приём с последовательным выражением ускорения точки D через

ускорения полюсов C, B и A, так как в полученной в результате проекций системе двух уравнений будет три неизвестных величины - a_{Dx}, a_{Dy} и величина ускорения a_{CB}^{τ}.

Задача 36. Механизм качалки (рис. 2.36) включает в себя кривошип OA, вращающийся вокруг неподвижной оси O, шестерню 1 радиуса r_1, насаженную на кривошип в точке A и обкатывающуюся по неподвижной цилиндрической поверхности, и шатун BC, присоединённый одним концом в точке B к шестерне, а другим – в точке C к коромыслу CO_1. В положении, указанном на рис. 2.36, определить угловую скорость и угловое ускорение коромысла CO_1, если ω_{OA} = 2 рад/с; ε_{OA} = 4 рад/с^2; OA = 0,8 м; r_1 = 0,4 м; AB = 0,2 м; BC = 0,6 м. Для этого же положения определить ускорение точки C.

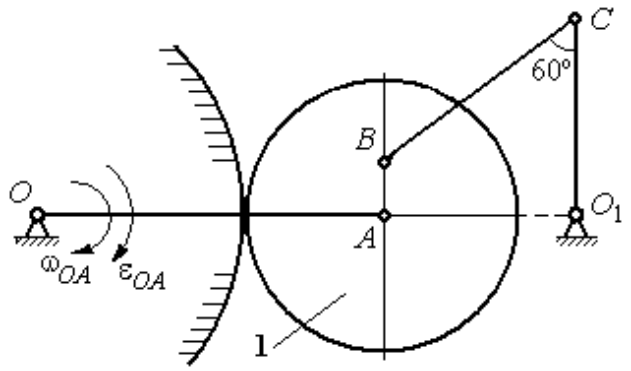

Рис. 2.36. Механизм качалки

Решение

Найдём угловые скорости звеньев механизма.

Скорость точки A кривошипа $V_A = \omega_{OA} \cdot OA$ = 1,6 м/с. Вращаясь, кривошип передаёт движение шестерне 1, которая катится по неподвижной поверхности. Точка касания P_1 шестерни с неподвижной поверхностью является мгновенным центром скоростей шестерни. Тогда её угловая скорость $\omega_1 = \dfrac{V_A}{AP_1}$ = 4 рад/с. Направление угловой скорости показано на рис. 2.37 дуговой стрелкой ω_1.

Расстояние от мгновенного центра скоростей шестерни до её точки B P_1B = 0,45 м. Скорость точки B: $V_B = \omega_1 \cdot P_1B$ = 1,8 м/с. Вектор скорости $\vec{V}_B$ перпендикулярен линии P_1B и направлен в сторону вращения шестерни.

При вращении коромысла CO_1 вокруг неподвижной оси O_1 вектор скорости $\vec{V}_C$ перпендикулярен коромыслу. Точка P_2, лежащая на пересечении перпендикуляров, восстановленных к векторам $\vec{V}_B$ и $\vec{V}_C$ – скоростей точек B и C, является мгновенным центром скоростей шатуна BC (рис. 2.37). Расстояние $BK = BC\cos 30^\circ = 0{,}52$ м; $\cos\alpha = \dfrac{AP_1}{BP_1} = 0{,}89$; $P_2B = \dfrac{BK}{\cos\alpha} = 0{,}58$ м. Угловая скорость шатуна $\omega_{BC} = \dfrac{V_B}{BP_2} = 3{,}1$ рад/с. Направление угловой скорости шатуна показано на рис. 2.37 дуговой стрелкой ω_{BC}.

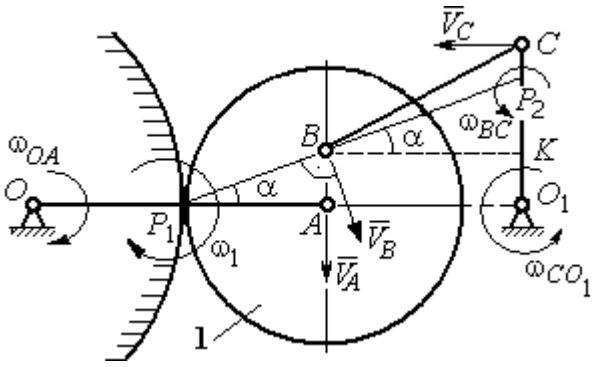

Рис. 2.37. Расчётная схема для определения угловых скоростей звеньев механизма

Расстояние $P_2C = BC \cdot \sin 30^\circ - P_2B \cdot \sin\alpha = 0{,}04$ м. Скорость точки C шатуна BC: $V_C = \omega_{BC} \cdot P_2C = 0{,}12$ м/с. Длина коромысла $CO_1 = CK + KO_1 = 0{,}5$ м, угловая скорость коромысла $\omega_{CO_1} = \dfrac{V_C}{CO_1} = 0{,}24$ рад/с.

Найдём ускорения звеньев механизма.

Считая, что точка C принадлежит шатуну BC, выразим ускорение точки C через полюс B: $\vec{a}_C = \vec{a}_B + \vec{a}^{\,n}_{CB} + \vec{a}^{\,\tau}_{CB}$, где $\vec{a}_B$ – ускорение полюса B; $\vec{a}^{\,n}_{CB}$, $\vec{a}^{\,\tau}_{CB}$ – нормальная и касательная составляющие вектора ускорения точки C при вращении шатуна вокруг полюса B.

Полагая, что точка B принадлежит шестерне 1, выразим её ускорение через полюс A: $\vec{a}_B = \vec{a}_A + \vec{a}^{\,n}_{BA} + \vec{a}^{\,\tau}_{BA}$, где $\vec{a}_A$ – ускорение точки A шестерни; $\vec{a}^{\,n}_{BA}$, $\vec{a}^{\,\tau}_{BA}$ – нормальная и касательная составляющие вектора ускорения точки B при вращении шестерни вокруг полюса A.

Поскольку точка A принадлежит и кривошипу OA, а точка C – коромыслу CO_1, вращающихся вокруг своих неподвижных осей, вектора ускорений этих точек можно представить в виде сумм векторов:

$$\vec{a}_A = \vec{a}_A^{\,n} + \vec{a}_A^{\,\tau},\ \vec{a}_C = \vec{a}_C^{\,n} + \vec{a}_C^{\,\tau},$$

где $\vec{a}_A^{\,n}$, $\vec{a}_A^{\,\tau}$ – нормальная и касательная составляющие вектора ускорения точки A при вращении кривошипа вокруг оси O; $\vec{a}_C^{\,n}$, $\vec{a}_C^{\,\tau}$ – нормальная и касательная составляющие вектора ускорения точки C при вращении коромысла вокруг оси O_1.

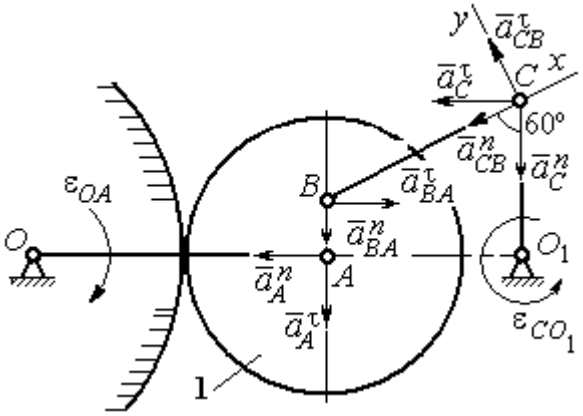

Рис. 2.38. Расчётная схема для определения ускорений точек механизма

В результате подстановок получим полное векторное равенство, связывающее ускорения точек механизма:

$$\vec{a}_C^{\,n} + \vec{a}_C^{\,\tau} = \vec{a}_{CB}^{\,n} + \vec{a}_{CB}^{\,\tau} + \vec{a}_{BA}^{\,n} + \vec{a}_{BA}^{\,\tau} + \vec{a}_A^{\,n} + \vec{a}_A^{\,\tau}.$$

Направления векторов ускорений показаны на рис. 2.38.

Модули векторов ускорений:

$$a_C^n = \omega_{CO_1}^2 \cdot CO_1 = 0{,}03 \text{ м/с}^2;\ \ a_{CB}^n = \omega_{CB}^2 \cdot CB = 5{,}77 \text{ м/с}^2,$$

$$a_A^n = \omega_{OA}^2 \cdot OA = 3{,}2 \text{ м/с}^2;\ a_A^\tau = \varepsilon_{OA} \cdot OA = 3{,}2 \text{ м/с}^2,$$

$$a_{BA}^n = \omega_1^2 \cdot BA = 3{,}2 \text{ м/с}^2;\ \ a_{BA}^\tau = \varepsilon_1 \cdot BA.$$

Для определения ε_1 углового ускорения шестерни 1 продифференцируем равенство $V_A = \omega_1 \cdot AP_1 = \omega_1 r_1$. Получим: $a_A^\tau = \varepsilon_1 r_1$, откуда $\varepsilon_1 = \dfrac{a_A^\tau}{r_1} = 8$ рад/с^2.

Тогда $a_{BA}^\tau = 1{,}6$ м/с^2.

Неизвестными в векторном равенстве ускорений остаются модули векторов $\vec{a}^{\tau}_{CB}$ и $\vec{a}^{\tau}_{C}$. Выберем ось x вдоль шатуна BC, как показано на рис. 2.38, и спроектируем на неё полное векторное равенство.

Получим уравнение:

$$-a^{n}_{C}\cos 60^{\circ} - \vec{a}^{\tau}_{C}\cos 30^{\circ} = -a^{n}_{CB} - a^{n}_{BA}\cos 60^{\circ} + a^{\tau}_{BA}\cos 30^{\circ} - a^{n}_{A}\cos 30^{\circ} - a^{\tau}_{A}\cos 60^{\circ},$$

откуда найдём ускорение a^{τ}_{C} = 11,94 м/с^2. Угловое ускорение качалки

$$\varepsilon_{CO_1} = \frac{\left|a^{\tau}_{C}\right|}{CO_1} = 23{,}88 \text{ рад/с}^2.$$

Положительное значение касательного ускорения a^{τ}_{C} свидетельствует о том, что направление вектора ускорения $\vec{a}^{\tau}_{C}$ совпадает с направлением, показанным на рис. 2.38. В эту же сторону направлена и скорость $\vec{V}_C$ точки C (см. рис. 2.37). Следовательно, в данном положении движение качалки ускоренное и угловое ускорение направлено в сторону угловой скорости.

Упражнения

Упражнения 2.9

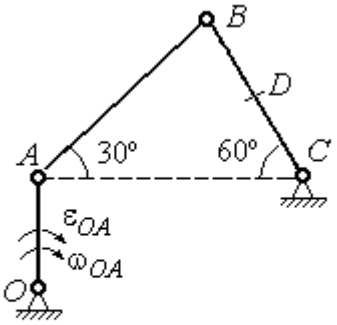

$OA = 4$ см, $BD = DC = 4$ см,
$\omega_{OA} = 3$ рад/с, $\varepsilon_{OA} = 2$ рад/с^2.
Найти ускорение точки D

Упражнения 2.10

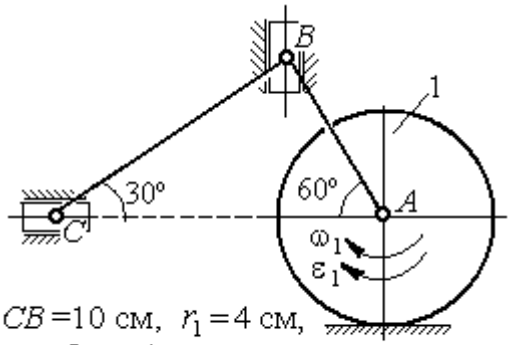

$CB = 10$ см, $r_1 = 4$ см,
$\omega_1 = 3$ рад/с, $\varepsilon_1 = 2$ рад/с^2.
Найти ускорение точки C

Рис. 2.39. Задания для самостоятельного решения. Упражнения 2.9, 2.10

3. СЛОЖНОЕ ДВИЖЕНИЕ ТОЧКИ

3.1. Основные понятия и определения сложного движения точки

Рассматривается подвижное твердое тело и точка, перемещающаяся относительно тела.

Неподвижная система координат, относительно которой определяются движения точки и тела, называется **основной**. Связанная с телом и движущаяся вместе с ним система координат называется **подвижной.**

Движение точки относительно подвижной системы координат (фактически движение точки относительно тела) называется **относительным**. **Переносным** движением называют движение, которое совершает точка вместе с подвижной системой координат (фактически вместе с телом). Движение точки относительно основной (неподвижной) системы координат называется **абсолютным.**

Скорость точки относительно подвижной системы координат называют **относительной скоростью**, ускорение – **относительным ускорением**.

Переносной скоростью точки и **переносным ускорением** называют скорость и ускорение той точки тела, с которой в данный момент совпадает движущаяся точка.

Скорость и ускорение точки относительно основной системы называют **абсолютной скоростью и абсолютным ускорением.**

При вычислении абсолютной скорости используется теорема о сложении скоростей: **скорость абсолютного движения точки равна векторной сумме переносной и относительной скоростей:** $\vec{V} = \vec{V}_e + \vec{V}_r$, где $\vec{V}$, $\vec{V}_e$, $\vec{V}_r$ – вектора абсолютной, переносной и относительной скоростей точки.

При вычислении абсолютного ускорения используется теорема Кориолиса о сложении ускорений: **абсолютное ускорение точки равно векторной сумме трех ускорений – относительного, переносного и ускорения Кориолиса:** $\vec{a} = \vec{a}_e + \vec{a}_r + \vec{a}_к$, где $\vec{a}$ – вектор абсолютного ускорения точки; $\vec{a}_e, \vec{a}_r$ –

вектора соответственно переносного и относительного ускорений точки; $\vec{a}_{\text{к}}$ – вектор ускорения Кориолиса.

Вектор ускорения Кориолиса определяется векторным произведением: $\vec{a}_{\text{к}} = 2(\vec{\omega}_e \times \vec{V}_r)$, где $\vec{\omega}_e$ – вектор угловой скорости переносного движения; $\vec{V}_r$ – вектор относительной скорости точки. Модуль ускорения Кориолиса: $|\vec{a}_{\text{к}}| = 2|\vec{\omega}_e| \cdot |\vec{V}_r| \sin\alpha$, где α – угол между вектором угловой скорости переносного движения $\vec{\omega}_e$ и вектором относительной скорости точки $\vec{V}_r$ (рис. 3.1).

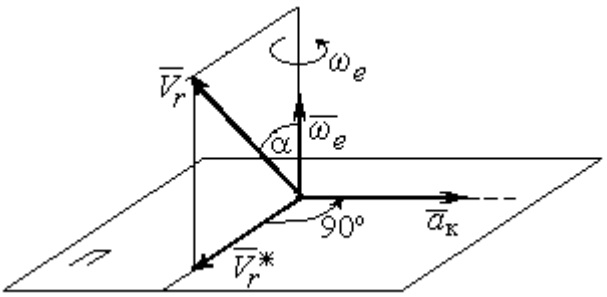

Рис. 3.1. Определение ускорения Кориолиса по правилу Жуковского

На рис. 3.1 показан способ определения вектора ускорения Кориолиса по правилу Н. Е. Жуковского. Правило состоит в следующем. Построим плоскость *П*, перпендикулярную вектору угловой скорости $\vec{\omega}_e$, и спроектируем вектор относительной скорости $\vec{V}_r$ на эту плоскость. Проекцию обозначим $\vec{V}_r^*$ (см. рис. 3.1). Чтобы получить направление ускорения Кориолиса, следует вектор проекции относительной скорости $\vec{V}_r^*$ повернуть на 90° в плоскости *П* вокруг оси переносного вращения в направлении этого вращения.

Если сложное движение точки происходит в плоскости, перпендикулярной оси переносного вращения, направление ускорения Кориолиса можно получить простым поворотом вектора относительной скорости на угол 90° вокруг оси переносного вращения в направлении этого вращения. При этом модуль ускорения Кориолиса $a_{\text{к}} = 2|\omega_e| \cdot |V_r| \sin 90^\circ = 2\omega_e V_r$.

Примеры решения задач на сложное движение точки

Задача 37. Компрессор с криволинейными каналами (рис. 3.2) вращается с постоянной угловой скоростью $\omega = 10$ рад/с вокруг оси *O*, перпендикулярной плоскости рисунка. Воздух перемещается по каналу *AB* с постоянной относительной скоростью $V_r = 4$ м/с. Найти ускорение частицы воздуха в начале канала в точке *A* и проекции этого ускорения на оси неподвижной системы координат *xOy*, если радиус $OA = 0{,}5$ м, радиус кривизны канала в точке *A* $\rho = 0{,}8$ м, угол между нормалью *n* к кривой *AB* в точке *A* и радиусом *OA* $\alpha = 30^\circ$.

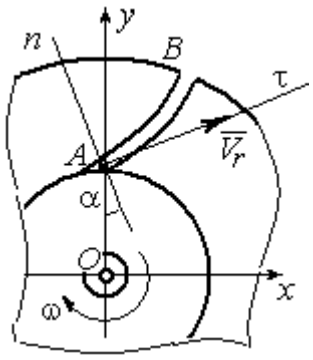

Рис.3.2. Движение воздуха по каналу компрессора

Решение

Переносным движением для частицы воздуха будет вращательное движение компрессора, а скорость точки *A* компрессора, где по условию находится частица воздуха, будет её переносной скоростью: $V_e = \omega \cdot OA = 5$ м/с. Вектор $\vec{V}_e$ переносной скорости частицы перпендикулярен радиусу *OA* и направлен в сторону угловой скорости вращения компрессора (рис. 3.3).

Вектор $\vec{V}_r$ относительной скорости частицы воздуха направлен вдоль касательной к кривой *AB* (стенки канала) в точке *A*.

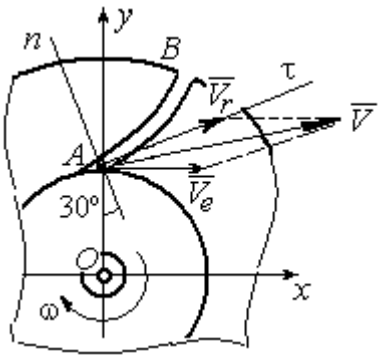

Рис. 3.3. Построение вектора абсолютной скорости частицы

Вектор абсолютной скорости частицы воздуха равен геометрической сумме векторов относительной и переносной скоростей: $\vec{V} = \vec{V}_r + \vec{V}_e$ (см. рис. 3.3). Спроектируем это векторное равенство на оси *x*, *y*. Получим систему уравнений:

$$V_x = V_e + V_r \cos 30^\circ = 8{,}46 \text{ м/с}; \; V_y = V_r \cos 60^\circ = 2 \text{ м/с}.$$

Модуль абсолютной скорости $V = \sqrt{V_x^2 + V_y^2} = 8{,}69$ м/с.

Найдём ускорение частицы воздуха.

Абсолютное ускорение частицы определяется по теореме сложения ускорений:

$$\vec{a} = \vec{a}_r + \vec{a}_e + \vec{a}_{\text{к}}.$$

В относительном движении частица движется между стенками канала по криволинейной траектории, и её ускорение $\vec{a}_r$ представляется суммой: $\vec{a}_r = \vec{a}_r^{\,n} + \vec{a}_r^{\,\tau}$, где $\vec{a}_r^{\,n}$, $\vec{a}_r^{\,\tau}$ – вектора нормальной и касательной составляющих относительного ускорения частицы.

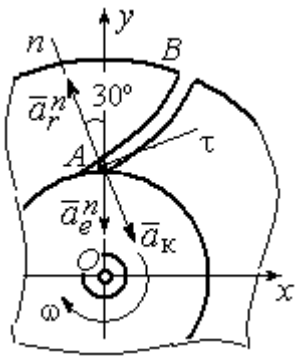

Рис. 3.4. Составляющие ускорения частицы в сложном движении

Переносное ускорение частицы $\vec{a}_e$ есть ускорение точки *A* вращающегося компрессора, которое выражается суммой $\vec{a}_e = \vec{a}_e^{\,n} + \vec{a}_e^{\,\tau}$, где $\vec{a}_e^{\,n}$, $\vec{a}_e^{\,\tau}$ – вектора нормальной и касательной составляющих переносного ускорения частицы.

В результате абсолютное ускорение частицы воздуха в точке А выражается векторной суммой:

$$\vec{a} = \vec{a}_r^{\,n} + \vec{a}_r^{\,\tau} + \vec{a}_e^{\,n} + \vec{a}_e^{\,\tau} + \vec{a}_{\text{к}}.$$

Вычислим модули ускорений:

$$a_r^{\tau} = \dot{V}_r = 0,\ a_r^n = \frac{V_r^2}{\rho} = 20 \text{ м/с}^2;\ a_e^{\tau} = \varepsilon \cdot OA = \dot{\omega} \cdot OA = 0,$$

$$a_e^n = \omega^2 r = 50 \text{ м/с}^2;\ a_{\text{к}} = 2\omega V_r = 80 \text{ м/с}^2.$$

Направление ускорения Кориолиса определяется простым поворотом вектора относительной скорости на угол 90° вокруг оси переносного вращения в направлении этого вращения. Вектора ускорений показаны на рис. 3.4.

Спроектируем векторное равенство ускорения частицы на оси неподвижной системы координат *xOy*. Получим:

$$a_x = -a_r^n \cos 60^\circ + a_к \cos 60^\circ = 30 \text{ м/с}^2 ;$$

$$a_y = a_r^n \cos 30^\circ - a_e^n - a_к \cos 30^\circ = -101{,}96 \text{ м/с}^2.$$

Модуль ускорения $a = \sqrt{a_x^2 + a_y^2} = 106{,}28$ м/с^2.

Задача 38. При совмещении работы механизмов подъёма груза и поворота крана (рис. 3.5) груз *A* перемещается в горизонтальном и вертикальном направлениях. На участке разгона барабан *B* радиуса $r_1 = 0{,}5$ м, на который навит канат, поддерживающий груз, вращается с постоянным угловым ускорением $\varepsilon_1 = 3$ рад/с^2, а кран разворачивается вокруг оси O_1O_2 с угловым ускорением $\varepsilon_2 = 0{,}5$ рад/с^2.

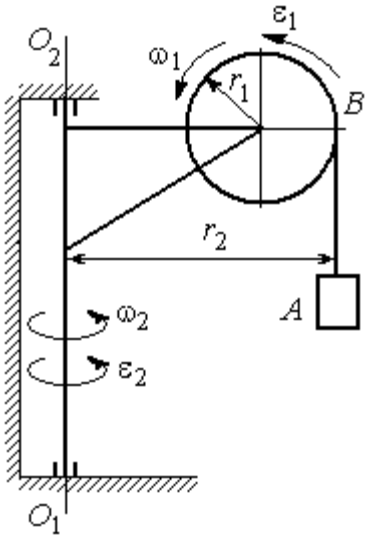

Рис. 3.5. Механизм поворотного крана

Пренебрегая отклонением каната от вертикали, определить скорость и ускорение груза в момент времени $t_1 = 1$ с, если вылет стрелы крана до линии подвеса груза $r_2 = 10$ м.

Решение

Подъём груза *A* на канате является для груза относительным движением, а вращение крана – переносным. Вектор абсолютной скорости груза равен сумме $\vec{V} = \vec{V}_r + \vec{V}_e$, где вектора относительной $\vec{V}_r$ и переносной $\vec{V}_e$ скоростей.

При равноускоренном вращении барабана *B* из состояния покоя его угловая скорость $\omega_1 = \varepsilon_1 t$. В момент времени $t_1 = 1$ с $\omega_1 = 3$ рад/с. Скорость подъёма груза *A* в этот момент $V_r(1) = \omega_1(1) r_1 = 1{,}5$ м/с. Вектор относительной скорости $\vec{V}_r$ направлен вдоль линии движения груза, в сторону его подъёма (рис. 3.6).

Угловая скорость крана при постоянном угловом ускорении $\omega_2 = \varepsilon_2 t$. При $t_1 = 1$ с $\omega_2 = 0{,}5$ рад/с. Переносная скорость груза A равна скорости груза, движущегося вместе со стрелой крана по окружности радиуса r_2: $V_e = \omega_2 r_2 = 5$ м/с. Вектор переносной скорости груза $\vec{V}_e$ направлен по касательной к траектории переносного движения груза в сторону угловой скорости вращения крана (см. рис. 3.6).

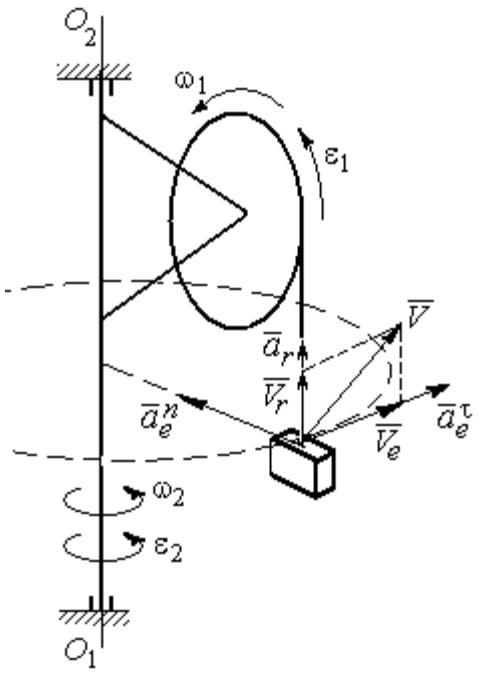

Рис. 3.6. Расчётная схема для определения скорости и ускорения груза на поворотном кране

Так как вектора относительной и переносной скоростей груза взаимно перпендикулярны, модуль абсолютной скорости $V = \sqrt{V_r^2 + V_e^2} = 5{,}22$ м/с.

Найдём абсолютное ускорение груза.

Теорема сложения ускорений имеет вид векторной суммы: $\vec{a} = \vec{a}_r + \vec{a}_e + \vec{a}_\text{к} = \vec{a}_r^{\,n} + \vec{a}_r^{\,\tau} + \vec{a}_e^{\,n} + \vec{a}_e^{\,\tau} + \vec{a}_\text{к}$, где $\vec{a}_r^{\,n}$, $\vec{a}_r^{\,\tau}$, $\vec{a}_e^{\,n}$, $\vec{a}_e^{\,\tau}$, $\vec{a}_\text{к}$ – вектора нормального и касательного ускорений груза в относительном и переносном движениях и ускорение Кориолиса. Найдём модули векторов ускорений.

Нормальное относительное ускорение a_r^n груза, движущегося прямолинейно, равно нулю: $a_r^n = 0$, а касательное a_r^τ равно по величине касательному ускорению точки на поверхности барабана: $a_r^\tau = \varepsilon_1 r_1 = 1{,}5$ м/с^2. Направление вектора $\vec{a}_r^{\,\tau}$ относительного касательного ускорения груза определяется направлением углового ускорения барабана.

Переносные нормальное a_e^n и касательное a_e^τ ускорения груза: $a_e^n = \omega_2^2 r_2$ = 2,5 м/с^2; $a_e^\tau = \varepsilon_2 r_2$ = 5 м/с^2. Вектор касательного ускорения $\vec{a}_e^\tau$ направлен в сторону углового ускорения вращения крана.

Ускорение Кориолиса $a_к$ равно нулю, так как вектор $\vec{V}_r$ параллелен вектору $\vec{\omega}_2$: $a_к = 0$.

Направления векторов ускорений, модули которых отличны от нуля, показаны на рис. 3.6. В результате вектор абсолютного ускорения груза представлен в виде разложения на три взаимно перпендикулярных вектора: $\vec{a} = \vec{a}_e^n + \vec{a}_e^\tau + \vec{a}_r^\tau$, поэтому модуль абсолютного ускорения груза $a = \sqrt{(a_e^n)^2 + (\vec{a}_e^\tau)^2 + (\vec{a}_r)^2}$ = 5,79 м/с^2.

Задача 39. Фигура, состоящая из половины диска и построенного на его диаметре равнобедренного треугольника (рис. 3.7), вращается вокруг оси, перпендикулярной плоскости фигуры и проходящей через вершину A треугольника, по закону $\varphi_e = 5t - 2t^2$ рад. Положительное направление вращения отмечено на схеме дуговой стрелкой φ.

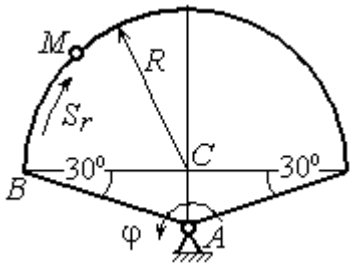

Рис. 3.7. Схема сложного движения точки

По ободу диска из начального положения B движется точка M. Уравнение движения точки: $\overset{\smile}{BM} = S_r = 9\pi t^2$, см.. Положительное направление отсчёта дуги BM показано дуговой стрелкой S_r (см. рис. 3.7). Радиус диска R = 9 см. Найти абсолютную скорость и абсолютное ускорение точки M в момент времени t_1 = 1 с.

Решение

Переносным движением точки M является вращение фигуры вокруг оси A, относительным – её движение по окружности обода диска.

Положение точки M на окружности определяется центральным углом: $\alpha = \dfrac{S_r}{R}$, где S_r – длина дуги окружности, пройденная точкой. В момент времени $t_1 = 1$ с $S_r = 9\pi$ см и $\alpha = \pi$. Расчётное положение точки M на рис. 3.8 обозначено M_1.

Угловая скорость вращения фигуры равна модулю производной $\omega_e = |\dot{\varphi}_e| = |5 - 4t|$. При $t_1 = 1$ с $\omega_e(1) = 1$ рад/с. Направление угловой скорости определяется знаком производной $\dot{\varphi}_e$. Положительная на данный момент времени величина производной ($\dot{\varphi}_e = 1$) показывает, что вращение фигуры происходит в положительном направлении отсчёта угла φ_e и отмечено на рис. 3.8 дуговой стрелкой ω_e.

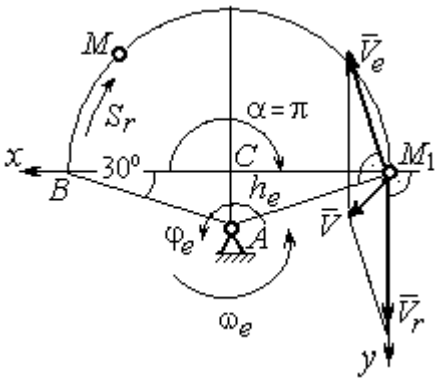

Рис. 3.8. Расчетная схема для вычисления абсолютной скорости точки

Переносная скорость точки V_e – это скорость расчётного положения точки M вращающейся фигуры: $V_e = \omega_e h_e = = \omega_e AM_1 = \dfrac{\omega_e R}{\cos 30^\circ} = 10{,}39$ см/с. Вектор переносной скорости точки $\vec{V}_e$ перпендикулярен отрезку AM_1 и направлен в сторону вращения фигуры (см. рис. 3.8).

Скорость точки в относительном движении определяется как модуль производной: $V_r = |\dot{S}_r| = |18\pi t|$. При $t_1 = 1$ с $V_r = 56{,}5$ см/с. Положительное значение производной $\dot{S}_r = 18\pi > 0$ указывает, что в этот момент времени относительное движение точки происходит в положительном направлении отсчёта дуги окружности, по которой движется точка. Вектор $\vec{V}_r$ относительной скорости точки перпендикулярен отрезку CM_1 и направлен в сторону её движения.

Абсолютная скорость точки равна сумме векторов переносной и относительной скоростей $\vec{V} = \vec{V}_e + \vec{V}_r$. Для того чтобы найти абсолютную скорость

точки, выберем оси координат M_1x, M_1y, как показано на рис. 3.8, и спроектируем обе части векторного равенства теоремы сложения скоростей на эти оси:

$$V_x = V_e\cos 60^\circ = 5{,}2 \text{ см/с}, \; V_y = -V_e\cos 30^\circ + V_r = 47{,}5 \text{ см/с}.$$

Модуль абсолютной скорости: $V = \sqrt{V_x^2 + V_y^2} = 47{,}8$ см/с.

Абсолютное ускорение точки определяется по теореме сложения ускорений: $\vec{a} = \vec{a}_e + \vec{a}_r + \vec{a}_{\text{к}}$.

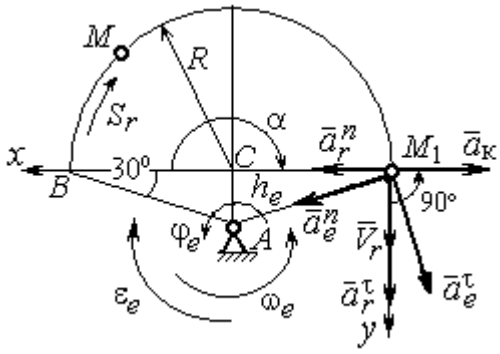

Рис. 3.9. Расчетная схема для определения абсолютного ускорения точки

Переносное ускорение точки представляется в виде суммы: $\vec{a}_e = \vec{a}_e^{\,\tau} + \vec{a}_e^{\,n}$, где $\vec{a}_e^{\,\tau}$ и $\vec{a}_e^{\,n}$ – переносные касательное и нормальное ускорения. В относительном движении точки (по дуге окружности) ускорение также может быть разложено на две составляющие – относительные касательное и нормальное ускорения: $\vec{a}_r = \vec{a}_r^{\,\tau} + \vec{a}_r^{\,n}$. В результате теорема о сложении ускорений приобретает вид: $\vec{a} = \vec{a}_r^{\,\tau} + \vec{a}_r^{\,n} + \vec{a}_e^{\,\tau} + \vec{a}_e^{\,n} + \vec{a}_{\text{к}}$.

Вычислим модули и направления векторов ускорений в расчётном положении точки M_1.

Относительное касательное ускорение a_r^{τ} вычисляется по формуле: $a_r^{\tau} = \left|\ddot{S}_r\right|$, где $\ddot{S}_r = 18\pi = 56{,}5$ см/с^2. Так как значение второй производной $\ddot{S}_r$ положительно, вектор ускорения $\vec{a}_r^{\,\tau}$ направлен по касательной в сторону положительного отсчёта траектории относительного движения. Относительное нормальное ускорение точки a_r^n вычисляется по формуле: $a_r^n = \dfrac{V_r^2}{R}$ и в момент $t_1 = 1$ с равно 355,3 см/с^2. Вектор ускорения $\vec{a}_r^{\,n}$ направлен по радиусу диска к центру C (рис. 3.9).

Угловое ускорение фигуры в момент времени $t_1 = 1$ с, $\varepsilon_e = |\ddot{\varphi}_e| = 4$ рад/с^2. Поскольку значение второй производной угла поворота отрицательное ($\ddot{\varphi}_e = -4$ рад/с^2), то угловое ускорение направлено в сторону, противоположную положительному направлению отсчёта угла поворота фигуры, как показано на рис. 3.9 дуговой стрелкой ε_e. Модуль переносного касательного ускорения a_e^τ определяется по формуле $a_e^\tau = \varepsilon_e h_e = \varepsilon_e \cdot AM_1$ и в момент времени $t_1 = 1$ с равен 41,6 см/с^2. Вектор переносного касательного ускорения точки $\vec{a}_e^\tau$ перпендикулярен AM_1 и направлен в сторону углового ускорения фигуры ε_e (см. рис. 3.9). Переносное нормальное ускорение вычисляется по формуле $a_e^n = \omega_e^2 h_e = \omega_e^2 \cdot AM_1$ и на момент времени $t_1 = 1$ с: $a_e^n = 10{,}4$ см/с^2. Вектор переносного нормального ускорения $\vec{a}_e^n$ направлен вдоль отрезка M_1A к оси вращения тела (см. рис. 3.9).

Модуль ускорения Кориолиса в момент времени $t_1 = 1$ с $a_к = 2\omega V_r =$ $=113{,}1$ см/с^2. По условию задачи вектор $\vec{V}_r$ скорости относительного движения точки перпендикулярен вектору $\vec{\omega}_e$ угловой скорости переносного движения. В этом случае для определения направления ускорения Кориолиса достаточно повернуть вектор относительной скорости $\vec{V}_r$ на 90° в сторону переносного движения (см. рис. 3.9).

Для определения абсолютного ускорения точки выберем оси M_1x и M_1y, как показано на рис. 3.9, и спроектируем обе части векторного равенства теоремы сложения ускорений на эти оси. Получим:

$$a_x = -a_e^\tau \cos 60^\circ + a_e^n \cos 30^\circ + a_r^n - a_к = 230{,}4 \text{ см/с}^2;$$

$$a_y = a_e^\tau \cos 30^\circ + a_e^n \cos 60^\circ + a_r^\tau = 97{,}9 \text{ см/с}^2.$$

Модуль абсолютного ускорения

$$a = \sqrt{a_x^2 + a_y^2} = 250{,}3 \text{ см/с}^2.$$

Задача 40. Диск (рис. 3.10) вращается вокруг оси O_1O_2, проходящей вдоль вертикального диаметра, с угловой скоростью $\omega = 2t^2 + 4\cos\pi t$ рад/с. Положительное направление отсчёта угла поворота диска отмечено на схеме дуговой стрелкой φ. Вдоль другого диаметра диска, наклоненного под углом 30º к вертикальному, движется точка M по закону $CM = S_r = (4t-1)^2 - 1$ см. Расстояние отсчитывается от точки C на краю диска. Положительное направление движения точки M показано стрелкой S_r. Радиус диска $R = 4$ см. Найти абсолютную скорость и абсолютное ускорение точки M в момент времени $t_1 = 1$ с.

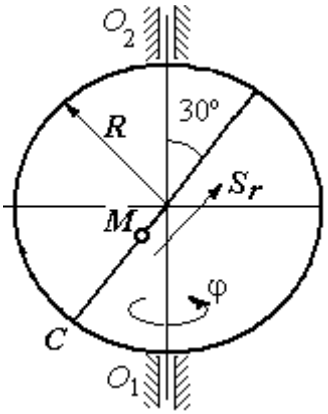

Рис. 3.10. Схема сложного движения точки

Решение

Переносным движением точки M является вращение диска вокруг вертикального диаметра, относительным – её прямолинейное движение вдоль наклонного диаметра диска.

Расстояние S_r, пройденное точкой, к моменту времени $t_1 = 1$ с равно 8 см. При радиусе диска $R = 4$ см точка M в данный момент времени находится на противоположном от точки C конце диаметра. На рис. 3.11 это положение обозначено буквой M_1.

Угловая скорость диска равна модулю производной: $\omega = |\dot{\varphi}| = |2 + 4\cos\pi|$ и при $t_1 = 1$ с $\omega = 2$ рад/с. Направление угловой скорости определяется по знаку производной $\dot{\varphi}$. В данном случае производная имеет отрицательное значение ($\dot{\varphi} = -2$ рад/с). Это означает, что вращение диска происходит в сторону, противоположную положительному направлению отсчёта угла поворота. Направление угловой скорости диска в данный момент времени отмечено на рис. 3.11 дуговой стрелкой ω.

Переносная скорость точки V_e – это скорость точки M_1 на вращающемся диске: $V_e = \omega h_e = \omega \cdot KM_1$, где $KM_1 = h_e$ – расстояние от оси вращения диска до точки M_1. Очевидно, $KM_1 = 0{,}5R = 2$ см. При $t_1 = 1$ с величина переносной скорости $V_e = 4$ см/с. Вектор переносной скорости $\vec{V}_e$ перпендикулярен плоскости диска $O_1M_1O_2$ и направлен в сторону вращения диска (рис. 3.11, *a*).

(На рис. 3.11, *a* символ ⊙ рядом с вектором означает, что данный вектор направлен перпендикулярно плоскости рисунка «к нам», символ ⊕ – «от нас».)

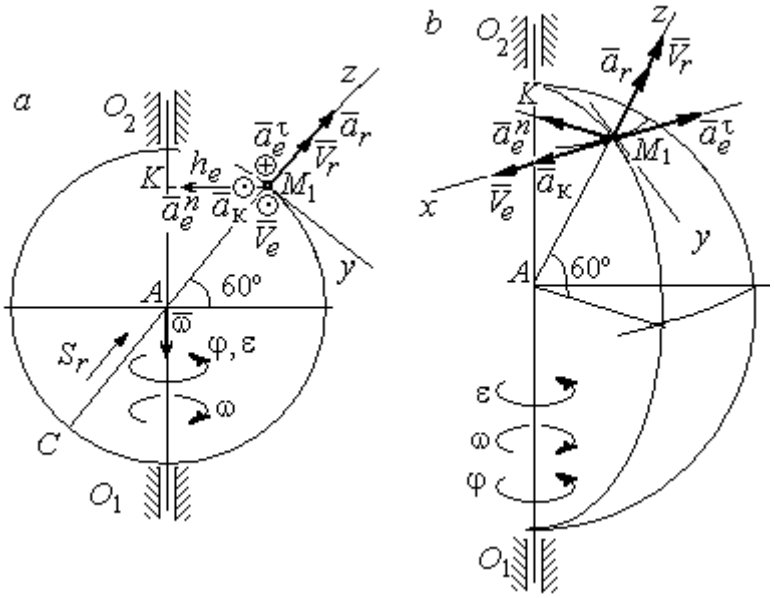

Рис. 3.11. Расчётная схема определения абсолютной скорости и ускорения точки:
a – плоская модель движения;
b – пространственная модель движения

Относительная скорость точки равна модулю производной: $V_r = \left|\dot{S}_r\right| = \left|8(4t - 1)\right|$. При $t_1 = 1$ с $V_r = 24$ см/с. Положительное значение самой производной $\dot{S}_r$ указывает, что относительное движение точки в данный момент времени происходит в положительном направлении. Вектор $\vec{V}_r$ относительной скорости точки в положении M_1 направлен вдоль диаметра диска CM_1 в сторону движения.

Абсолютная скорость точки равна сумме векторов переносной и относительной скоростей: $\vec{V} = \vec{V}_e + \vec{V}_r$. Так как векторы $\vec{V}_e$ и $\vec{V}_r$ взаимно перпендикулярны, модуль абсолютной скорости $V = \sqrt{V_e^2 + V_r^2} = 24{,}33$ см/с. Вектор абсолютной скорости на рис. 3.11 не показан.

Абсолютное ускорение точки определяется векторной суммой, которая при прямолинейном относительном и вращательном переносном движениях представляется в виде: $\vec{a} = \vec{a}_r + \vec{a}_e^{\tau} + \vec{a}_e^{n} + \vec{a}_{\text{к}}$.

Относительное ускорение точки $a_r = \left|\ddot{S}_r\right| = 32$ см/с^2. Так как значение второй производной $\ddot{S}_r$ положительно, вектор ускорения $\vec{a}_r$ в точке M_1 направлен по линии движения точки в сторону положительного направления (см. рис. 3.11).

Угловое ускорение диска $\varepsilon = \left|\dot{\omega}\right| = \left|4t - 4\pi\sin\pi t\right|$. В момент времени $t_1 = 1$ с $\varepsilon = 4$ рад/с^2. Положительное значение производной в данный момент времени ($\dot{\omega} = 4$ рад/с^2) означает, что угловое ускорение ε направлено в сторону положительного направления отсчёта угла поворота диска. Направление углового ускорения показано на рис. 3.11 дуговой стрелкой ε. Модуль переносного касательного ускорения a_e^{τ} определяется по формуле $a_e^{\tau} = \varepsilon h_e$, и при $t_1 = 1$ с $a_e^{\tau} = 8$ см/с^2. Вектор ускорения $\vec{a}_e^{\tau}$ перпендикулярен плоскости диска $O_1M_1O_2$ в точке M_1 и направлен в сторону углового ускорения (противоположно вектору скорости).

Переносное нормальное ускорение a_e^{n} рассчитывается по формуле $a_e^{n} = \omega^2 h_e = \omega^2 \cdot KM_1$, и при $t_1 = 1$ с $a_e^{n} = 8$ см/с^2. Вектор переносного нормального ускорения $\vec{a}_e^{n}$ направлен вдоль отрезка M_1K к оси вращения диска (см. рис. 3.11).

Вектор скорости относительного движения точки $\vec{V}_r$ составляет с вектором угловой скорости переносного движения $\vec{\omega}$ угол 150º. Модуль ускорения Кориолиса на момент времени $t_1 = 1$ с $a_{\text{к}} = 2\left|\omega\right\|V_r\left|\sin 150^\circ = 48\right.$ см/с^2. Направление вектора ускорения Кориолиса определяем по правилу Жуковского. Так, вектор относительной скорости точки $\vec{V}_r$ проектируем на плоскость, перпенди-

кулярную вектору $\vec{\omega}$ (т. е. на плоскость, перпендикулярную оси вращения тела). На рис 3.11, *а* это будет проекция на линию KM_1. Далее следует повернуть вектор проекции относительной скорости вокруг оси вращения на 90° в сторону угловой скорости вращения диска. На рис 1.11, *а* вектор ускорения Кориолиса перпендикулярен плоскости рисунка в точке M_1 и направлен «на нас».

Для определения абсолютного ускорения точки выберем оси координат M_1x, M_1y и M_1z, как показано на рис. 3.11 (на рис. 3.11, *а* ось M_1x направлена перпендикулярно рисунку «к нам» и на рисунке не показана). Спроектируем обе части векторного равенства теоремы сложения ускорений на оси

$$a_x = -a_e^{\tau} + a_{\text{к}} = 40 \text{ см/с}^2; \quad a_y = -a_e^n \cos 30^\circ = 6{,}93 \text{ см/с}^2;$$

$$a_z = a_r - a_e^n \cos 60^\circ = 28 \text{ см/с}^2.$$

Модуль абсолютного ускорения $a = \sqrt{a_x^2 + a_y^2 + a_z^2} = 49{,}32$ см/с^2.

Упражнения

Упражнение 3.1

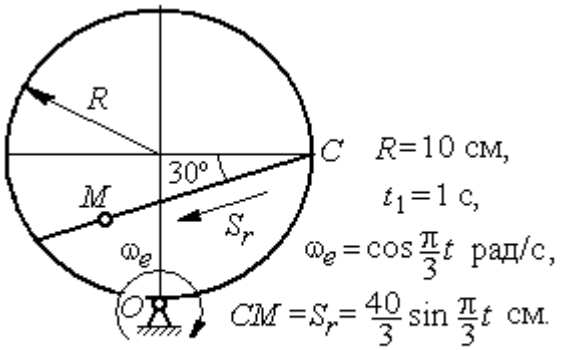

Найти скорость и ускорение точки M в момент $t = t_1$

Упражнение 3.2

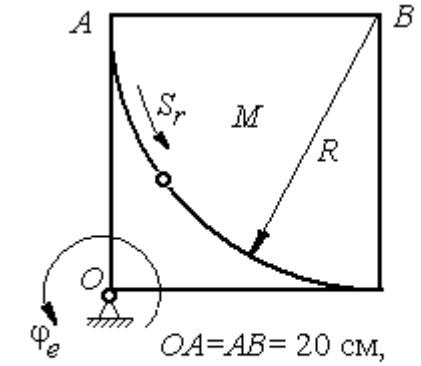

Найти скорость и ускорение точки M в момент $t = t_1 = 1$ с

Рис. 3.12. Задания для самостоятельного решения. Упражнения 3.1, 3.2

4. ДИНАМИКА ТОЧКИ

4.1. Дифференциальные уравнения движения точки

Движение материальной точки под действием системы сил $\vec{F}_1,\ \vec{F}_2,\ldots,\ \vec{F}_K$ в прямоугольной декартовой системе координат *Oxyz* описывается **дифференциальными уравнениями:**

$$m\frac{d^2x}{dt^2} = \sum F_{kx}\ ,\ m\frac{d^2y}{dt^2} = \sum F_{ky}\ ,\ m\frac{d^2z}{dt^2} = \sum F_{kz}\ .$$

Обозначая вторые производные от координат по времени двумя точками, уравнения движения можно записать в виде:

$$m\ddot{x} = \sum F_{kx}\ ;\ m\ddot{y} = \sum F_{ky}\ ;\ m\ddot{z} = \sum F_{kz}\ ,$$

где m – масса точки; x, y, z – текущие координаты точки; $\ddot{x}$, $\ddot{y}$, $\ddot{z}$ – проекции вектора ускорения точки на оси координат; $\sum F_{kx}$, $\sum F_{ky}$, $\sum F_{kz}$ – алгебраические суммы проекций всех сил на оси координат.

Для удобства интегрирования дифференциальные уравнения движения иногда представляют в виде:

$$m\frac{dV_x}{dt} = \sum F_{kx}\ ;\ \ m\frac{dV_y}{dt} = \sum F_{ky}\ ;\ \ m\frac{dV_z}{dt} = \sum F_{kz}\ ,$$

где $V_x = \dot{x}$, $V_y = \dot{y}$, $V_z = \dot{z}$ – проекции вектора скорости точки на оси координат.

В естественной системе координат движение материальной точки описывается уравнениями в естественной форме:

$$m\frac{dV}{dt} = \sum F_{k\tau}\ ;\ \ m\frac{V^2}{\rho} = \sum F_{kn}\ ;\ 0 = \sum F_{kb}\ ,$$

где ρ – радиус кривизны траектории; τ, n, b – оси естественного трехгранника – касательная, нормаль и бинормаль.

В общем случае правые части дифференциальных уравнений зависят от времени, положения и скорости точки. Интегрирование дифференциальных

уравнений производится в зависимости от их вида методами, известными из курса математики.

Примеры решения задач на интегрирование уравнений движения

Задача 41. При обогащении по трению разделение частиц производится следующим образом. Барабанный питатель (рис. 4.1) сообщает частице в точке A сортировочного стола AB начальную скорость V_0, направленную вдоль поверхности стола, наклоненного под углом α к горизонту. Нижний край стола в точке B поднят на высоту h над уровнем пола. Частица скользит по столу, испытывая силу трения скольжения с коэффициентом трения f. Дойдя до края стола в точке B, частица отрывается от него и совершает свободное падение с высоты h. На каком расстоянии $CK = \ell$ на полу нужно установить стенку приёмного устройства, чтобы частицы с коэффициентом трения меньше заданного $f < f_1$ перелетали за точку C и попадали в приёмник, а с большим коэффициентом $f > f_1$ – не долетали до него.

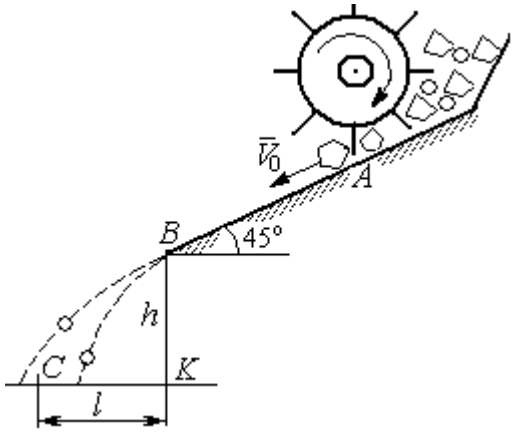

Рис. 4.1. Разделение частиц по трению

Начальная скорость частицы $V_0 = 1$ м/с, длина сортировочного стола $AB = S = 1{,}2$ м, угол наклона $\alpha = 45°$, высота точки отрыва $BK = h = 1{,}5$ м, заданный коэффициент трения для разделения частиц $f_1 = 0{,}4$.

Решение

Из условия задачи следует, что частица с коэффициентом трения, равным заданному, $f = f_1$ в конце своего движения (скольжение по столу + свободное падение) должна попасть ровно в точку C (см. рис. 4.1).

Рассмотрим первый участок движения такой частицы – прямолинейное движение по шероховатой поверхности наклонного стола. На частицу действуют сила тяжести $\vec{P}$, реакция опоры $\vec{N}$ и сила трения $\vec{F}_{\text{тр}}$. Выберем систему координат *xAy*, направив ось *x* вдоль линии движения, а ось *y* – перпендикулярно ей (рис. 4.2). Движение частицы описывается уравнениями:

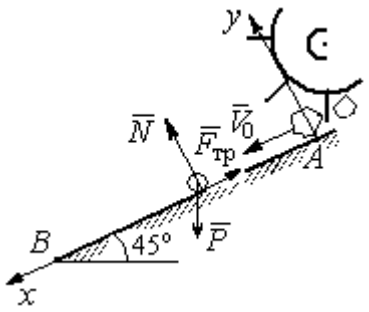

Рис. 4.2. Движение частицы по наклонной плоскости

$$m\ddot{x} = \sum F_{kx} = P\cos 45^\circ - F_{\text{тр}};$$

$$m\ddot{y} = \sum F_{ky} = -P\cos 45^\circ + N.$$

Поскольку вдоль оси *y* частица не перемещается, то $\ddot{y} = 0$. Тогда второе уравнение движения представляется в виде: $-P\cos 45^\circ + N = 0$, откуда реакция опоры частицы $N = mg\cos 45^\circ$. Сила трения, которую испытывает частица, двигаясь по сортировочному столу: $F_{\text{тр}} = fN = fmg\cos 45^\circ$, где f – коэффициент трения.

Подставляя в уравнение движения частицы, выражение силы трения и полагая ускорение $\ddot{x} = \dfrac{dV_x}{dt}$, получим дифференциальное уравнение

$$\frac{dV_x}{dt} = g(1-f)\cos 45^\circ \text{ или при } f = f_1 = 0{,}4: \ \frac{dV_x}{dt} = 4{,}18.$$

После интегрирования найдём скорость и закон движения частицы как функции времени: $V_x = 4{,}18t + C_1$; $x = 2{,}09t^2 + C_1 t + C_2$.

Константы интегрирования C_1, C_2 находятся из начальных условий движения. Подставляя начальные условия $x(0) = 0$, $\dot{x}(0) = V_x(0) = V_0$ в уравнение движения частицы, найдём $C_2 = 0$, $C_1 = V_0$.

Окончательно движение частицы на прямолинейном участке *AB* сортировочного стола описывается системой уравнений: $V_x = 4{,}18t + 1$; $x = 2{,}09t^2 + t$.

Допустим частица достигает края стола B в момент времени $t = t_B$. Её координата равна длине сортировочного стола: $x(t_B) = S$, а скорость равна скорости отрыва её от стола: $V_x(t_B) = V_B$. Подставим эти условия в уравнения движения, получим систему: $V_B = 4{,}18t_B + 1$, $S = 2{,}09t_B^2 + t_B$, откуда скорость частицы в точке отрыва её от стола $V_B = \sqrt{1 + 8{,}36S}$. При длине стола S = 1,2 м скорость отрыва V_B = 3,32 м/с.

Рассмотрим участок BC свободного падения частицы, брошенной с высоты h с начальной скоростью V_B, направленной под углом 45° к горизонту (рис. 4.3). В полёте на частицу действует только сила тяжести $\vec{P}$. Выберем прямоугольную систему координат xKy с началом координат в точке K (см. рис. 4.3). Дифференциальные уравнения движения точки

$$m\ddot{x} = 0;\ m\ddot{y} = -P = -mg \text{ или } \ddot{x} = 0,\ \ddot{y} = -g.$$

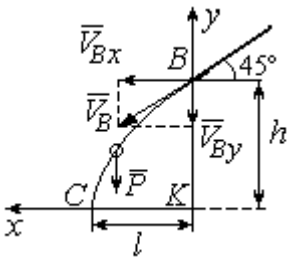

Рис. 4.3. Свободное падение частицы

Интегрируя первое уравнение, получим, что движение частицы вдоль оси x описывается уравнениями $\dot{x} = C_3;\ x = C_3t + C_4$. Константы интегрирования C_3 и C_4. определяются из начальных условий движения: при t = 0 , $x(0) = 0$, $\dot{x}(0) = V_{Bx}$, где V_{Bx} – проекция вектора скорости $\overline{V}_B$ на ось x, $V_{Bx} = V_B\cos45^\circ$ = 2,35 м/с. После подстановки начальных условий в уравнение движения частицы получим: C_4 = 0, C_3 = 2,35. В результате, движение частицы вдоль оси x при её свободном падении описывается уравнением $x = 2{,}35t$.

Проинтегрируем уравнение движения частицы в направлении оси y. Получим: $\dot{y} = -gt + C_5$ и $y = -g\dfrac{t^2}{2} + C_5t + C_6$. Начальные условия движения частицы вдоль оси y: при t = 0 , $y(0) = h$ = 1,5 м, $\dot{y}(0) = V_{By} = -V_B\cos45^\circ = -2{,}35$ м/с, где V_{By} – проекция вектора скорости $\overline{V}_B$ на ось y. Подставляя начальные

условия в уравнение движения, найдём: $C_6 = h$; $C_5 = V_{By} = -2{,}35$. Таким образом, движение частицы вдоль оси y при её свободном падении описывается уравнением $y = -4{,}91t^2 - 2{,}35t + 1{,}5$.

В момент $t = t_{\text{п}}$ падения частицы на пол её вертикальная координата обращается в нуль: $y = 0$, а горизонтальная – равна дальности полёта: $x = \ell$. Подставляя эти условия в уравнения движения частицы, получим систему:

$$\ell = 2{,}35t_{\text{п}},\ 0 = -4{,}91t_{\text{п}}^2 - 2{,}35t_{\text{п}} + 1{,}5.$$

Исключая в системе время $t_{\text{п}}$, выразим уравнение для определения дальности горизонтального полёта: $\ell^2 + 1{,}12\ell - 1{,}68 = 0$. Отсюда находим: $\ell = 0{,}85$ м.

Таким образом, частицы с коэффициентом трения $f = 0{,}4$ в конце своего движения падают на горизонтальную поверхность на расстоянии 0,85 м от края стола. Очевидно, именно здесь необходимо установить разделительную стенку приёмного устройства. Частицы с меньшим коэффициентом трения ($f < 0{,}4$) будут улетать за стенку, а при большем ($f > 0{,}4$) – недолетать. К примеру, длина горизонтального полёта частицы с коэффициентом трения $f = 0{,}3$ составляет 0,89 м, а при $f = 0{,}5$ равна 0,61 м.

Задача 42. Материальная точка массой $m = 1$ кг движется прямолинейно по горизонтальной поверхности под действием силы $F = 10 - kt$ Н, где k – коэффициент пропорциональности; $k = \text{const}$; t – время в секундах. Определить величину коэффициента k, при котором скорость точки за первую секунду от начала движения увеличится от начального значения $V_0 = 2$ м/с до величины $V_1 = 10$ м/с, а также путь, пройденный точкой до остановки.

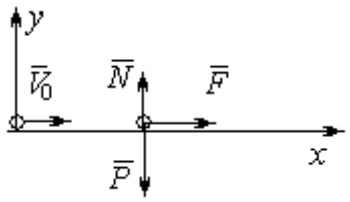

Рис. 4.4. Прямолинейное движение точки

Решение

Для описания движения точки выберем прямоугольную систему координат x, y с началом в том месте, откуда точка начала движение (рис. 4.4).

На точку действуют сила тяжести $\vec{P}$, реакция опоры $\vec{N}$ и заданная сила $\vec{F}$. Направление силы $\vec{F}$ на рис. 4.4 соответствует начальному этапу движения, когда проекция силы на ось *x* положительная. Движение точки описывается уравнением $m\ddot{x} = F_x = 10 - kt$.

Положим $\ddot{x} = \dfrac{dV}{dt}$. Здесь в силу того, что движение происходит только вдоль одной координаты, индекс *x* у скорости опущен. Учитывая массу точки, получим уравнение $\dfrac{dV}{dt} = 10 - kt$. Разделив переменные и проинтегрировав полученное уравнение, найдём закон изменения скорости точки $V = 10t - k\dfrac{t^2}{2} + C_1$. Выражая скорость через производную от координаты $V = \dfrac{dx}{dt}$, получим дифференциальное уравнение $\dfrac{dx}{dt} = 10t - k\dfrac{t^2}{2} + C_1$, интегрируя которое, найдём уравнение движения точки $x = 5t^2 - k\dfrac{t^3}{6} + C_1 t + C_2$.

Подставляя начальные условия (при $t = 0$, $V = V_0 = 2$ м/с, $x = 0$) в уравнения, получим: $C_1 = 2$, $C_2 = 0$. Окончательно движение точки описывается системой уравнений: $V = 10t - k\dfrac{t^2}{2} + 2$; $x = 5t^2 - k\dfrac{t^3}{6} + 2t$.

Известно, что через 1 с от начала движения точка приобрела скорость $V_1 = 10$ м/с. Подставляя это условие в первое уравнение, найдём $k = 4$.

В момент t_1 точка остановилась и её скорость обращается в нуль: $V(t_1) = 0$, а координата равна пройденному пути: $x(t_1) = S$. Подставляя эти условия в уравнения движения с учетом вычисленного значения коэффициента *k*, получим систему: $0 = 10t_1 - 2t_1^2 + 2$; $S = 5t_1^2 - \dfrac{2}{3}t_1^3 + 2t_1$, откуда находим путь, пройденный точкой до остановки: $S = 51{,}86$ м.

Задача 43. Материальная точка массой m = 1 кг, находясь на высоте h_1 = 2 м над уровнем Земли, подброшена вертикально вверх (ось x) с начальной скоростью V_0 = 4 м/с (рис. 4.5, *a*). При движении на точку действует сила сопротивления, пропорциональная квадрату скорости, так, что проекция её на вертикаль направлена в сторону, противоположную движению, $R_x = -0{,}5mV^2$ Н, где V – скорость точки. Определить, на какой высоте h_2 от уровня Земли скорость падающей обратно точки достигнет значения начальной стартовой скорости.

Решение

Решение задачи осуществляется в два этапа. На первом этапе рассматривается движение точки вверх с высоты h_1 с начальной скоростью V_0 и определение максимальной высоты полёта H, на втором этапе – падение точки вниз с высоты H без начальной скорости (рис. 4.5, *b*).

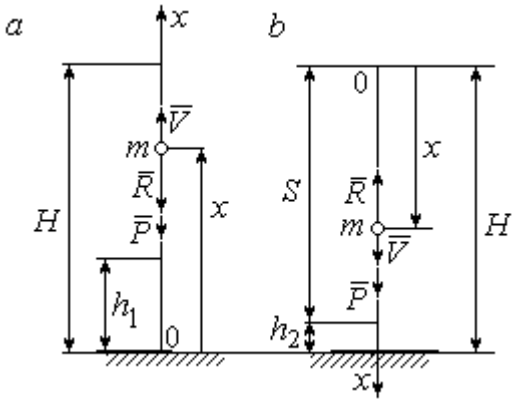

Рис. 4.5. Силы, действующие на точку в полёте:
a – движение точки вверх;
b – движение точки вниз

Рассмотрим первый этап движения и найдём максимальную высоту подъёма точки. На рис. 4.5, *a* показаны силы, действующие на точку в полёте: сила тяжести $\vec{P}$ и сила сопротивления $\vec{R}$. Ось x, вдоль которой происходит движение точки, выбрана по направлению движения, начало координат – на уровне Земли (см. рис. 4.5, *a*).

Дифференциальное уравнение движения точки в проекции на ось x: $m\ddot{x} = \sum F_x = P_x + R_x$, где проекции сил тяжести и сопротивления на ось x: $P_x = -P = -mg$; $R_x = -0{,}5mV^2$. Полагая $\ddot{x} = \dfrac{dV}{dt}$, получим уравнение движения точки в виде: $\dfrac{dV}{dt} = -(g + 0{,}5V^2)$.

Учитывая, что $\frac{dV}{dt}=\frac{dV}{dx}\frac{dx}{dt}=V\frac{dV}{dx}=\frac{dV^2}{2dx}$, исходное уравнение движения представляется в виде, удобном для интегрирования: $\frac{dV^2}{g+0{,}5V^2}=-2dx$.

Проинтегрировав это уравнение, находим: $\ln(g+0{,}5V^2)=-x+C$.

В начальном положении, т. е. при $t = 0$, точка находилась на высоте $x = h_1$, а скорость её $V = V_0$. Подставив эти значения в проинтегрированное уравнение, получим: $C=h_1+\ln(g+0{,}5V_0^2)$. Окончательно положение точки в полёте определяется выражением $x=h_1+\ln\left(\frac{g+0{,}5V_0^2}{g+0{,}5V^2}\right)$.

При максимальном подъёме точки, т. е. при $x=H$, её скорость обращается в нуль: $V = 0$. Подставляя H, получим: $H=h_1+\ln\left(1+\frac{V_0^2}{2g}\right)$. При начальной скорости $V_0 = 4$ м/с, с учётом высоты точки старта $h_1 = 2$ м, высота подъёма точки относительно уровня Земли $H = 2{,}6$ м.

Рассмотрим второй этап решения задачи – движение точки вниз с максимальной высоты H без начальной скорости. Выберем ось x по направлению движения и поместим начало координат в точке, откуда началось движение вниз (рис. 4.5, *b*). Дифференциальное уравнение движения падающей точки: $m\frac{dV}{dt}=P_x+R_x = mg-0{,}5mV^2$, которое, как и в предыдущем случае, приводится к виду: $\frac{dV^2}{g-0{,}5V^2}=2dx$.

Проинтегрировав это уравнение, находим: $\ln(g-0{,}5V^2)=-x+C_1$.

В начальном положении, т. е. при $t = 0$, координата точки и скорость равны нулю: $x = 0$, $V = 0$. Подставив эти значения, находим: $C_1=\ln g$.

Окончательно положение падающей точки определяется выражением $x = \ln\left(\frac{g}{g - 0{,}5V^2}\right)$.

Расстояние S, которое пролетела точка с высоты H, приобретя скорость, V_0: $S = \ln\left(\frac{g}{g - 0{,}5V_0^2}\right)$. Высота h_2 этого положения от уровня Земли: $h_2 = H - S$ (см. рис. 4.5, *b*). С учётом величины начальной скорости $V_0 = 4$ м/с, максимальной высоты подъёма точки $H = 2{,}6$ м высота $h_2 = 0{,}91$ м.

Задача 44. Точка 1 движется горизонтально с постоянной скоростью V_1 на высоте h. Точка 2 массой m_2 находится в начале координат (рис. 4.6).

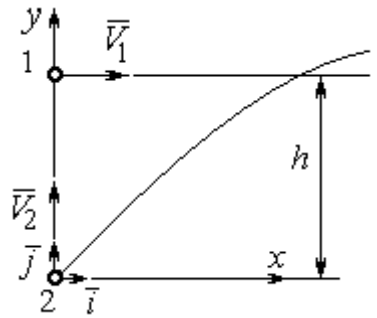

Рис. 4.6. Схема встречного движения точек

В момент, когда обе точки находились на одной вертикали y, точка 2 стартовала вертикально вверх со скоростью V_2. В полёте на точку 2 действует отклоняющая сила $\vec{F}_2$, которая представлена в виде разложения по единичным векторам $\vec{i}$, $\vec{j}$ системы координат xy: $\vec{F}_2 = p\vec{i} + q\vec{j}$, где p, q – const. С какой скоростью V_2 должна стартовать точка 2, чтобы обе точки встретились.

Решение

Рассмотрим движение точки 2. На точку действует сила тяжести $\vec{P}_2$ и сила $\vec{F}_2$, проекции которой на оси x, y: $F_{2x} = p$, $F_{2y} = q$ (рис. 4.7).

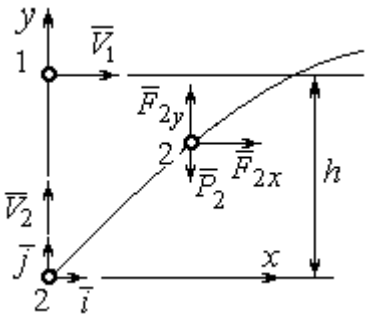

Рис. 4.7. Расчётная схема встречи точек

Уравнения движения точки в проекциях на оси xy имеют вид:

$$m_2\ddot{x} = p,\ m_2\ddot{y} = q - m_2 g.$$

Дважды интегрируя первое уравнение, полу-

чим: $\dot{x} = \frac{p}{m_2}t + C_1$; $x = \frac{p}{2m_2}t^2 + C_1 t + C_2$. Константы интегрирования найдём из условия, что в начальный момент вторая точка стартовала из начала координат вертикально, то есть при $t = 0$ $x = 0$ и $\dot{x} = V_{2x} = 0$. Подставляя начальные условия в уравнения движения, получим: $C_1 = 0$, $C_2 = 0$. Таким образом, движение точки 2 вдоль оси x описывается уравнением $x = \frac{p}{2m_2}t^2$.

Аналогично, дважды интегрируя второе уравнение движения, получим зависимость скорости движения точки 2 от времени и закон её движения вдоль оси y: $\dot{y} = \left(\frac{q}{m_2} - g\right)t + C_3$; $y = \left(\frac{q}{m_2} - g\right)\frac{t^2}{2} + C_3 t + C_4$. Из начальных условий: при $t = 0$ $y = 0$, $\dot{y} = V_{2y} = V_2$ следует: $C_3 = V_2$, $C_4 = 0$.

В результате закон движения точки 2 вдоль оси y: $y = \left(\frac{q}{m_2} - g\right)\frac{t^2}{2} + V_2 t$.

Обозначим t_1 – время движения точек до встречи. В момент встречи высота точки 2 $y(t_1) = h$, а расстояние по горизонтали, которое прошла точка 2 до встречи, должно быть равно расстоянию, пройденному точкой 1 за это же время. Подставляя условия встречи в уравнения движения, получим систему:

$$V_1 t_1 = \frac{p}{2m_2}t_1^2; \qquad h = \left(\frac{q}{m_2} - g\right)\frac{t_1^2}{2} + V_2 t_1,$$

откуда найдём: $V_2 = \frac{h}{t_1} - \left(\frac{q}{m_2} - g\right)\frac{t_1}{2}$, где $t_1 = \frac{2V_1 m_2}{p}$.

Упражнения

Упражнение 4.1. Тело массы m = 2 кг поднимается по прямой по шероховатой поверхности, составляющей угол 30° с горизонтом. Коэффициент трения f = 0,4. На тело действует сила $F = kt + 0{,}5P$, направленная в сторону движения, параллельно плоскости. Определить величину коэффициента k и начальную скорость тела, направленную вверх по наклонной плоскости, если за первую секунду тело прошло путь S = 2 м, а скорость увеличилась вдвое относительно начальной.

Упражнение 4.2. Материальную точку массы m = 1 кг, находящуюся на высоте H = 10 м над уровнем Земли, бросили под углом φ = 30° к горизонту с начальной скоростью V_0. Свободное движение точки происходит в вертикальной плоскости. Определить начальную скорость V_0 и горизонтальную дальность полета l при падении точки на Землю, если высоту h =7 м она пересекла через 1 с от начала движения.

4.2. Колебания материальной точки

Если материальная точка массой m движется вдоль оси Оx под действием линейной восстанавливающей силы, равной $F = cx$, где c – постоянный коэффициент, x – отклонение точки от положения равновесия, куда поместили начало координат, то дифференциальное уравнение свободных прямолинейных колебаний имеет вид:

$$m\ddot{x} + cx = 0, \text{ или } \ddot{x} + \omega^2 x = 0,\ \omega^2 = \frac{c}{m},$$

где ω – угловая частота колебаний.

Решение дифференциального уравнения свободных колебаний представляется в виде $x = C_1\cos\omega t + C_2\sin\omega t$. Постоянные интегрирования C_1 и C_2 находятся из начальных условий.

Если кроме восстанавливающей силы на материальную точку действует переменная возмущающая сила, колебания точки называются **вынужденными.** В случае гармонического возмущения $Q = H\sin pt$, где H, p – амплитуда и угловая частота возмущающей силы, дифференциальное уравнение вынужденных колебаний материальной точки относительно положения равновесия

$$m\ddot{x} + cx = H\sin pt, \text{ или } \ddot{x} + \omega^2 x = h\sin pt,\ \omega^2 = \frac{c}{m},\ h = \frac{H}{m}$$

где ω – угловая частота собственных колебаний; h – относительная амплитуда возмущающей силы.

Общее решение неоднородного дифференциального уравнения вынужденных колебаний при отсутствии резонанса (частота собственных колебаний точки не совпадает с частотой возмущающей силы $p \neq \omega$) имеет вид:

$x = C_1\cos\omega t + C_2\sin\omega t + \dfrac{h}{\omega^2 - p^2}\sin pt$, а в случае возникновения резонанса ($p = \omega$) определяется формулой: $x = C_1\cos\omega t + C_2\sin\omega t - \dfrac{ht}{2p}\cos pt$. Значения произвольных постоянных C_1 и C_2 находятся с учётом начальных условий движения.

Колебания груза на двух параллельных пружинах с жесткостью c_1 и c_2 можно рассматривать как колебания груза на одной пружине с эквивалентной жесткостью $c_{экв} = c_1 + c_2$, где $c_{экв}$ – жесткость эквивалентной пружины. При последовательном соединении пружин коэффициент жесткости эквивалентной пружины $c_{экв} = \dfrac{c_1 c_2}{c_1 + c_2}$.

Примеры решения задач на колебания точки

Задача 45. Подъёмное устройство (рис. 4.8) опускает груз Q массой $m = 400$ кг в шахту при помощи упругого троса с коэффициентом жесткости $c = 8 \cdot 10^4$ Н/м с постоянной скоростью $V = 10$ м/с. В некоторый момент во время спуска трос защемило в блоке. Пренебрегая массой троса, определить дальнейшее движение груза и найти максимальную силу натяжения троса.

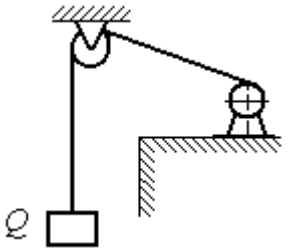

Рис. 4.8. Подъёмное устройство

Решение

После того как произошло защемление троса в обойме блока, вертикальную часть троса длиной ℓ_0 можно рассматривать как пружину с закреплённым верхним концом, а груз – материальной точкой.

Расчетная схема колебаний груза Q на пружине показана на рис. 4.9.

Ось *Ox*, вдоль которой происходят колебания груза, направлена вертикально вниз. Начало отсчёта координаты *x* (точка *O*) выбрано в положении нерастянутой пружины.

На рис. 4.9, *a* положение нерастянутой пружины соответствует положению груза на тросе в момент его защемления. В произвольном положении груза (рис. 4.9, *b*), обозначенном координатой *x*, к нему приложены две силы: сила тяжести $\vec{Q}$ и сила упругости пружины $\vec{F}_{\text{упр}}$. Проекция силы упругости пружины на ось *Ox*: $F_{\text{упр}\,x} = -c\Delta\ell = -cx$, где $\Delta\ell$ – удлинение пружины. Дифференциальное уравнение движения груза в проекции на ось *Ox* имеет вид: $m\ddot{x} = Q - cx$. В результате получаем неоднородное дифференциальное уравнение колебаний:

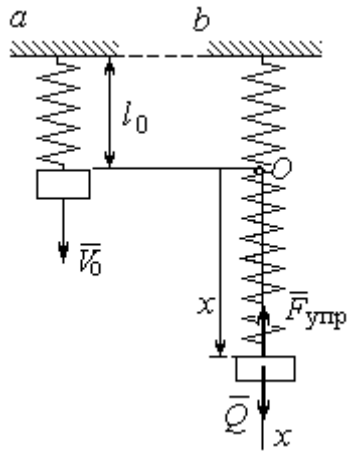

Рис. 4.9. Расчётная схема колебаний груза:
a – положение груза на начало колебаний; *b* – положение груза в произвольный момент времени

$$m\ddot{x} + cx = mg \text{ или } \ddot{x} + \omega^2 x = g,$$

где ω – угловая частота собственных колебаний, $\omega = \sqrt{\dfrac{c}{m}} = 14{,}14$ рад/с.

Решение неоднородного дифференциального уравнения представляется в виде $x = C_1\cos\omega t + C_2\sin\omega t + \dfrac{g}{\omega^2}$, где первые два слагаемых представляют общее решения однородного уравнения, последнее – частное решение неоднородного

Для определения произвольных постоянных C_1 и C_2 используем начальные условия движения: при $t = 0$ груз находился в положении $x = 0$, а его скорость равнялась скорости груза $\dot{x} = V_0 = 10$ м/с. Подставляя значение координаты начального положения груза в общее решение уравнения колебаний, полу-

чим: $C_1 = -\frac{g}{\omega^2} = -0{,}69$ м. Для определения второй константы вычислим скорость груза: $\dot{x} = -C_1\omega\sin\omega t + C_2\omega\cos\omega t$. Подставив начальное значение скорости груза при $t = 0$, получим: $C_2 = \frac{V_0}{\omega} = 0{,}71$ м. Окончательно, движение груза после защемления троса в обойме блока описывается уравнением

$$x = -0{,}69\cos 14{,}14t + 0{,}71\sin 14{,}14t + 0{,}69.$$

Представим уравнение колебаний в виде $x = A\sin(\omega t + \alpha) + \frac{g}{\omega^2}$, где A – амплитуда собственных колебаний груза $A = \sqrt{C_1^2 + C_2^2}$, α – фаза колебаний; $\operatorname{tg}\alpha = \frac{C_1}{C_2}$. Максимальное растяжение троса равно максимальному значению координаты груза: $x_{\max} = \max[A\sin(\omega t + \alpha) + \frac{g}{\omega^2}] = A + \frac{g}{\omega^2} = 1{,}68$ м. Соответственно, максимальное усилие в тросе равно значению силы упругости при максимальном растяжении: $F_{\text{упр max}} = cx_{\max} = 134{,}4$ кН.

Задача 46. Рабочий орган вибрационной машины представляет собой массивное тело, расположенное на гладкой наклонной плоскости между двумя пружинами (см. рис. 4.10). Угол наклона плоскости к горизонту 60º. Масса груза $m = 9$ кг. Пружины, зажимающие груз, имеют коэффициенты жесткости $c_1 = 300$ Н/м и $c_2 = 600$ Н/м.

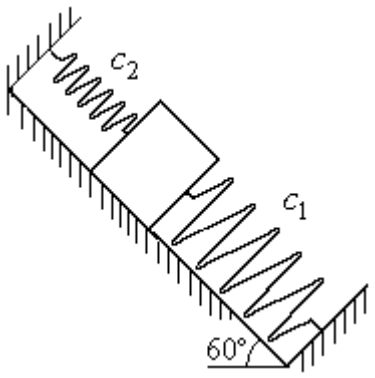

Рис. 4.10. Колебания груза на наклонной плоскости

В начальный момент груз, когда пружины не деформированы, груз оттягивают вниз по наклонной плоскости на расстояние $\Delta\ell = 0{,}12$ м и отпускают без начальной скорости.

Найти период колебаний, амплитуду и уравнение движения груза.

Решение

Колебания груза, зажатого между двумя пружинами, представим как колебания груза, прикреплённого к одной пружине эквивалентной жёсткости: $c_э = c_1 + c_2$ = 900 Н/м (рис. 4.11). Ось, вдоль которой происходят колебания, направим вниз по наклонной плоскости. Начало отсчёта координаты груза x выберем в положении его статического равновесия (точка O) (см. рис. 4.11).

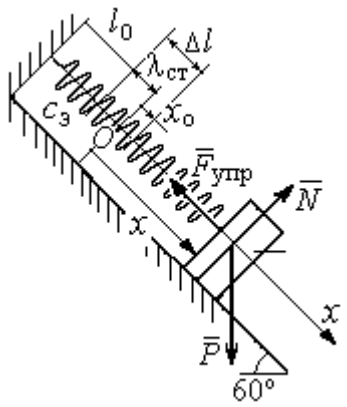

Рис. 4.11. Схема колебаний груза на эквивалентной пружине

Дифференциальное уравнение движения груза в проекции на ось Ox: $m\ddot{x} = P_x - F_{упр\,x}$. Проекция силы упругости пружины на ось Ox: $F_{упр\,x} = -c_э \Delta\ell$, где $\Delta\ell = (x + \lambda_{ст})$ – удлинение пружины, включающее её растяжение $\lambda_{ст}$ относительно положения нерастянутой пружины и растяжение x относительно начала координат.

Удлинение пружины $\lambda_{ст}$ определяется из условия равновесия груза на наклонной плоскости в положении статического равновесия:

$$P\cos 30^\circ - F_{упр} = 0{,}87mg - c_э\lambda_{ст} = 0.$$

Находим $\lambda_{ст} = \dfrac{0{,}87mg}{c_э} = 0{,}085$ м.

Подставляя выражение силы упругости, с учётом условия статического равновесия груза ($0{,}87mg = c_э\lambda_{ст}$), получим дифференциальное уравнение колебаний: $m\ddot{x} = -c_э x$ или $\ddot{x} + \omega^2 x = 0$, где ω – угловая частота собственных колебаний груза, $\omega = \sqrt{\dfrac{c_э}{m}} = 10$ рад/с.

Общее решение уравнения колебаний $x = C_1\cos\omega t + C_2\sin\omega t$.

Для определения произвольных постоянных C_1 и C_2 вычислим начальные условия движения груза.

Координата начального положения груза на оси Ox (см. рис. 4.11) $x_0 = \Delta\ell - \lambda_{ст} = 0{,}035$ м. Подставляя значение координаты начального положения груза в общее решение уравнения колебаний при $t = 0$, получим: $C_1 = x_0 = 0{,}035$ м. Для определения второй константы вычислим скорость груза: $\dot{x} = -C_1\omega_2 \sin\omega_2 t + C_2\omega_2 \cos\omega_2 t$. Подставив начальное значение скорости груза: при $t = 0$ $\dot{x} = V_0 = 0$, получим $C_2 = 0$. Окончательно уравнение движения груза относительно его положения статического равновесия $x(t) = 0{,}035\cos 10t$ м. Амплитуда колебаний $A = 0{,}035$ м. Период колебаний $T = \dfrac{2\pi}{\omega} = 0{,}63$ с.

Задача 47. Пружинный амортизатор состоит из двух одинаковых вертикально стоящих пружин, к верхним концам которых прикреплена невесомая горизонтальная площадка (рис. 4.12). Жёсткость каждой пружины c = 350 Н/м. Груз массой m = 5 кг падает с высоты h = 0,3 м.

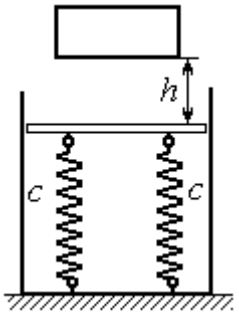

Рис. 4.12. Пружинный амортизатор

Коснувшись площадки, груз начинает двигаться вместе с ней. Определить максимальную осадку амортизатора и уравнение движения груза.

Решение

Заменим две пружины амортизатора одной с жесткостью, эквивалентной двум пружинам: $c_э = 2c$ = 700 Н/м. Расчётная схема колебаний груза показана на рис. 4.13. Начало координат оси x (точка O), вдоль которой происходят колебания, выбрано на уровне статического равновесия груза.

При движении (на рис. 4.13, c предполагается движение груза вниз) на груз действуют сила упругости $\vec{F}_{упр}$ и сила тяжести $\vec{P}$. Уравнение движения груза в проекции на ось x: $m\ddot{x} = P - F_{упр} = P - c_э\Delta\ell$, где $\Delta\ell$ – удлинение (или сжатие) пружины относительно недеформированного состояния.

В произвольном положении груза, обозначенном координатой x (см. рис. 4.13, *c*), сжатие пружины относительно её недеформированного состояния (см. рис. 4.13, *a*) составляет величину: $\Delta\ell = x + \lambda_{ст}$. Величина $\lambda_{ст}$ находится из условия статического равновесия груза, которое выражается равенством (рис. 4.13, *b*): $P - F_{упр\,ст} = P - c_э\lambda_{ст} = 0$.

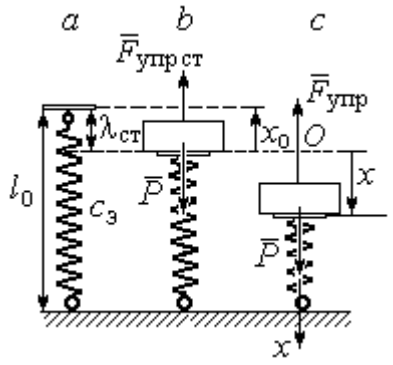

Рис. 4.13. Расчётная схема колебаний на эквивалентной пружине:
a – недеформированная пружина;
b – положение статического равновесия груза; *c* – произвольное положение

Подставляя это условие в уравнение движения груза, получим дифференциальное уравнение колебаний: $m\ddot{x} + c_э x = 0$ или $m\ddot{x} + \omega^2 x = 0$, где $\omega = \sqrt{\dfrac{c_э}{m}}$ = 11,83 рад/с – угловая частота колебаний.

Общее решение однородного уравнения колебаний представляется в виде $x = C_1\cos\omega t + C_2\sin\omega t$, где C_1 и C_2 – произвольные постоянные, вычисляемые по начальным условиям движения груза.

По условию задачи груз падает на площадку, установленную на недеформированных пружинах. Это означает, что начальная координата груза при его движении на пружинах соответствует положению недеформированной пружины: $x_0 = -\lambda_{ст} = -\dfrac{mg}{c_э} = -0{,}07$ м.

Начальная скорость колебаний груза равна скорости груза при падении его с высоты 1 м. Интегрируя уравнение движения груза во время падения $m\ddot{s} = mg$, где s – путь, пройденный телом, получим зависимость скорости от пройденного пути: $V^2 = 2gs$. Полагая s = 0,3, найдём скорость груза при его встрече с площадкой: V = 2,43 м/с. Проекция начальной скорости колебаний груза на ось x положительна: $V_{0x} = V$ = 2,43 м/с.

Подставив начальные условия в общее решение уравнения колебаний, получим: $C_1 = x_0 = -0{,}07$ м; $C_2 = \frac{V_{0x}}{\omega} = 0{,}2$ м. Окончательно уравнение колебаний груза на амортизаторе $x = -0{,}07\cos 11{,}83t + 0{,}2\sin 11{,}83t$. Амплитуда колебаний $A = \sqrt{C_1^2 + C_2^2} = 0{,}21$ м. Проседание амортизатора H отсчитывается от положения нерастянутых пружин: $H = A + \lambda_{ст} = 0{,}28$ м.

Задача 48. Для регистрации (записи) вертикальных колебаний тяжёлых платформ используется пружинный виброграф (рис. 4.14). Схема действия прибора состоит в следующем. Массивная платформа A совершает вертикальные гармонические колебания по закону $\xi = \xi(t)$. На платформе установлена вертикальная стойка с горизонтальной перекладиной, к которой прикреплена пружина жесткостью c. К нижнему концу пружины подвешен груз P массой m с индикаторной стрелкой B (см. рис. 4.14). Вертикальная шкала индикаторной стрелки закреплена на платформе A. В начальный момент груз на пружине находился в покое в положении статического равновесия. Определить закон колебаний стрелки B вдоль шкалы, если масса груза $m = 1$ кг, жесткость пружины $c = 10$ Н/м, платформа совершает вертикальные колебания по закону $\xi = a\sin pt$ см, где амплитуда $a = 0{,}02$ м, частота колебаний платформы $p = 7$ рад/с.

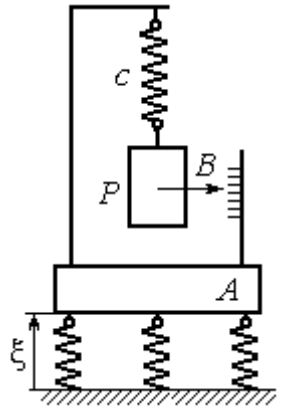

Рис.4.14. Регистратор вертикальных колебаний

Решение

Выберем неподвижную ось x, связанную, например, с неподвижной поверхностью, на которой стоит платформа. Начало координат – точку O выберем на уровне статического равновесия груза на пружине при неподвижной платформе. Произвольное положение груза отмечено координатой x (рис. 4.15).

Растяжение пружины при неподвижной платформе составляет величину $x+\lambda_{ст}$, где $\lambda_{ст}$ – удлинение пружины в положении статического равновесия груза, определяемое из условия $P-c\lambda_{ст}=0$. Вместе с тем колебание платформы вызывает аналогичное смещение точки подвеса пружины. В результате растяжение пружины при произвольном положении груза равно сумме: $\Delta\ell=(x+\lambda_{ст}+\xi)$.

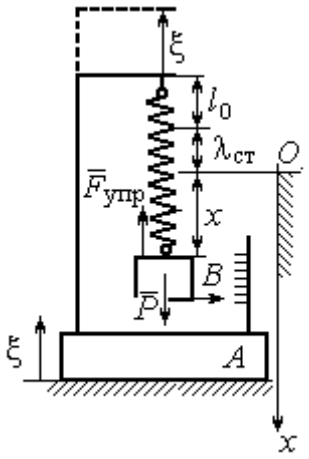

Рис. 4.15. Расчётная схема колебаний груза

На груз действуют сила тяжести $\vec{P}$ и сила упругости пружины $\vec{F}_{упр}$. Дифференциальное уравнение движения груза в проекции на ось *Ox*: $m\ddot{x}=P_x+F_{упр\,x}$, где проекции $P_x=P$, $F_{упр\,x}=-c\Delta\ell=-c(x+\lambda_{ст}+\xi)$. Расчётная схема колебаний груза показана на рис. 4.15.

С учётом условия статического равновесия груза $P-c\lambda_{ст}=0$ получим дифференциальное уравнение вынужденных колебаний груза в виде:

$$\ddot{x}+\omega^2x=-h\sin pt,$$

где ω – угловая частота собственных колебаний груза, $\omega=\sqrt{\dfrac{c}{m}}=3{,}16$ рад/с;

h – относительная амплитуда вынужденных колебаний, $h=\dfrac{ca}{m}$ = 0,2 м/с^2;

p – угловая частота вынужденных колебаний, p = 7 рад/с.

Решение уравнения вынужденных колебаний представляется суммой $x=x_1+x_2$, где x_1 является общим решением однородного уравнения $\ddot{x}_1+\omega^2x_1=0$, а x_2 – частное решение уравнения вынужденных колебаний: $\ddot{x}_2+\omega^2x_2=-h\sin pt$.

Решив однородное уравнение, находим: $x_1=C_1\cos\omega t+C_2\sin\omega t$.

При отсутствии резонанса (а в данном случае частота вынужденных колебаний груза не совпадает с частотой собственных $\omega \neq p$) частное решение уравнения вынужденных колебаний ищем в виде $x_2 = b\sin pt$. Подставляя частное решение в уравнение вынужденных колебаний, получим уравнение $-bp^2\sin pt + \omega^2 b\sin pt = -h\sin pt$, откуда находим коэффициент: $b = \dfrac{h}{p^2 - \omega^2}$.

В результате общее решение уравнения колебаний принимает вид:

$$x = x_1 + x_2 = C_1\cos\omega t + C_2\sin\omega t + \frac{h}{p^2 - \omega^2}\sin pt,$$

где константы C_1 и C_2 подлежат определению.

В начальный момент груз находился на пружине в положении статического равновесия, и потому его начальная координата и скорость равны нулю Подставляя значение координаты начального положения груза в общее решение уравнения вынужденных колебаний при t = 0, получим C_1= 0. Для определения второй константы вычислим скорость груза в произвольный момент времени: $\dot{x} = -C_1\omega\sin\omega t + C_2\omega\cos\omega t + \dfrac{hp}{p^2 - \omega^2}\cos pt$. Подставив начальное значение скорости груза, найдём $C_2 = -\dfrac{hp}{\omega(p^2 - \omega^2)} = -0{,}01$ м.

Таким образом, колебания груза относительно неподвижной системы координат описываются уравнением $x = -0{,}01\sin 3{,}16t + 0{,}05\sin 7t$ и представляют абсолютное движение груза. Для того чтобы найти закон движения груза относительно платформы – относительное движение, нужно из его абсолютного движения исключить переносное – колебания платформы. Поскольку стрелка прибора закреплена на грузе, а шкала – на платформе, то закон движения стрелки относительно шкалы:

$$x_r = x - \xi = -0{,}01\sin 3{,}16t + 0{,}05\sin 7t - 0{,}02\sin 7t = -0{,}01\sin 3{,}16t + 0{,}03\sin 7t.$$

Упражнения

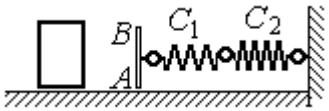

Рис. 4.16. Схема движения груза

Упражнение 4.3. Груз массы m = 0,5 кг, получив начальную скорость V_0 = 6 м/с, движется по горизонтальной поверхности, испытывая силу сопротивления, равную по величине $F = kV$ и направленную в сторону, противоположную движению. Через 1 с груз соединяется с невесомой вертикальной площадкой AB и продолжает движение вместе с ней, уже без сопротивления. К площадке прикреплены две горизонтальные последовательно соединённые пружины жёсткостью C_1 = 120 и C_2 = 40 Н/м (рис. 4.16).

Найти величину максимального сжатия пружины, если k = 0,5 Н/м/с. Определить закон движения груза.

Упражнение 4.4. Груз массы m =1 кг прикреплен к конструкции, состоящей из трёх вертикальных пружин одинаковой жёсткости C = 160 Н/м (рис. 4.17), и находится в равновесии. В некоторый момент времени грузу сообщают скорость V = 4 м/с, направленную вверх.

Найти амплитуду и частоту колебаний груза.

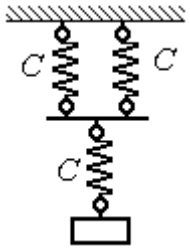

Рис. 4.17. Схема крепления груза на пружинах

4.3. Теорема об изменении кинетической энергии точки

Работой постоянной по величине и направлению силы $\vec{F}$ на прямолинейном перемещении точки приложения силы M (рис. 4.18) называется скалярная величина $A(\vec{F}) = FS\cos\alpha$, где F – модуль силы; S – конечное перемещение точки приложения силы; α – угол между направлением вектора силы и направлением перемещения точки приложения силы.

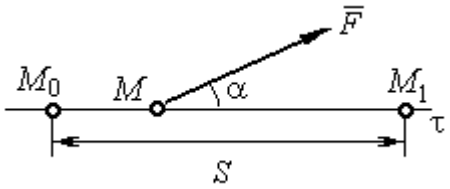

Рис. 4.18. Работа постоянной силы на прямолинейном участке

Работа силы тяжести материальной точки при перемещении её из положения M_0 в положение M_1 равна произведению $A_{(M_0M_1)} = \pm Ph$, где P – величина силы тяжести точки; h – вертикальное перемещение точки (рис. 4.19).

Работа силы тяжести положительна, если начальная точка движения выше конечной (см. рис. 4.19, *a*), и отрицательна, если начальная точка ниже конечной (см. рис. 4.19, *b*).

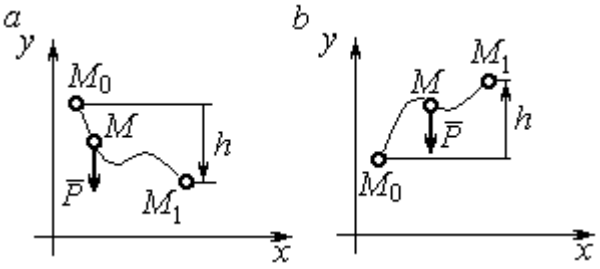

Рис. 4.19. Работа силы тяжести:
a – перемещение точки сверху вниз;
b – перемещение точки снизу вверх

Работа силы упругости пружины при перемещении вдоль линии действия силы из положения недеформированной пружины на расстояние *h* определяется формулой $A(\vec{F}_{\text{упр}}) = -\frac{ch^2}{2}$, где c – коэффициент жесткости (или жёсткость) пружины.

Кинетической энергией материальной точки называется скалярная величина $T = \frac{1}{2}mV^2$, где m – масса точки; V – её скорость.

Теорема об изменении кинетической энергии точки. Изменение кинетической энергии материальной точки при переходе её из начального положения в текущее равно алгебраической сумме работ всех действующих на неё сил: $\frac{mV_1^2}{2} - \frac{mV_0^2}{2} = \sum A_{(M_0M_1)}$, где V_0, V_1 – скорость точки в начальном положении M_0 и в положении M_1; $\sum A_{(M_0M_1)}$ – сумма работ всех сил, действующих на точку, при перемещении её из положения M_0 в положение M_1. При несвободном движении точки в сумму работ сил войдёт и работа реакций связи.

Для определения реакций связи при несвободном движении точки используются уравнения движения в проекциях на оси естественной системы координат – касательную и нормальную: $m\frac{dV}{dt} = \sum F_\tau$, $m\frac{V^2}{\rho} = \sum F_n$, где $\sum F_\tau$, $\sum F_n$ – суммы проекций сил на касательную и нормальную оси естественной системы координат, ρ – радиус кривизны траектории точки.

Примеры решения задач с использованием теоремы об изменении кинетической энергии точки

Задача 49. Подъёмное устройство в шахте опускает груз массой 500 кг с постоянной скоростью V_0 = 6 м/с. После обрыва каната подъёмника срабатывает предохранительное устройство, которое создаёт силу трения между лифтом подъёмного устройства и стенками шахты. Какую силу трения, считая её постоянной, должно создать предохранительное устройство, чтобы остановить лифт на протяжении пути 10 м.

Решение

Рассмотрим падение груза после обрыва каната подъёмника. На груз действуют сила тяжести $\vec{P}$ и сила трения $\vec{F}_{\text{тр}}$, направленная в сторону, противоположную движению. Считая груз материальной точкой, составим уравнение теоремы об изменении кинетической энергии точки. Получим выражение $\frac{mV^2}{2} - \frac{mV_0^2}{2} = Ps - F_{\text{тр}}s$, где V_0, V – скорость груза в начале движения (сразу после обрыва каната) и в конце; s – путь, проходимый грузом за время движения. В конце движения груз должен остановиться, то есть V = 0. Тогда уравнение теоремы об изменении кинетической энергии точки принимает вид: $-\frac{mV_0^2}{2} = \left(P - F_{\text{тр}}\right)s$, откуда находим требуемую для остановки груза силу трения: $F_{\text{тр}} = P + \frac{mV_0^2}{2s}$. Подставляя условия задачи, получим: $F_{\text{тр}}$ = 5,81 кН

Задача 50. Тонкий стержень, расположенный в вертикальной плоскости, состоит из двух дуг сопряженных окружностей радиусов R = 1 м и r = 0,5 м (рис. 4.20). Линия OO_1, соединяющая центры окружностей, составляет с горизонтом угол 30°. На стержень надет шарик весом P = 10 Н. В точке A, положение которой на дуге радиуса R определяется углом α = 60°, шарику сообщают начальную скорость V_0, после чего он скользит по стержню без трения. Опре-

делить значение начальной скорости, при которой шарик достигнет наивысшей точки B со скоростью, равной половине начальной. При найденном значении начальной скорости рассчитать давление шарика на стержень в точке C, положение которой на дуге радиуса r определяется углом $\beta = 90°$ относительно линии центров.

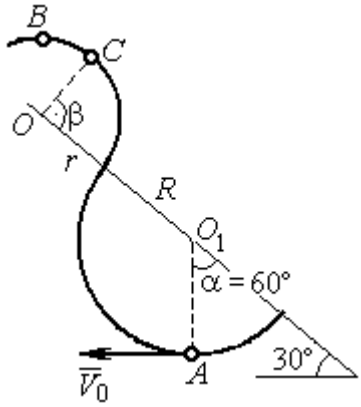

Рис. 4.20. Движение шарика по изогнутому стержню

Решение

При движении шарика по стержню без трения на него действуют сила тяжести $\vec{P}$ и реакция опоры $\vec{N}$. При этом работу совершает только сила тяжести шарика. Реакция гладкой поверхности стержня в любой момент времени перпендикулярна поверхности стержня и потому её работа равна нулю.

По теореме об изменении кинетической энергии точки при движении её из начального положения A в положение B имеем равенство:

$$\frac{mV_B^2}{2} - \frac{mV_A^2}{2} = A(P) = -Ph_{(AB)},$$

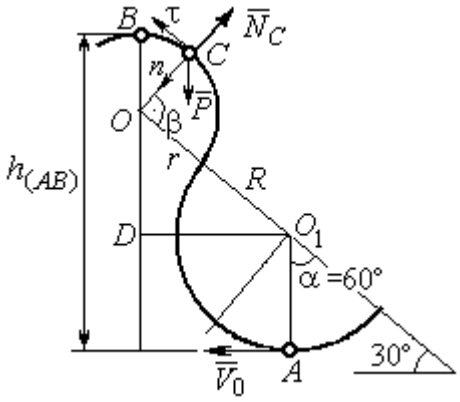

Рис. 4.21. Расчётная схема движения шарика

где $h_{(AB)}$ – перепад высот точек B и A, $h_{(AB)} = R + DO + r = \frac{3}{2}(R + r)$ (см. рис. 4.21); V_A, V_B – скорость шарика в точках A и B, причём $V_A = V_0$, $V_B = 0{,}5V_0$.

В результате уравнение, составленное на основании теоремы об изменении кинетической энергии, принимает вид: $\frac{3V_0^2}{8} = g\frac{3}{2}(R + r)$, откуда $V_0 = 2\sqrt{(R + r)g} = 7{,}67$ м/с.

На рис. 4.21 показаны силы, приложенные к шарику, в момент, когда он находится в точке *C*. Проведём в точке *C* оси естественной системы координат – касательную $C\tau$ и нормаль Cn. Уравнение движения шарика в проекции на нормальную ось имеет вид: $m\dfrac{V_C^2}{r} = P\cos 30^\circ - N_C$, откуда найдём реакцию N_C.

Для определения скорости шарика в точке *C* воспользуемся теоремой об изменении кинетической энергии точки при движении шарика из положения *C* в положение *B*. Получим равенство $\dfrac{mV_B^2}{2} - \dfrac{mV_C^2}{2} = -Ph_{(CB)}$, где $h_{(CB)}$ – перепад высот при движении шарика из начального положения *C* в положение *B*. С учётом известных значений $V_B = 0{,}5V_0 =$ 3,84 м/с и $h_{(CB)} = r\cos 30^\circ =$ 0,43 м получим: $V_C = \sqrt{V_B^2 + 2gh_{(CB)}} =$ 4,82 м/с.

Из уравнения движения шарика находим реакцию опоры $N_C = P\cos 30^\circ - m\dfrac{V_C^2}{r} =$ – 38,7 Н.

Отрицательное значение реакции опоры шарика показывает, что фактическое направление реакции противоположно тому, как показано на рис. 4.21. Искомое давление шарика на трубку равно модулю реакции опоры.

Задача 51. Желоб состоит из шероховатой наклонной прямой *AB* и гладкой дуги окружности радиуса *r* = 0,8 м, сопряжённых в точке *B* так, что прямая *AB* является касательной к окружности в точке *B* (рис. 4.22). Положение точки *B* на дуге задаётся углом 30º относительно вертикального диаметра окружности. Тяжёлый шарик массой *m* = 0,5 кг начинает движение из точки *A* со скоростью $V_0 = 0{,}2$ м/с.

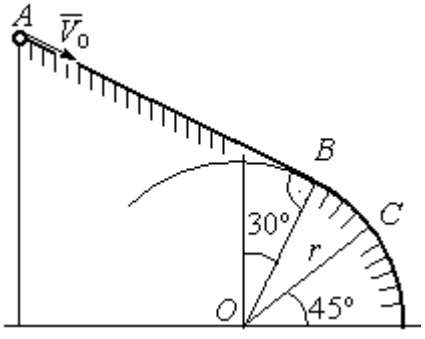

Рис. 4.22. Движение точки по составному желобу

Какой длины *S* должен быть желоб *AB*,

чтобы шарик оторвался от окружности в точке C, определяемой углом 45º относительно горизонтального диаметра, если при движении по прямой AB шарик испытывает сопротивление скольжения с коэффициентом трения $f = 0{,}4$.

Решение

Рассмотрим движение шарика по дуге окружности. Проведём в точке C оси естественной системы координат – касательную $C\tau$ и нормаль Cn (рис. 4.23). На шарик действуют сила тяжести $\vec{P}$, реакция $\vec{N}_C$ опоры в точке C. Уравнение движения шарика в проекции на ось Cn имеет вид: $m\dfrac{V_C^2}{r} = P\cos 45^\circ - N_C$, где V_C – скорость шарика в точке C. Реакция опоры $N_C = P\cos 45^\circ - m\dfrac{V_C^2}{r}$.

В момент отрыва шарика в точке C реакция опоры обращается в ноль: $N_C = 0$. В результате получаем уравнение $V_C^2 = rg\cos 45^\circ$, из которого находим скорость шарика в момент его отрыва от опоры: $V_C = 2{,}36$ м/с.

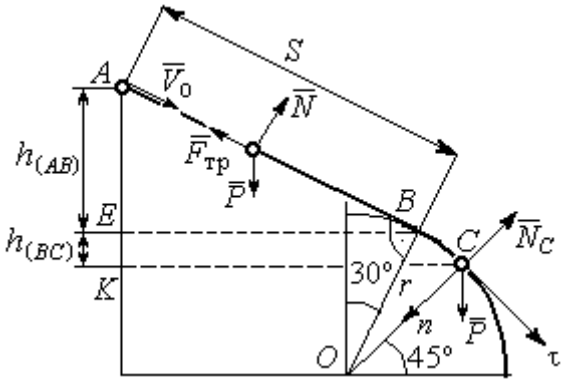

Рис. 4.23. Расчётная схема движения точки

Рассмотрим движение шарика из начального положения A в положение C. На шарик действуют сила тяжести $\vec{P}$, нормальная реакция опоры $\vec{N}$ и, при движении по наклонной прямой AB, сила трения $\vec{F}_{\text{тр}}$ (см. рис. 4.23). Работу совершают сила тяжести шарика и сила трения. Реакция опоры $\vec{N}$ и в том и другом случае перпендикулярна траектории движения, и её работа равна нулю.

Составим уравнение теоремы об изменении кинетической энергии точки $\dfrac{mV_C^2}{2} - \dfrac{mV_A^2}{2} = Ph_{(AC)} - F_{\text{тр}}S$, где S – длина участка AB; $h_{(AC)}$ – перепад высот на участке AC (см. рис. 4.23); $h_{(AC)} = h_{(AB)} + h_{(BC)} = S\sin 30^\circ + r\left(\cos 30^\circ - \cos 45^\circ\right)$.

Модуль силы трения: $F_{\text{тр}} = fN$. Для того чтобы найти реакцию N опоры шарика на наклонную поверхность желоба AB, составим проекцию уравнения движения шарика на ось y, перпендикулярную AB (на рис. 4.23 не показана). Получим: $m\ddot{y} = N - P\cos 30^\circ = 0$. Отсюда $N = P\cos 30^\circ$ и сила трения $F_{\text{тр}} = fP\cos 30^\circ$.

Из уравнения теоремы об изменении кинетической энергии точки найдём выражение для определения длины S участка AB:

$$\frac{V_C^2 - V_A^2}{2g} = S\sin 30^\circ + r\left(\cos 30^\circ - \cos 45^\circ\right) - fPS\cos 30^\circ,$$

откуда получим $S = 1$ м.

Задача 52. Груз подвешен на нити длиной $l = 1$ м, закреплённой в неподвижной точке O (рис. 4.24). В начальный момент груз находился в положении A, при котором линия OA составляет с вертикалью угол $60°$. В этом положении грузу сообщают начальную скорость $\vec{V}_0$, перпендикулярно нити. Достигнув горизонтального положения, нить, натянутая грузом, встречает препятствие в виде тонкой проволоки в точке O_1, расположенной на середине длины нити, и дальше навивается на неё.

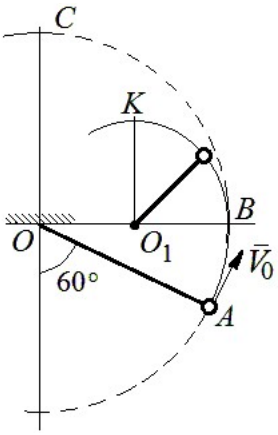

Рис. 4.24. Схема движения груза на нити

Какую минимальную начальную скорость нужно сообщить грузу в точке A, чтобы после встречи нити с проволокой в O_1 груз проскочил верхнюю точку траектории K. На какую максимальную высоту (относительно горизонтального диаметра OB) поднимется груз, двигаясь из той же точки A и с той же начальной скоростью, если нить будет двигаться беспрепятственно. Определить скачок натяжения нити в точке B при переходе груза с одной траектории на другую.

Решение

Построим оси естественной системы координат $n K \tau$ в точке K траектории – окружности радиуса $0{,}5l$ с центром O_1 (рис. 4.25, *a*). Во время движения на груз действуют сила тяжести и реакция нити. Уравнение движения груза в проекции на ось Kn имеет вид: $m\dfrac{V_K^2}{r} = P + N_K$, где V_K – скорость

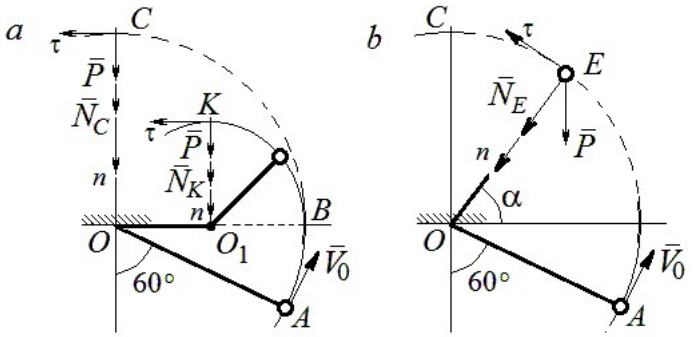

Рис. 4.25. Расчётная схема движения груза:
a – нить навивается на препятствие;
b – свободное движение

груза в точке K; N_K – реакция нити; r – радиус окружности движения груза; $r = 0{,}5l$. Из уравнения движения находим реакцию нити: $N_K = m\dfrac{2V_K^2}{l} - P$.

Так как нить представляет собой гибкую связь, то условием достижимости грузом точки K является требование, что при движении нить должна быть натянута, иначе говоря, всюду во время движения должно выполняться неравенство $N_K \geq 0$. С учётом уравнения движения груза это приводит к неравенству, выражающему требование к скорости в конечной точке: $V_K^2 \geq \dfrac{1}{2}gl$.

Скорость груза в точке K найдём на основании теоремы об изменении кинетической энергии точки при движении груза из положения A в положение K. Имеем равенство $\dfrac{mV_K^2}{2} - \dfrac{mV_0^2}{2} = -Ph_{(AK)}$, где $h_{(AK)}$ – перепад высот точек A и K; $h_{(AK)} = l$ (см. рис. 4.25, *a*). Решая полученное уравнение, найдём зависимость скорости груза в точке K от начальной: $V_K^2 = V_0^2 - 2gl$. С учётом выполнения неравенства натяжения нити получим: $V_0 \geq \sqrt{\dfrac{5}{2}gl}$.

При минимальной начальной скорости $V_0 = \sqrt{\frac{5}{2}gl}$ груз достигает верхней точки *K*. Однако, натяжение нити в точке *K* обращается в нуль: $N_K = 0$ и нить в этом месте перестаёт быть натянутой. Груз продолжает движение, но уже в виде свободного падения с начальной скоростью $V_K = \sqrt{\frac{1}{2}gl}$.

Определим, на какую высоту поднимется груз из положения *A* с минимальной начальной скоростью $V_0 = \sqrt{\frac{5}{2}gl}$, если нить движется беспрепятственно (см. рис. 4.25, *b*). Построим в точке *E* оси естественной системы координат $nE\tau$ аналогично тому, как это было сделано в точке *K*. Уравнение движения груза в проекции на ось *En* имеет вид: $m\frac{V_E^2}{l} = P\sin\alpha + N_E$, где V_E – скорость груза в точке *E*; N_E – проекция реакции нити на нормальную ось.

Для определения скорости груза в точке *E* составим уравнение теоремы об изменении кинетической энергии точки при движении груза из начального положения *A* в положение *E*. Получим: $\frac{mV_E^2}{2} - \frac{mV_0^2}{2} = -Ph_{(AE)}$, где $h_{(AE)}$ – перепад высот точек *A* и *E*; $h_{(AE)} = \frac{l}{2} + l\sin\alpha$ (см. рис. 4.25, *b*). Решая полученное уравнение относительно скорости V_E при заданной начальной скорости $V_0 = \sqrt{\frac{5}{2}gl}$, найдём: $mV_E^2 = \frac{3}{2}mgl - 2mgl\sin\alpha$. С другой стороны, из уравнения движения груза (учитывая, что в точке *E* натяжение нити равно нулю: $N_E = 0$) получим: $mV_E^2 = Pl\sin\alpha$. Приравнивая выражения, получим $\sin\alpha = \frac{1}{2}$. Высота подъёма относительно горизонтального радиуса составляет $\frac{1}{2}l$.

Для определения скачка натяжения нити при переходе груза в точке B с окружности радиуса l на окружность радиуса $\frac{1}{2}l$, т. е. в момент, когда нить начинает навиваться на проволоку, напишем проекции уравнения движения груза на нормальную ось в точке B. Получим для малой окружности $\frac{2mV_B^2}{l} = N_B$ и для большой $\frac{mV_B^2}{l} = N'_B$, где N_B и N'_B – проекции реакции нити в точке B при движении груза по окружности радиусов $\frac{1}{2}l$ и l. Из уравнений видно, что переход груза с большой окружности на малую вызывает двукратное увеличение натяжения нити: $N'_B = \frac{3}{2}mg$, $N_B = 3mg$.

Задача 53. Шарик массой m = 0,5 кг движется в вертикальной плоскости из положения A внутри трубки, которая состоит из полуокружности AB радиуса R = 0,6 м и прямолинейного участка BD, сопряжённого в точке B с окружностью (рис. 4.26). Диаметр полуокружности AB составляет с горизонталью угол 60°. Начальная скорость шарика V_0 = 5 м/с. В конце кругового участка в точке B шарик упирается в недеформированную пружину жесткостью c = 100 Н/м. Найти величину S максимального сжатия пружины.

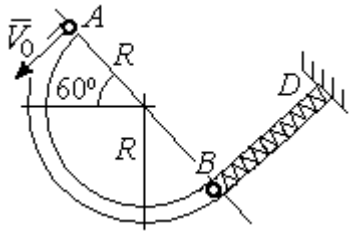

Рис. 4.26. Схема движения шарика

Решение

Найдём скорость шарика в точке B. Для этого составим уравнение теоремы об изменении кинетической энергии точки при движении шарика из начального положения A в положение B. Получим: $\frac{mV_B^2}{2} - \frac{mV_A^2}{2} = A(P) = Ph_{(AB)}$, где $h_{(AB)}$ – перепад высот точек A и B, $h_{(AB)} = 2R\sin 60^\circ = 1{,}04$ м (рис. 4.27).

Решая уравнение, найдём скорость шарика в точке B: $V_B = \sqrt{V_A^2 + 2gh_{(AB)}} = 6{,}74$ м/с.

Для того, чтобы найти величину максимального сжатия пружины, рассмотрим движение шарика на прямолинейном отрезке трубки BD. На этом отрезке работу совершают сила тяжести шарика и сила упругости пружины, приложенные к шарику (см. рис. 4.27).

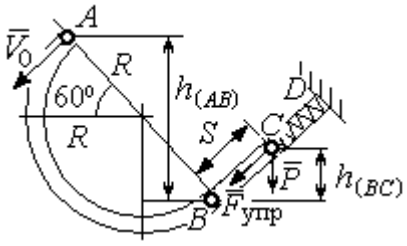

Рис. 4.27. Расчетная схема движения шарика

Обозначим S – максимальное сжатие пружины, равное BC. На основании теоремы об изменении кинетической энергии точки, применённой к движению шарика на отрезке BC, имеем уравнение $\frac{mV_C^2}{2} - \frac{mV_B^2}{2} = A(P) + A(F_{упр}) = -Ph_{(BC)} - \frac{cS^2}{2}$,

где $h_{(BC)}$ – перепад высот точек B и C; $h_{(BC)} = S\sin 30^\circ = 0{,}5S$ (см. рис. 4.27).

В точке C максимального сжатия пружины скорость шарика обращается в нуль: $V_C = 0$. Подставляя это условие, с учётом $V_B = 6{,}74$ м/с, получим уравнение для определения величины максимального сжатия пружины: $S^2 + 0{,}05S - 0{,}23 = 0$.

Выбирая положительный корень уравнения, находим: $S = 0{,}45$ м.

Упражнения

Упражнение 4.5. Лётчик в самолёте пикирует из точки A по прямой, составляющей с горизонтом угол φ, с начальной скоростью V_0. Пройдя расстояние $AB = l$, самолёт продолжает движение по дуге окружности радиуса R, сопряженной с прямой AB в точке B (рис. 4.28).

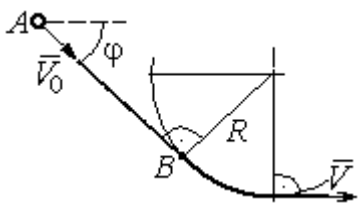

Рис. 4.28. Схема движения самолёта

Каким должен быть радиус окружности, чтобы в точке C – выхода самолёта на горизонтальный полёт - сила давления человека на корпус самолёта не превосходила его тройной вес.

Упражнение 4.6. Пружина жесткостью C = 100 Н/м, сжатая из недеформированного состояния на расстояние $KA = a = 0{,}3$ м, выталкивает шарик массой $m = 0{,}5$ кг, который отделяется от неё в точке K и продолжает движение в трубке по дуге KCB, окружности радиуса R = 1 м, затем – по горизонтальному участку BD. Определить давление шарика на трубку в точке C. Какой путь пройдёт шарик до остановки по прямой BD, если здесь на него действует сила трения с коэффициентом $f = 0{,}4$.

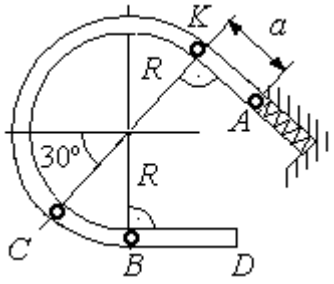

Рис. 4.29. Схема движения шарика в трубке

5. ОБЩИЕ ТЕОРЕМЫ ДИНАМИКИ СИСТЕМЫ

5.1. Теорема о движении центра масс системы

Центром масс системы материальных точек называют точку C, координаты которой x_C, y_C, z_C удовлетворяют равенствам:

$$mx_C = \sum m_k x_k \ , \quad my_C = \sum m_k y_k \ , \ mz_C = \sum m_k z_k \ ,$$

где m – масса системы: $m = \sum m_k$; m_k, x_k, y_k, z_k – массы и координаты материальных точек системы.

Теорема о движении центра масс системы. Центр масс механической системы движется как материальная точка с массой, равной массе системы, и к которой приложены внешние силы, действующие на систему: $m\vec{a}_C = \sum \vec{F}_k^e$, где $\vec{a}_C$ – вектор ускорения центра масс системы; $\sum \vec{F}_k^e$ – сумма всех внешних сил, действующих на систему.

Пример решения задач на применение теоремы о движении центра масс

Задача 54. Груз 1, находящийся на верхнем основании прямоугольной пирамиды *ABCD*, соединен с грузом 2 нерастяжимой нитью, перекинутой через блок C (рис. 5.1). Определить перемещение пирамиды, если груз 2 опустился на высоту 1 м. Масса груза 1 m_1 = 15 кг, груза 2 m_2 = 20 кг, пирамиды m = 50 кг. Трение при движении груза 1 по пирамиде и пирамиды по горизонтальной поверхности не учитывать.

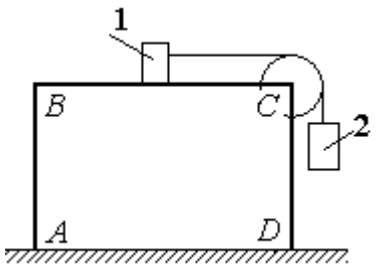

Рис. 5.1. Пирамида с системой подвижных грузов

Решение

Рассматриваем механическую систему, состоящую из двух грузов, соединённых нерастяжимой нитью, блока *C* и пирамиды *ABCD*.

Внешние силы, приложенные к системе: силы тяжести грузов и пирамиды – $\vec{P}_1$, $\vec{P}_2$, $\vec{P}$ и нормальная реакция $\vec{N}$ опоры поверхности, на которой стоит пирамида. Направления векторов внешних сил показаны на рис. 5.2.

Выберем неподвижную систему координат *Axy*, как показано на рис. 5.2. Все внешние силы, действующие на механическую систему, вертикальны, поэтому дифференциальное уравнение, составленное на основании теоремы о движении центра масс механической системы в проекции на ось *Ax,* имеет вид:

$$(m + m_1 + m_2)\ddot{x}_C = P_{1x} + P_{2x} + P_x + N_x = 0$$

$$\text{или} \quad \ddot{x}_C = 0,$$

где x_C – координата центра масс системы.

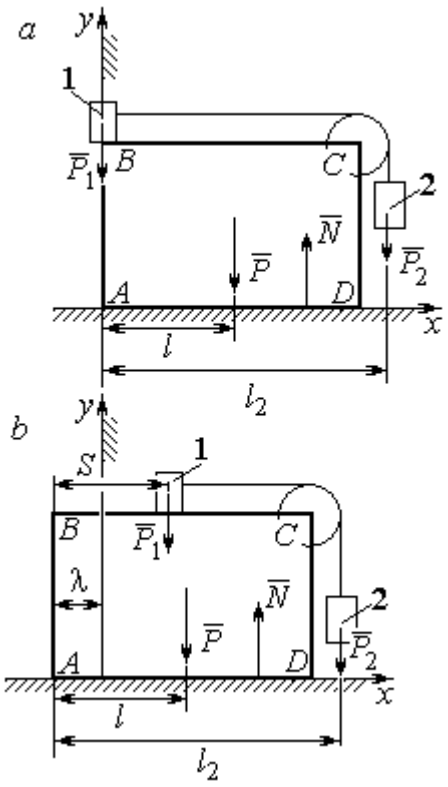

Рис. 5.2. Расчётная схема перемещения пирамиды: *a* – начальное положение; *b* – положение пирамиды при перемещении грузов на расстояние *S*

Проинтегрировав его дважды, получим закон движения центра масс системы: $x_C = C_1 t + C_2$, где константы интегрирования C_1 и C_2 находятся из начальных условий. Предположим, в начальный момент движение в механической системе отсутствовало и координата центра масс системы была равна x_{C0} (на рис. 5.2, *a* не показана), то есть при $t = 0$ $x_C(0) = x_{C0}$ и $\dot{x}_C(0) = 0$. Подставляя начальные условия, получим: $C_1 = 0$, $C_2 = x_{C0}$. В результате закон движения центра масс системы имеет вид: $x_C = x_{C0}$. Последнее означает, что при любом перемещении тел в системе координата центра масс системы на оси *Ax* остаётся постоянной, равной своему начальному значению.

Предположим, в начальный момент времени груз 1 находился у левого края призмы, как показано на рис. 5.2, *a*.

Начальная координата x_{C0} центра масс системы находится из равенства $(m_1 + m_2 + m)x_{C0} = \sum m_k x_k = m_1 \cdot 0 + m_2 l_2 + ml$, где l_2 – расстояние от начала координат до линии действия силы тяжести груза 2 (координата центра масс гру-

за 2 на оси Ax); l – аналогичное расстояние до линии действия силы тяжести пирамиды (см. рис. 5.2, *a*). Тогда начальная координата центра масс системы: $x_{C0} = \dfrac{m_2 l_2 + ml}{(m_1 + m_2 + m)}$.

Положение грузов в системе, после того как груз 1 переместился на расстояние *S*, и положение призмы показано на рис. 5.2, *b*. На рисунке отмечено, что при перемещении груза 1 вправо на расстояние *S* призма *ABCD* сместилась влево на расстояние λ. Координата x_{C1} центра масс для нового положения системы определяется из равенства:

$$(m_1 + m_2 + m)x_{C1} = m_1(S - \lambda) + m_2(l_2 - \lambda) + m(l - \lambda).$$

Выражая отсюда координату x_{C1} и приравнивая её начальному значению координаты центра масс $x_{C0} = x_{C1}$, найдём перемещение пирамиды $\lambda = \dfrac{m_1 S}{(m_1 + m_2 + m)}$. Подставляя данные задачи, получим $\lambda = 0{,}18$ м.

5.2. Теорема об изменении кинетического момента системы относительно оси

Момент инерции однородного диска радиусом *R*, массой *m* относительно оси *z*, проходящей через центр масс перпендикулярно плоскости диска: $J_z = \dfrac{1}{2}mR^2$. **Для неоднородных тел момент инерции** относительно оси *z* вычисляется по формуле: $J_z = mi_z^2$, где i_z – радиус инерции тела.

Кинетическим моментом (моментом количества движения) системы относительно неподвижной оси *z* называется величина, равная сумме моментов количеств движения точек относительно этой оси $\vec{L}_z = \sum M_z(m_k \vec{V}_k)$.

Для твёрдого тела, вращающегося вокруг неподвижной оси *z*, кинетический момент: $L_z = J_z\omega$, где J_z и ω – момент инерции и угловая скорость

тела. **Теорема об изменении кинетического момента системы относительно оси**. Производная по времени от кинетического момента системы относительно неподвижной оси z равна сумме моментов внешних сил относительно той же оси: $\frac{dL_z}{dt} = \sum M_z(\vec{F}_k^e)$.

Примеры решения задач на применение теоремы об изменении кинетического момента системы

Задача 55. Для подъёма груза используется лебёдка со ступенчатым барабаном и противовесом. Груз 1 массой m_1 поднимается на канате, навитом на барабан 2 массой m_2 радиуса R. Противовес 3 массой m_3 прикреплён к канату, который навит на малую ступень барабана радиуса r (рис. 5.3). Радиус инерции барабана относительно оси вращения i_z. На барабан действует постоянный момент сил сопротивления $M_c = 60$ Н·м. В начале движения к барабану лебёдки прикладывается вращающий момент, пропорциональный времени: $M_{вр} = 620 + 30t$ Н·м, который через 2 с отключается. Определить, на какую высоту поднимется груз, если движение началось из состояния покоя. Массы грузов и барабана: $m_1 = 100$ кг, $m_2 = 50$ кг, $m_3 = 20$ кг. Радиусы ступеней барабана и радиус инерции: $R = 0{,}6$ м; $r = 0{,}4$ м; $i_z = 0{,}5$ м.

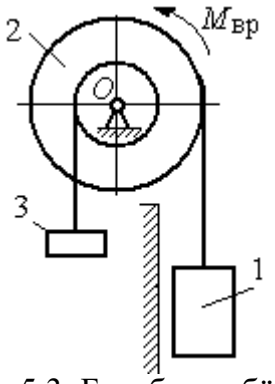

Рис. 5.3. Барабан лебёдки с грузом и противовесом

Решение

Решение следует рассматривать на двух этапах. На первом груз поднимается под действием вращающего момента, на втором – по инерции.

Рассмотрим механическую систему, состоящую из груза 1, барабана 2 и противовеса 3. На систему действуют силы тяжести груза $\vec{P}_1$, барабана $\vec{P}_2$, противовеса $\vec{P}_3$, реакция шарнира $\vec{R}$, пара сил с моментом, равным моменту вра-

щения $M_{вр}$, и пара сил с моментом сопротивления M_c. Направления векторов сил и моментов показаны на рис. 5.4. Выберем начало оси *y*, вдоль которой поднимается груз на первом участке движения, в точке начала движения (см. рис. 5.4).

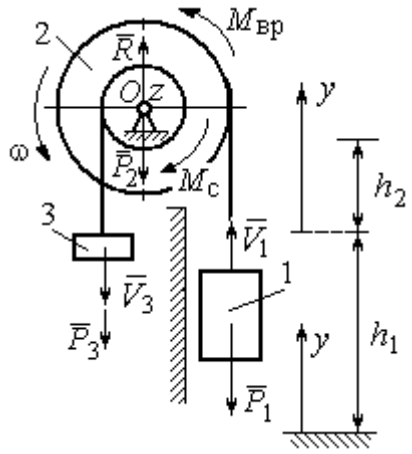

Рис. 5.4. Силы, действующие на систему во время движения

Воспользуемся теоремой об изменении кинетического момента системы относительно оси *z*, проходящей через центр *O*: $\frac{dL_z}{dt} = \sum M_z(\vec{F}_k^e)$. Кинетический момент системы относительно оси *z* равен сумме кинетических моментов барабана, груза и противовеса: $L_z = L_z^{бар} + L_z^{гр} + L_z^{пр}$. Кинетический момент барабана, вращающегося вокруг неподвижной оси *z*: $L_z^{бар} = J_z\omega$, где J_z – момент инерции барабана относительно оси *z*, $J_z = m_2 i_z^2$; ω – угловая скорость барабана. Рассматривая груз и противовес как материальные точки, найдём их кинетические моменты относительно оси *z*: $L_z^{гр} = M_z(m_1\vec{V}_1) = m_1V_1R$; $L_z^{пр} = M_z(m_3\vec{V}_3) = m_3V_3r$.

Суммарный кинетический момент системы:

$$L_z = L_z^{бар} + L_z^{гр} + L_z^{пр} = m_2 i_z^2\omega + m_1V_1R + m_3V_3r.$$

Выразим скорости груза 1 и противовеса 3 через угловую скорость барабана: $V_1 = \omega R$, $V_3 = \omega r$ - и подставим их в выражение кинетического момента. Получим $L_z = (m_2 i_z^2 + m_1R^2 + m_3r^2)\omega = (m_2 i_z^2 + m_1R^2 + m_3r^2)\frac{V_1}{R}$.

Суммарный момент внешних сил относительно оси *z*

$$\sum M_z(\vec{F}_k^e) = M_{вр} - M_c - P_1R + P_3r.$$

Дифференциальное уравнение движения груза:

$$(m_2 i_z^2 + m_1R^2 + m_3r^2)\frac{dV_1}{dt} = \left(M_{вр} - M_c - P_1R + P_3r\right)R,$$

или с учётом данных задачи $\frac{dV_1}{dt} = 0{,}58 + 0{,}35t$.

Дважды интегрируя это уравнение с нулевыми начальными условиями, найдём скорость груза V_1 и проходимый им путь y как функции времени:

$$V_1(t) = 0{,}58t + 0{,}175t^2;\ \ y(t) = 0{,}29t^2 + 0{,}058t^3.$$

Из уравнений движения найдём: при $t = 2$ с (конец первого участка) груз поднялся на высоту $h_1 = y(2) = 1{,}62$ м и имел скорость $V_1 = V_1(2) = 1{,}86$ м/с.

На втором участке движения груз продолжает подниматься вверх. Уравнение движения груза здесь аналогично первому участку, за исключением вращающего момента (см. рис. 5.4):

$$(m_2 i_z^2 + m_1 R^2 + m_3 r^2)\frac{dV_1}{dt} = \left(-M_c - P_1 R + P_3 r\right)R, \text{ или } \frac{dV_1}{dt} = -6{,}61.$$

Представим ускорение груза в виде: $\frac{dV_1}{dt} = \frac{dV_1 dy}{dy dt} = V_1 \frac{dV_1}{dy}$. Теперь уравнение движения груза на втором участке имеет вид: $V_1 \frac{dV_1}{dy} = -6{,}61$. Интегрируя его, получим зависимость скорости груза от пройденного пути $\frac{V_1^2}{2} = -6{,}61y + C_3$. Выберем начало второго участка на высоте h_1. Из начальных условий движения груза: при $t = 0$, $y = 0$, $V_1 = 1{,}86$ м/с, получим: $C_3 = 1{,}73$.

Максимальную высоту h_2, на которую поднялся груз на втором участке, определим из условия, что в этой точке скорость груза обращается в нуль. Имеем $0 = -6{,}61h_2 + 1{,}73$, откуда $h_2 = 0{,}26$ м. Максимальная высота подъёма груза $H = h_1 + h_2 = 1{,}88$ м.

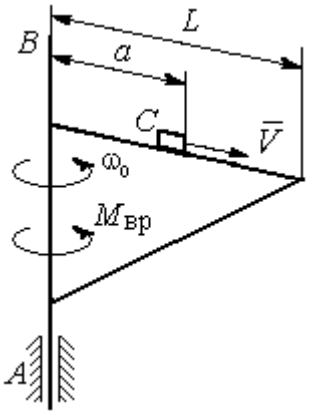

Рис. 5.5. Поворотный кран

Задача 56. Тележка C поворотного подъёмного крана (рис. 5.5) движется с постоянной относительно стрелы скоростью $V = 0{,}5$ м/с. Длина стрелы

L = 10 м, масса тележки с грузом m_1 = 100 кг, момент инерции крана относительно оси вращения AB без учёта тележки и груза J = 1800 кг·м^2. Двигатель крана создаёт постоянный вращающий момент $M_{вр}$ = 400 Н·м. Определить угловую скорость крана в момент, когда тележка достигнет края стрелы, если в начальный момент конструкция вращалась с угловой скоростью ω_0 = 2 рад/с, а тележка находилась на расстоянии a = 1 м от оси вращения.

Решение

На систему действуют внешние силы: $\vec{P}_1$ – сила тяжести тележки с грузом, $\vec{P}_2$ – сила тяжести поворотного крана (на рис. 5.6 показана в условном центре тяжести крана); $\vec{R}_x$, $\vec{R}_y$ – составляющие реакции подшипника A и пара сил с моментом, равным вращающему моменту $M_{вр}$ (см. рис. 5.6). Применим к описанию движения системы теорему об изменении кинетического момента системы относительно оси вращения z, направленной вдоль линии AB.

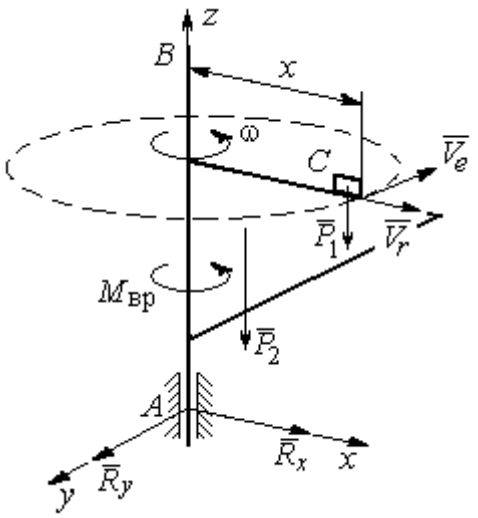

Рис. 5.6. Внешние силы, действующие на кран при его движении

Поскольку силы тяжести параллельны оси вращения крана, а составляющие реакции шарнира A пересекают её, то моменты этих сил относительно оси z равны нулю и теорема об изменении кинетического момента системы принимает вид: $\frac{dL_z}{dt} = M_{вр}$. Интегрируя это уравнение при постоянном вращающем моменте, получим равенство: $L_z - L_{z0} = M_{вр}t$, где L_z, L_{z0} – кинетический момент системы в текущий и начальный моменты времени.

Кинетический момент системы L_z равен сумме: $L_z = L_z^{кран} + L_z^{груз}$. Кинетический момент крана как твердого тела, вращающегося вокруг неподвижной

оси: $L_z^{\text{кран}} = J\omega$. Полагая тележку с грузом материальной точкой, определим её кинетический момент $L_z^{\text{груз}}$, как момент вектора количества движения тележки относительно оси *z*. Тележка с грузом участвует в сложном движении. Вектор абсолютной скорости тележки $\vec{V}_{\text{абс}}$ равен сумме $\vec{V}_{\text{абс}} = \vec{V}_r + \vec{V}_e$, где $\vec{V}_r$ относительная скорость тележки (перемещение по стреле крана); $\vec{V}_e$ – переносная скорость (движение вместе с краном). Воспользовавшись теоремой Вариньона при вычислении момента количества движения тележки с грузом, получим:

$$L_z^{\text{груз}} = M_z(m_1\vec{V}_{\text{абс}}) = M_z(m_1\vec{V}_e + m_1\vec{V}_r) = M_z(m_1\vec{V}_e) = m_1V_ex = m_1\omega x^2.$$

В результате суммарный кинетический момент системы в текущий момент времени $L_z = L_z^{\text{кран}} + L_z^{\text{груз}} = \left(J + m_1x^2\right)\omega$. Тогда начальный кинетический момент систем: $L_{z0} = \left(J + m_1a^2\right)\omega_0$.

Подставляя выражения начального и текущего кинетического моментов в уравнение движения, получим: $\left(J + m_1x^2\right)\omega - \left(J + m_1a^2\right)\omega_0 = M_{\text{вр}}t$, откуда закон изменения угловой скорости крана $\omega = \dfrac{M_{\text{вр}}t + \left(J + m_1a^2\right)\omega_0}{\left(J + m_1x^2\right)}$. Момент времени $t_{\text{к}}$, когда тележка достигнет края стрелы ($x = L$), найдём из условия движения тележки по стреле с постоянной скоростью: $Vt_{\text{к}} = L - a$. С учётом данных задачи угловая скорость крана в этот момент $\omega(t_{\text{к}}) = 0{,}93$ рад/с.

5.3. Теорема об изменении кинетической энергии системы

Кинетическая энергия тела при поступательном движении $T = \dfrac{1}{2}mV_C^2$, где m – масса тела; V_C – скорость центра масс тела; **при вращательном движении** вокруг неподвижной оси z: $T = \dfrac{1}{2}J_z\omega^2$, где J_z – момент инерции тела относительно оси *z*; ω – угловая скорость тела; **при плоскопа-**

раллельном движении: $T = \frac{1}{2} m V_C^2 + \frac{1}{2} J_{zC} \omega^2$, где m – масса тела; V_C, ω – скорость центра масс и угловая скорость тела; J_{zC} – момент инерции тела относительно оси z, проходящей через центр масс перпендикулярно плоскости движения.

Работа постоянной силы F при прямолинейном перемещении точки приложения силы $A = FS\cos\alpha$, где S – перемещение точки; α – постоянный угол между перемещением и направлением силы. **Работа пары сил с постоянным моментом** M при повороте тела на конечный угол φ вычисляется по формуле: $A = \pm M\varphi$, где φ – угол поворота тела. Работа считается положительной, если пара сил стремится повернуть тело в направлении его вращения, и отрицательной – в противном случае.

Мощностью силы F называют величину, равную скалярному произведению силы на скорость точки её приложения: $N = \vec{F} \cdot \vec{V}$, где V – скорость точки приложения силы. При плоском движении тела мощность силы равна сумме скалярных произведений: $N = \vec{F} \cdot \vec{V}_O + \vec{M}_O \cdot \vec{\omega}$, где V_O – скорость точки, выбранной полюсом; ω – угловая скорость тела; $\vec{M}_O = M_O(\vec{F})$ – момент силы относительно полюса. Если в качестве полюса выбрать точку K – мгновенный центр скоростей, то мощность силы $N(\vec{F}) = \vec{M}_K(\vec{F}) \cdot \vec{\omega}$, где $M_K(\vec{F})$ – момент силы относительно мгновенного центра скоростей.

Теорема об изменении кинетической энергии системы в дифференциальной форме. Производная по времени от кинетической энергии системы равна сумме мощностей внешних и внутренних сил $\frac{dT}{dt} = \sum N(\vec{F}_k^e) + \sum N(\vec{F}_k^i)$.

Теорема об изменении кинетической энергии системы на конечном перемещении. Изменение кинетической энергии системы при перемещении её

из начального состояния в текущее равно сумме работ внешних и внутренних сил, действующих на систему: $T - T_0 = \sum A(\vec{F}_k^e) + \sum A(\vec{F}_k^i)$.

Механические системы, состоящие из абсолютно твердых тел, соединенных гибкими нерастяжимыми нитями, называются **неизменяемыми**. В неизменяемых системах сумма работ и сумма мощностей внутренних сил равны нулю: $\sum A(\vec{F}_k^i) = 0$.

Примеры решения задач на применение теоремы об изменении кинетической энергии системы

Задача 57. Планетарный механизм, позволяющий получать повышенные передаточные отношения угловых скоростей, состоит из трех одинаковых колёс, соединённых кривошипом *OA* (рис. 5.7). Колесо 1 неподвижно, кривошип *OA* вращается с угловой скоростью ω_{OA} и приводит в движение колёса 2 и 3. Полагая массы колёс и их радиусы одинаковыми, равными *m* и *r,* и пренебрегая массой кривошипа, найти кинетическую энергию механизма.

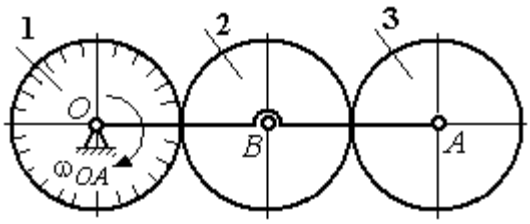

Рис. 5.7. Планетарный механизм

Решение

Кинетическая энергия механизма *T* равна сумме энергий колёс 2 и 3: $T = T_2 + T_3$. Энергия колеса 1 равна нулю потому, что оно неподвижно, а энергия кривошипа равна нулю, так как массой кривошипа пренебрегаем. При движении механизма колесо 2, увлекаемое кривошипом, катится по неподвижной поверхности первого колеса. Энергия колеса 2:

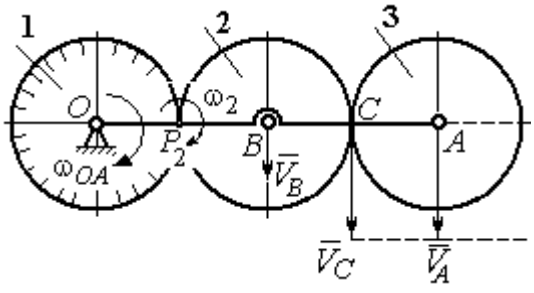

Рис. 5.8. Расчётная схема вычисления энергии механизма

$T_2 = \frac{mV_B^2}{2} + \frac{J_{2B}\omega_2^2}{2}$, где V_B – скорость центра масс колеса 2, J_{2B} – момент инерции колеса 2 относительно оси, проходящей через центр масс перпендикулярно плоскости колеса, $J_{2B} = \frac{mr^2}{2}$.

Выразим кинетическую энергию колеса 2 через угловую скорость ω_{OA} кривошипа OA.

Скорость точки B, лежащей на кривошипе OA: $V_B = \omega_{OA} \cdot OB = \omega_{OA} 2r$.

Так как точка P_2 касания колёс 1 и 2 является мгновенным центром скоростей колеса 2 (рис. 5.8), угловая скорость колеса 2 $\omega_2 = \frac{V_B}{BP_2}$. В результате получим: $\omega_2 = 2\omega_{OA}$. Подставив зависимости V_B и ω_2 в выражение кинетической энергии колеса 2, найдём:

$$T_2 = \frac{m(\omega_{OA} 2r)^2}{2} + \frac{mr^2}{2} \cdot \frac{(2\omega_{OA})^2}{2} = 3m\omega_{OA}^2 r^2.$$

Вычислим кинетическую энергию колеса 3. Найдём скорость точки C, считая, что она принадлежит колесу 2: $V_C = \omega_2 \cdot P_2C = 4\omega_{OA} r$. Скорость точки A – центра колеса 3 определим, полагая, что точка A лежит и на кривошипе: $V_A = \omega_{OA} \cdot OA = 4\omega_{OA} r$. Скорости двух точек A и C колеса 3 равны и параллельны, причём линия AC перпендикулярна векторам скоростей $\vec{V}_A$ и $\vec{V}_C$ (см. рис. 5.8). В этом случае мгновенный центр скоростей отсутствует и колесо 3 совершает мгновенно-поступательное движение. Энергия поступательного движения колеса 3: $T_3 = \frac{mV_A^2}{2} = \frac{m(4\omega_{OA} r)^2}{2} = 8m\omega_{OA}^2 r^2$.

Окончательно, энергия механизма: $T = T_2 + T_3 = 11m\omega_{OA}^2 r^2$.

Задача 58. Горизонтальный желоб DE опирается на блок 1 и на каток 3 одинакового радиуса r (рис. 5.9). Блок 1 весом P_1 вращается вокруг неподвиж-

ной оси O_1. Каток 3 катится по горизонтальному рельсу без проскальзывания. На одной оси с катком 3 жестко связано колесо 2 радиуса R. Их общий вес равен Q, а общий радиус инерции относительно оси z, проходящей через центр масс C перпендикулярно плоскости катка, равен i_z. Система движется в вертикальной плоскости под действием сил тяжести, силы $\vec{F}$ и пары сил с моментом M. Массой желоба пренебрегаем. Скольжение между желобом и блоком 1, а также катком 3 отсутствует. Определить ускорение центра масс колеса 2 и катка 3 и угловое ускорение блока 1, если: P_1 = 40 Н, Q = 60 Н, F = 50 Н, M = 45 Н·м, R = 0,8 м, r = 0,6 м, i_z = 0,4 м.

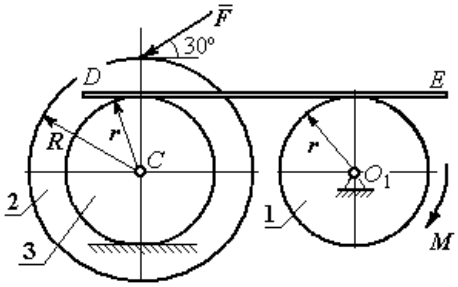

Рис. 5.9. Схема движения механической системы

Решение

Для решения задачи воспользуемся теоремой об изменении кинетической энергии для неизменяемых механических систем: $\frac{dT}{dt} = \sum N(\vec{F}_k^e)$, где T – энергия системы в её текущем положении; $\sum N(\vec{F}_k^e)$ – суммарная мощность внешних сил.

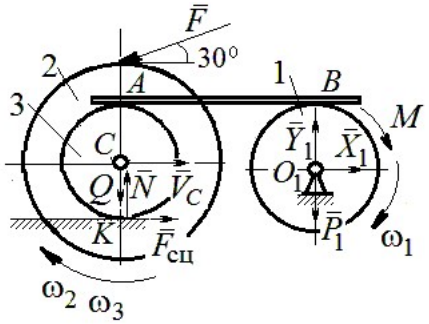

Рис. 5.10. Расчетная схема для исследования движения системы

Предположим, во время движения системы блок 1 вращается по ходу часовой стрелки.

Угловые скорости ω_1, ω_2 блока 1, катка 3 и скорость $\vec{V}_C$ центра масс катка 3 показаны на рис. 5.10. Угловая скорость колеса 2 и катка 3 равны: $\omega_3 = \omega_2$.

Кинетическая энергия вращательного движения блока 1 $T_1 = \frac{1}{2} J_{zO_1} \omega_1^2$,

где J_{zO_1} – осевой момент инерции блока, $J_{zO_1} = \frac{m_1 r^2}{2}$.

Фигура, состоящая из катка 3 и колеса 2, двигается плоскопараллельно. Кинетическая энергия фигуры определяется по формуле: $T_2 = \frac{1}{2} m V_C^2 + \frac{1}{2} J_{zC} \omega_2^2$, где m – общая масса катка и колеса, $m = \frac{Q}{g}$, J_{zC} – момент инерции фигуры относительно оси z, проходящей через центр масс перпендикулярно плоскости диска, $J_{zC} = m i_z^2$,

У катка 3 мгновенный центр скоростей находится в точке касания его с неподвижной поверхностью (точка K на рис. 5.10). Тогда $\omega_3 = \frac{V_C}{r}$. Скорость точки A катка $V_A = \omega_3 2r = 2V_C$. Приравнивая скорость точки A на катке 2 к скорости точки B на блоке 1, получим $\omega_1 = \frac{2V_C}{r}$.

Найдём кинетическую энергию системы, выраженную через скорость центра масс катка 3:

$$T = T_1 + T_2 = \frac{P_1}{g} V_C^2 + \frac{Q}{2g}\left(1 + \frac{i_z^2}{r^2}\right) V_C^2 = \frac{V_C^2}{2g}\left[2P_1 + Q\left(1 + \frac{i_z^2}{r^2}\right)\right].$$

Найдем сумму мощностей внешних сил.

На блок 1 действуют: сила тяжести $\vec{P}_1$, пара сил с моментом M и реакция шарнира O_1, разложенная на составляющие $\vec{X}_1$, $\vec{Y}_1$ (рис. 5.10). Мощности силы тяжести $\vec{P}_1$ и сил реакции $\vec{X}_1$, $\vec{Y}_1$ подшипника O_1 равны нулю, так как нет перемещения точек приложения этих сил. Момент M направлен в сторону вращения блока 1, его мощность $N(M) = M\omega_1 = M\frac{2V_C}{r}$.

На каток 3 (вместе с жестко связанным с ним колесом 2) действуют: сила $\vec{F}$, сила тяжести $\vec{Q}$ катка и колеса, нормальная реакция опоры $\vec{N}$ и сила сцепления $\vec{F}_{\text{сц}}$ катка 3 с поверхностью.

Мощности сил $\vec{N}$ и $\vec{F}_{\text{сц}}$ равны нулю, так как точкой приложения этих сил является мгновенный центр скоростей катка 3, скорость которого равна нулю. Мощность силы тяжести $\vec{Q}$ равна нулю, так как угол между вектором силы и вектором скорости точки C равен 90°.

Для определения мощности силы $\vec{F}$, приложенной к колесу, выберем в качестве полюса точку K – мгновенный центр скоростей диска 2. С учётом того, что скорость $V_K = 0$, получим:

$$N(\vec{F}) = \vec{F} \cdot \vec{V}_K + \vec{M}_K(\vec{F}) \cdot \vec{\omega}_2 = \vec{M}_K(\vec{F})\vec{\omega}_2 =$$

$$= -F(r+R)\omega_2 \cos 30° = -FV_C\left(1+\frac{R}{r}\right)\cos 30°.$$

Поскольку вращение, создаваемое моментом силы $\vec{F}$ относительно центра K, противоположно выбранному направлению угловой скорости катка, мощность силы $\vec{F}$ отрицательная.

Суммарная мощность внешних сил:

$$\sum N(F^e) = -FV_C\left(1+\frac{R}{r}\right)\cos 30° + M\frac{2V_C}{r}.$$

Составляем уравнение теоремы об изменении кинетической энергии системы. Находим производную по времени от кинетической энергии системы $\frac{dT}{dt} = \frac{V_C}{g}a_C\left[2P_1 + Q\left(1+\frac{i_z^2}{r^2}\right)\right]$ и приравниваем суммарной мощности внешних сил. Получим:

$$\frac{1}{g}a_C\left[2P_1 + Q\left(1+\frac{i_z^2}{r^2}\right)\right] = -F\left(1+\frac{R}{r}\right)\cos 30° + \frac{2M}{r},$$

откуда с учётом исходных данных задачи ускорение центра масс диска 2 $a_C = 2{,}88$ м/с^2. Для определения углового ускорения блока 1 продифференцируем по времени равенство $\omega_1 = \dfrac{2V_C}{r}$. Получим: $\varepsilon_1 = \dfrac{2a_C}{r} = 9{,}6$ рад/с^2.

Задача 59. Каток радиуса *r*, весом *P* закатывают вверх по наклонной плоскости приложив в центре катка силу $\vec{F}$ под углом 30° к наклонной плоскости (рис. 5.11). Сама плоскость наклонена под углом 30° к горизонту. Величина силы *F* = 2*P*. В начальном положении центр катка имел скорость V_0.

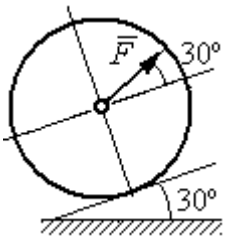

Рис. 5.11. Движение катка на наклонной плоскости

На какое расстояние *S* переместился центр катка, если в конце перемещения его скорость удвоилась.

Решение

Применим теорему об изменении кинетической энергии на конечном перемещении системы: $T - T_0 = \sum A(F_k)$. На каток действует сила тяжести $\vec{P}$, сила $\vec{F}$, нормальная реакция опоры $\vec{N}$ и сила $\vec{F}_{\text{сц}}$ сцепления диска с наклонной плоскостью (рис. 5.12). При перемещении центра катка на расстояние *S* вдоль наклонной плоскости работу совершают только сила $\vec{F}$: $A(\vec{F}) = F\cos 30° S$ и сила тяжести: $A(\vec{P}) = -Ph$, где *h* – перепад высот при перемещении центра масс катка. Работа реакции опоры и силы сцепления равна нулю.

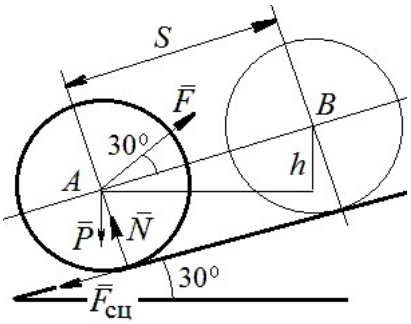

Рис. 5.12. Расчётная схема движения катка

Кинетическая энергия катка $T = \dfrac{1}{2}mV_A^2 + \dfrac{1}{2}J_{zA}\omega^2$, где J_{zA} – момент инерции фигуры относительно оси *z*, проходящей через центр масс перпендикулярно плоскости диска, $J_{zA} = \dfrac{mr^2}{2}$. Выражая угловую скорость катка через

скорость центра масс $\omega = \dfrac{V_A}{r}$, с учётом выражения момента инерции катка, получим энергию катка в виде: $T = \dfrac{3}{4} m V_A^2$.

Составим уравнение теоремы об изменении кинетической энергии при перемещении центра катка на расстояние S: $\dfrac{3}{4} m V_B^2 - \dfrac{3}{4} m V_A^2 = F\cos 30° S - Ph$, где $V_A = V_0$ $V_B = 2V_0$, $F = 2P$, $h = S\sin 30°$.

Найдём искомое перемещение: $S = \dfrac{9V_0^2}{4g\left(2\cos 30° - \sin 30°\right)}$.

Упражнения

Упражнение 5.1. Крановая тележка массы m_1 может перемещаться по горизонтальной балке без трения (рис. 5.13). В центре масс тележки закреплён трос длиной l, на другом конце которого привязан груз массы m_2. Трос может совершать колебательные движения в вертикальной плоскости. В начальный момент трос был в вертикальном положении. Определить горизонтальное перемещение тележки в зависимости от угла наклона троса. Весом троса пренебречь.

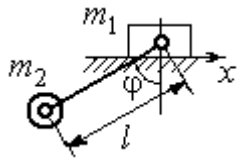

Рис. 5.13. Движение крановой тележки

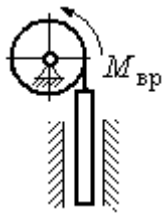

Рис. 5.14. Схема механизма лебёдки

Упражнение 5.2. К барабану лебёдки, поднимающей штангу, приложен вращающий момент, пропорциональный времени $M_{ВР} = kt$ (рис. 5.14). Штанга массы m_1 поднимается посредством каната, навитого на барабан массы m_2 и радиуса r. В начальный момент система находилась в покое. Определить угловую скорость барабана, считая его однородным диском.

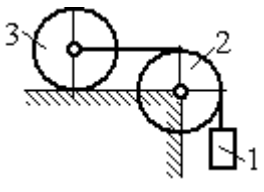

Рис. 5.15. Схема движения системы

Упражнение 5.3. Груз 1 массы m_1 подвешен на нерастяжимом тросе, другой конец которого переброшен через блок 2 и закреплён в центре масс катка 3 (рис. 5.15). Каток 3 катится по горизонтальной поверхности без проскальзывания. Блок 2 и каток 3 – однородные диски массы m_2 и m_3, радиуса r. В начальный момент система находилась в покое. Определить скорость груза, когда он опустится на высоту h, если к катку 3 приложен момент M.

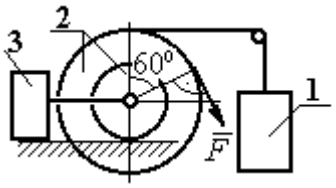

Рис. 5.16. Схема механизма катка

Упражнение 5.4. Механическая система включает два груза 1 и 3 одинакового веса P и каток 2 весом $2P$, радиусом $R = 2r$ с цилиндрическим выступом радиусом r (рис. 5.16). Каток катится выступом по неподвижной поверхности без проскальзывания. К катку по касательной к окружности приложена сила $F = 2P$. Найти ускорение центра масс катка, если его радиус инерции относительно оси, проходящей через центр масс перпендикулярно плоскости движения: $i_{zC} = r\sqrt{2}$.

5.4. Применение общих теорем динамики системы к описанию движений твёрдого тела

Поступательное движение твердого тела описывается дифференциальными уравнениями: $m\ddot{x} = \sum F^e_{kx}$, $m\ddot{y} = \sum F^e_{ky}$, $m\ddot{z} = \sum F^e_{kz}$ - или в алгебраической форме $ma_{Cx} = \sum F^e_{kx}$, $ma_{Cy} = \sum F^e_{ky}$, $ma_{Cz} = \sum F^e_{kz}$, где m – масса тела; $\ddot{x} = a_{Cx}$, $\ddot{y} = a_{Cy}$, $\ddot{z} = a_{Cz}$ – проекции ускорения центра масс тела на координатные оси; F^e_{kx}, F^e_{ky}, F^e_{kz} – проекции внешних сил.

Вращательное движение твердого тела относительно неподвижной оси z описывается дифференциальным уравнением: $J_z \dfrac{d\omega}{dt} = \sum M_z(\vec{F}^e_k)$ или алгебраическим уравнением: $J_z\varepsilon = \sum M_z(\vec{F}^e_k)$, где ω, ε – угловая скорость и угловое ускорение тела; $\sum M_z(\vec{F}^e_k)$ – сумма моментов внешних сил относительно оси z; J_z – момент инерции тела относительно оси z.

Плоскопараллельное движение твердого тела описывается уравнениями движения центра масс и вращательного движения тела относительно оси, проходящей через центр масс перпендикулярно плоскости движения.

В проекции на координатные оси уравнения плоскопараллельного движения тела имеют вид:

$$ma_{Cx} = \sum F_{kx}^e ;\ ma_{Cy} = \sum F_{ky}^e ;\ J_{zC}\varepsilon = \sum M_{zC}(\vec{F}_k^e),$$

где a_{Cx}, a_{Cy} – проекции ускорения центра масс тела; F_{kx}^e, F_{ky}^e – проекции на оси координат внешних сил, действующих на тело; J_{zC} – момент инерции тела относительно оси *z*, проходящей через центр масс перпендикулярно плоскости движения; ε – угловое ускорение тела; $M_{zC}(\vec{F}_k^e)$ – моменты внешних сил относительно оси, проходящей через центр масс.

Проводя динамический расчет механической системы, следует рассматривать движение каждого тела системы в отдельности, предварительно освободив его от связей и заменив их действие реакциями.

Примеры решения задач на составление уравнений движения твердых тел

Задача 59. Лебёдка поднимает груз 1 массы $m_1 = 50$ кг посредством троса, переброшенного через блок 3 и навитого на барабан 2 массы $m_2 = 20$ кг, радиуса $r = 0{,}8$ м (рис. 5.17). К барабану приложен постоянный вращающий момент $M_{вр} = 480$ Н·м. Определить ускорение груза, натяжение троса и реакцию шарнира барабана 2. Весом троса и массой блока 3 пренебречь, барабан считать сплошным цилиндром.

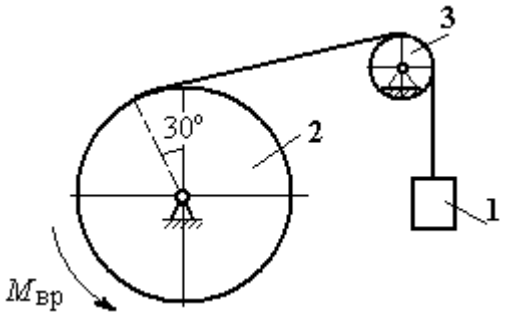

Рис. 5.17. Механизм лебёдки

Решение

Составим уравнение движения груза 1. Для этого освобождаем груз от связей, заменив действие троса реакцией. На груз действует сила тяжести $\vec{P}_1$ и реакция троса $\vec{H}_1$ (рис. 5.18). Выберем ось *x* по направлению движения груза. Уравнение движения груза в проекции на ось *x*: $m_1 a_1 = H_1 - P_1$.

Рассмотрим движение барабана 2. Освободим барабан от связей и заменим их действие реакциями.

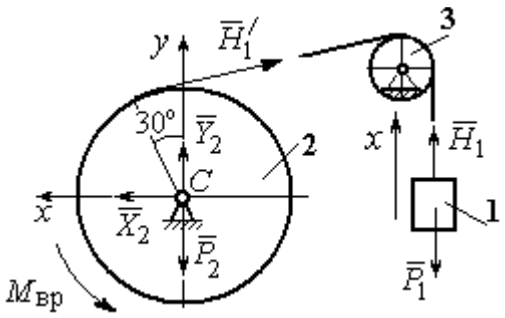

Рис. 5.18. Внешние силы и реакции, действующие на груз и барабан при движении системы

На барабан действует сила тяжести $\vec{P}_2$, пара сил с моментом вращения $M_{вр}$, реакция троса $\vec{H}_1'$ и реакция шарнира (на рис. 5.18 разложена на составляющие $\vec{X}_2$, $\vec{Y}_2$). Так как массой блока 3 пренебрегаем, то модули сил $\vec{H}_1$ и $\vec{H}_1'$ равны. Направления действия сил и момента показаны на рис. 5.18.

Уравнение вращательного движения барабана относительно оси z: $J_z\varepsilon_2 = \sum M_z(F_k) = M_{вр} - H_1'r$, где момент инерции барабана $J_z = \dfrac{m_2 r^2}{2}$.

Продифференцируем по времени равенство $V_1 = \omega_2 r$ и выразим угловое ускорение барабана через ускорение груза 1. Получим $\varepsilon_2 = \dfrac{a_1}{r}$. Подставляя выражение углового ускорения в уравнение вращательного движения барабана с учётом равенства модулей сил $\vec{H}_1$ и $\vec{H}_1'$, напишем уравнения движения барабана и груза в виде системы уравнений:

$$m_1 a_1 = H_1 - P_1, \;\; m_2 a_1 = \frac{2M_{вр}}{r} - 2H_1,$$

откуда находим a_1= 1,82 м/с^2, H_1 = 581,8 Н. Натяжение троса численно равно реакции.

Для определения реакции шарнира составим (формально) уравнение движения центра масс блока 2 в проекциях на оси x, y (см. рис. 5.18):

$$m_2 a_{Cx} = X_2 - H_1'\cos 30^\circ = 0, \; m_2 a_{Cy} = Y_2 + H_1'\cos 60^\circ - P_2 = 0.$$

Отсюда $X_2 = 503{,}84$ Н, $Y_2 = -94{,}7$ Н, $R_2 = \sqrt{X_2^2 + Y_2^2} = 512{,}66$ Н.

Задача 60. Барабан весом G, радиусом R имеет цилиндрический выступ радиусом r (рис. 5.19). Барабан скатывается по наклонной плоскости с углом наклона 30°, опираясь на неё поверхностью выступа. К барабану приложены постоянные силы $\vec{F}_1$ и $\vec{F}_2$. Сила $\vec{F}_1$ направлена по касательной к поверхности барабана. Сила $\vec{F}_2$ действует под углом 30° к диаметру барабана, перпендикулярному наклонной плоскости. В начальный момент времени барабан приведён в равновесие парой сил с моментом M.

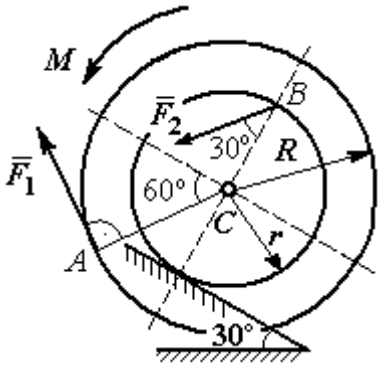

Рис. 5.19. Схема движения барабана по наклонной плоскости

Определить угловое ускорение барабана и закон движения центра масс, если в положении равновесия величину уравновешивающего момента увеличить в 1,2 раза. Исходные данные для решения задачи: R = 0,6 м, r = 0,2 м, G = 100 Н, F_1 = 60 Н, F_2 = 25 Н, радиус инерции барабана i_z = 0,4 м.

Решение

На барабан действуют силы $\vec{F}_1$, $\vec{F}_2$, сила тяжести $\vec{G}$, пара сил с неизвестным моментом M, нормальная реакция опоры $\vec{N}$ и сила $\vec{F}_{сц}$ сцепления барабана с поверхностью. Сила сцепления приложена в точке K касания выступа барабана с наклонной плоскостью и направлена вдоль неё (рис. 5.20).

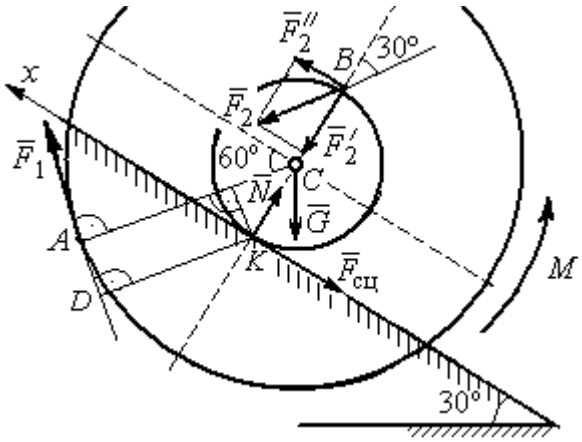

Рис. 5.20. Силы, действующие на барабан, во время движения

Для определения момента M, приводящего барабан в равновесие, запишем уравнение равно-

весия в виде равенства нулю моментов сил $\sum M_K(\vec{F}_k^e) = 0$ относительно точки *K*. Точка *K* выбрана с той целью, что в уравнение не будет входить момент неизвестной силы сцепления.

На рис. 5.20 показано разложение силы $\vec{F}_2$: $\vec{F}_2 = \vec{F}_2' + \vec{F}_2''$. Значения составляющих определяются как проекции: $F_2' = F_2\cos 30°$, $F_2'' = F_2\sin 30°$.

Применяя теорему Вариньона, вычислим момент силы $\vec{F}_2$ относительно точки *K*: $M_K(\vec{F}_2) = M_K(\vec{F}_2') + M_K(\vec{F}_2'') = F_2\sin 30° \cdot 2r$.

Момент силы $\vec{F}_1$ относительно точки *K*:

$$M_K(\vec{F}_1) = -F_1 \cdot KD = -F_1(R - r\cos 30°).$$

В результате уравнение моментов сил при равновесии барабана принимает вид

$$\sum M_K(\vec{F}_k^e) = -F_1(R - r\cos 30°) + F_2\sin 30° \cdot 2r - Gr\sin 30° + M = 0.$$

Подставляя сюда исходные данные задачи, находим величину уравновешивающего момента $M = 30{,}61$ Н·м. Направление момента показано дуговой стрелкой на рис. 5.20.

Увеличим значение момента *M*, удерживающего барабан в равновесии, в 1,2 раза: $M_1 = 1{,}2M$. Возникшее после этого качение барабана вверх по наклонной плоскости представляет собой плоскопараллельное движение, которое описывается с применением теорем о движении центра масс и об изменении кинетического момента.

Уравнение движения центра масс барабана в проекции на ось *x*, направленную вверх по наклонной плоскости, имеет вид:

$$m\ddot{x}_C = F_1\cos 30° + F_2\cos 60° - G\cos 60° - F_{\text{сц}},$$

где x_C – координата центра масс барабана.

Применив теорему об изменении кинетического момента барабана относительно оси *z*, проходящей через центр масс перпендикулярно плоскости

движения и считая моменты сил положительными, если они создают вращение в сторону движущегося вверх барабана, выразим уравнение вращательного движения барабана вокруг оси z в виде:

$$J_{zC}\ddot{\varphi} = -F_1 R + F_2 r\cos 60° + F_{\text{сц}} r + M_1,$$

где φ – угол поворота барабана; J_{zC} – момент инерции барабана, $J_{zC} = mi_z^2$; i_z – радиус инерции. С учётом соотношения $\ddot{\varphi} = \dfrac{\ddot{x}_C}{r}$ получим уравнение:

$$m\ddot{x}_C\left(1 + \frac{i_z^2}{r^2}\right) = -F_1\left(\frac{R}{r} - \cos 30°\right) + 2F_2\cos 60° - G\cos 60° + \frac{M_1}{r}.$$

После подстановки данных задачи находим дифференциальное уравнение движения центра масс: $\ddot{x}_C = 0{,}6$. Дважды интегрируя его с нулевыми начальными условиями (так как движение началось из состояния покоя), находим закон движения центра масс: $x_C = 0{,}3t^2$ м. Из уравнения следует, что барабан движется в сторону положительного направления оси x.

Угловое ускорение барабана $\varepsilon = \ddot{\varphi} = \dfrac{\ddot{x}_C}{r} = 3$ рад/с^2.

Задача 61. Механизм (рис. 5.21) включает в себя груз 1, каток 2 и ступенчатый барабан 3, соединённых нерастяжимыми нитями. Движение механизма происходит из состояния покоя в вертикальной плоскости под действием сил тяжести $\vec{P}_1$, $\vec{P}_2$, $\vec{P}_3$, силы

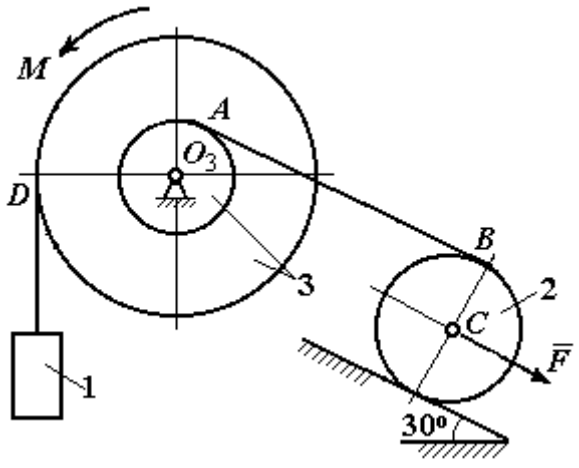

Рис. 5.21. Конструкция механической системы

$\vec{F}$, приложенной в центре масс катка 2, и пары сил с моментом M, приложенной к барабану 3. Качение катка 2 по наклонной плоскости с углом наклона к горизонту 30º происходит без проскальзывания.

Каток 2 считать однородным диском радиуса R_2. Радиусы ступеней барабана 3: R_3, r_3, радиус инерции барабана i_3.

Найти ускорение груза 1, силы натяжения нитей и динамическую реакцию шарнира барабана 3, если $P_1 = P_2 = 2P$; $P_3 = 3P$, $F = 3P$; $M = Pr$, $R_2 = 2r$; $R_3 = 3r$; $r_3 = r$; $i_3 = r\sqrt{3}$.

Решение

Рассмотрим движение каждого тела системы отдельно, предварительно освободив тела от связей и заменив их действие реакциями. На рис. 5.22 изображены силы, действующие на тела системы, после освобождения их от связей и направление движения каждого тела.

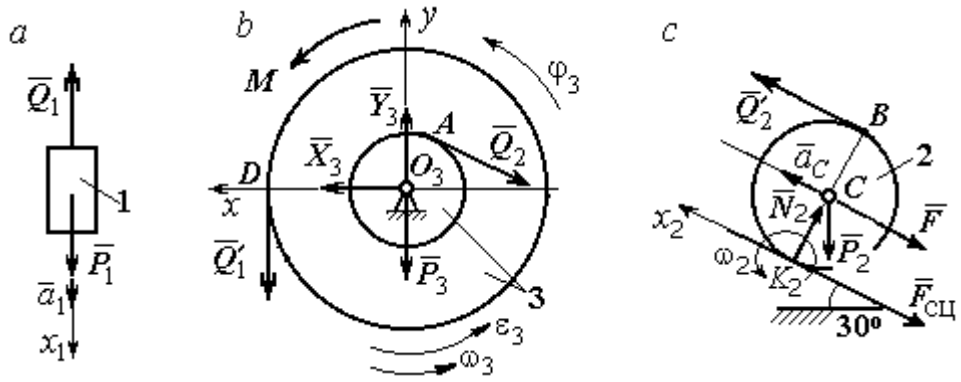

Рис. 5.22. Расчетные схемы для описания движения тел, входящих в систему

Допустим, груз движется вниз со скоростью V_1, ускорением a_1. К нему приложена сила тяжести $\vec{P}_1$ и реакция нити $\vec{Q}_1$ (рис. 5.22, *a*). Направим ось x_1 в сторону движения груза. Уравнение движения груза вдоль оси x_1 имеет вид:

$$m_1 a_1 = \sum F_{kx} = P_1 - Q_1 = 2P - Q_1 .$$

Барабан 3 вращается вокруг неподвижной оси z, проходящей через центр масс O_3. На диск 3 действует сила тяжести $\vec{P}_3$, реакция подшипника $\vec{R}_3$ (на

рис. 5.22, *b* показано разложение реакции на составляющие $\vec{X}_3$, $\vec{Y}_3$), пара сил с моментом *M* и реакции нитей $\vec{Q}_1'$ и $\vec{Q}_2$.

При составлении уравнения вращательного движения барабана моменты сил относительно оси считаем положительными, если они создают поворот в сторону вращения барабана. Уравнение вращения барабана 3 имеет вид:

$$J_{zO_3}\varepsilon_3 = \sum M_{zO_3}(F_k) = Q_1' R_3 + M - Q_2 r_3 = Q_1' 3r + Pr - Q_2 r,$$

Момент инерции барабана относительно оси *z*: $J_{zO_3} = m_3 i_3^2 = \dfrac{9Pr^2}{g}$;

Каток 2 совершает плоскопараллельное движение. К нему приложена сила тяжести $\vec{P}_2$, сила $\vec{F}$, реакция нити $\vec{Q}_2'$, нормальная реакция $\vec{N}_2$ наклонной плоскости и сила $\vec{F}_{\text{сц}}$ сцепления диска с поверхностью (рис. 5.22, *c*).

Выберем ось x_2 по направлению движения центра масс катка 2. Плоскопараллельное движение катка описывается уравнениями движения его центра масс в проекции на ось x_2 и вращения вокруг оси, походящей через центр масс перпендикулярно плоскости диска:

$$m_2 a_C = Q_2' - F - F_{\text{сц}} - P_2 \cos 60^\circ = Q_2' - 3P - F_{\text{сц}} - P;$$

$$J_C \varepsilon_2 = Q_2' R_2 + F_{\text{сц}} R_2 = Q_2' 2r + F_{\text{сц}} 2r, \quad J_C = \frac{m_2 R_2^2}{2}.$$

При составлении второго уравнения момент силы считается положительным, если он создаёт поворот в сторону вращения катка.

К системе четырех уравнений, описывающих движения тел в системе, необходимо добавить уравнения связей между ускорениями точек и угловыми ускорениями тел. Предположим, скорость центра масс катка 2 равна V_C (см. рис. 5.22, *c*). Угловая скорость катка $\omega_2 = \dfrac{V_C}{CK_2} = \dfrac{V_C}{R_2}$, где CK_2 – расстояние от

центра масс катка 2 до его мгновенного центра скоростей. Продифференцировав по времени последнее равенство, получим: $\varepsilon_2 = \dot{\omega}_2 = \dfrac{\dot{V}_C}{R_2} = \dfrac{a_C}{2r}$.

Скорость точки B катка 2 $V_B = \omega_2 \cdot BK_2 = 2V_C$. Приравняв скорость точки A к скорости точки B (см. рис. 5.21), получим: $2V_C = V_B = V_A = \omega_3 r_3 = \omega_3 r$, откуда $\omega_3 = \dfrac{2V_C}{r}$. После дифференцирования найдём: $\varepsilon_3 = \dfrac{2a_C}{r}$.

Скорость груза 1 связана со скоростью центра масс катка 2 следующим образом: $V_1 = V_D = \omega_3 R_3 = \dfrac{2V_C}{r} 3r = 6V_C$. Тогда ускорение груза 1 $a_1 = 6a_C$.

После подстановки уравнений связи в уравнения движения с учётом равенства модулей сил $\vec{Q}_1'$ и $\vec{Q}_1$, а также $\vec{Q}_2$ и $\vec{Q}_2'$ получим систему:

$$\frac{12P}{g} a_C = 2P - Q_1; \quad \frac{18P}{g} a_C = 3Q_1 + P - Q_2,$$

$$\frac{2P}{g} a_C = Q_2 - 4P - F_{\text{сц}}; \quad \frac{P}{g} a_C = Q_2 + F_{\text{сц}},$$

откуда находим: $a_C = 0{,}09g$, $Q_1 = 0{,}92P$, $Q_2 = 2{,}14P$.

Динамические реакции $\vec{X}_3$, $\vec{Y}_3$, действующие на ось вращающегося барабана 3 (рис. 5.22, *b*), определяются из уравнений, которые можно получить, формально применив к барабану теорему о движении центра масс. Так как центр масс барабана 3 неподвижен, его ускорение равно нулю, $a_{O_3} = 0$. Тогда уравнения движения его центра масс в проекциях на оси x, y имеют вид:

$$m_3 a_{O_3 x} = X_3 - Q_2 \cos 30^\circ = 0;$$

$$m_3 a_{O_3 y} = Y_3 - Q_1 - P_3 - Q_2 \cos 60^\circ = 0.$$

Подставляя значения $Q_1 = 0{,}92P$ и $Q_2 = 2{,}14P$, находим составляющие реакции оси барабана 3: $X_3 = Q_2 \cos 30^\circ = 1{,}85P$, $Y_3 = Q_1 + P_3 + Q_2 \cos 60^\circ = 4{,}98P$.

Полная величина реакции оси барабана 3: $R_3 = \sqrt{X_3^2 + Y_3^2} = 5{,}31P$.

Задача 62. Подъёмное устройство (рис. 5.23) состоит из однородного диска 1 массой m_1, радиусом r_1, ступенчатого диска 2 массой $m_2 = 3m_1$, радиусом $R_2 = 4r_1$ и радиусом ступеньки $r_2 = r_1$ и груза 3 массой $m_3 = 2m_1$. Система движется из состояния покоя в вертикальной плоскости под действием сил тяжести и пары сил с моментом $M = m_1 g r_1$, приложенной к диску 1. Определить ускорение груза 3 и натяжение нити груза 3, если радиус инерции ступенчатого диска относительно оси, походящей через центр масс, перпендикулярно плоскости диска 2, $i_{2C} = 2r_1$.

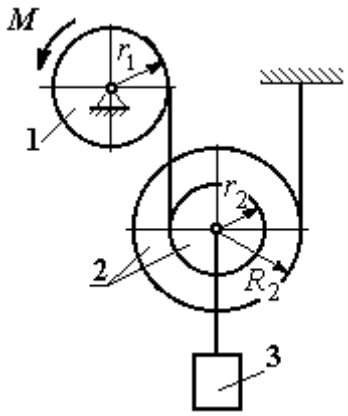

Рис. 5.23. Конструкция подъёмного устройства

Решение задачи осуществить с применением теоремы об изменении кинетической энергии системы и проверить его методом динамического расчёта, составляя уравнения движения тел, входящих в систему.

Решение

1. Для неизменяемой системы (состоящей из абсолютно твёрдых тел, соединённых нерастяжимыми нитями), движущейся из состояния покоя, теорема об изменении кинетической энергии на конечном перемещении имеет вид $T = \sum A(\vec{F}_k^e)$. Схема движения механизма в предположении, что груз 3 опускается, показана на рис. 5.24.

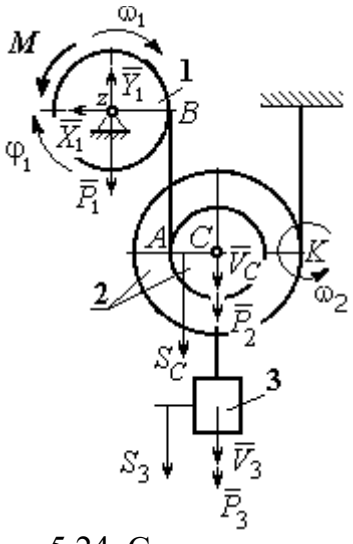

Рис. 5.24. Схема движения механизма

Диск 1 вращается вокруг неподвижной оси z. Кинетическая энергия диска 1: $T_1 = \dfrac{J_{1z}\omega_1^2}{2}$, где момент инерции диска $J_{1z} = \dfrac{m_1 r_1^2}{2}$.

У диска 2 плоскопараллельное движение. Кинетическая энергия диска 2: $T_2 = \frac{m_2 V_C^2}{2} + \frac{J_{2C}\omega_2^2}{2}$, где V_C – скорость центра масс диска 2. Момент инерции диска 2 относительно оси, проходящей через центр масс перпендикулярно движению диска, $J_{2C} = m_2 i_{2C}^2$.

Кинетическая энергия груза 3: $T_3 = \frac{m_3 V_3^2}{2}$.

Энергия механизма равна сумме энергий тел, входящих в систему:

$$T = T_1 + T_2 + T_3 = \frac{J_{1z}\omega_1^2}{2} + \frac{m_2 V_C^2}{2} + \frac{J_{2C}\omega_2^2}{2} + \frac{m_3 V_3^2}{2}.$$

Выразим угловые скорости дисков 1 и 2 и скорость центра масс диска 2 через скорость груза 3.

Скорость центра масс диска 2 равна скорости груза 3, $V_C = V_3$. Угловая скорость диска 2 $\omega_2 = \frac{V_C}{CK} = \frac{V_3}{R_2}$, где CK – расстояние от центра диска 2 до его мгновенного центра скоростей.

Скорость точки B нити равна скорости точки A. Из равенства $\omega_1 r_1 = \omega_2 (R_2 + r_2)$ найдём: $\omega_1 = \frac{(r_2 + R_2)}{r_1}\omega_2 = \frac{(r_2 + R_2)}{r_1}\frac{V_3}{R_2}$.

Подставляя найденные зависимости в выражение энергии системы, получим кинетическую энергию механизма:

$$T = \frac{V_3^2}{2}\left[\frac{m_1}{2}\left(1 + \frac{r_2}{R_2}\right)^2 + m_2\left(1 + \frac{i_{2C}^2}{R_2^2}\right) + m_3\right] = \frac{209}{64} m_1 V_3^2.$$

Во время движения механизма работу совершают силы тяжести $\vec{P}_2$, $\vec{P}_3$ и пара сил с моментом M. Перемещения S_C и S_3 точек приложения сил $\vec{P}_2$, $\vec{P}_3$ и угол φ_1 поворота диска 1 показаны на рис. 5.24.

Сумма работ сил $\sum A(\vec{F}_k^e) = P_3S_3 + P_2S_C - M\varphi_1$. Работа момента отрицательная, так как заданное направление момента противоположно выбранному направлению вращения колеса 1.

Выразим перемещение центра масс диска 2 и угол поворота диска 1 через перемещение груза 3. Проинтегрировав равенство скоростей $V_3 = V_C$, получим равенство перемещений: $S_3 = S_C$. Аналогично, из равенства $\omega_1 = \frac{(r_2 + R_2)}{r_1}\frac{V_3}{R_2}$ следует соотношение $\varphi_1 = \frac{(r_2 + R_2)}{r_1}\frac{S_3}{R_2}$.

В итоге суммарная работа внешних сил в механизме:

$$\sum A(\vec{F}_k^e) = \left[P_3 + P_2 - M\frac{(r_2 + R_2)}{r_1 R_2} \right] S_3 = \frac{15}{4} m_1 g S_3 .$$

Составляя уравнение теоремы об изменении кинетической энергии системы, получим равенство:

$$\frac{209}{64} m_1 V_3^2 = \frac{15}{4} m_1 g S_3 \text{ или } V_3^2 = \frac{240}{209} g S_3 .$$

Продифференцируем последнее равенство. Получим: $2V_3\frac{dV_3}{dt} = \frac{240}{209} g \frac{dS_3}{dt}$.

Так как $\frac{dS_3}{dt} = V_3$, а $\frac{dV_3}{dt} = a_3$, находим ускорение груза 3: $a_3 = \frac{120}{209} g$ м/с^2.

Для того чтобы найти натяжение нити груза 3, необходимо написать уравнение его движения. Выделим груз 3 из системы, заменив действие нити её реакцией H_3. Выберем ось x по направлению движения груза. Применим к описанию движения груза теорему о движении центра масс, написав её проекцию на ось x: $m_3 a_3 = P_3 - H_3$, где H_3 –реакция нити. При известном ускорении a_3 находим реакцию нити $H_3 = \frac{178}{209} m_1 g$. Натяжение нити численно равно реакции, но направлено в противоположную сторону.

2. Для решения задачи вторым способом – путём составления уравнений движения тел, входящих в состав механизма, освободим тела от связей и заменим их реакциями. На рис. 5.25 изображены силы и реакции, действующие на каждое тело, после освобождения его от связей, а также направления угловых ускорений тел и ускорения центров масс.

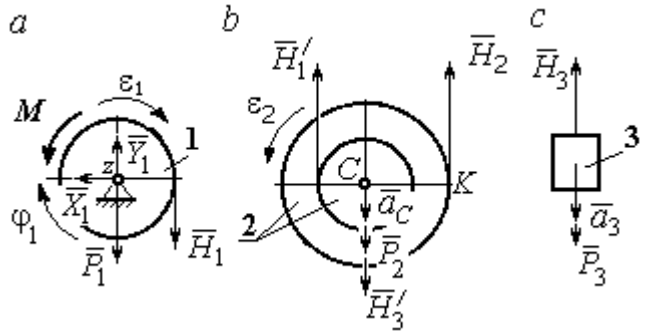

Рис. 5.25. Внешние силы и реакции связей, действующие на тела системы

Диск 1 вращается вокруг неподвижной оси *z*. На диск действует сила тяжести $\vec{P}_1$, реакция подшипника $\vec{X}_1$, $\vec{Y}_1$, пара сил с моментом *M* и реакция нити $\vec{H}_1$. Вращение диска описывается уравнением: $J_{1z}\varepsilon_1 = \sum M_z(F_k) = H_1 r_1 - M$. Момент инерции диска 1 относительно оси *z*, $J_{1z} = \dfrac{m_1 r_1^2}{2}$.

Диск 2 (рис. 5.25, *b*) совершает плоскопараллельное движение. К нему приложена сила тяжести $\vec{P}_2$ и реакции нитей $\vec{H}_1'$, $\vec{H}_2$ и $\vec{H}_3'$. Плоскопараллельное движение диска 2 описывается уравнением движения его центра масс в проекции на вертикальную ось и уравнением вращения диска вокруг оси, походящей через центр масс перпендикулярно плоскости диска:

$$m_2 a_C = P_2 - H_1' - H_2 + H_3'; \;\; J_{2C}\varepsilon_2 = H_2 R_2 - H_1' r_2 .$$

Момент инерции диска 2 $J_{2C} = m_2 i_{2C}^2$. При составлении уравнения вращательного движения диска 2 момент силы считается положительным, если он создаёт поворот в сторону вращения диска.

Груз 3 совершает поступательное движение. К нему приложены сила тяжести $\vec{P}_3$ и реакция нити $\vec{H}_3$ (рис. 5.25, *c*). Уравнение движения груза 3 в проекции на вертикальную ось, направленную в сторону его движения, имеет вид:

$$m_3 a_3 = P_3 - H_3 ,$$

Выразим угловые ускорения дисков 1 и 2 и ускорение центра масс диска 2 через ускорение груза 3. Для этого нужно продифференцировать соответствующие кинематические соотношения между скоростями. Так, из найденных ранее выражений: $V_3 = V_C$, $\omega_2 = \dfrac{V_3}{R_2}$, $\omega_1 = \dfrac{(r_2 + R_2)}{r_1}\dfrac{V_3}{R_2}$ следует: $a_3 = a_C$, $\varepsilon_2 = \dfrac{a_3}{R_2}$, $\varepsilon_1 = \dfrac{(r_2 + R_2)}{r_1}\dfrac{a_3}{R_2}$.

Подставляя кинематические соотношения между ускорениями в уравнения движения тел с учётом равенства модулей сил $\vec{H}_1$ и $\vec{H}_1'$, а также $\vec{H}_3$ и $\vec{H}_3'$, получим систему уравнений, описывающих движение звеньев механизма:

$$\frac{5}{8}m_1 a_3 = H_1 - m_1 g;\ \ 3m_1 a_3 = 3m_1 g - H_1 - H_2 + H_3;$$

$$3m_1 a_3 = 4H_2 - H_1;\ \ 2m_1 a_3 = 2m_1 g - H_3.$$

Решая систему, найдём $a_3 = \dfrac{120}{209}g$ м/с^2, $H_3 = \dfrac{178}{209}m_1 g$. Выражения ускорения a_3 груза 3 и натяжения нити H_3 совпадают с аналогичными выражениями, полученными в пункте 1 при решении данной задачи с применением теоремы об изменении кинетической энергии.

Упражнения

Упражнение 5.5. Система состоит из двух катков 1 и 2, соединённых невесомым стержнем (рис. 5.26). Каток 1 весом P, радиуса r. Каток 2 весом $2P$, радиуса $3r$ имеет цилиндрический выступ радиуса r. Невесомый стержень, параллельный плоскости качения катков, закреплён в центре катка 1 и передаёт движение катка 1 катку 2 в верхней точке вертикального диаметра цилиндрического выступа без проскальзывания. Качение катков без скольжения. К катку 1 приложена пара сил с моментом $M = 4Pr$. В центре масс катка 2 приложена сила $F = 2P$. Радиус инерции катка 2 относительно оси, проходящей через центр катка перпендикулярно плоскости движения, $i_2 = r\sqrt{2}$. Найти ускорение центра масс катка 1 и реакцию стержня.

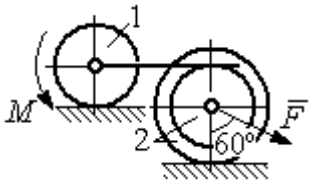

Рис. 5.26. Система катков

Упражнение 5.6. С помощью подъёмного устройства (рис. 5.27) производится подъём груза 1. Нить, закреплённая одним концом на неподвижной поверхности, спускается, охватывает снизу блок 2 массы $m_2 = m$, радиуса r, затем поднимается и проходит параллельно горизонтальной плоскости, где к концу её привязан груз 3 массы $m_3 = m$, передвигающийся по плоскости под действием силы $F = 2{,}5mg$. Нити, удерживающие блок 2, вертикальны. Груз 1 массы $m_1 = 3m$ прикреплён к оси блока 2. Найти ускорение груза 1 и натяжения нитей, удерживающих блок 2.

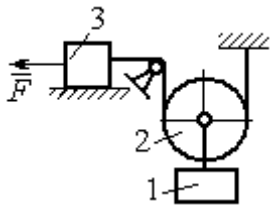

Рис. 5.27. Подъёмное устройство

Упражнение 5.7. Груз 1 массы $m_1 = m$, спускается вниз по наклонной плоскости без трения (рис. 5.28). Нить, прикреплённая к грузу 1, другим своим концом намотана на барабан катка 2 радиуса $R = 2r$ и при движении груза заставляет барабан катиться по горизонтальной поверхности цилиндрическим выступом радиуса r. Качение происходит без проскальзывания. К центру катка привязана другая нить, посредством которой каток тащит за собой груз 3 массы $m_3 = 2m$, скользящий по горизонтальной поверхности без трения. Масса катка $m_2 = 3m$, радиус инерции катка относительно оси, проходящей через его центр масс перпендикулярно плоскости движения $i_2 = r\sqrt{3}$. По касательной к ободу катка 2 приложена сила $F = mg$ (точка приложения силы см. рис. 5.28). Определить ускорение груза 1 и натяжения нитей.

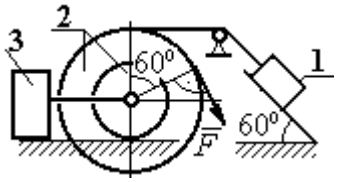

Рис. 5.28. Схема движения механической системы

6. ПРИНЦИПЫ МЕХАНИКИ

6.1. Принцип Даламбера для системы

Силой инерции материальной точки называют векторную величину, модуль которой равен произведению массы точки на модуль её ускорения. Направлен вектор силы инерции точки в сторону, противоположную ускорению $\vec{R}^{\text{и}} = -m\vec{a}$, где m – масса точки; $\vec{a}$ – вектор ускорения точки.

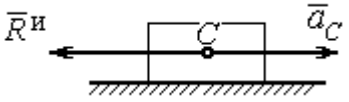

Рис. 6.1. Главный вектор сил инерции при поступательном движении твердого тела

При поступательном движении тела с ускорением центра масс $\vec{a}_C$ главный вектор сил инерции $\vec{R}^{\text{и}}$ по модулю $R^{\text{и}} = ma_C$, приложен в центре масс тела и направлен в сторону, противоположную ускорению $\vec{a}_C$ (рис. 6.1).

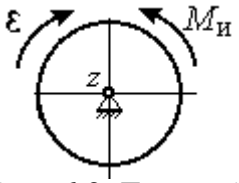

Рис. 6.2. Главный момент сил инерции при вращении тела вокруг оси, проходящей через центр масс

При вращении тела вокруг неподвижной оси z, проходящей через центр масс, главный вектор сил инерции обращается в нуль. Главный момент $\vec{M}^{\text{и}}$, сил инерции относительно оси вращения равен по величине $M^{\text{и}} = J_z\varepsilon$, где J_z – момент инерции тела относительно оси z; ε – угловое ускорение тела. Направлен главный момент сил инерции в сторону, противоположную угловому ускорению (рис. 6.2).

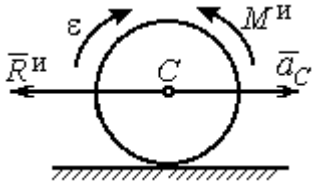

Рис. 6.3. Главный вектор и главный момент сил инерции при плоскопараллельном движении твердого тела

При плоскопараллельном движении тела с ускорением центра масс $\vec{a}_C$ и угловым ускорением ε главный вектор сил инерции $\vec{R}^{\text{и}}$ равен по модулю $R^{\text{и}} = ma_C$, приложен в центре масс тела и направлен в сторону, противоположную ускорению центра масс $\vec{a}_C$ (рис. 6.3). Главный момент сил инерции $\vec{M}^{\text{и}}$ относи-

тельно оси, проходящей через центр масс тела перпендикулярно плоскости движения: $M^{\text{и}} = J_C\varepsilon$, где J_C – момент инерции тела относительно оси вращения, и направлен в сторону, противоположную угловому ускорению.

Если в любой момент времени к каждой из точек системы кроме действующих на нее внешних сил присоединить соответствующие силы инерции, то полученная система сил будет уравновешенной.

Принцип Даламбера даёт возможность составлять уравнения движения механической системы в виде уравнений равновесия (метод кинетостатики):

$$\sum \vec{F}_k^e + \vec{R}^{\text{и}} = 0,\ \sum \vec{M}_O(\vec{F}_k^e) + \vec{M}_O^{\text{и}} = 0,$$

где $\vec{F}_k^e$ –внешние силы, действующие на систему; $\vec{R}^{\text{и}}$ – главный вектор сил инерции; $\vec{M}_O(\vec{F}_k^e)$, $\vec{M}_O^{\text{и}}$ – моменты внешних сил и главный момент сил инерции относительно произвольного центра *O*.

Примеры решения задач на применение принципа Даламбера

Задача 63. Груз 1 массы m_1 = 10 кг спускается вниз по наклонной грани клина, образующей угол 60º с горизонтом, и посредством нити, переброшенной через блок 2, укреплённый в верхней точке клина, приводит в движение груз 3 массы m_3 = 5 кг (рис. 6.4). Клин *ABC* массы m_4 = 15 кг стоит гранью *AC* на горизонтальной гладкой поверхности и упирается в выступ *E*.

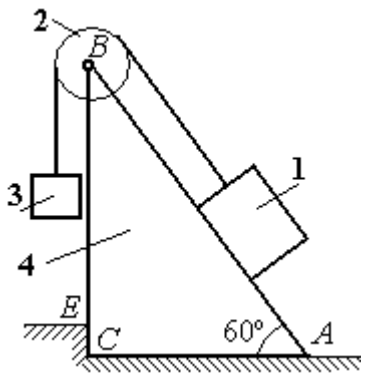

Рис. 6.4. Клин с грузами

Найти давление клина на выступ. Массой блока 2 и нити пренебречь.

Решение

Выберем систему, состоящую из клина *ABC*, блока 2, грузов 1 и 3 и нити, соединяющей грузы. Внешние силы, действующие на систему, – силы тяжести $\vec{P}_1$, $\vec{P}_3$ и $\vec{P}_4$ грузов 1, 3 и клина 4, горизонтальная реакция $\vec{R}_x$ упора клина в вы-

ступ и вертикальная реакция $\vec{R}_y$ опоры на горизонтальную поверхность. Реакция нити, реакция опоры груза 1 на наклонную поверхность клина и реакция шарнира *B* блока 2 для данной системы являются внутренними.

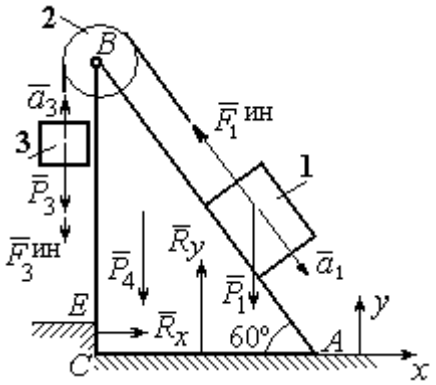

Рис. 6.5. Внешние силы и силы инерции, действующие на систему

Допустим, груз 1 движется вниз, груз 3 – вверх. Приложим силы инерции. Направления ускорений грузов и сил инерции показаны на рис. 6.5.

В соответствии с принципом Даламбера, полученная система сил находится в равновесии. Условие равновесия: $\sum \vec{F}_k^e + \vec{F}_1^{ин} + \vec{F}_3^{ин} = 0$.

Выберем оси *xy,* как показано на рис. 6.5, и спроектируем векторное равенство на ось *x*. Получим: $R_x - F_1^{ин}\cos 60^\circ = 0$, где модуль силы инерции $F_1^{ин} = m_1 a_1$.

Найдём ускорение груза 1. С этой целью рассмотрим отдельно движение грузов 1 и 3 (рис. 6.6 *a*, *b*).

Рассматривая груз 1 как отдельную систему, изобразим внешние силы: силу тяжести $\vec{P}_1$, реакцию нити $\vec{T}'$ и реакцию опоры $\vec{N}$ (см. рис. 6.6, *b*). Присоединим силу инерции $\vec{F}_1^{ин}$ и составим уравнение равновесия полученной системы сил в проекции на ось *x*, расположенную вдоль наклонной грани клина: $P_1 \sin 60^\circ - T' - F_1^{ин} = 0$, где $F_1^{ин} = m_1 a_1$.

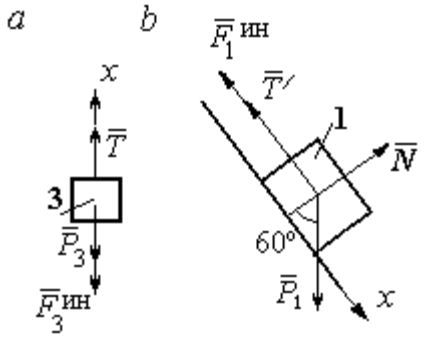

Рис. 6.6. Равновесие грузов

Для груза 3 внешними силами будут сила тяжести $\vec{P}_3$ и реакция нити $\vec{T}$. Присоединим к грузу 3 силу инерции $\vec{F}_3^{ин}$ (см. рис. 6.6, *a*) и составим уравне-

ние равновесия системы сил в проекции на ось *x*, выбранную по направлению движения груза 3: $T - P_3 - F_3^{\text{ин}} = 0$, где модуль силы инерции $F_3^{\text{ин}} = m_3 a_3$.

Решая полученную систему с учётом, что модули реакций нити и модули ускорений грузов равны: $T = T'$ и $a_1 = a_3$, находим ускорение грузов. Получим: $a_1 = a_3 = \dfrac{(m_1 \sin 60^\circ - m_3)g}{m_1 + m_3}$. Тогда давление клина на уступ:

$$R_x = F_1^{\text{ин}} \cos 60^\circ = m_1 g \frac{(m_1 \sin 60^\circ - m_3)}{(m_1 + m_3)} \cos 60^\circ .$$

Подставляя данные из условия задачи, найдём R_x = 11,97 Н.

Задача 64. Для подъёма грузов используется лебёдка со ступенчатым воротом, изображённая на рис. 6.7. Радиусы большой и малой ступенек барабана ворота r_1 и r_2, радиус инерции барабана относительно оси вращения i_3. Лебёдка установлена на горизонтальной балке *AB*, которая закреплена в точке *A* на неподвижном цилиндрическом шарнире и опирается на каток в точке *B*. Груз 1 поднимается на верёвке, навитой на большую ступеньку ворота. На малой ступеньке барабана ворота закреплена другая верёвка, удерживающая противовес 2. К барабану лебёдки приложен постоянный вращающий момент $M_{\text{вр}}$.

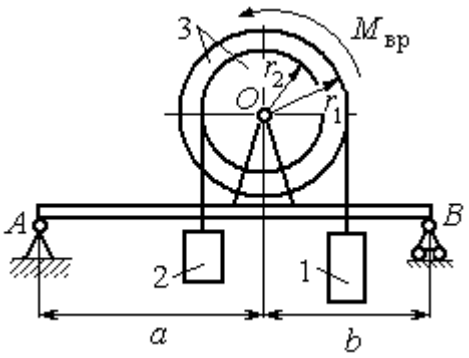

Рис. 6.7. Лебёдка на балке

Найти реакции опор балки во время движения груза, если радиусы ступенек барабана r_1 = 0,8 м, r_2 = 0,2 м, радиус инерции барабана относительно оси вращения i_3 =0,6 м, масса груза 1 m_1 = 100 кг, противовеса 2 m_2 =30 кг, масса барабана m_1 = 50 кг, величина вращающего момента $M_{\text{вр}}$ = 1050 Н·м, расстояния от крайних точек балки *A* и *B* до линии вертикального диаметра барабана *a* = 2 м, *b* = 1 м.

Решение

Выберем систему, включающую только барабан 3, грузы 1 и 2 и нити, связывающие грузы с барабаном (рис. 6.8). Внешние силы, действующие на эту систему, – пара сил, создающая вращающий момент $M_{\text{вр}}$, силы тяжести $\vec{P}_1$, $\vec{P}_2$, $\vec{P}_3$ грузов 1, 2 и барабана 3 и реакция $\vec{R}_O$ опоры барабана на шарнир в точке O. Натяжения нитей для данной системы являются внутренними и на рис. 6.8 не показаны.

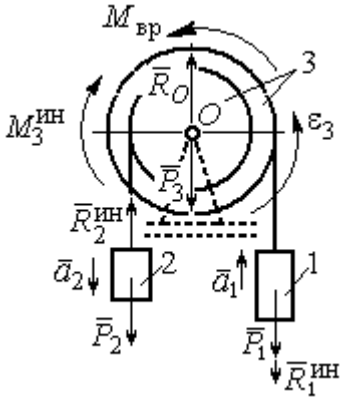

Рис. 6.8. Расчётная схема равновесия барабана

Приложим силы инерции. Направления главных векторов сил инерции $\vec{R}_1^{\text{ин}}$, $\vec{R}_2^{\text{ин}}$ и момента сил инерции $M_3^{\text{ин}}$ показаны на рис. 6.8.

Согласно принципу Даламбера, полученная система внешних сил и сил инерции является уравновешенной. Составим уравнения равновесия:

$$R_O + R_2^{\text{ин}} - P_2 - P_3 - P_1 - R_1^{\text{ин}} = 0;\ \ M_{\text{вр}} - M_3^{\text{ин}} - R_2^{\text{ин}} r_2 + P_2 r_2 - P_1 r_1 - R_1^{\text{ин}} r_1 = 0,$$

где $R_1^{\text{ин}} = m_1 a_1$, $R_2^{\text{ин}} = m_2 a_2$, $M_3^{\text{ин}} = J_{3O}\varepsilon_3$, $J_{3O} = m_3 i_3^2$.

Из второго уравнения с учётом кинематических соотношений: $\varepsilon_3 = \dfrac{a_1}{r_1}$ и $a_2 = \dfrac{r_2}{r_1} a_1$, найдём ускорение груза 1: $a_1 = \dfrac{r_1(M_{\text{вр}} + P_2 r_2 - P_1 r_1)}{m_3 i_3^2 + m_2 r_2^2 + m_1 r_1^2}$. Подставляя данные задачи, получим a_1 = 3,49 м/с^2.

Вычислим модули сил инерции $R_1^{\text{ин}} = m_1 a_1$=349 Н; $R_2^{\text{ин}} = m_2 a_2$ = 26,17 Н.

Подставляя модули сил инерции в первое уравнение условий равновесия, найдём реакцию опоры барабана на шарнир O:

$$R_O = -R_2^{\text{ин}} + P_2 + P_3 + P_1 + R_1^{\text{ин}} = 2088{,}63 \text{ Н}.$$

Для определения реакций опор балки AB выберем объектом равновесия саму балку (рис. 6.9). На балку действуют сила $\vec{R}'_O$ давления со стороны шарнира O, реакция шарнира в точке A (на рис. 6.9 разложенная на составляющие $\vec{R}_{Ax}$, $\vec{R}_{Ay}$) и реакция $\vec{R}_{By}$ опоры балки на шарнир в точке B. Составим уравнения равновесия балки:

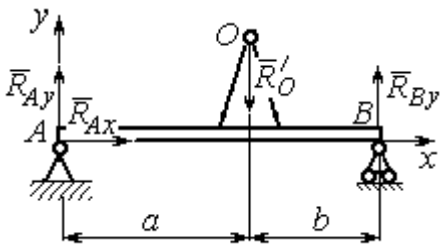

Рис. 6.9. Равновесие балки

$$\sum F_x = R_{Ax} = 0,\ \sum F_y = R_{Ay} - R'_O + R_{By} = 0,$$

$$\sum M_A(F) = R_{By}(a+b) - R'_O a = 0.$$

Решая систему с учётом того, что модули сил $\vec{R}'_O$ и $\vec{R}_O$ равны, найдём реакции опор балки: $R_{By} = R_O \dfrac{a}{a+b} = 1392{,}42$ Н; $R_{Ay} = R_O - R_{By} = 696{,}21$ Н.

Для сравнения реакции опор балки при неподвижном барабане $R_{By} = 1419{,}18$ Н, $R_{Ay} = 346{,}62$ Н.

Упражнение

Упражнение 6.1. Груз 1 соединён с грузом 2 нерастяжимой нитью, переброшенной через неподвижный блок (рис. 6.10). Опускаясь вниз, груз 2 перемещает груз 1 по горизонтальной поверхности призмы 3 без трения. Призма стоит на горизонтальной гладкой поверхности и упирается левым краем в выступ. Определить силу давления призмы на пол, если массы грузов 1, 2 и призмы 3 одинаковы и равны m. Массой нити и блока пренебречь.

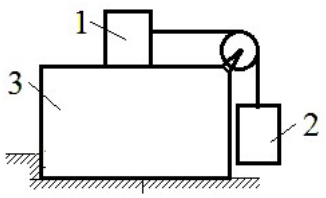

Рис. 6.10. Схема движения грузов в системе

6.2. Принцип возможных перемещений

Возможными перемещениями механической системы называют любую совокупность элементарных (бесконечно малых) перемещений точек системы из занимаемого в данный момент времени положения, которые допускаются всеми наложенными на систему связями.

Идеальными связями в механической системе называют такие связи, для которых сумма элементарных работ их реакций на любом возможном перемещении равна нулю.

Принцип возможных перемещений.

Если все приложенные к точкам системы внешние и внутренние силы разделить на **активные силы** и **реакции связей**, то для равновесия механической системы с идеальными связями необходимо и достаточно, чтобы сумма элементарных работ всех активных сил была равна нулю на любом возможном перемещении системы: $\sum \delta A(\vec{F}_k^{\text{акт}}) = 0$.

Примеры решения задач на применение принципа возможных перемещений

Задача 65. В талевом механизме барабан 1 состоит из двух соосных жестко связанных валов (рис. 6.11). При поднятии груза верхний трос барабана 1 наматывается на вал большего радиуса R_1, нижний – сматывается с вала меньшего радиуса r_1.

Какой вращающий момент M, постоянный по величине, нужно приложить к барабану, чтобы уравновесить груз весом P, прикреплённый в центре блока 4. Массами блоков и троса пренебречь.

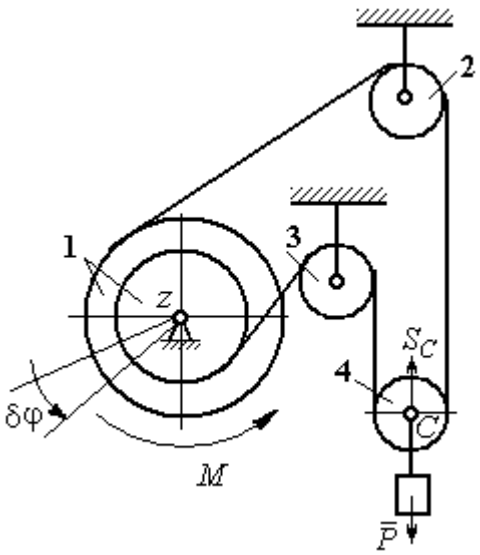

Рис. 6.11. Уравновешивание талевого механизма

Решение

Активными силами в системе являются сила тяжести груза $\vec{P}$ и уравновешивающий момент M. По принципу возможных перемещений для равновесия системы необходимо и достаточно выполнения условия:

$$\delta A(M) + \delta A(\vec{P}) = 0, \text{ или } M\delta\varphi_1 - P\delta S_C = 0.$$

где $\delta\varphi_1$ и δS_C – возможные перемещения барабана и груза.

Найдём связь между перемещениями $\delta\varphi_1$ и δS_C. Предположим, в механизме осуществляется подъём груза. На рис. 6.12 показано построение мгновенного центра скоростей блока 4 – точки *K*. Здесь скорость точки *A* блока 4 (рис. 6.12) равна скорости точек обода малого вала барабана 1, а скорость точки *B* – скорости точек обода большого вала. Составим пропорцию $\frac{V_B}{V_A}=\frac{BK}{AK}=\frac{r_4+CK}{r_4-CK}$, где r_4 – радиус блока 4 (см. рис.6.12). Подставляя выражения для скоростей точек *A* и *B* $V_A=\omega_1 r_1$, $V_B=\omega_1 R_1$, найдём расстояние: $CK=\frac{(R_1-r_1)r_4}{R_1+r_1}$.

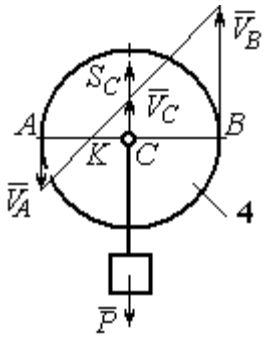

Рис. 6.12. Распределение скоростей точек блока 4

Угловая скорость блока 4 $\omega_4=\frac{V_B}{r_4+CK}=\frac{\omega_1(R_1+r_1)}{2r_4}$. Скорость его центра: $V_C=\omega_4\cdot CK=\frac{\omega_1(R_1-r_1)}{2}$. Выразим соотношение между скоростью точки *C* и угловой скоростью барабана 1 в дифференциальной форме: $dS_C=d\varphi_1\frac{(R_1-r_1)}{2}$. Поскольку действительное перемещение является одним из возможных (т. е. $ds=\delta s$, $d\varphi=\delta\varphi$), получим связь между возможными перемещениями барабана 1 и груза: $\delta S_C=\frac{\delta\varphi_1(R_1-r_1)}{2}$.

Подставляя найденное соотношение в уравнение принципа возможных перемещений, представим его в окончательном виде: $M\delta\varphi_1-P\frac{\delta\varphi_1(R_1-r_1)}{2}=0$, откуда найдём значение уравновешивающего момента: $M=\frac{P(R_1-r_1)}{2}$.

Задача 66. Брус 1 весом $P_1 = P$ лежит на цилиндрическом катке 2 и на блоке 3 одинаковых радиусов r, и одинакового веса $P_2 = P_3 = 2P$ (рис. 6.13). Каток 2 катится без проскальзывания по наклонной плоскости с углом наклона 30º к горизонту. Блок 3 вращается вокруг неподвижной оси z и к нему приложена пара сил с моментом $M = Pr$. Каток и блок расположены так, что брус 1 параллелен наклонной плоскости.

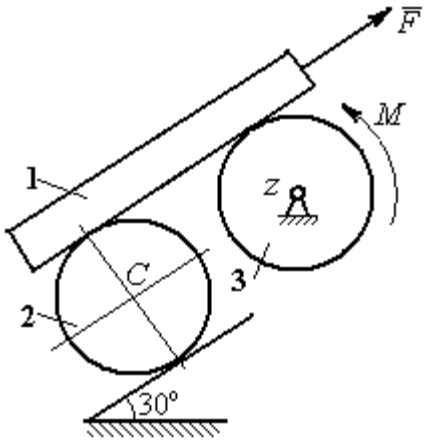

Рис. 6.13. Равновесие механической системы

Какую силу F, параллельную наклонной плоскости, нужно приложить к брусу 1, чтобы удержать его в равновесии. Скольжение между брусом и катком, брусом и блоком отсутствует.

Решение

Рассмотрим механизм, состоящий из бруса 1, катка 2 и блока 3. Активными силами, действующими на механизм, являются силы тяжести $\vec{P}_1$, $\vec{P}_2$ и $\vec{P}_3$ бруса, катка и блока, пара сил с моментом M, приложенная к блоку 3, и сила $\vec{F}$, приложенная к брусу. Связи в механизме идеальные, так как работа реакции $\vec{N}_2$ опоры катка 2 на плоскость, работа силы $\vec{F}_{сц}$ сцепления катка с плоскостью и работа реакции шарнира блока 3 при любом перемещении системы равны нулю. Направления векторов сил в системе показаны на рис. 6.14.

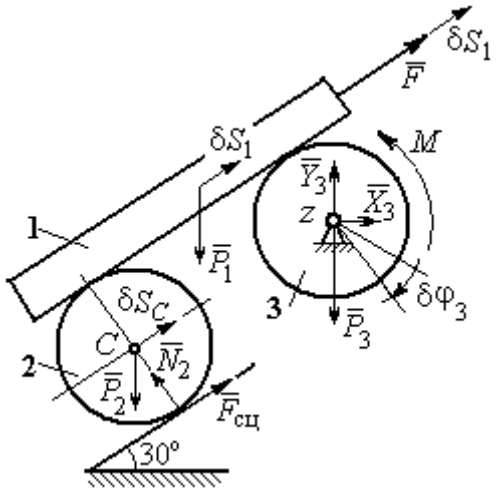

Рис. 6.14. Расчётная схема применения принципа возможных перемещений

Придадим системе возможное перемещение, сдвинув брус 1 на расстояние δS_1 вдоль линии действия силы $\vec{F}$, вверх по наклонной плоскости. Тогда

центр катка 2 переместится на расстояние δS_C, а блок 3 повернётся на элементарный угол $\delta\varphi_3$ (см. рис. 6.14).

Для определения условий равновесия применим к системе принцип возможных перемещений. Получим уравнение:

$$-P_1\delta S_1\cos 60^\circ - P_2\delta S_C\cos 60^\circ - M\delta\varphi_3 + F\delta S_1 = 0.$$

Выразим все перемещения через перемещение бруса δS_1. Допустим, скорость бруса равна V_1. Тогда $V_C = \frac{V_1}{2}$, и, следовательно, $\delta S_C = \frac{\delta S_1}{2}$.

Угловая скорость блока 3 $\omega_3 = \frac{V_1}{r}$, отсюда $\delta\varphi_3 = \frac{\delta S_1}{r}$.

Подставляя найденные соотношения в уравнение принципа возможных перемещений с учётом данных задачи, находим $F = 2P$.

Задача 67. Уравновешивание роликового катка 3 с противовесом 1 осуществляется с помощью пары сил с моментом *M*, приложенных к блоку 2. Каток состоит из двух соосных жестко связанных дисков (рис. 6.15) радиусов *r* и *R* = 2*r* с общей массой 3*m*. Масса груза 1 равна *m*. При движении каток катится без скольжения по вертикальной поверхности, касаясь её диском меньшего радиуса. Вертикальная пружина с закреплённым верхним концом своим нижним концом удерживает каток за центр масс. Жесткость пружины $c = mg / r$.

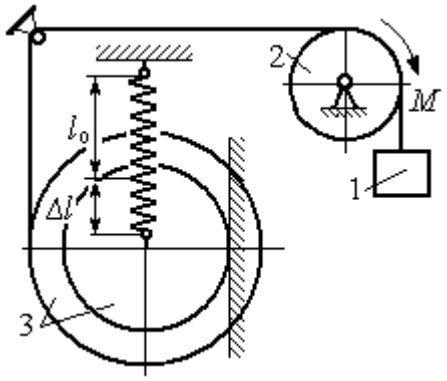

Рис. 6.15. Уравновешивание роликового катка

Какой величины уравновешивающий момент *M* приложен к блоку 2, если при равновесии катка пружина растянулась относительно недеформированного состояния на величину $\Delta l = r$.

Решение

Рассмотрим механическую систему, состоящую из груза 1, блока 2 и катка 3. Активными силами, действующими на механизм, являются силы тяжести $\vec{P}_1$, $\vec{P}_2$ и $\vec{P}_3$ – груза, блока и катка, пара сил с моментом M, приложенная к блоку 2, и сила $\vec{F}_{\text{упр}}$ упругости пружины, приложенная к центру катка. Реакциями связей в механизме являются: сила $\vec{F}_{\text{сц}}$ сцепления катка с плоскостью и реакция $\vec{R}_2$ шарнира блока 2. Реакция $\vec{N}_2$ опоры катка 2 на вертикальную плоскость равна нулю (на рис. 6.16 не показана).

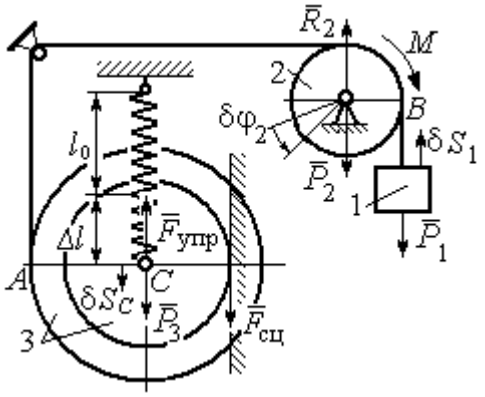

Рис. 6.16. Расчётная схема уравновешивания ролика

Допустим, система находится в равновесии. Дадим центру катка возможное перемещение δS_C, направленное вертикально вниз. При этом блок 2 повернётся на угол $\delta\varphi_2$, а груз 1 получит бесконечно малое перемещение δS_1. Направления возможных перемещений показаны на рис. 6.16.

Составим уравнение принципа возможных перемещений:

$$P_3\delta S_C - F_{\text{упр}}\delta S_C + M\delta\varphi_2 - P_1\delta S_1 = 0,$$

где сила упругости в положении равновесия системы $F_{\text{упр}} = c\Delta l$.

Выразим перемещения $\delta\varphi_2$, δS_1 блока 2 и груза 1 через перемещение центра катка δS_C. Предположим, при возможном перемещении скорость центра масс катка равна V_C. Скорость груза 1 равна скорости точки A на ободе большого диска катка: $V_1 = V_A = \dfrac{R+r}{r}V_C$. Здесь учтено, что точка касания катка

с вертикальной поверхностью является его мгновенным центром скоростей. Угловая скорость блока 2 $\omega_2 = \dfrac{V_A}{r} = \dfrac{R+r}{r^2} V_C$.

Представляя кинематические соотношения в дифференциальном виде, получим необходимые связи между возможными перемещениями:

$$\delta S_1 = \frac{R+r}{r}\delta S_C = 3\delta S_C; \quad \delta\varphi_2 = \frac{R+r}{r^2}\delta S_C = \frac{3\delta S_C}{r}.$$

Окончательно уравнение принципа возможных перемещений выражается в виде: $P_3\delta S_C - c\Delta l\delta S_C + M\dfrac{3\delta S_C}{r} - P_1 3\delta S_C = 0$. Величина уравновешивающего момента $M = \dfrac{1}{3}mgr$.

Упражнения

Упражнение 6.2. Штамповка деталей осуществляется при помощи рычажного пресса (рис. 6.17). Найти соотношение между силой F, приложенной к внешнему рычагу, и силой Q, сжимающей деталь A вдоль центральной оси.

Длины рычагов a, b, c, d показаны на рис. 6.17.

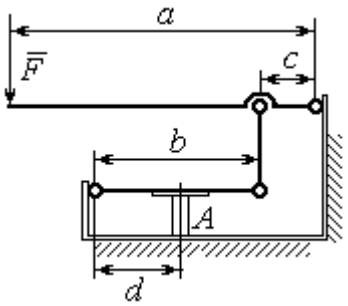

Рис. 6.17. Рычажный пресс

Упражнение 6.3. Конструкция состоит из двух валов, находящихся во внешнем зацеплении, и двух грузов, удерживающихся нитями, намотанными валы (рис. 6.18).

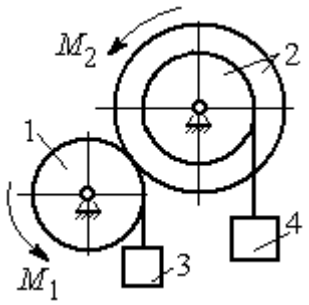

Рис. 6.18. Схема уравновешивания валов

Радиус вала 1 $R_1 = r$. Вал 2 состоит из двух барабанов, жестко скреплённых на одной оси. Радиусы барабанов: $R_2 = 3r$, $r_2 = r$.

Найти величину уравновешивающего момента M_2, приложенного к валу 2, если к валу 1 приложена пара сил с моментом $M_1 = 2Pr$, а грузы 3 и 4 одинакового веса P.

6.3. Общее уравнение динамики

При движении механической системы с идеальными связями в каждый момент времени сумма элементарных работ активных сил и сил инерции на любом возможном перемещении равна нулю:

$$\sum \delta A(\vec{F}_k^{\text{акт}}) + \sum \delta A(\vec{R}_k^{\text{и}}) = 0,$$

где $\delta A(\vec{F}_k^{\text{акт}})$, $\delta A(\vec{R}_k^{\text{и}})$ – элементарные работы активных сил и сил инерции, приложенных к точкам системы на её возможном перемещении.

При вычислении элементарных работ активных сил и сил инерции используют обычные формулы для вычисления работы сил на элементарном перемещении точек их приложения.

Примеры решения задач на применение общего уравнения динамики

Задача 68. Механическая система включает груз 1, ступенчатый диск 2 (каток), катящийся ступенькой по неподвижному рельсу, и однородный диск 3 (блок), вращающийся вокруг неподвижной оси, соединённых нерастяжимыми нитями (рис. 6.19). Качение ступенчатого диска происходит без скольжения. К грузу 1 приложена сила $\vec{F}$ под углом 30° к горизонтальному направлению движения груза. К блоку 3 приложена пара сил с моментом M. Найти закон движения центра масс катка 2 и реакцию шарнира блока 3 в момент времени t = 1 с, если P_1 = 10 Н; P_2 = 20 Н; P_3 = 15 Н; $F = 5(t+1)$ Н; $M = 3(1+2t)$ Н·м; R_2 = 0,8 м; r_2 = 0,2 м; R_3 = 0,4 м; момент инерции катка 2 относительно оси, проходящей через центр масс перпендикулярно плоскости движения, i_{2C} = 0,6 м.

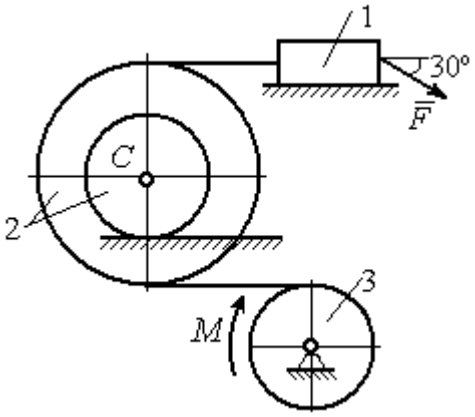

Рис. 6.19. Схема движения механической системы

Решение

В рассматриваемой механической системе активными силами являются силы тяжести $\vec{P}_1$, $\vec{P}_2$, $\vec{P}_3$, сила $\vec{F}$ и пара сил с моментом M (рис. 6.20).

Реакциями связей являются нормальные реакции опор: $\vec{N}_1$, $\vec{N}_2$, сила сцепления катка 2 с неподвижной поверхностью $\vec{F}_{сц}$ и реакция шарнира O блока 3 (на рис. 6.20 реакция показана в виде разложения на составляющие $\vec{X}_3$, $\vec{Y}_3$). Связи идеальные, так как скольжение груза 1 происходит по гладкой поверхности, качение диска 2 без проскальзывания, а ось вращения блока 3 неподвижна.

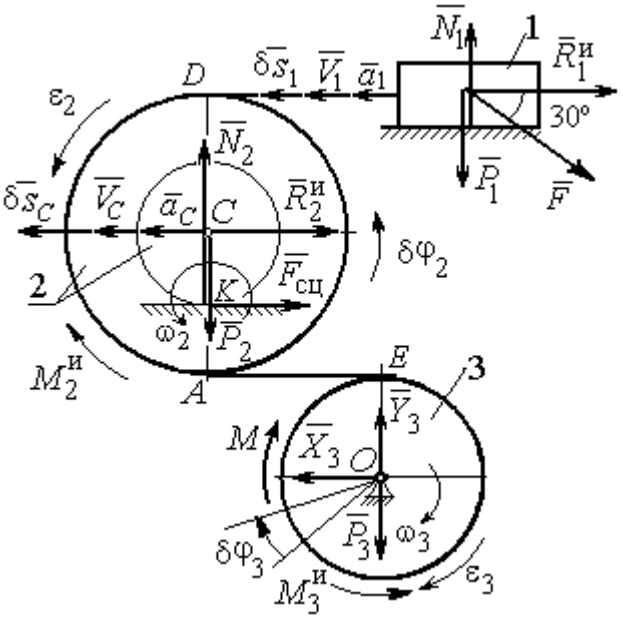

Рис. 6.20. Расчётная схема исследования движения механической системы

Предположим, система движется так, что блок 3 вращается с угловой скоростью ω_3 и угловым ускорением ε_3 в направлении поворота, создаваемого моментом M. Соответствующие направления скорости $\vec{V}_C$ и ускорения $\vec{a}_C$ центра масс катка 2, его угловой скорости ω_2 и ускорения ε_2, а также направление скорости $\vec{V}_1$ и ускорения $\vec{a}_1$ груза 1 показаны на рис. 6.20.

Присоединим к телам системы силы инерции. Главные векторы $\vec{R}_1^{и}$, $\vec{R}_2^{и}$ сил инерции груза 1 и катка 2 приложены в центрах масс груза и катка и направлены в сторону, противоположную ускорениям $\vec{a}_1$ и $\vec{a}_C$. Главные моменты $\vec{M}_2^{и}$, $\vec{M}_3^{и}$ сил инерции катка 2 и блока 3 направлены в сторону, противоположную угловым ускорениям ε_2 и ε_3.

Главные векторы и главные моменты сил инерции показаны на рис. 6.20.

Для механической системы с идеальными связями общее уравнение динамики имеет вид:

$$\sum \delta A(\vec{F}_k^{\text{акт}}) + \sum \delta A(\vec{R}_k^{\text{и}}) = 0 .$$

Угловая скорость катка 2 $\omega_2 = \dfrac{V_C}{CK} = \dfrac{V_C}{r_2}$. Здесь учтено, что в точке K находится мгновенный центр скоростей катка (см. рис. 6.20). Скорость точки E блока 3 равна скорости точки A катка 2 (см. рис. 6.20):

$$V_E = V_A = \omega_2 \cdot AK = \omega_2 (R_2 - r_2) = V_C \frac{R_2 - r_2}{r_2} .$$

Угловая скорость блока 3 $\omega_3 = \dfrac{V_E}{R_3} = V_C \dfrac{(R_2 - r_2)}{R_3 r_2}$.

Скорость груза 1 равна скорости точки D катка 2:

$$V_1 = V_D = \omega_2 \cdot DK = \omega_2 (R_2 + r_2) = V_C \frac{(R_2 + r_2)}{r_2} .$$

Соотношения между ускорениями определяются путем дифференцирования установленных кинематических равенств:

$$a_1 = a_C \frac{(R_2 + r_2)}{r_2}, \quad \varepsilon_2 = \frac{a_C}{r_2}, \quad \varepsilon_3 = a_C \frac{(R_2 - r_2)}{R_3 r_2} .$$

Если выразить скоростные кинематические соотношения в дифференциальном виде, то, полагая действительное перемещение возможным (т. е. $ds = \delta s$, $d\varphi = \delta\varphi$), получим соотношения между перемещениями:

$$\delta s_1 = \delta s_C \frac{(R_2 + r_2)}{r_2}, \ \delta\varphi_2 = \frac{\delta s_C}{r_2}, \ \delta\varphi_3 = \delta s_C \frac{(R_2 - r_2)}{R_3 r_2} .$$

Найдем элементарные работы активных сил.

Работы сил тяжести груза 1 и катка 2 равны нулю, так как перемещения точек приложения сил перпендикулярны векторам сил.

Работа силы тяжести блока 3 также равна нулю, поскольку точка прило-

жения силы тяжести блока 3 не перемещается:

$$\delta A(\vec{P}_1) = P_1 \delta s_1 \cos 90^\circ = 0;\ \ \delta A(\vec{P}_2) = P_2 \delta s_C \cos 90^\circ = 0;\ \delta A(\vec{P}_3) = 0.$$

Работу совершают только пара сил с моментом M и сила $\vec{F}$:

$$\delta A(\vec{M}) = M\delta\varphi_3 = M\delta s_C \frac{(R_2 - r_2)}{R_3 r_2};$$

$$\delta A(\vec{F}) = F\delta s_1 \cos 150^\circ = -F\delta s_C \frac{(R_2 + r_2)}{r_2}\cos 30^\circ.$$

В результате сумма элементарных работ активных сил:

$$\sum \delta A(\vec{F}_k^{\text{акт}}) = \delta A(\vec{M}) + \delta A(\vec{F}) =$$

$$= M\delta s_C \frac{(R_2 - r_2)}{R_3 r_2} - F\delta s_C \frac{(R_2 + r_2)}{r_2}\cos 30^\circ = (0{,}85 + 23{,}35t)\delta s_C.$$

Определим модули главных векторов и главных моментов сил инерции:

$$R_1^{\text{и}} = m_1 a_1 = \frac{P_1}{g}\frac{(R_2 + r_2)}{r_2} a_C,\ \ R_2^{\text{и}} = m_2 a_C = \frac{P_2 a_C}{g};$$

$$M_2^{\text{и}} = J_{2C}\varepsilon_2 = \frac{P_2}{g} i_{2C}^2 \frac{a_C}{r_2};$$

$$M_3^{\text{и}} = J_{3O}\varepsilon_3 = \frac{P_3 R_3}{2g}\frac{(R_2 - r_2)}{r_2} a_C,$$

где J_{2C} – момент инерции катка 2 относительно оси, проходящей через его центр масс перпендикулярно плоскости движения, $J_{2C} = m_2 i_{2C}^2$; i_{2C} – радиус инерции катка; J_{3O} – осевой момент инерции блока 3, $J_{3O} = \frac{m_3 R_3^2}{2}$.

Найдем элементарные работы сил инерции:

$$\delta A(\vec{R}_1^{\text{и}}) = -R_1^{\text{и}}\delta s_1 = -\frac{P_1 (R_2 + r_2)^2 a_C}{g r_2^2}\delta s_C;$$

$$\delta A(\vec{R}_2^{\text{и}}) = -R_2^{\text{и}}\delta s_C = -\frac{P_2 a_C}{g}\delta s_C;$$

$$\delta A(\vec{M}_2^{\text{и}}) = -M_2^{\text{и}}\delta\varphi_2 = -\frac{P_2 i_2^2 a_C}{g r_2^2}\delta s_C;$$

$$\delta A(\vec{M}_3^{\text{и}}) = -M_3^{\text{и}}\delta\varphi_3 = -\frac{P_3(R_2 - r_2)^2 a_C}{2 g r_2^2}\delta s_C.$$

Сумма элементарных работ сил инерции:

$$\sum\delta A(\vec{R}_k^{\text{и}}) = -\frac{P_1(R_2 + r_2)^2 a_C}{g r_2^2}\delta s_C - \frac{P_2 a_C}{g}\delta s_C - \frac{P_2 i_2^2 a_C}{g r_2^2}\delta s_C -$$

$$-\frac{P_3(R_2 - r_2)^2 a_C}{2 g r_2^2}\delta s_C = -52{,}75\, a_C \delta s_C, \text{ где } g = 9{,}81 \text{ м/с}^2.$$

С учетом проделанных вычислений общее уравнение динамики принимает вид: $\sum\delta A(\vec{F}_k^{\text{акт}}) + \sum\delta A(\vec{R}_k^{\text{и}}) = (0{,}85 + 23{,}35t)\delta s_C - 52{,}75\, a_C \delta s_C = 0$, откуда найдём ускорение центра масс катка 2 как функцию времени:

$$a_C(t) = 0{,}02 + 0{,}45t.$$

Представляя ускорение a_C в виде второй производной координаты движения центра масс $a_C = \ddot{s}_C$, получим дифференциальное уравнение $\ddot{s}_C = 0{,}02 + 0{,}45t$. Дважды проинтегрировав это уравнение с нулевыми начальными условиями, найдём закон движения центра масс:

$$s_C = 0{,}01t^2 + 0{,}075t^3.$$

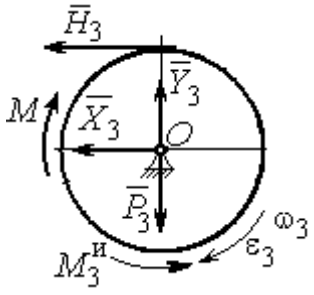

Рис. 6.21. Вращение блока 3

Рассмотрим вращательное движение блока 3, освободив его от связей. На блок действуют сила тяжести $\vec{P}_3$, реакция подшипника, разложенная на составляющие $\vec{X}_3$, $\vec{Y}_3$, пара сил с моментом M и реакция нити $\vec{H}_3$ (рис. 6.21). Присоединим к блоку 3 силы инерции. При вращательном движении блока вокруг оси, проходящей через центр масс, главный вектор сил инерции равен ну-

лю. Главный момент сил инерции $M_3^{\text{и}}$ направлен в сторону, противоположную угловому ускорению блока 3.

По принципу Даламбера система сил, приложенных к блоку 3, включая силы инерции, находится в равновесии. Составим уравнение равновесия в виде равенства нулю суммарного момента всех сил относительно оси вращения: $M - H_3 R_3 - M_3^{\text{и}} = 0$, откуда найдём реакцию нити: $H_3 = \dfrac{M}{R_3} - \dfrac{M_3^{\text{и}}}{R_3}$. Подставляя в уравнение величину модуля главного момента сил инерции блока 3 $M_3^{\text{и}}(1) = 0{,}7$ Н·м и значение момента, приложенного к блоку 3, в момент времени $t = 1$ с, $M(1) = 9$ Н·м найдём реакцию нити $H_3(1) = 20{,}75$ Н.

Уравнения равновесия, составленные в виде проекций сил на вертикальную и горизонтальную оси (см. рис. 6.21), имеют вид:

$$X_3 + H_3 = 0,\ Y_3 - P_3 = 0.$$

Составляющие реакции шарнира блока 3 в момент времени $t = 1$ с: $X_3 = -20{,}75$ Н, $Y_3 = 15$ Н. Полная реакция шарнира $R_3 = \sqrt{X_3^2 + Y_3^2} = 25{,}6$ Н.

Задача 69. Груз 2 весом P_2, поднимаемый лебёдкой (рис. 6 22), подвешен в центре подвижного блока 3 весом P_3. Нерастяжимая нить одним концом прицеплена к грузу 1 весом P_1, лежащему на наклонной плоскости. Другой конец, переброшенный через невесомый блок B, охватывает снизу подвижный блок 3 радиуса r и закреплён в вертикальном положении. К грузу 1 приложена сила $\vec{F}$, направленная вдоль наклонной плоскости.

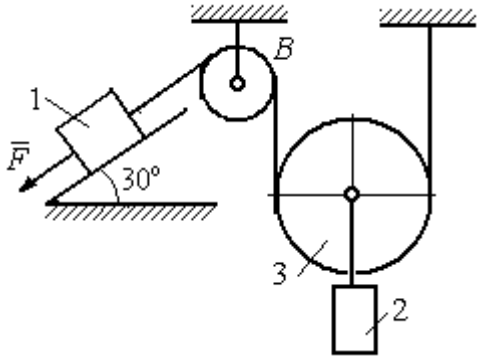

Рис. 6.22. Схема подъёмного устройства

Найти закон движения поднимаемого груза, если $P_1 = P_3 = P$, $P_2 = 3P$, $F = 2P$ и движение началось из состояния покоя.

Решение

Применим к решению задачи общее уравнение динамики. В данной механической системе активными силами являются силы тяжести $\vec{P}_1$, $\vec{P}_2$, $\vec{P}_3$ и сила $\vec{F}$ (рис. 6.23). Реакциями связей являются реакция шарнира блока *B* и реакция опоры груза 1 (на рис. 6.23 не показаны). Связи идеальные, так как работа реакций связей равна нулю.

Предположим, груз 1 спускается вниз по наклонной плоскости с ускорением a_1. Приложим к телам системы силы инерции. Главные вектора сил инерции $\vec{R}_1^{\text{ин}}$ и $\vec{R}_2^{\text{ин}}$ грузов 1 и 2, движущихся поступательно, приложены в центрах масс грузов и направлены противоположно векторам ускорений тел. Главный вектор $\vec{R}_3^{\text{ин}}$ сил инерции блока 3 приложен в центре масс блока 3 и направлен противоположно вектору ускорения его центра масс. Главный момент сил инерции $M_3^{\text{ин}}$ относительно оси, проходящей через центр масс блока 3 перпендикулярно плоскости движения, направлен в сторону, противоположную направлению углового ускорения блока 3, совпадающего с направлением углового движения. Направления главных векторов и главного момента сил инерции тел показаны на рис. 6.23.

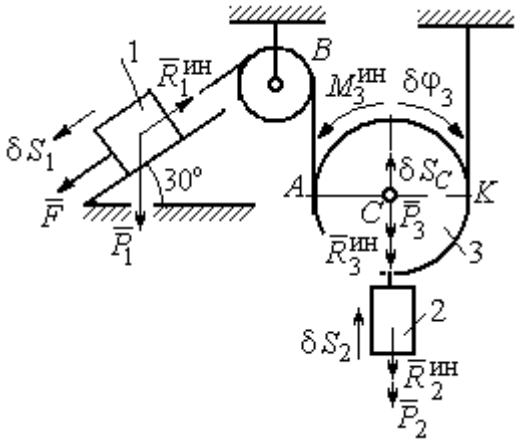

Рис.6.23. Активные силы и силы инерции, приложенные к системе

Дадим системе возможное перемещение, при котором груз 1 спустился вниз по наклонной плоскости на расстояние δS_1. В соответствии с приложенными в системе связями центр масс подвижного блока 2 и груз 2 переместились вверх на высоту δS_C, а сам блок повернулся на угол $\delta\varphi_3$ (см. рис. 6.23).

Составим общее уравнение динамики $\sum \delta A(\vec{F}_k^{\text{акт}}) + \sum \delta A(\vec{R}_k^{\text{и}}) = 0$. Получим

$$F\delta S_1 + P_1 \delta S_1 \cos 60° - P_2 \delta S_2 - P_3 \delta S_C -$$

$$- R_1^{\text{ин}} \delta S_1 - R_2^{\text{ин}} \delta S_C - R_3^{\text{ин}} \delta S_C - M_3^{\text{ин}} \delta \varphi_3 = 0,$$

где модули сил инерции $R_1^{\text{ин}} = m_1 a_1$, $R_2^{\text{ин}} = m_2 a_2$, $R_3^{\text{ин}} = m_3 a_C$, $M_3^{\text{ин}} = \dfrac{m_3 r^2}{2} \varepsilon_3$.

Выразим перемещение δS_2 и ускорение a_2 груза 2, а также поворот $\delta \varphi_3$ и угловое ускорение ε_3 подвижного блока 3 через перемещение δS_1 и ускорение a_1 груза 1.

Угловая скорость блока 3 $\omega_3 = \dfrac{V_A}{AK} = \dfrac{V_1}{2r}$. Здесь учтено, что точка K блока 3 является его мгновенным центром скоростей. Тогда, элементарный поворот блока $\delta \varphi_3 = \dfrac{\delta S_1}{2r}$, а его угловое ускорение $\varepsilon_3 = \dfrac{a_1}{2r}$.

Скорость центра масс блока 3 и скорость груза 2: $V_2 = V_C = \dfrac{V_1}{2}$. Из этого равенства следует, что: $\delta S_2 = \delta S_C = \dfrac{\delta S_1}{2}$, $a_2 = a_C = \dfrac{a_1}{2}$.

Подставляя найденные соотношения в общее уравнение динамики с учётом данных задачи, окончательно получим уравнение: $\dfrac{1}{2} P \delta S_1 = \dfrac{17}{8g} P a_1 \delta S_1$. Отсюда $a_1 = \dfrac{4}{17} g = 0{,}23g$. Ускорение груза 2, $a_2 = \dfrac{a_1}{2} = 0{,}12g$.

Представим ускорение груза 2 в виде второй производной координаты его движения. Получим дифференциальное уравнение: $\ddot{S}_2 = 0{,}12g$. Дважды проинтегрировав его с нулевыми начальными условиями, найдём закон движения груза: $S_2 = 0{,}06gt^2$.

Задача 70. Грузы 1 и 2 весом $P_1 = 20$ Н и $P_2 = 30$ Н привязаны к нерастяжимой нити. Нить переброшена через неподвижные блоки B и D и охватывает снизу подвижный блок 3 весом $P_3 = 40$ Н (рис. 6.24). Определить ускорения грузов 1 и 2 и центра масс блока 3. Весом неподвижных блоков B и D пренебречь.

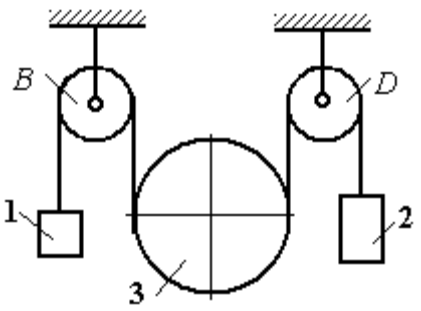

Рис. 6.24. Механическая система с двумя степенями свободы

Решение

В данной механической системе активными силами являются силы тяжести $\vec{P}_1$, $\vec{P}_2$, $\vec{P}_3$ (рис. 6.25), а реакциями связей – реакции шарниров блоков B и D. Связи идеальные, так как оси вращения блоков B и D неподвижны.

Применим к решению задачи общее уравнение динамики. Система имеет две степени свободы. В этом случае общее уравнение динамики необходимо составлять для каждого из независимых перемещений.

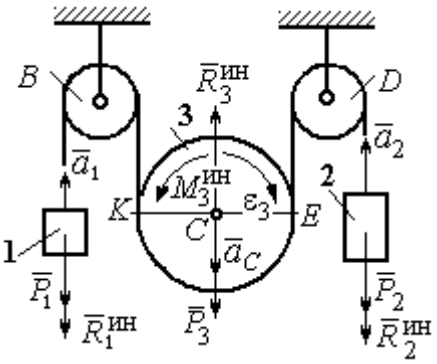

Рис.6.25. Активные силы и силы инерции, приложенные к системе

Предположим, система движется так, что оба груза 1 и 2 равноускоренно перемещаются вверх. Скорости грузов $\vec{V}_1$, $\vec{V}_2$, ускорения – $\vec{a}_1$ и $\vec{a}_2$. Блок 3 опускается вниз с ускорением центра $\vec{a}_C$, вращается и имеет угловое ускорение ε_3, направленное по ходу часовой стрелки (см. рис. 6.25).

Приложим к телам системы силы инерции (см. рис. 6.25). Модули сил инерции: $R_1^{ин} = m_1 a_1$, $R_2^{ин} = m_2 a_2$, $R_3^{ин} = m_3 a_C$. Главный момент сил инерции блока 3 $M_3^{ин} = J_{3C}\varepsilon_3$, где осевой момент инерции $J_{3C} = \dfrac{m_3 r^2}{2}$. Направления векторов сил и моментов сил инерции показаны на рис. 6.25.

Для вычисления углового ускорения блока 3 воспользуемся векторным представлением ускорения точки при плоскопараллельном движении тела. Выберем точку K за полюс. Ускорение точки E определяется равенством $\vec{a}_E = \vec{a}_K + \vec{a}^{\,n}_{EK} + \vec{a}^{\,\tau}_{EK}$, где $\vec{a}_K$ – ускорение полюса K; $\vec{a}^{\,n}_{EK}$, $\vec{a}^{\,\tau}_{EK}$ – нормальная и касательная составляющие ускорения точки E при вращении блока 3 вокруг полюса K (рис. 6.26). Спроектируем векторное равенство на вертикальную ось $E\tau$. Получим: $a_{E\tau} = a_{K\tau} + a^{\tau}_{EK}$, где $a_{E\tau}$ и $a_{K\tau}$ – проекции ускорений точек E и K на вертикальную ось.

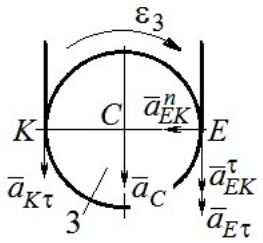

Рис. 6.26. Схема вычисления углового ускорения блока 3

Поскольку модуль ускорения точки K нити равен модулю ускорения груза 1, то $a_{K\tau} = a_1$. Модуль ускорения точки E нити равен модулю ускорения груза 2 и $a_{E\tau} = a_2$. Так как $a^{\tau}_{EK} = \varepsilon_3 AK = \varepsilon_3 2r$, то $\varepsilon_3 = \dfrac{a_{E\tau} - a_{K\tau}}{2r} = \dfrac{a_2 - a_1}{2r}$.

Составляя такое же векторное уравнение для определения ускорения центра масс блока 3 (точки C) и проектируя его на вертикальную ось, найдём:

$$a_C = a_{K\tau} + a^{\tau}_{CK} = a_1 + \varepsilon_3 r = \frac{a_2 + a_1}{2}.$$

Выберем в качестве независимых координат s_1, s_2 – положения грузов 1 и 2, отсчитываемые от неподвижных осей вращения блоков B и D. Возможные перемещения грузов обозначим δs_1 и δs_2.

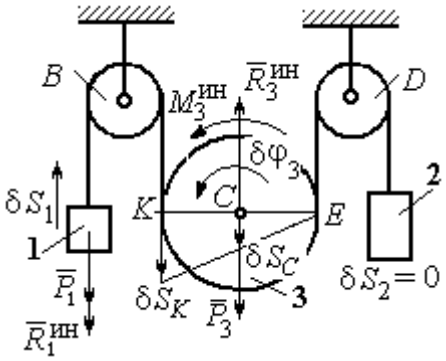

Рис.6.27. Движение системы при перемещении груза 1.

Дадим системе возможное перемещение, при котором груз 1 поднимается вверх на расстояние δs_1, а груз 2 – неподвижен. При таком движении нить, соединяющая груз 2 с блоком 3, неподвижна вплоть до точки E (рис. 6.27).

Вращение блока 3 происходит против направления хода часовой стрелки. Точка E является мгновенным центром скоростей блока 3, и угловая скорость блока $\omega_3 = \dfrac{V_K}{2r} = \dfrac{V_1}{2r}$. Скорость центра масс блока $V_C = \dfrac{1}{2}V_1$. Тогда элементарный поворот блока 3 $\delta\varphi_3 = \dfrac{\delta s_1}{2r}$ и элементарное перемещения центра масс $\delta s_C = \dfrac{1}{2}\delta s_1$.

На данном возможном перемещении работу совершают как активные силы – силы тяжести $\vec{P}_1$ и $\vec{P}_3$ груза 1 и блока 3, так и силы инерции – $\vec{R}_1^{\text{ин}}$, $\vec{R}_3^{\text{ин}}$ и пара сил инерции с моментом $M_3^{\text{ин}}$.

Составим общее уравнение динамики:

$$\sum \delta A\left(\vec{F}_k^{\text{акт}}\right) + \sum \delta A\left(\vec{R}_k^{\text{ин}}\right) = -P_1\delta s_1 + P_3\delta s_C - R_1^{\text{ин}}\delta s_1 - R_3^{\text{ин}}\delta s_C + M_3^{\text{ин}}\delta\varphi_3 = 0.$$

Здесь работа сил инерции

$$R_1^{\text{ин}}\delta s_1 = m_1 a_1 \delta s_1, \quad R_3^{\text{ин}}\delta s_C = m_3 a_C \delta s_C = \frac{P_3}{g}\left(\frac{a_1 + a_2}{2}\right)\cdot\frac{1}{2}\delta s_1;$$

$$M_3^{\text{ин}}\delta\varphi_3 = J_{3C}\varepsilon_3\delta\varphi_3 = \frac{P_3 r^2}{2g}\cdot\frac{a_2 - a_1}{2r}\cdot\frac{\delta s_1}{2r}.$$

В результате общее уравнение динамики представляется выражением

$$-P_1\delta s_1 + \frac{1}{2}P_3\delta s_1 - \frac{P_1}{g}a_1\delta s_1 - \frac{P_3}{g}\left(\frac{a_1 + a_2}{2}\right)\cdot\frac{1}{2}\delta s_1 + \frac{P_3 r^2}{2g}\cdot\frac{a_2 - a_1}{2r}\cdot\frac{\delta s_1}{2r} = 0,$$

которое преобразуется к виду:

$$(3P_3 + 8P_1)a_1 + P_3 a_2 = (4P_3 - 8P_1)g.$$

Дадим системе другое независимое возможное перемещение, при котором груз 2 движется вверх ($\delta s_2 \neq 0$), а груз 1 неподвижен ($\delta s_1 = 0$).

При этом перемещении нить, соединяющая груз 1 и блок 3 неподвижна вплоть до точки K (рис. 6.28). Вращение блока 3 происходит по направлению хода часовой стрелки. Точка K является мгновенным центром скоростей бло-

ка 3. Тогда $\omega_3 = \frac{V_E}{2r} = \frac{V_2}{2r}$ и скорость центра масс блока $V_C = \frac{1}{2}V_2$. Элементарный поворот блока 3 $\delta\varphi_3 = \frac{\delta s_2}{2r}$ и перемещение центра масс $\delta s_C = \delta s_E = \frac{1}{2}\delta s_2$.

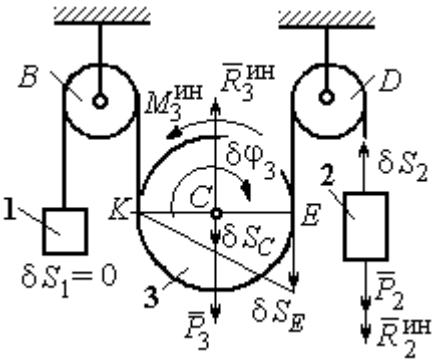

Рис. 6.28. Движение системы при перемещении груза 2

При таком движении работу совершают силы тяжести $\vec{P}_2$ и $\vec{P}_3$, силы инерции $\vec{R}_2^{ин}$, $\vec{R}_3^{ин}$ и пара сил с моментом $M_3^{ин}$.

Составим общее уравнение динамики на возможном перемещении δs_2 (см. рис. 6.28):

$$-P_2\delta s_2 - R_2^{ин}\delta s_2 + P_3\delta s_C - R_3^{ин}\delta s_C - M_3^{ин}\delta\varphi_3 = 0,$$

которое преобразуется к виду

$$-P_2\delta s_2 - \frac{P_2}{g}a_2\delta s_2 + \frac{1}{2}P_3\delta s_2 - \frac{P_3}{g}\left(\frac{a_1+a_2}{2}\right)\frac{1}{2}\delta s_2 - \frac{P_3 r^2}{2g}\left(\frac{a_2-a_1}{2r}\right)\frac{\delta s_2}{2r} = 0$$

или к виду

$$(8P_2 + 3P_3)a_2 + P_3 a_1 = (4P_3 - 8P_2)g.$$

Подставляя данные задачи в оба уравнения динамики, соответствующие независимым перемещениям δs_1 и δs_2, получим систему уравнений:

$$7a_1 + a_2 = 0, \quad 2g + 9a_2 + a_1 = 0.$$

Решение системы: $a_1 = \frac{1}{31}g$, $a_2 = -\frac{7}{31}g$ представляет ускорения грузов 1 и 2. Ускорение центра масс блока 3 находится по формуле $a_C = \frac{a_1 + a_2}{2} = -\frac{3}{31}g$.

Знаки ускорений определяют направления движений тел: груз 1 движется в выбранном направлении – вверх, груз 2 – вниз, центр блока 3 – вверх.

Упражнения

Упражнение 6.4. В механической системе (рис. 6.29) блок 1 радиуса *r* и каток 2 соединены горизонтальным невесомым стержнем. Скольжение между стержнем и катками отсутствует. Каток 2 состоит из двух шкивов радиусов *r* и *R* = 2*r*, скреплённых на одной оси. Каток катится, опираясь малым шкивом на горизонтальную поверхность, без проскальзывания. Груз 3 представляет собой поршень, двигающийся по горизонтальной поверхности без трения и прикреплённый к центру масс катка 2. К блоку 1 приложена пара сил с переменным моментом $M_{\text{вр}} = mgr\sin\omega t$.

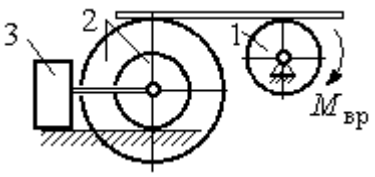

Рис. 6.29. Схема движения механической системы

Найти закон движения поршня 3, если массы грузов $m_1 = m_3 = m$, общая масса катка 2 $m_2 = 2m$, момент инерции катка 2 относительно оси, проходящей через центр масс перпендикулярно плоскости движения, $i_2 = 1{,}5r$. Движение началось из состояния покоя.

Упражнение 6.5. Груз 1, двигаясь горизонтально, приводит в движение ступенчатый барабан 2 посредством нерастяжимой нити, намотанной на его малую ступень (рис. 6.30). К барабану на нитях, намотанных на большую и малую ступеньки, подвешены два груза 3 и 4. На груз 1 действует сила $F = P(t+1)$. Определить закон движения груза 3, если веса грузов одинаковы и равны *P*, вес барабана 2 равен 2*P*, радиусы ступенек барабана *r* и 2*r*, радиус инерции барабана $i_2 = r\sqrt{2}$, и движение началось из состояния покоя.

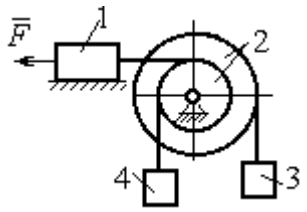

Рис. 6.30. Схема подъёмника

6.4. Уравнения Лагранжа II рода

Обобщенными координатами называется совокупность любых *s* независимых параметров $q_1, q_2, \ldots, q_S$, однозначно определяющих положение системы в любой момент времени.

Если системе сообщить возможное перемещение, при котором все обобщенные координаты изменятся на элементарные (бесконечно малые) величины $\delta q_1, \delta q_2, \ldots, \delta q_S$, называемые **вариациями обобщенных координат**, то все действующие активные силы совершат элементарную работу, которая может быть представлена в виде: $\delta A = Q_1 \cdot \delta q_1 + Q_2 \cdot \delta q_2 + \ldots + Q_s \cdot \delta q_S$.

Величина Q_k, $k = 1, 2, \ldots, s$, равная коэффициенту при вариации δq_k обобщенной координаты, называется **обобщенной силой**, соответствующей данной обобщенной координате. Расчет обобщенных сил осуществляется путем последовательного придания системе возможных перемещений, при которых варьируется только одна из обобщенных координат, а вариации остальных координат равны нулю.

Для материальной системы с идеальными связями дифференциальные уравнения движения в обобщенных координатах – **уравнения Лагранжа II рода** – имеют вид: $\frac{d}{dt}\left(\frac{\partial T}{\partial \dot{q}_k}\right) - \frac{\partial T}{\partial q_k} = Q_k$, $k = 1,2,...,s$, где s – число степеней свободы системы; T – кинетическая энергия системы; $q_1, q_2, \ldots, q_s$ – обобщенные координаты; $\dot{q}_1, \dot{q}_2, \ldots, \dot{q}_s$ – обобщенные скорости.

Примеры решения задач на составление уравнений Лагранжа

Задача 71. В механизме домкрата (рис. 6.31) движение зубчатого колеса 1 передаётся шестерне 2, к которой соосно прикреплено зубчатое колесо 3, имеющее зацепление с зубчатой рейкой 4, на которой поднимается груз 5 массы m_5 = 50 кг.

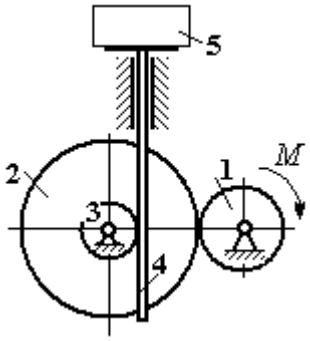

Рис. 6.31. Схема механизма домкрата

Радиусы зубчатых колёс r_1 = 5 см, r_2 = 12 см, r_3 = 6 см. Зубчатые колёса считать сплошными однородными дисками. Массы колёс m_1 = 0,8 кг, m_2 = 1,6 кг, m_3 = 0,6 кг, масса зубчатой рейки m_4 = 1 кг.

Какой величины постоянный вращающий момент нужно приложить к колесу 1 для того, чтобы в момент времени $t = 2$ с груз 5 имел скорость V_5 = 1 м/с, если движение системы начинается из состояния покоя.

Решение

Домкрат является механической системой с одной степенью свободы. Выберем в качестве обобщённой координаты координату *x*, отмечающую положение груза 5 (рис. 6.32).

Уравнение Лагранжа для обобщённой координаты *x* имеет вид: $\frac{d}{dt}\left(\frac{\partial T}{\partial \dot{x}}\right)-\frac{\partial T}{\partial x}=Q_x$, где T – кинетическая энергия системы; $\dot{x}$ – обобщённая скорость; Q_x – обобщённая сила.

Кинетическая энергия колеса 1: $T_1=\frac{J_1\omega_1^2}{2}$, где ω_1 – угловая скорость колеса 1; J_1 – момент инерции колеса, $J_1=\frac{m_1 r_1^2}{2}$.

Кинетические энергии шестерни 2 и зубчатого колеса 3, у которых угловые скорости одинаковы, соответственно: $T_2=\frac{J_2\omega_2^2}{2}$, $T_3=\frac{J_3\omega_2^2}{2}$, где ω_2 – угловая скорость шестерни 2; J_2, J_3 – моменты инерции шестерни 2 и зубчатого колеса 3 относительно оси, проходящей через общий центр масс, $J_2=\frac{m_2 r_2^2}{2}$, $J_3=\frac{m_3 r_3^2}{2}$. Скорость груза 5 равна скорости зубчатой линейки $V_5=V_4$. Кинетическая энергия зубчатой линейки 4 и груза 5: $T_4=\frac{m_4 V_4^2}{2}$, $T_5=\frac{m_5 V_4^2}{2}$.

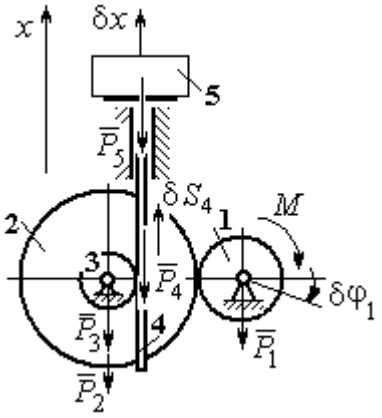

Рис. 6.32. Возможные перемещения звеньев механизма

Выразим угловые скорости колёс через скорость груза (зубчатой линейки).

Имеем: $\omega_2 = \omega_3 = \dfrac{V_4}{r_3}$ (см. рис. 6.32). Кроме того, из равенства $\omega_2 r_2 = \omega_1 r_1$ следует $\omega_1 = \dfrac{\omega_2 r_2}{r_1} = \dfrac{V_4 r_2}{r_1 r_3}$.

Подставляя полученные соотношения в выражения кинетических энергий тел и с учётом данных задачи, получим кинетическую энергию системы:

$$T = T_1 + T_2 + T_3 + T_4 + T_5 =$$

$$= \frac{m_1 r_1^2}{4}\left(\frac{V_4 r_2}{r_1 r_3}\right)^2 + \frac{m_2 r_2^2}{4}\left(\frac{V_4}{r_3}\right)^2 + \frac{m_3 r_3^2}{4}\left(\frac{V_4}{r_3}\right)^2 + \frac{m_4 V_4^2}{2} + \frac{m_5 V_4^2}{2} =$$

$$= \left[\frac{m_1 + m_2}{2}\left(\frac{r_2}{r_3}\right)^2 + \frac{m_3}{2} + m_4 + m_5\right]\frac{V_4^2}{2} = 28{,}05\, V_4^2 = 28{,}05\, \dot{x}^2 .$$

Вычислим обобщённую силу.

Дадим возможное перемещение δx грузу 5. При этом линейка 4 переместится на расстояние δs_4, а зубчатое колесо 1 повернётся на угол $\delta\varphi_1$. Найдём сумму работ всех сил, приложенных к системе, на этом возможном перемещении. Получим: $\delta A = -P_5 \delta x - P_4 \delta s_4 + M \delta\varphi_1$. Работа сил тяжести зубчатых колёс $\vec{P}_1$, $\vec{P}_2$ и $\vec{P}_3$ равна нулю, так как точки приложения этих сил неподвижны.

Из ранее полученных скоростных соотношений следуют равенства перемещений: $\delta s_4 = \delta x$, $\delta\varphi_1 = \dfrac{r_2}{r_1 r_3}\delta x$. В результате сумма работ сил на возможном перемещении системы выражается в виде $\delta A = \left(-m_5 g - m_4 g + M\dfrac{r_2}{r_1 r_3}\right)\delta x$. Отсюда обобщённая сила Q_x, соответствующая координате x: $Q_x = -(m_5 + m_4)g + M\dfrac{r_2}{r_1 r_3} = -500{,}31 + 40M$.

Составим уравнение Лагранжа.

С учётом, что $\frac{d}{dt}\left(\frac{\partial T}{\partial \dot{x}}\right) = 56{,}1\,\ddot{x}$ и $\frac{\partial T}{\partial x} = 0$, дифференциальное уравнение движения имеет вид: $56{,}1\,\ddot{x} = -500{,}31+40M$ или $\ddot{x} = -8{,}92+0{,}71M$.

Интегрируя это уравнение с нулевыми начальными условиями, получим закон изменения скорости груза 5: $V_5 = \dot{x} = (-8{,}92+0{,}71M)t$.

По условию задачи при $t = 2$ с $V_5 = 1$ м/с. Подставляя эти данные в уравнение, получим: $M = 13{,}27$ Н·м.

Задача 72. Механическая система состоит из ступенчатого блока 2, катка 3, соединённых невесомым брусом 1, и невесомой пружины жесткостью c. Радиусы ступеней блока r и $R = 1{,}5r$, радиус катка 3 равен r. Брус, лежащий на катке 3 и блоке 2, во время движения остаётся параллельным линии качения катка 3 (рис. 6.33). В центре катка 3 приложена сила $\vec{F}$, направленная вверх параллельно наклонной плоскости, а к блоку 2 – пара сил с моментом M. Качение катка по неподвижной поверхности без скольжения. Проскальзывание между брусом 1 и дисками отсутствует. Передача движения пружины блоку 2 производится посредством невесомого жесткого вертикального стержня, прижатого к малой ступеньке блока без скольжения. Радиус инерции блока 2 относительно оси вращения $i_z = r\sqrt{2}$. Веса тел: $P_3 = P$, $P_2 = 2P$, приложенная сила $F = 2P$, момент $M = Pr$, жесткость пружины $c = P/r$.

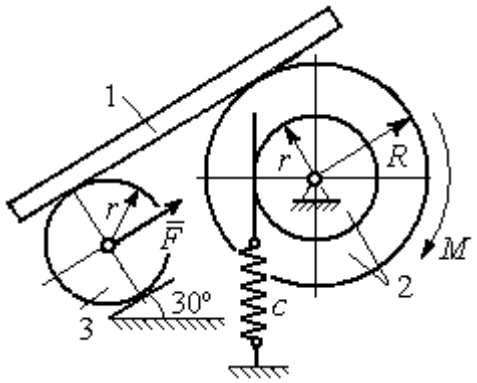

Рис. 6.33. Механическая система с одной степенью свободы

Определить закон угловых колебаний блока 2 при $P = 10$ Н, $r = 0{,}2$ м, если в начальный момент пружина находилась в нерастянутом состоянии, а блоку 2 придали угловую скорость $\omega_0 = 0{,}5$ рад/с в сторону вращения, создаваемого заданным моментом.

Решение

Рассматриваемая механическая система (рис. 6.34) имеет одну степень свободы. В качестве обобщённой координаты q выберем перемещение x верхнего края пружины, отсчитываемого от уровня недеформируемой пружины (см. рис. 6.34). Обобщённая скорость $\dot{q} = \dot{x}$.

Уравнение Лагранжа II рода, описывающее движение системы, имеет вид $\frac{d}{dt}\left(\frac{\partial T}{\partial \dot{x}}\right) - \frac{\partial T}{\partial x} = Q_x$, где T – кинетическая энергия системы; Q_x – обобщенная сила, соответствующая обобщенной координате x.

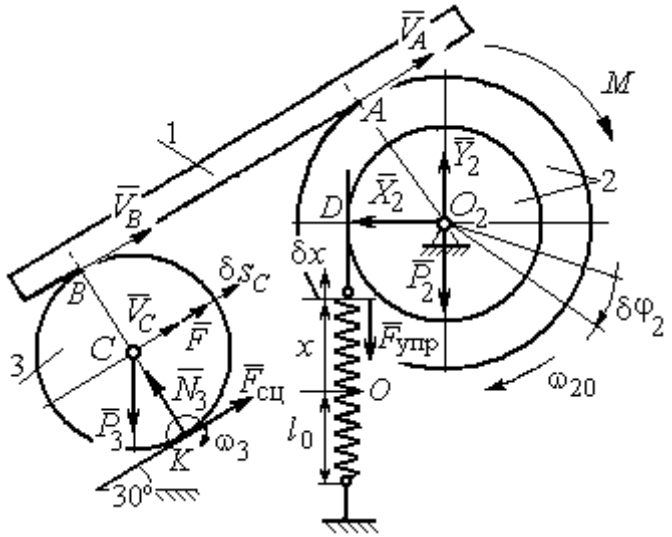

Рис. 6.34 Расчётная схема колебаний механической системы с одной степенью свободы

Вычислим кинетическую энергию системы. Энергия вращательного движения блока 2: $T_2 = \frac{1}{2} J_{2z} \omega_2^2$, где ω_2 – угловая скорость блока; J_{2z} – момент инерции блока 2 относительно оси z, $J_{2z} = m_2 i_z^2$. Каток 3 совершает плоскопараллельное движение. Его кинетическая энергия $T_3 = \frac{1}{2} m_3 V_C^2 + \frac{1}{2} J_{zC} \omega_3^2$, где V_C, ω_3 – скорость центра масс катка 3 и его угловая скорость; J_{zC} – момент инерции катка относительно оси, проходящей через его центр масс перпендикулярно плоскости движения, $J_{zC} = \frac{1}{2} m_3 r^2$; r – радиус катка.

Выразим угловые скорости ω_2, ω_3, а также скорость V_C через обобщённую скорость $\dot{x}$.

Заметим, что скорость точки D блока 2 равна скорости движения верхнего края пружины: $V_D = \dot{x}$ (см. рис. 6.34). Угловая скорость блока 2: $\omega_2 = \dfrac{V_D}{r} = \dfrac{\dot{x}}{r}$. Скорость точки A блока 2: $V_A = \omega_2 R = \dfrac{\dot{x}R}{r}$.

Так как брус совершает поступательное движение, то скорости точек A и B равны: $V_B = V_A$. Угловая скорость катка 3 (точка K касания катка 3 с неподвижной поверхностью является его мгновенным центром скоростей): $\omega_3 = \dfrac{V_B}{2r} = \dfrac{V_A}{2r} = \dfrac{\dot{x}R}{2r^2}$. Скорость центра катка 3: $V_C = \dfrac{V_B}{2} = \dfrac{\dot{x}R}{2r}$.

Подставляя найденные кинематические соотношения с учётом исходных данных задачи, получим кинетическую энергию тел системы:

$$T_2 = \frac{1}{2} J_{2z} \omega_2^2 = \frac{1}{2} \cdot \frac{2P}{g} \left(r\sqrt{2}\right)^2 \left(\frac{\dot{x}}{r}\right)^2 = \frac{2P}{g} \dot{x}^2;$$

$$T_3 = \frac{1}{2} m_3 V_C^2 + \frac{1}{2} J_{zC} \omega_3^2 = \frac{1}{2} \frac{P}{g} \left(\frac{\dot{x}R}{2r}\right)^2 + \frac{1}{2} \frac{Pr^2}{2g} \left(\frac{\dot{x}R}{2r^2}\right)^2 = \frac{3P}{4g} \left(\frac{R}{2r}\right)^2 \dot{x}^2.$$

Полная кинетическая энергия системы:

$$T = T_2 + T_3 = \frac{P}{g} \left(2 + \frac{3}{4} \left(\frac{R}{2r}\right)^2\right) \dot{x}^2.$$

Найдём обобщённую силу. Произвольное положение системы определяется обобщённой координатой x, показывающей растяжение пружины. Дадим пружине в произвольном положении возможное (бесконечно малое) перемещение δx в положительном направлении оси x (см. рис. 6.34). При этом блок 2 повернётся на угол $\delta\varphi_2 = \dfrac{\delta x}{r}$, центр масс катка 3 сдвинется на расстояние $\delta s_C = \dfrac{R}{2r} \delta x$. На заданном перемещении системы работу совершают сила тяжести катка 3, пара сил с моментом M, сила $\vec{F}$ и сила упругости пружины.

Элементарная работа вращающего момента M: $\delta A(M) = M\delta\varphi_2 = M\dfrac{\delta x}{r}$.

Работа силы тяжести катка 3: $\delta A(\vec{P}_3) = P_3\delta s_C\cos 120^\circ = -P_3\dfrac{R}{4r}\delta x$.

Работа силы F: $\delta A(\vec{F}) = F\delta s_C = F\dfrac{R}{2r}\delta x$.

Модуль силы упругости пружины, растянутой из недеформированного положения на расстояние x: $F_{\text{упр}} = cx$. Сила упругости направлена в сторону, противоположную растяжению (см. рис. 6.34). Её работа при перемещении δx вычисляется по формуле $\delta A(\vec{F}_{\text{упр}}) = F_{\text{упр}}\delta x\cos 180° = -cx\delta x$.

Сумма работ сил на рассматриваемом возможном перемещении системы с учётом данных задачи:

$$\delta A = M\frac{\delta x}{r} - P_3\frac{R}{4r}\delta x + F\frac{R}{2r}\delta x - cx\delta x = P\left(\frac{17}{8} - \frac{x}{r}\right)\delta x,$$

откуда обобщённая сила $Q_x = P\left(\dfrac{17}{8} - \dfrac{x}{r}\right)$.

Вычислим необходимые производные кинетической энергии: $\dfrac{d}{dt}\left(\dfrac{\partial T}{\partial \dot{x}}\right) = \dfrac{2P}{g}\left(2 + \dfrac{3}{4}\left(\dfrac{R}{2r}\right)^2\right)\ddot{x}$, $\dfrac{\partial T}{\partial x} = 0$ и, подставляя их в общий вид уравнений Лагранжа, получим дифференциальное уравнение колебаний верхнего края пружины:

$$\frac{2P}{g}\left(2 + \frac{3}{4}\left(\frac{R}{2r}\right)^2\right)\ddot{x} = P\left(\frac{17}{8} - \frac{x}{r}\right), \text{ или } \ddot{x} + 10{,}2x = 4{,}34 \text{ (здесь } g = 9{,}81 \text{ м/с}^2\text{)}.$$

Решение дифференциального уравнения представляется в виде суммы: $x = x_{\text{одн}} + x_{\text{частн}}$. Общее решение однородного уравнения имеет вид $x_{\text{одн}} = C_1\sin kt + C_2\cos kt$, где C_1, C_2 – произвольные постоянные; k – круговая частота собственных колебаний пружины, $k = \sqrt{10{,}2}$ = 3,19 рад/с. Частное ре-

шение неоднородного уравнения ищется в виде константы $x_{\text{част}} = b$. Подставив его в уравнение колебаний, получим: $b = 0{,}42$. Таким образом, общее решение неоднородного уравнения имеет вид $x(t) = C_1 \sin 3{,}19t + C_2 \cos 3{,}19t + 0{,}42$.

Произвольные постоянные C_1, C_2 находятся из начальных условий. По условию задачи в начальный момент пружина была в нерастянутом состоянии. Тогда начальная координата пружины (её верхнего края) $x(0) = 0$. Подставляя значение начальной координаты в общее решение неоднородного уравнения при $t = 0$, получим $C_2 = -0{,}42$. Скорость верхнего края пружины в начальный момент времени $\dot{x}(0)$ равна начальной скорости $V_D(0)$ точки D блока 2. Поскольку в начальный момент времени блоку 2 сообщили угловую скорость $\omega_{20} = 0{,}5$ рад/с, то при $r = 0{,}2$ м $\dot{x}(0) = V_D(0) = \omega_{20} r = 0{,}1$ м/с.

Вычисляем скорость движения края пружины, взяв производную: $\dot{x}(t) = 3{,}19 C_1 \cos 3{,}19t - 3{,}19 C_2 \sin 3{,}19t$. Подставляя начальное значение скорости, получим $C_1 = 0{,}03$.

Окончательно уравнение движения верхнего края пружин: $x(t) = 0{,}03 \sin 3{,}19t - 0{,}42 \cos 3{,}19t + 0{,}42$ м. Уравнение колебательного движения блока 2: $\varphi_2 = \dfrac{x}{r} = 0{,}15 \sin 3{,}19t - 2{,}1 \cos 3{,}19t + 2{,}1$ рад.

Задача 73. Прямоугольная призма 3 весом $2P$ лежит на катке 1 радиуса r и веса P и опирается на невесомый блок 2 (рис. 6.35). Каток 1 катится по неподвижной горизонтальной поверхности без скольжения. По наклонной поверхности призмы скатывается без скольжения каток 4 весом P и радиуса r. Угол наклона поверхности призмы к горизонту составляет

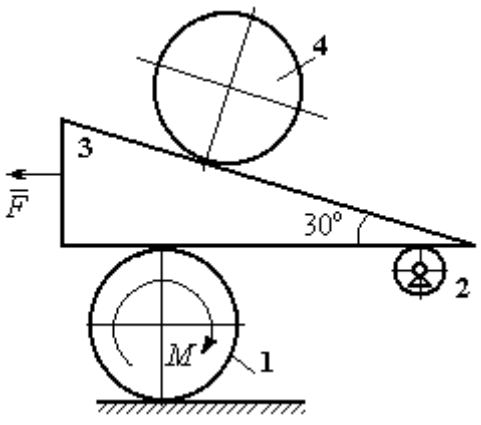

Рис. 6.35. Механическая система с двумя степенями свободы

30º. На каток 1 действует пара сил с постоянным моментом $M = 3Pr$, а на призму 3 – горизонтальная сила $\vec{F}$ с модулем $F = P$. Катки считать однородными дисками. Проскальзывание между катками 1, 4 и призмой отсутствует. В начальный момент система находилась в покое.

Определить закон движения призмы 3 и закон движения катка 4 относительно призмы.

Решение

Рассматриваемая механическая система – катки и призма имеет две степени свободы, так как перемещение катка 4 относительно призмы 3 не зависит от перемещения самой призмы и катка 1. За обобщенные координаты выберем перемещение x_4 центра масс катка 4 относительно края призмы и перемещение x_3 края призмы 3 относительно произвольной неподвижной вертикальной плоскости (рис. 6.36). Обобщенные скорости: $\dot{x}_4$, $\dot{x}_3$.

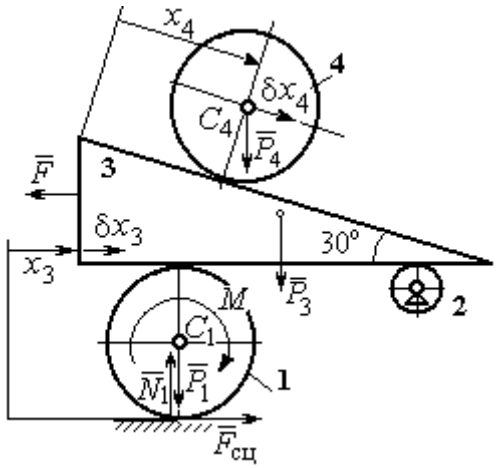

Рис. 6.36. Возможные перемещения механической системы

Уравнения Лагранжа II рода, описывающие движение системы в обобщённых координатах:

$$\frac{d}{dt}\left(\frac{\partial T}{\partial \dot{x}_4}\right) - \frac{\partial T}{\partial x_4} = Q_{x_4};$$

$$\frac{d}{dt}\left(\frac{\partial T}{\partial \dot{x}_3}\right) - \frac{\partial T}{\partial x_3} = Q_{x_3},$$

где T – кинетическая энергия системы; Q_{x_4}, Q_{x_3} – обобщенные силы, соответствующие указанным обобщенным координатам.

Вычислим кинетическую энергию тел в системе.

Каток 1 совершает плоскопараллельное движение. Кинетическая энергия катка $T_1 = \frac{1}{2} m_1 V_{C_1}^2 + \frac{1}{2} J_{C_1} \omega_1^2$, где V_{C_1} – скорость центра масс катка, $V_{C_1} = \frac{1}{2}\dot{x}_3$; J_{C_1} – момент инерции катка относительно оси, проходящей через центр масс

перпендикулярно плоскости движения, $J_{C_1} = \frac{m_1 r^2}{2}$; ω_1 – угловая скорость катка 1, $\omega_1 = \frac{\dot{x}_3}{2r}$.

Призма 3 совершает поступательное движение со скоростью $V_3 = \dot{x}_3$. Её кинетическая энергия $T_3 = \frac{m_3 V_3^2}{2} = \frac{m_3 \dot{x}_3^2}{2}$.

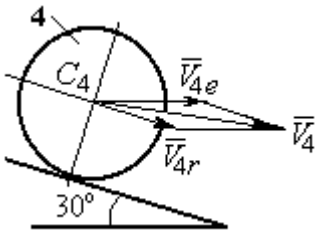

Рис. 6.37. Скорость центра масс катка 4

При расчёте кинетической энергии катка 4 по формуле $T_4 = \frac{1}{2} m_4 V_4^2 + \frac{1}{2} J_{C_4} \omega_4^2$ необходимо учитывать, что каток 4 совершает сложное движение. Здесь относительное движение катка – его качение по наклонной поверхности призмы, переносное – поступательное перемещение вместе с призмой.

Вектор абсолютной скорости центра масс катка 4 $\vec{V}_4$ представляется в виде суммы $\vec{V}_4 = \vec{V}_{4e} + \vec{V}_{4r}$ (рис. 6.37), где $\vec{V}_{4e}$ – вектор переносной скорости катка, равный по модулю скорости призмы: $V_{4e} = \dot{x}_3$; $\vec{V}_{4r}$ – вектор относительной скорости центра масс катка, равный по величине $V_{4r} = \dot{x}_4$. Модуль абсолютной скорости центра масс катка 4 (по теореме косинусов):

$$V_4^2 = V_{4e}^2 + V_{4r}^2 - 2V_{4e}V_{4r}\cos 150^\circ = \dot{x}_3^2 + \dot{x}_4^2 + 2\dot{x}_3\dot{x}_4\cos 30^\circ .$$

Поскольку переносное движение катка 4 поступательное, угловая скорость катка ω_4 равна его угловой скорости в относительном движении $\omega_4 = \frac{V_{4r}}{r} = \frac{\dot{x}_4}{r}$.

В результате выражение кинетической энергии системы, в обобщённых скоростях имеет вид:

$$T = \frac{1}{2} m_1 V_{C_1}^2 + \frac{1}{2} J_{C_1} \omega_1^2 + \frac{1}{2} m_3 V_3^2 + \frac{1}{2} m_4 V_4^2 + \frac{1}{2} J_{C_4} \omega_4^2 =$$

$$= \frac{P}{2g}\left(\frac{27}{8}\dot{x}_3^2 + \frac{3}{2}\dot{x}_4^2 + \dot{x}_3\dot{x}_4\sqrt{3}\right).$$

Дадим системе возможное перемещение по координате x_3, оставляя координату x_4 без изменения: $\delta x_3 > 0, \delta x_4 = 0$. При таком движении системы каток 4 не скатывается по призме, а движется поступательно вместе с ней. В этом случае работа сил тяжести катков 1, 4 и призмы равна нулю, так как нет вертикального перемещения точек приложения этих сил. Работу на этом перемещении будет производить только сила $\vec{F}$ и пара сил с моментом M, приложенная к катку 1. Суммарная элементарная работа

$$\delta A = -F\delta x_3 + M\delta\varphi_1 = \left(-F + \frac{M}{2r}\right)\delta x_3 .$$

Здесь учтено, что элементарный угол поворота катка 1 связан с перемещением призмы соотношением: $\delta\varphi_1 = \frac{\delta x_3}{2r}$. Отсюда обобщённая сила, соответствующая координате x_3: $Q_{x_3} = -F + \frac{M}{2r} = \frac{1}{2}P$.

Дадим системе другое независимое перемещение – по координате x_4, оставляя координату x_3 без изменения: $\delta x_4 > 0, \delta x_3 = 0$. При этом возможном перемещении вся система стоит, кроме катка 4, который скатывается по наклонной поверхности призмы. При таком движении системы работу совершает только сила тяжести катка 4. Выражая элементарную работу $\delta A = P_4\delta x_4\cos 60^\circ = \frac{1}{2}P\delta x_4$, найдём обобщённую силу, соответствующую координате x_4: $Q_{x_4} = \frac{1}{2}P$.

Составим уравнения Лагранжа. С этой целью вычислим необходимые производные кинетической энергии

$$\frac{d}{dt}\left(\frac{\partial T}{\partial \dot{x}_3}\right) = \frac{27P}{8g}\ddot{x}_3 + \frac{P\sqrt{3}}{2g}\ddot{x}_4;\ \ \frac{d}{dt}\left(\frac{\partial T}{\partial \dot{x}_4}\right) = \frac{3P}{2g}\ddot{x}_4 + \frac{P\sqrt{3}}{2g}\ddot{x}_3;\ \ \frac{\partial T}{\partial x_3} = 0,\ \frac{\partial T}{\partial x_4} = 0.$$

Подставляя результаты расчётов в общий вид уравнений Лагранжа, получим систему дифференциальных уравнений:

$$\frac{27P}{8g}\ddot{x}_3 + \frac{P\sqrt{3}}{2g}\ddot{x}_4 = \frac{1}{2}P, \quad \frac{3P}{2g}\ddot{x}_4 + \frac{P\sqrt{3}}{2g}\ddot{x}_3 = \frac{1}{2}P$$

или

$$6{,}75\ddot{x}_3 + 1{,}73\ddot{x}_4 = g\,; \quad 3\ddot{x}_4 + 1{,}73\ddot{x}_3 = g\,.$$

Решаем данную систему как алгебраическую относительно ускорений $\ddot{x}_3$, $\ddot{x}_4$. Получим: $\ddot{x}_3 = 0{,}07g,\ \ddot{x}_4 = 0{,}29g$.

Интегрируя дважды эти уравнения с нулевыми начальными условиями, получим закон движения призмы ($x_3 = 0{,}035gt^2$) и центра масс катка 4 относительно призмы ($x_4 = 0{,}145gt^2$). Движение призмы и катка 4 относительно призмы происходит в положительном направлении осей.

Задача 74. Механическая система состоит из трёх тел – груза 1, катка 2 и блока 3 (рис. 6.38). Невесомый стержень, соединяющий каток 2 с блоком 3, параллелен горизонтальной плоскости качения катка 2. К центру катка 2 прикреплена горизонтальная пружина, другой конец которой соединён с грузом 1. Коэффициент жесткости пружины *c*. Груз 1 весом P_1 движется без трения по горизонтальной поверхности. Каток 2 весом P_2 катится по горизонтальной поверхности без скольжения. Радиус катка 2 равен *r*. Блок 3 считать однородным диском весом P_3 радиуса *R*. К блоку 3 приложена пара сил с моментом *M*. Движение катка 2 блоку 3 передаётся горизонтальным невесомым стержнем. Скольжение между стержнем и дисками отсутствует. В начальный момент система находилась в покое. При этом груз 1 находился в положении, при котором

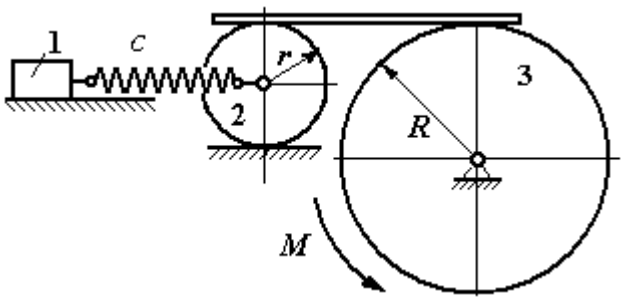

Рис. 6.38. Колебания механической системы с двумя степенями свободы

пружина была растянута относительно своего недеформированного состояния на величину Δl_0.

Найти закон абсолютного движения груза 1, если известно P_1 = 10 Н, P_2 = 20 Н, P_3 = 30 Н, M = 5 Н·м, R = 24 см, c = 207 Н/м, Δl_0 = 5 см.

Решение

Рассматриваемая механическая система имеет две степени свободы. В качестве обобщенных координат выберем удлинение пружины x_1 относительно недеформированного состояния и угол φ_3 поворота блока 3 (рис. 6.39). При этом x_1 является относительной координатой движения груза, а φ_3 – абсолютной координатой вращения блока 3.

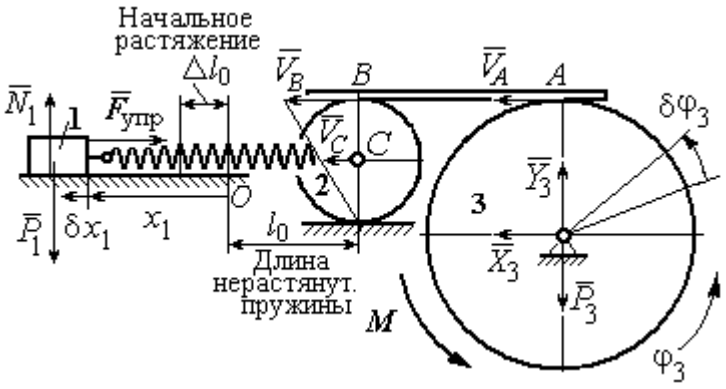

Рис. 6.39. Расчётная схема колебаний механической системы

Рассмотрим сложное движение груза 1. Относительное движение груза – это его движение на пружине в предположении, что точка крепления пружины неподвижна. Относительная скорость $V_{1r} = \dot{x}_1$. Переносное движение – это перемещение груза вместе с фиксированной длиной пружины (иначе, заменяя пружину жестким стержнем). Переносная скорость груза 1 $V_{1e} = V_C$, где V_C – скорость центра масс катка 2.

На рис. 6.39 показано распределение скоростей точек катка 2, откуда следует: $V_C = \frac{1}{2} V_B$. Имеем: $V_B = V_A = \omega_3 R = \dot{\varphi}_3 R$ и $V_C = \frac{1}{2}\dot{\varphi}_3 R$.

Для того чтобы найти модуль абсолютной скорости груза 1, спроектируем векторное равенство теоремы сложения скоростей $\vec{V}_1 = \vec{V}_{1r} + \vec{V}_{1e}$ на горизон-

тальную ось. Полагая, что движение системы происходит в положительном направлении отсчета обобщённых координат, получим: $V_1 = \dot{x}_1 + \frac{1}{2}\dot{\varphi}_3 R$.

Уравнения Лагранжа II рода, описывающие движение системы:

$$\frac{d}{dt}\left(\frac{\partial T}{\partial \dot{x}_1}\right) - \frac{\partial T}{\partial x_1} = Q_x, \quad \frac{d}{dt}\left(\frac{\partial T}{\partial \dot{\varphi}_3}\right) - \frac{\partial T}{\partial \varphi_3} = Q_\varphi,$$

где T – кинетическая энергия системы; Q_x, Q_φ – обобщенные силы, соответствующие обобщенным координатам x_1 и φ_3.

Вычислим кинетическую энергию системы и выразим её через обобщённые скорости.

Кинетическая энергия поступательного движения груза 1 определяется выражением $T_1 = \frac{1}{2} m_1 V_1^2$, где V_1 следует рассматривать как абсолютную скорость груза. Тогда $T_1 = \frac{1}{2} m_1 \left(\dot{x}_1 + \frac{1}{2}\dot{\varphi}_3 R\right)^2$. Каток 2 совершает плоскопараллельное движение. Кинетическая энергия катка $T_2 = \frac{3}{4} m_2 V_C^2$, причём $V_C = \frac{1}{2}\dot{\varphi}_3 R$. Тогда $T_2 = \frac{3}{16} m_2 \dot{\varphi}_3^2 R^2$. Кинетическая энергия вращающегося блока 3: $T_3 = \frac{1}{2} J_{3z} \omega_3^2$, где J_{3z} – осевой момент инерции блока 3, $J_{3z} = \frac{m_3 R^2}{2}$. Окончательно $T_3 = \frac{1}{4} m_3 \dot{\varphi}_3^2 R^2$.

Кинетическая энергия системы имеет вид:

$$T = T_1 + T_2 + T_3 = \frac{1}{2} m_1 (\dot{x}_1 + \frac{1}{2}\dot{\varphi}_3 R)^2 + \frac{3}{16} m_2 \dot{\varphi}_3^2 R^2 + \frac{m_3 R^2}{4} \dot{\varphi}_3^2 =$$

$$= \frac{1}{2} m_1 \dot{x}_1^2 + \frac{1}{2} m_1 \dot{x}_1 \dot{\varphi}_3 R + \left(\frac{1}{8} m_1 + \frac{3}{16} m_2 + \frac{1}{4} m_3\right) \dot{\varphi}_3^2 R^2.$$

Дадим системе возможное перемещение, при котором изменяется координата груза x_1 ($\delta x_1 > 0$), а другая координата – угол поворота блока 3 φ_3 остаётся постоянной ($\delta\varphi_3 = 0$). В этом случае груз 1 движется горизонтально, блок 3 и каток 2 – неподвижны. При таком движении работу будет производить только упругая сила пружины.

Модуль силы упругости пружины пропорционален её растяжению и в произвольном положении груза равен: $F_{\text{упр}} = c\Delta\ell = cx_1$. Направление силы упругости противоположно растяжению (см. рис. 6.39).

Сумма элементарных работ сил на заданном перемещении системы δx_1: $\delta A = -F_{\text{упр}}\delta x_1 = -cx_1\delta x_1$. Отсюда обобщенная сила Q_x, соответствующая координате x_1: $Q_x = -cx_1 = -207x_1$ Н.

Дадим системе другое возможное перемещение, при котором пружина не растягивается: $\delta x_1 = 0$, а блок 3 повернулся на угол $\delta\varphi_3$: $\delta\varphi_3 > 0$. В этом случае пружина рассматривается как жёсткий стержень, связывающий груз 1 с центром масс катка 2. В результате при повороте блока 3 груз 1 и точка *C* движутся одинаково в горизонтальном направлении. На этом перемещении системы работу совершает только пара сил с моментом *M*, приложенная к блоку 3. Имеем $\delta A = M\delta\varphi_3$, и, следовательно, обобщённая сила $Q_\varphi = M = 5$ Н·м.

Составим уравнения Лагранжа, для чего вычислим производные от кинетической энергии по обобщенным скоростям и координатам:

$$\frac{\partial T}{\partial \dot{x}_1} = m_1\dot{x}_1 + \frac{1}{2}m_1R\dot{\varphi}_3;\quad \frac{\partial T}{\partial \dot{\varphi}_3} = \frac{1}{2}m_1R\dot{x}_1 + \left(\frac{1}{4}m_1 + \frac{3}{8}m_2 + \frac{1}{2}m_3\right)\dot{\varphi}_3R^2;$$

$$\frac{\partial T}{\partial x_1} = 0,\quad \frac{\partial T}{\partial \varphi_3} = 0.$$

Полные производные по времени:

$$\frac{d}{dt}\left(\frac{\partial T}{\partial \dot{x}_1}\right) = m_1\ddot{x}_1 + \frac{1}{2}m_1R\ddot{\varphi}_3;\quad \frac{d}{dt}\left(\frac{\partial T}{\partial \dot{\varphi}_3}\right) = \frac{1}{2}m_1R\ddot{x}_1 + \left(\frac{1}{4}m_1 + \frac{3}{8}m_2 + \frac{1}{2}m_3\right)\ddot{\varphi}_3R^2.$$

Приравнивая полные производные обобщённым силам, получим уравнения Лагранжа окончательно в виде системы алгебраических уравнений относительно ускорений $\ddot{x}_1$ и $\ddot{\varphi}_3$:

$$1{,}02\ddot{x}_1 + 0{,}12\ddot{\varphi}_3 = -207x_1;\ \ 0{,}12\ddot{x}_1 + 0{,}15\ddot{\varphi}_3 = 5.$$

Разрешая систему относительно ускорения $\ddot{x}_1$, получим уравнение относительных колебаний груза:

$$\ddot{x}_1 + 225x_1 = -4{,}35.$$

Решение линейного неоднородного дифференциального уравнения с постоянными коэффициентами представляется в виде суммы общего решения однородного уравнения и частного решения неоднородного: $x_1 = x_{\text{одн}} + x_{\text{частн}}$.

Общее решение однородного уравнения $x_{\text{одн}} = C_1 \sin kt + C_2 \cos kt$, где C_1, C_2 – произвольные постоянные; k – круговая частота собственных колебаний груза 1, $k = \sqrt{225} = 15$ рад/с. Частное решение неоднородного уравнения ищется в виде константы $x_{\text{част}} = b$. Подставив его в уравнение колебаний, получим: $b = -0{,}02$.

Таким образом, общее решение неоднородного уравнения

$$x_1(t) = C_1 \sin 15t + C_2 \cos 15t - 0{,}02.$$

Начальная координата x_{01} груза 1 определяется из условия, что в начальный момент времени при $t = 0$ груз находился в положении, при котором пружина была растянута относительно своего недеформированного состояния на расстояние $\Delta l_0 = 0{,}05$ м. Следовательно, $x_{01} = 0{,}05$. Подставляя значение начальной координаты в общее решение неоднородного уравнения при $t = 0$, получим: $C_2 = 0{,}07$.

Относительная скорость груза 1 в любой момент времени: $\dot{x}_1(t) = C_1 15 \cos 15t - C_2 15 \sin 15t$. По условию задачи начальная скорость груза 1

$\dot{x}_1(0) = 0$. После подстановки начального условия в выражение для скорости груза 1 получим: $C_1 = 0$.

Окончательно уравнение относительного движения груза 1:

$$x_1(t) = 0{,}07\cos 15t - 0{,}02 \text{ м}.$$

Найдём уравнение вращательного движения блока 3. Для этого в дифференциальное уравнение $0{,}12\ddot{x}_1 + 0{,}15\ddot{\varphi}_3 = 5$ подставим значение второй производной решения относительных колебаний груза 1. Получим: $\ddot{\varphi}_3 = 33{,}33 + 12{,}6\cos 15t$. Полагая $\ddot{\varphi}_3 = \dfrac{d\omega_3}{dt}$, получим дифференциальное уравнение первого порядка: $\dfrac{d\omega_3}{dt} = 33{,}33 + 12{,}6\cos 15t$, откуда найдём угловую скорость блока 3: $\omega_3 = 33{,}33t + 0{,}84\sin 15t + C_3$.

Аналогично, положив $\omega_3 = \dfrac{d\varphi_3}{dt}$, найдём закон вращательного движения блока 3: $\varphi_3 = 16{,}665t^2 - 0{,}056\cos 15t + C_3 t + C_4$.

Начальные условия движения блока: при $t = 0$, $\varphi_3(0) = 0$, $\omega_3(0) = 0$. Подставляя начальные условия в уравнения движения, получим: $C_4 = 0{,}056$, $C_3 = 0$.

Окончательно уравнение вращательного движения блока 3:

$$\varphi_3 = 16{,}665t^2 - 0{,}056\cos 15t + 0{,}056.$$

Абсолютное движение s_1 груза 1 представляется суммой относительного и переносного движений:

$$s_1 = x_1 + S_C = x_1 + \frac{1}{2}R\varphi_3 = 2t^2 - 0{,}06\cos 15t - 0{,}01.$$

Упражнения

Упражнение 6.6. Каток весом $P_1 = 2P$, радиуса r, движущийся без проскальзывания по вертикальной стене, удерживается вертикальной пружиной жесткостью $C = 4P / r$, прикреплённой одним концом к центру катка, другим – к неподвижной поверхности (рис. 6.40). К нити, намотанной на барабан катка, подвешен груз 2 весом $P_2 = P$. На груз действует сила $F = P$, к катку приложена пара сил с моментом $M = Pr$.

Найти закон движения груза 2 и максимальное растяжение пружины, если движение системы началось из состояния покоя при недеформированной пружине.

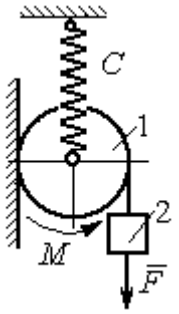

Рис. 6.40. Схема движения катка

Упражнение 6.7. Грузы 1 и 2 весом $P_1 = 20$ Н и $P_2 = 30$ Н привязаны к нерастяжимой нити. Нить переброшена через неподвижные блоки B и D и охватывает снизу подвижный блок 3 весом $P_3 = 40$ Н (рис. 6.41).

Определить ускорения грузов 1 и 2 и центра масс блока 3. Весом нити и неподвижных блоков B и D пренебречь.

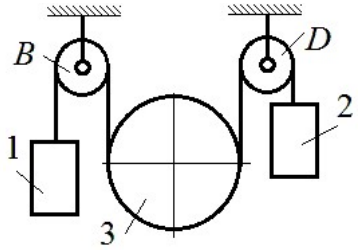

Рис. 6.41. Механическая система с двумя степенями свободы

Упражнение 6.8. Каток 1, радиуса r весом P катится по горизонтальной поверхности. К катку приложена пара сил с моментом $M = 2Pr$. Каток передаёт движение невесомой тележке (см. рис. 6.42). В кузове тележки находится каток 2 такого же радиуса r и веса P, который движется по горизонтальной поверхности кузова под действием силы $F = P$, приложенной в центре катка. Найти закон движения центра катка 2 относительно тележки, если движение системы началось из состояния покоя.

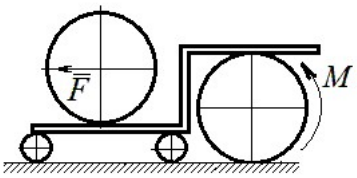

Рис. 6 42. Движение катка в кузове тележки

7. ОТВЕТЫ И КРАТКИЕ ПОЯСНЕНИЯ

7.1. Ответы к упражнениям главы 1

1.1

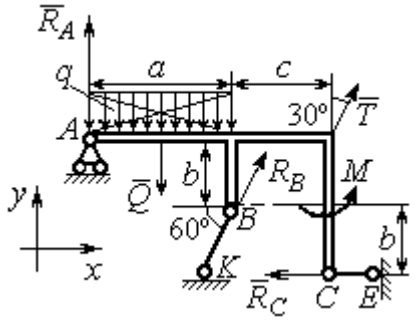

Рис. 7.1. Расчётная схема к упражнению 1.1

$T = 15$ кН, $Q = 15$ кН.

$$R_B\cos60^\circ + T\cos60^\circ - R_C = 0;$$

$$R_A - Q + R_B\cos30^\circ + T\cos30^\circ = 0;$$

$$-Q\cdot\frac{a}{2} + R_B\cos30^\circ\cdot a + R_B\cos60^\circ\cdot b + T\cos30^\circ\cdot(a+c) + M - R_C\cdot 2b = 0.$$

$R_B = -3{,}8$ кН, $R_C = 5{,}6$ кН, $R_A = 5{,}3$ кН.

1.2

$Q = 9$ кН. $T = 2$ кН.

$$X_A + T\cos30^\circ + Q\cos30^\circ = 0;$$

$$Y_A - Q\cos60^\circ + R_B - T\cos60^\circ - F = 0;$$

$$-Q\cdot\frac{c}{2} + R_B(b + c\cos60^\circ) - Fc\cos60^\circ + M - T\cos60^\circ(b + c\cos60^\circ) - T\cos30^\circ(a + c\sin60^\circ) = 0.$$

$R_B = 10{,}02$ кН, $X_A = -9{,}53$ кН, $Y_A = -0{,}52$ кН.

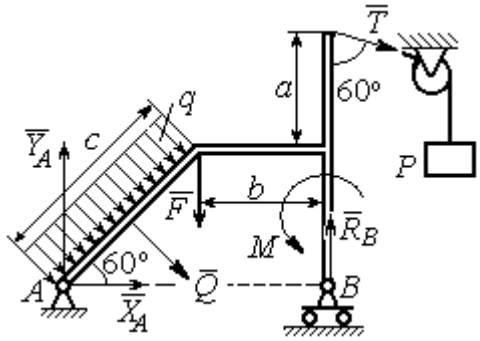

Рис. 7.2. Расчётная схема к упражнению 1.2

1.3

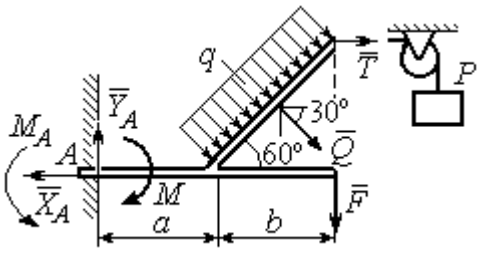

Рис. 7.3. Расчётная схема к упражнению 1.3

$Q = 8$ кН. $T = 3$ кН.

$$-X_A + T + Q\cos30^\circ = 0;$$

$$Y_A - Q\cos60° - F = 0;$$

$$-T2b\cos30° - F(a+b) + M_A - M - Q\cos60°\left(a + \frac{b}{2}\right) - Q\cos30^\circ\left(b\cos30^\circ\right) = 0.$$

$M_A = 18{,}61$ кН·м, $X_A = 9{,}93$ кН, $Y_A = 6$ кН.

1.4

$Q = 6{,}93$ кН, $T = 2$ кН.

$$-X_B - T + Q\cos 30^\circ + F\cos 60^\circ = 0;$$

$$R_A - Q\cos 60^\circ + Y_B - F\cos 30^\circ = 0;$$

$$-\frac{Qa}{2\cos 30^\circ} + Y_B\left(b + \frac{a}{2\cos 30^\circ}\right) + Ta - Fa\cos 60^\circ -$$

$$-F\cos 30^\circ\left(b + \frac{a}{2\cos 30^\circ}\right) + M = 0.$$

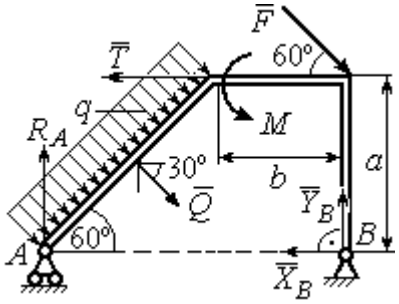

Рис.7.4. Расчётная схема к упражнению 1.4

$R_A = 0{,}72$ кН, $X_B = -5{,}5$ кН, $Y_B = 5{,}34$ кН.

1.5

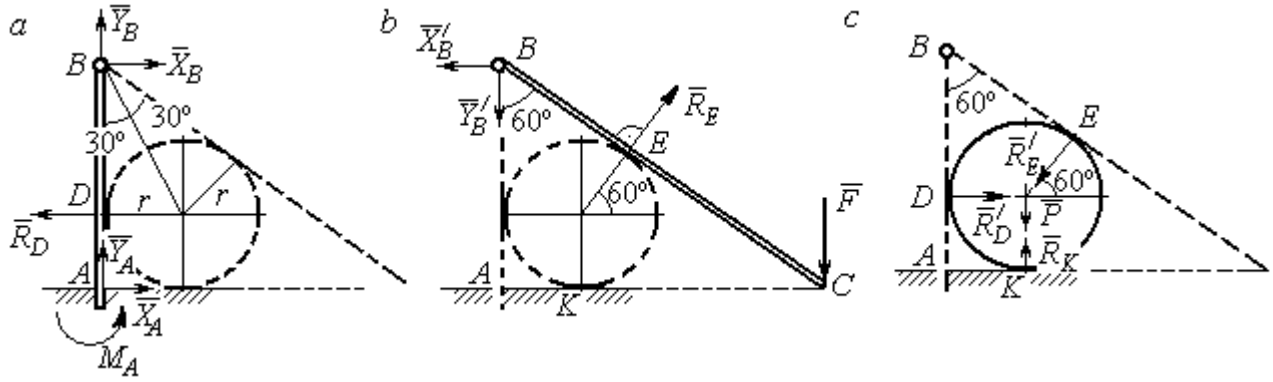

Рис. 7.5. Расчётные схемы к упражнению 1.5:
a – равновесие балки *AB*; *b* – равновесие балки *BC*; *c* – равновесие шара

$X_B = X'_B$, $Y_B = Y'_B$, $R_D = R'_D$, $R_E = R'_E$.

Балка *AB*. $AB = r + BD = r + r\operatorname{ctg}30^\circ = 2{,}73$ м.

$$X_A - R_D + X_B = 0, \quad Y_A + Y_B = 0, \quad M_A + R_D \cdot r - X_B \cdot AB = 0.$$

Балка *BC*. $BE = BD = 1{,}73$ м. $AC = BC\cos 30^\circ = 2AB\cos 30^\circ = 4{,}73$ м.

$$R_E\cos 60^\circ - X'_B = 0, \quad RE\sin 60\circ - Y'B - F = 0, \quad R_E \cdot BE - F \cdot AC = 0.$$

Шар.

$$R'_D - R'_E\cos 60^\circ = 0, \quad R_K - P - R'_E\cos 30^\circ = 0.$$

$R_E = 21{,}87$ кН, $Y_B = 10{,}94$ кН, $X_B = 10{,}94$ кН, $R_D = 10{,}94$ кН;

$R_K = 20{,}94$ кН, $X_A = 0$, $Y_A = -10{,}94$ кН, $M_A = 18{,}93$ кН·м.

1.6

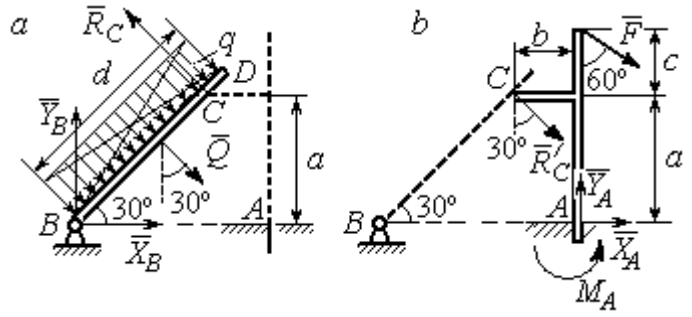

Рис. 7.6. Расчётные схемы к упражнению № 1.6:
a – равновесие балки *BD*; *b* – равновесие балки *AC*

Балка BD. $Q = 15$ кН.

$$X_B + Q\cos 60^\circ - R_C \cos 30^\circ = 0;$$

$$Y_B - Q\cos 30^\circ + R_C \cos 60^\circ = 0;$$

$$-Q\frac{d}{2} + R_C\, 2a = 0.$$

Балка AC. $R_C = R'_C$.

$$X_A + R'_C\cos 60^\circ + F\cos 30^\circ = 0,\ Y_A - R'_C\cos 30^\circ - F\cos 60^\circ = 0;$$

$$M_A - R'_C\cos 60^\circ \cdot a + R'_C\cos 30^\circ \cdot b - F\cos 30^\circ (a + c) = 0.$$

$$X_B = 0{,}61 \text{ кН},\ \ Y_B = 8{,}3 \text{ кН},\ R_C = 9{,}37 \text{ кН};$$

$$X_A = -8{,}15 \text{ кН},\ \ Y_A = 10{,}11 \text{ кН},\ \ M_A = 11{,}65 \text{ кН·м}.$$

1.7

Балка AB. $Q_1 = 6$ кН.

$T = P = 3$ кН.

$$X_A + R_B - T\cos 60^\circ + F = 0;$$

$$Y_A - Q_1 - T\cos 30^\circ = 0;$$

$$M_A - R_B(b + c)\cos 30^\circ + Q_1\frac{a}{2} +$$

$$+ T\cos 30^\circ a + T\cos 60^\circ c\cos 30^\circ -$$

$$- F\left[c + (b + c)\cos 30^\circ\right] = 0.$$

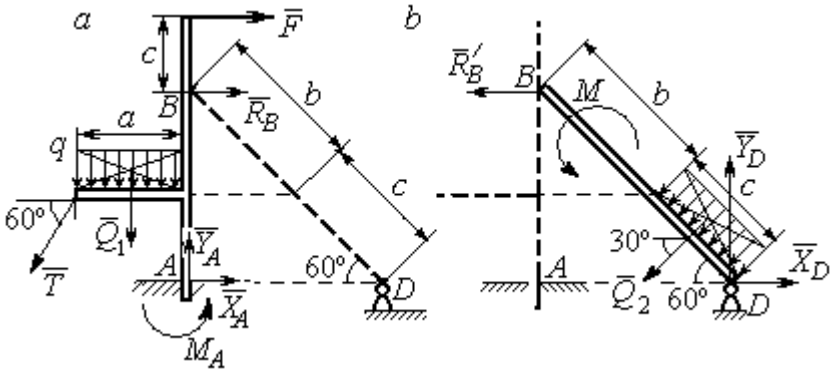

Рис. 7.7. Расчётные схемы к упражнению 1.7:
a – равновесие балки *AB*; *b* – равновесие балки *BD*

Балка DB. $Q_2 = 3$ кН. $R'_B = R_B$.

$$X_D - R'_B - Q_2\cos 30^\circ = 0,\ \ Y_D - Q_2\cos 60^\circ = 0,\ M + R'_B(b + c)\cos 30^\circ + Q_2\frac{c}{2} = 0.$$

$$X_A = -1{,}49 \text{ кН},\ Y_A = 8{,}6 \text{ кН},\ M_A = 8{,}86 \text{ кН},\ R_B = -1{,}01 \text{ кН};$$

$$X_D = 1{,}59 \text{ кН},\ \ Y_D = 1{,}5 \text{ кН}.$$

1.8

Шар.

$$R_B\cos60^\circ - R_D\cos60^\circ = 0;$$

$$R_B\cos30^\circ + R_D\cos30^\circ - P = 0.$$

Балка AC. $R'_B = R_B$.

$$X_A - R'_B\cos60^\circ = 0;$$

$$Y_A - R'_B\cos30^\circ + F = 0;$$

$$M_A - R'_B AB + F \cdot AC\cos30^\circ = 0.$$

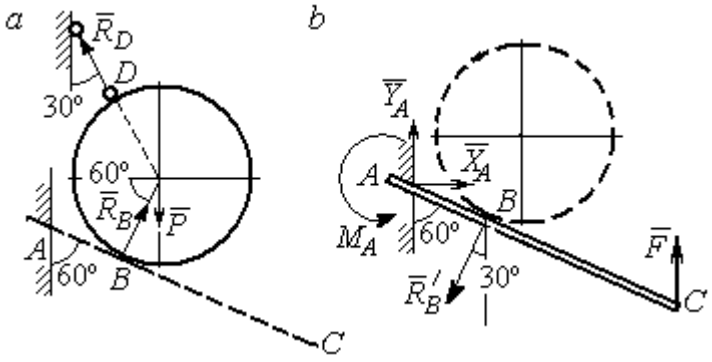

Рис. 7.8. Расчётные схемы к упражнению 1.8:
a – равновесие шара; *b* – равновесие балки *AC*

$X_A = 2{,}89$ кН, $Y_A = 0$ кН, $M_A = -11{,}55$ кН·м, $R_B = 5{,}77$ кН, $R_D = 5{,}77$ кН.

1.9

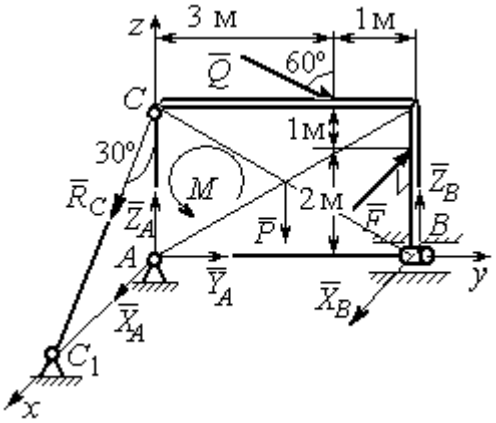

Рис. 7.9. Расчётная схема
к упражнению 1.9

$$X_A + R_C\cos60^\circ + X_B - F = 0;$$

$$Y_A + Q\cos30^\circ = 0;$$

$$Z_A - R_C\cos30^\circ - Q\cos60^\circ + Z_B - P = 0;$$

$$M - Q\cos60^\circ \cdot 3 - Q\cos30^\circ \cdot 3 + Z_B \cdot 4 - P \cdot 2 = 0;$$

$$R_C\cos60^\circ \cdot 3 - F \cdot 2 = 0,\ -X_B \cdot 4 + F \cdot 4 = 0.$$

$X_A = 5{,}34$ кН, $Y_A = 2{,}6$ кН;

$Z_A = 8{,}92$ кН, $R_C = 10{,}67$ кН;

$X_B = 8$ кН, $Z_B = 3{,}82$ кН.

1.10

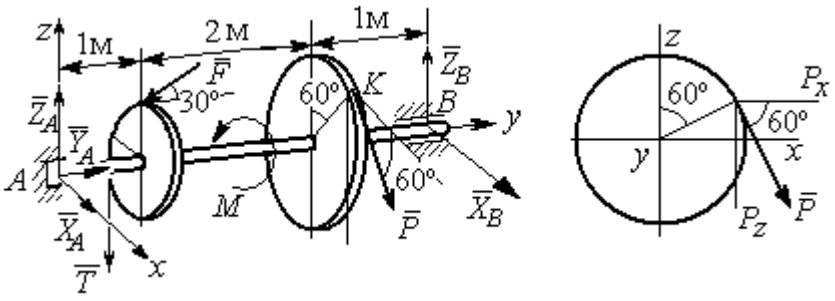

Рис. 7.10. Расчётные схемы к упражнению 1.10

$T = Q = 3$ кН.

$$X_A + P\cos 60^\circ + X_B = 0,\ \ Y_A - F\cos 30^\circ = 0;$$

$$Z_A - F\cos 60^\circ - P\cos 30^\circ - T + Z_B = 0.$$

$$-T\cdot 1 - F\cos 60^\circ \cdot 1 + F\cos 30^\circ \cdot r - P\cos 30^\circ \cdot 3 + Z_B \cdot 4 = 0;$$

$$-Tr + PR - M = 0,\ \ -P\cos 60^\circ \cdot 3 + X_B \cdot 4 = 0.$$

$X_A = 5{,}6$ кН, $Y_A = 3{,}46$ кН, $Z_A = 5{,}48$ кН, $P = 6{,}4$ кН, $X_B = 2{,}4$ кН, $Z_B = 5{,}06$ кН.

1.11

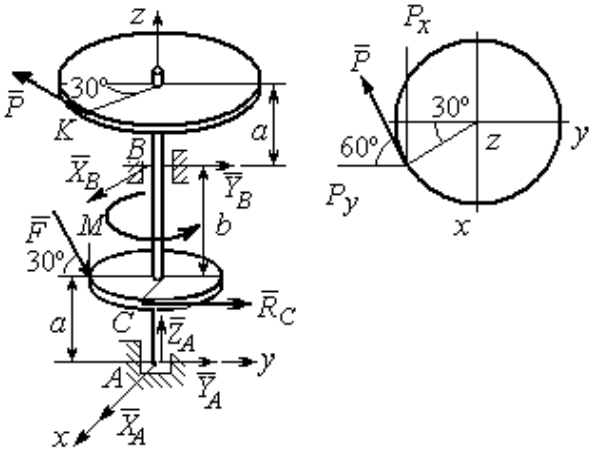

Рис. 7.11. Расчётные схемы к упражнению 1.11

$R_C = Q = 3$ кН.

$$X_A + X_B - P\cos 30^\circ = 0;$$

$$Y_A + Y_B - P\cos 60^\circ + R_C + F\cos 30^\circ = 0;$$

$$Z_A - F\cos 60^\circ = 0;$$

$$-Y_B(a+b) + P\cos 60^\circ(2a+b) - R_C a - -$$

$$F\cos 30^\circ \cdot a + F\cos 60^\circ \cdot r = 0;$$

$$X_B(a+b) - P\cos 30^\circ(2a+b) = 0;$$

$$-PR + R_C r + M = 0.$$

$X_A = -1{,}85$ кН, $Y_A = -5{,}64$ кН, $Z_A = 2$ кН, $P = 6{,}4$ кН, $X_B = 7{,}39$ кН, $Y_B = 2{,}38$кН.

1.12

$$T = Q = 3 \text{ кН}.$$

$$X_A + T + X_D = 0;\ Y_A - F + P\cos 60^\circ = 0,$$

$$Z_A + Z_D + P\cos 30^\circ = 0;$$

$$Fa\sin 30^\circ + Z_D(b+2a) + P(2b+2a)\cos 30^\circ = 0;$$

$$Ta\sin 30^\circ - Pa\cos 30^\circ + M = 0;$$

$$-Ta - X_D(b+2a) + Pa\cos 60^\circ + Fa\cos 30^\circ = 0.$$

$$X_A = 0{,}8 \text{ кН},\quad Y_A = 2{,}56 \text{ кН},\ \ Z_A = 1{,}3 \text{ кН};$$

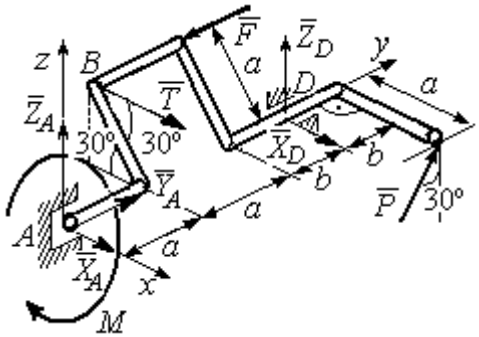

Рис. 7.12. Расчётная схема к упражнению 1.12

$$P = 2{,}89 \text{ кН},\ X_D = 0{,}76 \text{ кН},\ Z_D = -3{,}80 \text{ кН}.$$

1.13

Минимальный вес груза P:

$$T_{\min} + F_{\text{тр}\,A} - N_B = 0;$$

$$F_{\text{тр}\,B} + N_A - Q = 0;$$

$$F_{\text{тр}\,B} \cdot AB\sin 30° + N_B \cdot AB\cos 30° - Q \cdot AC\sin 30° = 0$$

Максимальный вес груза P:

$$T_{\max} - F_{\text{тр}\,A} - N_B = 0;$$

$$-F_{\text{тр}\,B} + N_A - Q = 0;$$

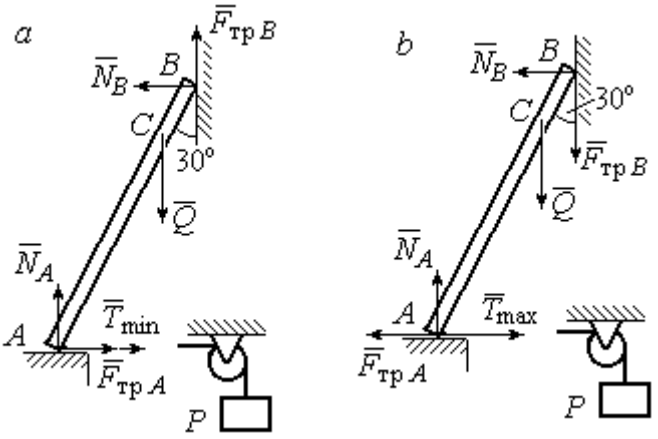

Рис. 7.13. Расчётные схемы к упражнению 1.13:
a – расчёт минимального веса груза;
b – расчёт максимального веса груза

$$-F_{\text{тр}\,B} \cdot AB\sin 30° + N_B \cdot AB\cos 30° - Q \cdot AC\sin 30° = 0;$$

$$F_{\text{тр}\,A} = f N_A,\ \ F_{\text{тр}\,B} = f N_B.$$

$$T_{\min} = 31.77 \text{ Н} < P < T_{\max} = 130{,}51 \text{ Н}.$$

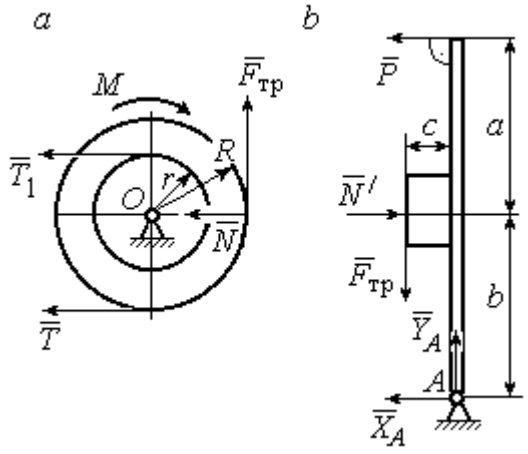

Рис. 7.14. Расчётные схемы
к упражнению 1.14:
a – равновесие шкива; *b* – равновесие рычага

1.14

Шкив. $T = T_1 = Q$.

$$T \cdot R - T_1 r + M - F_{\text{тр}} R = 0.$$

$$F_{\text{тр}} = 266{,}67 \text{ Н};$$

$$N = \frac{F_{\text{тр}}}{f} = 666{,}67 \text{ Н}.$$

Рычаг. $N = N'$. $F_{\text{тр}} = F'_{\text{тр}}$.

$$P(a+b) - N' \cdot b + F'_{\text{тр}} c = 0.$$

$$P = 320 \text{ Н}.$$

$$-X_A - P + N' = 0;$$

$$Y_A - F'_{\text{тр}} = 0.$$

$$X_A = 346{,}67 \text{ Н},\ Y_A = 266{,}67 \text{ Н}.$$

7.2. Ответы к упражнениям главы 2

2.1

$$\omega_{1z} = \dot{\varphi}_1 = 3 + \pi\cos\frac{\pi t}{2},\ \omega_1(1) = |\omega_{1z}(1)| = 3 \text{ рад/с}.$$

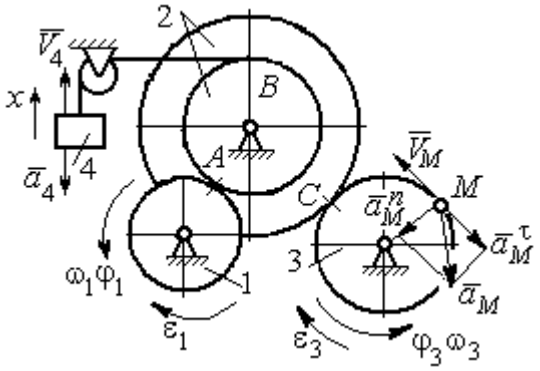

Рис. 7.15. Расчётная схема к упражнению 2.1

$$\omega_{3z} = \omega_{1z}\frac{R_1}{r_2}\frac{R_2}{R_3} = \left(3 + \pi\cos\frac{\pi t}{2}\right)\frac{4}{3};$$

$$\omega_3(1) = |\omega_{3z}(1)| = 4 \text{ рад/с}.$$

$$V_M(1) = \omega_3(1)R_3 = 40 \text{ см/с}.$$

$$\varepsilon_{3z} = \dot{\omega}_{3z} = -\frac{2\pi^2}{3}\sin\frac{\pi t}{2},\quad \varepsilon_{3z}(1) = -\frac{2\pi^2}{3};$$

$$\varepsilon_3(1) = |\varepsilon_{3z}(1)| = \frac{2\pi^2}{3} = 6{,}58 \text{ рад/с}^2.$$

$$\bar{a}_M = \bar{a}_M^n + \bar{a}_M^\tau,\ a_M^n(1) = \omega_3^2(1)R_3 = 160 \text{ см/с}^2,\ a_M^\tau(1) = \varepsilon_3(1)R_3 = 65{,}8 \text{ см/с}^2.$$

$$a_M(1) = 173 \text{ см/с}^2.$$

$$V_{4x} = V_A = \omega_{1z}R_1 = \left(3 + \pi\cos\frac{\pi t}{2}\right)8;\ V_4(1) = |V_{4x}(1)| = 24 \text{ см/с}.$$

$$\dot{V}_{4x} = -4\pi^2\sin\frac{\pi t}{2},\ \dot{V}_{4x}(1) = -4\pi^2;\ a_4(1) = |\dot{V}_{4x}(1)| = 39{,}48 \text{ см/с}^2.$$

2.2

$$V_{4x} = \dot{x}_4 = 1 - \frac{\pi}{3}\cos\frac{\pi t}{3} - \frac{\pi}{3}\sin\frac{\pi t}{3};$$

$$V_{4x}(3) = 2{,}05 \text{ м/с},\ V_4 = |V_{4x}(3)|$$

$$\omega_{3z} = \frac{V_{4x}}{r_3} = \frac{1}{r_3}\left(1 - \frac{\pi}{3}\cos\frac{\pi t}{3} - \frac{\pi}{3}\sin\frac{\pi t}{3}\right);$$

$$\omega_{3z}(3) = 6{,}83 \text{ рад/с};\ \omega_3 = |\omega_{3z}(3)|.$$

$$\varepsilon_{3z} = \dot{\omega}_{3z} = \frac{1}{r_3}\left(\frac{\pi^2}{9}\sin\frac{\pi t}{3} - \frac{\pi^2}{9}\cos\frac{\pi t}{3}\right).$$

$$\varepsilon_{3z}(3) = 3{,}65 \text{ рад/с}^2;\ \varepsilon_3 = |\varepsilon_{3z}(3)|.$$

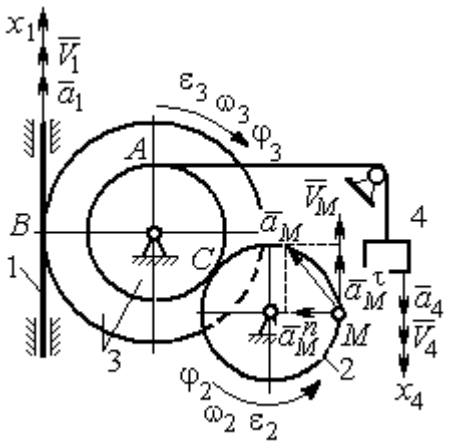

Рис. 7.16. Расчётная схема к упражнению 2.2

$$\frac{\omega_3}{\omega_2}=\frac{R_2}{r_3};\ \ \omega_2=\omega_3\frac{r_3}{R_2}=10{,}25\ \text{рад/с};\ V_M=\omega_2 R_2=2{,}05\ \text{м/с}.$$

$$\frac{\varepsilon_3}{\varepsilon_2}=\frac{R_2}{r_3};\ \ \varepsilon_2=\varepsilon_3\frac{r_3}{R_2}=5{,}47\ \text{рад/с}^2.$$

$$a_M^n=\omega_2^2 R_2=20{,}4\ \text{м/с}^2;\ \ a_M^\tau=\varepsilon_2 R_2=1{,}09\ \text{м/с}^2.$$

$$a_M=\sqrt{\left(a_M^n\right)^2+\left(a_M^\tau\right)^2}=20{,}43\ \text{м/с}^2.$$

$$V_1=\omega_3 R_3=2{,}73\ \text{м/с};\ a_1=\dot V_1=\dot\omega_3 R_3=\varepsilon_3 R_3=2{,}19\ \text{м/с}^2.$$

2.3

$$BP_2=BC\cos30^\circ=4{,}33\ \text{см};\ CP_2=2{,}5\ \text{см}.$$

$$\omega_{BC}=\frac{V_B}{BP_2}=1{,}15\ \text{рад/с};\ \ V_C=\omega_{BC}CP_2=2{,}87\ \text{см/с};$$

$$\omega_1=\frac{V_C}{CP_1}=0{,}72\ \text{рад/с};\ EP_1=2R_1\cos30^\circ=3{,}46\ \text{см};$$

$$V_E=\omega_1 EP_1=2{,}49\ \text{см/с};\ EP_3=2AE\cos30^\circ=10{,}39\ \text{см};$$

$$\omega_{AE}=\frac{V_E}{EP_3}=0{,}24\ \text{рад/с};\ EA=AP_3;$$

$$V_A=\omega_{AE}AP_3=1{,}44\ \text{см/с},\ \ \omega_{AO}=\frac{V_A}{AO}=0{,}24\ \text{рад/с}.$$

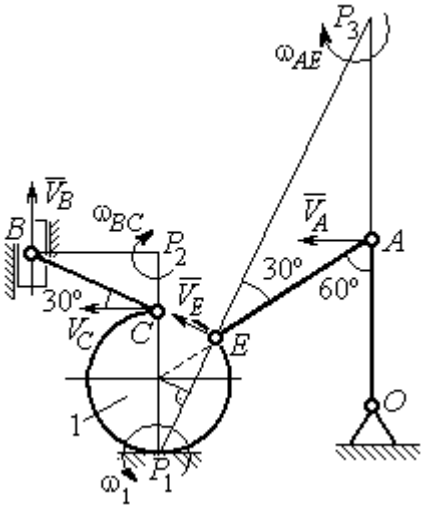

Рис. 7.17. Расчётная схема к упражнению 2.3

2.4

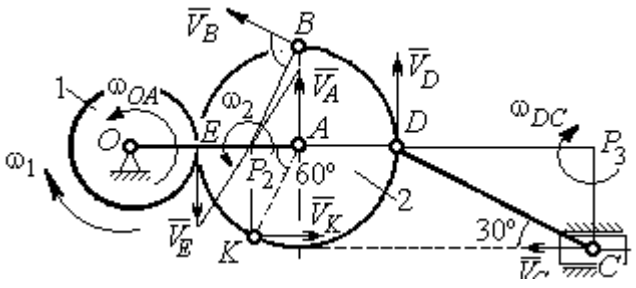

Рис. 7.18. Расчётная схема к упражнению 2.4

E – точка касания дисков.

$$V_E=\omega_1 r_1=18\ \text{см/с}.$$

$$V_A=\omega_{OA}\left(r_1+r_2\right)=18\ \text{см/с}.$$

$$EP_2=P_2A=3\ \text{см},\ \omega_2=\frac{V_E}{EP_2}=6\ \text{рад/с}.$$

$$V_K=\omega_2 P_2K=31{,}18\ \text{см/с}.$$

$$V_B=\omega_2 P_2B=40{,}25\ \text{см/с};\ V_D=\omega_2 P_2D=54\ \text{см/с}.$$

$DC = 2r_2$, $\omega_{DC} = \dfrac{V_D}{DP_3} = 5{,}197$ рад/с; $V_C \cos 30^\circ = V_D \cos 60^\circ$, $V_C = 31{,}18$ см/с.

2.5

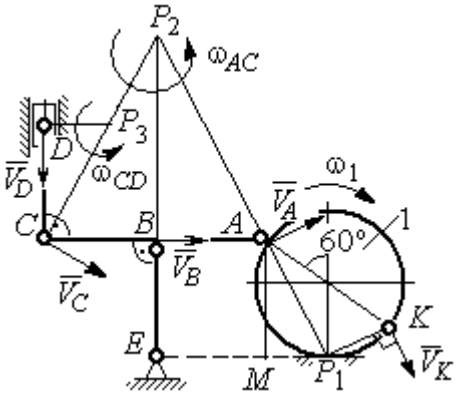

Рис. 7. 19. Расчётная схема к упражнению 2.5.

$BE = 1{,}5R_1$; $R_1 = 2{,}67$ см.

$KP_1 = R_1$; $\omega_1 = \dfrac{V_K}{KP_1} = 0{,}75$ рад/с.

$AP_1 = \dfrac{AM}{\cos 30^\circ} = 4{,}62$ см; $V_A = \omega_1 P_1 A = 3{,}46$ см/с.

$AP_2 = 2AB = 8$ см; $\omega_{AC} = \dfrac{V_A}{AP_2} = 0{,}43$ рад/с.

$V_B \cos 0^\circ = V_A \cos 30^\circ$; $V_B = 2{,}99$ см/с.

$\omega_{BE} = \dfrac{V_B}{BE} = 0{,}75$ рад/с; $V_C = V_A = 3{,}46$ см/с; $CP_3 = \dfrac{DC}{\cos 30^\circ} = 4{,}62$ см;

$\omega_{CD} = \dfrac{V_C}{CP_3} = 0{,}75$ рад/с; $V_D \cos 0^\circ = V_C \cos 60^\circ$; $V_D = 1{,}73$ см/с.

2.6

$V_A = \omega_{OA} \cdot OA = 12$ см/с; $\omega_{AD} = 0$, $V_D = V_A$.

$\omega_{O_1C} = \dfrac{V_D}{DO_1} = 3$ рад/с;

$V_C = \omega_{O_1C} \cdot O_1C = 48$ см/с.

$CB = CP = 16$ см; $\omega_{CB} = \omega_{CL} = \dfrac{V_C}{CP} = 3$ рад/с.

$PL = \dfrac{CP}{\cos 30^\circ} = 18{,}48$ см; $PB = 2BC \cos 30^\circ$.

$V_L = \omega_{CL} \cdot PL = 55{,}44$ см/с;

$V_B = \omega_{CB} \cdot PB = 83{,}13$ см/с.

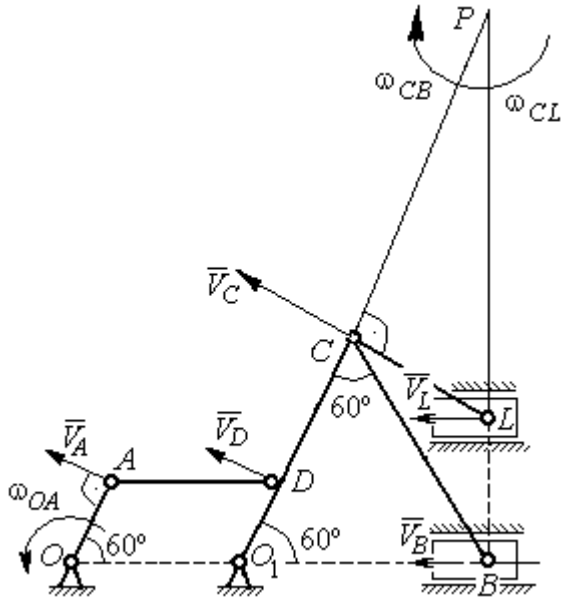

Рис. 7.20. Расчётная схема к упражнению 2.6.

2.7

$V_D = \omega_1 R_1 = 30$ см/с; $V_A = \omega_{OA} \cdot OA = 15$ см/с.

$$\omega_2 = \frac{V_A}{AP_2} = 3 \text{ рад/с}.$$

$$V_B = \omega_2 \cdot P_2 B = 21{,}21 \text{ см/с}.$$

$V_C \cos 0^\circ = V_B \cos 45^\circ$; $V_C = 15$ см/с.

$CP_3 = CB$; $\omega_{BC} = \dfrac{V_C}{CP_3} = 1{,}87$ рад/с.

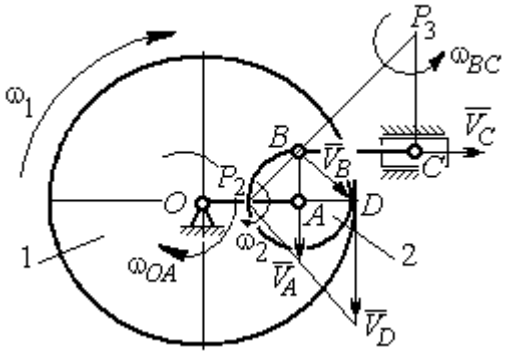

Рис. 7.21. Расчётная схема к упражнению 2.7

2.8

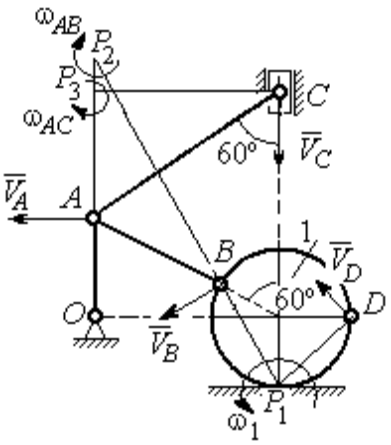

Рис. 7.22. Расчётная схема к упражнению 2.8

$AC = AB + R_1 = 12$ см; $CP_3 = AC \cos 30^\circ = 10{,}39$ см.

$\omega_{AC} = \dfrac{V_C}{CP_3} = 0{,}48$ рад/с; $V_A = \omega_{AC} \cdot AP_3 = 2{,}89$ см/с.

$$AB = AP_2; \quad \omega_{AB} = \frac{V_A}{AP_2} = 0{,}29 \text{ рад/с}.$$

$$BP_2 = 2AB \cos 30^\circ = 17{,}32 \text{ см}.$$

$$V_B = \omega_{AB} BP_2 = 5{,}02 \text{ см/с}.$$

$OA = (AB + R_1)\sin 30° = 6$ см; $\omega_{OA} = \dfrac{V_A}{AO} = 0{,}48$ рад/с.

$BP_1 = 2R_1 \cos 30^\circ = 3{,}46$ см; $\omega_1 = \dfrac{V_B}{BP_1} = 1{,}45$ рад/с.

$DP_1 = R_1\sqrt{2} = 2{,}82$ см; $V_D = \omega_1 DP_1 = 4{,}09$ см/с.

2.9

$V_A = \omega_{OA} OA = 12$ см/с; $AP = 2AB = 2BC \cdot \text{tg}60^\circ = 27{,}71$ см.

$\omega_{AB} = \dfrac{V_A}{AP} = 0{,}43$ рад/с; $V_B \cos 0^\circ = V_A \cos 30^\circ$; $V_B = 10{,}38$ см/с.

$$\omega_{BC} = \frac{V_B}{BC} = 1{,}29 \text{ рад/с}.$$

$\bar{a}_B = \bar{a}_A + \bar{a}^n_{BA} + \bar{a}^\tau_{BA}$; $\bar{a}_B = \bar{a}_C + \bar{a}^n_{BC} + \bar{a}^\tau_{BC}$, $a_C = 0$.

$$\bar{a}_A = \bar{a}_O + \bar{a}^n_{AO} + \bar{a}^\tau_{AO},\ a_O = 0.$$

$$\bar{a}^n_{BC} + \bar{a}^\tau_{BC} = \bar{a}^n_{AO} + \bar{a}^\tau_{AO} + \bar{a}^n_{BA} + \bar{a}^\tau_{BA}.$$ Найти a^τ_{BC}

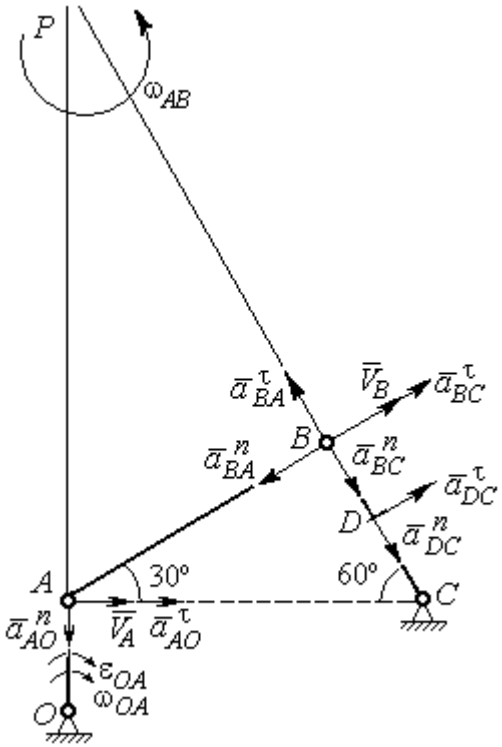

Рис. 7.23. Расчётная схема к упражнению 2.9

$$a^n_{AO} = \omega^2_{AO} \cdot AO = 36 \text{ см/с}^2;$$

$$a^\tau_{AO} = \varepsilon_{AO} \cdot AO = 8 \text{ см/с}^2;$$

$$AB = BC \cdot \text{tg}60^\circ = 13{,}86 \text{ см}.$$

$$a^n_{BA} = \omega^2_{AB} \cdot AB = 2{,}56 \text{ см/с}^2;\ \ a^\tau_{AB} = \varepsilon_{AB} AB.$$

$$a^n_{BC} = \omega^2_{BC} \cdot BC = 13{,}31 \text{ см/с}^2;\ \ a^\tau_{BC} = \varepsilon_{BC} BC.$$

Проекция на AB:

$$a^\tau_{BC} = -a^n_{AO}\cos 60^\circ +$$

$$+ a^\tau_{AO}\cos 30^\circ - a^n_{BA} = 13{,}63 \text{ см/с}^2.$$

$$\varepsilon_{BC} = \frac{\left|a^\tau_{BC}\right|}{BC} = 1{,}7 \text{ рад/с}^2.$$

$$\bar{a}_D = \bar{a}^n_{DC} + \bar{a}^\tau_{DC}.$$

$$a^n_{DC} = \omega^2_{BC} \cdot DC = 6{,}65 \text{ см/с}^2;\ \ a^\tau_{DC} = \varepsilon_{BC} \cdot DC = 6{,}8 \text{ см/с}^2.$$

$$a_D = \sqrt{\left(a^n_{DC}\right)^2 + \left(a^\tau_{DC}\right)^2} = 9{,}51 \text{ см/с}^2.$$

2.10

$$V_A = \omega_1 r_1 = 12 \text{ см/с};\ P_2 A = \frac{1}{2} BC = 5 \text{ см}.$$

$$\omega_{AB} = \frac{V_A}{P_2 A} = 2{,}4 \text{ рад/с}.$$

$$V_B \cos 30^\circ = V_A \cos 60^\circ;\ V_B = 6{,}93 \text{ см/с}.$$

$$P_3 B = BC\cos 30^\circ = 8{,}66 \text{ см};$$

$$\omega_{BC} = \frac{V_B}{P_3 B} = 0{,}8 \text{ рад/с}.$$

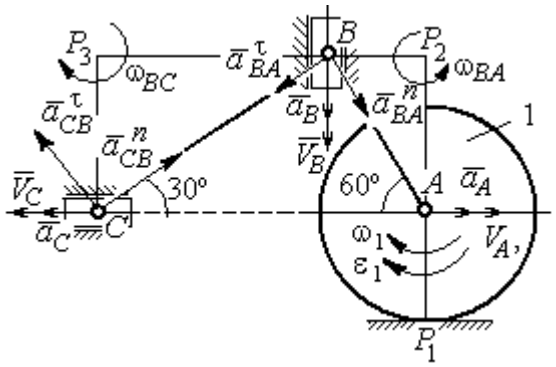

Рис. 7.24. Расчётная схема к упражнению 2.10

$$\bar{a}_B = \bar{a}_A + \bar{a}^n_{BA} + \bar{a}^\tau_{BA}.$$ Найти a_B.

Проекция на BA: $a_B\cos30° = a_A\cos60° + a^n_{BA}$.

$$a_A = a^\tau_A = \varepsilon_1 r_1 = 8 \text{ см/с}^2;\ AB = BC\operatorname{tg}30° = 5{,}77 \text{ см}.$$

$$a^n_{BA} = \omega^2_{BA}\cdot BA = 33{,}23 \text{ см/с}^2;\ \ a_B = 43{,}03 \text{ см/с}^2.$$

$$\bar a_C = \bar a_B + \bar a^n_{CB} + \bar a^\tau_{CB}.$$

Проекция на BC: $a_C\cos60° = a_B\cos60° - a^n_{CB}$,

$$a^n_{CB} = \omega^2_{CB}\cdot CB = 6{,}4 \text{ см/с}^2;\ \ a_C = a_B - 2a^n_{CB} = 30{,}23 \text{ см/с}^2.$$

7.3. Ответы к упражнениям главы 3

3.1

$$CM_1 = S_r(1) = \frac{40}{3}\sin\frac{\pi}{3} = 11{,}55 \text{ см}.$$

Так как $CM_1\cos30° = 10$ см $= R$, то точка M_1 лежит на вертикальном диаметре.

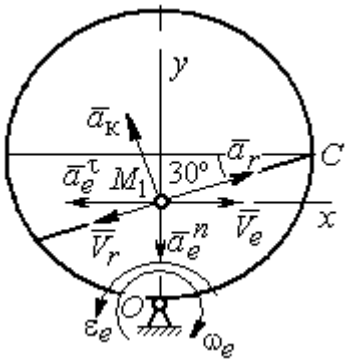

Рис. 7.25. Расчётная схема к упражнению 3.1

$$V_r = \dot S_r = \frac{40\pi}{9}\cos\frac{\pi t}{3};\ V_r(1) = 6{,}98 \text{ см/с}.$$

$$\omega_e(1) = 0{,}5 \text{ рад/с};\ OM_1 = R - \frac{1}{2}CM_1 = 4{,}23 \text{ см}.$$

$$V_e = \omega_e OM_1;\ \ V_e(1) = 2{,}12 \text{ см/с}.$$

$$\bar V_M = \bar V_e + \bar V_r.$$

$$V_{Mx} = V_e - V_r\cos30° = -3{,}93 \text{ м/с};\ V_{My} = -V_r\cos60° = -3{,}49 \text{ м/с};$$

$$V_M = \sqrt{(V_{Mx})^2 + (V_{My})^2} = 5{,}26 \text{ см/с}.$$

$$\bar a_M = \bar a_e + \bar a_r + \bar a_к.$$

$$\bar a_e = \bar a^n_e + \bar a^\tau_e,\ \ a^n_e = \omega^2_e OM_1;\ \ a^n_e(1) = 1{,}06 \text{ см/с}^2.$$

$$\dot\omega_e = -\frac{\pi}{3}\sin\frac{\pi t}{3},\ \ \dot\omega_e(1) = -0{,}91 \text{ рад/с}^2;\ \ \varepsilon_e = |\dot\omega_e(1)| = 0{,}91 \text{ рад/с}^2,$$

$$a^\tau_e(1) = \varepsilon_e\cdot OM_1 = 3{,}85 \text{ см/с}^2.$$

$$\dot{V}_r = -\frac{40\pi^2}{27}\sin\frac{\pi t}{3},\ \dot{V}_r(1) = -12{,}66;\ a_r = \left|\dot{V}_r(1)\right| = 12{,}66 \text{ см/с}^2$$

$$a_к = 2\left|\omega_e\right| \cdot \left|V_r\right|;\ \ a_к(1) = 6{,}98 \text{ см/с}^2.$$

$$\bar{a}_M = \bar{a}_e^n + \bar{a}_e^\tau + \bar{a}_r + \bar{a}_к.$$

$$a_{Mx} = -a_e^\tau + a_r\cos 30° - a_к\cos 60° = 3{,}62 \text{ см/с}^2;$$

$$a_{My} = -a_e^n + a_r\cos 60° + a_к\cos 30° = 11{,}31 \text{ см/с}^2.$$

$$a_M = \sqrt{(a_{Mx})^2 + (a_{My})^2} = 11{,}87 \text{ см/с}^2.$$

3.2

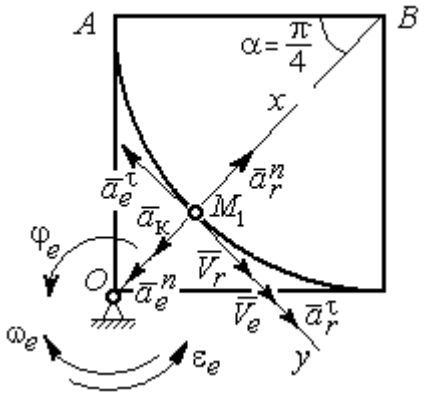

Рис. 7.26. Расчётная схема к упражнению 3.2

Положение M_1:

$$\alpha = \frac{S_r(1)}{R} = \frac{\pi}{4};\ \ OM_1 = 8{,}28 \text{ см}.$$

$$\dot{S}_r = 10\pi t;\ \ V_r = \left|\dot{S}_r(1)\right| = 31{,}42 \text{ см/с}.$$

$$\dot{\varphi}_e = 2t - 5,$$

$$\dot{\varphi}_e(1) = -3 \text{ рад/с},\ \ \omega_e = \left|\dot{\varphi}_e(1)\right| = 3 \text{ рад/с}.$$

$$V_e = \omega_e \cdot OM_1 = 24{,}6 \text{ см/с}.$$

$$\bar{V}_M = \bar{V}_e + \bar{V}_r \cdot\ V_{Mx} = V_e + V_r = 56{,}02 \text{ см/с};$$

$$V_{My} = 0;\ V_M = 56{,}02 \text{ см/с}.$$

$$\bar{a}_M = \bar{a}_e + \bar{a}_r + \bar{a}_к = \bar{a}_e^n + \bar{a}_e^\tau + \bar{a}_r^n + \bar{a}_r^\tau + \bar{a}_к.$$

$$\bar{a}_e = \bar{a}_e^n + \bar{a}_e^\tau\ \cdot\ a_e^n = \omega_e^2 \cdot OM_1 = 74{,}52 \text{ см/с}^2;$$

$$\dot{\omega}_e = 2 \text{ рад/с}^2;\ \varepsilon_e = \left|\dot{\omega}_e\right|;\ \ a_e^\tau(1) = \varepsilon_e OM_1 = 16{,}56 \text{ см/с}^2;$$

$$\bar{a}_r = \bar{a}_r^n + \bar{a}_r^\tau \cdot \dot{V}_r = 10\pi;\ a_r^\tau = \left|\dot{V}_r\right| = 10\pi = 31{,}42 \text{ см/с}^2;$$

$$a_r^n(1) = \frac{V_r^2}{R} = 49{,}36 \text{ см/с}^2;\ \ a_к = 2\left|\omega_e\right| \cdot \left|V_r\right|;\ \ a_к(1) = 62{,}84 \text{ см/с}^2.$$

$$a_{Mx} = -a_e^n + a_r^n - a_к = -88 \text{ см/с}^2;\ a_{My} = -a_e^\tau + a_r^\tau = 14{,}86 \text{ см/с}^2.$$

$$a_M = \sqrt{(a_{Mx})^2 + (a_{My})^2} = 89{,}24 \text{ см/с}^2.$$

7.4. Ответы к упражнениям главы 4

4.1

$$m\ddot{x} = F - P\cos 60° - F_{\text{тр}}, \quad m\ddot{y} = N - P\cos 30° = 0.$$

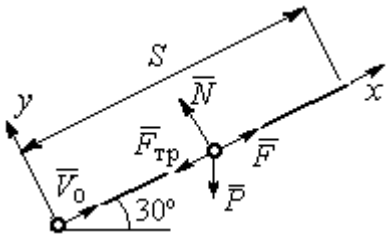

Рис. 7.27. Расчётная схема к упражнению 4.1

$$F_{\text{тр}} = fN = fmg\cos 30°;$$

$$\ddot{x} = \frac{1}{2}kt - 3{,}4, \quad \dot{x} = \frac{1}{4}kt^2 - 3{,}4t + V_0;$$

$$x = \frac{1}{12}kt^3 - 1{,}7t^2 + V_0 t.$$

Конечные условия: $t = 2$ с; $x = S = 2$ м; $V = 2V_0$.

$$V_0 = k - 6{,}8; \quad 1 = \frac{1}{3}k - 3{,}4 + V_0.$$

$$k = 8{,}4; \; V_0 = 1{,}6 \text{ м/с}.$$

4.2

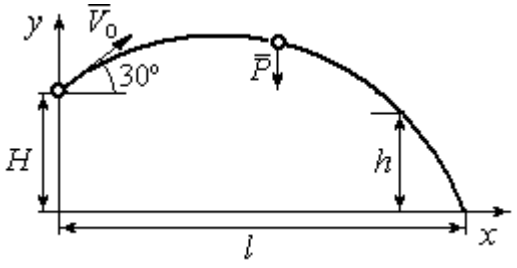

Рис. 7.28. Расчётная схема к упражнению 4.2

Уравнения движения точки:

$$m\ddot{x} = 0; \; \dot{x} = V_0\cos 30°; \; x = V_0 t\cos 30°.$$

$$m\ddot{y} = -P; \dot{y} = -gt + V_0\cos 60°;$$

$$y = -\frac{1}{2}gt^2 + V_0 t\cos 60° + H.$$

Краевое условие пролёта высоты h:

$t = 1$ с; $y = h = 7$ м.

Подставляя краевые условия в уравнение движения, находим: $V_0 = 3{,}81$ м/с.

Краевое условие падения точки:

$$t = t_{\text{пад}}; \; x = l; \; y = 0.$$

Подстановка в уравнения движения условия приводит к системе:

$$l = V_0 t_{\text{пад}}\cos 30°; \; 0 = -\frac{1}{2}gt_{\text{пад}}^2 + V_0 t_{\text{пад}}\cos 60° + H.$$

Находим: $t_{\text{пад}} = 1{,}64$ с; $l = 5{,}41$ м.

4.3

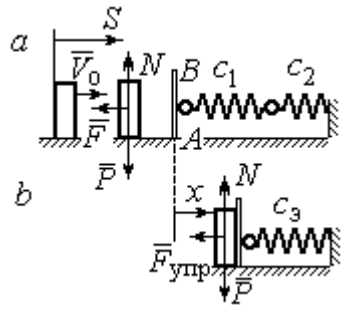

Рис. 7.29. Расчётная схема к упражнению 4.3: *a* – движение груза до начала колебаний; *b* – колебания груза

Уравнение движения груза (рис. 7.29, *a*):

$$m\ddot{S} = -F = -k\dot{S}.$$

Начальные условия: $t = 0;\ S = 0;\ \dot{S} = V_0$.

Решение: $S = \dfrac{mV_0}{k}\left(1 - e^{-\frac{k}{m}t}\right) = 6\left(1 - e^{-t}\right)$ м.

Скорость груза: $\dot{S} = 6e^{-t}$.

Скорость груза в момент соединения с площадкой AB: $V_1 = \dot{S}(1) = 0{,}21$ м/с.

Уравнение колебаний груза на эквивалентной пружине (рис. 7.29, *b*):

$$m\ddot{x} = -F_{упр} = -c_э x;\ c_э = \frac{c_1 c_2}{c_1 + c_2} = 30 \text{ Н/м}.$$

Начальные условия движения: $t = 0;\ x = 0;\ \dot{x} = V_1$.

Общий вид решения: $x = C_1\cos\omega t + C_2\sin\omega t;\ \omega = \sqrt{\dfrac{c_э}{m}} = 7{,}75$ рад/с,

где константы: $C_1 = 0;\ C_2 = \dfrac{V_1}{\omega} = 0{,}28$ м. Закон движения груза $x = 0{,}28\sin 7{,}75t$.

Максимальное сжатие 0,28 м.

4.4

Жесткость эквивалентной пружины

$$c_э = \frac{c \cdot 2c}{c + 2c} = \frac{2}{3}c.$$

Уравнение колебаний:

$$m\ddot{x} = P - F_{упр} = P - c_э(\lambda_{ст} + x) = -c_э x.$$

Общее решение:

$$x = C_1\cos\omega t + C_2\sin\omega t;\ \omega = \sqrt{\frac{c_э}{m}} = 10{,}33 \text{ рад/с}.$$

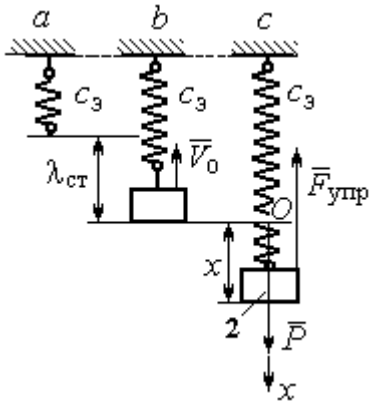

Рис. 7.30. Расчётная схема к упражнению 4.4: *a* – нерастянутая пружина; *b* – положение статического равновесия; *c* – произвольное положение груза

Начальные условия: $t = 0;\ x = 0;\ \dot{x} = -V_0$.

Находим константы интегрирования: $C_1 = 0;\ C_2 = \dfrac{V_0}{\omega} = 0{,}39$ м.

Закон движения груза: $x = 0{,}39\sin 10{,}33t$.

Амплитуда $A = 0{,}39$ м, частота $\omega = 10{,}33$ рад/с.

4.5

Скорость человека, находящегося в самолёте, в нижней точке траектории (точка C):

$$\frac{mV_C^2}{2} - \frac{mV_0^2}{2} = mg\left[l\sin\varphi + r(1-\cos\varphi)\right].$$

Откуда $V_C^2 = V_0^2 + 2g\left[l\sin\varphi + r(1-\cos\varphi)\right]$.

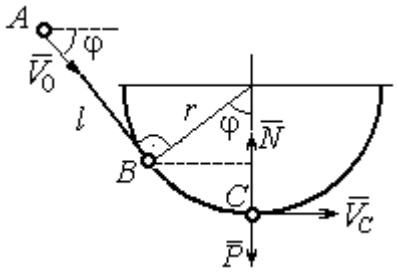

Рис. 7.31. Расчётная схема к упражнению 4.5

Уравнение движения человека, двигающегося вместе с самолётом, в проекции на нормаль в точке C: $\dfrac{mV_C^2}{r} = N - P$, где N – реакция корпуса самолёта. Сила давления человека на корпус самолёта по величине равна реакции, но направлена в противоположную сторону.

Из условия $N \le 3P$ следует неравенство: $V_C^2 \le 2gr$, или

$V_0^2 + 2g\left[l\sin\varphi + r(1-\cos\varphi)\right] \le 2gr$. Откуда $r \ge \dfrac{V_0^2 + 2gl\sin\varphi}{2g\cos\varphi}$.

4.6

Из уравнения теоремы об изменении кинетической энергии шарика в точке B с учётом, что $V_A = 0$, найдём:

$$\frac{mV_B^2}{2} = \frac{ca^2}{2} + mg\left[R + R\cos 60° - a\cos 30°\right].$$

Составим уравнение теоремы об изменении кинетической энергии точки на участке BD:

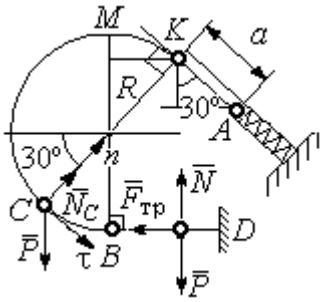

Рис. 7.32. Расчётная схема к упражнению 4.6

$-\frac{mV_B^2}{2} = -fNs$, где s – путь точки до остановки. С учётом данных задачи, получим: s = 5,39 м.

Уравнение движения шарика в проекции на нормальную ось в точке C

$$\frac{mV_C^2}{R} = N_C - P\cos 60°.$$

Для вычисления реакции опоры шарика на трубу имеем равенство $N_C = \frac{mV_C^2}{R} + P\cos 60° = \frac{1}{R}\left[mV_B^2 - 2mgR(1-\cos 60°)\right] + mg\cos 60°$, где кинетическая энергия шарика в точке B: $mV_B^2 = ca^2 + 2mgR\left[(1+\cos 60°) - \frac{a}{R}\cos 30°\right]$. Получим: $N_C = 18{,}71$ Н. Давление шарика на трубку равно реакции опоры и направлено в противоположную сторону.

7.5. Ответы к упражнениям главы 5

5.1

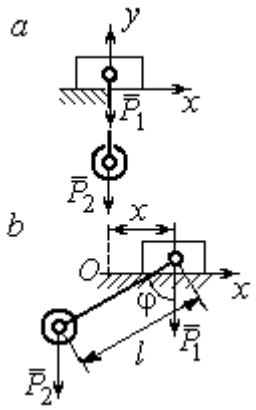

Рис. 7.33. Расчётная схема к упражнению 5.1:
a – начальное положение системы;
b – произвольное положение

x_0 – координата центра тяжести системы в начальном положении, x_0 = 0 (см. рис.7.33); x – текущая координата центра тележки; x_1 – координата центра тяжести системы в её произвольном положении: $x_1 = \frac{m_1 x - m_2(l\sin\varphi - x)}{m_1 + m_2}$.

Уравнение закона сохранения движения центра масс системы: $x_1 = x_0$, или

$$m_1 x - m_2(l\sin\varphi - x) = 0.$$

Отсюда зависимость координаты движения тележки от положения груза 2: $x = \frac{m_2 l}{m_1 + m_2}\sin\varphi$.

5.2

Теорема об изменении кинетического момента системы относительно оси z: $\dfrac{dL_z}{dt} = \sum M_z(\vec{F}_k^e)$.

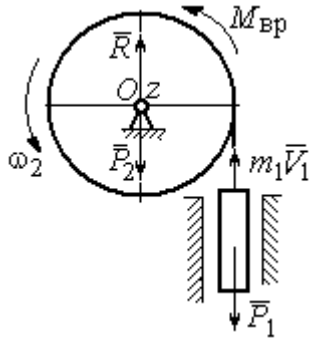

Рис. 7.34. Расчётная схема к упражнению 5.2

Кинетический момент системы:

$$L_z = L_z^{\text{бар}} + L_z^{\text{гр}} = \frac{m_2 r^2}{2}\omega + m_1 V_1 r = \left(m_1 + \frac{m_2}{2}\right)\omega r^2.$$

Суммарный момент внешних сил относительно оси z: $\sum M_z(\vec{F}_k^e) = M_{\text{вр}} - P_1 r = kt - m_1 g r$.

Дифференциальное уравнение вращения барабана:

$$\left(m_1 + \frac{m_2}{2}\right) r^2 \frac{d\omega}{dt} = kt - m_1 g r.$$

При нулевых начальных условиях $\omega = \dfrac{kt^2 - 2m_1 grt}{(2m_1 + m_2)r^2}$.

5.3

Уравнение теоремы об изменении кинетической энергии для неизменяемых систем на конечном перемещении: $T - T_0 = \sum A(F_k)$, $T_0 = 0$.

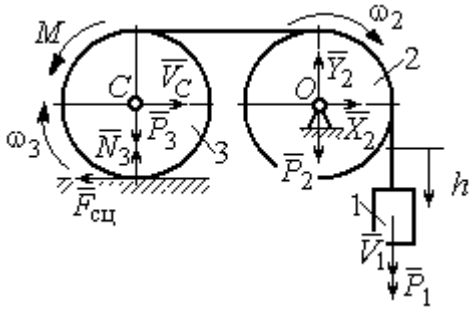

Рис. 7.35. Расчётная схема к упражнению 5.3

Кинетическая энергия груза 1: $T_1 = \dfrac{m_1 V_1^2}{2}$. Энергия вращательного движения блока 2: $T_2 = \dfrac{1}{2} J_O \omega_2^2$, где осевой момент инерции блока: $J_O = \dfrac{m_2 r^2}{2}$, угловая скорость блока $\omega_2 = \dfrac{V_1}{r}$. Кинетическая энергия катка 3: $T_3 = \dfrac{1}{2} m_3 V_C^2 + \dfrac{1}{2} J_C \omega_3^2$, где момент инерции катка относительно оси, проходя-

щей через центр масс перпендикулярно плоскости диска, $J_C = \frac{m_3 r^2}{2}$, угловая скорость катка и скорость его центра масс $\omega_3 = \frac{V_1}{2r}$, $V_C = \frac{V_1}{2}$.

Энергия системы: $T = T_1 + T_2 + T_3 = (8m_1 + 4m_2 + 3m_3)\frac{V_1^2}{16}$.

Суммарная работа вешних сил на перемещении h: $\sum A(F_k) = P_1 h - M\frac{h}{2r}$.

Уравнение теоремы об изменении кинетической энергии:

$$(8m_1 + 4m_2 + 3m_3)\frac{V_1^2}{16} = \left(m_1 g - \frac{M}{2r}\right)h.$$

Скорость груза на высоте h: $V_1 = 4\sqrt{\frac{\left(m_1 g - \frac{M}{2r}\right)h}{8m_1 + 4m_2 + 3m_3}}$.

5.4

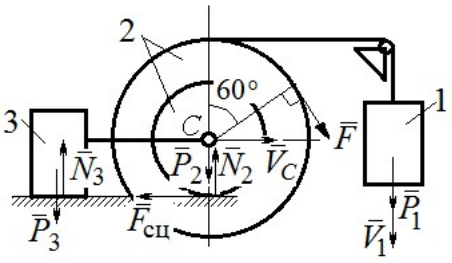

Рис. 7.36. Расчётная схема к упражнению 5.4

Для решения задачи используется теорема об изменении кинетической энергии в дифференциальной форме: $\frac{dT}{dt} = \sum N(\vec{F}_k^e)$, где T – энергия системы в её текущем положении; $\sum N(\vec{F}_k^e)$ – суммарная мощность внешних сил.

Допустим, груз 1 движется вниз со скоростью V_1. Скорость центра масс катка V_C.

Кинетическая энергия катка 2: $T_2 = \frac{1}{2}m_2 V_C^2 + \frac{1}{2}J_{zC}\omega_2^2$. Здесь $m_2 = \frac{2P}{g}$, $J_{zC} = m_2 i_z^2$, $\omega_2 = \frac{V_C}{r}$. В результате кинетическая энергия катка $T_2 = \frac{3P}{g}V_C^2$.

Скорость груза 3 $V_3 = V_C$. Кинетическая энергия груза 3 $T_3 = \frac{P}{g}V_C^2$.

Скорость груза 1 $V_1 = \omega_2 3r = 3V_C$. Кинетическая энергия груза 1: $T_1 = \dfrac{9P}{2g}V_C^2$.

Суммарная кинетическая энергия (энергия системы): $T = T_1 + T_2 + T_3 = \dfrac{17P}{2g}V_C^2$. Производная $\dfrac{dT}{dt} = \dfrac{17P}{g}V_C\dfrac{dV_C}{dt} = \dfrac{17}{g}V_C a_C$.

Мощности сил $\vec{P}_2$, $\vec{N}_2$, $\vec{F}_{\text{сц}}$, $\vec{P}_3$, $\vec{N}_3$ равны нулю.

Мощность силы $\vec{F}$, приложенной к колесу, определяется по формуле: $N(\vec{F}) = \vec{F}\cdot\vec{V}_C + \vec{M}_C(\vec{F})\cdot\vec{\omega}_2 = FV_C\cos 60° + FR\omega_2$. Мощность силы $\vec{P}_1$ $N(\vec{P}_1) = P_1V_1$. Суммарная мощность внешних сил: $\sum N(F^e) = 7PV_C$.

Составляем уравнение теоремы об изменении кинетической энергии системы: $\dfrac{17P}{g}V_C a_C = 7PV_C$, откуда $a_C = \dfrac{7}{17}g$ м/с^2.

5.5

Рассмотрим движение катков отдельно, заменив невесомый стержень реакцией. Предположим, катки движутся направо (см. рис. 7.37). Уравнения движения катков:

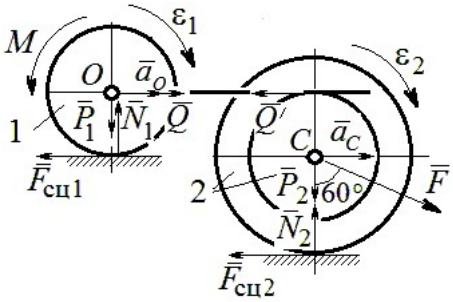

Рис. 7.37. Расчётная схема к упражнению 5.5

$$m_1 a_O = Q - F_{\text{сц1}},\ J_{1O}\varepsilon_1 = F_{\text{сц1}}r - M;$$

$$m_2 a_C = -Q' - F_{\text{сц2}} + F\cos 30°;$$

$$J_{2C}\varepsilon_2 = F_{\text{сц2}}3r - Q'r.$$

Здесь $\vec{Q}$ – реакция невесомого стержня, $|\vec{Q}| = |\vec{Q}'|$; $\vec{F}_{\text{сц1}}$, $\vec{F}_{\text{сц2}}$ – силы сцепления катков с поверхностями качения; моменты инерции катков $J_{1O} = \dfrac{m_1 r^2}{2}$, $J_{2C} = m_2 i_2^2$. Подставляя кинематические соотношения $\varepsilon_2 = \dfrac{a_C}{3r}$; $a_O = \dfrac{4}{3}a_C$; $\varepsilon_1 = \dfrac{4a_C}{3r}$, с учётом данных задачи, получим систему уравнений:

$$\frac{4P}{3g}a_C = Q - F_{\text{сц}1};\ \ \frac{2P}{3g}a_C = F_{\text{сц}1} - 4P;$$

$$\frac{2P}{g}a_C = -Q - F_{\text{сц}2} + P\sqrt{3};\ \ \frac{4P}{3g}a_C = 3F_{\text{сц}2} - Q.$$

Находим ускорение центра катка 2: $a_C = \dfrac{3\left(3\sqrt{3}-16\right)g}{46} \approx -\ 0{,}7g$. Каток движется в противоположную сторону. Реакция стержня $Q = 2{,}6P$.

5.6

Выделяем звенья механизма, заменяя действия нитей их реакциями. Допустим, направления движений тел в системе соответствуют подъёму груза 1.

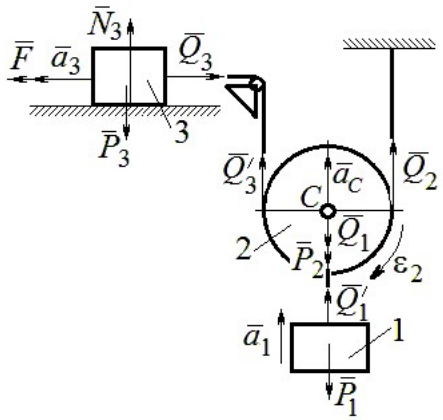

Рис. 7.38. Расчётная схема к упражнению 5.6

Уравнения движения тел:

$$m_3a_3 = F - Q_3,\ m_2a_C = Q_3' + Q_2 - P_2 - Q_1;$$

$$J_{2C}\varepsilon_2 = Q_3'r - Q_2r,\ m_1a_1 = Q_1' - P_1.$$

С учётом, что $\left|\vec{Q}_3\right| = \left|\vec{Q}_3'\right|$, $\left|\vec{Q}_1\right| = \left|\vec{Q}_1'\right|$ и $a_C = a_1$, $a_3 = 2a_1$, $\varepsilon_2 = \dfrac{a_1}{r}$, $J_{2C} = \dfrac{m_2r^2}{2}$, подставляя данные задачи, получим систему уравнений:

$$2ma_1 = 2{,}5mg - Q_3;\ \ ma_1 = Q_3 + Q_2 - mg - Q_1;$$

$$\frac{ma_1}{2} = Q_3 - Q_2;\ m_1a_1 = Q_1 - P_1.$$

Решая систему, находим: $a_1 = \dfrac{2}{17}g \approx 0{,}12g$; $Q_3 = 2{,}26mg$; $Q_2 = 2{,}15mg$.

5.7

Заменяем действия нитей реакциями. Предположим, груз 1 спускается по наклонной плоскости. Уравнения движения тел:

$$m_1a_1 = P_1\cos 30° - Q_1;\ \ m_3a_3 = Q_3;$$

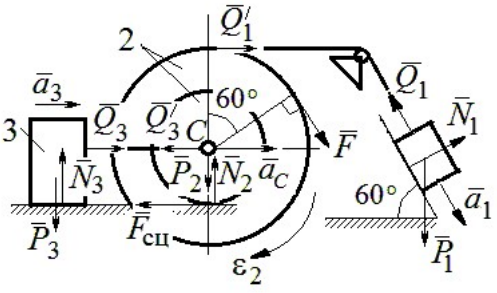

Рис. 7.39. Расчётная схема к упражнению 5.7

$$m_2 a_C = Q_1' - Q_3' - F_{\text{сц}} + F\cos 60^\circ;\ J_{2C}\varepsilon_2 = Q_1' R + FR + F_{\text{сц}} r,\ J_{2C} = m_2 i_2^2.$$

Соотношения ускорений: $\varepsilon_2 = \dfrac{a_1}{R+r}$, $a_C = \dfrac{a_1 r}{R+r}$, $a_3 = a_C$. Подставляя данные задачи, с учётом, что модули сил $Q_1' = Q_1$ и $Q_3' = Q_3$, получим систему уравнений:

$$ma_1 = mg\frac{\sqrt{3}}{2} - Q_1;\ \frac{2}{3}ma_1 = Q_3;$$

$$ma_1 = Q_1 - Q_3 - F_{\text{сц}} + \frac{1}{2}mg;\ 3ma_1 = 2Q_1 + 2mg + F_{\text{сц}}.$$

Находим $a_1 = \dfrac{3}{46}\left(5+3\sqrt{3}\right)g \approx 0{,}44g;\ Q_1 = 0{,}21mg;\ Q_3 = 0{,}44mg$.

7.6. Ответы к упражнениям главы 6

6.1

Внешние силы, действующие на систему: силы тяжести – $\vec{P}_1$, $\vec{P}_2$, $\vec{P}_3$ и реакции опор $\vec{N}_3$, $\vec{R}_3$ Приложим к телам системы, силы инерции $\vec{R}_1^{\text{ин}}$, $\vec{R}_2^{\text{ин}}$ (рис. 7.40, *a*). В соответствии с принципом Даламбера, полученная система сил находится в равновесии. Составляем условие равновесия системы сил в проекциях на горизонтальную и вертикальную оси:

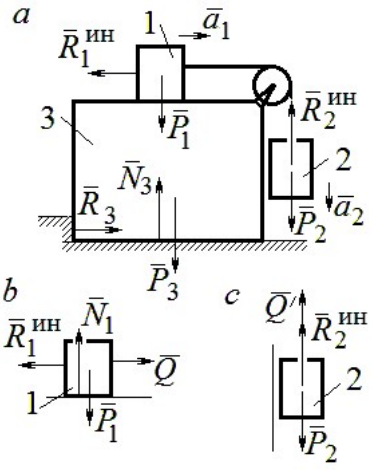

Рис. 7.40. Расчётная схема к упражнению 6.1

$$R_3 - R_1^{\text{ин}} = 0,\ N_3 - P_3 - P_1 - P_2 + R_2^{\text{ин}} = 0.$$

Для вычисления сил инерции рассмотрим отдельно грузы 1 и 2, заменяя действие соединяющей их нити реакцией (рис. 7.40, *b*, *c*). Присоединим к грузам силы инерции и, применив принцип Даламбера, составим уравнения равновесия систем сил - для груза 1 в проекции на горизонтальную ось, для груза 2 – на вертикальную:

$$Q - R_1^{\text{ин}} = 0;\ P_2 - Q' - R_2^{\text{ин}} = 0,$$

где $R_1^{\text{ин}} = m_1 a_1$, $R_2^{\text{ин}} = m_2 a_2$.

Решая полученную систему с учётом равенства модулей сил $Q = Q'$ и ускорений грузов $a_1 = a_2$, находим ускорение грузов: $a_1 = a_2 = 0{,}5g$. Тогда давление призмы на горизонтальную поверхность: $N_3 = 2{,}5mg$.

6.2

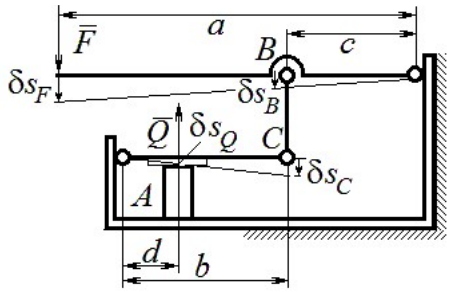

Рис. 7.41. Расчётная схема к упражнению 6.2

Активными силами в системе являются силы $\vec{F}$ и $\vec{Q}$. Для равновесия системы необходимо и достаточно выполнения условия: $\delta A(\vec{F}) + \delta A(\vec{Q}) = 0$ или $F\delta s_F - Q\delta s_Q = 0$, где δs_F и δs_Q – возможные перемещения точек приложения сил $\vec{F}$ и $\vec{Q}$.

Имеем соотношения: $\dfrac{\delta s_F}{\delta s_B} = \dfrac{a}{c}$, $\dfrac{\delta s_C}{\delta s_Q} = \dfrac{b}{d}$, где δs_B и δs_C – возможные перемещения точек B и C, причём $\delta s_B = \delta s_C$. Тогда $\delta s_Q = \dfrac{cd}{ab}\delta s_F$ и сила, сжимающая деталь A под прессом, равна $Q = \dfrac{ab}{cd}F$.

6.3

Активными силами, совершающими работу при движении системы, являются силы тяжести $\vec{P}_3$, $\vec{P}_4$ и пары сил с моментами M_1 и M_2. Связи идеальные.

Для равновесия системы необходимо и достаточно выполнения условия:

$$\delta A(\vec{P}_3) + \delta A(\vec{P}_4) + \delta A(M_1) + \delta A(M_2) = 0 \text{ или}$$

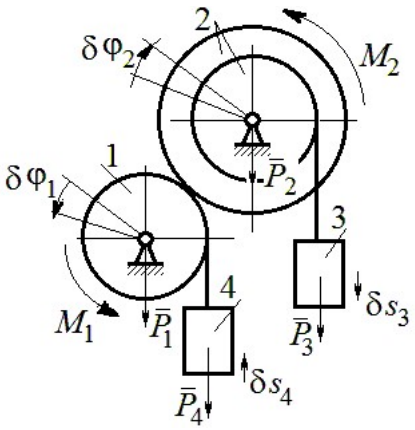

Рис. 7.42. Расчётная схема к упражнению 6.3

$$P_3\delta s_3 - P_4\delta s_4 + M_1\delta\varphi_1 - M_2\delta\varphi_2 = 0,$$

где $\delta s_3, \delta s_4$ – элементарные перемещения грузов 3, 4; $\delta\varphi_1, \delta\varphi_2$ – элементарные повороты валов 1 и 2. Выразим все перемещения через угол поворота вала 2: $\delta s_3 = \delta\varphi_2 r$, $\delta\varphi_1 = 3\delta\varphi_2$, $\delta s_4 = 3r\delta\varphi_2$ и подставим в уравнение равновесия. Получим: $M_2 = 4Pr$.

6.4

Система с идеальными связями. Активными силами являются силы тяжести $\vec{P}_1$, $\vec{P}_2$, $\vec{P}_3$ и пара сил с моментом $M_{\text{вр}}$ (рис. 7.43).

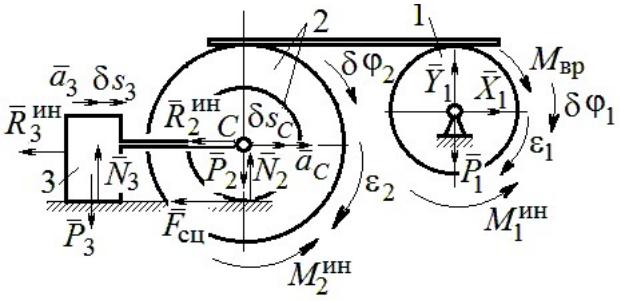

Рис. 7.43. Расчётная схема к упражнению 6.4

Направления поворотов дисков и их угловые ускорения показаны на рис. 7.43 дуговыми стрелками $\delta\varphi_1, \varepsilon_1$ и $\delta\varphi_2, \varepsilon_2$. Направления движения центра масс катка 2, груза 3 и их ускорения обозначены: $\delta s_C, a_C$ и $\delta s_3, a_3$.

Кинематические соотношения между перемещениями и ускорениями:

$$\delta s_C = \delta s_3,\ a_C = a_3,\ \delta\varphi_2 = \frac{\delta s_3}{r},\ \varepsilon_2 = \frac{a_3}{r},\ \delta\varphi_1 = \frac{3\delta s_3}{r},\ \varepsilon_1 = \frac{3a_3}{r}.$$

Присоединим к телам системы силы инерции.

Модули главных векторов сил инерции: $R_3^{\text{ин}} = m_3 a_3 = ma_3$;

$$R_2^{\text{ин}} = m_2 a_C = 2ma_3;\ M_2^{\text{ин}} = m_2 i_2^2 \varepsilon_2 = 4{,}5mra_3;\ M_1^{\text{ин}} = \frac{m_1 R_1^2}{2}\varepsilon_1 = 1{,}5mra_3.$$

Элементарные работы активных сил:

$$\sum \delta A(\vec{F}_k^{\text{акт}}) = M_{\text{вр}}\delta\varphi_1 = (mg\sin\omega t)3\delta s_3.$$

Элементарные работы сил инерции:

$$\sum \delta A(\vec{R}_k^{\text{ин}}) = -R_3^{\text{ин}}\delta s_3 - R_2^{\text{ин}}\delta s_C - M_2^{\text{ин}}\delta\varphi_2 - M_1^{\text{ин}}\delta\varphi_1 =$$

$$= -ma_3\delta s_3 - 2ma_3\delta s_3 - 4{,}5ma_3\delta s_3 - 1{,}5ma_3 3\delta s_3 = -12ma_3\delta s_3.$$

Общее уравнение динамики имеет вид:

$$\sum \delta A(\vec{F}_k^{\text{акт}}) + \sum \delta A(\vec{R}_k^{\text{ин}}) = m(3g\sin\omega t - 12a_3)\delta s_3 = 0.$$

Ускорение груза 3: $a_3 = 0{,}25g\sin\omega t$, или $\ddot{s}_3 = 0{,}25g\sin\omega t$. Интегрируя дифференциальное уравнение с нулевыми начальными условиями, получим закон движения груза: $s_3 = \dfrac{0{,}25g}{\omega}\left(t - \dfrac{1}{\omega}\sin\omega t\right)$.

6.5

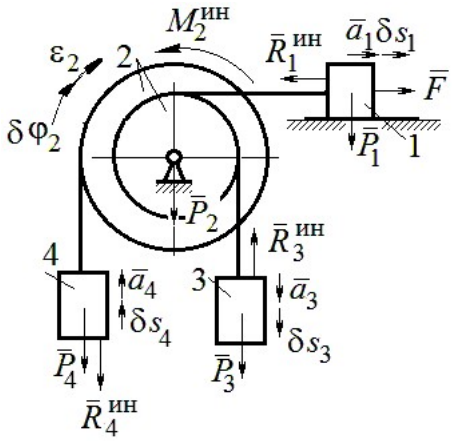

Рис. 7.44. Расчётная схема к упражнению 6.5

Система с идеальными связями. Активные силы и главные вектора сил инерции показаны на рис. 7.44.

Элементарные работы активных сил: $\sum \delta A(\vec{F}_k^{\text{акт}}) = F\delta s_1 + P_3\delta s_3 - P_4\delta s_4$ и сил инерции $\sum \delta A(\vec{R}_k^{\text{ин}}) = -R_1^{\text{ин}}\delta s_1 - R_3^{\text{ин}}\delta s_3 - R_4^{\text{ин}}\delta s_4 - M_2^{\text{ин}}\delta\varphi_2$, где модули сил инерции: $R_1^{\text{ин}} = \dfrac{P_1}{g}a_1$, $R_3^{\text{ин}} = \dfrac{P_3}{g}a_3$, $R_4^{\text{ин}} = \dfrac{P_1}{g}a_4$, $M_2^{\text{ин}} = \dfrac{P_2}{g}i_2^2\varepsilon_2$.

Кинематические соотношения: $\delta s_3 = \delta s_1$, $a_3 = a_1$, $\delta s_4 = 2\delta s_1$, $a_4 = 2a_1$, $\delta\varphi_2 = \dfrac{\delta s_1}{r}$, $\varepsilon_2 = \dfrac{a_1}{r}$. Общее уравнение динамики:

$$\sum \delta A(\vec{F}_k^{\text{акт}}) + \sum \delta A(\vec{R}_k^{\text{ин}}) = P(t+1)\delta s_1 + P\delta s_1 - 2P\delta s_1 -$$

$$-\left(\frac{P}{g}a_1\delta s_1 + \frac{P}{g}a_1\delta s_1 + \frac{2P}{g}2a_1 2\delta s_1 + \frac{2P}{g}2r^2\frac{a_1}{r}\frac{\delta s_1}{r}\right) = P\left(t - \frac{14a_1}{g}\right)\delta s_1 = 0.$$

Находим уравнение движения груза 3: $a_3 = a_1 = \dfrac{1}{14}gt$, или $\ddot{x}_3 = \dfrac{1}{14}gt$.

Проинтегрировав дифференциальное уравнение с нулевыми начальными условиями, получим закон движения груза 3: $x_3 = \dfrac{1}{84}gt^3 \approx 0{,}012gt^3$.

6.6

Рассматриваемая механическая система (рис. 7.45) имеет одну степень свободы. Уравнение Лагранжа: $\frac{d}{dt}\left(\frac{\partial T}{\partial \dot{x}}\right)-\frac{\partial T}{\partial x}=Q_x$, где T – кинетическая энергия системы: Q_x – обобщенная сила.

В качестве обобщённой координаты x выберем положение точки C относительно недеформированной пружины, отмеченной на рис. 7.45 величиной l_0. Обобщённая скорость $\dot{x}$.

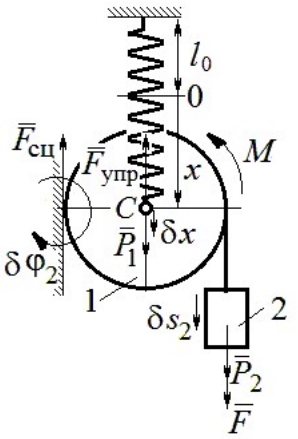

Рис. 7.45. Расчётная схема к упражнению 6.6

Кинетическая энергия катка: $T_1=\frac{1}{2}m_1V_C^2+\frac{1}{2}J_{zC}\omega_1^2$, где ω_1, V_C – угловая скорость катка и скорость его центра масс, $V_C=\dot{x}$, $\omega_1=\frac{V_C}{r}=\frac{\dot{x}}{r}$; момент инерции $J_{zC}=\frac{1}{2}m_1r^2$. Кинетическая энергия груза 2: $T_2=\frac{1}{2}m_2V_2^2$, где V_2 – скорость груза 2, $V_2=2V_C=2\dot{x}$. Кинетическая энергия системы, выраженная через обобщённую скорость: $T=T_1+T_2=\frac{7P}{2g}\dot{x}^2$.

В произвольном положении системы, определяемом координатой x, дадим центру масс катка возможное перемещение δx (см. рис. 7.45). Элементарная работа активных сил $\sum\delta A(F_{\text{к}})=P_1\delta x-F_{\text{упр}}\delta x+(P_2+F)\delta s_2-M\delta\varphi_1$. Полагая перемещения $\delta s_2=2\delta x$, $\delta\varphi_1=\frac{\delta x}{r}$, модуль силы упругости $F_{\text{упр}}=cx$ и с учётом данных задачи, получим $\sum\delta A(F_{\text{к}})=(3P-cx)\delta x$. Обобщённая сила $Q_x=3P-cx$.

Уравнение Лагранжа $\frac{7P}{g}\ddot{x}=3P-cx$, или $\ddot{x}+\frac{4g}{7r}x=\frac{3g}{7}$.

Решение уравнения (с нулевыми начальными условиями): $x = \frac{3}{4} r\left(1 - \cos\omega t\right)$. Закон движения груза: $s_2 = 2x = \frac{3}{2} r\left(1 - \cos\omega t\right)$.

6.7

Рассматриваемая система имеет две степени свободы. Обобщённые координаты – расстояния x_1, x_2 соответственно до грузов 1 и 2, отсчитываемые от неподвижных центров блоков *B* и *D* (рис. 7.46, *a*). Обобщённые скорости $\dot{x}_1$, $\dot{x}_2$. Кинетическая энергия грузов и блока 3:

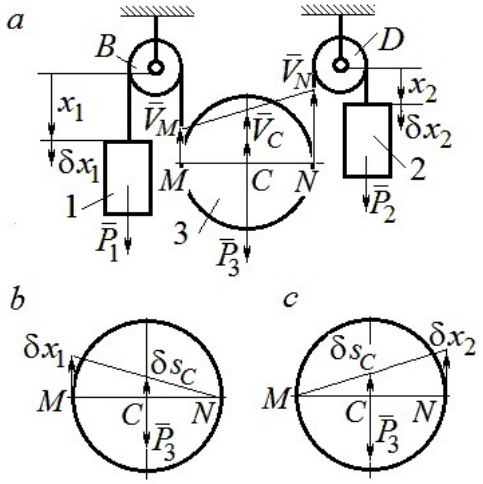

Рис. 7.46. Расчётная схема к упражнению 6.7: *a* – кинематика механизма; *b*, *c* – возможные перемещения блока 3 при вычислении обобщённых сил

$$T_1 = \frac{P_1 \dot{x}_1^2}{2g},\ T_2 = \frac{P_2 \dot{x}_2^2}{2g};$$

$$T_3 = \frac{P_3}{2g}\left(\frac{\dot{x}_1 + \dot{x}_2}{2}\right)^2 + \frac{1}{2}\frac{P_3 r^2}{2g}\left(\frac{\dot{x}_2 - \dot{x}_1}{2r}\right)^2.$$

Здесь учтено (см. рис. 7.46, *a*): что

$$V_C = \frac{V_N + V_M}{2} = \frac{\dot{x}_2 + \dot{x}_1}{2};$$

$$\omega_2 = \frac{V_N - V_M}{2r} = \frac{\dot{x}_2 - \dot{x}_1}{2r}.$$

Дадим системе возможное перемещение по координате x_1, оставляя координату x_2 постоянной: $\delta x_1 \neq 0$, $\delta x_2 = 0$. На этом перемещении сумма элементарных работ внешних сил (см. рис. 7.46, *a*, *b*):

$$\sum \delta A(F_к) = P_1 \delta x_1 - P_3 \delta s_C = \left(P_1 - \frac{1}{2} P_3\right)\delta x_1.$$

Обобщённая сила $Q_{x_1} = P_1 - \frac{1}{2} P_3$.

Дадим системе другое независимое возможное перемещение – по координате x_2, так, что $\delta x_1 = 0$, $\delta x_2 \neq 0$. При этом перемещении сумма элементарных работ внешних сил (см. рис. 7.46, *a*, *c*):

$$\sum \delta A(F_{\text{к}}) = P_2 \delta x_2 - P_3 \delta s_C = \left(P_2 - \frac{1}{2} P_3 \right) \delta x_2 .$$

Обобщённая сила $Q_{x_2} = P_2 - \frac{1}{2} P_3$.

Уравнения Лагранжа

$$\left(P_1 + \frac{3}{8} P_3 \right) \frac{\ddot{x}_1}{g} + \frac{1}{8} P_3 \frac{\ddot{x}_2}{g} = P_1 - \frac{1}{2} P_3 , \quad \frac{1}{8} P_3 \frac{\ddot{x}_1}{g} + \left(P_2 + \frac{3}{8} P_3 \right) \frac{\ddot{x}_2}{g} = P_2 - \frac{1}{2} P_3 \text{ или}$$

$$7\ddot{x}_1 + \ddot{x}_2 = 0 , \; \ddot{x}_1 + 9\ddot{x}_2 = 2g .$$

Ускорения грузов: $\ddot{x}_1 = -\frac{1}{31} g$, $\ddot{x}_2 = \frac{7}{31} g$. Ускорение центра масс блока $\ddot{x}_C = \frac{\ddot{x}_2 + \ddot{x}_1}{2} = \frac{6}{31} g$. Груз 1 и центр блока 3 движутся вверх, груз 2 – вниз. (Сравнить с задачей 70.)

6.8

Система с двумя степенями свободы. Обобщённые координаты: x_1 – положение центра масс катка 1 (точки C_1) относительно неподвижной вертикальной стены; x_2 – положение центра масс катка 2 (точки C_2) относительно подвижного края платформы.

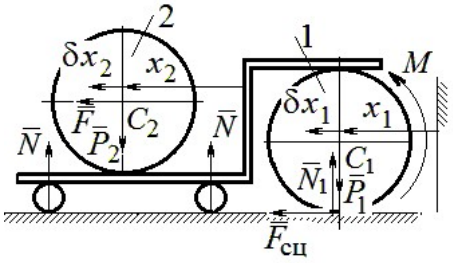

Рис. 7.47. Расчётная схема к упражнению 6.8

Кинетическая энергия системы

$$T = \frac{3}{4} m_1 \dot{x}_1^2 + \frac{1}{2} \left[m_2 \left(\dot{x}_2 + 2\dot{x}_1 \right)^2 + \frac{m_2 r^2}{2} \left(\frac{\dot{x}_2}{r} \right)^2 \right] = \frac{P}{g} \left(\frac{11}{4} \dot{x}_1^2 + \dot{x}_2^2 + 2\dot{x}_1 \dot{x}_2 \right).$$

Дадим системе возможное перемещение по координате x_1 $\left(\delta x_1 \neq 0 \right)$, оставляя другую координату x_2 неизменной $\left(\delta x_2 = 0 \right)$. Работу совершают момент M и сила $\overline{F}$. Суммарная работа

$$\sum \delta A(F_{\text{к}}) = M \delta \varphi_1 + F \delta s_{C_2} = M \frac{\delta x_1}{r} + F 2 \delta x_1 = 4 P \delta x_1 .$$

Обобщённая сила $Q_{x_1} = 4P$.

При другом независимом возможном перемещении $\delta x_1 = 0$, $\delta x_2 \neq 0$ суммарная работа внешних сил $\sum \delta A(F_к) = F\delta x_2$ и обобщённая сила, соответствующая координате x_2, равна $Q_{x_2} = P$.

Уравнения Лагранжа

$$\frac{P}{g}\left(\frac{11}{2}\ddot{x}_1 + 2\ddot{x}_2\right) = 4P,\ \frac{P}{g}\left(2\ddot{x}_2 + 2\ddot{x}_1\right) = P, \text{ или}$$

$$11\ddot{x}_1 + 4\ddot{x}_2 = 8g,\ 2\ddot{x}_2 + 2\ddot{x}_1 = g$$

Ускорение центра катка 1 $\ddot{x}_1 = \frac{6}{7}g$. Тележка катится в направлении оси x_1. Ускорение центра катка 2 относительно тележки $\ddot{x}_2 = -\frac{5}{14}g$. Закон относительного движения центра катка 2 при нулевых начальных условиях: $x_2 = -\frac{5}{28}gt^2$. Каток катится к правому борту тележки.

СПИСОК РЕКОМЕНДУЕМОЙ ЛИТЕРАТУРЫ

Бать М. И., *Джанелидзе Г. Ю.*, *Кельзон А. С.* Теоретическая механика в примерах и задачах: Т. 1–2.– СПб.: Лань, 2010.

Бутенин Н. В., *Лунц Я. Л.*, *Меркин Д. Р.* Курс теоретической механики: В 2-х томах.– М.: Наука, 2009.

Вебер Г. Э., *Ляпцев*, *С. А*. Лекции по теоретической механике. – Екатеринбург: Изд-во УГГУ, 2008.

Тарг С. М. Краткий курс теоретической механики: учебник для втузов. – М.: Высшая школа, 2010.

Учебное издание

Валерий Григорьевич Брагин
Евгений Борисович Волков
Юрий Михайлович Казаков

ТЕОРЕТИЧЕСКАЯ МЕХАНИКА

Учебное пособие

Редактор *Л.В. Устьянцева*

Компьютерная версия

Подписано в печать 26.10.2018 г.
Бумага писчая. Формат бумаги 60×84 1/16.
Гарнитура Times New Roman. Печать на ризографе.
Печ. л. 15,625. Уч. изд. л. 10,5. Тираж экз. Заказ №
Издательство УГГУ
620144, г. Екатеринбург, ул. Куйбышева, 30
Уральский государственный горный университет
Отпечатано с оригинал-макета
в лаборатории множительной техники УГГУ

Министерство образования и науки РФ
ФГБОУ ВО
«Уральский государственный
горный университет»

Е. Б. Волков, Ю. М. Казаков

ТЕОРЕТИЧЕСКАЯ МЕХАНИКА

Учебно-методическое пособие
для самостоятельной работы студентов

Екатеринбург
2017

Министерство образования и науки РФ
ФГБОУ ВО
«Уральский государственный горный университет»

ОДОБРЕНО
Методической комиссией
горно-механического факультета
«15» декабря 2017 г.
Председатель комиссии
проф. В. П. Барановский

Е. Б. Волков, Ю. М. Казаков

ТЕОРЕТИЧЕСКАЯ МЕХАНИКА

Учебно-методическое пособие
для самостоятельной работы студентов

Издание УГГУ Екатеринбург, 2017

В 67

Рецензент: *Н. М. Суслов*, д-р техн. наук, заведующий кафедрой ГМК
Уральского государственного горного университета

Учебно-методическое пособие рассмотрено на заседании кафедры технической механики от 19.12.2016 г. (протокол № 2) и рекомендовано для издания в УГГУ.

Печатается по решению Редакционно-издательского совета Уральского государственного горного университета.

Волков Е. Б., Казаков Ю. М.

В67 ТЕОРЕТИЧЕСКАЯ МЕХАНИКА: Учебно-методическое пособие для самостоятельной работы студентов. / Е. Б. Волков, Ю. М. Казаков, Уральский государственный горный университет. Екатеринбург: Изд-во УГГУ, 2017. 156 с.

Учебно-методическое пособие для самостоятельной работы студентов содержит краткие методические указания, контрольные задания и примеры выполнения заданий по темам: «Статика твердого тела. Равновесие произвольной плоской и пространственной систем сил», «Кинематика вращательного и плоскопараллельного движений твердого тела. Определение скоростей и ускорений точек твёрдого тела», «Сложное движение точки», «Динамика точки. Дифференциальные уравнения движения точки. Гармонические и вынужденные колебания точки. Применение теоремы об изменении кинетической энергии при исследовании движения точки», «Применение общих теорем динамики к исследованию движения механической системы», «Принципы механики. Применение общего уравнения динамики к исследованию движения механической системы», «Уравнения Лагранжа II рода».

Учебно-методическое пособие для студентов всех специальностей очной формы обучения.

© Волков Е. Б., Казаков Ю. М., 2017
©Уральский государственный горный университет, 2017

ОГЛАВЛЕНИЕ

1. СТАТИКА ТВЕРДОГО ТЕЛА 4
1.1. Основные виды связей и их реакции 4
1.2. Моменты силы относительно центра и относительно оси. Пара сил. Момент пары 5
1.3. Условия равновесия систем сил 7
1.4. Задание С1. Равновесие произвольной плоской системы сил. Равновесие системы тел 8
1.5. Задание С2. Равновесие пространственной системы сил 17
2. КИНЕМАТИКА ТОЧКИ И ТВЕРДОГО ТЕЛА 26
2.1. Кинематика точки. Основные параметры движения точки 26
2.2. Вращение тела вокруг неподвижной оси 28
2.3. Плоскопараллельное движение твёрдого тела 29
2.4. Задание К1. Определение скоростей и ускорений точек твердого тела при поступательном и вращательном движениях 32
2.5. Задание К2. Определение скоростей точек твёрдого тела при плоскопараллельном движении 38
2.6. Задание К3. Определение ускорений точек твёрдого тела при плоскопараллельном движении 46
3. СЛОЖНОЕ ДВИЖЕНИЕ ТОЧКИ 57
3.1. Основные понятия сложного движения точки 57
3.2. Задание К4. Определение скорости и ускорения точки при сложном движении 60
4. ДИНАМИКА ТОЧКИ 73
4.1. Дифференциальные уравнения движения точки. 73
4.2. Задание Д1. Интегрирование дифференциальных уравнений движения точки ... 73
4.3. Колебания материальной точки 80
4.4. Задание Д2. Исследование колебаний точки 84
4.5. Теорема об изменении кинетической энергии точки. 95
4.6. Задание Д3. Исследование движения точки с применением теоремы об изменении кинетической энергии 96
5. ДИНАМИКА МЕХАНИЧЕСКОЙ СИСТЕМЫ 103
5.1. Описание движений твёрдых тел на основе общих теорем динамики системы. 103
5.2. Задание Д4. Динамический расчет механической системы 104
5.3. Теорема об изменении кинетической энергии системы. 112
5.4. Задание Д5. Исследование движения механической системы с применением теоремы об изменении кинетической энергии 114
6. АНАЛИТИЧЕСКАЯ МЕХАНИКА 124
6.1. Принципы механики. Общее уравнение динамики 124
6.2. Задание Д6. Исследование механической системы с применением общего уравнения динамики 126
6.3. Уравнения Лагранжа II рода 136
6.4. Задание Д7. Исследование механической системы с одной степенью свободы с применением уравнений Лагранжа 137
6.5. Задание Д8. Исследование механической системы с двумя степенями свободы 145
СПИСОК РЕКОМЕНДУЕМОЙ ЛИТЕРАТУРЫ 155

1. СТАТИКА ТВЕРДОГО ТЕЛА

Статика представляет раздел теоретической механики, в котором изучаются условия равновесия твердых тел под действием системы сил.

1.1. Основные виды связей и их реакции

Опора тела на гладкую плоскость (поверхность) без трения. Реакция приложена в точке касания и направлена перпендикулярно к общей касательной соприкасающихся поверхностей. При опоре углом, или на угол (рис. 1.1, *a*), реакция направлена по нормали к одной из поверхностей. **Гибкая связь**. Если на тело наложена связь в виде гибкой нерастяжимой нити (каната, троса), то реакция связи $\vec{T}$, равная натяжению нити, приложена к телу и направлена вдоль нити (рис. 1.1, *b*).

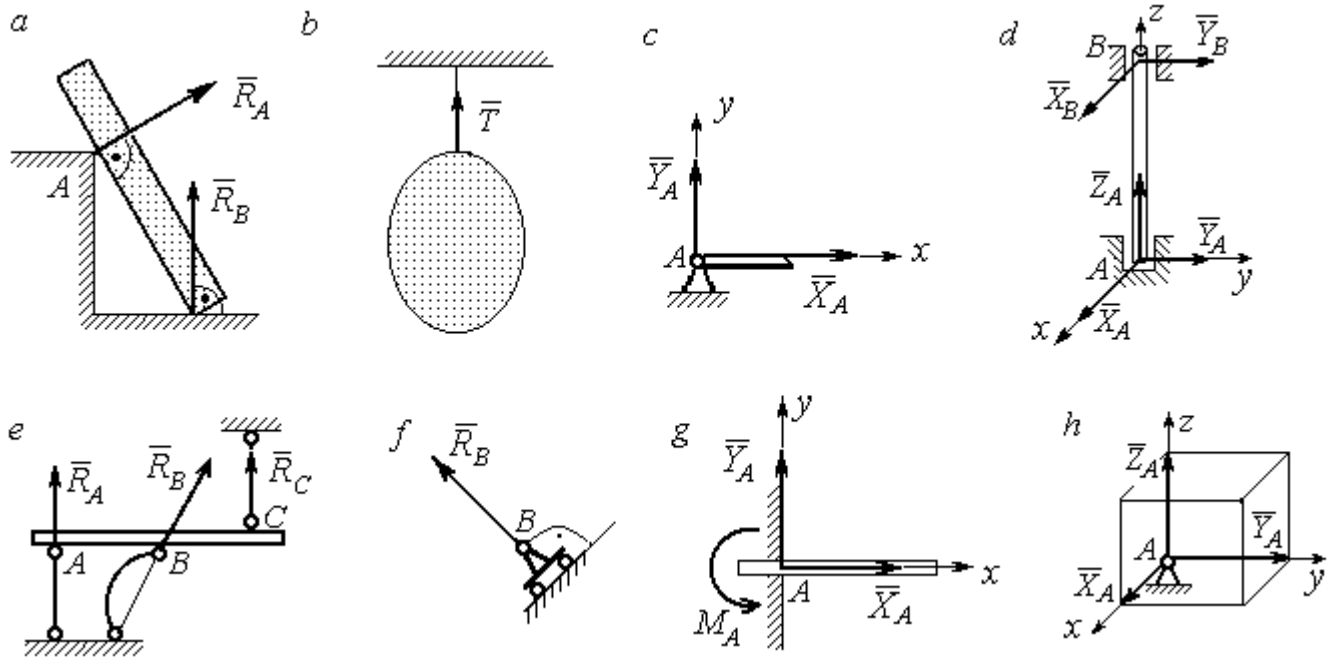

Рис. 1.1. Виды связей и их реакции:
a – реакция опоры тела на гладкую поверхность без трения; *b* – реакция связи гибкой нерастяжимой нити; *c* – реакция цилиндрического шарнира; *d* – реакция подшипника и подпятника; *e* – реакция невесомого стержня; *f* – реакция подвижной опоры; *g* – реакция жесткой заделки; *h* – реакция пространственного шарнира

Цилиндрический шарнир (подшипник) создает соединение, при котором одно тело может вращаться по отношению к другому. Реакция цилиндрического шарнира лежит в плоскости, перпендикулярной оси шарнира. При решении задач реакцию цилиндрического шарнира $\vec{R}_A$ изображают ее составляющими $\vec{X}_A$ и $\vec{Y}_A$, взятыми по направлениям координатных осей (рис. 1.1, *c*). Реакция подшипника $\vec{R}_B$ (рис. 1.1, *d*) также изображается своими составляющими $\vec{X}_B$ и $\vec{Y}_B$, взятыми по направлениям координатных осей в плоскости, перпендикулярной оси вращения подшипника. Величина реакции определяется по формуле: $R_A = \sqrt{X_A^2 + Y_A^2}$. **Реакция прямолинейного невесомого стержня с шарнирными соединениями на краях** направлена вдоль самого стержня, а криволинейного – вдоль линии, соединяющей точки крепления стержня (рис. 1.1, *e*). **Реакция подвижной опоры** $\vec{R}_B$ (рис. 1.1, *f*) направлена по нормали к поверхности, на которую опираются катки опоры. **Жесткая заделка** (рис. 1.1, *g*) препятствует не только линейным перемещениям тела, но и повороту. Реакция заделки состоит из силы реакции $\vec{R}_A$ и пары сил с моментом M_A. При решении задач силу реакции жесткой заделки $\vec{R}_A$ изображают ее составляющими $\vec{X}_A$ и $\vec{Y}_A$, взятыми по направлениям координатных осей. Модуль реакции определяется по формуле $R_A = \sqrt{X_A^2 + Y_A^2}$. Виды связей и их реакции показаны на рис. 1.1.

1.2. Моменты силы относительно центра и относительно оси. Пара сил. Момент пары

Алгебраическим моментом силы *F* относительно центра *O* $M_O(\vec{F})$, или просто **моментом силы** $\vec{F}$ относительно центра *O*, называют взятое с соответствующим знаком произведение модуля силы $\vec{F}$ на кратчайшее расстояние *h* от центра *O* до линии действия силы: $M_O(\vec{F}) = \pm Fh$ (рис. 1.2, *a*).

Величину h называют **плечом силы**. Момент силы относительно центра считается положительным, если сила стремится повернуть тело вокруг центра против хода часовой стрелки, и отрицательным – в обратном случае.

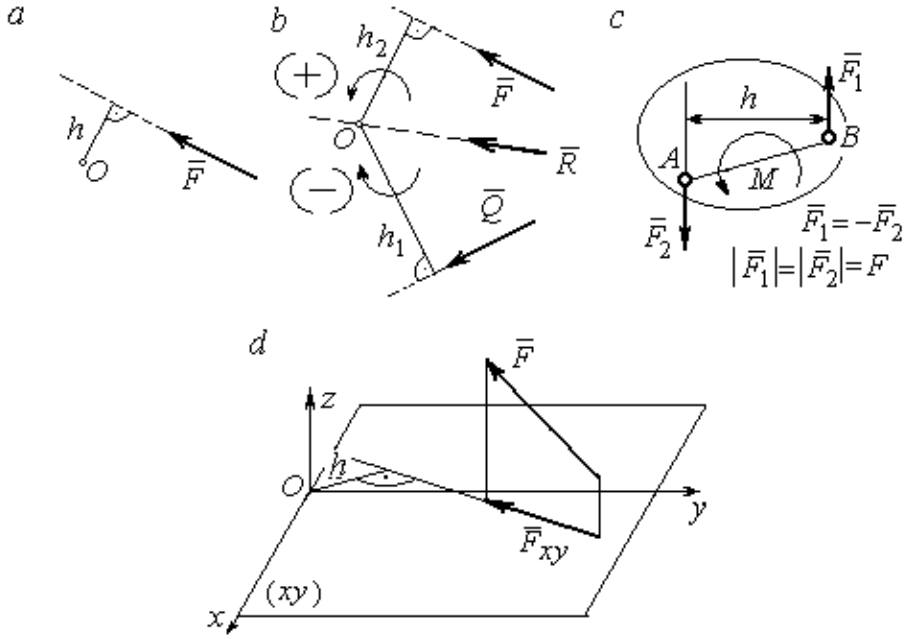

Рис. 1.2. Схемы для вычисления моментов сил:
a, *b* – момент силы относительно центра; *c* – момент пары сил;
d – момент силы относительно оси

На рис. 1.2, *b* показано, что момент силы $\vec{F}$ относительно центра O положительный, а момент силы $\vec{Q}$ относительно того же центра – отрицательный. Момент силы $\vec{R}$ относительно центра O равен нулю, так как линия действия этой силы проходит через центр O и плечо силы равно нулю.

Парой сил, или просто парой (рис.1.2, *c*), называют систему двух равных по модулю сил, параллельных, направленных в противоположные стороны и не лежащих на одной прямой. Алгебраическим моментом пары сил, или **моментом пары,** называют взятое со знаком плюс или минус произведение модуля одной из сил пары на плечо пары – кратчайшее расстояние между линиями действия ее сил. Правило знаков такое же, как и для момента силы. На рисунках пару часто изображают дуговой стрелкой, показывающей направление поворота твердого тела под действием пары (см. M на рис. 1.2, *c*).

Моментом силы относительно оси называют момент проекции этой силы на плоскость, перпендикулярную оси, относительно точки пересечения оси с этой плоскостью. На рис. 1.2, *d* показано вычисление момента силы F относительно оси *z*: $M_z(\vec{F}) = F_{xy}h$, где F_{xy} – проекция силы $\vec{F}$ на плоскость *xy*, перпендикулярную оси *z*, *h* – плечо проекции F_{xy} относительно центра *O* – точки пересечения оси *z* и плоскости *xOy*.

1.3. Условия равновесия систем сил

Плоской системой сил называется система сил, расположенных в одной плоскости.

Основная форма условий равновесия плоской системы сил. Для равновесия плоской системы сил, приложенных к твердому телу, необходимо и достаточно, чтобы суммы проекций всех сил на каждую из двух осей прямоугольной системы координат, расположенной в плоскости действия сил, были равны нулю и сумма моментов сил относительно любого центра, находящегося в плоскости действия сил, также была равна нулю:

$$\sum F_{kx} = 0,\ \sum F_{ky} = 0,\ \sum M_A(\vec{F}_k) = 0,$$

где F_{kx}, F_{ky} – проекции всех сил на координатные оси; $M_A(\vec{F}_k)$ – моменты всех сил относительно произвольно выбранного центра A.

Пространственной системой сил называется система сил, расположенных произвольно в пространстве.

Для **равновесия пространственной системы сил** необходимо и достаточно, чтобы суммы проекций всех сил на оси прямоугольной системы координат были равны нулю и суммы моментов всех сил относительно тех же осей также были равны нулю:

$$\sum F_{kx} = 0,\ \sum F_{ky} = 0,\ \sum F_{kz} = 0,$$

$$\sum M_x(\vec{F}_k) = 0,\ \sum M_y(\vec{F}_k) = 0,\ \sum M_z(\vec{F}_k) = 0,$$

где F_{kx}, F_{ky}, F_{kz} – проекции всех сил на координатные оси x, y, z; $M_x(\vec{F}_k)$, $M_y(\vec{F}_k)$, $M_z(\vec{F}_k)$ – моменты всех сил относительно выбранных осей.

Равновесие систем тел

Связи, соединяющие части конструкции, называют **внутренними,** в отличие от **внешних** связей, скрепляющих конструкцию с внешними телами, не входящими в данную конструкцию. Одним из способов решения задач на равновесие сил, действующих на сочленённую конструкцию с внутренними связями, является **разбиение конструкции на отдельные тела** и составление уравнений равновесия для каждого из тел, входящих в конструкцию. При этом в уравнения равновесия должны входить только силы, непосредственно приложенные к тому телу, равновесие которого рассматривается.

1.4. Задание С1. Равновесие произвольной плоской системы сил. Равновесие системы тел

Каждый вариант задания включает две задачи по темам: «Равновесие произвольной плоской системы сил» и «Равновесие системы тел».

В задачах требуется определить реакции связей конструкции исходя из условия равновесия произвольной плоской системы сил. Весом стержневых подпорок, поддерживающих балочные конструкции, и блоков, через которые перекинуты невесомые нити, пренебречь.

Варианты заданий даны на рис. 1.3 – 1.6. Исходные данные приведены в табл. 1.1. Из таблицы исходных данных выбираются значения тех параметров, которые указаны на схемах.

Варианты № 1, 11, 21

Задача 1

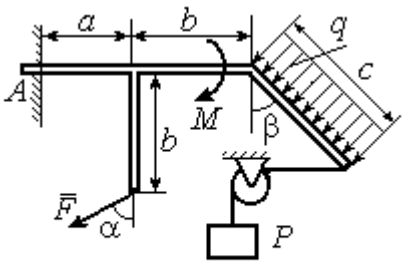

Найти реакцию жесткой заделки в точке A

Задача 2

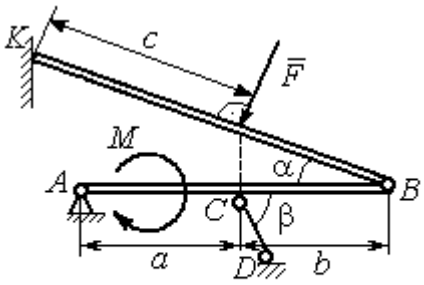

Найти реакции шарниров A, B, реакцию стержня CD и реакцию опоры в точке K

Варианты № 2, 12, 22

Задача 1

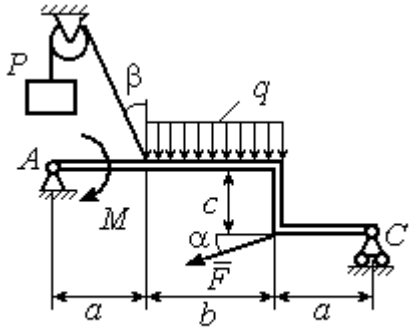

Найти реакции шарниров A и C

Задача 2

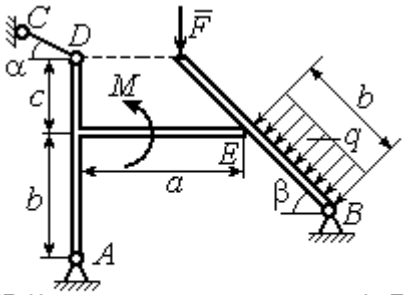

Найти реакции шарниров A, B, реакцию опоры в точке E и реакцию стержня CD

Варианты № 3, 13, 23

Задача 1

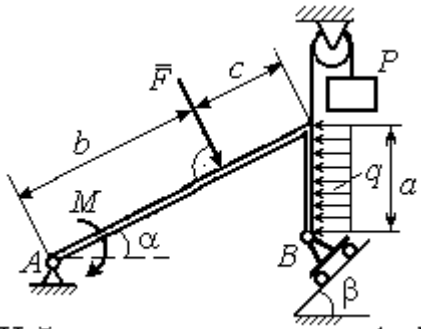

Найти реакцию шарниров A и B

Задача 2

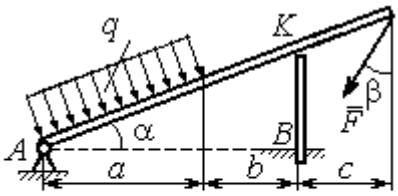

Найти реакцию шарнира A, реакцию опоры в точке K и реакцию жесткой заделки в точке B

Рис. 1.3. Задание С1. Равновесие произвольной плоской системы сил. Равновесие системы тел. Номера вариантов задания 1 – 3, 11 – 13, 21 – 23

Варианты № 4, 14, 24

Задача 1

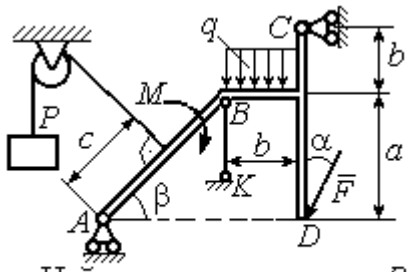

Найти усилие в стержне BK и реакцию шарниров A, C

Задача 2

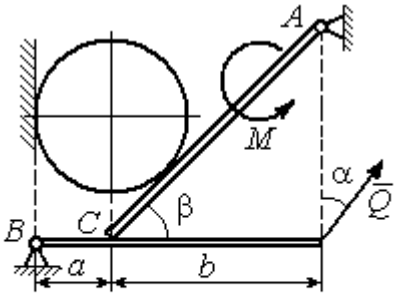

Вес шара P. Найти реакцию шарниров A, B, давление шара на балку и стенку, реакцию опоры балки в точке C и уравновешивающую силу Q

Варианты № 5, 15, 25

Задача 1

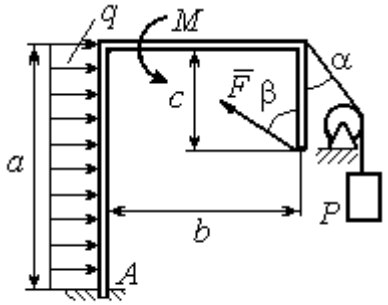

Найти реакцию жесткой заделки в точке A

Задача 2

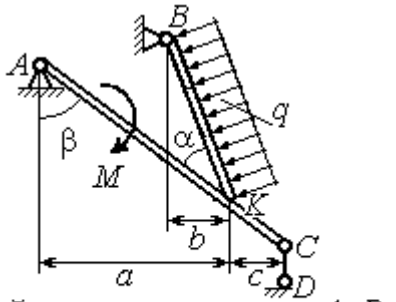

Найти реакцию шарнирв A, B, реакцию стержня CD и реакцию опоры в точке K

Варианты № 6, 16, 26

Задача 1

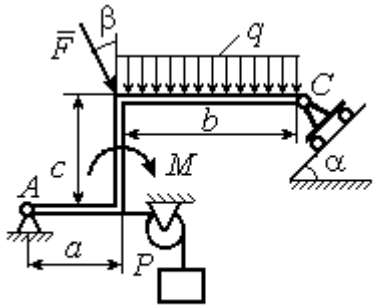

Найти реакции шарниров A и C

Задача 2

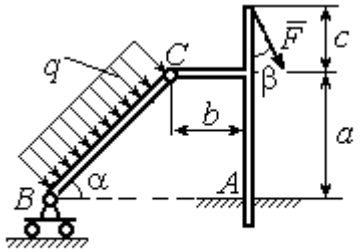

Найти реакцию жесткой заделки в точке A и реакции шарниров B и C

Рис. 1.4. Задание С1. Равновесие произвольной плоской системы сил. Равновесие системы тел. Номера вариантов задания 4 – 6, 14 – 16, 24 –26

Варианты № 7, 17, 27

Задача 1

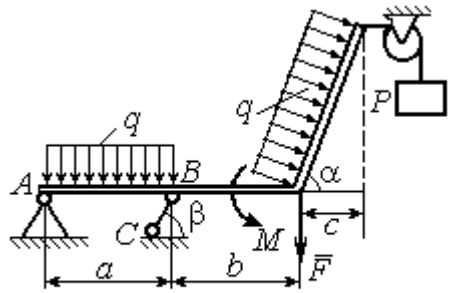

Найти реакцию стержня BC и реакцию шарнира A

Задача 2

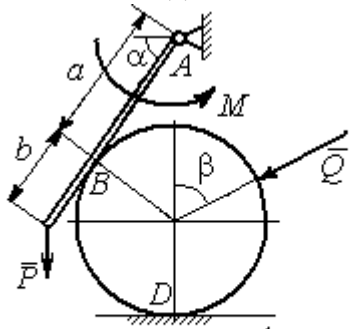

Найти реакцию шарнира A, давление балки на шар, реакцию опоры шара в точке D и уравновешивающую силу Q

Варианты № 8, 18, 28

Задача 1

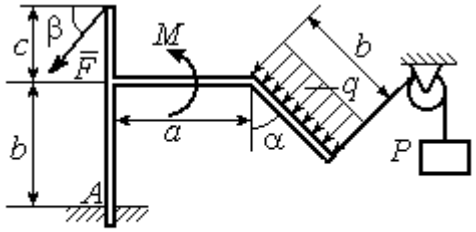

Найти реакцию жесткой заделки в точке A

Задача 2

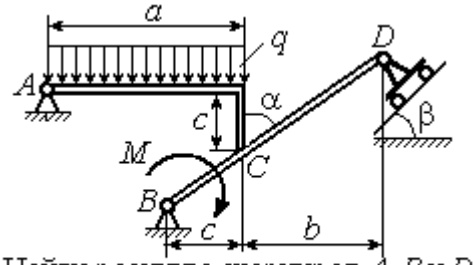

Найти реакцию шарниров A, B и D и реакцию опоры в точке C

Варианты № 9, 19, 29

Задача 1

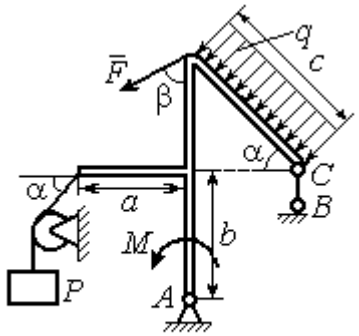

Найти реакцию стержня BC и реакцию шарнира A

Задача 2

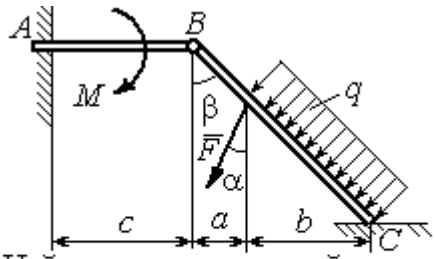

Найти реакцию жесткой заделки в точке A, реакцию шарнира B и реакцию опоры в точке C

Рис. 1.5. Задание С1. Равновесие произвольной плоской системы сил. Равновесие системы тел. Номера вариантов задания 7 – 9, 17 – 19, 27 – 29

Окончание вариантов задания С1

Варианты № 10, 20, 30

Задача 1

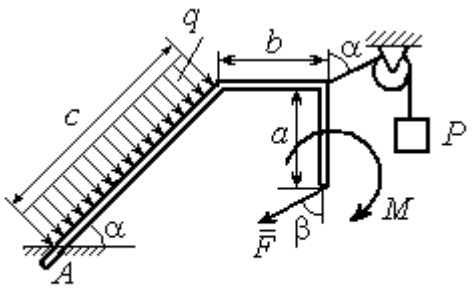

Найти реакцию жесткой заделки в точке A

Задача 2

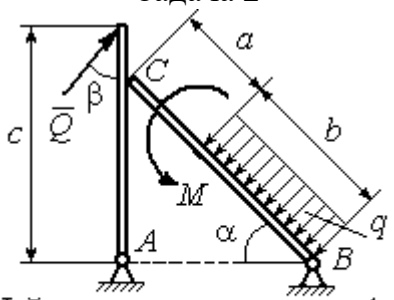

Найти реакцию шарниров A, B, реакцию опоры в точке C и уравновешивающую силу Q

Рис. 1.6. Задание С1. Равновесие произвольной плоской системы сил. Равновесие системы тел. Номера вариантов задания 10, 20, 30

Таблица 1.1

Исходные данные задания С1. Равновесие произвольной плоской системы сил. Равновесие системы тел.

Номер варианта задания	**1**	**2**	**3**	**4**	**5**	**6**	**7**	**8**	**9**	**10**	**11**	**12**	**13**	**14**	**15**
P, кН	6	5	6	12	6	6	10	3	8	5	10	4	8	10	8
F, кН	12	6	10	5	12	8	6	5	6	2	12	8	12	6	10
q, кН/м	5	4	2	3	6	3	5	2	2	4	6	2	3	4	5
M, кН·м	12	8	6	8	12	5	12	8	4	6	8	12	10	6	10
α, град	45	60	30	60	30	30	45	60	30	30	45	30	60	45	60
β, град	60	30	45	30	60	90	60	60	30	45	30	45	30	60	30
a, м	3	4	3	4	3	4	3	4	1	2	2	3	2	3	4
b, м	3	3	4	3	2	4	3	3	2	3	3	3	4	3	2
c, м	4	2	2	2	3	2	2	1	5	4	4	2	1	2	2

Номер варианта задания	**16**	**17**	**18**	**19**	**20**	**21**	**22**	**23**	**24**	**25**	**26**	**27**	**28**	**29**	**30**
P, кН	10	8	10	6	4	6	12	10	5	6	8	6	8	4	6
F, кН	6	12	12	8	3	14	10	8	15	10	12	8	10	10	2
q, кН/м	5	3	4	3	2	3	2	5	4	2	3	4	5	2	4
M, кН·м	10	6	8	6	5	12	4	6	8	10	12	10	6	4	8
α, град	60	60	30	45	60	30	60	45	30	60	45	30	30	30	45
β, град	45	30	30	60	60	45	30	60	30	45	90	30	60	45	30
a, м	3	4	3	1	2	2	4	1	4	3	4	3	2	1	2
b, м	2	4	3	3	4	1	4	3	2	2	2	2	2	2	2
c, м	3	2	2	4	5	4	2	2	1	1	1	2	1	3	5

Пример выполнения задания С1. Равновесие произвольной плоской системы сил. Равновесие системы тел.

Задача 1**.** Рама *ACE* (рис. 1.7) в точке *A* закреплена на цилиндрической шарнирной опоре, а в точке *B* поддерживается вертикальным невесомым стержнем *BK*. На раму действуют: пара с моментом $M = 8$ Нм, сила $F = 10$ Н, приложенная в точке *D* под углом 60° к раме, и равномерно распределенная нагрузка интенсивностью $q = 2$ Н/м, приложенная на отрезке *AB*. В точке *E* под прямым углом к участку балки *CE* прикреплен трос, несущий груз $P = 20$ Н. Пренебрегая весом балки, определить реакцию шарнира *A* и реакцию стержневой опоры *BK*, если $a = 2$ м.

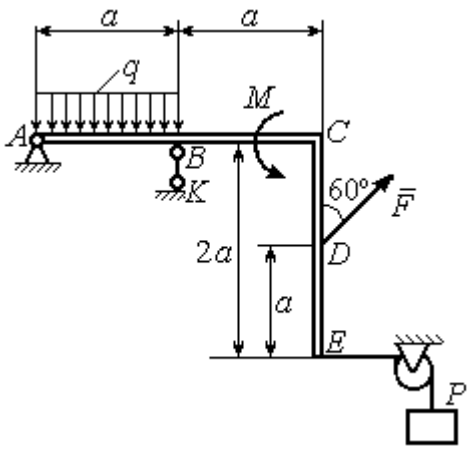

Рис. 1.7. Конструкция рамы

Решение

Выбираем систему координат *xAy*, например, как показано на рис. 1.8. Заменяем действие связей их реакциями. Изображаем реакцию шарнира *A* двумя ее составляющими $\vec{X}_A$ и $\vec{Y}_A$, направленными вдоль горизонтальной и вертикальной осей (см. рис. 1.8). Реакция $\vec{R}_B$ невесомой стержневой опоры *BK* приложена в точке *B* и направлена вдоль стержня *BK*. Заменяем распределенную нагрузку её равнодействующей $\vec{Q}$. Сила $\vec{Q}$ приложена в середине отрезка *AB* и по модулю равна $Q = qa = 4$ Н. Действие груза *P* на раму изображается реакцией $\vec{T}$, равной по величине весу груза.

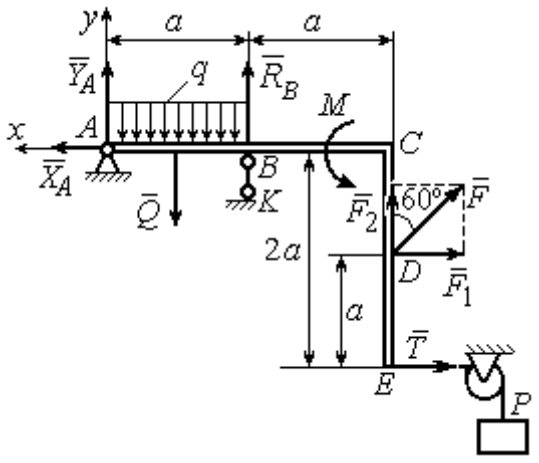

Рис. 1.8. Силы и реакции связей, действующие на раму при её равновесии

При равновесии рамы действующие на неё силы составляют уравновешенную произвольную плоскую систему. Условия равновесия системы сил имеют вид: $\sum F_{kx} = 0$, $\sum F_{ky} = 0$, $\sum M_A(\vec{F}_k) = 0$. Вычисляя проекции сил на оси *x*, *y*, и моменты сил относительно центра *A*, уравнения равновесия получим в виде:

$$\sum F_{kx} = X_A - F\cos 30^\circ - T = 0, \quad \sum F_{ky} = Y_A - Q + R_B + F\cos 60^\circ = 0.$$

$$\sum M_A(\vec{F}_k) = -Q\frac{a}{2} + R_B a + M + F\cos 60^\circ \cdot 2a + F\cos 30^\circ \cdot a + T2a = 0.$$

Здесь для вычисления момента силы $\vec{F}$ относительно центра *A* использована теорема Вариньона: $M_A(\vec{F}) = M_A(\vec{F}_1) + M_A(\vec{F}_2) = F_1 \cdot a + F_2 \cdot 2a$, где $F_1 = F\cos 30^\circ$, $F_2 = F\cos 60^\circ$ (см. рис. 1.8).

Подставляя в уравнения равновесия исходные данные задачи, получим систему уравнений относительно неизвестных X_A, Y_A, R_B:

$$X_A - 28{,}66 = 0, \quad Y_A + R_B + 1 = 0, \quad R_B \cdot 2 + 121{,}32 = 0.$$

Решая систему, найдем X_A = 28,66 Н, Y_A = 59,66 Н, R_B = – 60,66 Н.

Отрицательное значение величины R_B означает, что фактическое направление реакции R_B стержневой опоры *BK* противоположно направлению, показанному на рис. 1.8. Численное значение реакции шарнира

$$R_A = \sqrt{X_A^2 + Y_A^2} = \sqrt{28{,}66^2 + 59{,}66^2} = 66{,}18 \text{ Н}.$$

Задача 2. Балка *ABLC* с вертикальной частью *AB* и горизонтальной перекладиной *LC* закреплена в точке *A* с помощью жесткой заделки (рис. 1.9). Наклонная балка *EC* с углом наклона к горизонту 60° в точке *C* шарнирно прикреплена к горизонтальной перекладине *CL*, а в точке *E* закреплена на шарнирно-подвижной опоре, установленной на горизонтальной поверхности. На конструкцию действуют равномерно распределенная на отрезках *BL* и *DE* нагрузка с одинаковой интенсивностью $q = 2$ кН/м, сила $\vec{F}$, приложенная в точке *D* перпендикулярно балке *EC* и равная по величине $F = 10$ кН, и пара сил

с моментом M = 5 кН·м. Определить реакцию жесткой заделки A и реакции шарниров C и E, если a = 2 м.

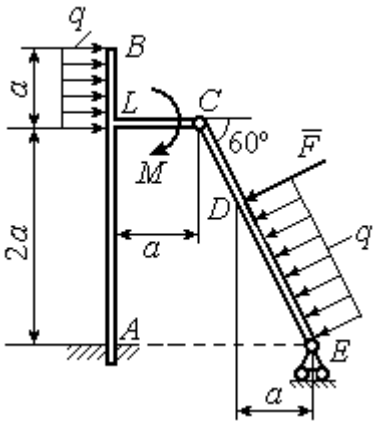

Рис. 1.9. Равновесие конструкции двух балок, соединённых шарниром

Решение

Разделяем систему на две части по шарниру C и рассмотрим равновесие балок $ABLC$ и EC отдельно. Изобразим обе балки и расставим внешние силы и реакции связей (рис. 1.10). Рассмотрим балку $ABLC$ (рис. 1.10, *a*). Заменим распределенную нагрузку эквивалентной силой $\vec{Q}_1$, приложенной в середине отрезка BL, направленной в сторону действия нагрузки и равной $Q_1 = q \cdot a$ = 4 кН. Кроме силы $\vec{Q}_1$ и пары сил с моментом M на балку действуют реакция жёсткой заделки в точке A, имеющая своими составляющими силы $\vec{X}_A$, $\vec{Y}_A$ и пару сил с моментом M_A, а также реакция шарнира C, разложенная на составляющие $\vec{X}_C$, $\vec{Y}_C$ (см. рис. 1.10, *a*). Действующие на раму силы составляют уравновешенную плоскую систему сил. Выберем систему координат xAy, как показано на рис. 1.10, *a*, и составим уравнения равновесия:

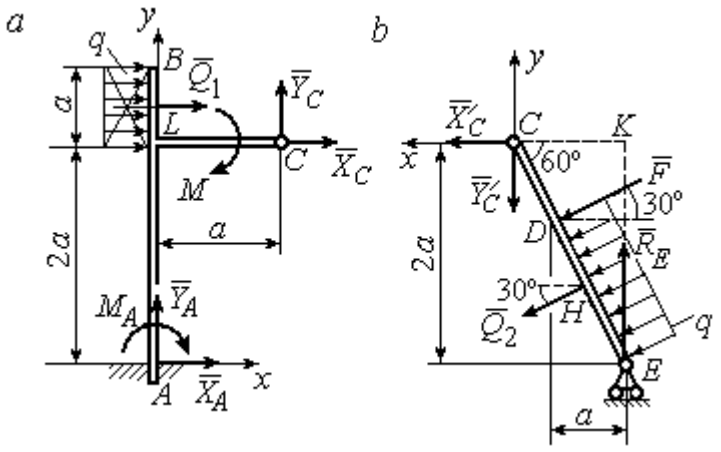

Рис. 1.10. Равновесие частей конструкции:
a - силы и реакции связей, действующие на балку $ABLC$;
b - силы и реакции связей, действующие на балку CE

$$\sum F_{kx} = X_A + Q_1 + X_C = 0, \quad \sum F_{ky} = Y_A + Y_C = 0,$$

$$\sum M_A(\vec{F}_k) = -M_A - Q_1 \cdot \left(2a + \frac{a}{2}\right) - M + Y_C a - X_C 2a = 0.$$

Рассмотрим равновесие балки *EC*. Заменим равномерную нагрузку эквивалентной силой $\vec{Q}_2$, приложенной в середине отрезка *ED*, направленной в сторону действия нагрузки и равной по модулю $Q_2 = q \cdot 2a = 8\,\text{кН}$. На балку кроме сил $\vec{Q}_2$, $\vec{F}$ действуют реакции связей: $\vec{R}_E$ – реакция шарнирно-подвижной опоры в точке *E* и $\vec{X}'_C$, $\vec{Y}'_C$ – составляющие реакции шарнира *C*. Силы $\vec{X}'_C$, $\vec{Y}'_C$ направлены противоположно силам $\vec{X}_C$, $\vec{Y}_C$ и равны им по модулю $X_C = X'_C$, $Y_C = Y'_C$ (см. рис. 1.10, *a*, *b*). Действующие на балку *EC* силы образуют плоскую уравновешенную систему сил. Выберем систему координат *xCy,* как показано на рис. 1.10, *b,* и составим уравнения равновесия. При этом центром, относительно которого будем считать моменты сил, выберем точку *C*. Получим:

$$\sum F_{kx} = Q_2 \sin 60^\circ + F\cos 30^\circ + \vec{X}'_C = 0,\ \sum F_{ky} = R_E - Q_2 \cos 60^\circ - F\sin 30^\circ - Y'_C = 0,$$

$$\sum M_C\left(\vec{F}_k\right) = -F \cdot CD - Q_2 \cdot CH + R_E \cdot CK = 0.$$

Здесь плечи сил: $CD = \dfrac{2a}{\cos 30^\circ} - 2a$, $CH = \dfrac{2a}{\cos 30^\circ} - a$, $CK = 2a\,\text{tg}30^\circ$. Заменяя в уравнениях величины X'_C на X_C, а Y'_C на Y_C и подставляя исходные данные, получим систему уравнений:

$$X_A + X_C + 4 = 0,\ Y_A + Y_C = 0,\ -M_A - 4X_C + 2Y_C - 25 = 0,$$

$$X_C + 15{,}59 = 0,\ -Y_C + R_E - 9 = 0,\ 2{,}31R_E - 27{,}14 = 0,$$

откуда найдём величины реакции жесткой заделки и реакции шарниров:

$$X_A = 11{,}59\ \text{кН},\ Y_A = -2{,}76\ \text{кН},\ M_A = 42{,}87\ \text{кН·м},$$

$$X_C = -15{,}59\ \text{кН},\ Y_C = 2{,}76\ \text{кН},\ R_E = 11{,}76\ \text{кН}.$$

Модули реакций жесткой заделки *A* и шарнира *C*:

$$R_A = \sqrt{X_A^2 + Y_A^2} = 11{,}91\ \text{кН},\ R_C = \sqrt{X_C^2 + Y_C^2} = 15{,}83\ \text{кН}.$$

1.5. Задание С2. Равновесие пространственной системы сил

В заданиях рассматривается равновесие однородной плиты или вала (прямого или с «ломаной» осью) с насаженным на него шкивом.

Вал закреплен подпятником и подшипником и удерживается в равновесии. На вал действуют сила $\vec{F}$, пара сил с моментом M и сила $\vec{P}$. На шкив вала намотана нить, к свободному концу которой, перекинутому через невесомый блок, подвешен груз весом Q. Для вала определить реакции подшипника и подпятника и величину уравновешивающей силы Q (или момента M).

Плита весом P закреплена пространственным шарниром, подшипником и удерживается в заданном положении невесомым стержнем. На плиту действуют силы $\vec{F}$, $\vec{Q}$ и пара сил с моментом M. Для плиты найти реакции сферического и цилиндрического шарниров и реакцию стержня.

Варианты задания даны на рис. 1.11 – 1.13. Исходные данные для выполнения задания приведены в табл. 1.2.

Варианты № 1, 11, 21	**Варианты № 2, 12, 22**
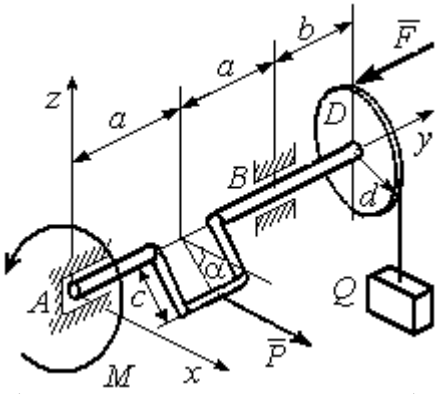	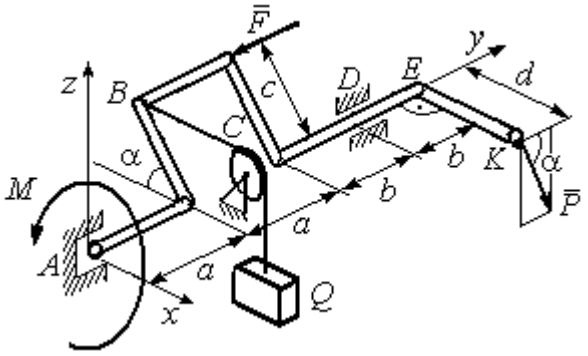
Сила $\vec{F}$ параллельна оси Ay; сила $\vec{P}$ параллельна оси Ax; нить, удерживающая груз, сходит со шкива вертикально. Найти реакции подпятника и подшипника в точках A и B и величину уравновешивающего груза Q	Сила $\vec{F}$ параллельна оси Ay; сила $\vec{P}$ лежит в плоскости, параллельной zAy; отрезок нити BC параллелен оси Ax; рукоять вала EK параллельна оси Ax. Найти реакции подпятника и подшипника в точках A и D и величину уравновешивающего момента M

Рис. 1.11. Задание С2. Равновесие пространственной системы сил.
Номера вариантов задания 1 – 2, 11 – 12, 21 – 22

Варианты № 3, 13, 23	**Варианты № 4, 14, 24**
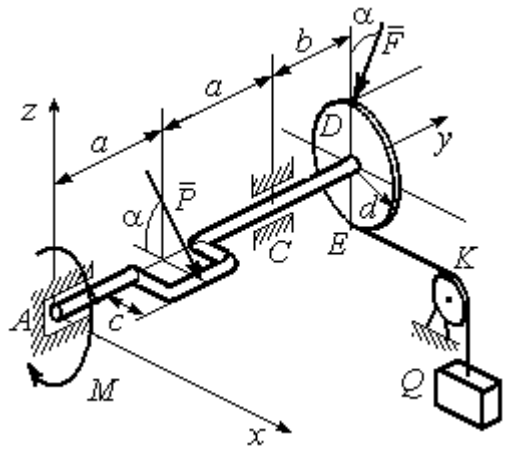	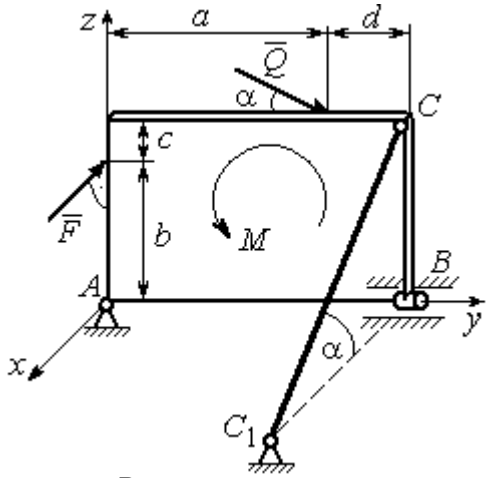
Сила $\vec{F}$, лежит в плоскости *zAy*; сила $\vec{P}$ лежит в плоскости, параллельной *zAx*, отрезок нити *EK* параллелен оси *Ax*. Найти реакции подпятника и подшипника в точках *A* и *C*, а также величину уравновешивающего груза *Q*	Плита весом *P* расположена в плоскости *zAy*; пара сил с моментом *M* действует в плоскости плиты; стержень CC_1 расположен в плоскости, параллельной *zAx*; сила $\vec{Q}$ действует в плоскости плиты; сила $\vec{F}$ перпендикулярна плоскости плиты. Найти реакции сферического и цилиндрического шарниров в точках *A* и *B* и реакцию стержня CC_1

Варианты № 5, 15, 25	**Варианты № 6, 16, 26**
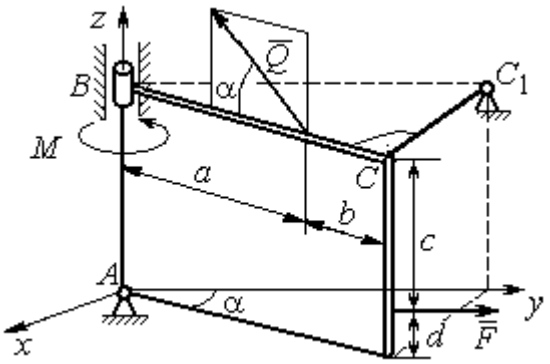	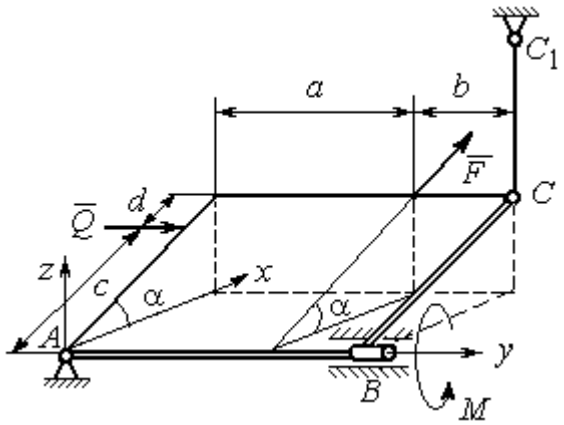
Плита весом *P* отклонена на угол α от вертикальной плоскости *zAy*; сила $\vec{Q}$ лежит в плоскости плиты; сила $\vec{F}$ параллельна оси *Ay*; стержень CC_1 перпендикулярен плоскости плиты. Найти реакции сферического и цилиндрического шарниров в точках *A* и *B* и реакцию стержня CC_1	Плита весом *P* отклонена на угол α от горизонтальной плоскости *xAy*; сила $\vec{Q}$ перпендикулярна боковой стенке плиты и параллельна оси *Ay*; сила $\vec{F}$ расположена в плоскости плиты и параллельна её боковым стенкам; стержень CC_1 параллелен оси *Az*. Найти реакции сферического и цилиндрического шарниров в точках *A* и *B* и реакцию стержня CC_1

Рис. 1.12. Задание С2. Равновесие пространственной системы сил.
Номера вариантов задания 3 – 6, 13 – 16, 23 – 26

Варианты № 7, 17, 27	**Варианты № 8, 18, 28**
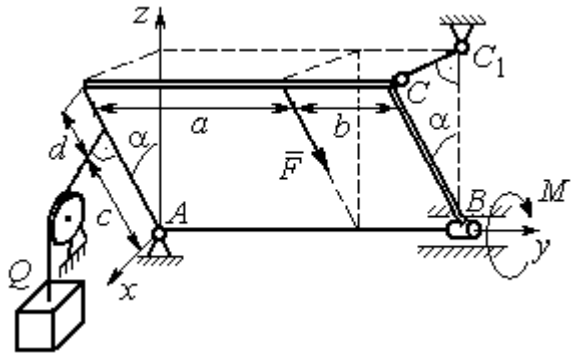	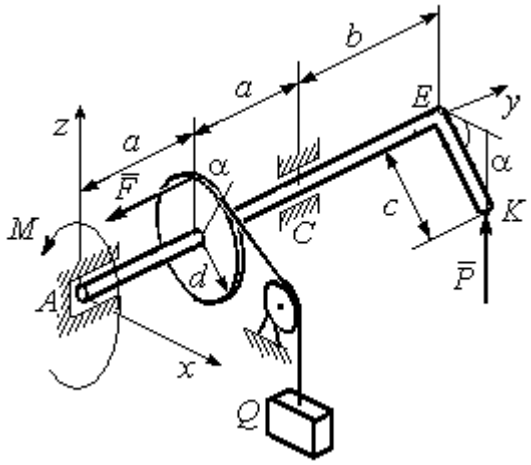
Плита весом *P* отклонена на угол α от вертикальной плоскости *zAy*; нить, удерживающая груз *Q*, находится плоскости *zAx*, прикреплена к боковой стенке плиты и перпендикулярна ей; сила $\vec{F}$ параллельна боковым стенкам плиты; стержень CC_1 перпендикулярен плоскости *zAy*. Найти реакции сферического и цилиндрического шарниров в точках *A* и *B* и реакцию стержня CC_1	Рукоять *EK* перпендикулярна оси вала и наклонена под углом α к горизонтальной плоскости *xAy*; сила $\vec{P}$ параллельна оси *Az*; сила $\vec{F}$ параллельна оси A*y*; нить, удерживающая груз *Q*, сходит со шкива по касательной. Найти реакции подпятника *A*, подшипника *C*, и величину уравновешивающего груза *Q*

Варианты № 9, 19, 29	**Варианты № 10, 20, 30**
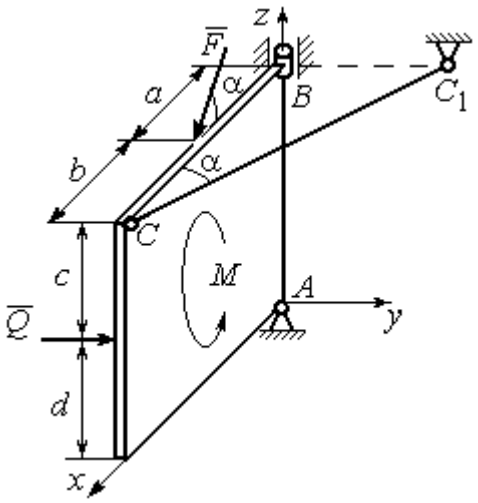	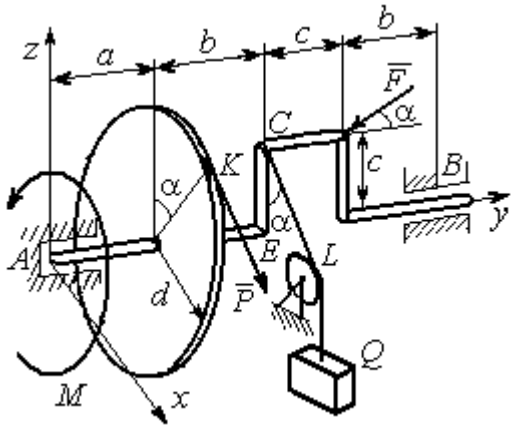
Плита весом *P* находится в вертикальной плоскости *zAx*; стержень CC_1 расположен в плоскости, параллельной *xAy*; пара сил с моментом *M* действует в плоскости плиты; сила $\vec{Q}$ перпендикулярна плоскости плиты; сила $\vec{F}$ лежит в плоскости плиты. Найти реакции сферического и цилиндрического шарниров в точках *A* и *B* и реакцию стержня CC_1	Сила $\vec{F}$ находится в плоскости *zAy*; стойка *CE* находится в плоскости *zAy*; отрезок *CL* нити, удерживающей груз, находится в плоскости параллельной *xAz*; сила $\vec{P}$ находится в плоскости шкива и направлена по касательной к ободу в точке *K*. Найти реакции подпятника *A*, подшипника *B* и величину уравновешивающего момента *M*

Рис. 1.13. Задание С2. Равновесие пространственной системы сил.
Номера вариантов задания 7 – 10, 17 – 20, 27 – 30

Таблица 1.2

Исходные данные для задания С2.
Равновесие пространственной системы сил

Номер варианта задания	**1**	**2**	**3**	**4**	**5**	**6**	**7**	**8**	**9**	**10**
P, кН	5	4	6	10	16	15	12	10	15	14
F, кН	8	6	12	6	10	10	8	12	12	10
Q, кН	–	12	–	12	8	12	10	–	10	12
M, кН·м	12	–	10	8	12	6	8	6	8	–
α, град	60	30	30	30	60	60	60	30	30	60
a, м	1,2	0,8	1,4	0,6	1,2	0,9	1,4	0,4	0,8	0,8
b, м	1,0	0,6	1,1	0,4	0,8	0,4	0,6	1,2	0,2	0,6
c, м	0,8	0,5	0,8	0,3	1,4	0,8	1,2	0,8	0,4	0,4
d, м	0,4	0,4	0,6	0,2	0,4	0,2	0,4	0,6	0,6	0,6

Номер варианта задания	**11**	**12**	**13**	**14**	**15**	**16**	**17**	**18**	**19**	**20**
P, кН	8	10	10	15	14	10	16	9	10	12
F, кН	6	12	16	8	12	14	10	15	8	10
Q, кН	–	14	–	10	10	12	14	–	12	14
M, кН·м	10	–	12	12	12	8	10	10	10	–
α, град	30	60	60	60	30	30	30	60	60	30
a, м	0,8	1,3	0,9	0,5	1,3	1,2	1,6	0,6	0,9	1,2
b, м	0,6	1,1	0,6	0,4	0,9	0,6	0,8	1,2	0,3	0,8
c, м	0,4	0,8	0,5	0,2	1,5	0,9	1,2	0,4	0,6	0,6
d, м	0,2	0,4	0,4	0,1	0,5	0,4	0,6	0,2	0,2	0,8

Номер варианта задания	**21**	**22**	**23**	**24**	**25**	**26**	**27**	**28**	**29**	**30**
P, кН	10	12	5	8	10	14	18	12	14	10
F, кН	12	8	15	10	12	8	10	15	9	8
Q, кН	–	10	–	12	14	10	16	–	12	6
M, кН·м	12	–	16	14	8	10	8	12	10	–
α, град	90	30	60	30	45	30	30	60	60	30
a, м	0,6	0,8	1,1	1,2	1,5	0,8	1,0	0,8	1,2	0,9
b, м	0,8	0,6	0,9	1,0	0,9	0,6	0,8	1,4	0,6	0,4
c, м	0,4	1,2	0,8	0,6	1,5	0,9	1,1	0,5	0,8	0,6
d, м	0,4	1,5	0,5	0,2	0,4	0,3	0,3	0,4	0,6	0,5

Примеры решения задания С2. Равновесие пространственной системы сил

Задача 1. Горизонтальный вал (рис. 1.14) закреплен в подпятнике *C* и подшипнике *K*. Вал имеет шкив I радиуса *R* и шкив II радиуса *r*, перпендикулярные оси вала. Рукоять *AE* параллельна оси *Cx*. Нить, удерживающая груз *Q*, сходит со шкива I по касательной вертикально вниз. На вал действуют силы $\vec{F}$, $\vec{P}$ и пара сил с моментом *M*, закручивающая вал вокруг оси *Cy*. Сила $\vec{F}$ находится в плоскости, параллельной *zCy*, и составляет угол 60° с направлением оси *Cy*. Сила $\vec{P}$ приложена в точке *B* шкива II, определяемой центральным углом 30º, и направлена по касательной. Определить величину уравновешивающего момента *M* и реакции подшипника и подпятника, если $P = 4$ кН, $F = 2$ кН, $Q = 3$ кН, $R = 0{,}6$ м, $r = 0{,}3$ м, $a = 0{,}8$ м, $b = 0{,}4$ м.

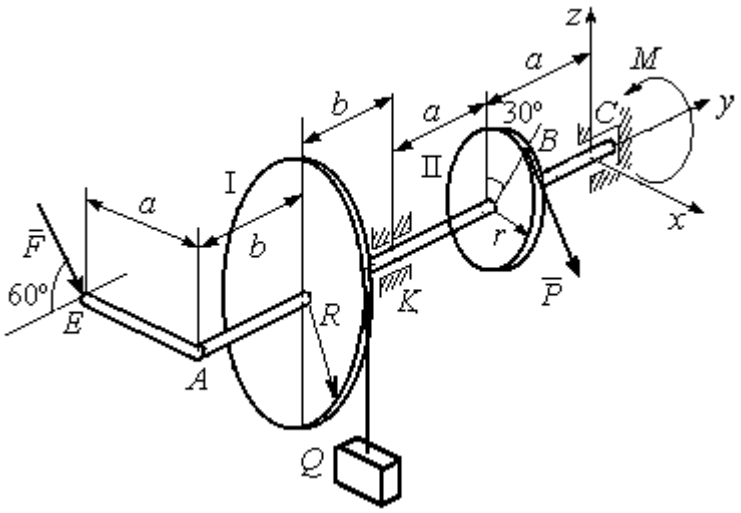

Рис. 1.14. Схема вала и его нагрузка

Решение

Рассмотрим равновесие вала. На вал действуют внешние силы $\vec{F}$, $\vec{P}$, пара сил с моментом *M* и реакции связей. Связями являются нить, натянутая грузом *Q*, подпятник *C* и подшипник *K*. Освобождаем вал от связей, заменяя их действие реакциями. Реакцию подпятника *C* раскладываем на три со-

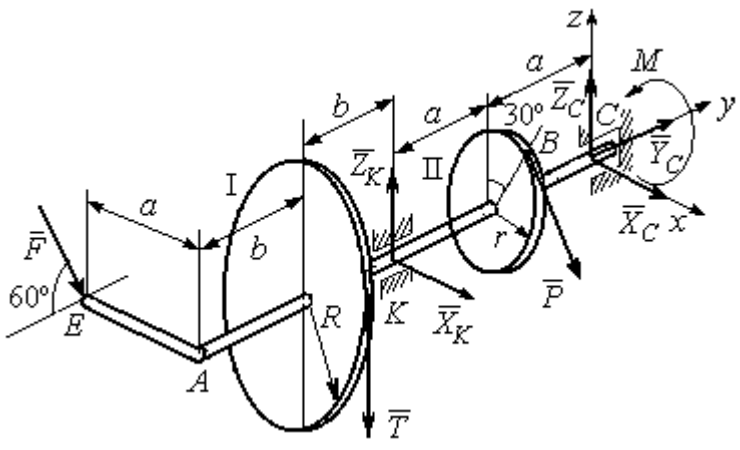

Рис. 1.15. Внешние силы и реакции связей вала

ставляющие: $\vec{X}_C$, $\vec{Y}_C$, $\vec{Z}_C$, направленные вдоль координатных осей. Реакция подшипника *K* лежит в плоскости, перпендикулярной оси вала, и ее составляющими будут вектора $\vec{X}_K, \vec{Z}_K$, направленные вдоль координатных осей *x*, *z*. Реакция нити $\vec{T}$ направлена вдоль нити от точки *K* и по модулю равна весу груза. Действие на вал внешних сил и реакций связи показано на рис. 1.15.

Внешние силы, действующие на вал, и реакции связей составляют произвольную пространственную систему сил, эквивалентную нулю ($\vec{P}, \vec{F}, \vec{X}_K, \vec{Z}_K, \vec{T}, \vec{X}_C, \vec{Y}_C, \vec{Z}_C, M$) ∞ 0, для которой уравнения равновесия:

$$\sum F_{kx} = 0\,,\ \sum F_{ky} = 0\,,\ \sum F_{kz} = 0\,,$$

$$\sum M_x(\vec{F}_k) = 0\,,\ \sum M_y(\vec{F}_k) = 0\,,\ \sum M_z(\vec{F}_k) = 0\,.$$

Для удобства при составлении уравнений равновесия изобразим вал вместе с действующими на него силами в проекциях на координатные плоскости (рис. 1.16)

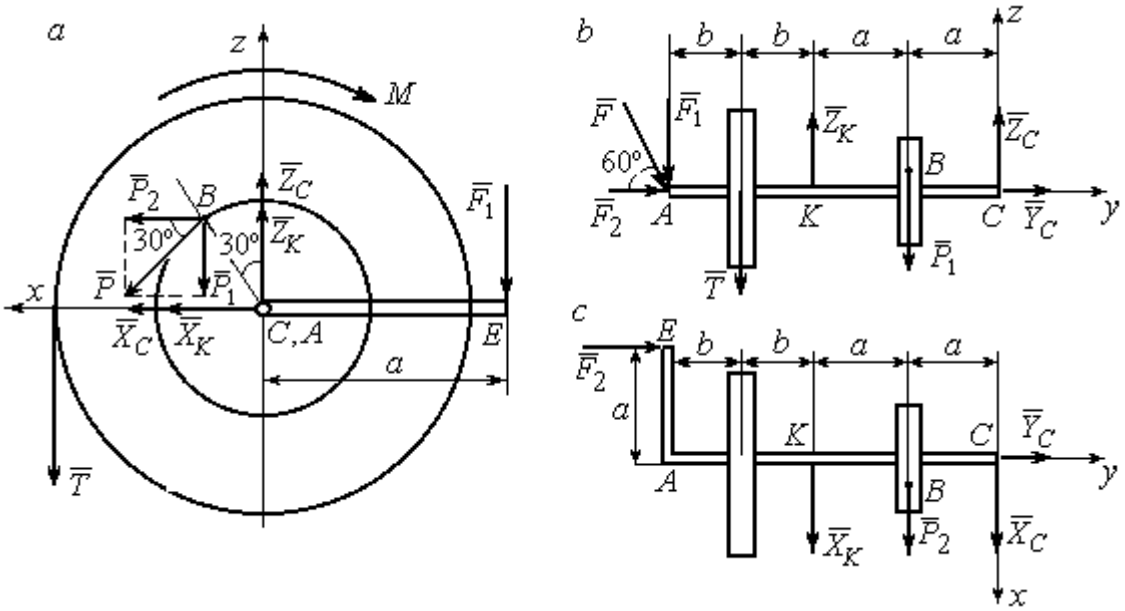

Рис. 1.16. Вал и действующие на него силы в проекциях на координатные плоскости:
a – вид вала в проекции на плоскость *zCx* с положительного конца оси *y*;
b – вид вала в проекции на плоскость *zCy* с положительного конца оси *x*;
c – вид вала в проекции на плоскость *xCy* с положительного конца оси *z*.

На рис. 1.16, *а* показаны проекции всех сил на плоскость *zCx*. Вычисляя моменты проекций этих сил относительно точки *C*, получим значения моментов исходных сил относительно оси *y*.

Для вычисления моментов сил относительно оси *x* достаточно найти моменты проекций сил на плоскость *zCy* относительно точки *C* (см. рис. 1.16, *b*), а вычисляя моменты проекций сил на плоскость *xCy* относительно точки *C*, получим значения моментов сил относительно оси z.

Составляем уравнения равновесия:

$$\sum F_{kx} = P_2 + X_K + X_C = 0,\ \sum F_{ky} = F_2 + Y_C = 0,$$

$$\sum F_{kz} = -P_1 + Z_K - T + Z_C - F_1 = 0,$$

$$\sum M_x(\vec{F}_k) = P_1 a - Z_K 2a - T(2a + b) + F_1(2a + 2b) = 0,$$

$$\sum M_y(\vec{F}_k) = -F_1 a + TR + Pr - M = 0,$$

$$\sum M_z(\vec{F}_k) = P_2 a + X_K 2a - F_2 a = 0.$$

Подставляя исходные данные задачи, с учётом того, что

$$P_1 = P\cos 60^\circ = 0{,}5P,\ P_2 = P\cos 30^\circ = 0{,}87P,$$

$$F_1 = F\cos 30^\circ = 0{,}87F,\ F_2 = F\cos 60^\circ = 0{,}5F$$ (см. рис. 1.16 *а*, *b*),

получим систему уравнений:

$$0{,}87 \cdot 4 + X_K + X_C = 0,\ \ 2 \cdot 0{,}5 + Y_C = 0,\ -4 \cdot 0{,}5 + Z_K - 3 + Z_C - 2 \cdot 0{,}87 = 0,$$

$$0{,}5 \cdot 4 \cdot 0{,}8 - 1{,}6Z_K - 3 \cdot 0{,}87(2 \cdot 0{,}8 + 0{,}4) + 2 \cdot 0{,}87(2 \cdot 0{,}8 + 2 \cdot 0{,}4) = 0,$$

$$-0{,}87 \cdot 0{,}8 + 3 \cdot 0{,}6 + 4 \cdot 0{,}3 - M = 0,\ 0{,}87 \cdot 4 \cdot 0{,}8 + 1{,}6 \cdot X_K - 2 \cdot 0{,}5 \cdot 0{,}8 = 0.$$

Решая систему, найдём: $X_C = -2{,}24$ кН, $Y_C = -1$ кН, $Z_C = 6{,}39$ кН, $X_K = -1{,}24$ кН, $Z_K = 0{,}35$ кН, $M = 2{,}3$ кН·м.

Окончательно, реакция подпятника $R_C = \sqrt{X_C^2 + Y_C^2 + Z_C^2} = 6{,}84$ кН,

реакция подшипника $R_K = \sqrt{X_K^2 + Z_K^2} = 1{,}29$ кН.

Задача 2. Плита весом *P* расположена в вертикальной плоскости *zAy*. В точке А плита закреплена пространственным шарниром, а в точке *B* на оси *y* опирается на цилиндрический шарнир (подшипник). Плита удерживается в равновесии при помощи невесомого стержня CC_1, прикреплённого шарниром к плите в её верхнем углу, в точке *C* перпендикулярно плоскости плиты (рис. 1.17).

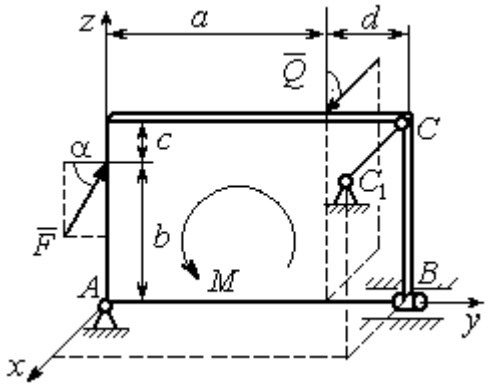

Рис. 1.17. Равновесие плиты

На плиту действует сила $\vec{Q}$, приложенная на краю плиты перпендикулярно её плоскости, и сила $\vec{F}$, лежащая в плоскости плиты и направленная под углом α к горизонту (см. рис. 1.17). Кроме того, в плоскости плиты на неё действует пара сил с моментом *M*. Найти реакции шарниров *A* и *B* и усилие в стержневой подпорке CC_1 при равновесии плиты, если параметры нагрузки: *P* = 1 кН, *Q* = 500 Н, *F* = 400 Н, *M* = 300 Н·м, $\alpha = 35^\circ$, *a* = 2 м, *b* = 1,5 м, *c* = 0,2 м, *d* = 0,4 м.

Решение

Заменим связи плиты их реакциями. Реакция шарнира *A* раскладывается на три составляющие: $\vec{X}_A$ $\vec{Y}_A$, $\vec{Z}_A$ по направлениям координатных осей. Направления координатных осей показаны на рис. 1.17. Реакция подшипника *B* лежит в плоскости, перпендикулярной оси подшипника, и ее составляющими будут вектора $\vec{X}_B, \vec{Z}_B$, направленные вдоль координатных осей *x*, *z*. Реакция стержня $\vec{T}$ направлена вдоль стержня. Действие сил и реакций показано на рис.1.18.

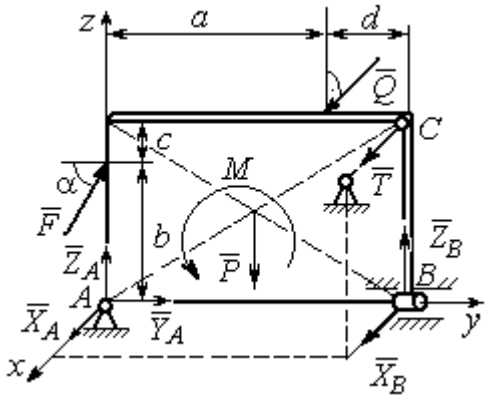

Рис. 1.18. Действие сил и реакций при равновесии плиты

Пространственная система сил, действующих на плиту, является уравновешенной: ($\vec{P}$, $\vec{F}$, $\vec{X}_B$, $\vec{Z}_B$, $\vec{T}$, $\vec{X}_A$, $\vec{Y}_A$, $\vec{Z}_A$, M) ∞ 0. Уравнения равновесия:

$$\sum F_{kx} = 0\,,\ \sum F_{ky} = 0\,,\ \sum F_{kz} = 0\,,$$

$$\sum M_x(\vec{F}_k) = 0\,,\ \sum M_y(\vec{F}_k) = 0\,,\ \sum M_z(\vec{F}_k) = 0\,.$$

В вычислениях моментов сил относительно осей будем считать момент положительным, если при взгляде со стороны положительного направления оси, сила вращает тело (плиту) против хода часовой стрелки. Получим:

$$\sum F_{kx} = 0\,,\ X_A + Q + X_B + T = 0,$$

$$\sum F_{ky} = 0\,,\ Y_A + F\cos\alpha = 0,$$

$$\sum F_{kz} = 0\,,\ Z_A + F\sin\alpha - P + Z_B = 0$$

$$\sum M_x(\vec{F}_k) = 0\,,\ -F\cos\alpha \cdot b - P \cdot 0{,}5(a+d) + Z_B(a+d) + M = 0,$$

$$\sum M_y(\vec{F}_k) = 0\,,\ Q \cdot (b+c) + T \cdot (b+c) = 0,$$

$$\sum M_z(\vec{F}_k) = 0\,,\ -Q \cdot a - T \cdot (a+d) - X_B \cdot (a+d) = 0.$$

Подставив исходные данные задачи, получим систему уравнений:

$$X_A + 500 + X_B + T = 0,\ \ Y_A + 400 \cdot 0{,}82 = 0,\ Z_A + 400 \cdot 0{,}57 - 1000 + Z_B = 0,$$

$$-400 \cdot 0{,}82 \cdot 1{,}5 - 1000 \cdot 0{,}5 \cdot 2{,}4 + Z_B \cdot 2{,}4 + 300 = 0,$$

$$500 \cdot 1{,}7 + T \cdot 1{,}7 = 0,\quad -500 \cdot 2 - T \cdot 2{,}4 - X_B \cdot 2{,}4 = 0,$$

откуда находим значения составляющих реакций:

$$T = -500\ \text{Н},\ X_B = 83{,}33\ \text{Н},\ Z_B = 580\ \text{Н},$$

$$X_A = -83{,}33\ \text{Н},\ Y_A = -328\ \text{Н},\ Z_A = 192\ \text{Н}.$$

Полные реакции пространственного шарнира A:

$$R_A = \sqrt{X_A^2 + Y_A^2 + Z_A^2} = 389{,}09\ \text{Н},$$

цилиндрического шарнира B: $R_B = \sqrt{X_B^2 + Z_B^2} = 585{,}95$ Н.

2. КИНЕМАТИКА ТОЧКИ И ТВЕРДОГО ТЕЛА

Кинематикой называется раздел механики, в котором изучаются свойства движения материальных тел без учета их масс и действующих на них сил.

2.1. Кинематика точки. Основные параметры движения точки

Кривая, которую описывает движущаяся точка, называется **траекторией** точки. Движение точки может быть задано **векторным**, **координатным** или **естественным** способами.

Векторный способ основан на определении положения точки ее радиусом-вектором в виде векторного уравнения $\vec{r} = \vec{r}(t)$. При **координатном способе** задания движения точки положение точки определяется ее координатами, заданными для каждого момента времени: $x = x(t)$, $y = y(t)$, $z = z(t)$. **Естественный способ** задания движения используется, если заранее известна траектория движения точки. Тогда положение точки однозначно определяется длиной дуги $\breve{OM} = S(t)$, отсчитываемой от некоторой фиксированной точки *O*, принятой за начало отсчета.

Мгновенная скорость, или скорость точки в данный момент времени, является векторной величиной и определяется как производная по времени от радиуса-вектора точки: $\vec{V} = \dot{\vec{r}}$. Вектор скорости точки $\vec{V}$ всегда направлен по касательной к траектории в сторону движения точки.

При координатном способе задания движения величины проекций вектора скорости $\vec{V}$ на координатные оси определяются как производные по времени от соответствующих координат: $V_x = \dot{x}$, $V_y = \dot{y}$, $V_z = \dot{z}$. Модуль вектора скорости: $V = \sqrt{V_x^2 + V_y^2 + V_z^2}$. При естественном способе задания движения вектор скорости точки определяется равенством: $\vec{V} = \dot{S}\vec{\tau}$, где $S = S(t)$ – закон измене-

ния длины дуги, $\vec{\tau}$ –единичный вектор касательной к траектории движения, направленный в сторону возрастающих расстояний.

Величина $V = |\dot{S}|$ называется алгебраической скоростью точки. При $\dot{S} > 0$ вектор скорости $\vec{V}$ направлен по единичному вектору $\vec{\tau}$ – в сторону возрастающих расстояний. При $\dot{S} < 0$ он имеет направление, противоположное единичному вектору $\vec{\tau}$, т. е. в сторону убывающих расстояний.

Мгновенное ускорение, или ускорение точки в данный момент времени, является векторной величиной и определяется как производная по времени от вектора скорости точки или как вторая производная от радиус-вектора точки: $\vec{a} = \dot{\vec{V}} = \ddot{\vec{r}}$. При координатном способе проекции вектора ускорения $\vec{a}$ на координатные оси – величины a_x, a_y, a_z – определяются равенствами: $a_x = \dot{V}_x = \ddot{x}$, $a_y = \dot{V}_y = \ddot{y}$, $a_z = \dot{V}_z = \ddot{z}$. Модуль вектора ускорения равен: $a = \sqrt{a_x^2 + a_y^2 + a_z^2}$.

При естественном способе задания движения вектор ускорения точки $\vec{a}$ раскладывается на две взаимно перпендикулярные составляющие $\vec{a}_n$ и $\vec{a}_\tau$, параллельные осям n и τ естественной системы координат, и представляется в виде равенства $\vec{a} = a_\tau \vec{\tau} + a_n \vec{n}$, или $\vec{a} = \vec{a}_\tau + \vec{a}_n$, где $\vec{\tau}$ – единичный направляющий вектор оси, касательной к траектории (касательная ось); $\vec{n}$ – единичный направляющий вектор главной нормали траектории. Величина a_n называется **нормальным ускорением** точки и вычисляется по формуле: $a_n = \dfrac{V^2}{\rho}$, где ρ – радиус кривизны траектории. (У окружности радиус кривизны равен её радиусу, у прямой линии – бесконечности.) Вектор $\vec{a}_n$ нормальной составляющей ускорения всегда направлен к центру кривизны траектории. При движении по окружности радиус кривизны траектории равен радиусу окружности, а центр кривизны траектории совпадает с центром окружности. Величина a_τ называется **касательным ускорением** и равна модулю второй производной от заданно-

го закона изменения длины дуги: $a_\tau = |\ddot{S}|$, где $S = S(t)$ – закон изменения длины дуги. Направление вектора касательного ускорения $\vec{a}_\tau$ зависит от знака второй производной $\ddot{S}$. При $\ddot{S} > 0$ вектор $\vec{a}_\tau$ в направлен в сторону возрастающих расстояний, по направлению единичного вектора $\vec{\tau}$, при $\ddot{S} < 0$ – в сторону убывающих расстояний (противоположно единичному вектору $\vec{\tau}$). Вектор полного ускорения $\vec{a}$ направлен по диагонали прямоугольника, построенного на векторах $\vec{a}_n$ и $\vec{a}_\tau$. Модуль вектора ускорения: $a = \sqrt{a_n^2 + a_\tau^2}$.

2.2. Вращение тела вокруг неподвижной оси

Движение тела, при котором все точки некоторой его прямой остаются неподвижными, называется **вращательным**, а указанная прямая называется осью вращения. Вращение тела задается углом поворота $\varphi = \varphi(t)$ подвижной плоскости, связанной с телом, относительно некоторого ее начального положения. Направление вращения с возрастанием угла поворота считается положительным.

Величина **угловой скорости** вращения тела равна модулю производной от угла поворота тела по времени: $\omega = |\dot{\varphi}|$. Направление угловой скорости вращения тела зависит от знака производной $\dot{\varphi}$. При $\dot{\varphi} > 0$ вращение происходит в положительном направлении, в сторону возрастания угла поворота, при $\dot{\varphi} < 0$ – в отрицательном. Направление угловой скорости обычно показывают дуговой стрелкой вокруг оси вращения. Вектор угловой скорости $\vec{\omega}$ направлен вдоль оси вращения в сторону, откуда вращение тела видно против хода часовой стрелки.

Величина **углового ускорения** при вращении тела равна модулю второй производной от угла поворота тела по времени: $\varepsilon = |\ddot{\varphi}|$. Если $\ddot{\varphi}$ одного знака с

φ, то угловое ускорение ускоряет вращение тела, если разных знаков, то угловое ускорение замедляет вращение.

При вращательном движении тела все его точки движутся по окружностям, радиусы которых равны расстояниям от выбранной точки до неподвижной оси. **Скорость точки вращающегося твердого тела (**в отличие от угловой скорости тела) называют **линейной,** или **окружной скоростью** точки. Величина скорости рассчитывается по формуле: $V = \omega h$, где ω – величина угловой скорости тела; h – расстояние от точки до оси вращения. Вектор скорости точки лежит в плоскости описываемой точкой окружности и направлен по касательной к ней в сторону вращения тела. Отношение скоростей двух точек вращающегося тела равно отношению расстояний от этих точек до оси: $\frac{V_{M1}}{V_{M2}} = \frac{h_1}{h_2}$.

Ускорение точки вращающегося твердого тела рассчитывается как ускорение точки при естественном способе задания движения в виде суммы векторов касательного и нормального ускорений: $\vec{a}_M = \vec{a}_\tau + \vec{a}_n$. Величины касательного, нормального и полного ускорений точки вращающегося тела, соответственно: $a_\tau = \varepsilon h$, $a_n = \omega^2 h$, $a_M = \sqrt{a_\tau^2 + a_n^2}$, где ω, ε – угловая скорость и угловое ускорение тела; h – расстояние от точки до оси вращения.

2.3. Плоскопараллельное движение твёрдого тела

Плоскопараллельным, или плоским движением твердого тела, называется такое движение, при котором все точки тела движутся параллельно некоторой неподвижной плоскости. Плоское движение представляется в виде суммы мгновенного поступательного движения, при котором все точки плоской фигуры движутся со скоростью выбранной точки-полюса, и мгновенного вращательного движения вокруг этого полюса.

Скорость любой точки M плоской фигуры равна векторной сумме вектора скорости точки-полюса и вектора скорости точки M при вращении тела вокруг этого полюса: $\vec{V}_M = \vec{V}_A + \vec{V}_{MA}$, где $\vec{V}_M$ – скорость точки M; $\vec{V}_A$ – скорость полюса A; $\vec{V}_{MA}$ – вектор скорости точки M при вращении тела вокруг полюса A, модуль скорости $V_{MA} = \omega \cdot MA$, где ω – угловая скорость мгновенного вращательного движения тела вокруг полюса; MA – расстояние между полюсом A и точкой M.

Мгновенным центром скоростей называется такая точка P плоской фигуры, скорость которой в данный момент времени равна нулю. Выбрав в качестве полюса мгновенный центр скоростей, скорость любой точки плоской фигуры находят так, как если бы мгновенное движение фигуры было вращательным вокруг мгновенного центра скоростей.

Способы построения мгновенного центра скоростей

1. Если известны направления скоростей $\vec{V}_A$ и $\vec{V}_B$ каких-нибудь двух точек A и B плоской фигуры, то мгновенный центр скоростей находится в точке пересечения перпендикуляров, восстановленных из этих точек к векторам скоростей (рис. 2.1, *a*).

2. Если скорости $\vec{V}_A$ и $\vec{V}_B$ двух точек A и B плоской фигуры известны и параллельны друг другу, а линия AB перпендикулярна $\vec{V}_A$ (и, конечно, $\vec{V}_B$), то мгновенный центр скоростей определяется как точка пересечения линий, проведенных через основания и вершины векторов скоростей (построение показано на рис. 2.1, *b*, *c*).

3. Если скорости $\vec{V}_A$ и $\vec{V}_B$ двух точек A и B параллельны друг другу, но линия AB, соединяющая эти точки, не перпендикулярна векторам скоростей (рис. 2.1, *d*), то мгновенная угловая скорость тела равна нулю и движение тела

в данный момент времени является мгновенным поступательным. В этом случае скорости всех точек равны по величине и направлению.

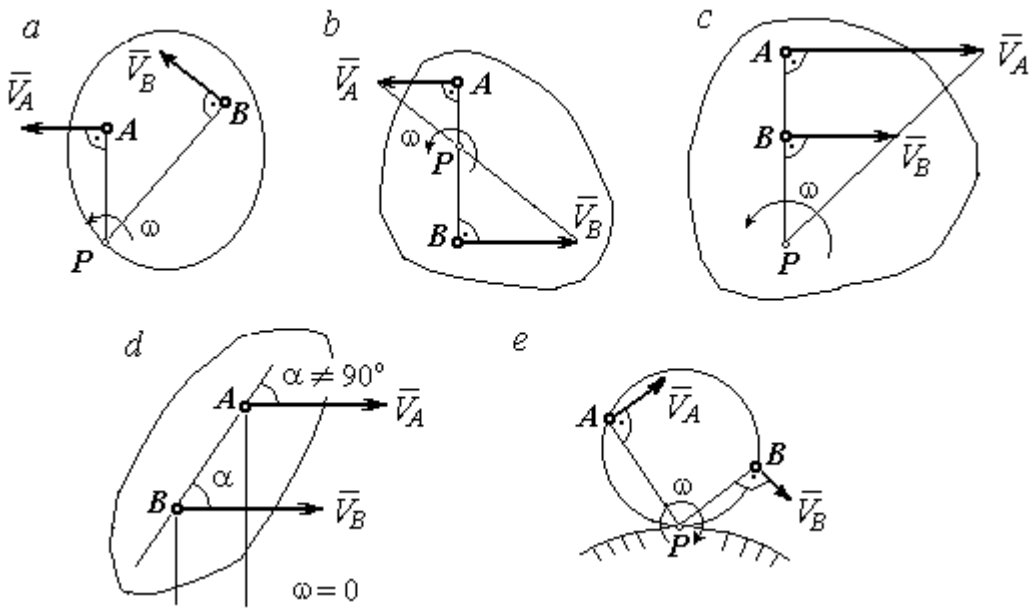

Рис. 2.1. Способы построения мгновенного центра скоростей

4. Если плоскопараллельное движение осуществляется путем качения без скольжения одного тела по неподвижной поверхности другого, то мгновенный центр скоростей расположен в точке касания катящегося тела с неподвижной поверхностью (рис. 2.1, *e*).

Ускорение любой точки *M* плоской фигуры при плоскопараллельном движении твердого тела представляется как сумма векторов – ускорения полюса и ускорения точки *M* при вращении фигуры вокруг полюса. Учитывая, что ускорение точки вращающегося тела представляется как сумма нормального и касательного ускорений, получим:

$$\vec{a}_M = \vec{a}_A + \vec{a}^{\tau}_{MA} + \vec{a}^{n}_{MA},$$

где $\vec{a}_A$ – ускорение полюса A; $\vec{a}^{\tau}_{MA}$, $\vec{a}^{n}_{MA}$ – касательная и нормальная составляющие ускорения точки M при вращении фигуры вокруг полюса A.

Вектор нормального ускорения $\vec{a}^{\,n}_{MA}$ всегда направлен от точки M к полюсу A. Вектор касательного ускорения $\vec{a}^{\,\tau}_{MA}$ направлен перпендикулярно отрезку AM в сторону вращения, если оно ускоренное (рис. 2.2, *a*), и против вращения, если оно замедленное (рис. 2.2, *b*). Численно величины касательного и нормального составляющих ускорения точки M определяются по формулам:

$$a^{\tau}_{MA} = \varepsilon \cdot AM\,,\quad a^{n}_{MA} = \omega^2 \cdot AM\,,$$

где ω, ε – угловая скорость и угловое ускорение тела (плоской фигуры); AM – расстояние от точки M до полюса A (см. рис. 2.2).

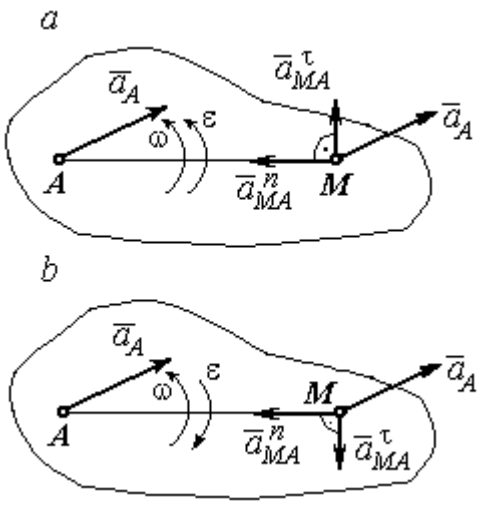

Рис. 2.2. Ускорение точки плоской фигуры:
a – ускоренное движение;
b – замедленное движение

Если при движении плоской фигуры известны траектории движения полюса A и точки M, то для определения ускорения точки M используется векторное равенство

$$\vec{a}^{\,\tau}_{M} + \vec{a}^{\,n}_{M} = \vec{a}^{\,\tau}_{A} + \vec{a}^{\,n}_{A} + \vec{a}^{\,\tau}_{MA} + \vec{a}^{\,n}_{MA},$$

где $\vec{a}^{\,\tau}_{M}$, $\vec{a}^{\,n}_{M}$, $\vec{a}^{\,\tau}_{A}$, $\vec{a}^{\,n}_{A}$ – касательная и нормальная составляющие ускорения точки M и полюса A при движении их по заданным траекториям.

2.4. Задание К1. Определение скоростей и ускорений точек твердого тела при поступательном и вращательном движениях

По заданному движению одного из звеньев механизма $x_1 = x_1(t)$ (варианты 1, 3, 5, 7, 9) или $\varphi_1 = \varphi_1(t)$ (варианты 2, 4, 6, 8, 10) найти в момент времени t_1 скорость, касательное, нормальное и полное ускорения точки M звена механизма, совершающего вращательное движение, а также скорость и ускорение звена 4, совершающего поступательное движение.

Варианты заданий даны на рис. 2.3, 2.4. Исходные данные представлены в табл. 2.1.

Варианты № 1, 11, 21	Варианты № 2, 12, 22	Варианты № 3, 13, 23
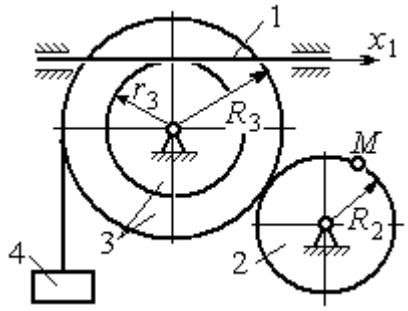	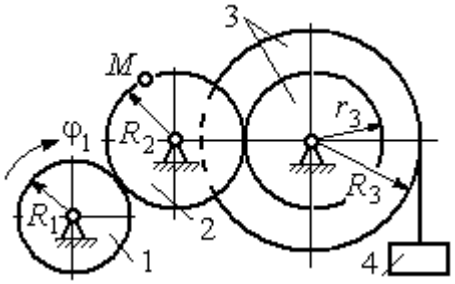	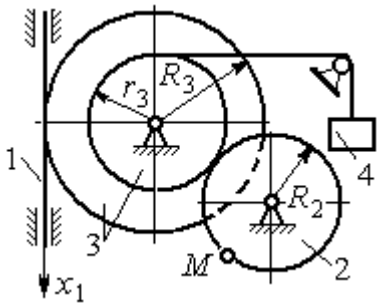

Варианты № 4, 14, 24	Варианты № 5, 15, 25	Варианты № 6, 16, 26
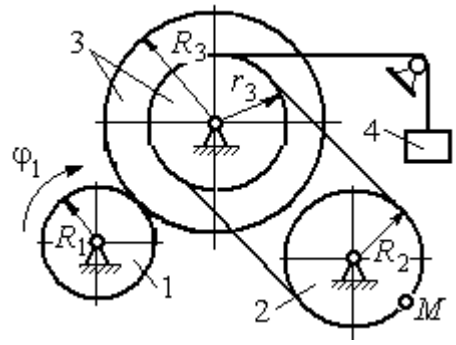	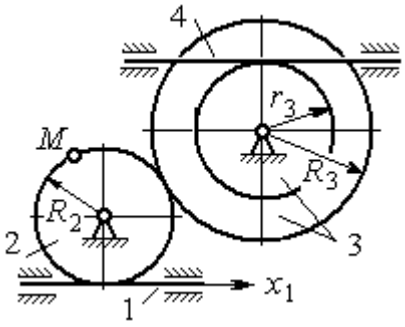	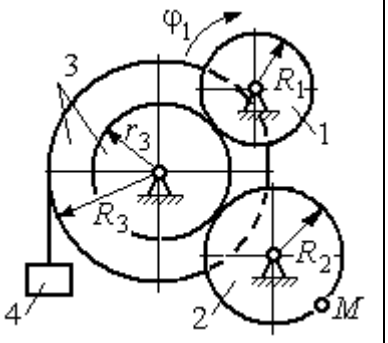

Варианты № 7, 17, 27	Варианты № 8, 18, 28
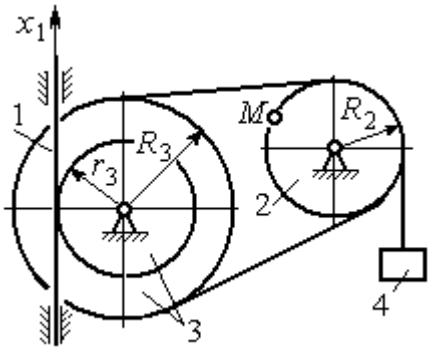	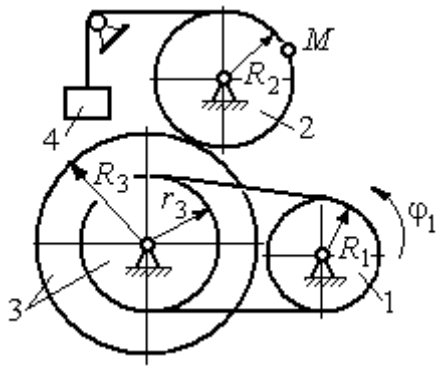

Рис. 2.3. Задание К1. Определение скоростей и ускорений точек при поступательном и вращательном движениях твёрдого тела. Номера вариантов задания 1 – 8, 11 – 18, 21 – 28

Окончание вариантов задания К1

Варианты № 9, 19, 29	**Варианты № 10, 20, 30**
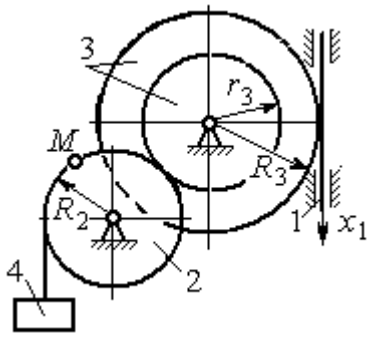	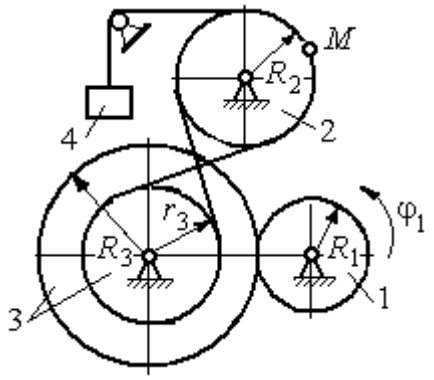

Рис. 2.4. Задание К1. Определение скоростей и ускорений точек при поступательном и вращательном движениях твёрдого тела. Номера вариантов задания 9 – 10, 19 – 20, 29 – 30

Таблица 2.1

Исходные данные вариантов задания К1. Определение скоростей и ускорений точек при поступательном и вращательном движениях твёрдого тела

Номер варианта задания	R_1,см	R_2, см	R_3, см	r_3, см	$x_1(t)$, см $\varphi_1(t)$, рад	t_1, с
1	–	40	45	35	$x_1(t) = (3t-1)^2$	2
2	10	20	38	18	$\varphi_1(t) = t^2 + 6\cos(\pi t/6)$	3
3	–	30	42	18	$x_1(t) = 5t^2 - 2\cos(\pi t/2)$	1
4	15	30	45	20	$\varphi_1(t) = 5t^2 + \cos(\pi t/2)$	2
5	–	30	40	20	$x_1(t) = 6t - \cos(\pi t/3)$	3
6	10	20	30	10	$\varphi_1(t) = t^3 - \cos(\pi t/2)$	1
7	–	30	40	30	$x_1(t) = 2\sin(\pi t/2) + \cos(\pi t/2)$	2
8	8	10	30	25	$\varphi_1(t) = 5t + \cos(\pi t/2)$	2
9	–	18	30	18	$x_1(t) = 5t + \cos(\pi t/3)$	3
10	15	30	50	20	$\varphi_1(t) = 2t^2 + \sin(\pi t/4)$	2
11	–	30	40	25	$x_1(t) = (t^2 - 3t)$	2
12	12	20	40	28	$\varphi_1(t) = 3t^2 + 6\sin(\pi t/6)$	3
13	–	25	60	42	$x_1(t) = 2t^2 + \cos(\pi t/2)$	1
14	10	30	45	30	$\varphi_1(t) = 3t^2 + 2\cos(\pi t/2)$	2

Окончание табл. 2.1

Номер варианта задания	R_1,см	R_2, см	R_3, см	r_3, см	$x_1(t)$, см $\varphi_1(t)$, рад	t_1, с
15	–	20	30	20	$x_1(t)=3t^2-\cos(\pi t/3)$	3
16	12	18	40	20	$\varphi_1(t)=2t^3+\cos(\pi t/2)$	1
17	–	20	35	15	$x_1(t)=2\sin(\pi t/2)-\cos(\pi t/2)$	2
18	15	18	40	25	$\varphi_1(t)=5t+\cos(\pi t/2)$	1
19	–	22	50	18	$x_1(t)=t^2+\cos(\pi t/3)$	3
20	10	20	45	10	$\varphi_1(t)=2t^2+\sin(\pi t/4)$	4
21	–	20	40	20	$x_1(t)=t+(3t-4)^2$	2
22	8	18	42	18	$\varphi_1(t)=2t^2+12\cos(\pi t/6)$	3
23	–	45	60	40	$x_1(t)=4t^2+\sin(\pi t/2)$	1
24	5	15	30	20	$\varphi_1(t)=2t^2+4\cos(\pi t/2)$	2
25	–	15	35	25	$x_1(t)=2t^2+\cos(\pi t/3)$	3
26	18	20	35	20	$\varphi_1(t)=2t^3+\sin(\pi t/2)$	1
27	–	15	35	15	$x_1(t)=2\sin(\pi t/2)-\cos(\pi t/2)$	1
28	10	12	40	25	$\varphi_1(t)=2t^2+\cos(\pi t/2)$	1
29	–	35	50	10	$x_1(t)=t^3-\cos(\pi t/2)$	1
30	10	20	40	10	$\varphi_1(t)=2t^2+\cos(\pi t/4)$	4

Пример выполнения задания К1. Определение скоростей и ускорений точек при поступательном и вращательном движениях твёрдого тела

По заданному уравнению движения звена 1 механизма (рис. 2.5, *а*) определить скорость, нормальное, касательное и полное ускорения точки *M* на момент времени t_1, а также скорость и ускорение звена 4, если значения радиусов колес механизма и закон движения звена 1: R_2= 20 см, r_2= 5 см, R_3= 8 см, r_3 = 4 см, $x_1 = 2t^2 - 5t$ см, t_1=1 с.

Решение

Отметим на схеме положительные направления отсчета углов поворота дисков 2 и 3, соответствующие заданному положительному направлению движения звена 1.

Направления показаны на рис 2.5, *b* дуговыми стрелками φ_2, φ_3, а положительное направление движения звена 4 – направлением оси x_4.

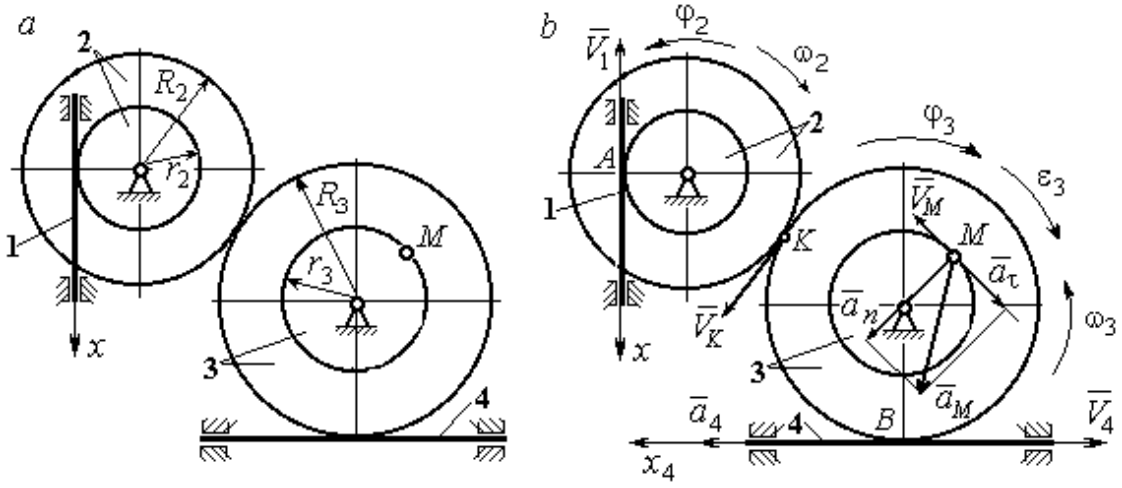

Рис. 2.5. Кинематика вращательного движения твердого тела:
a – схема механизма; *b* – расчетная схема для определения скоростей и ускорений точек механизма

Звено 1 движется поступательно. Движение задано координатным способом в виде закона изменения координаты x. Дифференцируем по времени уравнение движения: $\dot{x} = 4t - 5$ см/с. В момент времени $t_1 = 1$ с значение производной: $\dot{x}(1) = -1$ см/с. Отрицательное значение производной $\dot{x}$ показывает, что в данный момент времени звено 1 движется в отрицательном направлении оси *x*. Скорость звена 1 равна модулю производной: $V_1 = |\dot{x}|$. На рис. 2.5, *b* направление движения звена 1 в момент времени $t_1 = 1$ с показано вектором скорости $\vec{V}_1$, направленным в сторону, противоположную положительному направлению оси *x*. Эту же скорость будет иметь точка *A* – точка контакта звена 1 с диском 2, лежащая на расстоянии r_2 от оси вращения диска. Следовательно, $V_1 = V_A = \omega_2 r_2$, где ω_2 – угловая скорость диска 2. Отсюда угловая скорость диска: $\omega_2 = \dfrac{V_A}{r_2} = \dfrac{|4t-5|}{5} = |\dot{\varphi}_2|$ рад/с. При $t_1 = 1$ с значение производной отрицательно: $\dot{\varphi}_2(1) = -0{,}2$ рад/с. Это означает, что в заданный момент времени вращение диска 2 с угловой скоростью $\omega_2(1) = |\dot{\varphi}_2(1)| = 0{,}2$ рад/с происходит

в отрицательном для диска 2 направлении. На рис. 2.5, *b* направление вращения диска 2 показано дуговой стрелкой ω_2 в сторону, противоположную положительному направлению отсчета угла φ_2. При передаче вращения диска 2 диску 3 величины угловых скоростей дисков обратно пропорциональны радиусам дисков, которым принадлежит точка контакта: $\frac{\omega_2}{\omega_3} = \frac{R_3}{R_2}$. Тогда, угловая скорость диска 3 $\omega_3 = \omega_2 \frac{R_2}{R_3} = |2t - 2{,}5| = |\dot{\varphi}_3|$ рад/с.

В момент времени $t_1 = 1$с значение производной $\dot{\varphi}_3$ отрицательно: $\dot{\varphi}_3(1) = -0{,}5$ рад/с, и, следовательно, вращение диска 3 в данный момент времени с угловой скоростью $\omega_3(1) = |\dot{\varphi}_3(1)| = 0{,}5$ рад/с происходит в сторону, противоположную положительному направлению отсчета угла φ_3, как показано на рис. 2.5, *b*. Величина (модуль) скорости точки *M* рассчитывается по формуле: $V_M = \omega_3 r_3$. В момент времени $t_1 = 1$ с модуль скорости $V_M(1) = 2$ см/с. Вектор скорости $\vec{V}_M$ расположен по касательной к траектории движения точки *M* (окружности) и направлен в сторону вращения диска 3 (см. рис. 2.5, *b*).

Звено 4 движется поступательно. Скорость звена 4 равна скорости точки касания его с диском 3: $V_4 = V_B = \omega_3 R_3 = |2t - 2{,}5| \cdot 8 = |\dot{x}_4|$. В момент времени $t_1 = 1$ с значение производной от координаты движения звена 4 отрицательно: $\dot{x}_4(1) = -4$ см/с. В результате, вектор скорости $\vec{V}_4(1)$, равный по модулю $V_4(1) = 4$ см/с, направлен вдоль оси x_4 в сторону, противоположную ее положительному направлению (см. рис. 2.5, *b*).

Угловое ускорение диска 3: $\varepsilon_3(t) = |\dot{\omega}_3| = |\ddot{\varphi}_3| = 2$ рад/с^2. Из того, что угловая скорость ω_3 и угловое ускорение $\dot{\omega}_3$ диска 3 имеют разные знаки, следует, что вращение диска 3 замедленное. Угловое ускорение диска направлено в сторону положительного направления отсчета угла поворота φ_3, диска 3 (см. рис. 2.5, *b*).

Касательное ускорение a_τ точки M рассчитывается по формуле $a_\tau = \varepsilon_3 r_3$ и в момент времени $t_1 = 1$ с: $a_\tau = 8$ см/с^2. Так как вращение диска 3 замедленное, вектор касательного ускорения точки M $\vec{a}_\tau(t)$ направлен в сторону, противоположную вектору скорости $\vec{V}_M(1)$ (см. рис. 2.5, *b*). Нормальное ускорение a_n точки M рассчитывается как $a_n = \omega_3^2 r_3$. В момент времени $t_1 = 1$ с величина нормального ускорения: $a_n(1) = 1$ см/с^2. Вектор нормального ускорения $\vec{a}_n(1)$ направлен по радиусу к центру диска 3 (см. рис. 2.5, *b*). Полное ускорение точки M в заданный момент времени: $a_M(1) = \sqrt{a_\tau^2(1) + a_n^2(1)} = 8{,}06$ см/с^2. Вектор полного ускорения $\vec{a}_M$ направлен по диагонали прямоугольника, построенного на векторах $\vec{a}_n$ и $\vec{a}_\tau$.

Ускорение a_4 звена 4 находится из условия, что звено 4 движется поступательно и прямолинейно. При прямолинейном движении нормальная составляющая ускорения равна нулю. Тогда $a_4 = a_{4\tau} = \dot{V}_4 = = \dot{V}_B = |\dot{\omega}_3| R_3 = \varepsilon_3 R_3$.

Так как угловое ускорение диска 3 является постоянной величиной, ускорение a_4 не зависит от времени: $a_4 = 16$ см/с^2. Вектор ускорения $\vec{a}_4$ направлен вдоль оси x_4 в сторону положительных значений.

2.5. Задание К2. Определение скоростей точек твёрдого тела при плоскопараллельном движении

Для заданного положения плоского механизма определить скорости точек и угловые скорости звеньев механизма.

Варианты заданий показаны на рис. 2.6 – 2.8. Исходные данные вариантов заданий выбираются из таблиц, приведённых на рисунках схем механизмов.

Варианты № 1, 11, 21	**Варианты № 2, 12, 22**
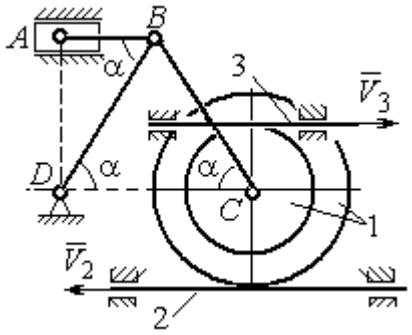 Найти: $V_A, V_B, V_C, \omega_{AB}, \omega_{BC}, \omega_1, \omega_{BD}$	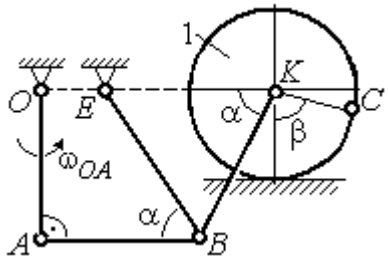 Найти: V_A, V_B, V_K, $\omega_1, \omega_{AB}, \omega_{OA}$, ω_{BE}, ω_{BK}

Номер варианта задания	R_1, см	r_1, см	AD, см	α, град	V_2, см/с	V_3, см/с	Номер варианта задания	R_1, см	OA, см	OE, см	α, град	β, град	V_C, см/с
1	10	5	20	30	8	10	**2**	3	5	4	30	60	10
11	12	8	25	45	10	4	**12**	4	8	6	45	90	8
21	10	6	15	60	5	5	**22**	5	12	2	60	120	12

Варианты № 3, 13, 23	**Варианты № 4, 14, 24**
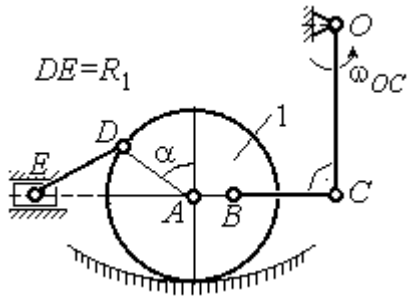 Найти: V_A, V_B, V_C, V_D, V_E, $\omega_{BC}, \omega_1, \omega_{DE}$	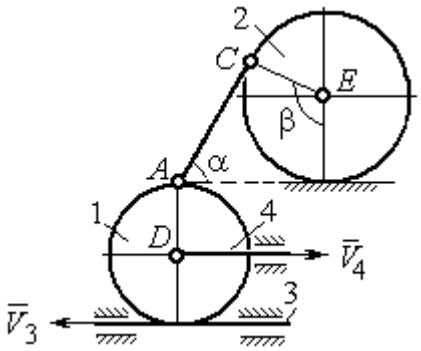 Найти: V_A, V_C, V_E, $\omega_1, \omega_2, \omega_{AC}$

Номер варианта задания	R_1, см	OC, см	AB, см	BC, см	α, град	ω_{OC}, рад/с	Номер варианта задания	R_1, см	R_2, см	α, град	β, град	V_3, см/с	V_4, см/с
3	12	18	10	35	60	4	**4**	10	15	30	60	8	4
13	10	15	10	25	90	8	**14**	6	10	45	90	4	6
23	15	20	5	20	120	6	**24**	10	12	60	120	3	3

Рис. 2.6. Задание К2. Определение скоростей точек тела при плоскопараллельном движении. Номера вариантов задания 1 – 4, 11 – 14, 21 – 24

Варианты № 5, 15, 25

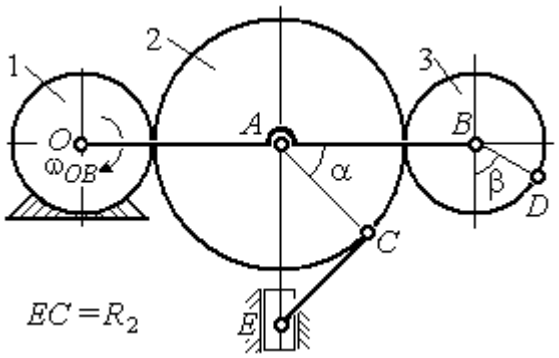

Найти: V_A, V_B, V_C, V_D, V_E, ω_2, ω_3, ω_{EC}

Номер варианта задания	R_1, см	R_2, см	R_3, см	α, град	β, град	ω_{OB}, рад/с
5	10	20	12	60	0	6
15	6	18	10	90	90	8
25	20	25	15	120	180	4

Варианты № 6, 16, 26

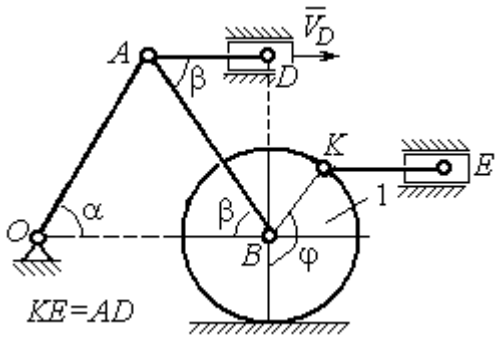

Найти: $V_A, V_B, V_K, V_E,$ ω_1, ω_{OA}, ω_{AB}, ω_{AD}, ω_{KE}

Номер варианта задания	R_1, см	OA, см	α, град	β, град	φ, град	V_D, см/с
6	10	20	30	60	60	12
16	12	26	30	30	90	8
26	15	30	60	60	120	15

Варианты № 7, 17, 27

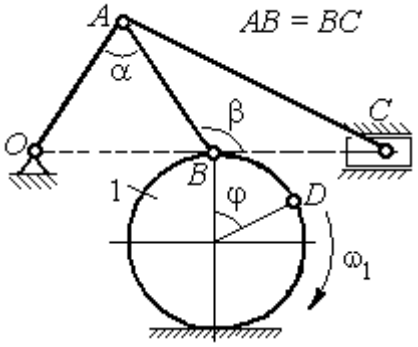

Найти: $V_A, V_B, V_C, \omega_1, \omega_{OA}, \omega_{AB}, \omega_{AC}$

Номер варианта задания	R_1, см	AB, см	α, град	β, град	φ, град	V_D, см/с
7	10	20	30	60	60	12
17	12	25	60	120	90	16
27	8	16	30	60	120	10

Варианты № 8, 18, 29

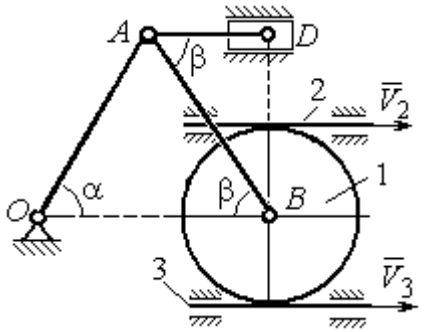

Найти: V_A, V_B, V_D, $\omega_1, \omega_{OA}, \omega_{AB}, \omega_{AD}$

Номер варианта задания	R_1, см	OA, см	α, град	β, град	V_2, см/с	V_3, см/с
8	10	20	30	60	12	4
18	12	26	30	30	8	2
28	15	30	60	60	6	3

Рис. 2.7. Задание К2. Определение скоростей точек тела при плоскопараллельном движении. Номера вариантов задания 5 – 8, 15 – 18, 25 – 28

Окончание вариантов задания К2

Варианты № 9, 19, 29	**Варианты № 10, 20, 30**
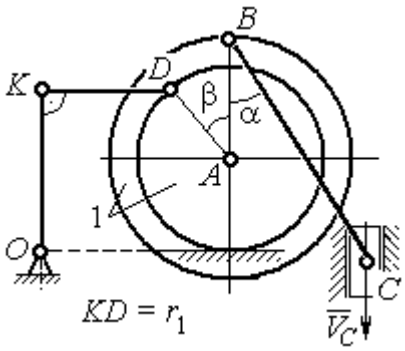 Найти: $\omega_{OK}, \omega_{KD}, \omega_{BC}, \omega_1,$ V_A, V_B, V_K, V_D	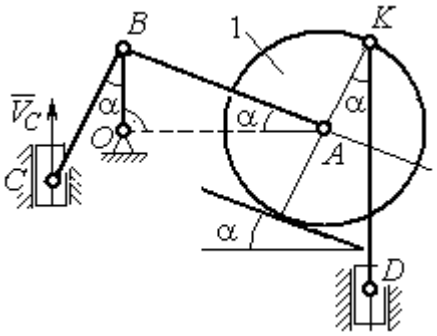 Найти: $V_A, V_B, V_D, V_K,$ $\omega_{CB}, \omega_1, \omega_{OB}, \omega_{AB}, \omega_{KD}$

Номер варианта задания	R_1, см	r_1, см	α, град	β, град	BC, см	V_C, см/с	Номер варианта задания	R_1, см	CB, см	OB, см	KD, см	α, град	V_C, см/с
9	20	12	45	60	60	8	**10**	10	20	30	60	30	4
19	24	16	60	90	50	4	**20**	12	26	30	50	45	2
29	16	10	30	120	40	6	**30**	15	30	60	60	60	3

Рис. 2.8. Задание К2. Определение скоростей точек тела при плоскопараллельном движении. Номера вариантов задания 9 – 10, 19 – 20, 29 – 30

Пример выполнения задания К2. Определение скоростей точек твёрдого тела при плоскопараллельном движении

Задача 1. Плоский механизм (рис. 2.9) состоит из стержня OC и подвижных дисков 2 и 3 радиусами r_2, r_3, шарнирно закрепленными на стержне, соответственно, в точках A и C. Стержень OC вращается вокруг неподвижного центра O с угловой скоростью ω_{OC}. Диск 2, увлекаемый стержнем OC, катится без проскальзывания по неподвижной поверхности диска 1 радиусом r_1. Диск 3, также увлекаемый стержнем OC, катится без проскальзыва-

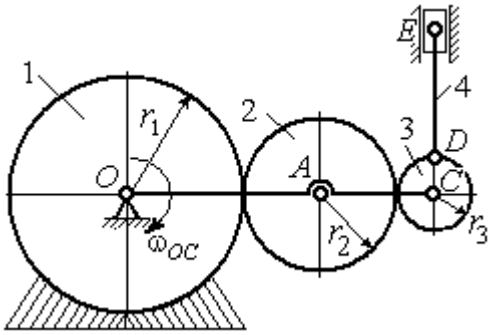

Рис. 2.9. Схема плоского механизма

ния по подвижному диску 2. В точке *D*, расположенной на краю диска 3, шарнирно прикреплен стержень 4, к которому в точке *E* шарнирно прикреплен поршень *E*, способный совершать только вертикальное перемещение. Для заданного положения механизма (см. рис. 2.9), когда стержень *OC* горизонтален, стержень *DE* направлен по линии вертикального диаметра диска 3, найти скорости точек *A*, *C*, *D*, *E*, угловые скорости дисков 2, 3 и стержня 4, если: r_1 = 6 см, r_2 = 4 см, r_3 = 2 см, *DE* = 10 см, ω_{OC} = 1 рад/с.

Решение

Определим скорость точки *A*, общей для стержня *OC* и диска 2: $V_A = \omega_{OC}(r_1 + r_2)$ = 10 см/с. Вектор скорости $\vec{V}_A$ перпендикулярен стержню *OC* и направлен в сторону его вращения (рис. 2.10).

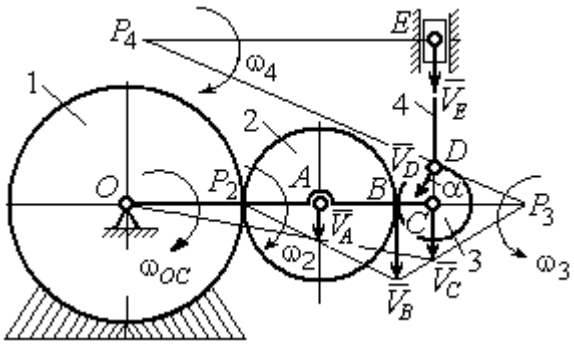

Рис. 2.10. Расчетная схема для определения скоростей точек механизма и угловых скоростей его звеньев

Диск 2 катится по неподвижной поверхности диска 1. Точка касания диска 2 с неподвижным диском 1 является мгновенным центром скоростей диска 2. На рис. 2.10 центр скоростей диска 2 обозначен точкой P_2. В этом случае скорость точки *A* может быть определена через угловую скорость диска ω_2 следующим образом: $V_A = \omega_2 \cdot AP_2 = 4\omega_2$. Так как V_A = 10 см/с, получим ω_2 = 2,5 рад/с.

Для того чтобы найти угловую скорость диска 3, необходимо определить положение его мгновенного центра скоростей. С этой целью вычислим скорости точек *B* и *C*. Скорость точки *B* может быть найдена через угловую скорость диска 2: $V_B = \omega_2 \cdot BP_2$ = 20 см/с. Вектор скорости $\vec{V}_B$ перпендикулярен отрезку BP_2 и направлен в сторону мгновенного вращения диска 2 вокруг своего центра скоростей P_2.

Скорость точки C определяется через угловую скорость стержня OC: $V_C = \omega_{OC}(r_1 + 2r_2 + r_3)$ = 16 см/с. Вектор скорости $\vec{V}_C$ перпендикулярен стержню OC и направлен в сторону его вращения (см. рис. 2.10).

Построение мгновенного центра скоростей P_3 диска 3 по известным скоростям $\vec{V}_B$ и $\vec{V}_C$ показано на рис. 2.10. Его положение определяется из условия, что отношение скоростей двух точек тела, совершающего плоскопараллельное движение, равно отношению расстояний от этих точек до мгновенного центра скоростей: $\frac{V_B}{V_C} = \frac{r_3 + CP_3}{CP_3}$. Разрешая пропорцию относительно неизвестной величины CP_3, получим: CP_3= 8 см. Скорость точки C выражается через угловую скорость диска 3 $V_C = \omega_3 \cdot CP_3$. Отсюда величина угловой скорости диска 3: $\omega_3 = \frac{V_C}{CP_3}$= 2 рад/с. Направление мгновенного вращения диска 3 вокруг своего центра скоростей определяется известными направлениями скоростей точек C и B, принадлежащих диску 3 (см. рис. 2.10). Скорость точки D $V_D = \omega_3 \cdot DP_3$ = $=2 \cdot \sqrt{2^2 + 8^2}$ = 16,5 см/с. Вектор скорости $\vec{V}_D$ перпендикулярен отрезку DP_3 и направлен в сторону мгновенного вращения диска 3 вокруг центра P_3.

Для определения скорости поршня E воспользуемся теоремой о проекциях скоростей точек плоской фигуры, согласно которой проекции скоростей двух точек плоской фигуры на ось, проходящую через эти точки, равны между собой. Проведем ось через точки D и E. По построению, угол α между вектором $\vec{V}_D$ и осью DE равен углу $\angle DP_3C$ (см. рис. 2.10). Тогда, $\cos\alpha = \frac{CP_3}{DP_3} = \frac{8}{\sqrt{2^2 + 8^2}} = 0{,}97$, откуда $\alpha = 14^\circ$. На основании теоремы о проекциях скоростей точек плоской фигуры имеем равенство: $V_D \cos\alpha = V_E \cos 0$, откуда скорость точки E: V_E=16 см/с.

Мгновенный центр скоростей стержня 4 – точка P_4 – определяется как точка пересечения перпендикуляров к векторам скоростей $\vec{V}_D$ и $\vec{V}_E$, восстановленных, соответственно, из точек *D* и *E* (см. рис. 2.10). Угловая скорость стержня 4, совершающего мгновенный поворот вокруг своего центра скоростей, равна: $\omega_4 = \dfrac{V_E}{EP_4}$, где EP_4 – расстояние от точки *E* до мгновенного центра скоростей звена 4, $EP_4 = DE \cdot \mathrm{ctg}\alpha$ = 40 см. В результате, $\omega_4 = 0{,}4$ рад/с. Направление мгновенного вращения звена 4 вокруг своего центра скоростей определяется направлением скорости точки *D*.

Задача 2. В плоском стержневом механизме (рис. 2.11) кривошипы *OA* и *ED* вращаются вокруг неподвижных центров *O* и *E*. В крайней точке *D* кривошипа *ED* к нему прикреплён шатун *DB*, второй конец которого в точке *B* прикреплён к кривошипу *OA*. Шатун *AC* прикреплён в точке *A* к кривошипу *AO*, а другим своим концом – к ползуну *C*, способному совершать только вертикальное движение. Все соединения шарнирные. В заданном положении механизма кривошип *OA* вертикален, шатун *DB* расположен горизонтально, кривошип *ED* наклонен под углом 60° к горизонтали, а шатун *AC* отклонён на угол 30° от вертикального положения кривошипа *AO*. Найти скорости всех отмеченных на схеме точек и угловые скорости всех звеньев, если линейные размеры звеньев механизма *AC* = 6 см, *AB* = 2 см, *BO* = 8 см, *DB* = 10 см и скорость ползуна в данный момент V_C = 4 см/с.

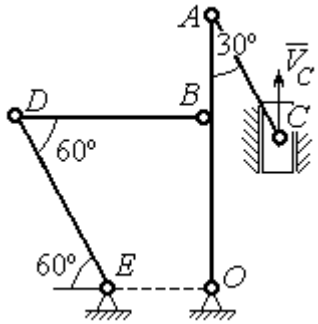

Рис. 2.11. Стержневой механизм

Решение

Кривошипы *OA* и *ED* совершают вращательные движения вокруг неподвижных центров. Скорости $\vec{V}_A$ и $\vec{V}_B$ точек *A* и *B* перпендикулярны кривоши-

пу OA, а скорость $\vec{V}_D$ точки D перпендикулярна кривошипу ED. Направления векторов скоростей точек показаны на рис. 2.12.

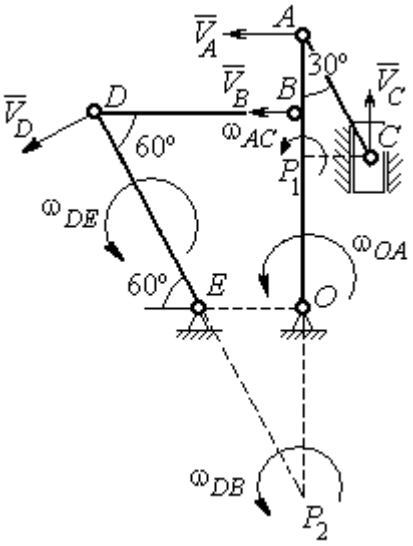

Рис. 2.12. Расчётная схема определения скоростей точек механизма и угловых скоростей его звеньев

Шатун AC совершает плоскопараллельное движение. Его мгновенный центр скоростей P_1 находится как точка пересечения перпендикуляров к скоростям $\vec{V}_A$ и $\vec{V}_C$. Угловая скорость звена AC равна $\omega_{AC} = \dfrac{V_C}{P_1C} = \dfrac{V_C}{AC \cdot \sin 30^\circ} = \dfrac{4}{3}$ рад/с. Далее, полагая, что точка A принадлежит шатуну AC, найдем её скорость:

$$V_A = \omega_{AC} \cdot P_1A = \frac{4}{3} AC \cdot \cos 30^\circ = 4\sqrt{3} \text{ см/с.}$$

Теперь, исходя из того, что точка A принадлежит как шатуну AC, так и кривошипу OA, найдём его угловую скорость: $\omega_{AO} = \dfrac{V_A}{AO} = 0{,}4\sqrt{3}$ рад/с. Скорость точки B кривошипа $V_B = \omega_{AO} \cdot OB = 3{,}2\sqrt{3}$ см/с.

Шатун DB совершает плоскопараллельное движение. Зная направления скоростей точек B и D, построим мгновенный центр скоростей P_2 звена DB как точку пересечения перпендикуляров к скоростям $\vec{V}_B$ и $\vec{V}_D$ (см. рис. 2.12). Тогда, угловая скорость шатуна DB $\omega_{DB} = \dfrac{V_B}{P_2B} = \dfrac{3{,}2\sqrt{3}}{DB \cdot \operatorname{tg} 60^\circ} = 0{,}32$ рад/с. Скорость точки D $V_D = \omega_{DB} \cdot P_2D = 0{,}32 \dfrac{DB}{\sin 30^\circ} = 6{,}4$ см/с. Угловая скорость кривошипа DE $\omega_{DE} = \dfrac{V_D}{DE} = \dfrac{6{,}4}{(OB / \sin 60^\circ)} = 0{,}69$ рад/с.

2.6. Задание К3. Определение ускорений точек твёрдого тела при плоскопараллельном движении

Для заданного положения плоского механизма определить ускорения точек звеньев механизма и угловые ускорения звеньев. Варианты заданий и исходные данные приведены на рис. 2.13 – 2.15.

Варианты № 1, 11, 21

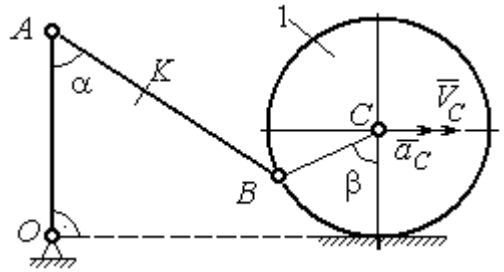

Найти: $a_A, a_K, \varepsilon_{AB}$

Номер варианта задания	AB, см	AK, см	α, град	β, град	R_1, см	V_C, см/с	a_C, см/с^2
1	16	10	60	120	10	12	6
11	20	16	30	60	8	10	8
21	18	10	60	180	6	8	4

Варианты № 2, 12, 22

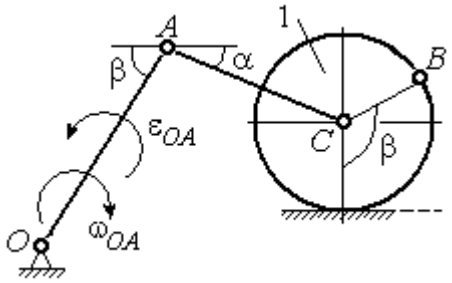

Найти: $a_C, a_B, \varepsilon_{AC}$

Номер варианта задания	R_1, см	OA, см	AC, см	α, град	β, град	ω_{OA}, рад/с	ε_{OA}, рад/с^2
2	5	10	12	30	60	2	4
12	8	24	20	30	120	1	2
22	6	12	15	60	90	2	3

Варианты № 3, 13, 23

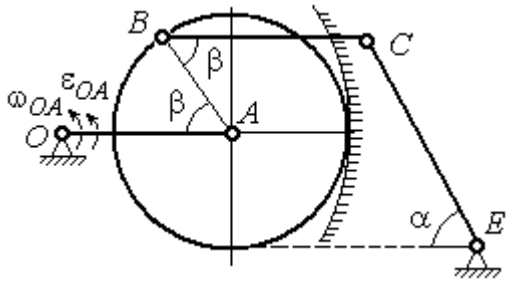

Найти: a_C, a_B, ε_{BC}

Номер варианта задания	BC, см	AO, см	α, град	β, град	R_1, см	ω_{OA}, рад/с	ε_{OA}, рад/с^2
3	16	15	60	90	10	2	3
13	18	12	90	60	8	3	2
23	14	12	30	120	10	2	4

Варианты № 4, 14, 24

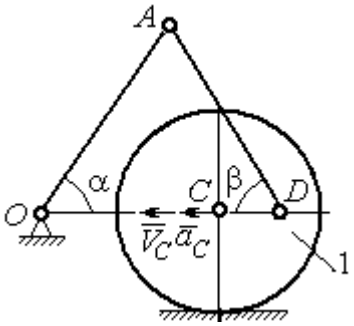

Найти: $a_A, a_D, \varepsilon_{DA}$

Номер варианта задания	R_1, см	OA, см	DC, см	α, град	β, град	V_C, см/с	a_C, см/с^2
4	10	28	5,78	60	30	10	2
14	8	24	4,62	30	90	8	3
24	6	20	6	45	45	12	2

Рис. 2.13. Задание К3. Определение ускорений точек тела при плоскопараллельном движении. Номера вариантов задания 1 – 4, 11 – 14, 21 – 24

Варианты № 5, 15, 25

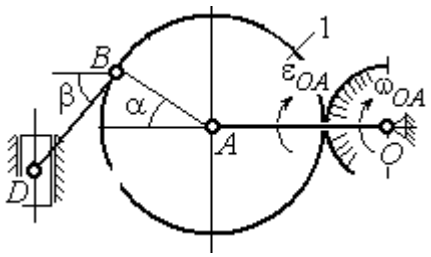

Найти: $a_D, a_B, \varepsilon_{BD}$

Варианты № 6, 16, 26

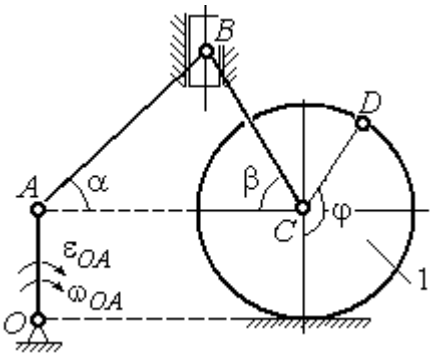

Найти: $a_B, a_D, \varepsilon_{BC}$

Номер варианта задания	*OA*, см	*BD*, см	α, град	β, град	R_1, см	ω_{OA}, рад/с	ε_{OA}, рад/с^2
5	16	10	60	30	10	4	3
15	18	8	90	45	12	2	4
25	14	12	30	60	8	3	2

Номер варианта задания	R_1, см	*AB*, см	φ, град	α, град	β, град	ω_{OA}, рад/с	ε_{OA}, рад/с^2
6	6	18	60	30	30	2	3
16	8	20	90	60	30	2	4
26	5	16	120	30	60	3	4

Варианты № 7, 17, 27

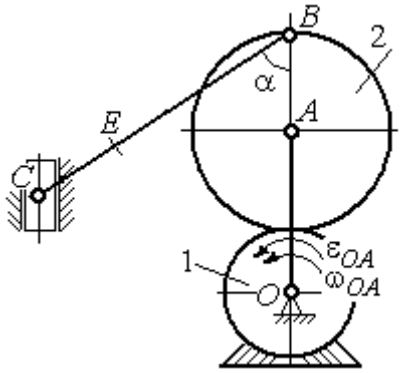

Найти: $a_E, a_C, \varepsilon_{BC}$

Варианты № 8, 18, 28

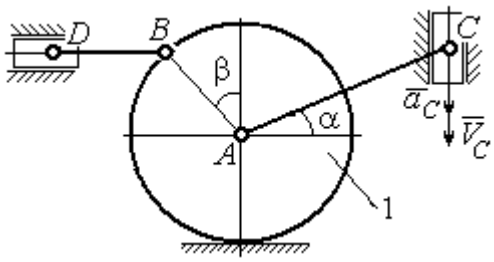

Найти: $a_D, a_B, \varepsilon_{BD}$

Номер варианта задания	*BC*, см	*BE*, см	α, град	R_1, см	R_2, см	ω_{OA}, рад/с	ε_{OA}, рад/с^2
7	22	10	60	2	10	2	3
17	28	15	30	3	6	3	4
27	20	8	45	4	8	2	2

Номер варианта задания	R_1, см	*BD*, см	*AC*, см	α, град	β, град	V_C, см/с	a_C, см/с^2
8	4	5	12	60	60	12	5
18	6	10	16	45	90	10	8
28	8	8	16	30	120	8	6

Рис. 2.14. Задание К3. Определение ускорений точек тела при плоскопараллельном движении. Номера вариантов задания 5 – 8, 15 – 18, 25 – 28

Окончание вариантов задания К3

Варианты № 9, 19, 29	**Варианты № 10, 20, 30**
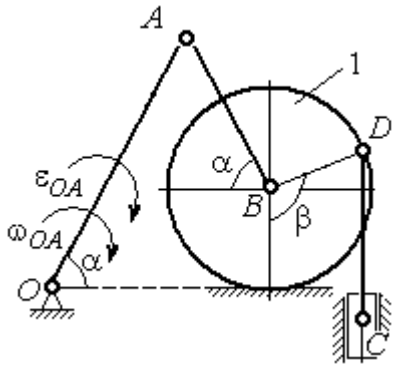 Найти: $a_C, a_B, \varepsilon_{AB}$	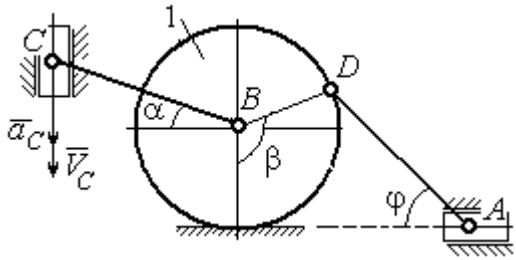 Найти: $a_A, a_B, \varepsilon_{CB}$

Номер варианта задания	OA, см	DC, см	α, град	β, град	R_1, см	ω_{OA}, рад/с	ε_{OA}, рад/с^2	Номер варианта задания	R_1, см	BC, см	φ, град	α, град	β, град	V_C, см/с	a_C, см/с^2
9	18	10	30	120	4	2	3	**10**	6	14	60	30	120	15	3
19	20	12	60	60	6	3	4	**20**	5	18	45	60	90	10	5
29	18	8	60	90	4	2	3	**30**	4	16	30	45	60	12	4

Рис. 2.15. Задание К3. Определение ускорений точек тела при плоскопараллельном движении. Номера вариантов задания 9 – 10, 19 – 20, 29 – 30

Примеры решения задания К3. Определение ускорений точек тела при плоскопараллельном движении

Задача 1. Ступенчатый барабан 1 с радиусами ступенек R = 0,5 м и r = 0,3 м катится окружностью малой ступеньки по горизонтальной поверхности без скольжения (рис. 2.16). Барабан приводится в движение шатуном AC, один конец которого соединён с центром барабана в точке A, а другой – с ползуном C, перемещающимся вертикально. В положении механизма, когда шатун AC отклонён от вертикали на угол 60°, найти ускорение точки B барабана, лежащей на его горизонтальном диаметре, если заданы скорость и ускорение ползуна C: V_C = 9м/с, a_C = 4 м/с^2.

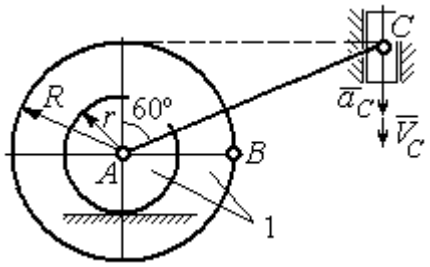

Рис. 2.16. Схема движения плоского механизма

Решение

Найдём угловые скорости ω_{AC}, ω_1 шатуна AC и барабана 1. Шатун совершает плоское движение. Его мгновенный центр скоростей P_2 находится на пересечении перпендикуляров к скоростям $\vec{V}_A$ и $\vec{V}_C$ (рис. 2.17). По условию, скорость точки C направлена вертикально вниз. Точка A принадлежит как шатуну AC, так и барабану 1. При качении барабана по горизонтальной поверхности скорость его центра – точки A параллельна поверхности качения барабана.

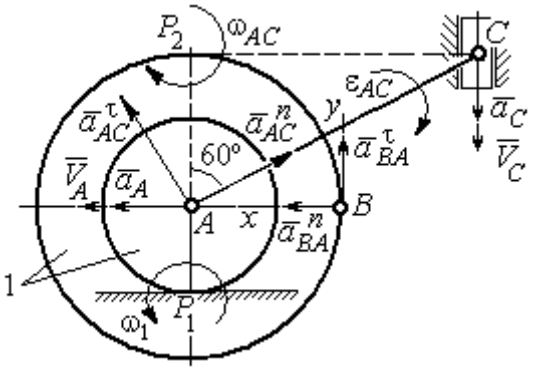

Рис. 2.17. Расчётная схема определения скоростей и ускорений точек механизма

Угловая скорость шатуна $\omega_{AC} = \dfrac{V_C}{CP_2} = \dfrac{9}{R\,\mathrm{tg}60^\circ} = 6\sqrt{3}$ рад/с. Скорость точки A шатуна $V_A = \omega_{AC} \cdot AP_2 = 3\sqrt{3}$ м/с. Угловая скорость барабана 1 $\omega_1 = \dfrac{V_A}{AP_1} = 10\sqrt{3}$ рад/с.

При расчёте угловой скорости барабана учтено, что качение барабана по неподвижной поверхности представляет собой плоское движение, при котором мгновенный центр скоростей находится в точке касания с поверхностью (в точке P_1 на рис. 2.17).

Выразим ускорение $\vec{a}_A$ точки A через полюс C на основании векторного равенства: $\vec{a}_A = \vec{a}_C + \vec{a}^{\,\tau}_{AC} + \vec{a}^{\,n}_{AC}$, где $\vec{a}_C$ – ускорение точки C, выбранной в качестве полюса; $\vec{a}^{\,\tau}_{AC}$, $\vec{a}^{\,n}_{AC}$ – касательная и нормальная составляющие ускорения точки A при вращении шатуна AC вокруг полюса C. Вектор нормального ускорения $\vec{a}^{\,n}_{AC}$ направлен вдоль шатуна AC от точки A к полюсу C и равен по величине $a^n_{AC} = \omega^2_{AC} \cdot AC = (6\sqrt{3})^2 \cdot 2R = 108$ м/с^2. Вектор касательного ускорения

$\vec{a}_{AC}^{\tau}$, модуль которого вычисляется по формуле $a_{AC}^{\tau} = \varepsilon_{AC} \cdot AC$, направлен перпендикулярно отрезку AC.

На данном этапе величина вектора касательного ускорения не может быть вычислена, поскольку угловое ускорение шатуна AC ε_{AC} неизвестно. На рис. 2.17 направление вектора касательного ускорения $\vec{a}_{AC}^{\tau}$ выбрано из предположения, что вращение шатуна ускоренное и направление углового ускорения совпадает с направлением его угловой скорости.

Направление вектора $\vec{a}_A$ ускорения точки A определяется из того, что центр барабана движется по прямой, параллельной горизонтальной поверхности качения. На рис. 2.17 направление вектора ускорения $\vec{a}_A$ выбрано из предположения, что качение барабана ускоренное.

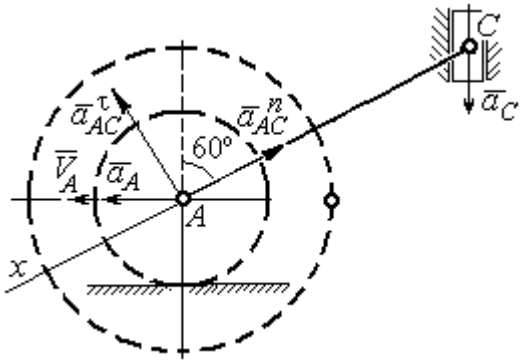

Рис. 2.18. Схема для определения ускорения центра барабана

Выберем ось x вдоль линии AC (рис. 2.18) и спроектируем векторное равенство $\vec{a}_A = \vec{a}_C + \vec{a}_{AC}^{\tau} + \vec{a}_{AC}^{n}$ на эту ось. При таком выборе оси проекция неизвестного ускорения $\vec{a}_{AC}^{\tau}$ обращается в нуль. Получим $a_A \cos 30^\circ = a_C \cos 60^\circ - a_{AC}^{n}$. Отсюда найдём ускорение центра барабана $a_A = \dfrac{1}{\cos 30^\circ}\left(a_C \cos 60^\circ - a_{AC}^{n}\right) = -122{,}4$ м/с^2. Отрицательное значение ускорения точки A означает, что на рис. 2.17, 2.18 вектор ускорения $\vec{a}_A$ должен иметь противоположное направление. Таким образом, вектор ускорения $\vec{a}_A$ направлен в сторону, противоположную вектору скорости $\vec{V}_A$, и движение барабана замедленное.

Для того чтобы найти ускорение точки B, выразим его через полюс A на основании векторного равенства $\vec{a}_B = \vec{a}_A + \vec{a}_{BA}^{\tau} + \vec{a}_{BA}^{n}$, где $\vec{a}_A$ – ускорение

точки A, выбранной в качестве полюса; $\vec{a}_{BA}^{\,\tau}$, $\vec{a}_{BA}^{\,n}$ – касательная и нормальная составляющие ускорения точки B при вращении барабана вокруг полюса A.

Модуль вектора нормального ускорения $\vec{a}_{BA}^{\,n}$ равен по величине $a_{BA}^{n} = \omega_1^2 \cdot BA = (10\sqrt{3})^2 \cdot R = 150$ м/с^2. Вектор направлен вдоль радиуса барабана от точки B к полюсу A (см. рис. 2.17).

Модуль вектора касательного ускорения $\vec{a}_{BA}^{\,\tau}$ вычисляется по формуле $a_{BA}^{\tau} = \varepsilon_1 \cdot BA$, где ε_1 – угловое ускорение барабана. Значение углового ускорения катящегося барабана (в отличие от углового ускорения ε_{AC} шатуна AC) может быть найдено. Расчёт основан на том, что при движении барабана расстояние AP_1 от точки A до центра скоростей барабана P_1 остаётся постоянным, равным r. Тогда выражение $V_A = \omega_1 \cdot AP_1 = \omega_1 \cdot r$ для расчёта скорости точки A можно продифференцировать. Получим $\dfrac{dV_A}{dt} = \dfrac{d\omega_1}{dt} \cdot r$. Так как точка A движется по прямой, производная от скорости точки равна её полному ускорению, а производная от угловой скорости барабана равна его угловому ускорению. Тогда имеем: $a_A = \varepsilon_1 \cdot r$, откуда находим угловое ускорение $\varepsilon_1 = \dfrac{a_A}{r} = 40{,}8$ рад/с^2, а затем и модуль вектора касательного ускорения $a_{BA}^{\tau} = \varepsilon_1 \cdot BA = 20{,}4$ м/с^2.

Заметим, что для вычисления углового ускорения ε_{AC} шатуна AC подобные рассуждения неприменимы. Формулу $V_A = \omega_{AC} \cdot AP_2$ невозможно продифференцировать, так как при движении механизма расстояние AP_2 от точки A до центра скоростей P_2 шатуна AC является неизвестной функцией времени.

Выберем систему координат xBy как показано на рис. 2.17, и спроецируем на эти оси векторное равенство $\vec{a}_B = \vec{a}_A + \vec{a}_{BA}^{\,\tau} + \vec{a}_{BA}^{\,n}$. Полагая, что движение барабана ускоренное (т. е. вектора ускорений $\vec{a}_A$ и $\vec{a}_{BA}^{\,\tau}$ направлены, как показано на рис. 2.17), получим значения составляющих ускорения точки B:

$a_{Bx} = a_A + a_{BA}^n$, $a_{By} = a_{BA}^\tau$. Подставляя значения ускорений, найдём $a_{By} = 20{,}4$ м/с^2, $a_{Bx} = -122{,}4 + 150 = 27{,}6$ м/с^2. Вектор полного ускорения точки B направлен по диагонали прямоугольника, построенного на векторах $\vec{a}_{Bx}$, $\vec{a}_{By}$. Величина ускорения точки B: $a_B = \sqrt{a_{Bx}^2 + a_{By}^2} = 34{,}32$ м/с^2.

Задача 2. В плоском механизме (рис. 2.19) кривошип OA вращается вокруг оси O с угловой скоростью ω_{OA} и угловым ускорением ε_{OA}. Диск 2, шарнирно присоединённый к кривошипу в точке A, катится без проскальзывания по неподвижному диску 1. Радиусы дисков R_1 и R_2. На краю диска 2 в точке B шарнирно прикреплен стержень BC, соединенный с центром C диска 3. Радиус диска 3 равен радиусу диска 2: $R_3 = R_2$. Диск 3 катится без скольжения по горизонтальной поверхности, по прямой. Для положения механизма, изображенного на рис. 2.19, определить ускорение точки D и угловое ускорение стержня BC, если $\omega_{OA} = 4$ рад/с, $\varepsilon_{OA} = 2$ рад/с^2, $R_1 = 4$ см, $R_2 = 8$ см. Длина стержня $BC = 20$ см.

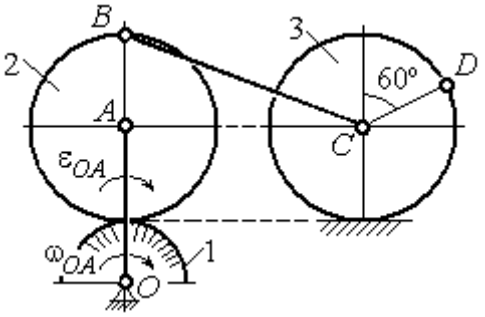

Рис. 2.19. Схема движения плоского механизма

Решение

Определение угловых скоростей звеньев механизма.

Рассмотрим вращательное движение кривошипа OA. Скорость точки A: $V_A = \omega_{OA} \cdot OA = 48$ см/с. Вектор скорости $\vec{V}_A$ направлен перпендикулярно кривошипу OA в сторону движения кривошипа (рис. 2.20).

При движении диска 2 точка P_2 соприкосновения второго диска с неподвижным первым является мгновенным центром скоростей диска 2. Угловая скорость диска 2: $\omega_2 = \dfrac{V_A}{AP_2} = \dfrac{48}{8} = 6$ рад/с.

Скорость точки B диска 2: $V_B = \omega_2 BP_2 = 6 \cdot 16 = 96$ см/с.

Для определения угловой скорости стержня BC заметим, что скорости двух точек стержня $\vec{V}_B$ и $\vec{V}_C$ параллельны, но точки B и C не лежат на общем перпендикуляре к скоростям. В этом случае мгновенный центр скоростей стержня BC отсутствует (бесконечно удалён), угловая скорость стержня равна нулю: $\omega_{BC} = 0$, а стержень совершает мгновенное поступательное движение. В результате имеем: $V_C = V_B = 96$ см/с.

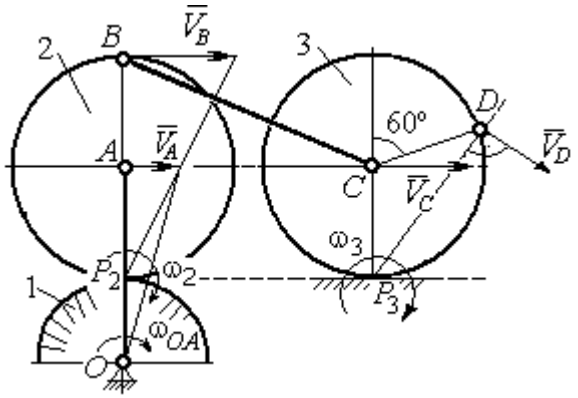

Рис. 2.20. Расчетная схема для определения угловых скоростей звеньев механизма

При качении диска 3 по неподвижной поверхности без проскальзывания точка P_3 касания его с поверхностью является мгновенным центром скоростей. Тогда угловая скорость диска 3: $\omega_3 = \dfrac{V_C}{CP_3} = 12$ рад/с. Скорость точки D диска 3: $V_D = \omega_3 \cdot DP_3$. Величину DP_3 находим из треугольника P_3DC. В результате $DP_3 = 2R_3\cos 30^\circ = 13{,}8$ см и $V_D = 165{,}6$ см/с. Вектор скорости $\vec{V}_D$ направлен в сторону движения диска 3 перпендикулярно линии DP_3 и (см. рис. 2.20).

Определение ускорений точек механизма.

Представим ускорение $\vec{a}_C$ точки C векторной суммой $\vec{a}_C = \vec{a}_B + \vec{a}^{\,n}_{CB} + \vec{a}^{\,\tau}_{CB}$, где $\vec{a}_B$ – ускорение точки B, выбранной в качестве полюса; $\vec{a}^{\,n}_{CB}$, $\vec{a}^{\,\tau}_{CB}$ – нормальная и касательная составляющие ускорения точки C при вращении стержня BC вокруг полюса B, $a^n_{CB} = \omega^2_{CB} \cdot CB$, $a^{\tau}_{CB} = \varepsilon_{CB} \cdot CB$.

Нормальная составляющая ускорения точки C $a^n_{CB} = 0$, так как стержень CB совершает мгновенное поступательное движение и $\omega_{BC} = 0$.

Направление касательной составляющей $\vec{a}^{\tau}_{CB}$ неизвестно, так как неизвестно направление углового ускорения стержня ε_{CB}. Для определённости выберем направление углового ускорения стержня BC в сторону против хода часовой стрелки. На рис. 2.21 это направление показано дуговой стрелкой ε_{CB}.

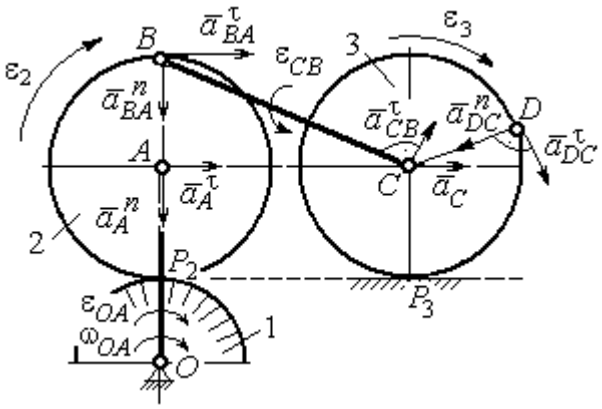

Рис. 2.21. Расчетная схема для определения ускорений точек механизма и угловых ускорений его звеньев

В соответствии с выбранным направлением углового ускорения вектор $\vec{a}^{\tau}_{CB}$ строится перпендикулярно линии стержня BC в сторону углового ускорения ε_{CB} (см. рис. 2.21).

Выразим ускорение точки B через полюс A: $\vec{a}_B = \vec{a}_A + \vec{a}^{n}_{BA} + \vec{a}^{\tau}_{BA}$, где $\vec{a}_A$ – ускорение полюса A; $\vec{a}^{n}_{BA}$, $\vec{a}^{\tau}_{BA}$ – нормальная и касательная составляющие ускорения точки B при вращении диска 2 вокруг полюса A. Величина нормальной составляющей ускорения точки B $a^{n}_{BA} = \omega_2^2 \cdot BA = 288$ см/с^2. Вектор $\vec{a}^{n}_{BA}$ направлен вдоль радиуса BA от точки B к полюсу A (см. рис. 2.21). Касательное ускорение точки B при вращении диска 2 вокруг полюса A вычисляется по формуле $a^{\tau}_{BA} = \varepsilon_2 \cdot BA$. Для определения углового ускорения ε_2 диска 2 заметим, что во время движения диска 2 расстояние AP_2 остается постоянным, равным R_2. Дифференцируя равенство $V_A = \omega_2 \cdot AP_2 = \omega_2 R_2$, получим: $\frac{dV_A}{dt} = \frac{d\omega_2}{dt} R_2$, или $a^{\tau}_A = \varepsilon_2 R_2$, откуда $\varepsilon_2 = \frac{a^{\tau}_A}{R_2}$.

Для того чтобы найти величину a^{τ}_A, рассмотрим вращательное движение кривошипа OA вокруг неподвижной оси O. Ускорение точки A представляется в виде векторного равенства $\vec{a}_A = \vec{a}^{n}_A + \vec{a}^{\tau}_A$, где $\vec{a}^{n}_A$ и $\vec{a}^{\tau}_A$ – известные

нормальная и касательная составляющие ускорения точки A кривошипа OA: $a_A^n = \omega_{OA}^2 \cdot OA = 192$ см/с^2, $a_A^\tau = \varepsilon_{OA} \cdot OA = 24$ см/с^2. Направления векторов нормального ускорения $\vec{a}_A^n$ и касательного ускорения $\vec{a}_A^\tau$ показаны на рис. 2.21.

Теперь найдём величину углового ускорения диска 2 и модуль касательного ускорения a_{BA}^τ точки B при вращении диска 2 вокруг полюса A: $\varepsilon_2 = \dfrac{a_A^\tau}{R_2} =$ $= 3$ рад/с^2, $a_{BA}^\tau = \varepsilon_2 \cdot BA = 24$ см/с^2.

Для определения ускорения точки C имеем векторное равенство $\vec{a}_C = \vec{a}_A^n + \vec{a}_A^\tau + \vec{a}_{BA}^n + \vec{a}_{BA}^\tau + \vec{a}_{CB}^\tau$. Выберем оси Cx, Cy, как показано на рис. 2.22, – вдоль отрезка BC и перпендикулярно ему и спроецируем на них имеющееся векторное равенство. Получим:

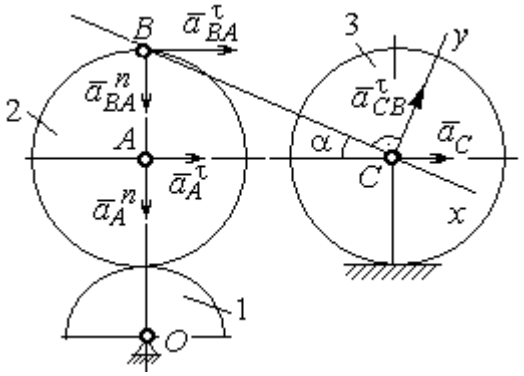

Рис. 2.22. Расчетная схема для вычисления ускорения точки С

$$a_C \cos\alpha = a_A^n \sin\alpha + a_A^\tau \cos\alpha + a_{BA}^n \sin\alpha + a_{BA}^\tau \cos\alpha;$$

$$a_C \sin\alpha = a_A^n \cos\alpha + a_A^\tau \sin\alpha + a_{BA}^n \cos\alpha + a_{BA}^\tau \sin\alpha + a_{CB}^\tau,$$

где α – угол между стержнем BC и линией центров AC; $\sin\alpha = \dfrac{AB}{BC} = 0{,}4$; $\cos\alpha = 0{,}92$. Решая систему, найдём: $a_C = 256{,}7$ см/с^2, $a_{CB}^\tau = -358{,}12$ см/с^2.

Модуль углового ускорения стержня BC: $\varepsilon_{CB} = \dfrac{\left|a_{CB}^\tau\right|}{BC} = 17{,}9$ рад/с^2.

Знак «минус» величины a_{CB}^τ означает, что вектор касательного ускорения $\vec{a}_{CB}^\tau$ на рис. 2.21 – 2.22 следует направить в противоположную сторону. Направление углового ускорения стержня BC, показанное на рис. 2.21 дуговой стрелкой ε_{CB}, также следует заменить на противоположное.

Выразим ускорение точки D через полюс C: $\vec{a}_D = \vec{a}_C + \vec{a}^{\,n}_{DC} + \vec{a}^{\,\tau}_{DC}$, где $\vec{a}_C$ – известное ускорение точки C; $\vec{a}^{\,n}_{DC}$, $\vec{a}^{\,\tau}_{DC}$ – нормальное и касательное составляющие ускорения точки D при вращении диска 3 вокруг полюса C. Величина нормального ускорения точки D: $a^n_{DC} = \omega_3^2 \cdot DC = 1152$ см/с^2. Вектор ускорения $\vec{a}^{\,n}_{DC}$ направлен по радиусу от точки D к полюсу C (рис. 2.23).

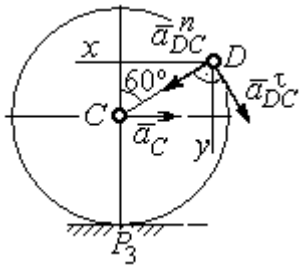

Рис.2.23. Расчетная схема для определения ускорения точки D

Для расчёта касательной составляющей a^{τ}_{DC} ускорения точки D найдём угловое ускорение диска 3. Продифференцируем по времени равенство $V_C = \omega_3 \cdot CP_3 = \omega_3 R_3$. Получим: $\frac{dV_C}{dt} = \frac{d\omega_3}{dt} R_3$, или $a_C = \varepsilon_3 R_3$. Угловое ускорение диска 3: $\varepsilon_3 = \frac{a_C}{R_3} = 32{,}09$ рад/с^2. Тогда величина касательной составляющей ускорения точки D: $a^{\tau}_{DC} = \varepsilon_3 \cdot DC = 256{,}7$ см/с^2. Направление вектора $\vec{a}^{\,\tau}_{DC}$ соответствует ускоренному движению диска 3.

Проведём оси Dx и Dy, как показано на рис. 2.23, и спроецируем векторное равенство ускорения точки D на оси:

$$a_{Dx} = -a_C + a^n_{DC}\cos 30^\circ - a^{\tau}_{DC}\cos 60^\circ, \quad a_{Dy} = a^n_{DC}\cos 60^\circ + a^{\tau}_{DC}\cos 30^\circ.$$

Решая систему, находим значения проекций модуля ускорения $a_{Dx} = 612{,}5$ см/с^2, $a_{Dy} = 798{,}3$ см/с^2. Величина ускорения точки D:

$$a_D = \sqrt{a^2_{Dx} + a^2_{Dy}} = 1006{,}2 \text{ см/с}^2.$$

3. СЛОЖНОЕ ДВИЖЕНИЕ ТОЧКИ

3.1. Основные понятия сложного движения точки

В неподвижной системе координат рассматривается подвижное твердое тело и точка, перемещающаяся относительно тела.

Траектория точки в её движении относительно тела называется **относительной траекторией.** Скорость точки в этом движении называют **относительной скоростью**, ускорение – **относительным ускорением**.

Траектория точки, перемещающейся вместе с телом, называется переносной траекторией точки, скорость точки при таком её движении – **переносной скоростью**, а ускорение – **переносным ускорением**.

Суммарное движение точки вместе с телом и относительно тела называется **сложным движением**. Траектория точки относительно неподвижной системы координат называется **абсолютной траекторией точки**, скорость и ускорение – **абсолютной скоростью и абсолютным ускорением.**

При вычислении абсолютной скорости используется теорема о сложении скоростей: **при сложном движении абсолютная скорость точки равна геометрической сумме относительной и переносной скоростей:** $\vec{V} = \vec{V}_e + \vec{V}_r$, где $\vec{V}$, $\vec{V}_e$, $\vec{V}_r$ – вектора абсолютной, переносной и относительной скоростей точки.

В случае, когда относительное движение точки задается естественным способом в виде закона изменения пути $S = S(t)$, величина относительной скорости точки равна модулю производной: $V_r = \left|\dot{S}_r\right|$. Если переносное движение точки есть вращение тела вокруг неподвижной оси, скорость точки в переносном движении будет: $V_e = \omega_e h_e$, где ω_e – величина угловой скорости вращения тела; h_e – кратчайшее расстояние от места положения точки на теле до оси вращения тела.

При вычислении абсолютного ускорения используется теорема Кориолиса о сложении ускорений: **при сложном движении абсолютное ускорение точки равно геометрической сумме трех ускорений – относительного, переносного и ускорения Кориолиса** $\vec{a} = \vec{a}_e + \vec{a}_r + \vec{a}_к$, где $\vec{a}$ – вектор абсолютного ускорения точки; $\vec{a}_e, \vec{a}_r$ – вектора соответственно переносного и относительного ускорений точки; $\vec{a}_к$ – вектор ускорения Кориолиса. (Иногда его называют поворотным ускорением.)

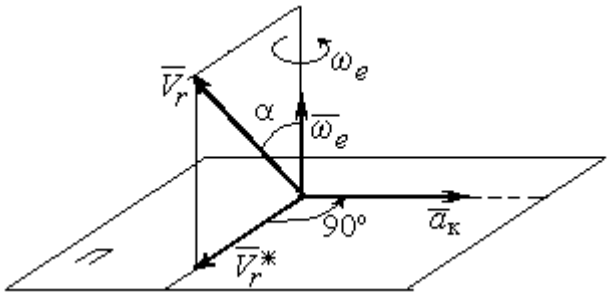

Рис. 3.1. Определение направления ускорения Кориолиса по правилу Жуковского

Вектор ускорения Кориолиса определяется векторным произведением $\vec{a}_к = 2(\vec{\omega}_e \times \vec{V}_r)$, где $\vec{\omega}_e$ – вектор угловой скорости переносного движения; $\vec{V}_r$ – вектор относительной скорости точки. Модуль ускорения Кориолиса: $|\vec{a}_к| = 2|\vec{\omega}_e| \cdot |\vec{V}_r| \sin\alpha$, где α – угол между вектором угловой скорости переносного движения и вектором относительной скорости точки (см. рис. 3.1). Направление вектора ускорения Кориолиса может быть получено по правилу построения вектора векторного произведения.

На рис. 3.1 показана последовательность выбора направления вектора ускорения Кориолиса по правилу Н. Е. Жуковского. Правило состоит в следующем: пусть имеется точка, движущаяся с относительной скоростью $\vec{V}_r$. Построим плоскость П, перпендикулярную вектору переносной угловой скорости $\vec{\omega}_e$, и спроецируем вектор $\vec{V}_r$ на эту плоскость. Проекцию обозначим $\vec{V}_r^*$ (см. рис. 3.1). Чтобы получить направление ускорения Кориолиса, следует вектор проекции относительной скорости $\vec{V}_r^*$ повернуть на 90° в плоскости П вокруг оси переносного вращения в направлении этого вращения.

Если сложное движение точки происходит в плоскости, перпендикулярной оси переносного вращения, направление ускорения Кориолиса можно получить простым поворотом вектора относительной скорости на угол 90° вокруг оси переносного вращения в направлении этого вращения.

Относительное ускорение $\vec{a}_r$ представляется как сумма векторов относительного касательного $\vec{a}_r^{\tau}$ и относительного нормального $\vec{a}_r^{n}$ ускорений: $\vec{a}_r = \vec{a}_r^{\tau} + \vec{a}_r^{n}$. Переносное ускорение точки $\vec{a}_e$ тела имеет своими составляющими переносное касательное $\vec{a}_e^{\tau}$ и переносное нормальное $\vec{a}_e^{n}$ ускорения так, что $\vec{a}_e = \vec{a}_e^{\tau} + \vec{a}_e^{n}$.

Таким образом, абсолютное ускорение точки в сложном движении можно представить в виде векторного равенства

$$\vec{a} = \vec{a}_r^{\tau} + \vec{a}_r^{n} + \vec{a}_e^{\tau} + \vec{a}_e^{n} + \vec{a}_{\text{к}}.$$

Модули относительного касательного и относительного нормального ускорений при естественном способе задания относительного движения точки равны: $a_r^{\tau} = \left|\dot{V}_r\right|$, $a_r^{n} = \dfrac{V_r^2}{\rho}$, где ρ – радиус кривизны относительной траектории. При движении точки по окружности радиус кривизны равен радиусу окружности, при движении по прямой – бесконечности, и в этом случае $a_r^{n} = 0$.

При вращательном переносном движении точки значения переносного касательного и нормального ускорений вычисляются по формулам: $a_e^{\tau} = \varepsilon_e h_e$, $a_e^{n} = \omega_e^2 h_e$, где ε_e – угловое ускорение вращательного переносного движения, $\varepsilon_e = \left|\dot{\omega}_e\right|$; h_e – расстояние от точки до оси вращения тела; ω_e – величина угловой скорости вращения тела.

Вектора ускорений строятся по общим правилам построения векторов нормального и касательного ускорений.

При поступательном переносном движении ускорение Кориолиса и переносное нормальное ускорение равны нулю: $a_{\text{к}} = 0,\ a_e^n = 0$. Абсолютное ускорение точки при поступательном переносном движении можно представить в виде векторного равенства $\vec{a} = \vec{a}_r^{\,\tau} + \vec{a}_r^{\,n} + \vec{a}_e^{\,\tau}$.

3.2. Задание К4. Определение скорости и ускорения точки при сложном движении

Задание включает две задачи с вращательным и поступательным видами переносного движения точки.

Задача 1. Вращение тела относительно неподвижной оси задается законом изменения угла поворота: $\varphi_e = \varphi_e(t)$ или законом изменения его угловой скорости: $\omega_e = \omega_e(t)$. Движение точки относительно тела отсчитывается от её начального положения в точке C и задается законом изменения длины дуги окружности или отрезка прямой линии: $CM = S_r = S_r(t)$.

Определить абсолютные скорость и ускорение точки в заданный момент времени t_1.

Задача 2. Поступательное движение тела, несущего точку, задается законом изменения координаты $x_e = x_e(t)$. Движение точки относительно тела отсчитывается от её начального положения в точке C и задается законом изменения длины дуги окружности или отрезка прямой линии: $CM = y_r = y_r(t)$.

Определить абсолютные скорость и ускорение точки в момент времени t_2, который либо задаётся в исходных данных задачи, либо на схемеописаны условия, из которых он находится.

Номера вариантов заданий даны на рис. 3.2 – 3.5.

Варианты исходных данных приведены в табл. 3.1.

Варианты № 1, 11, 21	
Задача 1	Задача 2
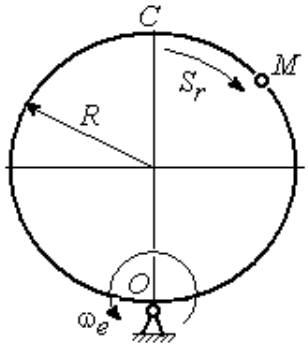	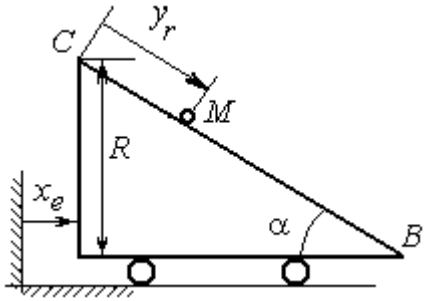 В момент $t = t_2$ точка M прошла половину пути CB

Варианты № 2, 12, 22	
Задача 1	Задача 2
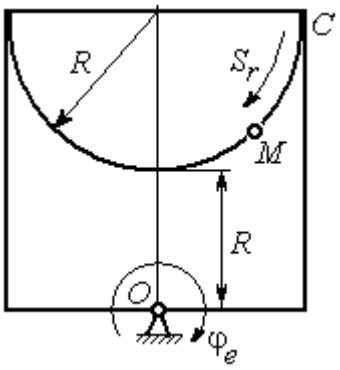	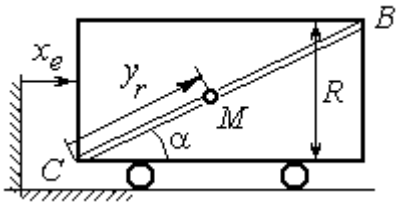 В момент $t = t_2$ точка M прошла 2/3 пути CB

Варианты № 3, 13, 23	
Задача 1	Задача 2
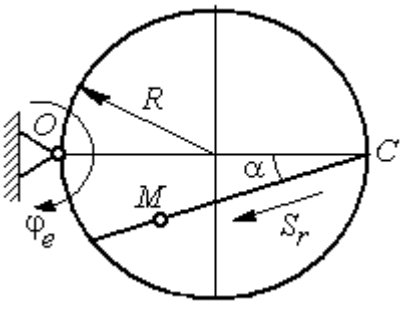	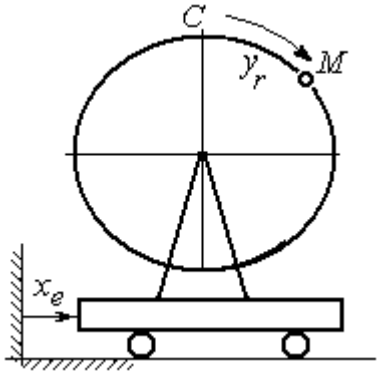

Рис. 3.2. Задание К4. Сложное движение точки.
Номера вариантов задания 1 – 3, 11 – 13, 21 – 23

Варианты № 4, 14, 24

Задача 1

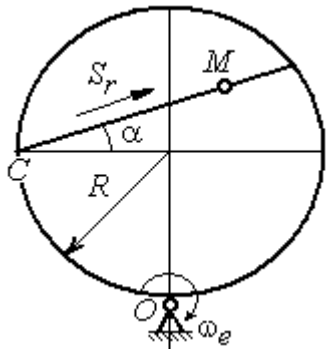

Задача 2

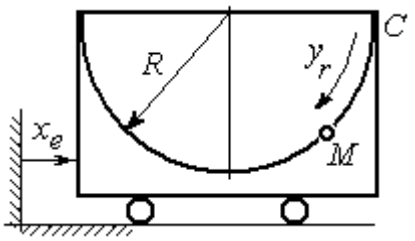

Варианты № 5, 15, 25

Задача 1

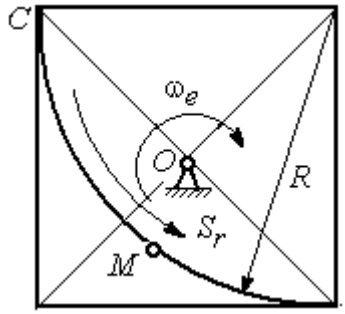

Задача 2

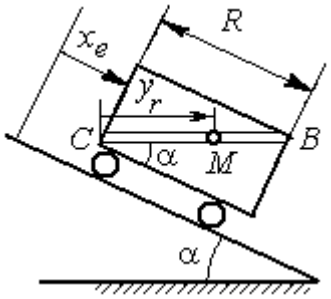

В момент $t = t_2$ точка M прошла путь CB

Варианты № 6, 16, 26

Задача 1

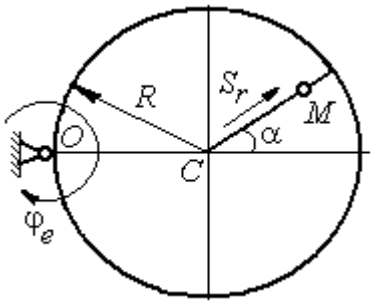

Задача 2

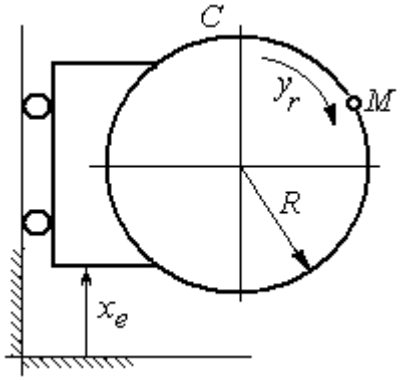

Рис. 3.3. Задание К4. Сложное движение точки.
Номера вариантов задания 4 – 6, 14 – 16, 24 – 26

Варианты № 7, 17, 27

Задача 1

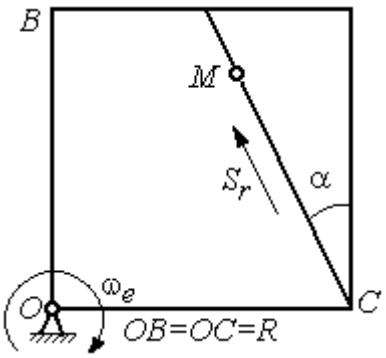

Задача 2

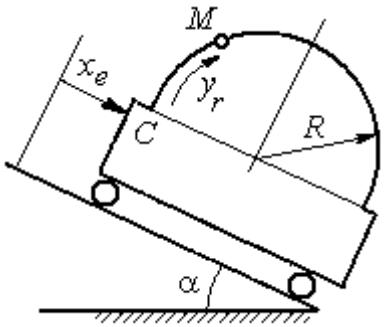

Варианты № 8, 18, 28

Задача 1

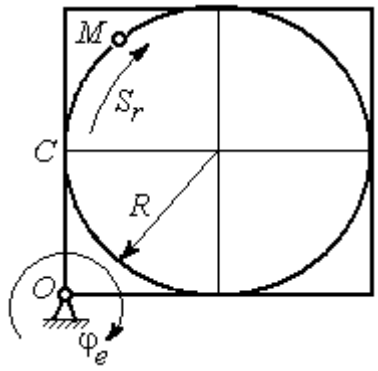

Задача 2

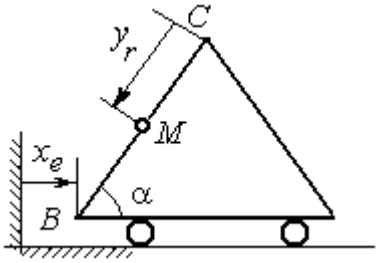

В момент $t = t_2$ точка M прошла половину пути $CB = R$

Варианты № 9, 19, 29

Задача 1

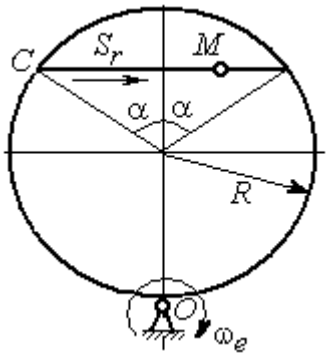

Задача 2

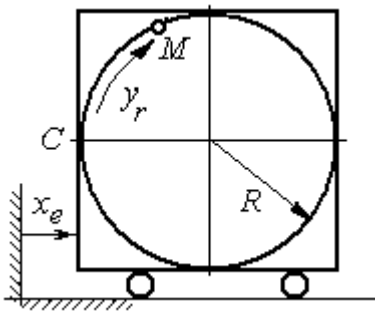

Рис. 3.4. Задание К4. Сложное движение точки.
Номера вариантов задания 7 – 9, 17 – 19, 27 – 29

Окончание вариантов задания К4

Варианты № 10, 20, 30

Задача 1

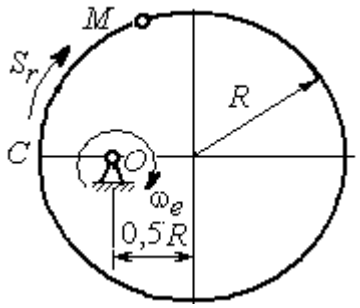

Задача 2

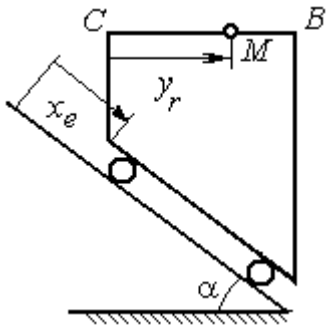

В момент $t = t_2$ точка M прошла половину пути $CB = R$

Рис. 3.5. Задание К4. Сложное движение точки.
Номера вариантов задания 10, 20, 30

Таблица 3.1

Исходные данные для заданий по сложному движению точки

Номер варианта задания	Номер задачи	R, см	α, град	$C\breve{M} = S_r(t)$, см $C\breve{M} = y_r(t)$, см	$\varphi_e(t)$, рад; $\omega_e(t)$, рад/с $x_e(t)$, см	t_1, с t_2, с
1	1	3	–	$S_r = 2\pi\sin(\pi t/6)$	$\omega_e = 4t^2$	1
	2	4	30	$y_r = 4t^2$	$x_e = 2\cos(\pi t/6)$	–
2	1	2	–	$S_r = 4\pi\sin^2(\pi t/6)$	$\varphi_e = 6\cos(\pi t/3)$	1
	2	3	60	$y_r = t^2 + t$	$x_e = 1 + \cos(\pi t)$	–
3	1	4	30	$S_r = 2\sqrt{3}\left[t + \sin(\pi t/2)\right]$	$\varphi_e = 4t - t^2$	1
	2	6	–	$y_r = \pi\left[2t + \sin\pi t\right]$	$x_e = 5t - t^2$	1
4	1	4	60	$S_r = 2(t^3 + t)$	$\omega_e = 6\cos(\pi t/6)$	1
	2	3	–	$y_r = \pi\left[2t + \cos(\pi t/2)\right]$	$x_e = t^3 - 4t$	1
5	1	6	–	$S_r = 4\pi\sin^2(\pi t/6)$	$\omega_e = 6\cos(\pi t/3)$	1
	2	2	30	$y_r = t^2 + 2t$	$x_e = t^2 - 4t$	–
6	1	6	60	$S_r = t + 10\sin(\pi t/6)$	$\varphi_e = 2t^2 - 5t$	1
	2	3	–	$y_r = 4\pi\sin(\pi t/6)$	$x_e = \left[1 - \cos(\pi t/4)\right]$	1
7	1	8	30	$S_r = 2(t^3 + 3t)$	$\omega_e = 6\cos(\pi t/6)$	1
	2	4	30	$y_r = 2\pi t^2$	$x_e = t^3 - 5t$	1

Продолжение табл. 3.1

Номер варианта задания	Номер задачи	R, см	α, град	$C\breve{M} = S_r(t)$, см $C\breve{M} = y_r(t)$, см	$\varphi_e(t)$, рад; $\omega_e(t)$, рад/с $x_e(t)$, см	t_1, с t_2, с
8	1	8	–	$S_r = 2\pi\left[t^2 + \sin\pi t\right]$	$\varphi_e = t^2 - 5t$	2
	2	6	30	$y_r = t(t+1)$	$x_e = \cos\pi t$	–
9	1	8	30	$S_r = 2t^2$	$\omega_e = \cos(\pi t/8)$	2
	2	3	–	$y_r = 4\pi\sin^2(\pi t/4)$	$x_e = (3-2t)^2$	1
10	1	6	–	$S_r = \pi(2t^3 + \sin\pi t)$	$\omega_e = 5t - 2t^3$	1
	2	4	30	$y_r = t^2 + 2t$	$x_e = 1 + \cos\pi t$	–
11	1	6	–	$S_r = 8\pi\sin(\pi t/12)$	$\omega_e = 2 + \cos(\pi t/4)$	2
	2	6	60	$y_r = 4\sin\pi t$	$x_e = t^2 - 2t$	–
12	1	18	–	$S_r = \pi(2t^2 + 2t)$	$\varphi_e(t) = 3t - t^2$	2
	2	6	30	$y_r = 2t^2 + t$	$x_e = 1 + \cos(\pi t)$	–
13	1	10	60	$S_r = t^3 + t$	$\varphi_e = 6\cos(\pi t/6)$	2
	2	6	–	$y_r = 6\pi\cos(\pi t/3)$	$x_e = t(t+1)$	1
14	1	4	30	$S_r = 8\sqrt{3}\sin(\pi t/12)$	$\omega_e = (3-2t)^2$	2
	2	3	–	$y_r = 2\pi\sin(\pi t/6)$	$x_e = 2t^2 - 5t$	1
15	1	8	–	$S_r = 4\pi\sin^2(\pi t/4)$	$\omega_e = 2 + \cos(\pi t/4)$	1
	2	5	60	$y_r = 5t + t^2$	$x_e = \cos(\pi t/6)$	–
16	1	12	90	$S_r = 3\left[t + \sin(\pi t/2)\right]$	$\varphi_e = 2t - 3t^2$	1
	2	15	–	$y_r = \pi(4t + t^2)$	$x_e = 6\sin(\pi t/3)$	1
17	1	6	45	$S_r = 3\sqrt{2}\left[t^2 + 2\sin\pi t\right]$	$\omega_e(t) = 4t^2 - 6$	1
	2	6	60	$y_r = 8\pi\sin(\pi t/12)$	$x_e = \sqrt{2}\sin(\pi t/8)$	2
18	1	8	–	$S_r = 4\pi\sqrt{2}\sin(\pi t/8)$	$\varphi_e = 18t - 4t^2$	2
	2	8	60	$y_r = 3t + 2t^2$	$x_e = \sin\pi t$	–
19	1	8	60	$S_r = 2\sqrt{3}\left[t + \sin(\pi t/2)\right]$	$\omega_e = 5t - t^2$	1
	2	9	–	$y_r = 6\pi\cos(\pi t/3)$	$x_e = \cos(\pi t/6)$	1
20	1	4	–	$S_r = 4\pi\sin(\pi t/6)$	$\omega_e = 3t - 5$	1
	2	6	60	$y_r = 3t + 2t^2$	$x_e = \pi\sin\pi t$	–
21	1	3	–	$S_r = 4\pi\sqrt{2}\sin(\pi t/8)$	$\omega_e = 6t - 14$	2
	2	8	45	$y_r = (t^2 + 3t)$	$x_e = t + 2\sin\pi t$	–

Окончание табл. 3.1

Номер варианта задания	Номер задачи	R, см	α, град	$C\breve{M} = S_r(t)$, см $C\breve{M} = y_r(t)$, см	$\varphi_e(t)$, рад; $\omega_e(t)$, рад/с $x_e(t)$, см	t_1, с t_2, с
22	1	4	–	$S_r = 2\pi(t^2 + 2t)$	$\varphi_e = 6\cos(\pi t/6)$	1
	2	9	60	$y_r = 8\sin\pi t$	$x_e = 5t - t^2$	–
23	1	6	45	$S_r = 12\sin(\pi t/8)$	$\varphi_e = t^2 + \cos(\pi t/4)$	2
	2	6	–	$y_r = 6\pi[t + \sin(\pi t/6)]$	$x_e = 5t - t^2$	1
24	1	6	45	$S_r = 12\sin(\pi t/8)$	$\omega_e = t + 4\cos(\pi t/4)$	2
	2	6	–	$y_r = \pi(t^2 + 2t)$	$x_e = 6\cos(\pi t/6)$	1
25	1	6	–	$S_r = 2\pi t^2$	$\omega_e = 3\sin(\pi t/3)$	1
	2	4	45	$y_r = 2t(t + 3t)$	$x_e = 2(t^3 - 3t)$	–
26	1	6	120	$S_r = t^2 + t$	$\varphi_e = 12\cos(\pi t/12)$	2
	2	9	–	$y_r = \pi\sqrt{3}\sin(\pi t/3)$	$x_e = 2(t^2 - 3t)$	1
27	1	10	60	$S_r = \sqrt{3}(t^2 + t)$	$\omega_e = 6\cos(\pi t/6)$	2
	2	9	30	$y_r = \sqrt{3}\pi\sin(\pi t/3)$	$x_e = t + 4\cos(\pi t/4)$	1
28	1	2	–	$S_r = 6\pi\sin(\pi t/6)$	$\varphi_e = 2t + \cos(\pi t/2)$	1
	2	6		$y_r = 2t + 3t^2$	$x_e = t + \sin\pi t$	–
29	1	8	30	$S_r = (t^2 + 2t)$	$\omega_e = 6\sin(\pi t/12)$	2
	2	3	–	$y_r = 2\pi\sqrt{3}\sin(\pi t/3)$	$x_e = 5t - t^2$	1
30	1	2	–	$\pi(t^2 + 2t)$	$\omega_e(t) = 6\cos(\pi t/6)$	1
	2	3	60	$y_r = t + t^2$	$x_e = t + \sin\pi t$	–

Пример выполнения задания К4. Сложное движение точки

Задача 1. Фигура, состоящая из половины диска и равнобедренного треугольника (рис. 3.6), вращается вокруг оси, перпендикулярной плоскости фигуры и проходящей через вершину A треугольника. Вращательное движение задается законом изменения угла поворота фигуры $\varphi_e = 5t - 2t^2$ рад.

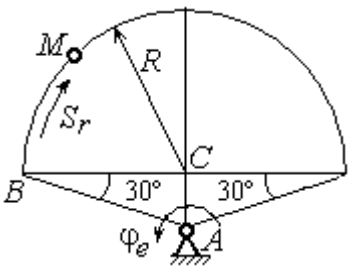

Рис. 3.6. Схема сложного движения точки

Положительное направление вращения отмечено на схеме дуговой стрелкой φ_e. По ободу диска от точки *B* движется точка *M*. Движение точки относительно диска задается законом изменения длины дуги окружности: $\overset{\cup}{BM} = S_r = 9\pi t^2$ см. Положительное направление движения точки *M* на рис. 3.6 показано дуговой стрелкой S_r. Радиус диска $R = 9$ см.

Найти абсолютную скорость и абсолютное ускорение точки *M* в момент времени $t_1 = 1$ с.

Решение

Вращение фигуры будет для точки *M* переносным движением. Относительное движение точки *M* – её движение по окружности обода диска.

Для определения **положения точки** *M* на ободе диска вычислим расстояние, которое она прошла на заданный момент времени. Длина дуги окружности, пройденной точкой за 1 с: $S_r(1) = 9\pi$ см. Положение точки *M* определяется центральным углом $\alpha = \dfrac{S_r(1)}{R} = \dfrac{9\pi}{9} = \pi$. Положение точки в момент времени $t_1 = 1$ с отмечено на рис. 3.7 точкой M_1.

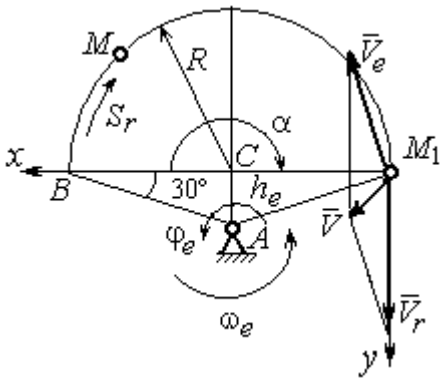

Рис. 3.7. Расчетная схема для вычисления абсолютной скорости точки при сложном движении

Для определения **скорости переносного движения** точки вычисляем значение производной: $\dot{\varphi}_e = 5 - 4t$. Угловая скорость вращения фигуры: $\omega_e = |\dot{\varphi}_e|$. При $t_1 = 1$ с $\dot{\varphi}_e(1) = 1$ рад/с. Положительная величина производной $\dot{\varphi}_e(1)$ показывает, что вращение фигуры в данный момент происходит в положительном направлении, что отмечено дуговой стрелкой ω_e на рис. 3.7.

В момент времени $t_1 = 1$ с точка *M* находится в положении M_1. Скорость V_e переносного движения точки в момент времени $t_1 = 1$ с $V_e(1) = \omega_e(1)h_e$, где

расстояние от точки M_1 до оси вращения фигуры $h_e = AM_1 = \dfrac{R}{\cos 30^\circ} = 6\sqrt{3}$ см.

Тогда $V_e(1) = 6\sqrt{3}$ см/с.

Вектор скорости переносного движения точки $\vec{V}_e$ перпендикулярен линии AM_1 и направлен в сторону вращения фигуры (см. рис. 3.7).

Относительное движение точки задано естественным способом, как закон изменения длины дуги *BM*. В этом случае **скорость относительного движения** точки $V_r = \left|\dot{S}_r\right| = \left|18\pi t\right|$. При t_1 = 1 с $V_r(1) = \left|\dot{S}_r(1)\right| = 18\pi$ = 56,5 см/с. Положительное значение производной $\dot{S}_r(1)$ указывает, что относительное движение точки в положении M_1 происходит в положительном направлении, указанном на рис. 3.7 дуговой стрелкой S_r. Вектор $\vec{V}_r$ относительной скорости точки в положении M_1 направлен по касательной к траектории относительного движения в сторону положительного направления движения (см. рис. 3.7).

Абсолютную скорость точки находим по теореме сложения скоростей $\vec{V} = \vec{V}_e + \vec{V}_r$. Направление вектора абсолютной скорости, полученное по правилу сложения векторов, показано на рис. 3.5. Для определения величины абсолютной скорости выбираем прямоугольные оси координат M_1xy (см. рис. 3.7) и проецируем обе части векторного равенства теоремы сложения скоростей на эти оси. Получим:

$$V_x = V_e \cos 60^\circ = 3\sqrt{3} = 5{,}2 \text{ см/с};$$

$$V_y = -V_e \cos 30^\circ + V_r = -6\sqrt{3} \cdot \frac{\sqrt{3}}{2} + 56{,}5 = 29{,}5 \text{ см/с}.$$

Модуль абсолютной скорости: $V = \sqrt{V_x^2 + V_y^2} = \sqrt{5{,}2^2 + 29{,}5^2} = 29{,}95$ см/с.

Абсолютное ускорение точки определяем по теореме Кориолиса, которая при вращательном переносном движении имеет вид:

$$\vec{a} = \vec{a}_r^{\,\tau} + \vec{a}_r^{\,n} + \vec{a}_e^{\,\tau} + \vec{a}_e^{\,n} + \vec{a}_{\text{к}}.$$

Относительное касательное ускорение a_r^τ вычисляется по формуле: $a_r^\tau = \left|\ddot{S}_r\right|$. По условию задачи вторая производная $\ddot{S}_r = 18\pi$ = 56,5 см/с^2 – постоянная величина. Так как значение второй производной $\ddot{S}_r$ положительно, вектор ускорения $\vec{a}_r^\tau$ направлен по касательной к траектории относительного движения в точке M_1 в сторону положительного направления относительного движения, отмеченного дуговой стрелкой S_r.

Относительное нормальное ускорение точки вычисляется по формуле $a_r^n = \dfrac{V_r^2}{R}$ и в момент $t_1 = 1$ с равно: $a_r^n(1) = \dfrac{V_r^2(1)}{R} = \dfrac{(18\pi)^2}{9} = 355{,}3$ см/с^2. Вектор ускорения $\vec{a}_r^n$ направлен по радиусу диска к центру C (см. рис. 3.8).

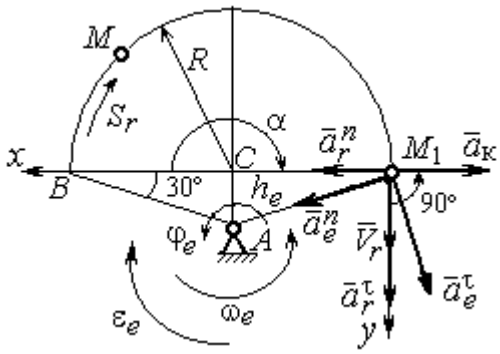

Рис. 3.8. Расчетная схема для определения абсолютного ускорения точки

Переносное касательное ускорение вычисляется по формуле: $a_e^\tau = \varepsilon_e h_e$, где угловое ускорение $\varepsilon_e = \left|\ddot{\varphi}_e\right|$. Вычислим производную $\ddot{\varphi}_e = -4$ рад/с^2. Угловое ускорение $\varepsilon_e = \left|\ddot{\varphi}_e\right| = 4$ рад/с^2 постоянно и не зависит от времени.

Отрицательное значение производной $\ddot{\varphi}_e < 0$ при условии, что расчетная величина угловой скорости положительна: $\dot{\varphi}_e > 0$, означает, что вращательное движение замедленное и переносное угловое ускорение ε_e направлено в сторону, противоположную направлению вращения.

Вектор $\vec{a}_e^\tau$ переносного касательного ускорения точки в её положении M_1 перпендикулярен линии AM_1 и направлен противоположно вектору переносной скорости $\vec{V}_e$ (см. рис. 3.8). Модуль переносного касательного ускорения: $a_e^\tau = a_e^\tau = \varepsilon_e h_e = 24\sqrt{3} = 41{,}6$ см/с^2.

Переносное нормальное ускорение a_e^n рассчитывается по формуле: $a_e^n = \omega_e^2 h_e$ и в момент времени $t_1 = 1$ с $a_e^n(1) = \omega_e^2(1)h_e = 6\sqrt{3} = 10{,}4$ см/с^2. Вектор переносного нормального ускорения $\vec{a}_e^n$ направлен по линии AM_1 к оси вращения (см. рис. 3.8).

По условию задачи вектор скорости относительного движения точки $\vec{V}_r$ лежит в плоскости, перпендикулярной оси переносного вращения, то есть перпендикулярен вектору угловой скорости переносного движения $\vec{\omega}_e$. Тогда модуль **ускорения Кориолиса** при $t_1 = 1$ с $a_к = 2\omega_e V_r = 2 \cdot 1 \cdot 18\pi = 113{,}1$ см/с^2.

Так как вектор относительной скорости точки $\vec{V}_r \perp \vec{\omega}_e$, то по правилу Жуковского для определения направления ускорения Кориолиса достаточно повернуть вектор относительной скорости точки $\vec{V}_r$ на 90° в сторону переносного движения вокруг оси, параллельной оси вращения и проходящей через точку M_1 (см. рис. 3.8). Для определения абсолютного ускорения спроецируем на прямоугольные оси xM_1y (см. рис. 3.8) векторное равенство $\vec{a} = \vec{a}_r^{\,\tau} + \vec{a}_r^{\,n} + \vec{a}_e^{\,\tau} + \vec{a}_e^{\,n} + \vec{a}_к$. Получим: $a_y = a_e^{\tau}\cos 30^\circ + a_e^n \cos 60^\circ + a_r^{\tau} = 97{,}9$ см/с^2, $a_x = -a_e^{\tau}\cos 60^\circ + a_e^n \cos 30^\circ + a_r^n - a_к = 228{,}4$ см/с^2. Модуль абсолютного ускорения: $a = \sqrt{a_x^2 + a_y^2} = 248{,}5$ см/с^2.

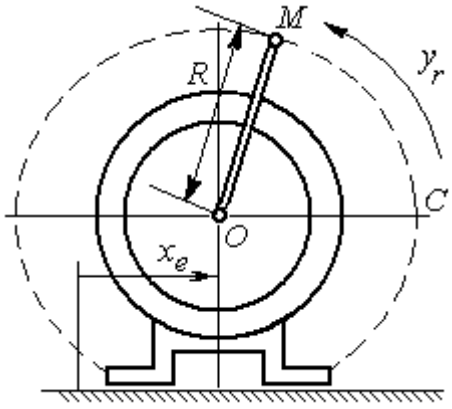

Рис. 3.9. Схема движения точки стержня, укреплённого на электромоторе

Задача 2. К вращающемуся валу электромотора прикреплён стержень OM длины $R = 6$ см. Во время работы электромотора точка M стержня из начального положения C перемещается по дуге окружности согласно уравнению $CM = y_r = \pi t^2$ см. При этом электромотор, установленный без креплений, совершает горизонтальные гармонические колебания на фундаменте по закону

$x_e = 5\sin(\pi t/3)$ см. Определить абсолютное ускорение точки M в момент времени $t_1 = 1$ с.

Решение

Точка M совершает сложное движение – относительно электромотора и вместе с ним. Относительным движением точки будет её движение по дуге окружности радиуса R, переносным – поступательное горизонтальное, прямолинейное движение электромотора.

Найдём положение точки относительно электродвигателя в заданный момент времени. Угол α, отсчитываемый стержнем OM от начального положения OC, в момент времени $t_1 = 1$ с составляет $\alpha = \dfrac{y_r(t_1)}{R} = \dfrac{\pi}{6} = 30°$. Положение точки в момент времени $t_1 = 1$ с отмечено на рис. 3.10 буквой M_1.

Относительное движение точки задано естественным способом, как закон изменения длины дуги. Относительная скорость $V_r = \dot{y}_r = 2\pi t$. В момент времени $t_1 = 1$ с V_r = 6,28 см/с. Вектор $\vec{V}_r$ относительной скорости направлен перпендикулярно стержню OM_1.

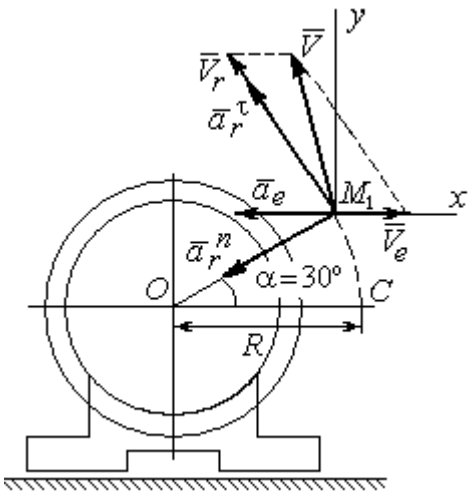

Рис. 3.10. Расчётная схема вычисления абсолютной скорости и абсолютного ускорения точки

Скорость точки в переносном движении – это скорость горизонтального движения электродвигателя:

$$V_e = \dot{x}_e = \frac{5\pi}{3}\cos(\pi t/3).$$

В момент времени $t_1 = 1$с $V_e = \dfrac{5\pi}{3}\cos 60° = 2{,}62$ см/с. Вектор $\vec{V}_e$ переносной скорости точки M направлен параллельно линии движения электродвигателя (см. рис. 3.10).

Абсолютная скорость точки определяется на основании теоремы сложения скоростей при сложном движении: $\vec{V}_M = \vec{V}_e + \vec{V}_r$. Для того чтобы найти величину абсолютной скорости, выберем оси xM_1y, как показано на рис. 3.10, и спроецируем векторное равенство сложения скоростей на эти оси. Получим: $V_{Mx} = V_e - V_r\cos 60^\circ = -0{,}52$ см/с (проекция направлена в отрицательную сторону оси x), $V_{My} = V_r\cos 30^\circ = 5{,}44$ см/с. Модуль абсолютной скорости $V_M = \sqrt{V_{Mx}^2 + V_{My}^2} = 5{,}46$ см/с. Вектор абсолютной скорости направлен по диагонали параллелограмма, построенного на векторах $\vec{V}_e$ и $\vec{V}_r$.

При поступательном переносном движении точки $\omega_e = 0$ и потому $a_к = 0$. Относительное ускорение точки при движении по окружности раскладывается на две составляющие $\vec{a}_r = \vec{a}_r^{\,\tau} + \vec{a}_r^{\,n}$, направленные вдоль стержня OM и перпендикулярно ему. Кроме того, при прямолинейном относительном движении $a_e^n = 0$. В результате, теорема о сложении ускорений принимает вид $\vec{a}_M = \vec{a}_r^{\,\tau} + \vec{a}_r^{\,n} + \vec{a}_e$, где модули векторов вычисляются по формулам $a_r^{\tau} = \dot{V}_r$, $a_r^n = \dfrac{V_r^2}{R}$, $a_e = a_e^{\tau} = \dot{V}_e = -\dfrac{5\pi^2}{9}\sin(\pi t/3)$ и в момент времени $t_1 = 1$с равны $a_r^{\tau} = 6{,}28$ см/с^2, $a_r^n = 6{,}57$ см/с^2, $a_e = -4{,}75$ см/с^2. Направления векторов ускорений показаны на рис. 3.10. Для вычисления модуля абсолютного ускорения точки спроецируем векторное равенство сложения ускорений на оси выбранной ранее системы координат xM_1y. Получим:

$$a_{Mx} = -a_r^{\tau}\cos 60^\circ - a_r^n\cos 30^\circ - a_e = -4{,}08 \text{ см/с}^2;$$

$$a_{My} = a_r^{\tau}\cos 30^\circ - a_r^n\cos 60^\circ = 2{,}15 \text{ см/с}^2.$$

Величина абсолютного ускорения $a_M = \sqrt{a_{Mx}^2 + a_{My}^2} = 4{,}61$ см/с^2.

4. ДИНАМИКА ТОЧКИ

4.1. Дифференциальные уравнения движения точки

Движение точки под действием системы сил $\vec{F}_1$, $\vec{F}_2$, …, $\vec{F}_K$ в прямоугольной декартовой системе координат *Oxyz* описывается **дифференциальными уравнениями:** $m\frac{d^2x}{dt^2} = \sum F_{kx}$, $m\frac{d^2y}{dt^2} = \sum F_{ky}$, $m\frac{d^2z}{dt^2} = \sum F_{kz}$ или, обозначая вторые производные от координат по времени двумя точками, уравнениями: $m\ddot{x} = \sum F_{kx}$, $m\ddot{y} = \sum F_{ky}$, $m\ddot{z} = \sum F_{kz}$, где m – масса точки; x, y, z – текущие координаты точки; $\ddot{x}$, $\ddot{y}$, $\ddot{z}$ – проекции вектора ускорения точки на оси координат; $\sum F_{kx}$, $\sum F_{ky}$, $\sum F_{kz}$ – алгебраические суммы проекций сил на оси координат.

Интегрирование дифференциальных уравнений производится в зависимости от их вида методами, известными из курса математики.

4.2. Задание Д1. Интегрирование дифференциальных уравнений движения точки

Две материальные точки движутся в вертикальной плоскости *xOy*. Точка 1 массой m_1, получив в начальном положении *A* скорость V_{01}, движется вдоль гладкой оси *AS*, наклоненной под углом β к горизонту. Во время движения на точку 1 действуют сила тяжести и постоянная сила $\vec{F}_1$, направленная вдоль оси *AS*. Направление вектора проекции силы на ось $\vec{F}_{1S}$ показано на схеме.

Одновременно с точкой 1 начинает движение точка 2 массой m_2 из положения *B* на оси *y*. На точку 2 действуют сила тяжести и постоянная сила $\vec{F}_2$. Направление вектора силы $\vec{F}_2$ определяется его разложением по единичным векторам $\vec{i}$, $\vec{j}$ координатных осей *x*, *y*.

Определить величину и направление (угол α) начальной скорости V_{02} точки 2, чтобы в момент времени t_1 точки 1 и 2 встретились на оси AS в точке C. Момент времени t_1 задаётся в условиях задачи или определяется по дополнительным условиям встречи.

Варианты заданий представлены на рис. 4.1, 4.2. Исходные данные приведены в табл. 4.1.

Варианты № 1, 11, 21	**Варианты № 2, 12, 22**
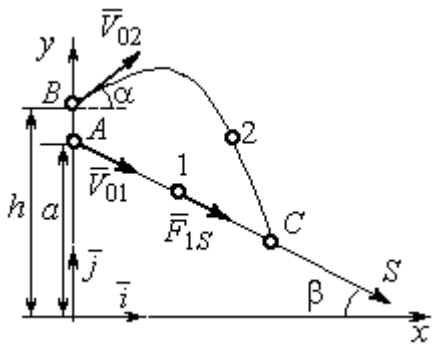 Встреча в точке C в момент, когда скорость точки 1 увеличилась в 1,5 раза относительно начальной	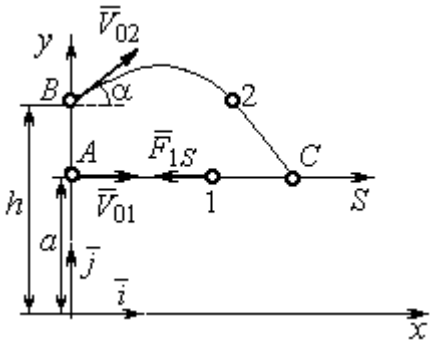 Встреча в точке C в момент, когда точка 1 максимально удалилась от места старта

Варианты № 3, 13, 23	**Варианты № 4, 14, 24**
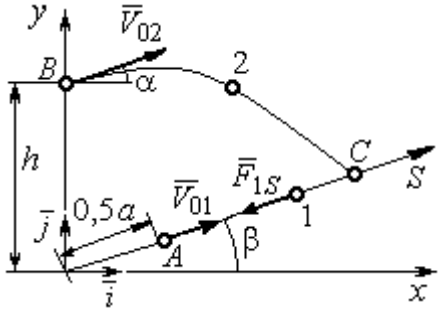 Встреча в точке C в момент, когда скорость точки 1 уменьшилась в 2 раза относительно начальной	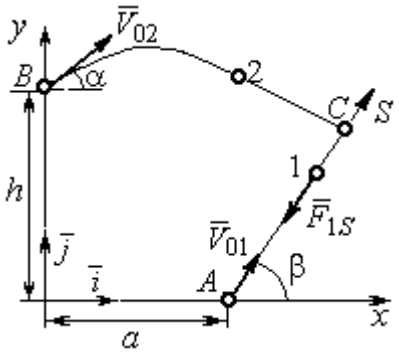 Встреча в точке C в момент времени $t_1 = 0{,}5$ с

Рис. 4.1. Задание Д1. Интегрирование уравнений движения точки.
Номера вариантов задания 1 – 4, 11 – 14, 21 – 24

Варианты № 5, 15, 25	**Варианты № 6, 16, 26**
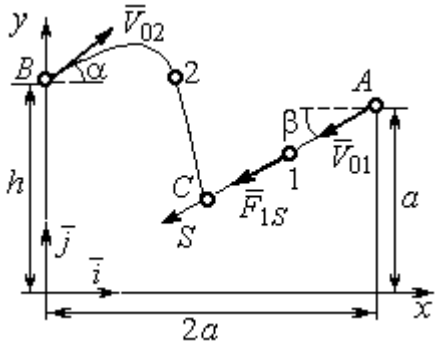	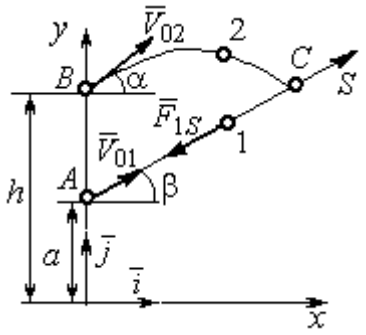
Встреча в точке *C* в момент, когда скорость точки 1 увеличилась в 1,5 раза относительно начальной	Встреча в точке *C*, когда точка 1 максимально удалилась от места старта

Варианты № 7, 17, 27	**Варианты № 8, 18, 28**
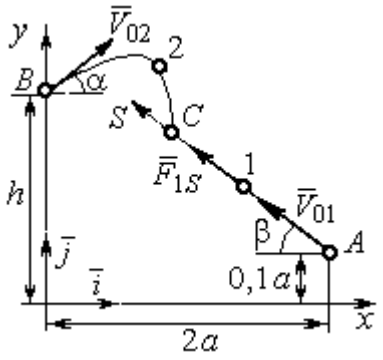	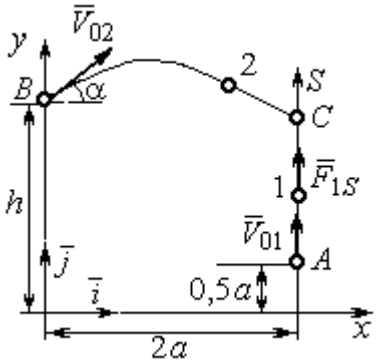
Встреча в точке *C* в момент времени $t_1 = 0{,}4$ с	Встреча в точке *C* в момент максимального подъёма точки 1

Варианты № 9, 19, 29	**Варианты № 10, 20, 30**
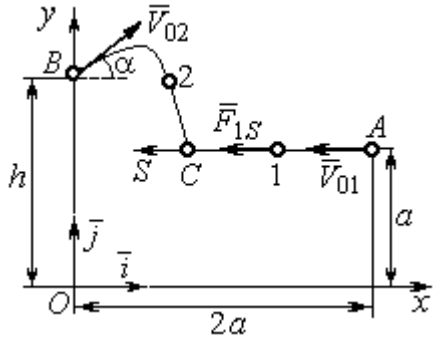	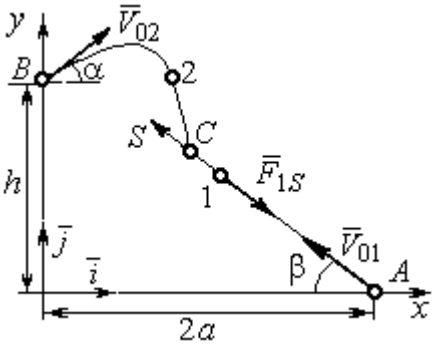
Встреча в точке *C* в момент времени $t_1 = 0{,}6$ с	Встреча в точке *C* в момент, когда точка 1 достигла максимальной высоты подъёма

Рис. 4.2. Задание Д1. Интегрирование уравнений движения точки.
Номера вариантов задания 5 – 10, 15 – 20, 25 – 30

Таблица 4.1

Исходные данные задания Д1. Интегрирование уравнений движения точки

Номер варианта задания	m_1, кг	F_{1S}, Н	V_{01}, м/с	β, град	m_2, кг	$\vec{F}_2$, Н	a, м	h, м
1	1	3	3	30	2	$7\vec{i}$	2	4
2	3	6	2	0	2	$4\vec{i}+12\vec{j}$	1,5	1
3	2	5	4	35	1,5	$10\vec{i}+4\vec{j}$	2	2,5
4	1	10	2	60	2	$4\vec{i}+8\vec{j}$	2,2	2
5	1	3	3	30	2	$5\vec{i}$	3	4,5
6	0,8	6	6	50	3	$3\vec{i}+12\vec{j}$	1,5	4
7	2	5	4,5	40	1	$10\vec{i}+2\vec{j}$	3	2,5
8	1	2	3,5	90	2	$6\vec{i}+8\vec{j}$	1,2	2
9	2	4	4	0	1	$3\vec{i}+2\vec{j}$	2	2,5
10	1	3	3	55	1,5	$4\vec{i}$	1	1,5
11	0,5	2	3	60	2	$3\vec{i}+8\vec{j}$	1,5	2,5
12	0,2	3	4	0	1	$5\vec{i}-2\vec{j}$	1	2,5
13	1	2	6	50	1,5	$6\vec{i}-4\vec{j}$	0,8	2
14	0,5	6	4	35	1	$3\vec{i}-2\vec{j}$	2,5	2
15	0,2	3	3	50	2	$2\vec{i}-2\vec{j}$	3	4
16	2	4	6	40	2	$3\vec{i}+12\vec{j}$	1	1,5
17	1	6	5	60	1,5	$5\vec{i}+4\vec{j}$	3	2,5
18	1	2	2	90	2	$4\vec{i}+4\vec{j}$	2	2
19	1	3	2	2	2	$2\vec{i}+10\vec{j}$	1	1,5
20	5	4	2	30	1	$3\vec{i}-2\vec{j}$	1,5	1,5
21	0,2	4	4	45	1	$6\vec{i}-2\vec{j}$	1	3
22	0,4	3	2	0	2	$4\vec{i}+6\vec{j}$	1,5	2,5
23	1	3	8	60	2	$4\vec{i}+2\vec{j}$	1,2	1,5
24	0,5	8	3	30	2	$6\vec{i}+7\vec{j}$	2	1,5
25	2	4	4	60	1	$2\vec{i}-2\vec{j}$	3,5	4
26	1	3	5	50	2	$4\vec{i}+6\vec{j}$	0,5	1,5
27	1,5	3	6	30	2	$4\vec{i}+4\vec{j}$	2	2,5
28	2	5	3	90	2	$6\vec{i}+7\vec{j}$	2	1,5
29	2	4	4	0	1	$5\vec{i}-2\vec{j}$	1,5	2
30	1	3	2,5	70	2	$4\vec{i}+6\vec{j}$	1	1

Пример выполнения задания Д1. Интегрирование дифференциальных уравнений движения точки

На рис. 4.3 представлена схема движения материальных точек в вертикальной плоскости *xOy*. Точка 1 массой $m_1 = 2$ кг, получив в начальном положении *A* скорость $V_{01} = 4$ м/с, движется вдоль гладкой оси *AS* с углом наклона $\beta = 30^{\circ}$. Во время движения на точку 1 действуют сила тяжести $\vec{P}_1$ и постоянная сила $\vec{F}_1$, проекция которой на ось *AS* равна $F_{1S} = 4{,}5$ Н. Направление вектора проекции силы $\vec{F}_{1S}$ на ось *AS* показано на рис. 4.3.

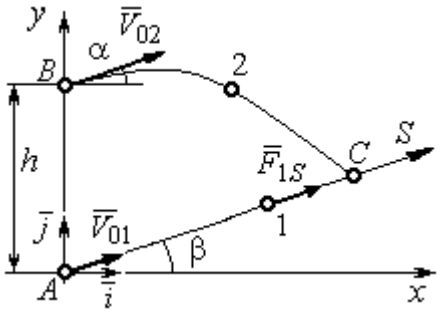

Рис. 4.3. Схема совместного движения точек

Одновременно с началом движения точки 1 из положения *B* на оси *y* высотой $h = 1$ м начинает движение точка 2 массой $m_2 = 1{,}2$ кг. На точку 2 действуют сила тяжести $\vec{P}_2$ и сила $\vec{F}_2$, направление которой определяется разложением по единичным векторам $\vec{i}$, $\vec{j}$ осей *x*, *y* декартовой системы координат: $\vec{F}_2 = 2{,}4\vec{i} + 4{,}5\vec{j}$, Н. Определить величину и направление (угол α) начальной скорости V_{02} точки 2, чтобы в момент времени t_1, когда скорость точки 1 уменьшилась в 2 раза по сравнению с начальным значением, обе они встретились на оси *AS* в точке *C*.

Решение

Рассмотрим движение точки 1. В текущий момент времени на точку 1 действует сила тяжести $\vec{P}_1$, нормальная реакция $\vec{N}_1$ наклонной оси *AS* и сила $\vec{F}_1$, величина проекции которой на ось *AS* равна F_{1S} (рис. 4.4). Дифференциальное уравнение движения точки 1 $m_1\ddot{S} = F_{1S} - P_1\sin\beta$, или $m_1\dfrac{dV_{1S}}{dt} = 4{,}5 - m_1 g\sin\beta$. С учетом исходных данных, полагая ускорение свободного падения $g = 9{,}81$ м/с^2, дифференциальное уравнение движения точки 1

приводится к виду: $\frac{dV_{1S}}{dt} = -2{,}66$. Разделим переменные, представив дифференциальное уравнение в виде $dV_{1S} = -2{,}66dt$. Проинтегрировав его, получим зависимость скорости точки 1 от времени: $V_{1S} = -2{,}66t + C_1$. Для того чтобы определить закон движения точки 1, представим скорость точки как производную от координаты $V_{1S} = \frac{dS}{dt}$. Получим дифференциальное уравнение $\frac{dS}{dt} = -2{,}66t + C_1$, проинтегрировав которое, найдём уравнение движения точки 1: $S = -1{,}33t^2 + C_1t + C_2$. Константы интегрирования C_1, C_2 находятся из начальных условий: при $t = 0$, $S = 0$, $\dot{S} = V_{1S} = V_{01} = 4$ м/с. Подставляя первое из условий в уравнение движения точки 1, получим $C_2 = 0$. Подставим начальное значение скорости в уравнение $\dot{S} = -2{,}66t + C_1$, выражающее зависимость скорости точки 1 от времени. Получим $C_1 = 4$. Таким образом, движение точки 1 вдоль оси AS описывается уравнением: $S = -1{,}33t^2 + 4t$.

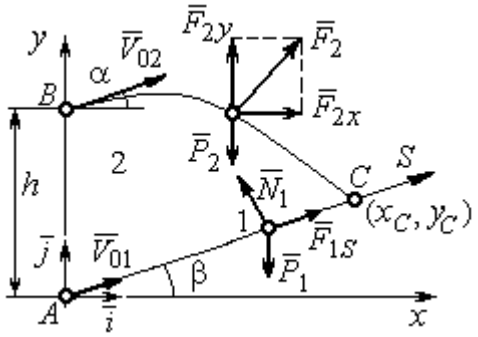

Рис. 4.4. Силы, действующие на точки 1 и 2, во время их движения

По условию задачи встреча двух точек происходит в момент времени t_1, когда скорость первой точки уменьшилась в 2 раза по сравнению с начальной: $V_{1S}(t_1) = \frac{V_{01}}{2} = 2$ м/с. Подставляя это условие в уравнение, выражающее зависимость скорости точки 1 от времени, получим: $2 = -2{,}66t_1 + 4$, откуда найдём момент времени встречи $t_1 = 0{,}75$ с. Расстояние AC, пройденное точкой 1 до встречи, определяется как путь, пройденный этой точкой за время $t_1 = 0{,}75$ с, $AC = S(t_1) = -1{,}33 \cdot 0{,}75^2 + 4 \cdot 0{,}75 = 2{,}25$ м. Координаты точки встречи x_C, y_C определяются из равенств: $x_C = S(t_1)\cos 30^\circ = 1{,}95$ м; $y_C = S(t_1)\sin 30^\circ = 1{,}12$ м.

Рассмотрим движение точки 2. В текущий момент времени на нее действует сила тяжести $\vec{P}_2$ и сила $\vec{F}_2 = 2{,}4\vec{i} + 4{,}5\vec{j}$, проекции которой на оси координат $F_{2x} = 2{,}4$ Н, $F_{2y} = 4{,}5$ Н. Дифференциальные уравнения движения точки 2 в проекциях на оси координат *x*, *y* имеют вид:

$$m_2\ddot{x} = F_{2x} = 2{,}4\,, \quad m_2\ddot{y} = -P_2 + F_{2y} = -m_2 g + 4{,}5\,,$$

или после подстановки исходных данных: $\ddot{x} = 2\,, \quad \ddot{y} = -6{,}06\,.$

Представим в первом уравнении проекцию ускорения точки 2 на ось *x* как производную от соответствующей проекции скорости $\ddot{x} = \dfrac{dV_{2x}}{dt}$. После разделения переменных получим дифференциальное уравнение $dV_{2x} = 2dt$. Проинтегрируем его и найдем зависимость горизонтальной составляющей скорости точки 2 от времени: $V_{2x} = 2t + C_3$. Заменим в этом уравнении проекцию скорости точки на ось *x* на производную от координаты $V_{2x} = \dfrac{dx}{dt}$. После интегрирования получим уравнение, описывающее движение точки 2 вдоль оси *x*, $x = t^2 + C_3 t + C_4$. Для того чтобы найти постоянные C_3 и C_4, воспользуемся граничными условиями движения точки 2 – известной начальной координатой движения точки и вычисленной координатой точки встречи, то есть при $t = 0$, $x = 0$, а при $t_1 = 0{,}75$ с $x(t_1) = x_C = 1{,}95$ м. Подставляя граничные условия в уравнение движения точки 2, получим $C_4 = 0$, $C_3 = 1{,}85$. Таким образом, уравнение движения точки 2 вдоль оси x: $x = t^2 + 1{,}85t$.

Закон движения точки 2 вдоль оси *y* находим путем интегрирования второго дифференциального уравнения. Его представим в виде: $\dfrac{dV_{2y}}{dt} = -6{,}06$. После разделения переменных и первого интегрирования получим зависимость проекции скорости точки 2 на ось *y* от времени: $V_{2y} = -6{,}06t + C_5$. Заменив проекцию скорости точки 2 на ось *y* производной от координаты $V_{2y} = \dfrac{dy}{dt}$, вто-

рично проинтегрируем. В результате движение точки 2 вдоль оси y описывается уравнением: $y = -3{,}03t^2 + C_5 t + C_6$. Для определения констант C_5 и C_6 используем граничные условия: при $t = 0$ $y(0) = h = 1$ м, а при $t_1 = 0{,}75$ с $y(t_1) = y_C$ =1,12 м. Получим $C_6 = 1$, $C_5 = 2{,}43$. Таким образом, точка 2 движется вдоль оси y по закону: $y = -3{,}03t^2 + 2{,}43t + 1$.

Проекции скорости точки 2 на оси координат как функции времени имеют вид: $V_{2x}(t) = \dot{x} = 2t + 1{,}85$, $V_{2y}(t) = \dot{y} = -6{,}06t + 2{,}43$. Значения проекций при $t = 0$: $V_{02x} = V_{2x}(0) = 1{,}85$ м/с, $V_{02y} = V_{2y}(0) = 2{,}43$ м/с. Величина начальной скорости: $V_{02} = \sqrt{{V_{02x}}^2 + {V_{02y}}^2} = 3{,}05$ м/с.

Угол наклона вектора скорости в начальный момент определяется из равенства: $\mathrm{tg}\alpha = \dfrac{V_{02y}}{V_{02x}} = \dfrac{2{,}43}{1{,}85} = 1{,}31$. Откуда $\alpha = 52{,}64^\circ$.

4.3. Колебания материальной точки

Силы, возникающие при отклонении материальной точки от положения равновесия и направленные так, чтобы вернуть точку в это положение, называются **восстанавливающими**. Восстанавливающие силы, линейно зависящие от расстояния от точки до положения её равновесия, называются **линейными восстанавливающими силами**. Так, сила упругости пружины $F = c\Delta\ell$, где c – коэффициент жесткости (или просто жёсткость) пружины; $\Delta\ell$ – удлинение пружины, является линейной восстанавливающей силой.

Дифференциальное уравнение движения материальной точки массой m вдоль оси Оx под действием линейной восстанавливающей силы, представляет собой уравнение гармонических колебаний и имеет вид:

$$m\ddot{x} + cx = 0, \text{ или } \ddot{x} + \omega^2 x = 0,$$

где x – отклонение точки от положения равновесия, куда поместили начало

координат; ω – угловая частота колебаний, $\omega^2 = \frac{c}{m}$. Единица измерения угловой частоты – рад/с.

Решение дифференциального уравнения свободных колебаний представляется суммой $x = C_1\cos\omega t + C_2\sin\omega t$, где постоянные интегрирования C_1 и C_2 находятся из начальных условий. **Амплитуда свободных колебаний** $A = \sqrt{C_1^2 + C_2^2}$. Промежуток времени, в течение которого точка совершает одно полное колебание, называется **периодом колебаний**: $T = \frac{2\pi}{\omega}$. Величина, обратная периоду $\nu = \frac{1}{T}$ определяет число полных колебаний точки за 1 с и называется **частотой колебаний**. Частота колебаний измеряется в герцах (Гц). Частота, равная 1 Гц, соответствует одному полному колебанию в секунду. Угловая частота связана с частотой колебаний соотношением $\omega = 2\pi\nu$.

Если на материальную точку кроме восстанавливающей силы действует сила сопротивления движению, пропорциональная скорости точки, $\vec{R} = -\mu\vec{V}$, где μ – коэффициент сопротивления, то дифференциальное уравнение движения точки с сопротивлением относительно положения равновесия имеет вид $m\ddot{x} + \mu\dot{x} + cx = 0$, или $\ddot{x} + 2n\dot{x} + \omega^2 x = 0$, где n – коэффициент затухания, $n = \frac{\mu}{2m}$; ω – угловая частота собственных колебаний точки без учёта сопротивления, $\omega^2 = \frac{c}{m}$.

При $n < \omega$ движение точки представляет затухающие колебания. Общее решение дифференциального уравнения колебаний с сопротивлением $x = e^{-nt}(C_1\cos\omega_1 t + C_2\sin\omega_1 t) = Ae^{-nt}\sin(\omega_1 t + \alpha)$, где C_1 и C_2 – постоянные интегрирования; ω_1 – угловая частота затухающих колебаний, $\omega_1 = \sqrt{\omega^2 - n^2}$;

$A_1 = Ae^{-nt}$ – амплитуда затухающих колебаний, $A = \sqrt{C_1^2 + C_2^2}$; α – начальная фаза колебаний, $\text{tg}\alpha = \dfrac{C_1}{C_2}$.

При $n > \omega$ движение точки апериодическое, затухающее. Общее решение дифференциального уравнения движения точки с таким сопротивлением имеет вид $x = e^{-nt}(C_1 e^{\omega_2 t} + C_2 e^{-\omega_2 t})$, где $\omega_2 = \sqrt{n^2 - \omega^2}$.

При $n = \omega$ движение точки происходит согласно уравнению $x = e^{-nt}(C_1 t + C_2)$.

Если кроме восстанавливающей силы на материальную точку действует переменная возмущающая сила, колебания точки называются **вынужденными.**

При действии гармонической возмущающей силы $F = H\sin pt$, где H, p – амплитуда и угловая частота колебаний возмущающей силы, дифференциальное уравнение вынужденных колебаний материальной точки относительно положения равновесия и при отсутствии сил сопротивления имеет вид

$$m\ddot{x} + cx = H\sin pt, \text{ или } \ddot{x} + \omega^2 x = h\sin pt,$$

где ω – угловая частота собственных гармонических колебаний, $\omega^2 = \dfrac{c}{m}$; h – относительная амплитуда возмущающей силы, $h = \dfrac{H}{m}$.

Общее решение неоднородного дифференциального уравнения вынужденных колебаний представляется как сумма общего решения однородного уравнения и частного решения неоднородного.

При отсутствии резонанса, когда частота собственных колебаний не совпадает с частотой возмущающей силы $p \neq \omega$, решение имеет вид: $x = C_1\cos\omega t + C_2\sin\omega t + \dfrac{h}{\omega^2 - p^2}\sin pt$, а в случае резонанса, когда $p = \omega$, – вид: $x = C_1\cos\omega t + C_2\sin\omega t - \dfrac{ht}{2p}\cos pt$. Значения произвольных постоянных C_1 и C_2

определяются из общего решения неоднородного уравнения с учетом начальных условий движения. Амплитуда собственных колебаний груза $A_{\text{соб}} = \sqrt{C_1^2 + C_2^2}$. Амплитуда вынужденных колебаний при отсутствии резонанса $A_{\text{вын}} = \dfrac{h}{\omega^2 - p^2}$. При резонансе амплитуда вынужденных колебаний растет как линейная функция времени $A_{\text{вын}} = \dfrac{ht}{2p}$.

Если возмущающее воздействие заключается в **принудительном гармоническом колебании точки подвеса пружины**, например, по закону $S = a\sin pt$, где a, p – амплитуда и угловая частота колебаний точки подвеса пружины, дифференциальное уравнение вынужденных колебаний материальной точки относительно положения равновесия при отсутствии сил сопротивления имеет вид $\ddot{x} + \omega^2 x = h\sin pt$, где ω – угловая частота собственных гармонических колебаний, $\omega^2 = \dfrac{c}{m}$; h – относительная амплитуда возмущающего колебания, $h = \dfrac{ca}{m}$. Общее решение неоднородного дифференциального уравнения вынужденных колебаний при принудительном гармоническом колебании точки подвеса пружины может быть получено аналогично случаю возмущения гармонической силой.

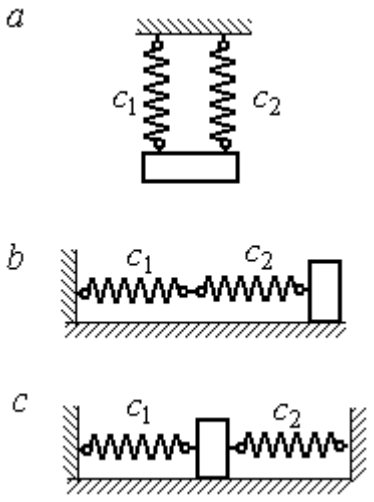

Рис. 4.5. Способы крепления груза на двух пружинах:
a – две параллельные пружины;
b – последовательно соединённые пружины; *c* – крепление груза между пружинами

Система пружин заменяется одной с эквивалентной жесткостью. Так, колебания груза на двух параллельных пружинах с коэффициентами жесткости c_1 и c_2 (рис. 4.5, *a*) можно рассматривать как колебания груза на одной пружине эквивалент-

ной жесткости $c_{\text{экв}} = c_1 + c_2$, где $c_{\text{экв}}$ – коэффициент жесткости эквивалентной пружины. При последовательном соединении пружин (рис. 4.5, *b*) коэффициент жесткости эквивалентной пружины $c_{\text{экв}} = \dfrac{c_1 c_2}{c_1 + c_2}$. Если груз расположен между двумя пружинами (рис. 4.5, *c*), тогда $c_{\text{экв}} = c_1 + c_2$. Коэффициент жесткости эквивалентной пружины равен сумме коэффициентов жесткости пружин.

4.4. Задание Д2. Исследование колебаний точки

Задание Д2 на исследование колебаний точки включает две задачи.

Задача 1. Исследование гармонических колебаний точки.

Найти уравнение движения груза массой m_1 (или одновременно двух грузов массой m_1 и m_2) на пружине жесткостью c_1 (или на двух пружинах жесткостью c_1 и c_2). Расположение грузов на пружине и описание условий, при которых начались колебания, приведено на схемах. Определить амплитуду и частоту колебаний.

Задача 2. Исследование вынужденных колебаний точки.

Груз движется на пружинах, расположенных вертикально или горизонтально. При движении груза по горизонтальной поверхности трение не учитывается. Жёсткость пружин c_1 и c_2. Направление возмущающего усилия $F = F(t)$, приложенного к грузу, или возмущающего движения точки крепления пружин $S = S(t)$, а также описание условий начала колебаний приведено на схемах. В задачах, где на схемах присутствует амортизатор, создающий сопротивление движению груза, сила сопротивления пропорциональна скорости движения груза и находится по формуле: $\vec{R} = -\mu \vec{V}$ Н, где μ – коэффициент сопротивления; V – скорость груза. Определить уравнение колебаний груза, амплитуды собственных и вынужденных колебаний.

Варианты заданий даны на рис. 4.6 – 4.9. Исходные данные в табл. 4.2.

Варианты № 1, 11, 21

Задача 1

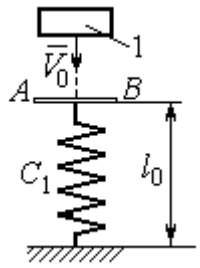

Невесомая пластина AB укреплена на нерастянутой пружине. Груз 1, получив начальную скорость V_0, падает вертикально вниз. Через 1 с после начала падения груз достигает пластины и продолжает движение вместе с ней

Задача 2

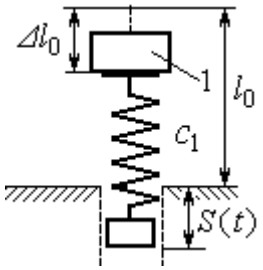

К верхнему концу пружины, сжатой на величину $\Delta\ell_0$, прикрепляют груз 1 и отпускают без начальной скорости. Одновременно нижний конец пружины начинает двигаться по закону $S = S(t)$

Варианты № 2, 12, 22

Задача 1

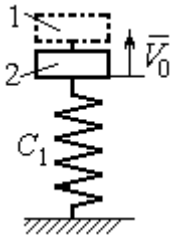

В положении статического равновесия двух грузов (1 и 2), установленных на пружине, груз 1 убрали, а грузу 2 сообщили скорость V_0, направленную вверх

Задача 2

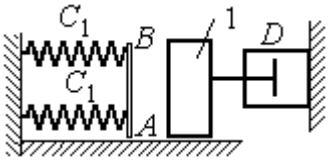

Груз 1 движется по гладкой горизонтальной поверхности с начальной скоростью V_0. Через 1 с груз упирается в площадку AB, укреплённую на недеформированных пружинах, соединённых параллельно, и продолжает движение вместе с ней. Во время движения (до упора в площадку AB и вместе с ней) груз испытывает сопротивление, создаваемое демпфером D

Варианты № 3, 13, 23

Задача 1

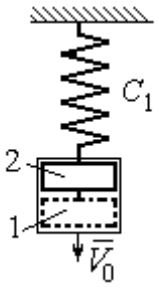

В положении статического равновесия груза 2, укреплённого на пружине, к нему присоединили груз 1 и оба груза толкнули вниз со скоростью V_0

Задача 2

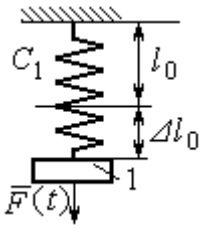

Недеформированную пружину оттянули вниз на расстояние $\Delta\ell_0$, подцепили груз 1 и отпустили без начальной скорости. Одновременно на груз стала действовать возмущающая сила $\vec{F}(t)$

Рис. 4.6. Задание Д2. Исследование колебаний точки.
Варианты задания 1 – 3, 11 – 13, 21 – 23

Варианты № 4, 14, 24

Задача 1

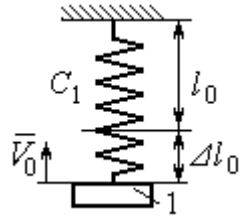

К недеформированной пружине подцепили груз 1, оттянули его вниз на расстояние $\Delta\ell_0$ и сообщили скорость V_0, направленную вверх

Задача 2

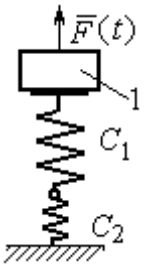

Грузу 1, укреплённому на двух последовательно соединённых пружинах в положении статического равновесия, сообщили начальную скорость V_0, направленную вниз. Одновременно на груз стала действовать возмущающая сила $\vec{F}(t)$

Варианты № 5, 15, 25

Задача 1

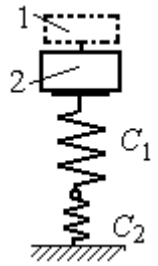

В положении статического равновесия грузов 1 и 2, укреплённых на двух вертикальных последовательно соединённых пружинах, убрали груз 1, а груз 2 отпустили без начальной скорости

Задача 2

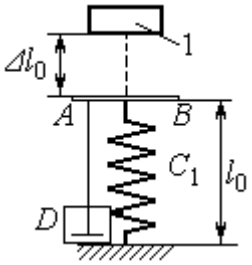

Груз 1 падает с высоты $\Delta\ell_0$ на площадку AB, установленную на недеформированной пружине, и продолжает движение вместе с ней. Демпфер D создаёт сопротивление движению груза на пружине

Варианты № 6, 16, 26

Задача 1

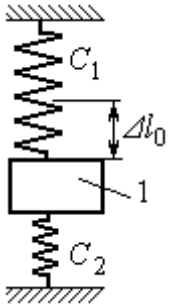

Груз 1 поместили между двумя недеформированными пружинами, затем оттянули вниз на расстояние $\Delta\ell_0$ и отпустили без начальной скорости

Задача 2

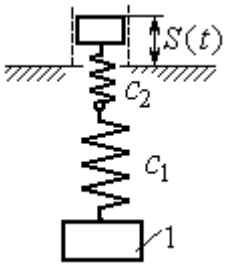

К недеформированным пружинам, соединённым последовательно, подцепили груз 1 и толкнули его вниз со скоростью V_0. Одновременно верхний конец пружины начинает двигаться по закону $S = S(t)$

Рис. 4.7. Задание Д2. Исследование колебаний точки.
Варианты задания 4 – 6, 14 – 16, 24 – 26

Варианты № 7, 17, 27

Задача 1

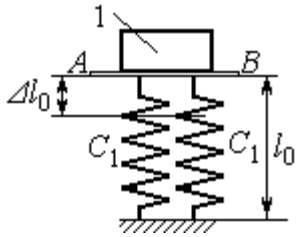

К недеформированным пружинам приложили груз 1, переместили его вниз на величину $\Delta\ell_0$ и сообщили скорость V_0, направленную вниз

Задача 2

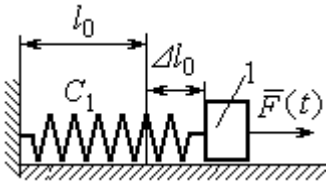

К нерастянутой пружине, расположенной на горизонтальной гладкой поверхности, подцепили груз 1, оттянули его на расстояние $\Delta\ell_0$ и отпустили. Одновременно на груз стала действовать горизонтальная возмущающая сила $\vec{F}(t)$

Варианты № 8, 18, 28

Задача 1

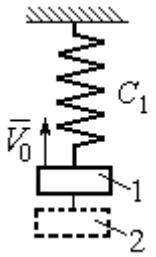

Грузы 1 и 2 находятся на пружине в положении статического равновесия. Груз 2 удаляют, а грузу 1 сообщают скорость V_0, направленную вверх

Задача 2

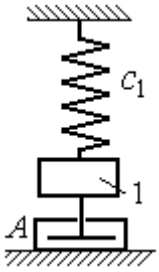

В положении статического равновесия груза 1 ему сообщили скорость V_0, направленную вниз. Демпфер *A* создаёт сопротивление движению груза

Варианты № 9, 19, 29

Задача 1

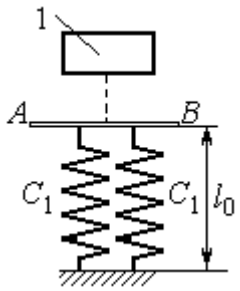

Груз 1 без начальной скорости падает вниз. Пройдя путь 1 м, груз достигает невесомой пластины *AB*, укреплённой на недеформированных, параллельно соединённых пружинах, и дальше движется вместе с ней

Задача 2

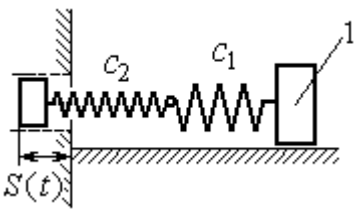

К двум горизонтальным пружинам, соединённым последовательно, в положении их нерастянутого состояния прицепили груз 1 и сообщили ему горизонтальную скорость V_0, направленную в сторону сжатия пружин. Одновременно левый конец пружинной системы начинает двигаться по закону $S = S(t)$

Рис. 4.8. Задание Д2. Исследование колебаний точки.
Варианты задания 7 – 9, 17 – 19, 27 – 29

Окончание вариантов задания Д2

Варианты № 10, 20, 30

Задача 1

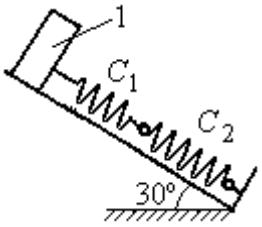

В положении статического равновесия груза 1, укреплённого на двух последовательно соединённых пружинах, сообщили скорость V_0, направленную вниз по наклонной плоскости

Задача 2

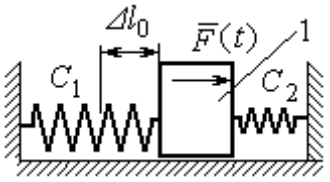

Между двумя горизонтальными недеформированными пружинами на гладкую поверхность поместили груз 1, оттянули его влево на расстояние $\Delta\ell_0$ и отпустили без начальной скорости. Одновременно на груз стала действовать возмущающая сила $\vec{F}(t)$

Рис. 4.9. Задание Д2. Исследование колебаний точки.
Варианты задания 10, 20, 30

Таблица 4.2

Исходные данные задания Д2. Исследование колебаний точки

Номер варианта задания	Номер задачи	m_1, кг	m_2, кг	V_0, м/с	c_1, Н/м	c_2, Н/м	$\Delta\ell_0$, м	μ, Н·с/м	$F(t)$, Н	$S(t)$, м
1	1	2,5	–	2,0	200	–	–	–	–	–
	2	2,0	–	–	210	–	0,1	–	–	0,02sin12t
2	1	1,5	2,0	4	250	–	–	–	–	–
	2	2,0	–	4	220	–	–	1,0	–	–
3	1	2,0	1,5	3	250	–	–	–	–	–
	2	1,2	–	–	200	–	0,14	–	12sin5t	–
4	1	2,0	–	3	180	–	0,1	–	–	–
	2	1,5	–	2	150	120	–	–	8sin12t	–
5	1	1,0	2,0	–	120	100	–	–	–	–
	2	1,0	–	–	50	–	0,5	18	–	–
6	1	1,2	–	–	120	180	0,12	–	–	–
	2	1,4	–	2,4	120	180	–	–	–	0,03sin14t
7	1	1,6	–	3,2	140	–	0,15	–	–	–
	2	1,5	–	–	120	–	0,12	–	12sin6t	–
8	1	1,0	2,0	3,0	150	–	–	–	–	–
	2	2,0	–	3,5	120	–	–	15	–	–

Продолжение табл. 4.2

Номер варианта задания	Номер задачи	m_1, кг	m_2, кг	V_0, м/с	c_1, Н/м	c_2, Н/м	$\Delta\ell_0$, м	μ, Н·с/м	$F(t)$, Н	$S(t)$, м
9	1	1,5	–	–	100	–	–	–	–	–
	2	1,4	–	2,0	100	110	–	–	–	0,015sin8t
10	1	2,5	–	2,5	110	100	–	–	–	–
	2	2,0	–	–	110	52	0,08	–	5sin9t	–
11	1	2,0	–	4,0	300	–	–	–	–	–
	2	1,0	–	–	200	–	0,12	–	–	0,01sin4t
12	1	1,8	2,4	4	220	–	–	–	–	–
	2	1,0	–	5	240	–	–	0,6	–	–
13	1	1,5	1,5	2	200	–	–	–	–	–
	2	1,8	–	–	180	–	0,08	–	10sin10t	–
14	1	2,0	–	2	200	–	0,12	–	–	–
	2	2,0	–	2	150	120	–	–	10sin8t	–
15	1	1,5	2,0	–	120	250	–	–	–	–
	2	1,5	–	–	120	–	0,4	4	–	–
16	1	2,0	–	–	150	75	0,1	–	–	–
	2	2,0	–	2,5	150	75	–	–	–	0,01sin5t
17	1	1,5	–	2,1	160	–	0,11	–	–	–
	2	1,8	–	–	150	–	0,1	–	8sin12t	–
18	1	2,0	1,0	2,5	80	–	–	–	–	–
	2	1,5	–	2,5	50	–	–	21	–	–
19	1	1,6	–	–	120	–	–	–	–	–
	2	1,2	–	2,0	85	120	–	–	–	0,015sin7t
20	1	2,0	–	2,0	90	100	–	–	–	–
	2	2,5	–	–	100	90	0,12	–	6sin10t	–
21	1	2,0	–	1,6	220	–	–	–	–	–
	2	2,5	–	–	250	–	0,14	–	–	0,01sin10t
22	1	2,2	1,5	3	180	–	–	–	–	–
	2	1,5	–	4	280	–	–	0,8	–	–
23	1	2,2	1,2	2	220	–	–	–	–	–
	2	1,6	–	–	200	–	0,12	–	5sin7t	–

Окончание табл. 4.2

Номер варианта задания	Номер задачи	m_1, кг	m_2, кг	V_0, м/с	c_1, Н/м	c_2, Н/м	$\Delta\ell_0$, м	μ, Н·с/м	$F(t)$, Н	$S(t)$, м
24	1	1,6	–	2,4	160	–	0,13	–	–	–
	2	1,0	–	3	150	300	–	–	6sin10t	–
25	1	0,8	1,2	–	120	80	–	–	–	–
	2	0,8	–	–	180	–	0,4	12	–	–
26	1	1,4	–	–	100	120	0,15	–	–	–
	2	1,8	–	2,2	150	120	–	–	–	0,015sin8t
27	1	2	–	4,0	150	–	0,12	–	–	–
	2	2	–	–	162	–	0,13	–	5sin9t	–
28	1	1,5	2,0	2,0	140	–	–	–	–	–
	2	1,5	–	3,1	180	–	–	12	–	–
29	1	1,0	–	–	140	–	–	–	–	–
	2	2,0	–	2,4	75	150	–	–	–	0,08sin5t
30	1	1,6	–	3	75	150	–	–	–	–
	2	1,5	–	3	80	70	0,15	–	8sin10t	–

Пример выполнения задания Д2. Исследование колебаний точки

Задача 1. Груз 1 весом P = 20 Н, лежащий на гладкой наклонной плоскости, прикреплён к недеформированной пружине, расположенной параллельно плоскости (рис. 4.10). Угол наклона плоскости к горизонту 30º, коэффициент жесткости пружины c = 400 Н/м. В начальный момент груз переместили вверх по наклонной плоскости (сжали пружину) на расстояние $\Delta\ell_0$ = 0,1 м относительно нерастянутой пружины и отпустили без начальной скорости.

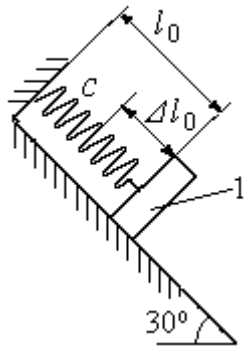

Рис. 4.10. Схема крепления груза и условия начала колебаний

Определить уравнение колебаний груза 1, а также частоту и амплитуду колебаний.

Решение

Расчетная схема колебаний груза 1 показана на рис. 4.11. Направим ось *Ox*, вдоль которой происходят колебания груза, вниз вдоль наклонной плоскости. Начало отсчёта координаты *x* выберем в положении статического равновесия груза (см. рис. 4.11) В произвольном положении груза, обозначенном координатой *x*, к нему приложены три силы: сила тяжести $\vec{P}$, реакция опоры наклонной плоскости $\vec{N}$ и сила упругости пружины $\vec{F}_{\text{упр}}$. Проекция силы упругости пружины на ось *Ox*: $F_{\text{упр}\,x} = -c\Delta\ell$, где $\Delta\ell$ – удлинение пружины относительно её нерастянутого положения, включающее её растяжение *x* относительно выбранного начала координат и растяжение $\lambda_{\text{ст}}$ при статическом равновесии груза на наклонной плоскости.

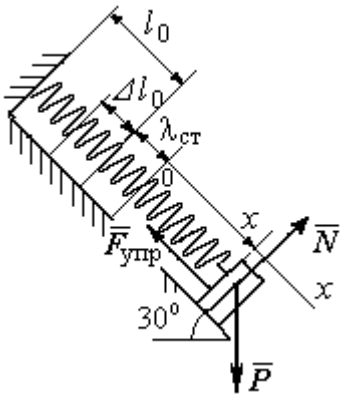

Рис. 4.11. Расчётная схема колебаний груза

С учетом выражения силы упругости получим дифференциальное уравнение движения груза в проекции на ось *Ox*:

$$m\ddot{x} = P\sin 30^\circ - c(x + \lambda_{\text{ст}}).$$

В положении статического равновесия сила упругости уравновешивается силой, равной проекции силы тяжести на ось *x*: $P\sin 30^\circ - c\lambda_{\text{ст}} = 0$. Подставляя это выражение условия статического равновесия груза в уравнение движения, получим дифференциальное уравнение колебаний груза:

$$m\ddot{x} = -cx, \text{ или } \ddot{x} + \omega^2 x = 0,$$

где ω – угловая частота колебаний; $\omega = \sqrt{\dfrac{c}{m}} = 14{,}01$ рад/с.

Общее решение уравнения колебаний $x = C_1\cos\omega t + C_2\sin\omega t$.

Для определения произвольных постоянных C_1 и C_2 вычислим координату x_0 начального положения груза на оси *Ox*.

Растяжение пружины в положении статического равновесия $\lambda_{ст} = \dfrac{P\sin 30^\circ}{c} = 0{,}025$ м. Координата начального положения груза определяется величиной сжатия пружины и, поскольку начало отсчёта координаты x выбрано в положении статического равновесия груза, равна (со знаком!): $x_0 = -(\Delta\ell_0 + \lambda_{ст}) = -0{,}125$ м (см. рис. 4.11).

Подставляя значение координаты начального положения груза в общее решение уравнения колебаний при $t = 0$, получим $C_1 = -0{,}125$ м. Для определения второй константы вычислим скорость груза в произвольный момент времени: $\dot{x} = -C_1\omega\sin\omega t + C_2\omega\cos\omega t$. Подставим сюда начальное значение скорости груза при $t = 0$ $\dot{x} = V_0 = 0$, получим $C_2 = 0$. Окончательно уравнение движения груза 1 относительно положения статического растяжения пружины:

$$x(t) = -0{,}125\cos 14{,}01t \text{ м}.$$

Амплитуда колебаний груза $A = 0{,}125$ м.

Задача 2. Груз 1 весом $P = 20$ Н подвешен на недеформированной вертикальной пружине (рис. 4.12). Жесткость пружины $c = 800$ Н/м. В начальный момент груз был оттянут вниз в положение, при котором пружина растянулась на расстояние $\Delta\ell_0 = 0{,}1$ м, и в этом положении ему сообщена начальная скорость $V_0 = 2$ м/с, направленная вверх.

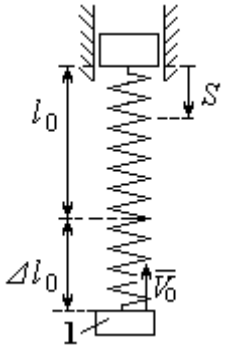

Рис. 4.12. Схема крепления груза и условия начала колебаний

Одновременно с началом движения груза верхний конец пружины стал совершать гармонические колебания по закону $S = a\sin 10t$, где $a = 0{,}02$ м.

Определить уравнение колебаний груза 1, а также частоту и амплитуду собственных колебаний.

Решение

Расчетная схема колебаний груза 1 показана на рис. 4.13. Направим ось *Ox*, вдоль которой происходят колебания груза, вертикально вниз. Начало отсчёта координаты *x* выберем в положении статического равновесия груза (см. рис. 4.13, *c*, *d*). В произвольном положении груза, обозначенном координатой *x*, к нему приложены две силы: сила тяжести $\vec{P}$ и сила упругости пружины $\vec{F}_{\text{упр}}$.

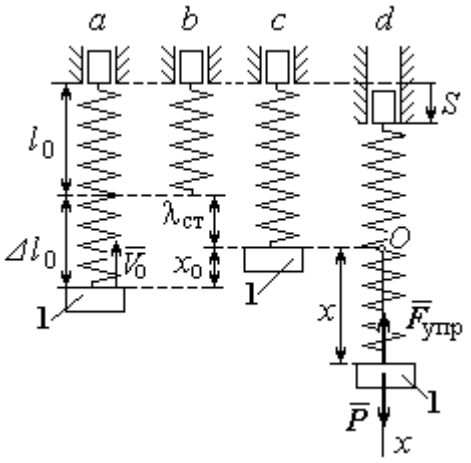

Рис. 4.13. Расчётная схема вынужденных колебаний груза: *a* – положение груза на начало колебаний; *b* – недеформированная пружина; *c* – статическое растяжение пружины под действием веса груза; *d* – положение груза в произвольный момент времени и перемещение точки подвеса пружины

Проекция силы упругости пружины на ось *Ox*

$$F_{\text{упр}\,x} = -c\Delta\ell = -c(x + \lambda_{\text{ст}} - S),$$

где $\Delta\ell$ – удлинение пружины, включающее её растяжение *x* относительно начала координат, растяжение $\lambda_{\text{ст}}$ при статическом равновесии груза и уменьшение растяжения при смещении верхнего конца, $\Delta\ell = (x + \lambda_{\text{ст}} - S)$.

С учетом выражения силы упругости получим дифференциальное уравнение движения груза в проекции на ось *Ox*:

$$m\ddot{x} = P - c(x + \lambda_{\text{ст}} - S).$$

В положении статического равновесия выполняется условие равенства сил: $P - c\lambda_{\text{ст}} = 0$.

После подстановки его в уравнение движения груза получаем дифференциальное уравнение вынужденных колебаний:

$$m\ddot{x} = -cx + cS, \text{ или } \ddot{x} + \omega^2 x = h\sin pt,$$

где ω – угловая частота собственных колебаний, $\omega = \sqrt{\frac{c}{m}}$, ω = 19,81 рад/с; h – относительная амплитуда вынужденных колебаний, $h = \frac{ca}{m}$ = 7,85 м/с^2; p – угловая частота вынужденных колебаний, p = 10 рад/с.

При отсутствии резонанса (здесь $\omega \neq p$) общее решение уравнения вынужденных колебаний имеет вид $x = C_1 \cos\omega t + C_2 \sin\omega t + \frac{h}{\omega^2 - p^2} \sin pt$.

Для определения произвольных постоянных C_1 и C_2 вычислим координату x_0 начального положения груза на оси Ox. Координата начального положения груза (см. рис. 4.13, *b*) $x_0 = \Delta\ell_0 - \lambda_{ст}$. Растяжение пружины в положении статического равновесия $\lambda_{ст} = \frac{P}{c}$ = 0,02 м, тогда x_0 = 0,08 м. Подставляя значение координаты начального положения груза в общее решение уравнения вынужденных колебаний при t = 0, получим: $C_1 = x_0$ = 0,08 м.

Для определения второй константы вычислим скорость груза в произвольный момент времени: $\dot{x} = -C_1 \omega \sin\omega t + C_2 \omega \cos\omega t + \frac{hp}{\omega^2 - p^2} \cos pt$. Проекция скорости груза в начальный момент на ось Ox $V_{0x} = -V_0$. Подставив начальное значение скорости груза при t = 0 $\dot{x} = V_{0x} = -V_0$, получим: $C_2 = -\frac{V_0}{\omega} - \frac{hp}{\omega(\omega^2 - p^2)}$ = – 0,11 м. Окончательно уравнение движения груза 1 относительно положения статического равновесия, м.

$$x(t) = 0{,}08\cos 19{,}82t - 0{,}11\sin 19{,}82t - 0{,}03\sin 10t.$$

Амплитуда вынужденных колебаний $A_{вын} = \frac{h}{\omega^2 - p^2}$ = 0,03 м. Амплитуда собственных колебаний груза $A_{соб} = \sqrt{C_1^2 + C_2^2}$ = 0,14 м.

4.5. Теорема об изменении кинетической энергии точки

Работой $A(\vec{F})$ силы $\vec{F}$, постоянной по модулю и направлению, на конечном прямолинейном перемещении S_1 точки приложения силы называется величина $A(\vec{F}) = FS_1\cos\alpha$. Если угол α острый, работа силы положительна. Если угол α тупой, – отрицательна. При $\alpha = 90°$ сила перпендикулярна перемещению точки и работа силы равна нулю.

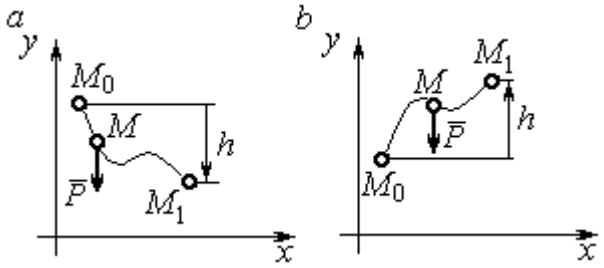

Рис. 4.14. Схема для вычисления работы силы тяжести:
a – перемещение точки сверху вниз;
b – перемещение точки снизу вверх

Работа силы тяжести материальной точки (вертикальной силы) при перемещении точки из положения M_0 в положение M_1 равна произведению модуля силы тяжести на вертикальное перемещение точки $A_{(M_0M_1)} = \pm Ph$, где P – величина силы тяжести точки; h – величина вертикального перемещения точки (рис. 4.14). Работа силы тяжести положительная, если начальная точка движения выше конечной, и отрицательная, – если ниже.

Работа силы упругости пружины на прямолинейном перемещении вдоль линии действия силы из положения недеформированной пружины на расстояние h определяется формулой $A(F_{\text{упр}}) = -\dfrac{ch^2}{2}$, где c – коэффициент жесткости (или просто жёсткость) пружины.

Кинетической энергией материальной точки называется скалярная величина $T = \dfrac{1}{2}mV^2$, где m – масса точки; V – её скорость. **Теорема об изменении кинетической энергии точки** заключается в том, что изменение кинетической энергии точки за конечный промежуток времени равно алгебраической сумме работ всех действующих на неё сил: $\dfrac{mV_1^2}{2} - \dfrac{mV_0^2}{2} = \sum A_{(M_0M_1)}$, где V_0,

V_1 – скорость точки в начальном положении M_0 и в положении M_1; $\sum A_{(M_0M_1)}$ – сумма работ всех сил, действующих на точку, при её перемещении из положения M_0 в положение M_1.

При несвободном движении точки сумма работ сил включает работу реакций связи. Если движение происходит без трения по неподвижной гладкой поверхности, то реакция связи направлена по нормали к поверхности и её работа при любом перемещении точки равна нулю.

Для определения реакций связи при несвободном движении точки используются уравнения движения точки в проекциях на оси естественной системы координат – касательную и нормальную: $m\frac{dV}{dt} = \sum F_\tau$, $m\frac{V^2}{\rho} = \sum F_n$, где $\sum F_\tau$, $\sum F_n$ – суммы проекций сил на касательную и нормальную оси естественной системы координат; ρ – радиус кривизны траектории точки.

4.6. Задание Д3. Исследование движения точки с применением теоремы об изменении кинетической энергии

Тонкий стержень с надетым на него шариком массой *m* расположен в вертикальной плоскости и состоит из дуг окружностей радиусами *r* и *R* = 2*r*, соединённых прямолинейным отрезком *ЕК*, сопряжённым с дугами окружностей в точках *Е* и *К*. В этих точках шарик переходит с одного участка стержня на другой, не изменяя величины и направления скорости. Длина отрезка *ЕК* = *a*.

В точке *А*, положение которой на дуге окружности определяется углом α, шарику сообщают начальную скорость V_0. По дугам окружностей шарик скользит без трения, а при движении по прямолинейному отрезку *ЕК* на него действует постоянная сила трения с коэффициентом трения *f*. На участках с вертикальным отрезком *ЕК* считать, что шарик прижимается к стержню силой, равной половине веса шарика.

Достигнув на дуге окружности точки *D*, шарик упирается в недеформированную пружину жёсткостью *c* и, продолжая движение по сопряженной прямой, сжимает её. Положение точки *D* определяется углом φ.

Определить величину максимального сжатия пружины, если шарик проходит наивысшее положении траектории – точку *B* со скоростью $V_B = kV_0$. При найденном значении начальной скорости рассчитать давление шарика на стержень в точке *C*, положение которой на дуге определяется углом β.

Варианты заданий приведены на рис. 4.15, 4.16. Исходные данные задания в табл. 4.3.

Варианты № 1, 11, 21	**Варианты № 2, 12, 22**	**Варианты № 3, 13, 23**
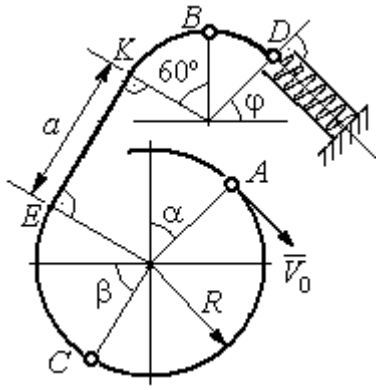	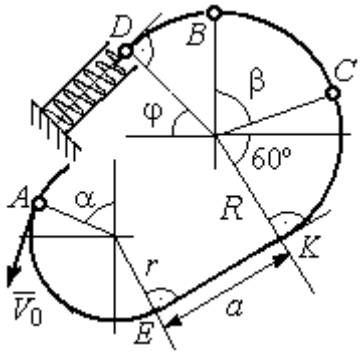	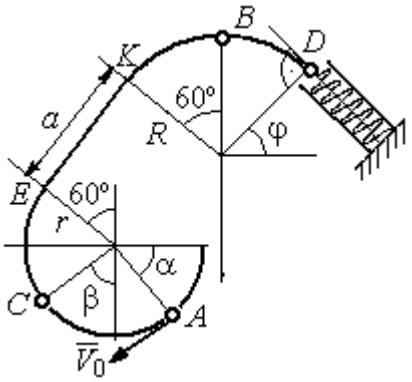

Варианты № 4, 14, 24	**Варианты № 5, 15, 25**	**Варианты № 6, 16, 26**
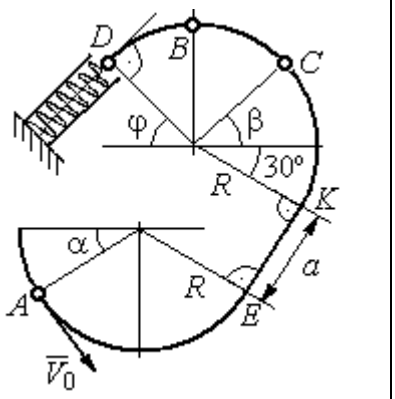	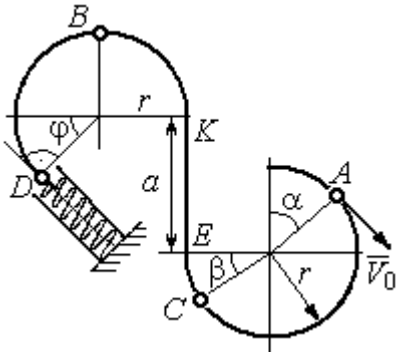	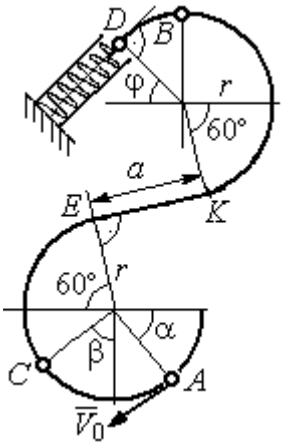

Рис. 4.15. Задание Д3. Исследование движения точки с применением теоремы об изменении кинетической энергии.
Номера вариантов задания 1 – 6, 11 – 16, 21 – 26

Окончание вариантов задания Д3

Варианты № 7, 17, 27	**Варианты № 8, 18, 28**
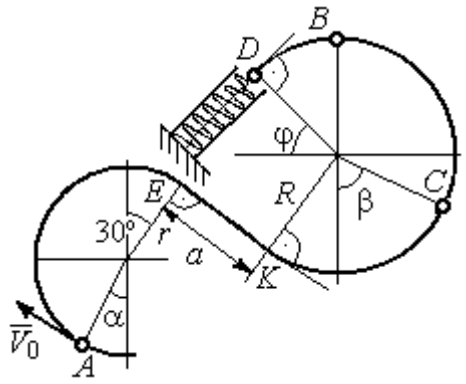	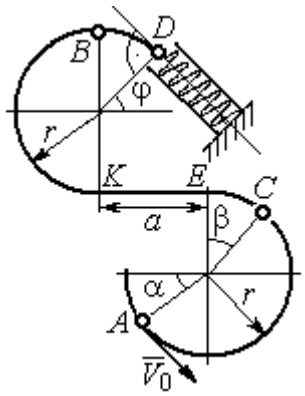

Варианты № 9, 19, 29	**Варианты № 10, 20, 30**
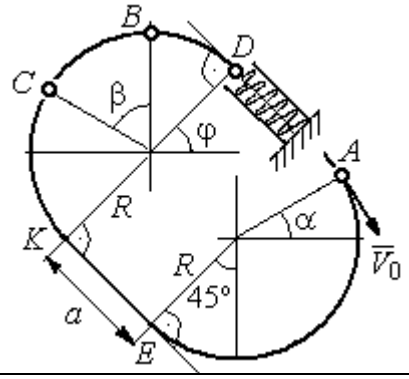	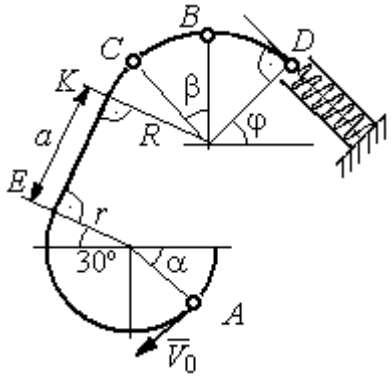

Рис. 4.16. Задание Д3. Исследование движения точки с применением теоремы об изменении кинетической энергии.
Номера вариантов задания 7 – 10, 17 – 20, 27 – 30

Таблица 4.3

Исходные данные задания Д3. Исследование движения точки с применением теоремы об изменении кинетической энергии

Номер варианта задания	**1**	**2**	**3**	**4**	**5**	**6**	**7**	**8**	**9**	**10**	**11**	**12**	**13**	**14**	**15**
m, кг	0,8	0,5	0,6	0,4	1,0	0,6	0,9	0,5	0,3	0,4	0,8	0,6	0,5	0,3	1,0
α, град	30	45	0	30	30	0	0	45	30	0	60	30	30	45	60
β , град	60	30	60	0	60	30	60	60	30	45	30	60	60	30	30
φ, град	0	60	30	0	0	30	45	0	30	45	30	30	0	30	45
r, м	0,4	0,4	0,5	0,3	0,6	0,5	0,3	0,6	0,4	0,5	0,3	0,5	0,4	0,5	0,8
a, м	0,5	0,6	0,9	1,4	0,8	1,2	0,5	0,5	1,4	0,5	0,8	0,5	0,8	0,6	0,6
f	0,4	0,3	0,4	0,3	0,4	0,3	0,5	0,3	0,4	0,3	0,4	0,5	0,3	0,4	0,3
k	0,3	0,4	0,3	0,4	0,3	0,3	0,4	0,4	0,3	0,4	0,3	0,3	0,4	0,3	0,4
c, Н/м	100	80	90	80	120	100	90	80	60	80	90	60	80	60	110

Окончание табл. 4.3

Номер варианта задания	**16**	**17**	**18**	**19**	**20**	**21**	**22**	**23**	**24**	**25**	**26**	**27**	**28**	**29**	**30**
m, кг	0,6	0,5	0,6	0,4	0,8	0,5	0,4	1,0	0,6	0,5	0,4	0,8	0,4	0,6	0,8
α, град	60	30	0	45	60	90	90	60	60	90	30	60	60	45	90
β , град	60	30	45	90	60	45	90	60	60	30	30	60	60	0	60
φ, град	45	60	60	60	30	90	0	90	45	60	60	90	30	60	0
r, м	0,6	0,4	0,8	0,5	0,6	0,6	0,6	0,4	0,6	0,8	0,4	0,4	0,8	0,6	0,4
a, м	0,4	1,2	0,9	1,2	1,2	0,9	0,6	1,5	1,4	0,8	1,2	0,9	0,6	0,8	0,5
f	0,3	0,4	0,4	0,5	0,3	0,3	0,4	0,3	0,3	0,4	0,4	0,3	0,4	0,3	0,4
k	0,4	0,3	0,3	0,4	0,3	0,4	0,4	0,3	0,4	0,3	0,3	0,4	0,4	0,3	0,3
c, Н/м	80	60	90	60	100	90	80	110	80	60	60	80	60	80	100

Пример выполнения задания Д3. Исследование движения точки с применением теоремы об изменении кинетической энергии

Тонкий стержень, расположенный в вертикальной плоскости, состоит из двух дуг окружностей, сопряженных в точках E и K с прямолинейным отрезком EK длиной $a = 0{,}6$ м (рис. 4.17). Радиусы окружностей $R = 1$ м и $r = 0{,}5$ м. Диаметры дуг окружностей, проведённые в точках E и K, составляют с горизонтом угол 30°. На стержень надет шарик массой $m = 0{,}5$ кг. В точке A, положение которой на дуге радиуса R определяется углом $\alpha = 60°$ (см. рис. 4.17), шарику сообщают начальную скорость V_0, после чего он начинает движение. По дугам окружностей шарик скользит без трения. При движении по прямой EK на него действует постоянная сила трения с коэффициентом трения $f = 0{,}2$. Достигнув точки D на верхней дуге, шарик упирается в пружину жесткостью $c = 100$ Н/м и, двигаясь по сопряжённой прямой без трения, сжимает её. Найти величину максимального сжатия пружины, если наивысшее положение на траектории (точку B) шарик проходит со скоростью $V_B = kV_0$ при $k = 0{,}3$. При

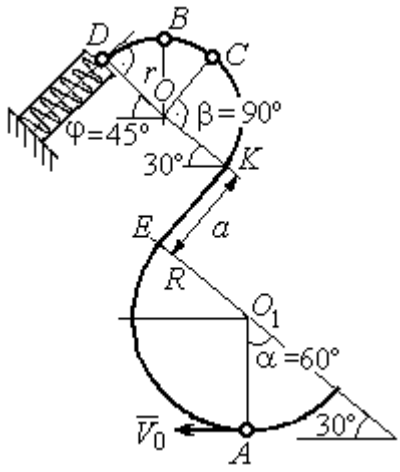

Рис. 4.17. Схема движения шарика

найденном значении начальной скорости рассчитать давление шарика на стержень в точке *C*, положение которой на дуге определяется углом $\beta = 90°$.

Решение

Рассмотрим движение шарика по стержню из начального положения *A* в наивысшее положение – точку *B*.

При движении шарика по дугам окружностей работу совершает только сила тяжести. Реакция гладкой поверхности стержня в любой момент времени перпендикулярна поверхности стержня, и потому её работа при перемещении шарика равна нулю.

На участке движении шарика по прямой *EK* на него действуют сила тяжести $\vec{P}$, нормальная реакция опоры $\vec{N}_{EK}$ и сила трения $\vec{F}_{\text{тр}}$ (рис. 4.18, *b*). Работу совершают сила тяжести и сила трения. Работа реакции опоры стержня равна нулю.

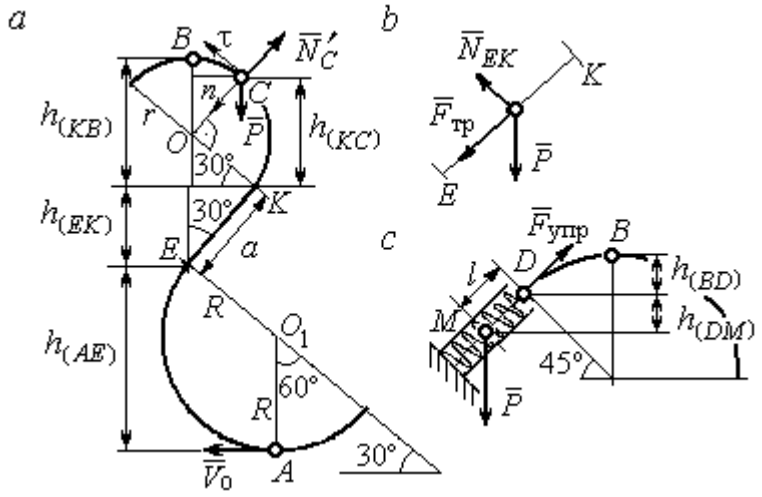

Рис. 4.18. Силы, действующие на шарик во время движения и перепады высот

Обозначим $h_{(AB)}$ – перепад высот точек *A* и *B* на траектории; V_A – начальная скорость шарика в точке *A*, $V_A = V_0$; V_B – его скорость в точке *B*, $V_B = 0{,}3V_0$.

Для вычисления перепада высот точек *A* и *B* имеем выражение (рис. 4.18, *a*):

$$h_{(AB)} = h_{(AE)} + h_{(EK)} + h_{(KB)} = R(1+\sin 30^\circ) + a\cos 30^\circ + r(1+\sin 30^\circ).$$

Будем считать шарик материальной точкой. Применяя теорему об изменении кинетической энергии точки при движении шарика из положения *A* в положение *B*, получим: $\frac{mV_B^2}{2} - \frac{mV_A^2}{2} = A(\vec{P}) + A(\vec{F}_{\text{тр}})$, где $A(\vec{P}) = -Ph_{(AB)}$,

$A(\vec{F}_{\text{тр}}) = -F_{\text{тр}}a$ – работы, соответственно, силы тяжести на участке движения *AB* и силы трения на отрезке *EK*. Сила трения равна $F_{\text{тр}} = f \cdot N_{EK} = f \cdot mg\cos 60^\circ$ (рис. 4.18, *a*, *b*).

В результате, теорема об изменении кинетической энергии точки при движении шарика из начального положения *A* в конечное положение *B* принимает вид: $\frac{m(0{,}3V_0)^2}{2} - \frac{mV_0^2}{2} = -\,mg\left[(R+r)(1+\sin 30^\circ) + a(\cos 30^\circ + f \cdot \cos 60^\circ)\right]$.

После подстановки данных задачи, получим: $0{,}91V_0^2 = 55{,}517$, откуда находим необходимое значение начальной скорости шарика: $V_0 = 7{,}81$ м/с.

Найдём давление шарика на стержень в точке *C*.

Проведём в точке *C* оси естественной системы координат – касательную $C\tau$ и нормаль Cn (рис. 4.18, *a*). Уравнение движения шарика в точке *C* в проекции на нормальную ось имеет вид: $m\frac{V_C^2}{r} = P\cos 30^\circ - N'_C$, где V_C – скорость шарика в точке *C*, N'_C – реакция стержня, приложенная к шарику. Направление реакции на рис. 4.18, *a* соответствует предположению, что шарик давит на стержень в направлении центра дуги окружности.

Для определения скорости шарика в точке *C* воспользуемся тем, что скорость шарика в точке *B* уже известна, и применим теорему об изменении кинетической энергии при движении шарика из начального положения *C* в конечное положение *B*. На этом участке движения работу совершает только сила тяжести шарика. Получим $\frac{mV_B^2}{2} - \frac{mV_C^2}{2} = -Ph_{(CB)}$, где V_C, V_B – значения скорости шарика в точках *C* и *B*; $h_{(CB)}$ – перепад высот точек *C* и *B*; $h_{(CB)} = r(1-\sin 30^\circ) = 0{,}5r$ (см. рис. 4.18, *a*). В результате теорема об изменении кинетической энергии принимает вид: $mV_C^2 = mV_B^2 + 2mgh_{(CB)}$ или $V_C^2 = V_B^2 + gr$. Отсюда, при условии $V_B = 0{,}3V_0 = 2{,}34$ м/с, найдём $V_C = 3{,}22$ м/с.

Реакция опоры шарика: $N'_C = P\cos 30^\circ - m\dfrac{V_C^2}{r} = -6{,}12$ Н.

Отрицательное значение реакции опоры шарика означает, что вектор реакции $\vec{N}'_C$ в точке C (см. рис. 4.18, *а*) направлен в противоположную сторону. Давление шарика на стержень в точке C равно модулю реакции опоры.

Найдём величину максимального сжатия пружины.

Рассмотрим движение шарика на участке от точки *B* до положения максимально сжатой пружины – точки *M*. Движение на этом участке происходит по дуге окружности *BD* и по прямой *DM*. При этом сила тяжести совершает работу на всём участке движения, а сила упругости – на отрезке сжатия пружины. Обозначим величину максимального сжатия пружины $MD = l$.

По теореме об изменении кинетической энергии точки при движении шарика из положения *B* в *M* получим: $\dfrac{mV_M^2}{2} - \dfrac{mV_B^2}{2} = A(\vec{P}) + A(\vec{F}_{\text{упр}})$, где V_M, V_B – скорость шарика в точках *M* и *B*. Работа силы тяжести $A(\vec{P}) = Ph_{(BM)} =$ $= P\left[h_{(BD)} + h_{(DM)}\right] = mg\left[r\left(1 - \cos 45^\circ\right) + l\cos 45^\circ\right]$. Работа силы упругости на прямолинейном участке *DM* длиной *l*: $A(\vec{F}_{\text{упр}}) = -\dfrac{cl^2}{2}$. Условие максимального сжатия пружины означает, что в точке *M* скорость шарика обращается в нуль: $V_M = 0$, тогда теорема об изменении кинетической энергии точки принимает вид: $-\dfrac{mV_B^2}{2} = mg\left[r\left(1 - \cos 45^\circ\right) + l\cos 45^\circ\right] - \dfrac{cl^2}{2}$. Подставляя данные задачи и с учётом того, что скорость шарика в наивысшей точке *B* найдена из предыдущих рассуждений $V_B = 2{,}34$ м/с, получим квадратное уравнение для определения величины максимального сжатия пружины $50l^2 - 3{,}468l - 2{,}085 = 0$. В качестве ответа принимается положительный корень уравнения $l = 0{,}24$ м.

5. ДИНАМИКА МЕХАНИЧЕСКОЙ СИСТЕМЫ

5.1. Описание движений твёрдых тел на основе общих теорем динамики системы

Поступательное движение твердого тела описывается теоремой о движении центра масс механической системы. В проекциях на координатные оси дифференциальные уравнения поступательного движения твердого тела имеют вид: $m\ddot{x}_C = \sum F^e_{kx}$, $m\ddot{y}_C = \sum F^e_{ky}$, $m\ddot{z}_C = \sum F^e_{kz}$, где m – масса тела; x_C, y_C, z_C – координаты центра масс тела; F^e_{kx}, F^e_{ky}, F^e_{kz} – проекции на оси координат внешних сил, действующих на твердое тело.

Вращательное движение твердого тела относительно неподвижной оси z описывается теоремой об изменении кинетического момента.

Дифференциальное уравнения вращательного движения тела имеет вид:

$$J_z \frac{d\omega}{dt} = \sum M_z(\vec{F}^e_k) \quad \text{или} \quad J_z \ddot{\varphi} = \sum M_z(\vec{F}^e_k),$$

где ω – угловая скорость тела; $\omega = \dot{\varphi}$; φ – угол поворота тела; $\sum M_z(\vec{F}^e_k)$ – моменты внешних сил относительно оси z; J_z – момент инерции тела относительно оси z.

Уравнение вращательного движения можно представить в алгебраической форме: $J_z\varepsilon = \sum M_z(\vec{F}^e_k)$, где ε – угловое ускорение тела; $\varepsilon = \dot{\omega}$.

Плоскопараллельное движение твердого тела описывается на основании теорем о движении центра масс и изменении кинетического момента относительно оси, проходящей через центр масс перпендикулярно плоскости движения. В проекции на координатные оси уравнения плоскопараллельного движения тела имеют вид:

$$ma_{Cx} = \sum F^e_{kx}, \quad ma_{Cy} = \sum F^e_{ky}, \quad J_{zC}\varepsilon = \sum M_{zC}(\vec{F}^e_k),$$

где a_{Cx}, a_{Cy} – проекции ускорения центра масс тела на координатные оси; F^e_{kx},

F_{ky}^{e} – проекции на оси координат внешних сил, действующих на тело; J_{zC} – момент инерции тела относительно оси *z*, проходящей через центр масс, перпендикулярно плоскости движения; ε – угловое ускорение тела; $M_{zC}(\vec{F}_k^{e})$ – моменты внешних сил относительно оси, проходящей через центр масс.

Проводя динамический расчет механической системы, следует рассматривать движение тел системы в отдельности, предварительно освободив их от связей и заменив действие связей реакциями. Далее на основании общих теорем динамики системы следует составить уравнения движения каждого тела.

5.2. Задание Д4. Динамический расчет механической системы

Механизм состоит из трёх тел – груза 1, катка 2 и блока 3, соединенных нерастяжимыми нитями или невесомыми стержнями.

Движение механизма происходит в вертикальной плоскости под действием сил тяжести $\vec{P}_1$, $\vec{P}_2$, $\vec{P}_3$, силы $\vec{F}$ и пары сил с моментом *M*. Направление действия силы $\vec{F}$ определяется углом α. Качение катка 2 происходит без скольжения. Проскальзывание между дисками и соединяющими их невесомыми стержнями или нитями отсутствует.

Радиусы ступеней катка 2 и блока 3 на схемах обозначены R_2, r_2 и R_3, r_3.

Сплошные диски считать однородными. Радиусы инерции неоднородных (ступенчатых) дисков относительно осей, проходящих через центры масс перпендикулярно плоскости движения, равны i_{z2}, i_{z3}.

Найти ускорение груза 1 и динамические реакции, действующие на ось блока 3.

Варианты заданий представлены на рис. 5.1, 5.2. Исходные данные приведены в табл. 5.1.

Варианты № 1, 11, 21	Варианты № 2, 12, 22
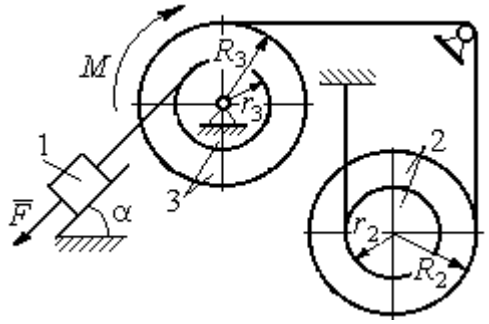	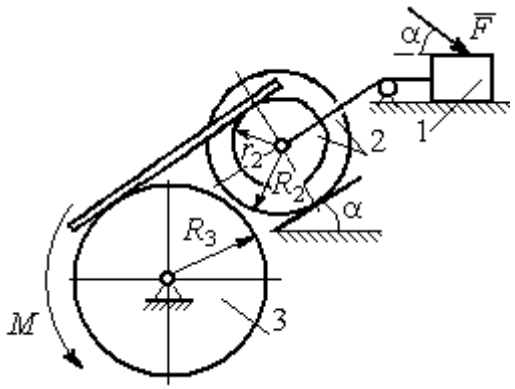

Варианты № 3, 13, 23	Варианты № 4, 14, 24
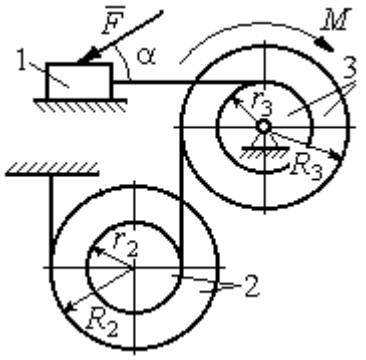	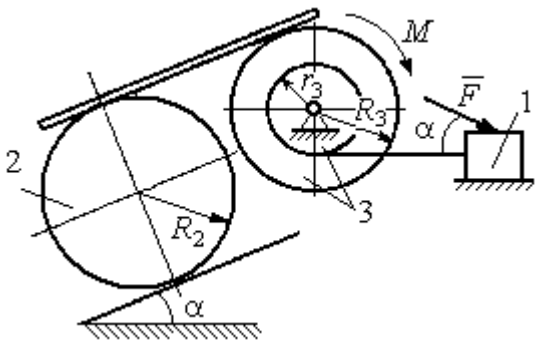

Варианты № 5, 15, 25	Варианты № 6, 16, 26
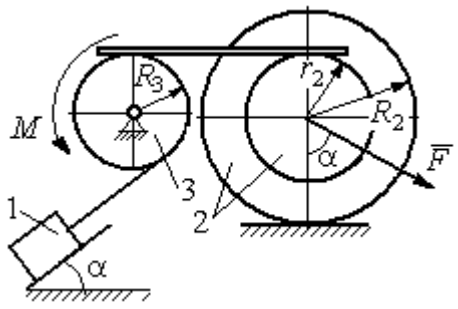	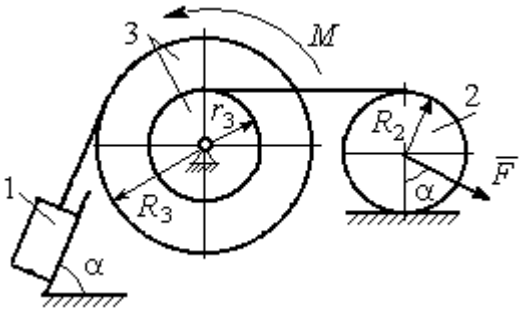

Рис. 5.1. Задание Д4. Динамический расчёт механической системы.
Номера вариантов задания 1 – 6, 11 – 16, 21 – 26

Варианты № 7, 17, 27	**Варианты № 8, 18, 28**
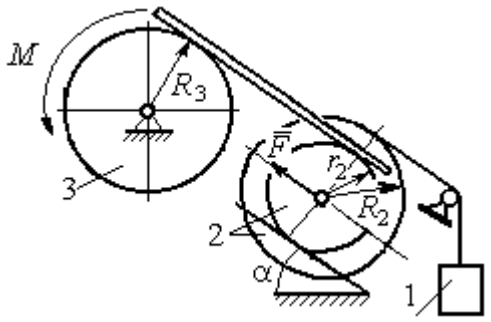	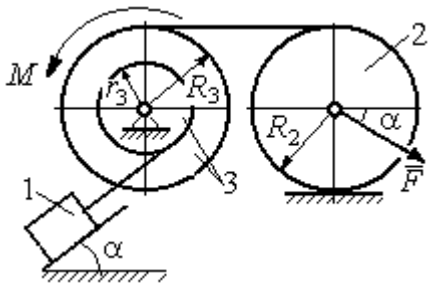

Варианты № 9, 19, 29	**Варианты № 10, 20, 30**
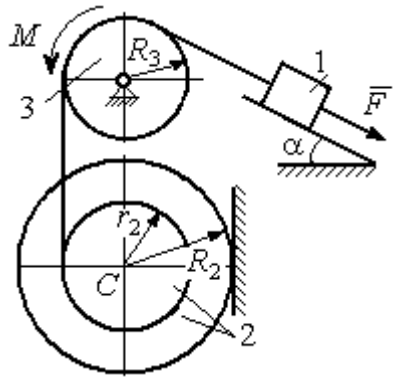	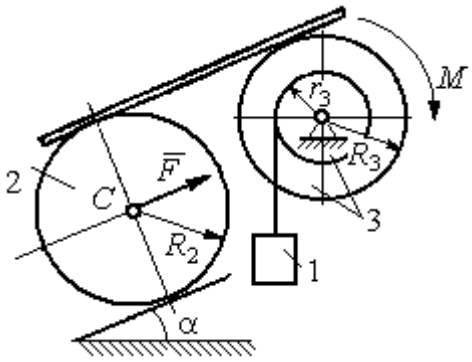

Рис. 5.2. Задание Д4. Динамический расчёт механической системы.
Номера вариантов задания 7 – 10, 17 – 20, 27 – 30

Таблица 5.1

Исходные данные задания Д4. Динамический расчёт механической системы

Номер варианта задания	P_1, Н	P_2, Н	P_3, Н	F, Н	M, Н·м	α, град	R_2, м	r_2, м	R_3, м	r_3, м	i_{z2}, м	i_{z3}, м
1	P	P	$2P$	P	$2Pr$	60	$3r$	r	$2r$	r	$2r$	$r\sqrt{2}$
2	$3P$	P	$3P$	$3P$	Pr	30	$2r$	r	$2r$	–	$2r$	–
3	$4P$	$3P$	$4P$	$2P$	$2Pr$	60	$2r$	r	$2r$	r	$2r$	$2r$
4	$2P$	$2P$	$4P$	P	$4Pr$	45	$3r$	–	$3r$	r	–	$r\sqrt{2}$
5	P	$3P$	$3P$	$2P$	$3Pr$	30	$3r$	r	r	–	$2r$	–
6	P	$2P$	$4P$	$4P$	$6Pr$	60	$3r$	–	$3r$	r	–	$r\sqrt{2}$
7	P	$2P$	$3P$	$2P$	$3Pr$	45	$3r$	r	r	-	$r\sqrt{3}$	–

Окончание табл. 5.1

Номер варианта задания	P_1, Н	P_2, Н	P_3, Н	F, Н	M, Н·м	α, град	R_2, м	r_2, м	R_3, м	r_3, м	i_{z2}, м	i_{z3}, м
8	$2P$	$3P$	$3P$	P	$3Pr$	30	$2r$	–	$2r$	r	–	$r\sqrt{3}$
9	$3P$	P	$3P$	P	$2Pr$	30	$2r$	r	$2r$	–	$r\sqrt{2}$	–
10	P	P	$3P$	P	$2Pr$	60	$3r$	–	$3r$	r	–	$r\sqrt{3}$
11	P	P	$3P$	$2P$	$3Pr$	30	$3r$	$2r$	$2r$	r	$r\sqrt{2}$	$r\sqrt{2}$
12	$2P$	P	$2P$	$4P$	Pr	60	$3r$	r	$3r$	–	$r\sqrt{3}$	–
13	$3P$	P	$3P$	$3P$	$2Pr$	30	$3r$	$2r$	$2r$	r	$2r$	$r\sqrt{2}$
14	$2P$	P	$3P$	$2P$	$4Pr$	60	$2r$	–	$3r$	$2r$	–	$2r$
15	P	$2P$	$4P$	P	$4Pr$	45	$3r$	$2r$	$2r$	–	$r\sqrt{3}$	–
16	P	$3P$	$4P$	$2P$	$3Pr$	30	$2r$	–	$2r$	r	–	$r\sqrt{2}$
17	P	P	$3P$	$2P$	$6Pr$	60	$3r$	r	$3r$	-	$r\sqrt{3}$	
18	$2P$	$2P$	$3P$	P	$3Pr$	60	$2r$	–	$3r$	r	–	$r\sqrt{2}$
19	$2P$	P	$2P$	$3P$	$4Pr$	30	$3r$	r	$3r$	–	$2r$	–
20	P	P	$3P$	P	$2Pr$	45	$2r$	–	$2r$	r	–	$r\sqrt{3}$
21	$2P$	P	$4P$	$2P$	$4Pr$	60	$2r$	r	$3r$	r	$r\sqrt{2}$	$2r$
22	P	P	$2P$	$5P$	$2Pr$	45	$3r$	$2r$	$2r$	–	$2r$	–
23	$2P$	$2P$	$3P$	$3P$	$2Pr$	60	$3r$	r	$2r$	r	$2r$	$r\sqrt{2}$
24	$4P$	P	$3P$	P	$3Pr$	30	$2r$	–	$3r$	r	–	$r\sqrt{3}$
25	P	$3P$	$2P$	P	$2Pr$	60	$3r$	r	r	–	$r\sqrt{3}$	–
26	P	$3P$	$4P$	$3P$	$3Pr$	45	$2r$	–	$3r$	$2r$	–	$r\sqrt{3}$
27	P	P	$4P$	$2P$	$4Pr$	30	$2r$	r	$2r$	-	$r\sqrt{3}$	
28	$2P$	$3P$	$3P$	P	$6Pr$	30	$2r$	–	$3r$	$2r$	–	$r\sqrt{2}$
29	$2P$	P	$2P$	$2P$	$2Pr$	45	$2r$	r	r	–	$2r$	–
30	P	P	$4P$	P	$4Pr$	60	$3r$	–	$3r$	$2r$	–	$2r$

Пример выполнения задания Д4. Динамический расчёт механической системы

Механизм (рис. 5.3) состоит из груза 1, однородного диска – катка 2 и неоднородного диска – блока 3, соединённых друг с другом нерастяжимыми нитями. Система движется в вертикальной плоскости из состояния покоя.

Движение происходит под действием сил тяжести $\vec{P}_1$, $\vec{P}_2$, $\vec{P}_3$, равных по модулю: $P_1 = 2P$, $P_2 = 2P$, $P_3 = 3P$, силы $\vec{F}$, приложенной в центре масс катка 2, равной по величине: $F = 3P$, и пары сил с моментом $M = Pr$,

приложенных к блоку 3. Механизм является неизменяемой механической системой. Радиус катка 2 $R_2 = 2r$. Качение катка по наклонной плоскости происходит без проскальзывания. Радиусы ступенчатого блока 3: $R_3 = 3r$, $r_3 = r$. Радиус инерции блока 3 $i_3 = r\sqrt{3}$.

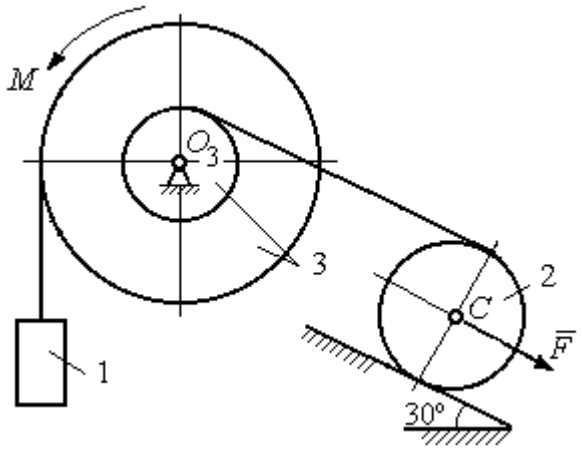

Рис. 5.3. Схема механической системы

Применяя метод динамического расчета механической системы найти ускорение груза 1 и динамические реакции, действующие на ось вращающегося блока 3.

Решение

Освобождаем систему от связей. На рис. 5.4 изображены внешние силы, действующие на каждое тело, после освобождения его от связей.

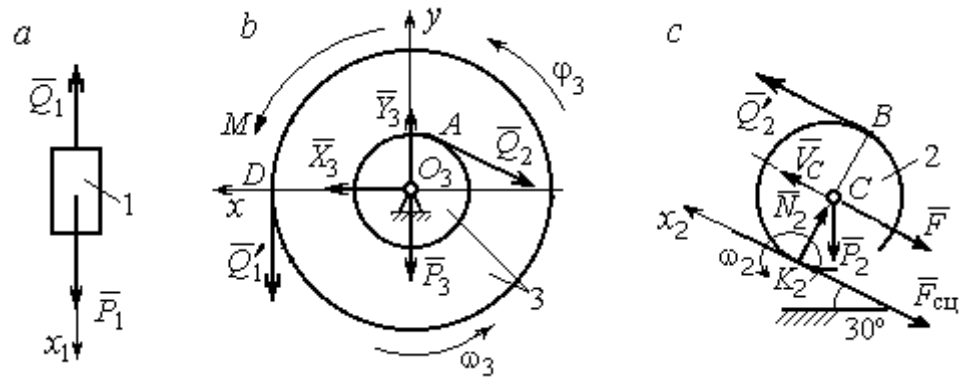

Рис. 5.4. Расчетные схемы для описания движения тел, входящих в систему:
a – поступательное движение груза 1; *b* – вращательное движение блока 3;
c – плоское движение катка 2

Груз 1 совершает поступательное движение. К нему приложены сила тяжести $\vec{P}_1$ и реакция нити $\vec{Q}_1$ (рис. 5.4, *a*). Предположим, груз 1 движется вниз, и направим ось x_1 в сторону движения груза.

Уравнение движения груза в проекции на ось x_1 в соответствии с теоремой о движении центра масс механической системы имеет вид:

$$m_1 a_1 = \sum F_{kx} = P_1 - Q_1 = 2P - Q_1,$$

где m_1, a_1 – соответственно, масса груза 1 и его ускорение, $m_1 = \frac{P_1}{g} = \frac{2P}{g}$.

Блок 3 вращается вокруг неподвижной оси *z*, проходящей через его центр масс O_3, перпендикулярно плоскости диска. Направление вращения блока, соответствующее выбранному движению вниз груза 1, показано на рис. 5.4, *b* дуговой стрелкой ω_3.

На блок действуют сила тяжести $\vec{P}_3$, силы реакции подшипника $\vec{X}_3$, $\vec{Y}_3$, момент *M* и реакции нитей $\vec{Q}_1'$ и $\vec{Q}_2$ (см. рис. 5.4, *b*). При составлении уравнения вращательного движения блока 3 моменты сил считаем положительными, если они поворачивают блок в сторону его вращения.

Уравнение вращения блока 3 имеет вид:

$$J_{zO_3} \varepsilon_3 = \sum M_{zO_3}(F_k) = Q_1' R_3 + M - Q_2 r_3 = Q_1 3r + Pr - Q_2 r,$$

где J_{zO_3} – момент инерции блока 3 относительно оси *z*; ε_3 – угловое ускорение диска 3, $J_{zO_3} = m_3 i_3^2 = \frac{P_3}{g}(r\sqrt{3})^2 = \frac{9Pr^2}{g}$.

Каток 2 совершает плоскопараллельное движение. К нему приложены сила тяжести $\vec{P}_2$, сила $\vec{F}$, реакция нити $\vec{Q}_2'$ и реакция наклонной плоскости, состоящая из нормальной реакции опоры $\vec{N}_2$ и силы сцепления катка с поверхностью $\vec{F}_{\text{сц}}$. Согласно принципу равенства действия и противодействия, модули сил $\vec{Q}_2$ и $\vec{Q}_2'$ равны. На рис. 5.4, *c* показаны направления действия сил, приложенных к диску 2. В соответствии с направлением движения груза 1, центр масс катка 2 движется вверх параллельно наклонной плоскости. Направление движения центра масс катка 2 показано направлением оси x_2. Направление вращения катка 2 показано дуговой стрелкой угловой скорости ω_2 (см. рис 5.4, *c*).

Плоскопараллельное движение катка 2 описывается уравнением движения его центра масс и уравнением вращения вокруг оси, проходящей через

центр масс, перпендикулярно плоскости диска. Составляя уравнение движения, получим:

$$m_2 a_C = Q_2' - F - F_{\text{сц}} - P_2 \cos 60^\circ = Q_2 - 3P - F_{\text{сц}} - P,$$

$$J_C \varepsilon_2 = Q_2' R_2 + F_{\text{сц}} R_2 = Q_2 2r + F_{\text{сц}} 2r,$$

где m_2 – масса катка 2, $m_2 = \frac{P_2}{g} = \frac{2P}{g}$; a_C, ε_2 – ускорение центра масс и угловое ускорение катка 2; J_C – момент инерции однородного катка 2 относительно оси, проходящей через центр масс, перпендикулярно плоскости диска, $J_C = \frac{m_2 R_2^2}{2} = \frac{P R_2^2}{g} = \frac{4 P r^2}{g}$. В уравнении вращательного движения диска момент силы считается положительным, если создаваемый им поворот направлен в сторону вращения диска,

К системе четырех уравнений, описывающих движения тел в системе, необходимо добавить уравнения связей. Если предположить, что скорость центра масс катка 2 равна V_C, то угловая скорость катка определится по формуле: $\omega_2 = \frac{V_C}{CK_2} = \frac{V_C}{R_2}$, где CK_2 – расстояние от центра масс катка 2 до его мгновенного центра скоростей (см. рис. 5.4, *c*). Продифференцировав по времени последнее равенство, получим уравнение связи между ускорением центра масс катка 2 и его угловым ускорением: $\varepsilon_2 = \dot{\omega}_2 = \frac{\dot{V}_C}{R_2} = \frac{a_C}{R_2} = \frac{a_C}{2r}$.

Скорость точки *B* катка 2 (см. рис. 5.4, *c*) $V_B = \omega_2 \cdot BK_2 = \frac{V_C}{R_2} 2R_2 = 2V_C$.

Точка *B* катка 2 и точка *A* блока 3 соединены нитью (см. рис. 5.3), поэтому их скорости равны. Приравняв скорости точек *A* и *B*, получим равенство: $2V_C = V_B = V_A = \omega_3 r_3 = \omega_3 r$, откуда $\omega_3 = \frac{2V_C}{r}$. После дифференцирования последнего выражения найдём соотношение между ускорениями: $\varepsilon_3 = \frac{2a_C}{r}$.

Скорость груза 1 связана со скоростью центра масс диска 2 следующим образом: $V_1 = V_D = \omega_3 R_3 = \dfrac{2V_C}{r} 3r = 6V_C$. Тогда $a_1 = 6a_C$.

В результате получены четыре уравнения, описывающие движение тел в системе:

$$\frac{2P}{g} a_1 = 2P - Q_1, \quad \frac{9Pr^2}{g} \varepsilon_3 = Q_1 3r + Pr - Q_2 r;$$

$$\frac{2P}{g} a_C = Q_2 - 3P - F_{\text{сц}} - P, \quad \frac{4Pr^2}{g} \varepsilon_2 = Q_2 2r + F_{\text{сц}} 2r$$

и три уравнения связей: $\varepsilon_2 = \dfrac{a_C}{2r}$, $\varepsilon_3 = \dfrac{2a_C}{r}$, $a_1 = 6a_C$.

После подстановки уравнений связи в уравнения движения тел получим систему четырёх уравнений с четырьмя неизвестными:

$$\frac{12P}{g} a_C = 2P - Q_1, \quad \frac{18P}{g} a_C = 3Q_1 + P - Q_2,$$

$$\frac{2P}{g} a_C = Q_2 - 4P - F_{\text{сц}}, \quad \frac{P}{g} a_C = Q_2 + F_{\text{сц}},$$

которая может быть решена любым известным из курса математики способом.

Например, исключив из первых двух уравнений величину Q_1, а из третьего и четвёртого уравнений – величину $F_{\text{сц}}$, получим систему двух уравнений с двумя неизвестными:

$$\frac{54P}{g} a_C = 7P - Q_2, \; \frac{3P}{g} a_C = 2Q_2 - 4P,$$

откуда $a_C = \dfrac{10}{111} g$, $Q_2 = \dfrac{79}{37} P$. Величину натяжения нити Q_1 находим из первого уравнения исходной системы: $Q_1 = \dfrac{34}{37} P$.

Для вычисления динамической реакции R_3 оси блока 3 заметим, что центр масс блока 3 неподвижен и его ускорение равно нулю, $\vec{a}_{O_3} = 0$. Тогда уравнения движения центра масс блока 3 в проекциях на оси x, y имеют вид :

$$m_3 a_{O_3 x} = X_3 - Q_2 \cos 30^\circ = 0,\ m_3 a_{O_3 y} = Y_3 - Q_1 - P_3 - Q_2 \cos 60^\circ = 0,$$

где X_3, Y_3, – проекции реакции R_3 оси вращающегося блока 3 на оси x, y (см. рис. 5.4, *b*). Отсюда, с учетом значений $Q_1 = 0{,}919P$ и $Q_2 = 2{,}135P$, проекции динамической реакции оси блока 3: $X_3 = Q_2 \cos 30^\circ = 1{,}85P$, $Y_3 = Q_1 + P_3 + Q_2 \cos 60^\circ = 4{,}98P$. Полная величина динамической реакции оси блока 3: $R_3 = \sqrt{X_3^2 + Y_3^2} = 5{,}31P$.

5.3. Теорема об изменении кинетической энергии системы

Кинетическая энергия тела при поступательном движении: $T = \frac{1}{2} m V_C^2$, где m – масса тела; V_C – скорость центра масс тела. **Кинетическая энергия тела при вращательном движении** вокруг неподвижной оси z: $T = \frac{1}{2} J_z \omega^2$, где J_z – момент инерции тела относительно оси z; ω – угловая скорость тела. Для дисков с равномерно распределённой массой момент инерции относительно оси z, проходящей через центр масс: $J_z = \frac{1}{2} m R^2$, где R – радиус диска. Для тел с неравномерно распределённой массой $J_z = m i_z^2$, где i_z – радиус инерции. **Кинетическая энергия тела при плоскопараллельном движении:** $T = \frac{1}{2} m V_C^2 + \frac{1}{2} J_{zC} \omega^2$, где m – масса тела; V_C, ω – скорость центра масс и угловая скорость тела; J_{zC} – момент инерции тела относительно оси z, проходящей через центр масс перпендикулярно плоскости движения.

Работа постоянной по модулю и направлению силы $\vec{F}$ на конечном прямолинейном перемещении S точки приложения силы: $A(F) = FS\cos\alpha$, где α – угол между вектором силы и перемещением. Если угол α острый, работа

положительна. Если тупой – отрицательна. При $\alpha = 90°$ сила перпендикулярна перемещению точки и работа силы равна нулю.

Работа пары сил с постоянным моментом M при повороте тела на конечный угол φ: $A = \pm M\varphi$, где φ – угол поворота тела. Работа считается положительной, если пара сил стремится повернуть тело в направлении его вращения, и отрицательной – в противном случае.

Мощностью силы $\vec{F}$ называют величину $N(F)$, равную скалярному произведению силы на скорость точки её приложения: $N(F) = \vec{F} \cdot \vec{V} = F \cdot V\cos\alpha$, где V – скорость точки приложения силы; α – угол между вектором силы и вектором скорости точки приложения силы.

При плоском движении тела мощность силы выражается суммой скалярных произведений векторов: $N = \vec{F} \cdot \vec{V}_O + \vec{M}_O(\vec{F}) \cdot \vec{\omega} = F \cdot V_O\cos\alpha \pm F h_O \omega$, где $\vec{V}_O$ – вектор скорости точки, выбранной полюсом; $\vec{\omega}$ – вектор угловой скорости тела; $\vec{M}_O$ – вектор момента силы $\vec{F}$ относительно полюса; h_O – плечо силы $\vec{F}$ относительно полюса *O*.

Теорема об изменении кинетической энергии системы в дифференциальной форме. Производная по времени от кинетической энергии системы равна сумме мощностей внешних и внутренних сил $\frac{dT}{dt} = \sum N(\vec{F}_k^e) + \sum N(\vec{F}_k^i)$, где T – кинетическая энергия системы; $\sum N(\vec{F}_k^e)$, $\sum N(\vec{F}_k^i)$ – сумма мощностей, соответственно, внешних и внутренних сил.

Теорема об изменении кинетической энергии системы на конечном перемещении. Изменение кинетической энергии системы на её конечном перемещении равно сумме работ внешних и внутренних сил, действующих на систему $T - T_0 = \sum A(\vec{F}_k^e) + \sum A(\vec{F}_k^i)$, где T, T_0 – кинетическая энергия системы, соответственно, в текущем и начальном состояниях; $\sum A(\vec{F}_k^e)$, $\sum A(\vec{F}_k^i)$ – сум-

ма работ внешних и внутренних сил при перемещении системы из начального состояния в текущее.

Механические системы, состоящие из абсолютно твердых тел, соединенных гибкими нерастяжимыми нитями, называются **неизменяемыми**. В неизменяемых системах сумма работ внутренних сил и, следовательно, сумма мощностей этих сил равны нулю. Поэтому для таких систем в теореме об изменении кинетической энергии достаточно учитывать только внешние силы.

5.4. Задание Д5. Исследование движения механической системы с применением теоремы об изменении кинетической энергии

Неизменяемая механическая система состоит из ступенчатого и однородного дисков, соединённых нерастяжимой нитью или невесомым стержнем. Нити и стержни, соединяющие диски, параллельны плоскостям качения дисков. Качение дисков без скольжения. Скольжение между невесомым стержнем и дисками отсутствует.

Вес дисков P_1 и P_2. Система движется в вертикальной плоскости под действием сил тяжести $\vec{P}_1$, $\vec{P}_2$, сил $\vec{F}_1$, $\vec{F}_2$ и пары сил с моментом *M*. Направления действия сил $\vec{F}_1$, $\vec{F}_2$ и наклон плоскости (если он есть) определяются углами α или β, показанными на схемах механизмов.

Радиус однородного диска *r*. Радиусы ступеней ступенчатого диска *R* и *r*. Радиус инерции ступенчатого диска относительно оси, проходящей через центр масс перпендикулярно плоскости движения, равен i_z.

1. Найти ускорение центра масс диска 2.

2. Найти реакцию опоры диска 2 на плоскость (её нормальную составляющую и силу сцепления диска с плоскостью).

Варианты задания приведены на рис. 5.5, 5.6, исходные данные представлены в табл. 5.2.

Варианты № 1, 11, 21	Варианты № 2, 12, 22
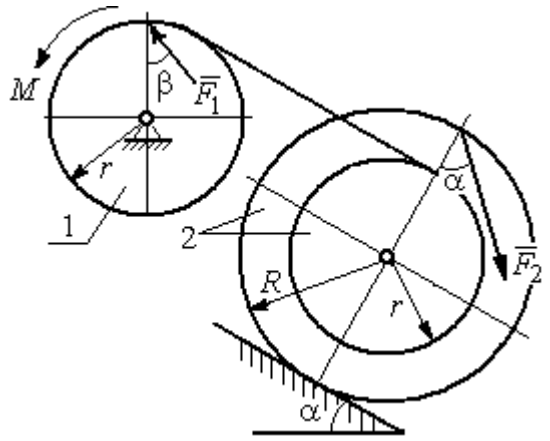	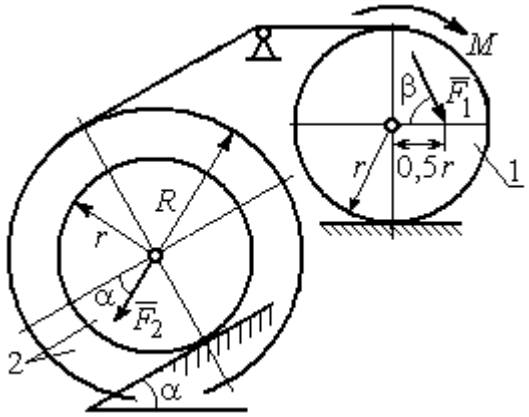

Варианты № 3, 13, 23	Варианты № 4, 14, 24
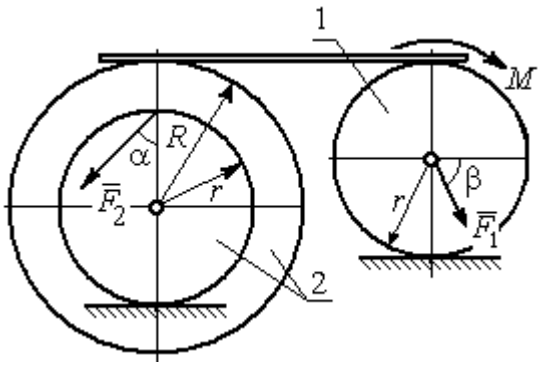	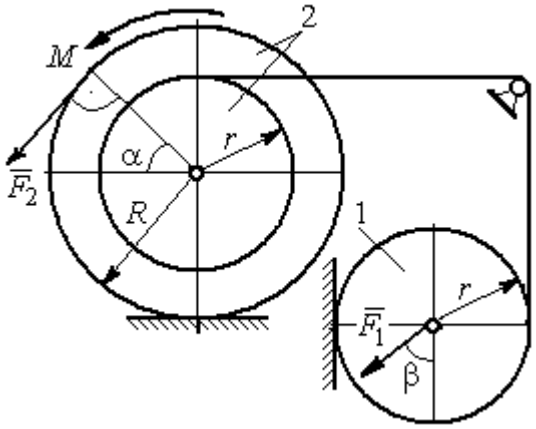

Вариант № 5, 15, 25	Варианты № 6, 16, 26
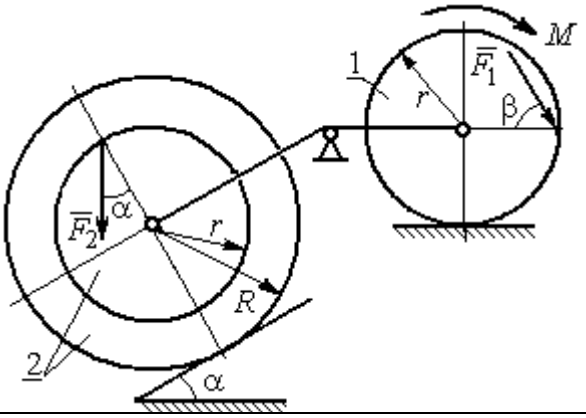	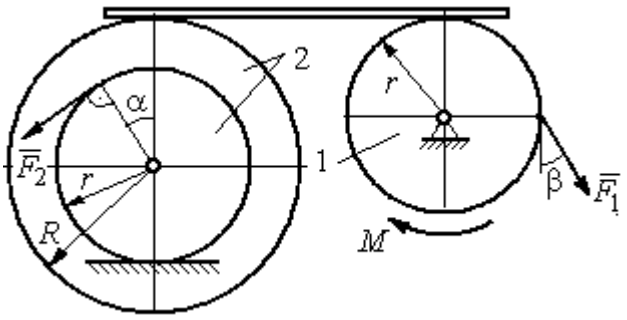

Рис. 5.5. Задание Д5. Исследование движения механической системы с применением теоремы об изменении кинетической энергии. Варианты задания 1 – 6, 11 – 16, 21 – 26

Окончание вариантов задания Д5

Варианты № 7, 17, 27	**Варианты № 8, 18, 28**
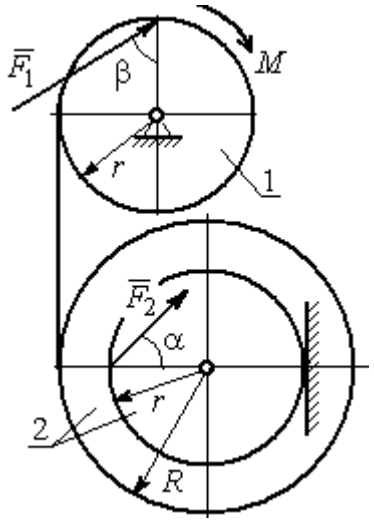	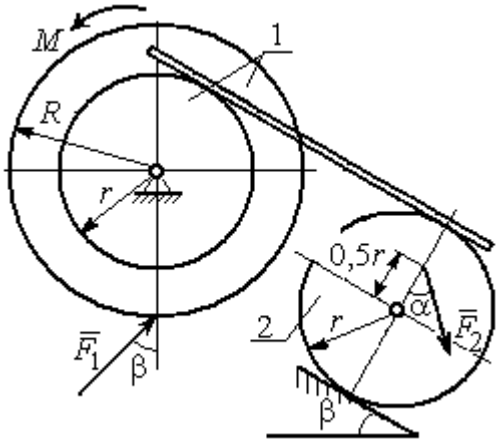

Варианты № 9, 19, 29	**Варианты 10, 20, 30**
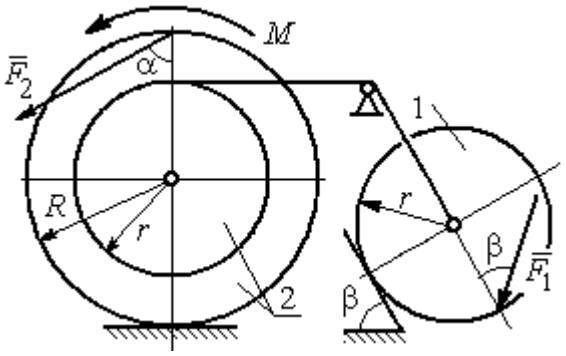	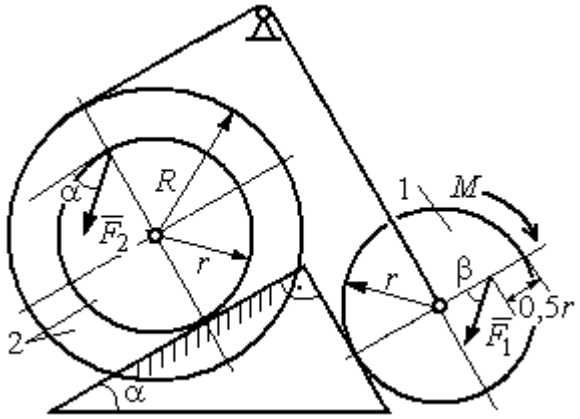

Рис. 5.6. Задание Д5. Исследование движения механической системы с применением теоремы об изменении кинетической энергии. Варианты задания 7 – 10, 17 – 20, 27 – 30

Таблица 5.2

Исходные данные задания Д5. Исследование движения механической системы с применением теоремы об изменении кинетической энергии

Номер варианта задания	P_1, Н	P_2, Н	F_1, Н	F_2, Н	M, Н·м	α, град	β, град	R, м	r, м	i_z, м
1	10	20	15	20	25	30	60	0,4	0,3	0,3
2	20	30	10	20	20	60	30	0,6	0,3	0,4
3	10	15	12	20	25	60	60	1,2	0,6	0,8
4	12	25	20	25	35	30	30	1,5	0,5	1,2

Окончание табл. 5.2

Номер варианта задания	P_1, Н	P_2, Н	F_1, Н	F_2, Н	M, Н·м	α, град	β, град	R, м	r, м	i_z, м
5	15	20	10	20	30	60	30	0,8	0,4	0,7
6	18	20	18	22	22	45	60	1,2	0,4	0,9
7	15	25	10	8	20	45	45	0,9	0,6	0,7
8	25	22	10	12	30	45	60	1,0	0,8	0,9
9	12	25	18	10	32	30	30	0,8	0,6	0,7
10	10	15	8	10	28	60	30	1,4	0,7	1,2
11	15	22	20	25	30	60	45	0,6	0,4	0,5
12	20	25	15	40	30	30	60	0,8	0,4	0,6
13	10	20	10	25	30	45	30	1,0	0,5	0,9
14	12	15	18	15	25	30	30	0,9	0,3	0,8
15	20	25	20	20	30	45	60	1,0	0,5	0,8
16	10	15	10	15	16	60	45	1,2	0,4	1,1
17	18	25	12	10	30	30	30	1,5	0,9	1,3
18	25	20	10	15	20	60	60	0,8	0,5	0,7
19	12	25	10	10	32	60	60	1,2	0,9	1,1
20	15	20	8	20	25	30	45	0,8	0,4	0,7
21	10	25	25	15	30	45	30	0,7	0,5	0,6
22	18	20	20	20	35	60	45	1,4	0,7	0,9
23	10	15	10	30	30	30	30	1,4	0,7	0,8
24	10	15	12	20	20	30	30	1,2	0,4	0,8
25	12	18	20	18	30	60	30	1,2	0,6	1,1
26	10	12	12	15	15	30	30	0,9	0,3	0,8
27	15	22	10	12	20	45	60	0,8	0,6	0,7
28	22	20	8	16	8	30	45	0,6	0,2	0,4
29	18	25	10	8	32	60	60	1,2	0,8	1,1
30	20	25	8	20	28	30	30	0,8	0,4	0,6

Пример выполнения задания Д5. Исследование движения механической системы с применением теоремы об изменении кинетической энергии

Механическая система состоит из ступенчатого и однородного дисков, соединённых невесомым стержнем (рис. 5.7). Система движется в вертикальной плоскости под действием сил тяжести, сил $\vec{F}_1$, $\vec{F}_2$ и пары сил с моментом M. Направления действия сил $\vec{F}_1$, $\vec{F}_2$ определяются углами α и β.

Диск 1 вращается вокруг неподвижной оси O_1. Диск 2 катится прямолинейно по горизонтальной поверхности. Качение диска 2 без проскальзывания.

Невесомый стержень, соединяющий диски, расположен горизонтально. Скольжение между стержнем и дисками отсутствует.

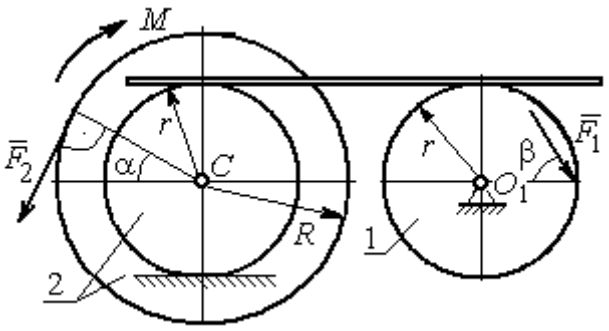

Рис. 5.7. Схема движения механической системы

Определить ускорение центра масс диска 2, угловое ускорение дисков, усилие в стержне, динамическую реакцию шарнира O_1, реакцию опоры диска 2 (её нормальную составляющую и силу сцепления диска с поверхностью качения), если модули сил тяжести $P_1 = 40$ Н, $P_2 = 60$ Н, модули сил $F_1 = 80$ Н, $F_2 = 30$ Н, величина момента $M = 35$ Н·м, углы наклона сил $\alpha = 30°$, $\beta = 45°$, радиусы дисков $R = 0{,}8$ м, $r = 0{,}6$ м, радиус инерции диска 2 $i_z = 0{,}4$ м.

Решение

Предположим, что во время движения системы диск 1 вращается по ходу часовой стрелки. Угловые скорости ω_1 и ω_2 дисков 1 и 2 и скорость центра масс диска 2 показаны на рис. 5.8.

На диск 1 действуют силы: $\vec{F}_1$, сила тяжести $\vec{P}_1$ и реакция шарнира O_1, разложенная на составляющие $\vec{X}_1$, $\vec{Y}_1$. На диск 2: сила $\vec{F}_2$, сила тяжести $\vec{P}_2$, пара сил с моментом M, нормальная реакция опоры $\vec{N}$ и сила сцепления диска 2 с поверхностью $\vec{F}_{сц}$. Направления действия сил показаны на рис. 5.8.

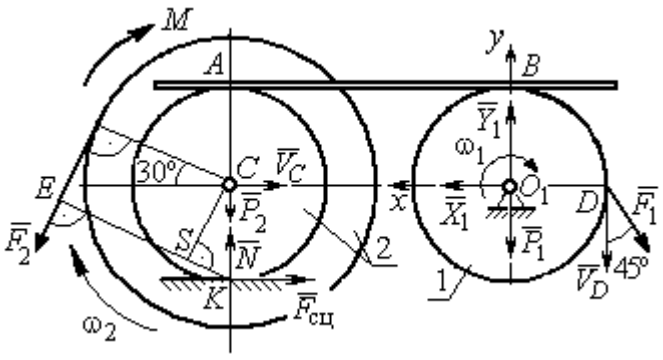

Рис. 5.8. Расчетная схема для исследования движения системы

Для решения задачи воспользуемся теоремой об изменении кинетической энергии системы в дифференциальной форме. По условию задачи рассматриваемая система неизменяемая и, следовательно, сумма мощностей внутренних сил равна нулю. В этом случае теорема об изменении кинетической энергии системы принимает вид $\frac{dT}{dt} = \sum N(\vec{F}_k^e)$, где T – энергия системы в текущем положении; $\sum N(\vec{F}_k^e)$ – суммарная мощность внешних сил.

Найдём кинетическую энергию системы и выразим её через скорость центра масс диска 2.

Кинетическая энергия вращательного движения диска 1: $T_1 = \frac{1}{2} J_{zO_1} \omega_1^2$, где ω_1 – угловая скорость диска 1; J_{zO_1} – осевой момент инерции диска 1, $J_{zO_1} = \frac{m_1 r^2}{2}$. Диск 2 движется плоскопараллельно. Его кинетическая энергия определяется по формуле: $T_2 = \frac{1}{2} m_2 V_C^2 + \frac{1}{2} J_{zC} \omega_2^2$, где V_C, ω_2 – скорость центра масс и угловая скорость диска 2; J_{zC} – момент инерции ступенчатого диска 2 относительно оси *z*, проходящей через центр масс перпендикулярно плоскости диска, $J_{zC} = m_2 i_z^2$.

У диска 2 мгновенный центр скоростей находится в точке касания его с неподвижной поверхностью (точка *K* на рис. 5.8). Тогда скорость точки *C* определяется по формуле $V_C = \omega_2 \cdot CK = \omega_2 r$, откуда $\omega_2 = \frac{V_C}{r}$. Скорость точки *A* $V_A = \omega_2 \cdot AK = \omega_2 2r$, или $V_A = 2V_C$.

Так как нет проскальзывания между стержнем и дисками, скорость точки *A* на диске 2 равна скорости точки *B* на диске 1, причём $V_B = \omega_1 r$. Приравнивая скорости $V_B = V_A$, найдем $\omega_1 = \frac{2V_C}{r}$.

С учетом найденных зависимостей кинетические энергии дисков 1 и 2 и суммарная энергия системы имеют вид

$$T_1 = \frac{1}{2} J_{zO_1} \omega_1^2 = \frac{1}{2} \cdot \frac{P_1 r^2}{2g} \left(\frac{2V_C}{r} \right)^2 = \frac{P_1}{g} V_C^2;$$

$$T_2 = \frac{1}{2} m_2 V_C^2 + \frac{1}{2} J_{zC} \omega_2^2 = \frac{1}{2} \cdot \frac{P_2}{g} V_C^2 + \frac{1}{2} \cdot \frac{P_2}{g} i_z^2 \left(\frac{V_C}{r} \right)^2;$$

$$T = T_1 + T_2 = \frac{P_1}{g} V_C^2 + \frac{1}{2} \frac{P_2}{g} \left(1 + \frac{i_z^2}{r^2} \right) V_C^2 .$$

Производная по времени от кинетической энергии системы

$$\frac{dT}{dt} = 2V_C \frac{dV_C}{dt} \left[\frac{P_1}{g} + \frac{P_2}{2g} \left(1 + \frac{i_z^2}{r^2} \right) \right].$$

Найдем сумму мощностей внешних сил. Отметим, что мощности силы тяжести $\vec{P}_1$ и сил реакции $\vec{X}_1$, $\vec{Y}_1$ подшипника O_1 равны нулю, так как нет перемещения точек приложения этих сил. Мощности сил $\vec{N}$ и $\vec{F}_{\text{сц}}$ – нормальной реакции опоры диска 2 и силы сцепления диска с плоскостью также равны нулю, так как точкой приложения этих сил является мгновенный центр скоростей диска 2, скорость которого равна нулю. Мощность силы $\vec{P}_2$ равна нулю, так как угол между вектором силы и скоростью точки приложения силы – точки C – равен 90° (см. рис. 5.8). Для определения мощности силы $\vec{F}_2$, приложенной к диску 2, воспользуемся формулой расчета мощности силы при плоскопараллельном движении тела. Выберем в качестве полюса точку K – мгновенный центр скоростей диска 2, скорость которого $V_K = 0$ (см. рис. 5.8). В этом случае мощность силы $\vec{F}_2$ равна: $N(\vec{F}_2) = \vec{M}_K \cdot \vec{\omega}_2 = -F_2 h_K \omega_2$, где $\vec{M}_K = M_K(\vec{F}_2)$ – вектор момента силы $\vec{F}_2$ относительно центра K; $\vec{\omega}_2$, ω_2 – вектор и модуль угловой скорости диска 2; h_K – плечо силы $\vec{F}_2$ относительно центра K. Мощ-

ность силы $\vec{F}_2$ отрицательная, так как направление момента силы $\vec{F}_2$ относительно точки K противоположно направлению угловой скорости диска 2.

В результате, мощность силы $\vec{F}_2$:

$$N(\vec{F}_2) = -F_2 h_K \omega_2 = -F_2(R + r\cos 60^\circ)\omega_2 = -F_2 V_C\left(\frac{1}{2} + \frac{R}{r}\right).$$

Здесь $h_K = EK = ES + SK = R + r\cos 60^\circ$ (см. рис. 5.8).

Заметим, что для вычисления мощности силы F_2 можно использовать в качестве полюса центр масс диска – точку C. Имеем:

$$N(\vec{F}_2) = \vec{F}_2 \cdot \vec{V}_C + \vec{M}_C(F_2) \cdot \vec{\omega}_2 = F_2 V_C \cos 120^\circ - F_2 R\omega_2 = -F_2 V_C\left(\frac{1}{2} + \frac{R}{r}\right).$$

Момент M направлен в сторону вращения диска 2. Его мощность положительная: $N(M) = M\omega_2 = M\dfrac{V_C}{r}$. Мощность силы $\vec{F}_1$, приложенной в точке D, $N(\vec{F}_1) = F_1 V_D \cos 45^\circ = F_1 V_C \sqrt{2}$. Здесь учтено очевидное равенство $V_D = V_A = 2V_C$ (см. рис. 5.8).

Суммарная мощность внешних сил:

$$\sum N(F^e) = -F_2 V_C\left(\frac{1}{2} + \frac{R}{r}\right) + M\frac{V_C}{r} + F_1 V_C\sqrt{2}.$$

В результате теорема об изменении кинетической энергии системы приводится к виду

$$2V_C\frac{dV_C}{dt}\left[\frac{P_1}{g} + \frac{P_2}{2g}\left(1 + \frac{i_z^2}{r^2}\right)\right] = -F_2 V_C\left(\frac{1}{2} + \frac{R}{r}\right) + M\frac{V_C}{r} + F_1 V_C\sqrt{2},$$

откуда ускорение центра масс диска 2:

$$a_C = \frac{dV_C}{dt} = \frac{\left[-F_2\left(\frac{1}{2} + \frac{R}{r}\right) + \frac{M}{r} + F_1\sqrt{2}\right]g}{\left[2P_1 + P_2\left(1 + \frac{i_z^2}{r^2}\right)\right]}.$$

Подставляя исходные данные задачи, получим: $a_C = 6{,}85$ м/с^2.

Для определения углового ускорения диска 2 продифференцируем по времени равенство $\omega_2 = \frac{V_C}{CK} = \frac{V_C}{r}$. Дифференцирование здесь допустимо, так как во время движения диска 2 расстояние от точки *C* до мгновенного центра скоростей диска 2 – точки *K* – не меняется.

Найдем $\varepsilon_2 = \dot{\omega}_2 = \frac{\dot{V}_C}{r} = \frac{a_C}{r}$ = 11,42 рад/с^2. Угловое ускорение диска 1 находится путём дифференцирования равенства $\omega_1 = 2\omega_2$. Имеем: $\varepsilon_1 = 2\varepsilon_2 = 22{,}84$ рад/с^2.

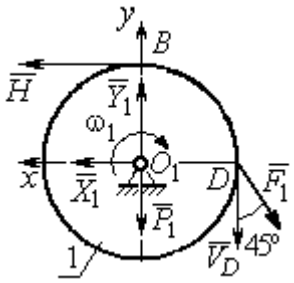

Рис. 5.9. Силы, действующие на диск 1 во время движения

Для того чтобы определить реакцию стержня, освобождаемся от стержня, заменяем его реакцией $\vec{H}$ и составляем уравнения движения дисков 1 и 2.

Силы, действующие на диск 1 во время движения, показаны на рис. 5.9. Уравнение вращательного движения диска 1 в алгебраической форме: $J_{zO_1}\varepsilon_1 = \sum M_z(\vec{F}_k^e)$, где ε_1 – угловое ускорение диска; J_{zO_1} – момент инерции диска 1 относительно оси *z*, проходящей через точку O_1 перпендикулярно плоскости диска, $J_{zO_1} = \frac{m_1 r^2}{2}$; $\sum M_{zO_1}(\vec{F}_k^e)$ – сумма моментов внешних сил относительно оси *z*.

Считая моменты сил положительными, если они создают поворот диска в сторону его вращения, составим сумму моментов внешних сил относительно оси *z*: $\sum M_{zO_1}(\vec{F}_k^e) = F_1 r\cos 45^\circ - Hr$. В результате уравнение вращательного движения диска 1 принимает вид: $\frac{P_1 r^2}{2g}\varepsilon_1 = F_1 r\cos 45^\circ - Hr$.

Подставляя в уравнение исходные данные задачи с учетом найденного значения углового ускорения диска 1 ε_1 = 22,84 рад/с^2, найдем реакцию стержня *H* = 28,63 Н.

Для определения динамической реакции шарнира O_1 диска 1 применим теорему о движении центра масс. Выберем оси координат O_1x и O_1y, как показано на рис. 5.9, и составим уравнение движения центра масс диска 1 в проекциях на оси координат с учётом того, что сам центр масс неподвижен и его ускорение равно нулю.

Получим систему:

$$H + X_1 - F_1\sin 45^\circ = 0, \quad Y_1 - P_1 - F_1\cos 45^\circ = 0.$$

Отсюда, с учётом найденной величины усилия в стержне $H = 28{,}63$ Н, находим составляющие динамической реакции шарнира: $X_1 = 27{,}94$ Н, $Y_1 = 96{,}57$ Н. Полная реакция шарнира $R_{O_1} = \sqrt{X_1^2 + Y_1^2} = 100{,}53$ Н.

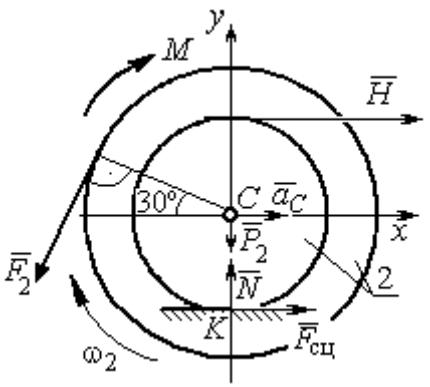

Рис. 5.10. Силы, действующие на диск 2 во время движения

Для определения величины силы сцепления диска 2 с поверхностью качения и нормальной составляющей реакции опоры диска используем теорему о движении центра масс. Силы, приложенные к диску 2, и выбранная система координат xCy показаны на рис. 5.10. Уравнения движения центра масс диска 2 в проекциях на оси x, y имеют вид:

$$m_2 a_C = H + F_{\text{сц}} - F_2\cos 60^\circ;$$

$$0 = -F_2\cos 30^\circ - P_2 + N.$$

С учетом найденных значений реакции стержня $H = 28{,}63$ Н и ускорения центра масс диска 2 $a_C = 6{,}85$ м/с^2, находим силу сцепления и нормальную реакцию опоры: $F_{\text{сц}} = 28{,}27$ Н, $N = 85{,}98$ Н.

Полная реакция опоры $R_K = \sqrt{N^2 + F_{\text{сц}}^2} = 90{,}51$ Н.

6. АНАЛИТИЧЕСКАЯ МЕХАНИКА

6.1. Принципы механики. Общее уравнение динамики

Силой инерции материальной точки называют векторную величину, модуль которой равен произведению массы точки на модуль её ускорения, направленную противоположно этому ускорению $\vec{R}^{\text{и}} = -m\vec{a}$, где m – масса точки; $\vec{a}$ – вектор ускорения точки.

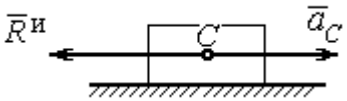

Рис. 6.1. Главный вектор сил инерции при поступательном движении твердого тела

При поступательном движении тела с ускорением центра масс $\vec{a}_C$ система сил инерции, приложенных к каждой точке тела, приводится к главному вектору сил инерции $\vec{R}^{\text{и}}$, равному по величине $R^{\text{и}} = ma_C$, приложенному в центре масс тела и направленному в сторону, противоположную ускорению $\vec{a}_C$ (рис. 6.1).

При вращении тела вокруг неподвижной оси z, проходящей через центр масс, главный вектор сил инерции, приведённый к центру масс тела, обращается в нуль (так как ускорение центра масс равно нулю). Таким образом, система сил инерции приводится к паре сил с моментом $\vec{M}^{\text{и}}$, равным главному моменту сил инерции относительно оси вращения. Величина главного момента сил инерции $M^{\text{и}} = J_z\varepsilon$, где J_z – момент инерции тела относительно оси z; ε – угловое ускорение тела. Направлен главный момент сил инерции в сторону, противоположную угловому ускорению (рис. 6.2).

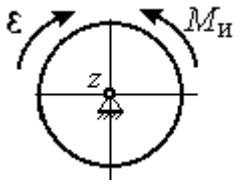

Рис. 6.2. Главный момент сил инерции при вращении тела вокруг оси, проходящей через центр масс

При плоскопараллельном движении тела с ускорением центра масс $\vec{a}_C$ и угловым ускорением ε система сил инерции, приложенных к каждой точке тела, приводится к силе $\vec{R}^{\text{и}}$, равной главному вектору сил инерции, и паре сил с моментом $\vec{M}^{\text{и}}$, равным главному моменту сил инерции относительно оси,

проходящей через центр масс тела перпендикулярно плоскости движения (рис. 6.3). Главный вектор сил инерции равен по модулю произведению массы тела на ускорение его центра масс: $R^{и} = ma_C$, приложен в центре масс тела и направлен в сторону, противоположную ускорению $\vec{a}_C$ центра масс. Главный момент сил инерции равен по величине произведению момента инерции тела относительно оси, проходящей через центр масс перпендикулярно плоскости движения, на угловое ускорение тела: $M^{и} = J_C\varepsilon$, где J_C – момент инерции тела. Направлен главный момент сил инерции в сторону, противоположную угловому ускорению (см. рис. 6.3).

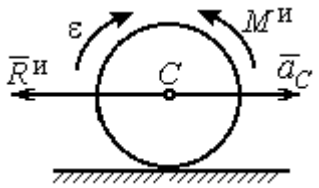

Рис. 6.3. Главный вектор и главный момент сил инерции при плоскопараллельном движении твердого тела

Принцип Даламбера для системы. Если в любой момент времени к каждой из точек системы кроме действующих на нее внешних и внутренних сил присоединить соответствующие силы инерции, то полученная система сил будет уравновешенной. Принцип Даламбера даёт возможность составлять уравнения движения механической системы в виде уравнений равновесия:

$$\sum \vec{F}_k^e + \vec{R}^{и} = 0, \ \sum \vec{M}_O(\vec{F}_k^e) + \vec{M}_O^{и} = 0,$$

где $\vec{F}_k^e$ – внешние силы, приложенные к системе; $\vec{R}^{и}$ – главный вектор сил инерции; $\vec{M}_O(\vec{F}_k^e)$ – момент внешних сил, приложенных к системе, относительно произвольного центра *O*; $\vec{M}_O^{и}$ – главный момент сил инерции относительно центра *O*.

Силы, действующие на систему, можно подразделить на активные и реакции связей. **Идеальными связями** в механической системе называют такие связи, для которых сумма элементарных работ их реакций на любом возможном перемещении равна нулю.

Принцип возможных перемещений. Для равновесия механической системы с идеальными связями необходимо и достаточно, чтобы сумма

элементарных работ всех активных сил, приложенных к точкам системы, была равна нулю на любом возможном перемещении системы: $\sum \delta A(\vec{F}_k^{\text{акт}}) = 0$, где $\delta A(\vec{F}_k^{\text{акт}})$ – элементарная работа активных сил на возможном перемещении.

Совместное применение принципа Даламбера и принципа возможных перемещений приводит к формулировке общего уравнения динамики.

Общее уравнение динамики. При движении механической системы с идеальными связями в каждый момент времени сумма элементарных работ всех приложенных активных сил и сил инерции на любом возможном перемещении равна нулю: $\sum \delta A(\vec{F}_k^{\text{акт}}) + \sum \delta A(\vec{R}_k^{\text{и}}) = 0$, где $\delta A(\vec{F}_k^{\text{акт}})$, $\delta A(\vec{R}_k^{\text{и}})$ – элементарные работы активных сил и сил инерции, приложенных к системе, на её возможном перемещении.

При вычислении элементарных работ активных сил и сил инерции используют обычные формулы для вычисления работы сил на элементарном перемещении точек их приложения. При этом переменные силы на элементарном перемещении точек их приложения считаются постоянными.

6.2. Задание Д6. Исследование механической системы с применением общего уравнения динамики

Механическая система с идеальными связями включает груз и два диска – однородного радиусом R или r и ступенчатого. Ступенчатый диск состоит из двух одноосных цилиндров радиусом R и r. Радиусы дисков указаны на схеме. Тела соединены нерастяжимыми нитями или невесомыми стержнями. Система движется в вертикальной плоскости из состояния покоя под действием сил тяжести, постоянной силы $\vec{F}$, а также пары сил с переменным моментом M. Направление действия силы $\vec{F}$ и наклон плоскости движущихся тел определяются углами α и β. Радиус инерции ступенчатого диска относительно оси, проходящей через центр масс перпендикулярно плоскости движения, равен i_z.

Качение дисков без проскальзывания. Скольжение между невесомым стержнем и дисками отсутствует. Движение грузов по плоскости без трения. Нити и стержни, соединяющие груз и диски, параллельны соответствующим плоскостям, по которым двигаются тела.

Найти уравнение движения центра масс диска 3. Определить реакцию шарнира диска 2 в момент времени $t = 1$ с.

Варианты задания приведены на рис. 6.4, 6.5. Исходные данные выбираются из табл. 6.1.

Варианты № 1, 11, 21	**Варианты № 2, 12, 22**
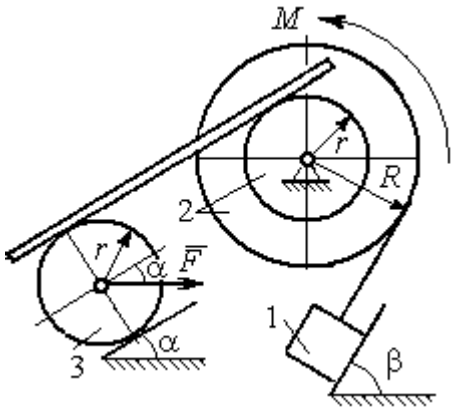	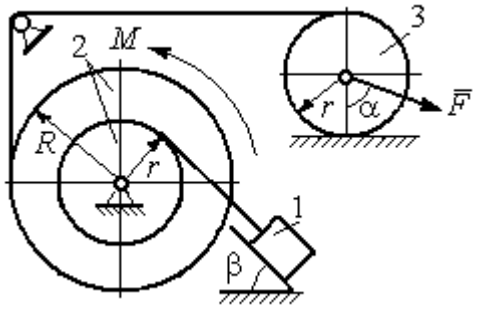
Варианты 3, 13, 23	**Варианты № 4, 14, 24**
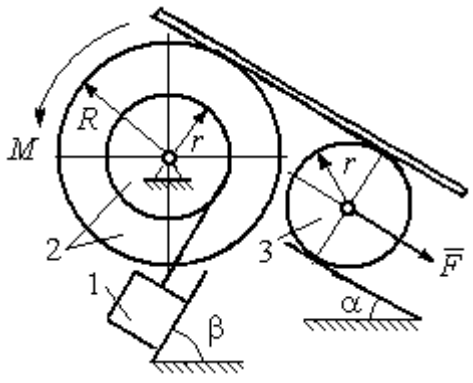	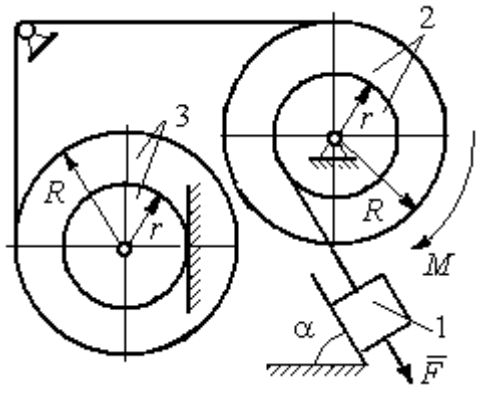

Рис. 6.4. Задание Д6. Исследование движения механической системы с применением общего уравнения динамики.
Номера вариантов задания 1 – 4, 11 – 14, 21 – 24

Варианты № 5, 15, 25	**Варианты № 6, 16, 26**
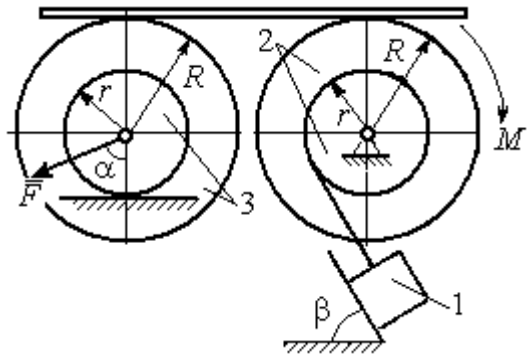	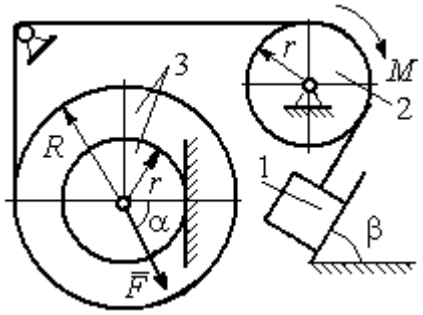

Варианты № 7, 17, 27	**Варианты № 8, 18, 28**
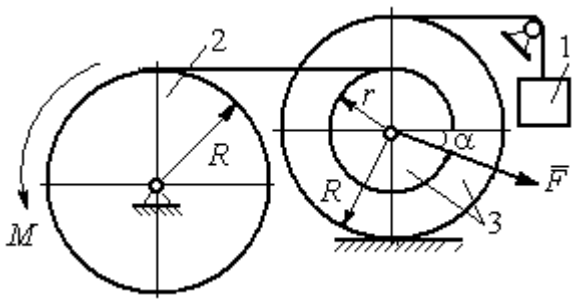	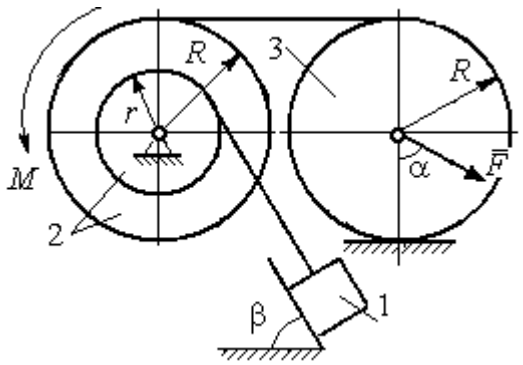

Варианты № 9, 19, 29	**Варианты № 10, 20, 30**
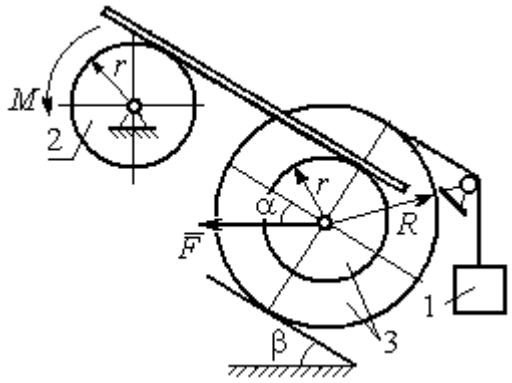	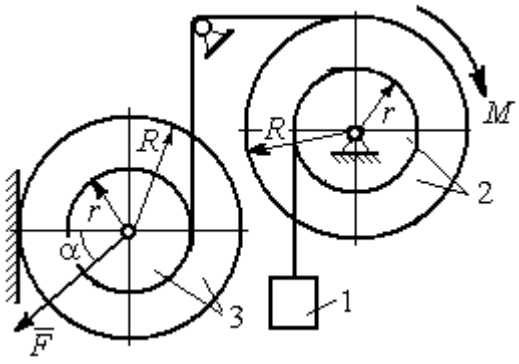

Рис. 6.5. Задание Д6. Исследование движения механической системы с применением общего уравнения динамики. Номера вариантов задания 5 – 10, 15 – 20, 25 – 30

Таблица 6.1

Исходные данные задания Д6. Исследование движения механической системы с применением общего уравнения динамики

Номер варианта задания	P_1, Н	P_2, Н	P_3, Н	F, Н	M, Н·м	α, град	β, град	R, м	r, м	i_z, м
1	10	20	8	20	$3(2+t^2)$	30	60	0,6	0,3	0,4
2	10	22	15	15	$4(t+3)$	30	30	0,8	0,4	0,6
3	5	18	10	6	$8(t^2+1)$	90	30	0,4	0,3	0,3
4	5	22	10	5	$14(t^2+t+1)$	30	–	0,6	0,5	0,6
5	5	20	16	9	$3(t^2+4)$	45	60	0,6	0,3	0,5
6	10	16	14	15	$4(5+t)$	60	30	1,0	0,6	0,8
7	6	20	20	8	$9(3t^2+2)$	45	–	0,8	0,6	0,8
8	16	25	15	12	$5(t^2+4)$	30	60	1,2	0,6	0,8
9	5	20	12	8	$4(3+5t)$	60	30	0,6	0,4	0,5
10	6	25	8	10	$5(3t+6)$	30	–	1,0	0,8	0,9
11	4	22	8	15	$2+ t^2$	45	45	0,8	0,4	0,6
12	15	18	15	10	$5(t+3)$	30	60	1,0	0,5	0,7
13	6	20	10	4	$5(t^2+2)$	30	60	0,6	0,5	0,4
14	10	25	15	8	$16(t+2)$	60	–	0,8	0,6	0,7
15	8	18	20	10	$6(t+2)$	30	90	1,2	0,6	1,0
16	8	18	12	12	$5(3+t^2)$	90	60	0,8	0,6	0,7
17	5	20	10	10	$2t^2+20$	60	–	0,9	0,6	0,8
18	20	15	20	15	$3(t+4)$	60	30	0,8	0,4	0,7
19	8	20	12	10	$4(3+t)$	45	45	1,2	0,4	0,8
20	12	20	10	6	$6(3t+4)$	45	–	1,0	0,6	0,9
21	15	25	12	12	$6+t^2$	60	60	0,6	0,3	0,5
22	20	22	18	15	$2(2t+9)$	45	45	0,8	0,4	0,6
23	8	24	12	8	$7(3t^2+2)$	30	45	0,8	0,5	0,6
24	12	20	18	10	$6(t+4)$	90	–	0,5	0,3	0,4
25	5	20	12	12	$9(2+t^2)$	60	30	1,4	0,7	1,2
26	10	12	10	8	$6(2+t)$	30	45	1,2	0,8	0,9
27	6	18	16	14	$8(2t^2+3)$	30	–	0,8	0,2	0,6
28	10	20	20	20	$3(t^2+3)$	45	30	0,6	0,3	0,5
29	10	18	8	12	$5(4+t+ t^2)$	30	60	1,2	0,8	0,9
30	8	18	10	15	$8(t^2+5)$	60	–	1,0	0,8	0,9

Пример выполнения задания Д6. Исследование движения механической системы с применением общего уравнения динамики

Механическая система состоит из груза 1, движущегося поступательно, ступенчатого диска 2 (каток), катящегося по неподвижной поверхности цилин-

дрической ступенькой, и однородного диска 3 (блок), вращающегося вокруг неподвижной оси, проходящей через центр масс блока (рис. 6.6). Качение катка 2 без проскальзывания, скольжение груза 1 – без трения. Движение системы происходит под действием сил тяжести, силы $\vec{F}$, приложенной к грузу 1 и пары сил с моментом M, приложенной к диску 3.

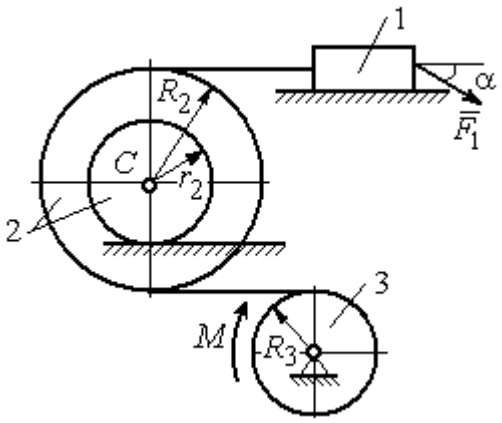

Рис. 6.6. Схема движения механической системы

Найти уравнение движения центра масс катка 2 если движение системы началось из состояния покоя. Определить реакцию шарнира диска 3 в момент t = 1 с, если: P_1 = 10 Н; P_2 = 20 Н; P_3 = 15 Н; $F = 5(t+1)$ Н; $M = 6(1+2t)$ Н·м; R_2 = 0,8 м; r_2 = 0,2 м; R_3 = 0,4 м; i_{2C} = 0,6 м.

Решение

В рассматриваемой механической системе активными силами являются силы тяжести $\vec{P}_1$, $\vec{P}_2$, $\vec{P}_3$, сила $\vec{F}$ и пара сил с моментом M (рис. 6.7). Связи идеальные, так как скольжение груза 1 происходит по гладкой поверхности без трения, качение диска 2 без проскальзывания, а ось вращения блока 3 неподвижна.

Предположим, направление движения в системе задаёт пара сил с моментом M, приложенная к блоку 3. Обозначим ω_3, ε_3 – угловая скорость и угловое ускорение блока 3, V_C, a_C – скорость и ускорение центра масс катка 2, V_1, a_1 – скорость и ускорение груза 1. Направления векторов скоростей и ускорений точек и угловых скоростей и ускорений тел в соответствии с выбранным направлением движения системы показаны на рис. 6.7.

Общее уравнение динамики имеет вид:

$$\sum \delta A(\vec{F}_k^{\text{акт}}) + \sum \delta A(\vec{R}_k^{\text{и}}) = 0 .$$

Присоединим к телам системы силы инерции. Груз 1 движется поступательно. Главный вектор сил инерции груза 1 $\vec{R}_1^{\text{и}}$ приложен в центре масс груза и направлен в сторону, противоположную ускорению $\vec{a}_1$ груза 1. Модуль главного вектора сил инерции груза 1 $R_1^{\text{и}} = m_1 a_1$, где m_1 – масса груза 1; a_1 – величина ускорения груза 1.

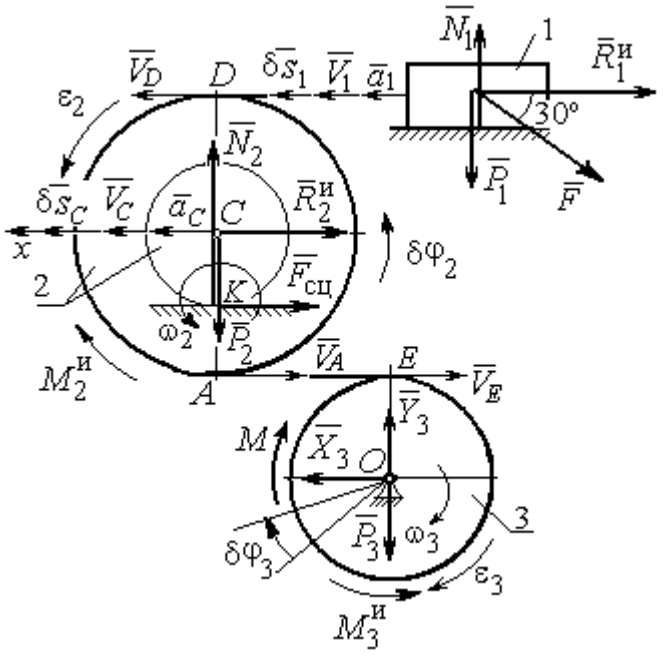

Рис. 6.7. Расчётная схема исследования движения механической системы

Система сил инерции катка 2, приводятся к силе, равной главному вектору сил инерции $\vec{R}_2^{\text{и}}$, приложенному в центре масс катка 2, и паре сил с моментом, равным главному моменту сил инерции $\vec{M}_2^{\text{и}}$ относительно оси, проходящей через центр масс перпендикулярно плоскости движения. Главный вектор сил инерции направлен в сторону, противоположную ускорению $\vec{a}_C$, и составляет $R_2^{\text{и}} = m_2 a_C$, где m_2 – масса катка 2; a_C – величина ускорения центра масс. Главный момент сил инерции: $M_2^{\text{и}} = J_{2C}\varepsilon_2$, где J_{2C} – момент инерции катка 2 относительно оси, проходящей через центр масс перпендикулярно плоскости движения; ε_2 – угловое ускорение катка 2. Направлен главный момент сил инерции $M_2^{\text{и}}$ в сторону, противоположную угловому ускорению ε_2.

Главный вектор сил инерции, приложенных к блоку 3 и приведённых к центру масс блока, равен нулю, так как блок вращается вокруг неподвижной оси, проходящей через центр масс, и ускорение центра масс блока равно нулю. В результате силы инерции блока 3 приводятся к паре сил, момент которой ра-

вен главному моменту сил инерции $\vec{M}_3^{\text{и}}$ относительно оси вращения. Главный момент сил инерции блока 3 равен по величине $M_3^{\text{и}} = J_{3O}\varepsilon_3$, где J_{3O} – момент инерции блока 3 относительно оси вращения; ε_3 – угловое ускорение блока 3, и направлен в сторону, противоположную угловому ускорению ε_3. Главные векторы и главные моменты сил инерции показаны на рис. 6.8.

Определим кинематические соотношения между скоростями точек системы и выразим их через скорость V_C центра масс катка 2. Каток 2 катится по неподвижной поверхности без скольжения. Мгновенный центр скоростей катка находится в точке *K* касания катка с поверхностью (см. рис. 6.7). Угловая скорость катка 2 $\omega_2 = \dfrac{V_C}{CK} = \dfrac{V_C}{r_2}$. Скорость точки *A* катка 2: $V_A = \omega_2 \cdot AK = \omega_2(R_2 - r_2) = V_C \dfrac{R_2 - r_2}{r_2}$. Скорость точки *E* блока 3 равна скорости точки *A* катка 2, $V_E = V_A$. Тогда угловая скорость блока 3:

$$\omega_3 = \frac{V_E}{R_3} = \frac{V_A}{R_3} = V_C \frac{(R_2 - r_2)}{R_3 r_2}.$$

Скорость груза 1 равна скорости точки *D* катка 2:

$$V_1 = V_D = \omega_2 \cdot DK = \omega_2(R_2 + r_2) = V_C \frac{(R_2 + r_2)}{r_2}.$$

Соотношения между ускорениями определяются путем дифференцирования установленных кинематических равенств:

$$a_1 = a_C \frac{(R_2 + r_2)}{r_2}, \quad \varepsilon_2 = \frac{a_C}{r_2}, \quad \varepsilon_3 = a_C \frac{(R_2 - r_2)}{R_3 r_2}.$$

Для того чтобы найти соотношения между перемещениями, выразим кинематические равенства между скоростями в дифференциальном виде и, полагая, что действительное перемещение является возможным, т. е. $ds = \delta s$, $d\varphi = \delta\varphi$, получим соотношения между возможными перемещениями:

$$\delta s_1 = \delta s_C \frac{(R_2 + r_2)}{r_2}, \ \ \delta\varphi_2 = \frac{\delta s_C}{r_2}, \ \ \delta\varphi_3 = \delta s_C \frac{(R_2 - r_2)}{R_3 r_2}.$$

Сообщим системе возможное перемещение, совпадающее с действительным. Элементарная работа реакций связи на любом возможном перемещении системы равна нулю, так как связи в системе идеальные.

Найдем элементарные работы активных сил и выразим их через перемещение центра масс катка 2. Прежде заметим, что элементарные работы сил тяжести груза 1 и катка 2 равны нулю, так как направления перемещений точек приложения этих сил перпендикулярны векторам сил:

$$\delta A(\vec{P}_1) = P_1 \delta s_1 \cos 90^\circ = 0, \ \delta A(\vec{P}_2) = P_2 \delta s_C \cos 90^\circ = 0.$$

Элементарная работа силы тяжести блока 3 равна нулю, так как точка приложения силы тяжести блока 3 не перемещается: $\delta A(\vec{P}_3) = 0$.

Элементарная работа пары сил с моментом M, приложенных к блоку 3:

$$\delta A(\vec{M}) = M\delta\varphi_3 = M\delta s_C \frac{(R_2 - r_2)}{R_3 r_2}.$$

Элементарная работа силы $\vec{F}$:

$$\delta A(\vec{F}) = F\delta s_1 \cos 150^\circ = -F\delta s_C \frac{(R_2 + r_2)}{r_2} \cos 30^\circ.$$

Сумма элементарных работ всех активных сил:

$$\sum \delta A(\vec{F}_k^{\text{акт}}) = \delta A(\vec{M}) + \delta A(\vec{F}) = M\delta s_C \frac{(R_2 - r_2)}{R_3 r_2} - F\delta s_C \frac{(R_2 + r_2)}{r_2} \cos 30^\circ =$$

$$= \left[6(1 + 2t)\left(\frac{0{,}8 - 0{,}2}{0{,}4 \cdot 0{,}2} \right) - 5(t + 1)\left(\frac{0{,}8 + 0{,}2}{0{,}2} \right) 0{,}866 \right] \delta s_C = (23{,}35 + 68{,}35t)\delta s_C.$$

Определим модули главных векторов и главных моментов сил инерции в зависимости от ускорения a_C центра масс катка 2:

$$R_1^{\text{и}} = m_1 a_1 = \frac{P_1}{g} a_1 = \frac{P_1 (R_2 + r_2)}{g r_2} a_C, \quad R_2^{\text{и}} = m_2 a_C = \frac{P_2 a_C}{g},$$

$$M_2^{\text{и}} = J_{2C}\varepsilon_2 = m_2 i_{2C}^2 \varepsilon_2 = \frac{P_2}{g} i_{2C}^2 \frac{a_C}{r_2},$$

$$M_3^{\text{и}} = J_{3O}\varepsilon_3 = \frac{m_3 R_3^2}{2}\varepsilon_3 = \frac{P_3 R_3^2}{2g}\frac{(R_2 - r_2)}{R_3 r_2}a_C = \frac{P_3 R_3 (R_2 - r_2)}{2g r_2}a_C,$$

где J_{2C} – момент инерции катка 2 относительно оси, проходящей через его центр масс перпендикулярно плоскости движения, $J_{2C} = m_2 i_{2C}^2$; i_{2C} – радиус инерции катка 2; J_{3O} – момент инерции блока 3 относительно оси вращения, проходящей через его центр масс, $J_{3O} = \frac{m_3 R_3^2}{2}$.

Найдем элементарные работы сил инерции на возможном перемещении системы и выразим их в зависимости от перемещения δs_C центра масс катка 2:

$$\delta A(\vec{R}_1^{\text{и}}) = R_1^{\text{и}}\delta s_1 \cos 180^\circ = -\frac{P_1 (R_2 + r_2)^2 a_C}{g r_2^2}\delta s_C;$$

$$\delta A(\vec{R}_2^{\text{и}}) = R_2^{\text{и}}\delta s_C \cos 180^\circ = -\frac{P_2 a_C}{g}\delta s_C,\ \delta A(\vec{M}_2^{\text{и}}) = -M_2^{\text{и}}\delta\varphi_2 = -\frac{P_2 i_2^2 a_C}{g r_2^2}\delta s_C;$$

$$\delta A(\vec{M}_3^{\text{и}}) = -M_3^{\text{и}}\delta\varphi_3 = -\frac{P_3 (R_2 - r_2)^2 a_C}{2 g r_2^2}\delta s_C.$$

Сумма элементарных работ сил инерции:

$$\sum \delta A(\vec{R}_k^{\text{и}}) = -\frac{P_1 (R_2 + r_2)^2 a_C}{g r_2^2}\delta s_C - \frac{P_2 a_C}{g}\delta s_C - \frac{P_2 i_2^2 a_C}{g r_2^2}\delta s_C - \frac{P_3 (R_2 - r_2)^2 a_C}{2 g r_2^2}\delta s_C =$$

$$= -\frac{a_C \delta s_C}{g}\left[\frac{10(0{,}8 + 0{,}2)^2}{0{,}2^2} + 20 + \frac{20 \cdot 0{,}6^2}{0{,}2^2} + \frac{15(0{,}8 - 0{,}2)^2}{2 \cdot 0{,}2^2}\right] = -52{,}75\, a_C \delta s_C,$$

где $g = 9{,}81$ м/с^2.

С учетом проделанных вычислений общее уравнение динамики принимает вид:

$$\sum \delta A(\vec{F}_k^{\text{акт}}) + \sum \delta A(\vec{R}_k^{\text{и}}) = (23{,}35 + 68{,}35t)\delta s_C - 52{,}75\, a_C \delta s_C = 0,$$

откуда ускорение центра масс катка 2:

$$a_C = 0{,}44 + 1{,}29t.$$

Выберем ось x по направлению движения центра масс катка 2 (см. рис. 6.7). Проектируя вектор $\vec{a}_C$ ускорения точки C на ось x, получим дифференциальное уравнение $a_C = \ddot{x}_C = 0{,}44 + 1{,}29t$. Интегрируя дважды это уравнение, найдём закон движения: $x_C = 0{,}44\dfrac{t^2}{2} + 1{,}29\dfrac{t^3}{6} + C_1 t + C_2$. Подставляя сюда начальные условия: $t = 0$, $V_C = 0$, $x_C = 0$, найдём константы интегрирования: $C_1 = C_2 = 0$. Окончательно уравнение движения центра масс диска 2 представим в виде:

$$x_C = 0{,}22t^2 + 0{,}21t^3.$$

Рассмотрим вращательное движение блока 3, освободив его от связей. На блок действуют сила тяжести $\vec{P}_3$, реакция подшипника, разложенная на составляющие $\vec{X}_3$, $\vec{Y}_3$, пара сил с моментом M и реакция нити $\vec{H}_3$ (см. рис. 6.8). Реакция нити, равная силе натяжения нити, приложена к блоку 3, направлена вдоль нити, связывающей каток 2 и блок 3. Присоединим к блоку 3 силы инерции. Направления сил, моментов пар сил и главного момента сил инерции, действующих на блок 3, показаны на рис. 6.8.

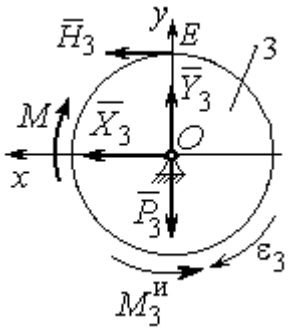

Рис. 6.8. Расчётная схема определения натяжения нити и реакции шарнира блока 3

По принципу Даламбера система сил, приложенных к блоку 3, включая силы инерции, находится в равновесии. Составим уравнение равновесия в виде равенства нулю суммарного момента всех сил (включая силы инерции) относительно оси вращения. Получим $M - H_3 R_3 - M_3^{и} = 0$, где $M_3^{и} = J_{3O}\varepsilon_3 = \dfrac{P_3 R_3 (R_2 - r_2) a_C}{2 g r_2}$. Из уравнения находим величину натяжения нити:

$$H_3 = \frac{M}{R_3} - \frac{P_3(R_2 - r_2)a_C}{2gr_2} = \frac{6(1+2t)}{R_3} - \frac{P_3(R_2 - r_2)}{2gr_2}(0{,}44 + 1{,}29t) = 13{,}99 + 27{,}04t.$$

В момент времени $t = 1$ с натяжение нити: $H_3 = 41{,}04$ Н.

Так как главный вектор сил инерции блока 3 равен нулю, то составленные по принципу Даламбера уравнения равновесия блока 3 в виде проекций сил на вертикальную и горизонтальную оси содержат только внешние силы. Имеем: $X_3 + H_3 = 0$, $Y_3 - P_3 = 0$ (см. рис. 6.8). Отсюда находим составляющие реакции шарнира блока 3 в момент времени t = 1 с: $X_3 = -H_3$= – 41,04 Н, $Y_3 = P_3$= 15 Н. Отрицательное значение горизонтальной составляющей реакции шарнира X_3 означает её противоположное направление.

Полная реакция шарнира $R_3 = \sqrt{X_3^2 + Y_3^2}$ = 43,69 Н.

6.3. Уравнения Лагранжа II рода

Обобщенными координатами механической системы называется совокупность любых s независимых параметров $q_1, q_2, \ldots, q_S$, однозначно определяющих положение системы в любой момент времени.

Если системе сообщить возможное перемещение, при котором все обобщенные координаты изменяются на элементарные (бесконечно малые) величины $\delta q_1, \delta q_2, \ldots, \delta q_S$, называемые вариациями обобщенных координат, то все действующие активные силы совершат элементарную работу, которая может быть представлена в виде $\delta A = Q_1 \cdot \delta q_1 + Q_2 \cdot \delta q_2 + \ldots + Q_s \cdot \delta q_S$. Величина Q_k, равная коэффициенту при вариации δq_k обобщенной координаты, называется **обобщенной силой**, соответствующей данной обобщенной координате. Расчет обобщенных сил осуществляется путем последовательного придания системе возможных перемещений, при которых варьируется только одна из обобщенных координат, а вариации остальных координат равны нулю.

Для материальной системы с идеальными связями дифференциальные уравнения движения в обобщенных координатах – **уравнения Лагранжа II рода** – имеют вид:

$$\frac{d}{dt}\left(\frac{\partial T}{\partial \dot{q}_k}\right) - \frac{\partial T}{\partial q_k} = Q_k, \quad k = 1, 2, \ldots, s,$$

где T – кинетическая энергия системы; $q_1, q_2, \ldots, q_S$ – обобщенные координаты; $\dot{q}_1, \dot{q}_2, \ldots, \dot{q}_S$ – обобщенные скорости; s – число степеней свободы системы.

6.4. Задание Д7. Исследование механической системы с одной степенью свободы с применением уравнений Лагранжа

Механическая система состоит из трёх тел – бруса 1, блока 2, катка 3 и невесомой пружины жесткостью c. Брус 1, соединяющий каток 3 с блоком 2, расположен параллельно линии качения катка 3. Радиусы ступеней ступенчатого диска и радиус однородного диска указаны на схеме.

Качение катка 3 происходит без проскальзывания. Скольжение между брусом и дисками отсутствует. В задачах, где пружина соединяется с блоком 2, передача движения блоку 2 производится посредством невесомого стержня без скольжения.

Радиус инерции ступенчатого диска относительно оси, проходящей через его центр масс перпендикулярно плоскости движения, равен i_z.

Система движется в вертикальной плоскости под действием сил тяжести $\vec{P}_1$, $\vec{P}_2$, $\vec{P}_3$, силы $\vec{F}$ и пары сил с моментом M.

Определить закон движения бруса 1 и закон угловых колебаний блока 2, если в начальный момент пружина находилась в нерастянутом состоянии, а блоку 2 придали угловую скорость ω_{20}, направленную в сторону заданного момента пары сил.

Варианты заданий даны на рис. 6.9, 6.10. Варианты исходных данных в табл. 6.2. Отрицательные значения величин F или M в табл. 6.2 означают, что при заданных модулях силы или момента направление вектора силы $\vec{F}$ или момента M на схеме следует изменить на противоположные.

Варианты № 1, 11, 21	Варианты № 2, 12, 22
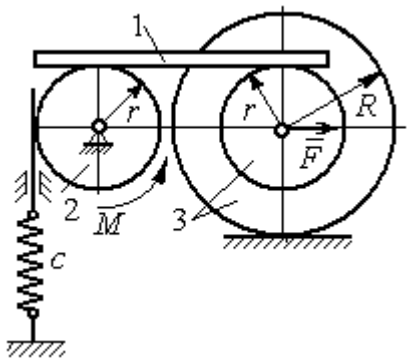	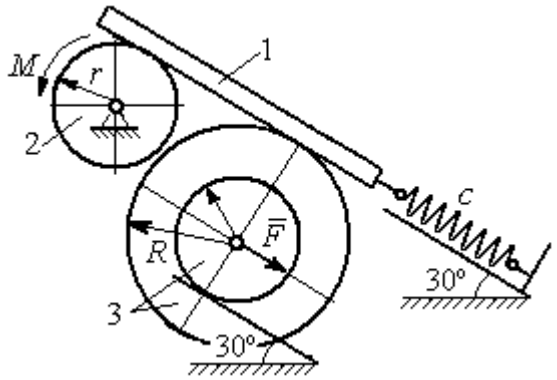

Варианты № 3, 13, 23	Варианты № 4, 14, 24
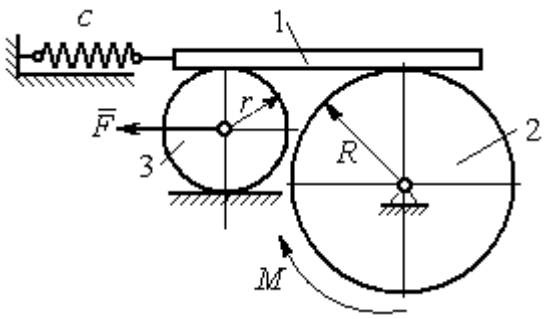	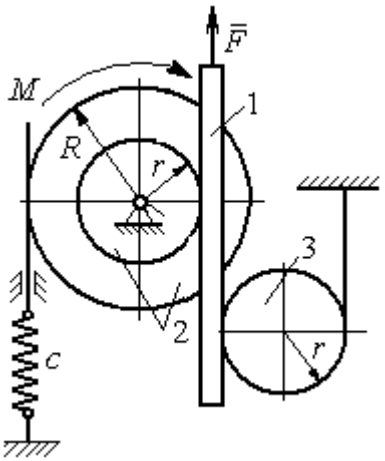

Варианты № 5, 15, 25	Варианты № 6, 16, 26
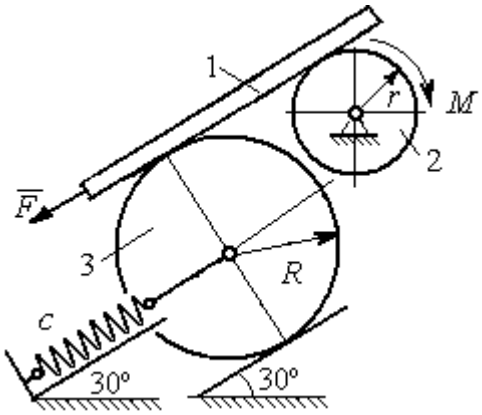	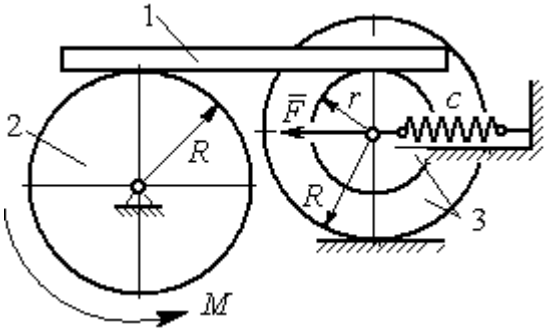

Рис. 6.9. Задание Д7. Исследование движения механической системы с одной степенью свободы. Номера вариантов задания 1 – 6, 11 – 16, 21 – 26

Окончание вариантов задания Д 7

Варианты № 7, 17, 27	**Варианты № 8, 18, 28**
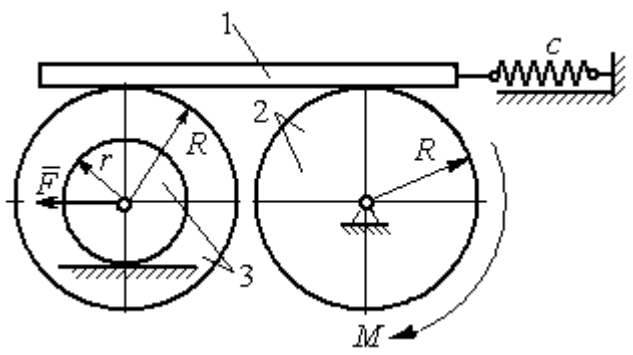	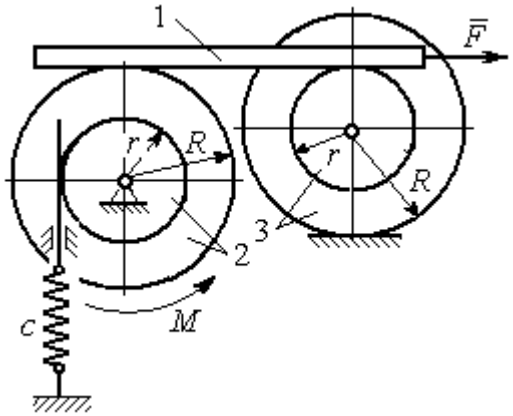

Варианты № 9, 19, 29	**Варианты № 10, 20, 30**
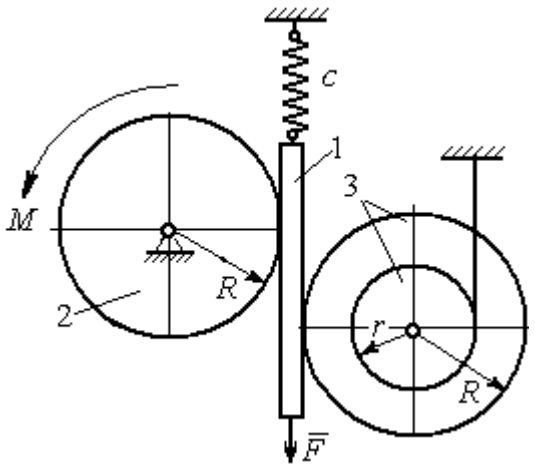	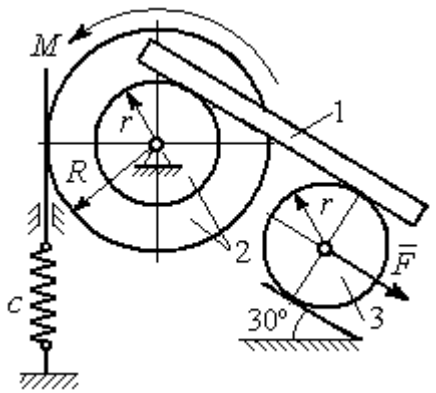

Рис. 6.10. Задание Д7. Исследование движения механической системы с одной степенью свободы. Номера вариантов задания 7 – 10, 17 – 20, 27 – 30

Таблица 6.2

Исходные данные задания Д7. Исследование движения механической системы с одной степенью свободы с применением уравнений Лагранжа

Номер варианта задания	P_1, Н	P_2, Н	P_3, Н	F, Н	M, Н·м	c, Н/м	ω_{20}, рад/с	R, м	r, м	i_z, м
1	8	12	18	15	3	50	0,3	0,6	0,3	0,4
2	10	8	15	12	5	55	0,4	0,8	0,5	0,6
3	5	18	10	8	4	60	0,2	0,5	0,3	–
4	5	20	12	10	6	70	0,5	0,6	0,5	0,6
5	5	8	16	8	8	65	0,2	0,6	0,3	–

Окончание табл. 6.2

Номер варианта задания	P_1, Н	P_2, Н	P_3, Н	F, Н	M, Н·м	c, Н/м	ω_{20}, рад/с	R, м	r, м	i_z, м
6	8	10	14	6	2	50	0,1	1,0	0,6	0,8
7	10	12	15	12	3	65	0,2	0,8	0,6	0,7
8	12	15	15	6	2	50	0,3	1,2	0,6	0,8
9	5	20	12	8	4	75	0,1	0,6	0,4	0,5
10	6	25	8	5	12	60	0,4	1,0	0,8	0,9
11	4	10	12	–10	–2	60	0,2	0,8	0,4	0,6
12	5	8	15	–8	3	50	0,5	1,0	0,5	0,7
13	6	15	8	–12	–4	65	0,4	0,6	0,5	–
14	10	25	10	6	10	55	0,1	0,8	0,6	0,7
15	8	6	20	–10	2	70	0,2	1,2	0,6	–
16	10	12	12	–5	6	60	0,3	0,8	0,6	0,7
17	12	16	12	–6	–2	55	0,4	0,9	0,6	0,8
18	10	20	20	10	4	60	0,1	0,8	0,4	0,7
19	8	20	12	–10	6	65	0,2	1,2	0,4	0,8
20	12	20	10	–3	6	50	0,24	1,0	0,6	0,9
21	5	12	15	12	–3	55	0,3	0,6	0,5	0,55
22	10	15	18	6	–2	65	0,1	0,8	0,4	0,6
23	8	20	12	–8	2	45	0,2	0,8	0,6	–
24	12	20	18	–4	–8	70	0,4	0,5	0,3	0,4
25	6	10	15	–6	–2	60	0,1	1,4	0,7	–
26	8	12	10	10	–3	65	0,2	1,2	0,8	0,9
27	6	18	16	5	–3	70	0,2	0,8	0,2	0,6
28	8	12	12	–6	2	65	0,3	0,6	0,3	0,5
29	10	18	20	–10	4	60	0,2	1,2	0,8	0,9
30	8	18	10	8	6	75	0,1	1,0	0,8	0,9

Пример выполнения задания Д7. Исследование движения механической системы с одной степенью свободы с применением уравнений Лагранжа

Механическая система состоит из трёх тел – бруса 1, блока 2, катка 3 и невесомой пружины жесткостью c. Брус, соединяющий каток 3 с блоком 2, расположен параллельно линии качения катка 3 (рис. 6.11). Радиусы ступеней ступенчатого диска R и r, радиус однородного диска r. Система движется в вертикальной плоскости под действием сил тяжести $\vec{P}_1$, $\vec{P}_2$, $\vec{P}_3$, силы $\vec{F}$ и пары сил с моментом M. Движение катка 3 по неподвижной поверхности происходит без проскальзывания. Скольжение между брусом и дисками отсутствует.

Передача движения от пружины блоку 2 производится посредством невесомого вертикального стержня без скольжения. Радиус инерции блока 2 относительно оси, проходящей через его центр масс перпендикулярно плоскости движения, i_z.

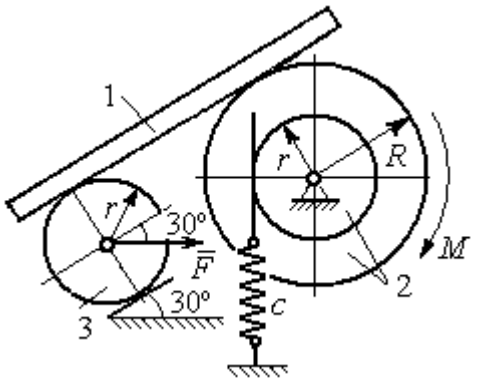

Рис. 6.11. Механическая система с одной степенью свободы

Исходные данные задачи: $P_1 = P$ Н, $P_2 = 2P$ Н, $P_3 = P$ Н, $F = 2P$ Н, $M = Pr$ Н·м, $R = 1{,}5r$ м, $i_z = r\sqrt{2}$ м, $c = P/r$ Н/м.

Определить законы движения блока 2 и бруса 1 при $P = 10$ Н, $r = 0{,}2$ м, если в начальный момент пружина находилась в нерастянутом состоянии, а блоку 2 придали угловую скорость $\omega_0 = 0{,}5$ рад/с, направленную в сторону заданного момента пары сил.

Решение

Рассматриваемая механическая система (рис. 6.11) имеет одну степень свободы, так как в системе не допускается независимое друг от друга движение тел. В качестве обобщённой координаты q выберем перемещение x верхнего края пружины, отсчитываемого от уровня, при котором пружина длиной l_0 находилась в нерастянутом состоянии (рис. 6.12). Обобщённая скорость $\dot{q} = \dot{x}$.

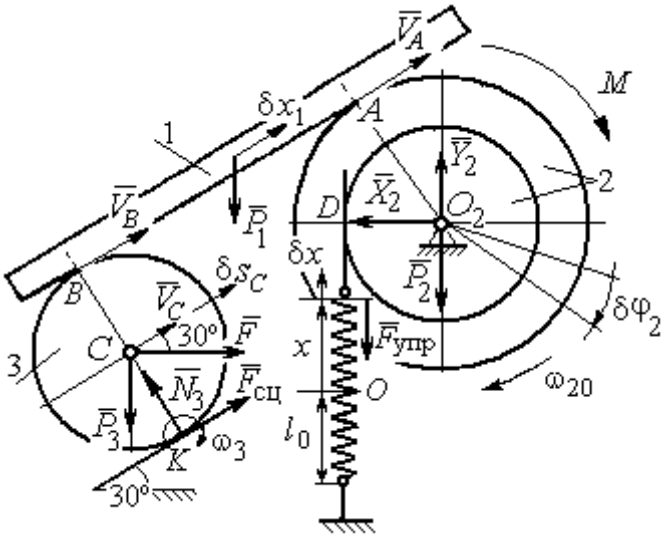

Рис. 6.12. Расчётная схема колебаний механической системы с одной степенью свободы

Уравнение Лагранжа II рода, описывающее движение системы с одной степенью свободы, имеет вид $\dfrac{d}{dt}\left(\dfrac{\partial T}{\partial \dot{x}}\right) - \dfrac{\partial T}{\partial x} = Q_x$, где T –

кинетическая энергия системы, Q_x – обобщенная сила, соответствующая обобщенной координате *x*.

Вычислим кинетическую энергию системы как сумму кинетических энергий бруса, блока и катка: $T = T_1 + T_2 + T_3$. Кинетическая энергия поступательного движения бруса 1: $T_1 = \frac{1}{2} m_1 V_1^2$, где m_1, V_1 – масса и скорость бруса. Энергия вращательного движения блока 2: $T_2 = \frac{1}{2} J_{2z} \omega_2^2$, где ω_2 – угловая скорость блока, J_{2z} – момент инерции блока 2 относительно оси *z*, $J_{2z} = m_2 i_z^2$.

Каток 3 совершает плоскопараллельное движение. Его кинетическая энергия $T_3 = \frac{1}{2} m_3 V_C^2 + \frac{1}{2} J_{zC} \omega_3^2$, где V_C – скорость центра масс катка 3; J_{zC} – момент инерции катка относительно оси, проходящей через его центр масс перпендикулярно плоскости движения, $J_{zC} = \frac{1}{2} m_3 r^2$; *r* – радиус катка; ω_3 – угловая скорость катка.

Выразим скорость V_1 бруса 1, угловые скорости ω_2, ω_3 блока 2 и катка 3, а также скорость V_C центра масс катка 3 через обобщённую скорость $\dot{x}$.

Заметим, что скорость точки *D* блока 2 равна скорости верхнего края пружины $V_D = \dot{x}$. Угловая скорость блока 2 $\omega_2 = \frac{V_D}{r} = \frac{\dot{x}}{r}$. Скорость бруса 1 равна скорости точки *A* блока 2 и вычисляется по формуле $V_1 = V_A = \omega_2 R = \frac{\dot{x} R}{r}$. Так как брус совершает поступательное движение, то $V_B = V_1$. Угловая скорость катка 3 $\omega_3 = \frac{V_B}{2r} = \frac{V_1}{2r} = \frac{\dot{x} R}{2r^2}$. Здесь при определении угловой скорости катка 3 учтено, что точка *K* касания катка 3 с неподвижной поверхностью является мгновенным центром скоростей катка. Скорость центра катка 3 $V_C = \frac{V_B}{2} = \frac{\dot{x} R}{2r}$.

Подставляя исходные данные задачи с учётом найденных кинематических соотношений, получим кинетическую энергию тел системы

$$T_1=\frac{1}{2}m_1V_1^2=\frac{P}{2g}\left(\frac{\dot{x}R}{r}\right)^2=1{,}125\frac{P}{g}\dot{x}^2,\ \ T_2=\frac{1}{2}J_{2z}\omega_2^2=\ \frac{1}{2}\cdot\frac{2P}{g}\left(r\sqrt{2}\right)^2\left(\frac{\dot{x}}{r}\right)^2=2\frac{P}{g}\dot{x}^2,$$

$$T_3=\frac{1}{2}m_3V_C^2+\frac{1}{2}J_{zC}\omega_3^2=\frac{1}{2}\frac{P}{g}\left(\frac{\dot{x}R}{2r}\right)^2+\frac{1}{2}\frac{Pr^2}{2g}\left(\frac{\dot{x}R}{2r^2}\right)^2=0{,}422\frac{P}{g}\dot{x}^2.$$

Тогда полная кинетическая энергия системы:

$$T=T_1+T_2+T_3=3{,}547\frac{P}{g}\dot{x}^2.$$

Произвольное положение системы определяется обобщённой координатой *x*, показывающей растяжение пружины. Дадим пружине, находящейся в произвольном положении, возможное (бесконечно малое) перемещение δx в положительном направлении оси *x* (см. рис. 6.12). При этом блок 2 повернётся на угол $\delta\varphi_2$: $\delta\varphi_2=\frac{\delta x}{r}$, брус 1 переместится на расстояние δx_1: $\delta x_1=\frac{\delta xR}{r}$, центр масс катка 3 сдвинется на расстояние δS_C: $\delta S_C=\frac{\delta xR}{2r}$. Все перемещения получены из установленных ранее кинематических соотношений и показаны на рис. 6.12.

При заданном возможном перемещении системы работу совершают силы тяжести $\vec{P}_1$, $\vec{P}_3$ бруса 1 и катка 3, пара сил с моментом *M*, сила $\vec{F}$ и сила упругости пружины (см. рис. 6.12). Элементарная работа вращающего момента *M*, приложенного к блоку 2, будет $\delta A(M)=M\delta\varphi_2=M\frac{\delta x}{r}$. Работа силы тяжести бруса 1 определяется равенством $\delta A(P_1)=P_1\delta x_1\cos120^\circ=-P_1\delta x_1\cos60^\circ=-\frac{P_1\delta xR}{2r}$. Работы силы тяжести катка 3 и силы *F*: $\delta A(P_3)=P_3\delta s_C\cos120^\circ=-P_3\frac{\delta xR}{4r}$, $\delta A(F)=F\frac{\delta xR}{2r}\cos30^\circ$. Модуль силы упругости пружины, растянутой из неде-

формированного положения на расстояние x: $F_{\text{упр}} = cx$. Сила $\vec{F}_{\text{упр}}$ упругости направлена в сторону, противоположную растяжению (см. рис. 6.12). Работа силы упругости при перемещении вдоль линии действия на расстояние δx вычисляется по формуле $\delta A(\vec{F}_{\text{упр}}) = F_{\text{упр}}\delta x\cos 180^\circ = -cx\delta x$.

Сумма работ сил на рассматриваемом возможном перемещении системы с учётом данных задачи составляет

$$\delta A = \delta A(M) + \delta A(P_1) + \delta A(P_3) + \delta A(F) + \delta A(F_{\text{упр}}) =$$

$$= M\frac{\delta x}{r} - \frac{P_1\delta xR}{2r} - P_3\frac{\delta xR}{4r} + F\frac{\delta xR}{2r}\cos 30^\circ - cx\delta x = P(1{,}174 - 5x)\delta x,$$

откуда обобщённая сила $Q_x = P(1{,}174 - 5x)$.

Составим уравнения Лагранжа. Вычислим частные производные от кинетической энергии по обобщенной скорости $\dot{x}$ и координате x: $\frac{\partial T}{\partial \dot{x}} = 7{,}094\frac{P}{g}\dot{x}$, $\frac{\partial T}{\partial x} = 0$. Определим полную производную по времени: $\frac{d}{dt}\left(\frac{\partial T}{\partial \dot{x}}\right) = 7{,}094\frac{P}{g}\ddot{x}$. Результаты расчетов подставим в уравнения Лагранжа II рода и получим дифференциальное уравнение колебаний верхнего края пружины:

$$7{,}094\frac{P}{g}\ddot{x} = P(1{,}174 - 5x), \text{ или при } g = 9{,}81 \text{ м/с}^2,\ \ddot{x} + 6{,}91x = 1{,}62.$$

Решение дифференциального уравнения представляется в виде суммы общего решения однородного уравнения и частного решения неоднородного: $x = x_{\text{одн}} + x_{\text{частн}}$. Общее решение однородного уравнения имеет вид $x_{\text{одн}} = C_1\sin kt + C_2\cos kt$, где C_1, C_2 – произвольные постоянные; k – круговая частота собственных колебаний пружины, $k = \sqrt{6{,}91} = 2{,}63$ рад/с. Частное решение неоднородного уравнения ищется в виде константы $x_{\text{частн}} = b$. Подставив его в уравнение колебаний, получим $b = 0{,}23$. Таким образом, общее решение неоднородного уравнения имеет вид $x(t) = C_1\sin 2{,}63t + C_2\cos 2{,}63t + 0{,}23$.

Произвольные постоянные C_1, C_2 находятся из начальных условий. По условию задачи в начальный момент пружина была в нерастянутом состоянии. Тогда начальная координата пружины (её верхнего края) $x(0) = 0$. Скорость верхнего края пружины в начальный момент времени $\dot{x}(0)$ равна начальной скорости $V_D(0)$ точки *D* блока 2. Поскольку в начальный момент времени блоку 2 сообщили угловую скорость ω_{20}, то $\dot{x}(0) = V_D(0) = \omega_{20} r = 0{,}1$ м/с.

Подставляя значение начальной координаты в общее решение неоднородного уравнения при $t = 0$, получим $C_2 = -0{,}23$.

Вычисляем скорость движения пружины, взяв производную: $\dot{x}(t) = 2{,}63C_1 \cos 2{,}63t - 2{,}63C_2 \sin 2{,}63t$. Подставляя начальное значение скорости, получим $C_1 = 0{,}038$. Окончательно уравнение движения верхнего края пружин: $x(t) = 0{,}038 \sin 2{,}63t - 0{,}23 \cos 2{,}63t + 0{,}23$ м.

Уравнения колебательных движений бруса 1 и блока 2 найдём из ранее полученных кинематических соотношений:

$$x_1 = \frac{xR}{r} = 1{,}5\, x(t) = 0{,}057 \sin 2{,}63t - 0{,}34 \cos 2{,}63t + 0{,}34 \text{ м};$$

$$\varphi_2 = \frac{x}{r} = 5\, x(t) = 0{,}19 \sin 2{,}63t - 1{,}15 \cos 2{,}63t + 1{,}15 \text{ рад}.$$

Амплитуда колебаний бруса $A = \sqrt{0{,}057^2 + 0{,}34^2} = 0{,}35$ м.

6.5. Задание Д8. Исследование механической системы с двумя степенями свободы

Механическая система, состоящая из четырёх тел, из состояния покоя движется в вертикальной плоскости под действием сил тяжести $\vec{P}_1$, $\vec{P}_2$, $\vec{P}_3$, $\vec{P}_4$, силы $\vec{F}$ и пары сил с моментом *M*. Качение тел во всех случаях происходит без проскальзывания, скольжение грузов по поверхностям – без трения. Радиусы дисков одинаковы и равны *R*. Найти уравнения движения системы в обоб-

щённых координатах. Варианты заданий и рекомендуемые обобщённые координаты даны на рис. 6.13, 6.14, варианты исходных данных – в табл. 6.3.

Варианты № 1, 11, 21	**Варианты № 2, 12, 22**
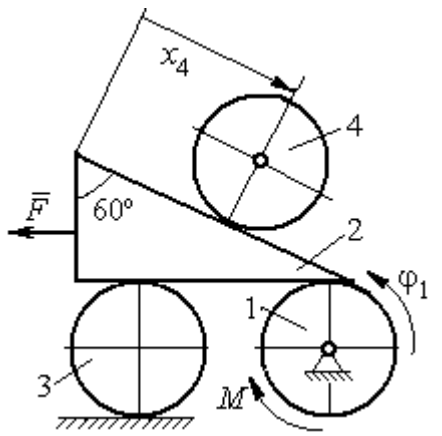	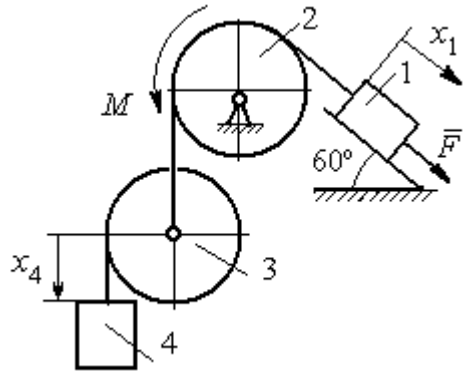
Варианты № 3, 13, 23	**Варианты № 4, 14, 24**
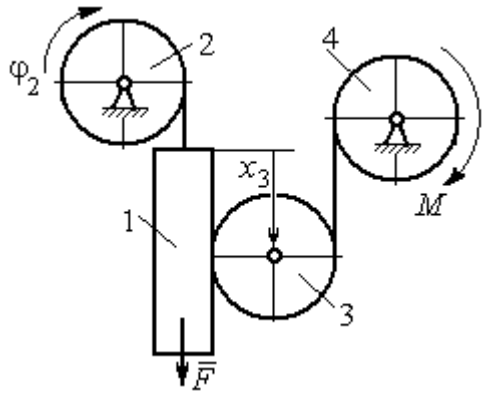	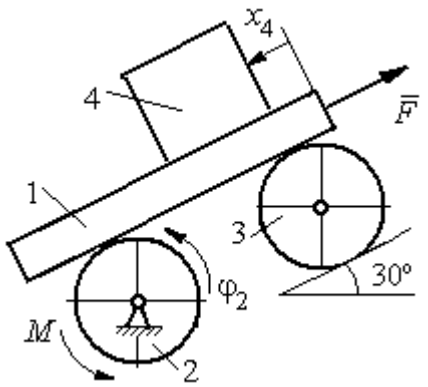
Варианты № 5, 15, 25	**Варианты № 6, 16, 26**
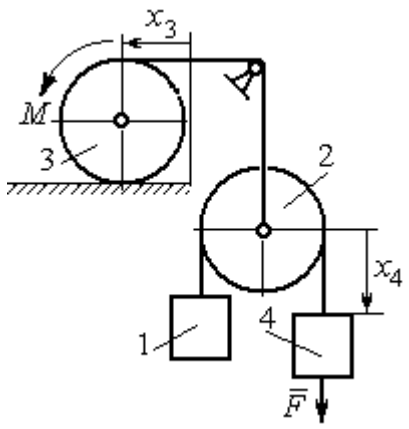	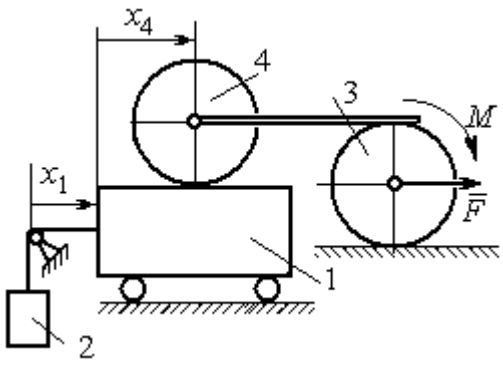

Рис. 6.13. Задание Д8. Исследование движения механической системы с двумя степенями свободы. Номера вариантов задания 1 – 6, 11 – 16, 21 – 26

Окончание вариантов задания Д8

Варианты № 7, 17, 27	**Варианты № 8, 18, 28**
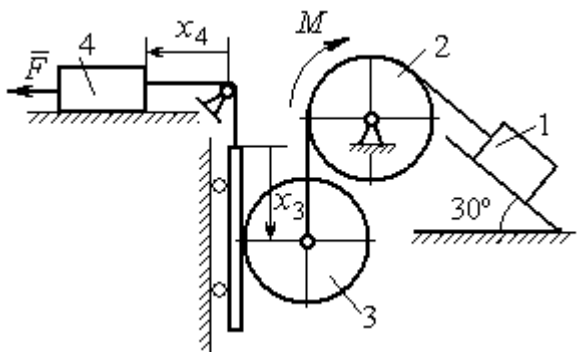	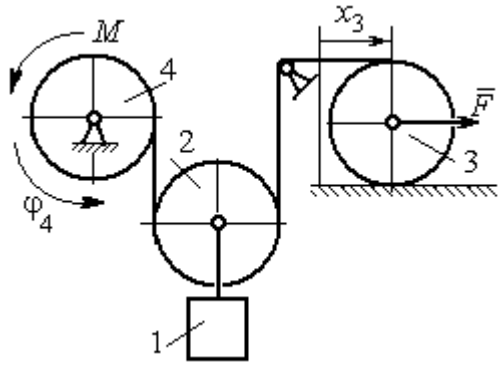

Варианты № 9, 19, 29	**Варианты № 10, 20, 30**
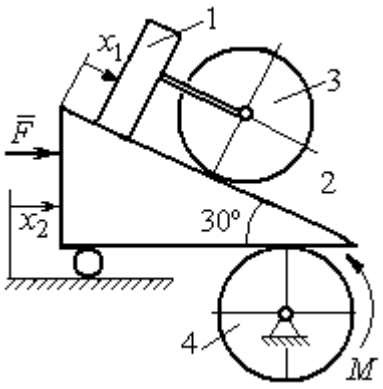	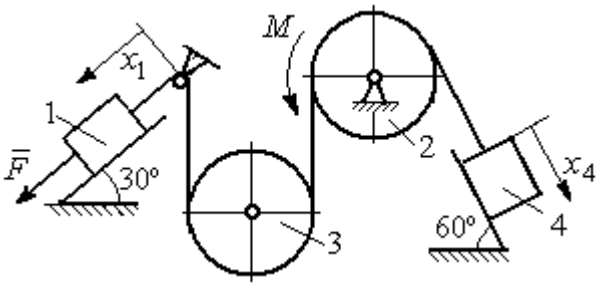

Рис. 6.14. Задание Д8. Исследование движения механической системы с двумя степенями свободы. Номера вариантов задания 7 – 10, 17 – 20, 27 – 30

Таблица 6.3

Исходные данные задания Д8. Исследование движения механической системы с двумя степенями свободы

Номер варианта задания	**1**	**2**	**3**	**4**	**5**	**6**	**7**	**8**	**9**	**10**	**11**	**12**	**13**	**14**	**15**
P_1, Н	P	$2P$	P	$1{,}5P$	P	$3P$	P	$1{,}2P$	$3P$	P	$2P$	P	P	$2P$	P
P_2, Н	$3P$	$3P$	$4P$	$3P$	$2P$	P	$2P$	$3P$	P	$2P$	$3P$	$2P$	$3P$	$4P$	$3P$
P_3, Н	$2P$	$2P$	$3P$	$2P$	$2P$	$2P$	$3P$	P	$2P$	$3P$	$2P$	$2P$	$2P$	P	$2P$
P_4, Н	$2P$	P	P	$2P$	$3P$	$3P$	P	P	$2P$	P	P	P	$2P$	$2P$	$2P$
R, м	$2r$	$1{,}5r$	$2{,}5r$	$1{,}2r$	$2r$	r	$1{,}5r$	r	$2r$	r	$1{,}5r$	$1{,}2r$	$2r$	$2r$	$2r$
F, Н	P	$2P$	P	$3P$	P	P	$2P$	$4P$	P	$2P$	P	$2P$	$1{,}5P$	$4P$	$2P$
M, Н·м	$2Pr$	$3Pr$	$4Pr$	$3Pr$	$3Pr$	$4Pr$	$2Pr$	$2Pr$	$3Pr$	$2Pr$	$3Pr$	$4Pr$	$3Pr$	$3Pr$	$2Pr$

Окончание табл. 6.3

Номер варианта задания	**16**	**17**	**18**	**19**	**20**	**21**	**22**	**23**	**24**	**25**	**26**	**27**	**28**	**29**	**30**
P_1, Н	$4P$	$1{,}5P$	P	$2P$	P	P	$1{,}5P$	$1{,}5P$	$2P$	P	P	$2P$	$1{,}2P$	$3P$	$1{,}2P$
P_2, Н	$2P$	$2P$	$2P$	$4P$	$3P$	$4P$	$3P$	$4P$	$3P$	$2P$	$2P$	$1{,}2P$	$2P$	$3P$	$2P$
P_3, Н	$2P$	$2P$	$3P$	$2P$	$2P$	$3P$	$2P$	$2P$	P	$2P$	$3P$	$2P$	P	P	$3P$
P_4, Н	$1{,}5P$	$2P$	$3P$	P	$2P$	$2P$	$2P$	P	$2P$	$3P$	P	P	$2P$	P	$2P$
R, м	$1{,}5r$	r	$1{,}5r$	$2r$	r	$1{,}2r$	$2r$	$1{,}5r$	$2r$	r	$1{,}5r$	$2r$	r	$1{,}2r$	$2r$
F, Н	$2P$	$2P$	P	$3P$	$4P$	$2P$	$3P$	$2P$	$3P$	P	$3P$	$1{,}5P$	$4P$	$2P$	$3P$
M, Н·м	$3Pr$	$2Pr$	$4Pr$	Pr	$4Pr$	$4Pr$	$2Pr$	Pr	$4Pr$	$2Pr$	$4Pr$	$2Pr$	$2Pr$	$3Pr$	$2Pr$

Пример выполнения задания Д8. Исследование движения механической системы с двумя степенями свободы

Платформа 3 лежит горизонтально на катке 5 и блоке 4 одинакового радиуса R (рис. 6.15). На платформу действует горизонтальная сила $\vec{F}$. К блоку 4, вращающемуся вокруг неподвижной оси, приложена пара сил с моментом M. Каток 5 катится по горизонтальной поверхности. К краю платформы одним концом прикреплена горизонтальная нить, а к другому концу, перекинутому через невесомый блок, прикреплён груз 6, движущийся вертикально. На платформе 3 установлен каток 2 радиуса R. К центру катка прикреплена нить, расположенная параллельно платформе и натянутая грузом 1, движущимся вертикально (см. рис. 6.15). Движение системы началось из состояния покоя. Качение тел без проскальзывания. Определить уравнения движения системы в обобщённых координатах, если $R = 2r$, веса тел $P_1 = P_6 = P$, $P_3 = 3P$, $P_4 = P_5 = P_2 = 2P$, $F = P$, $M = 3Pr$.

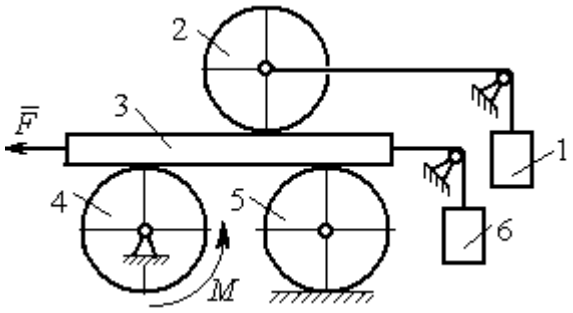

Рис. 6.15. Механическая система с двумя степенями свободы

Решение

Рассматриваемая механическая система, включающая катки 2, 5, платформу 3, блок 4 и грузы 1, 6, имеет две степени свободы, так как перемещение

катка 2 относительно платформы 3 не зависит от перемещения самой платформы. За обобщенные координаты выберем перемещение x_2 центра масс катка 2 относительно края платформы и перемещение x_3 платформы 3 относительно произвольной неподвижной вертикальной плоскости (рис. 6.16). Обобщенные скорости – скорость $\dot{x}_2$ центра масс катка 2 относительно края платформы и скорость платформы $\dot{x}_3$ относительно неподвижной вертикали. Уравнения Лагранжа II рода, описывающие движение системы:

$$\frac{d}{dt}\left(\frac{\partial T}{\partial \dot{x}_2}\right)-\frac{\partial T}{\partial x_2}=Q_{x_2}, \quad \frac{d}{dt}\left(\frac{\partial T}{\partial \dot{x}_3}\right)-\frac{\partial T}{\partial x_3}=Q_{x_3},$$

где T – кинетическая энергия системы; Q_{x_2}, Q_{x_3} – обобщенные силы, соответствующие указанным обобщенным координатам.

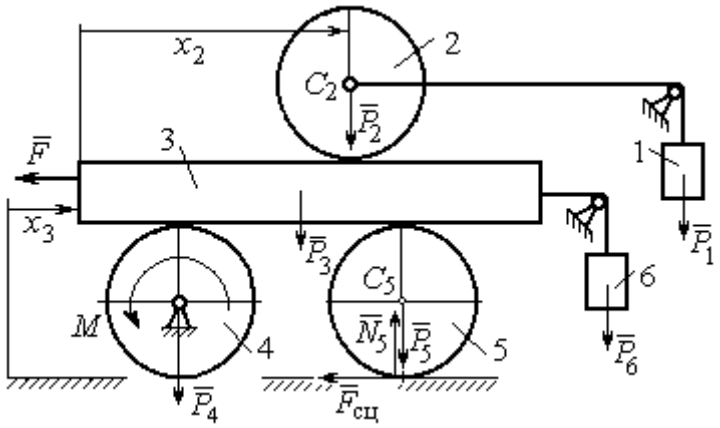

Рис. 6.16. Действующие силы
и обобщённые координаты механической системы

Вычислим кинетическую энергию системы как сумму кинетических энергий тел.

Платформа 3 совершает поступательное движение. Кинетическая энергия платформы $T_3=\frac{P_3}{2g}V_3^2$, где V_3 – скорость платформы, причём, в соответствии с выбором обобщённых координат и скоростей, $V_3=\dot{x}_3$.

Блок 4 вращается вокруг неподвижной оси. Энергия вращательного движения блока $T_4=\frac{1}{2}J_4\omega_4^2$, где J_4, ω_4 – осевой момент инерции блока 4 и его угловая скорость. Угловая скорость блока 4 $\omega_4=\frac{V_3}{R_4}=\frac{\dot{x}_3}{2r}$.

Каток 5 совершает плоскопараллельное движение, его кинетическая энергия вычисляется по формуле: $T_5 = \frac{1}{2}\frac{P_5}{g}V_{C_5}^2 + \frac{1}{2}J_5\omega_5^2$, где J_5 – момент инерции катка относительно оси вращения, проходящей через его центр масс; ω_5, V_{C_5} – угловая скорость и скорость центра масс катка 5. Для определения скорости центра масс катка 5 заметим, что точка касания катка с платформой имеет скорость, равную скорости платформы, а точка *K* касания катка с неподвижной горизонтальной поверхностью является его мгновенным центром скоростей. Следовательно, скорость центра катка равна половине скорости платформы: $V_{C_5} = \frac{1}{2}V_3 = \frac{1}{2}\dot{x}_3$. Угловая скорость катка 5 $\omega_5 = \frac{V_3}{2R_5} = \frac{\dot{x}_3}{4r}$ (рис. 6.17, *a*).

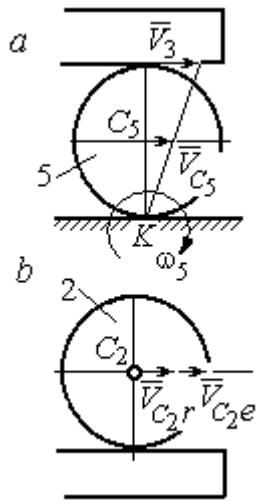

Рис. 6.17. Скорости центров катков 2 и 5

При расчёте кинетической энергии катка 2 необходимо учитывать, что каток совершает сложное движение. Качение катка по поверхности платформы является относительным движением, перемещение его вместе с платформой – переносным. Абсолютная скорость V_{C_2} центра масс катка 2 представляется в виде векторной суммы $\vec{V}_{C_2} = \vec{V}_{C_2r} + \vec{V}_{C_2e}$ (рис. 6.17, *b*), где $\vec{V}_{C_2e}$ – вектор переносной скорости катка, равный по модулю скорости платформы, $V_{C_2e} = V_3 = \dot{x}_3$; $\vec{V}_{C_2r}$ – вектор относительной скорости центра масс катка, равный по величине скорости центра масс катка 2 относительно края платформы, $V_{C_2r} = \dot{x}_2$. Модуль абсолютной скорости центра масс катка 2 равен сумме $V_{C_2} = V_{C_2r} + V_{C_2e} = \dot{x}_2 + \dot{x}_3$ (рис. 6.17, *b*).

Угловая скорость переносного движения катка 2 равна нулю, поскольку переносное движение катка – это поступательное движение платформы. В результате угловая скорость катка 2 равна его угловой скорости в относительном

движении: $\omega_2 = \dfrac{V_{C_2 r}}{R_2} = \dfrac{\dot{x}_2}{2r}$. Кинетическая энергия катка 2 рассчитывается по формуле: $T_2 = \dfrac{1}{2}\dfrac{P_2}{g}V_{C_2}^2 + \dfrac{1}{2}J_2\omega_2^2$, где J_2 – осевой момент инерции катка 2; ω_2 – угловая скорость катка; V_{C_2} – абсолютная скорость центра масс катка 2.

Движение грузов 1 и 6 поступательное, их кинетические энергии вычисляются по формулам: $T_1 = \dfrac{P_1}{2g}V_1^2$, $T_6 = \dfrac{P_6}{2g}V_6^2$. При этом скорость груза 1 равна абсолютной скорости центра катка 2: $V_1 = V_{C_2} = \dot{x}_2 + \dot{x}_3$, а скорость груза 6 равна скорости платформы: $V_6 = V_3 = \dot{x}_3$.

Выразим кинетическую энергию системы через обобщённые скорости. Кинетическая энергия:

$$T = T_1 + T_2 + T_3 + T_4 + T_5 + T_6 =$$

$$= \frac{P_1}{2g}V_1^2 + \frac{1}{2}\frac{P_2}{g}V_{C_2}^2 + \frac{1}{2}J_2\omega_2^2 + \frac{P_3}{2g}V_3^2 + \frac{1}{2}J_4\omega_4^2 + \frac{1}{2}\frac{P_5}{g}V_{C_5}^2 + \frac{1}{2}J_5\omega_5^2 + \frac{P_6}{2g}V_6^2,$$

где значения скоростей: $V_1 = \dot{x}_2 + \dot{x}_3$, $V_{C_2} = \dot{x}_2 + \dot{x}_3$, $\omega_2 = \dfrac{\dot{x}_2}{2r}$, $V_3 = \dot{x}_3$, $\omega_4 = \dfrac{\dot{x}_3}{2r}$, $V_{C_5} = \dfrac{1}{2}\dot{x}_3$, $\omega_5 = \dfrac{\dot{x}_3}{4r}$, $V_6 = \dot{x}_3$. Значения осевых моментов инерции катков: $J_2 = \dfrac{P_2 R_2^2}{2g} = \dfrac{4Pr^2}{g}$, $J_4 = \dfrac{P_4 R_4^2}{2g} = \dfrac{4Pr^2}{g}$, $J_5 = \dfrac{P_5 R_5^2}{2g} = \dfrac{4Pr^2}{g}$. Подставляя значения скоростей, моментов инерции и данные задачи, получим выражение кинетической энергии системы в виде

$$T = \frac{P}{2g}(\dot{x}_2 + \dot{x}_3)^2 + \frac{1}{2}\cdot\frac{2P}{g}(\dot{x}_2 + \dot{x}_3)^2 + \frac{1}{2}\cdot\frac{4Pr^2}{g}\left(\frac{\dot{x}_2}{2r}\right)^2 + \frac{3P}{2g}\dot{x}_3^2 +$$

$$+\frac{1}{2}\cdot\frac{4Pr^2}{g}\left(\frac{\dot{x}_3}{2r}\right)^2 + \frac{1}{2}\cdot\frac{2P}{g}\left(\frac{\dot{x}_3}{2}\right)^2 + \frac{1}{2}\cdot\frac{4Pr^2}{g}\left(\frac{\dot{x}_3}{4r}\right)^2 + \frac{P}{2g}\dot{x}_3^2 =$$

$$= \frac{1}{2}\frac{P}{g}\dot{x}_2^2 + \frac{3P}{2g}(\dot{x}_2 + \dot{x}_3)^2 + \frac{23P}{8g}\dot{x}_3^2 = \frac{2P}{g}\dot{x}_2^2 + \frac{3P}{g}\dot{x}_2\dot{x}_3 + \frac{35P}{8g}\dot{x}_3^2.$$

Дадим системе возможное перемещение по координате x_3, оставляя координату x_2 без изменения: $\delta x_3 > 0, \delta x_2 = 0$ (рис. 6.18). При таком перемещении каток 2 стоит на платформе и движется поступательно вместе с ней. В этом случае работа сил тяжести $\vec{P}_2$, $\vec{P}_5$, $\vec{P}_3$ катков 2, 5 и платформы 3 равна нулю, так как перемещения точек приложения этих сил перпендикулярны векторам сил (см. рис. 6.18). Работа силы тяжести $\vec{P}_4$ равна нулю, так как точка приложения силы лежит на неподвижной оси вращения блока 4.

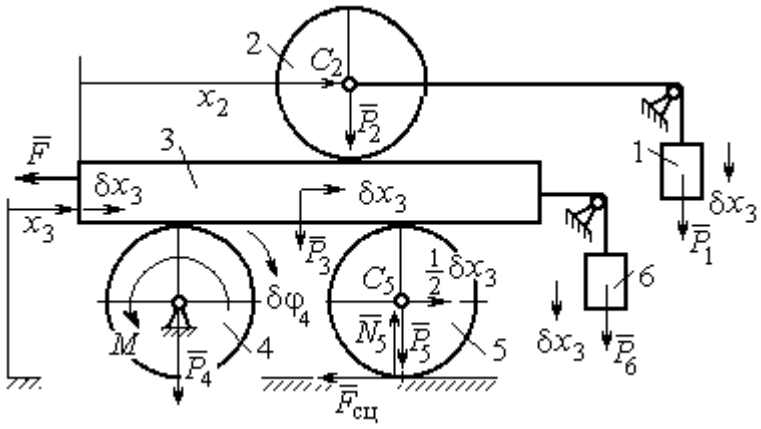

Рис. 6.18. Возможное перемещение системы при вариации обобщённых координат $\delta x_3 > 0$, $\delta x_2 = 0$

Работу будут производить сила $\vec{F}$, пара сил с моментом M и силы тяжести грузов $\vec{P}_1$ и $\vec{P}_6$. Суммарная работа сил на перемещении δx_3: $\delta A = -F\delta x_3 - M\delta\varphi_4 + P_1\delta x_3 + P_6\delta x_3$.

Представим полученное ранее соотношение $\omega_4 = \dfrac{\dot{x}_3}{2r}$ в дифференциальном виде: $d\varphi_4 = \dfrac{dx_3}{2r}$. Поскольку дифференциалы координат также являются возможными перемещениями, получим нужное соотношение $\delta\varphi_4 = \dfrac{\delta x_3}{2r}$. Теперь элементарную работу сил на возможном перемещении δx_3 с учётом значений сил можно представить в виде:

$$\delta A = -P\delta x_3 - 3Pr\frac{\delta x_3}{2r} + P\delta x_3 + P\delta x_3 = -\frac{1}{2}P\delta x_3,$$

отсюда обобщённая сила, соответствующая координате x_3: $Q_{x_3} = -\dfrac{1}{2}P$.

Дадим системе другое независимое перемещение – по координате x_2, оставляя координату x_3 без изменения: $\delta x_2 > 0, \delta x_3 = 0$ (рис. 6.19).

При этом возможном перемещении вся система стоит, кроме катка 2, который катится по поверхности неподвижной платформы, и груза 1, который опускается вертикально вниз. Работу совершает только сила тяжести груза 1. Выражая работу в виде $\delta A = P_1 \delta x_2 = P \delta x_2$, найдём обобщённую силу, соответствующую координате x_2: $Q_{x_2} = P$.

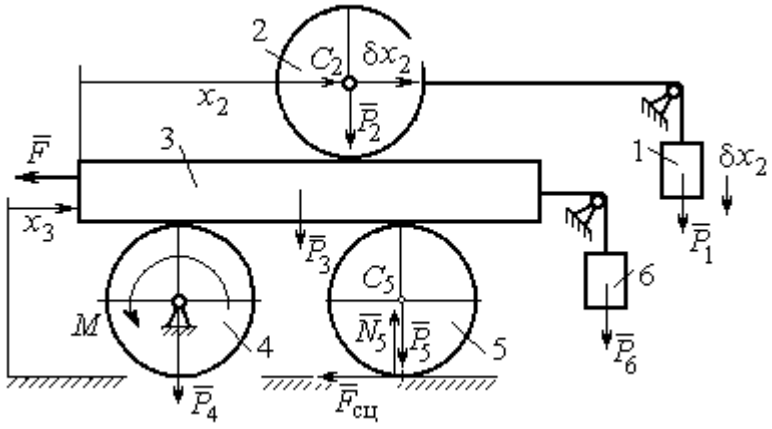

Рис. 6.19. Возможное перемещение системы при вариации обобщённых координат $\delta x_2 > 0$, $\delta x_3 = 0$

Составим уравнения Лагранжа. С этой целью вычислим частные производные от кинетической энергии по обобщенным скоростям $\dot{x}_3$ и $\dot{x}_2$:

$$\frac{\partial T}{\partial \dot{x}_3} = \frac{3P}{g}\dot{x}_2 + \frac{35P}{4g}\dot{x}_3, \quad \frac{\partial T}{\partial \dot{x}_2} = \frac{4P}{g}\dot{x}_2 + \frac{3P}{g}\dot{x}_3$$

и по обобщённым координатам: $\frac{\partial T}{\partial x_3} = 0, \frac{\partial T}{\partial x_4} = 0.$

Определим полные производные по времени от частных производных кинетической энергии по скоростям:

$$\frac{d}{dt}\left(\frac{\partial T}{\partial \dot{x}_3}\right) = \frac{3P}{g}\ddot{x}_2 + \frac{35P}{4g}\ddot{x}_3, \quad \frac{d}{dt}\left(\frac{\partial T}{\partial \dot{x}_2}\right) = \frac{4P}{g}\ddot{x}_2 + \frac{3P}{g}\ddot{x}_3.$$

Подставляя результаты расчётов в уравнения Лагранжа с учётом вычисленных значений обобщённых сил, получим систему дифференциальных уравнений, описывающих движение системы в обобщённых координатах:

$$12\ddot{x}_2 + 35\ddot{x}_3 = -2g, \quad 4\ddot{x}_2 + 3\ddot{x}_3 = g.$$

Алгебраическим решением системы служат значения ускорений:

$$\ddot{x}_3 = -\frac{5}{26}g = -0{,}19g \quad \text{и} \quad \ddot{x}_2 = \frac{41}{104}g = 0{,}39g.$$

Полученные выражения представляют собой дифференциальные уравнения, проинтегрировав которые дважды с нулевыми начальными условиями (движение началось из состояния покоя), найдём уравнения абсолютного движения платформы и относительного движения центра масс катка 2:

$$x_3 = -0{,}095gt^2, \quad x_2 = 0{,}195gt^2.$$

Отрицательное значение координаты x_3 означает, что движение платформы происходит в отрицательном направлении оси x_3 (см. рис. 6.16).

Абсолютное движение центра катка 2 представляется суммой относительного и переносного движений: $x_{C_2} = x_2 + x_3 = 0{,}1gt^2$.

Уравнение вращательного движения катка 2 находится на основании выражения $\varphi_2 = \frac{1}{R_2}x_2 = \frac{1}{2r}x_2 = 0{,}097\frac{gt^2}{r}$. Вращение блока 4 описывается уравнением $\varphi_4 = \frac{1}{R_4}x_3 = \frac{1}{2r}x_3 = -0{,}047\frac{gt^2}{r}$.

Движение катка 5 описывается двумя уравнениями: уравнением движения центра масс катка $x_{C_5} = \frac{1}{2}x_3 = -0{,}047gt^2$ и уравнением вращательного движения катка $\varphi_5 = \frac{x_3}{2R_5} = -0{,}024\frac{gt^2}{r}$.

СПИСОК РЕКОМЕНДУЕМОЙ ЛИТЕРАТУРЫ

Бать М. И., *Джанелидзе Г. Ю.*, *Кельзон А. С.* Теоретическая механика в примерах и задачах. Т. 1–2.– СПб.: Лань, 2010.

Бутенин Н. В., *Лунц Я. Л.*, *Меркин Д. Р.* Курс теоретической механики: в 2-х томах.– М.: Наука, 2009.

Вебер Г. Э., *Ляпцев С. А*. Лекции по теоретической механике. Екатеринбург: Изд-во УГГУ, 2008.

Тарг С. М. Краткий курс теоретической механики: учебн. для втузов. – М.: Высшая школа, 2010.

Учебное издание

Евгений Борисович Волков
Юрий Михайлович Казаков

ТЕОРЕТИЧЕСКАЯ МЕХАНИКА

сборник заданий для расчетно-графических работ

Учебно-методическое пособие
для самостоятельной работы студентов

Редактор *Л.В. Устьянцева*

Подписано в печать
Бумага писчая. Формат бумаги 60×84 1/16.
Гарнитура Times New Roman. Печать на ризографе.
Печ. л. 9,75 Уч. изд. л. 6,5 Тираж экз. Заказ №

Издательство УГГУ
620144, г. Екатеринбург, ул. Куйбышева, 30
Уральский государственный горный университет.
Отпечатано с оригинал-макета
в лаборатории множительной техники УГГУ

4. ДИНАМИКА ТОЧКИ 73
4.1. Дифференциальные уравнения движения точки. 73
4.2. Задание Д1. Интегрирование дифференциальных уравнений движения точки.... 73
4.3. Колебания материальной точки 80
4.4. Задание Д2. Исследование колебаний точки 84
4.5. Теорема об изменении кинетической энергии точки. 95
4.6. Задание Д3. Исследование движения точки
с применением теоремы об изменении кинетической энергии 96
5. ДИНАМИКА МЕХАНИЧЕСКОЙ СИСТЕМЫ 103
5.1. Описание движений твёрдых тел на основе общих теорем динамики системы . 103
5.2. Задание Д4. Динамический расчет механической системы 104
5.3. Теорема об изменении кинетической энергии системы. 112
5.4. Задание Д5. Исследование движения механической системы
с применением теоремы об изменении кинетической энергии 114
6. АНАЛИТИЧЕСКАЯ МЕХАНИКА 124
6.1. Принципы механики. Общее уравнение динамики 124
6.2. Задание Д6. Исследование механической системы
с применением общего уравнения динамики 126
6.3. Уравнения Лагранжа II рода 136
6.4. Задание Д7. Исследование механической системы с одной степенью свободы
с применением уравнений Лагранжа 137
6.5. Задание Д8. Исследование механической системы с двумя степенями свободы 145
СПИСОК РЕКОМЕНДУЕМОЙ ЛИТЕРАТУРЫ 155

МИНОБРНАУКИ РОССИИ

ФГБОУ ВО «Уральский государственный горный университет»

УТВЕРЖДАЮ
Проректор по учебно-методическому комплексу _____ С.А. Упоров

МЕТОДИЧЕСКИЕ РЕКОМЕНДАЦИИ И ЗАДАНИЯ К КОНТРОЛЬНОЙ РАБОТЕ

Б1.О.30 УПРАВЛЕНИЕ ПРОЕКТАМИ

Специальность
21.05.04 Горное дело

Профиль (направленность)
Менеджмент и экономика горнопромышленного производства

квалификация выпускника: **горный инженер (специалист)**

год набора: 2024

Авторы: Дроздова И. В., доцент, к.э.н., Моор И. А. доцент, к.э.н.

Одобрена на заседании кафедры	Рассмотрена методической комиссией
Экономики и менеджмента	Инженерно-экономического факультета
(название кафедры)	*(название факультета)*
Зав. кафедрой _____ *(подпись)*	Председатель _____ *(подпись)*
Мочалова Л.А.	Мочалова Л.А.
(Фамилия И.О.)	*(Фамилия И.О.)*
Протокол № 2 от 04.10.2023	Протокол № 2 от 20.10.2023
(Дата)	*(Дата)*

ВВЕДЕНИЕ

Данные методические рекомендации необходимы для студентов специалитета по направлению подготовки *21.05.04 Горное дело,* направленности *«Менеджмент и экономика горнопромышленного производства»* при организации самостоятельной работы по дисциплине «*Управление проектами*» в рамках подготовки и защиты контрольной работы.

В методических рекомендациях содержатся особенности организации подготовки контрольной работы в виде реферата, требования к его оформлению, а также порядок защиты и критерии оценки.

ОРГАНИЗАЦИЯ ПОДГОТОВКИ КОНТРОЛЬНОЙ РАБОТЫ (РЕФЕРАТА)

Общая характеристика реферата

Написание реферата практикуется в учебном процессе в целях приобретения студентом необходимой профессиональной подготовки, развития умения и навыков самостоятельного научного поиска: изучения литературы по выбранной теме, анализа различных источников и точек зрения, обобщения материала, выделения главного, формулирования выводов и т. п. С помощью реферата студент может глубже постигать наиболее сложные проблемы дисциплины, учится лаконично излагать свои мысли, правильно оформлять работу, докладывать результаты своего труда.

В «Толковом словаре русского языка» дается следующее определение: «**реферат** – краткое изложение содержания книги, статьи, исследования, а также доклад с таким изложением».

Различают два вида реферата:

- *репродуктивный* – воспроизводит содержание первичного текста в форме реферата-конспекта или реферата-резюме. В реферате-конспекте содержится фактическая информация в обобщённом виде, иллюстрированный материал, различные сведения о методах исследования, результатах исследования и возможностях их применения. В реферате-резюме содержатся только основные положения данной темы;
- *продуктивный* – содержит творческое или критическое осмысление реферируемого источника и оформляются в форме реферата-доклада или реферата-обзора. В реферате-докладе, наряду с анализом информации первоисточника, дается объективная оценка проблемы, и он имеет развёрнутый характер. Реферат-обзор составляется на основе нескольких источников и в нем сопоставляются различные точки зрения по исследуемой проблеме.

Студент для изложения материала должен выбрать продуктивный вид реферата.

Выбор темы реферата

Студенту предоставляется право выбора темы реферата из рекомендованного преподавателем дисциплины списка. Выбор темы должен быть осознанным и обоснованным с точки зрения познавательных интересов автора, а также полноты освещения темы в имеющейся научной литературе.

Если интересующая тема отсутствует в рекомендованном списке, то по согласованию с преподавателем студенту предоставляется право самостоятельно предложить тему реферата, раскрывающую содержание изучаемой дисциплины. Тема не должна быть слишком общей и глобальной, так как небольшой объем работы (до 20-25 страниц без учёта приложений) не позволит раскрыть ее.

Начинать знакомство с избранной темой лучше всего с чтения обобщающих работ по данной проблеме, постепенно переходя к узкоспециальной литературе. При этом следует сразу же составлять библиографические выходные данные используемых источников (автор, название, место и год издания, издательство, страницы).

На основе анализа прочитанного и просмотренного материала по данной теме следует составить тезисы по основным смысловым блокам, с пометками, собственными суждениями и оценками. Предварительно подобранный в литературных источниках материал может превышать необходимый объем реферата.

Формулирование цели и составление плана реферата

Выбрав тему реферата и изучив литературу, необходимо сформулировать цель работы и составить план реферата.

Цель – это осознаваемый образ предвосхищаемого результата. Возможно, формулировка цели в ходе работы будет меняться, но изначально следует ее обозначить, чтобы ориентироваться на нее в ходе исследования. Формулирование цели реферата рекомендуется осуществлять при помощи глаголов: исследовать, изучить, проанализировать, систематизировать, осветить, изложить (представления, сведения), создать, рассмотреть, обобщить и т. д.

Определяясь с целью дальнейшей работы, параллельно необходимо думать над составлением плана, при этом четко соотносить цель и план работы. Правильно построенный план помогает систематизировать материал и обеспечить последовательность его изложения.

Наиболее традиционной является следующая **структура реферата**:

Титульный лист.

Оглавление (план, содержание).

Введение.

1. (полное наименование главы).
   1.1. (полное название параграфа, пункта);
   1.2. (полное название параграфа, пункта).
2. (полное наименование главы).
   2.1. (полное название параграфа, пункта);
   2.2. (полное название параграфа, пункта).

Заключение (выводы).

} Основная часть

Библиография (список использованной литературы).

Приложения (по усмотрению автора).

Титульный лист оформляется в соответствии с Приложением.

Оглавление (план, содержание) включает названия всех глав и параграфов (пунктов плана) реферата и номера страниц, указывающие их начало в тексте реферата.

Введение. В этой части реферата обосновывается актуальность выбранной темы, формулируются цель и задачи работы, указываются используемые материалы и дается их краткая характеристика с точки зрения полноты освещения избранной темы. Объем введения не должен превышать 1-1,5 страницы.

Основная часть реферата может быть представлена двумя или тремя главами, которые могут включать 2-3 параграфа (пункта).

Здесь достаточно полно и логично излагаются главные положения в используемых источниках, раскрываются все пункты плана с сохранением связи между ними и последовательности перехода от одного к другому.

Автор должен следить за тем, чтобы изложение материала точно соответствовало цели и названию главы (параграфа). Материал в реферате рекомендуется излагать своими словами, не допуская дословного переписывания из литературных источников. В тексте обязательны ссылки на первоисточники, т. е. на тех авторов, у которых взят данный

материал в виде мысли, идеи, вывода, числовых данных, таблиц, графиков, иллюстраций и пр.

Работа должна быть написана грамотным литературным языком. Сокращение слов в тексте не допускается, кроме общеизвестных сокращений и аббревиатуры. Каждый раздел рекомендуется заканчивать кратким выводом.

Заключение (выводы). В этой части обобщается изложенный в основной части материал, формулируются общие выводы, указывается, что нового лично для себя вынес автор реферата из работы над ним. Выводы делаются с учетом опубликованных в литературе различных точек зрения по проблеме, рассматриваемой в реферате, сопоставления их и личного мнения автора реферата. Заключение по объему не должно превышать 1,5-2 страниц.

Библиография (список использованной литературы) – здесь указывается реально использованная для написания реферата литература, периодические издания и электронные источники информации. Список составляется согласно правилам библиографического описания.

Приложения могут включать графики, таблицы, расчеты.

ТРЕБОВАНИЯ К ОФОРМЛЕНИЮ РЕФЕРАТА

Общие требования к оформлению реферата

Рефераты, как правило, требуют изучения и анализа значительного объема статистического материала, формул, графиков и т. п. В силу этого особое значение приобретает правильное оформление результатов проделанной работы.

Текст реферата должен быть подготовлен в печатном виде. Исправления и помарки не допускаются. Текст работы оформляется на листах формата А4, на одной стороне листа, с полями: левое – 25 мм, верхнее – 20 мм, правое – 15 мм и нижнее – 25 мм. При компьютерном наборе шрифт должен быть таким: тип шрифта Times New Roman, кегль 14, междустрочный интервал 1,5.

Рекомендуемый объем реферата – не менее 20 страниц. Титульный лист реферата оформляется студентом по образцу, данному в приложении 1.

Текст реферата должен быть разбит на разделы: главы, параграфы и т. д. Очередной раздел нужно начинать с нового листа.

Все страницы реферата должны быть пронумерованы. Номер страницы ставится снизу страницы, по центру. Первой страницей является титульный лист, но на ней номер страницы не ставится.

Таблицы

Таблицы по содержанию делятся на аналитические и неаналитические. Аналитические таблицы являются результатом обработки и анализа цифровых показателей. Как правило, после таких таблиц делается обобщение, которое вводится в текст словами: «таблица позволяет сделать вывод о том, что…», «таблица позволяет заключить, что…» и т. п.

В неаналитических таблицах обычно помещаются необработанные статистические данные, необходимые лишь для информации и констатации фактов.

Таблицы размещают после первого упоминания о них в тексте таким образом, чтобы их можно было читать без поворота работы или с поворотом по часовой стрелке.

Каждая таблица должна иметь нумерационный и тематический заголовок. Тематический заголовок располагается по центру таблицы, после нумерационного, размещённого в правой стороне листа и включающего надпись «Таблица» с указанием арабскими цифрами номера таблицы. Нумерация таблиц сквозная в пределах каждой главы. Номер таблицы состоит из двух цифр: первая указывает на номер главы, вторая – на

номер таблицы в главе по порядку (например: «Таблица 2.2» – это значит, что представленная таблица вторая во второй главе).

Цифры в графах таблиц должны проставляться так, чтобы разряды чисел во всей графе были расположены один под другим. В одной графе количество десятичных знаков должно быть одинаковым. Если данные отсутствуют, то в графах ставят знак тире. Округление числовых значений величин до первого, второго и т. д. десятичного знака для различных значений одного и того же наименования показателя должно быть одинаковым.

Таблицу с большим количеством строк допускается переносить на другую страницу, при этом заголовок таблицы помещают только над ее первой частью, а над переносимой частью пишут «Продолжение таблицы» или «Окончание таблицы». Если в работе несколько таблиц, то после слов «Продолжение» или «Окончание» указывают номер таблицы, а само слово «таблица» пишут сокращенно, например: «Продолжение табл. 1.1», «Окончание табл. 1.1».

На все таблицы в тексте реферата должны быть даны ссылки с указанием их порядкового номера, например: «…в табл. 2.2».

Формулы

Формулы – это комбинации математических знаков, выражающие какие-либо предложения.

Формулы, приводимые в реферате, должны быть наглядными, а обозначения, применяемые в них, соответствовать стандартам.

Пояснения значений символов и числовых коэффициентов следует приводить непосредственно под формулой, в той последовательности, в какой они даны в формуле. Значение каждого символа и числового коэффициента дается с новой строки. Первую строку объяснения начинают со слова «где» без двоеточия после него.

Формулы и уравнения следует выделять из текста свободными строками. Если уравнение не умещается в одну строку, оно должно быть перенесено после знака равенства (=) или после знака (+), минус (–), умножения (х) и деления (:).

Формулы нумеруют арабскими цифрами в пределах всей курсовой работы (реферата) или главы. В пределах реферата используют нумерацию формул одинарную, в пределах главы – двойную. Номер указывают с правой стороны листа на уровне формулы в круглых скобках.

В тексте ссылки на формулы приводятся с указанием их порядковых номеров, например: «…в формуле (2.2)» (второй формуле второй главы).

Иллюстрации

Иллюстрации позволяют наглядно представить явление или предмет такими, какими мы их зрительно воспринимаем, но без лишних деталей и подробностей.

Основными видами иллюстраций являются схемы, диаграммы и графики.

Схема – это изображение, передающее обычно с помощью условных обозначений и без соблюдения масштаба основную идею какого-либо устройства, предмета, сооружения или процесса и показывающее взаимосвязь их главных элементов.

Диаграмма – один из способов изображения зависимости между величинами. Наибольшее распространение получили линейные, столбиковые и секторные диаграммы.

Для построения линейных диаграмм используется координатное поле. По горизонтальной оси в изображенном масштабе откладывается время или факториальные признаки, на вертикальной – показатели на определенный момент (период) времени или размеры результативного независимого признака. Вершины ординат соединяются отрезками – в результате получается ломаная линия.

На столбиковых диаграммах данные изображаются в виде прямоугольников (столбиков) одинаковой ширины, расположенных вертикально или горизонтально. Длина (высота) прямоугольников пропорциональна изображенным ими величинам.

Секторная диаграмма представляет собой круг, разделенный на секторы, величины которых пропорциональны величинам частей изображаемого явления.

График – это результат обработки числовых данных. Он представляет собой условные изображения величин и их соотношений через геометрические фигуры, точки и линии.

Количество иллюстраций в работе должно быть достаточным для пояснения излагаемого текста.

Иллюстрации обозначаются словом «Рис.» и располагаются после первой ссылки на них в тексте так, чтобы их было удобно рассматривать без поворота работы или с поворотом по часовой стрелке. Иллюстрации должны иметь номер и наименование, расположенные по центру, под ней. Иллюстрации нумеруются в пределах главы арабскими цифрами, например: «Рис. 1.1» (первый рисунок первой главы). Ссылки на иллюстрации в тексте реферата приводят с указанием их порядкового номера, например: «…на рис. 1.1».

При необходимости иллюстрации снабжаются поясняющими данными (подрисуночный текст).

Приложения

Приложение – это часть основного текста, которая имеет дополнительное (обычно справочное) значение, но, тем не менее, необходима для более полного освещения темы. По форме они могут представлять собой текст, таблицы, графики, карты. В приложении помещают вспомогательные материалы по рассматриваемой теме: инструкции, методики, положения, результаты промежуточных расчетов, типовые проекты, имеющие значительный объем, затрудняющий чтение и целостное восприятие текста. В этом случае в тексте приводятся основные выводы (результаты) и делается ссылка на приложение, содержащее соответствующую информацию. Каждое приложение должно начинаться с новой страницы. В правом верхнем углу листа пишут слово «Приложение» и указывают номер приложения. Если в реферате больше одного приложения, их нумеруют последовательно арабскими цифрами, например: «Приложение 1», «Приложение 2» и т. д.

Каждое приложение должно иметь заголовок, который помещают ниже слова «Приложение» над текстом приложения, по центру.

При ссылке на приложение в тексте реферата пишут сокращенно строчными буквами «прил.» и указывают номер приложения, например: «…в прил. 1».

Приложения оформляются как продолжение текстовой части реферата со сквозной нумерацией листов. Число страниц в приложении не лимитируется и не включается в общий объем страниц реферата.

Библиографический список

Библиографический список должен содержать перечень и описание только тех источников, которые были использованы при написании реферата.

В библиографическом списке должны быть представлены монографические издания отечественных и зарубежных авторов, материалы профессиональной периодической печати (экономических журналов, газет и еженедельников), законодательные и др. нормативно-правовые акты. При составлении списка необходимо обратить внимание на достижение оптимального соотношения между монографическими изданиями, характеризующими глубину теоретической подготовки автора, и периодикой, демонстрирующей владение современными экономическими данными.

Наиболее распространенным способом расположения наименований литературных источников является алфавитный. Работы одного автора перечисляются в алфавитном порядке их названий. Исследования на иностранных языках помещаются в порядке латинского алфавита после исследований на русском языке.

Ниже приводятся примеры библиографических описаний использованных источников.

Статья одного, двух или трех авторов из журнала

Зотова Л. А., Еременко О. В. Инновации как объект государственного регулирования // Экономист. 2010. № 7. С. 17–19.

Статья из журнала, написанная более чем тремя авторами

Валютный курс и экономический рост / С. Ф. Алексашенко, А. А. Клепач, О. Ю. Осипова [и др.] // Вопросы экономики. 2010. № 8. С. 18–22.

Книга, написанная одним, двумя или тремя авторами

Коршунов В.В. Экономика организации: Учебник и практикум / Коршунов В.В. – М.- Юрайт, 2016, - 408с.

Книга, написанная более чем тремя авторами

Экономика горного предприятия: учебник / под ред. В. Е. Стровского, С. В. Макаровой, В. Г. Жукова. Екатеринбург: Изд-во УГГУ, 2018. 340 с.

Сборники

Актуальные проблемы экономики и управления: сборник научных статей. Екатеринбург: УГГУ, 2010. Вып. 9. 146 с.

Статья из сборника

Данилов А. Г. Система ценообразования промышленного предприятия // Актуальные проблемы экономики и управления: сб. научных статей. Екатеринбург: УГГУ, 2010. Вып. 9. С. 107–113.

Статья из газеты

Крашаков А. С. Будет ли обвал рубля // Аргументы и факты. 2011. № 9. С. 3.

Библиографические ссылки

Библиографические ссылки требуется приводить при цитировании, заимствовании материалов из других источников, упоминании или анализе работ того или иного автора, а также при необходимости адресовать читателя к трудам, в которых рассматривался данный вопрос.

Ссылки должны быть затекстовыми, с указанием номера соответствующего источника (на который автор ссылается в работе) в соответствии с библиографическим списком и соответствующей страницы.

Пример оформления затекстовой ссылки

Ссылка в тексте: «Под трансакцией понимается обмен какими-либо благами, услугами или информацией между двумя агентами» [10, С. 176].

В списке использованных источников:

10. *Сухарев О. С.* Институциональная экономика: учебник и практикум для бакалавриата и магистратуры /О.С. Сухарев. М.: Издательство Юрайт, 2016. 501 с.

ОРГАНИЗАЦИЯ ЗАЩИТЫ РЕФЕРАТА

Необходимо заранее подготовить тезисы выступления (план-конспект).

Порядок защиты реферата.

1.Краткое сообщение, характеризующее цель и задачи работы, ее актуальность, полученные результаты, вывод и предложения.

2.Ответы студента на вопросы преподавателя.

3.Отзыв руководителя-консультанта о ходе выполнения работы.

Советы студенту:

- Готовясь к защите реферата, вы должны вспомнить материал максимально подробно, и это должно найти отражение в схеме вашего ответа. Но тут же необходимо выделить главное, что наиболее важно для понимания материала в целом, иначе вы сможете проговорить все 15-20 минут и не раскрыть существа вопроса. Особенно строго следует отбирать примеры и иллюстрации.

- Вступление должно быть очень кратким – 1-2 фразы (если вы хотите подчеркнуть при этом важность и сложность данного вопроса, то не говорите, что он сложен и важен, а покажите его сложность и важность).
- Целесообразнее вначале показать свою схему раскрытия вопроса, а уж потом ее детализировать.
- Рассказывать будет легче, если вы представите себе, что объясняете материал очень способному и хорошо подготовленному человеку, который не знает именно этого раздела, и что при этом вам обязательно нужно доказать важность данного раздела и заинтересовать в его освоении.
- Строго следите за точностью своих выражений и правильностью употребления терминов.
- Не пытайтесь рассказать побольше за счет ускорения темпа, но и не мямлите.
- Не демонстрируйте излишнего волнения и не напрашивайтесь на сочувствие.
- Будьте особенно внимательны ко всем вопросам преподавателя, к малейшим его замечаниям. И уж ни в коем случае его не перебивайте!
- Не бойтесь дополнительных вопросов – чаще всего преподаватель использует их как один из способов помочь вам или сэкономить время. Если вас прервали, а при оценке ставят в вину пропуск важной части материала, не возмущайтесь, а покажите план своего ответа, где эта часть стоит несколько позже того, на чем вы были прерваны.
- Прежде чем отвечать на дополнительный вопрос, необходимо сначала правильно его понять. Для этого нужно хотя бы немного подумать, иногда переспросить, уточнить: правильно ли вы поняли поставленный вопрос. И при ответе следует соблюдать тот же принцип экономности мышления, а не высказывать без разбора все, что вы можете сказать.
- Будьте доброжелательны и тактичны, даже если к ответу вы не готовы (это вина не преподавателя, а ваша).

ТЕМЫ КОНТРОЛЬНОЙ РАБОТЫ (РЕФЕРАТА)

1. Концепция управления проектами.
2. Проект как процесс точки зрения системного подхода.
3. Этапы развития методов управления проектами (УП).
4. Сущность УП как методологии.
5. Проект как совокупность процессов.
6. Взаимосвязь УП и управления инвестициями.
7. Взаимосвязь между управлением проектами и функциональным менеджментом. Предпосылки (факторы) развития методов УП.
8. Перспективы развития УП. Переход к проектному управлению: задачи и этапы решения.
9. Классификация типов проектов.
10. Обзор стандартов в области УП.
11. Группы стандартов, применяемых к отдельным объектам управления проектами (проект, программа, портфель проектов).
12. Группа стандартов, определяющих требования к квалификации участников УП (менеджеры проектов, участники команд УП).
13. Стандарты, применяемые к системе УП организации в целом и позволяющие оценить уровень зрелости организационной системы проектного менеджмента.
14. Международная сертификация по УП.
15. Сертификация по стандартам IPMA, PMI.
16. Управление рисками: основные понятия, принципы классификации, методы анализа и снижения проектных рисков, организации управления рисками.
17. Особенности управления проектами при освоении минерально-сырьевой базы: основные понятия; конъюнктура рынков минерального сырья и их виды; принципы и специфика оценки эффективности проектов.
18. Управление коммуникациями проекта.
19. Информационная система управления проектами и ее элементы.
20. Обзор рынка программного обеспечения управления проектами.
21. Требования к информационному обеспечению на разных уровнях управления.
22. Актуальность и современные проблемы внедрения система стандартизации и сертификации в области управления проектами в организациях.
23. Этапы и организация внедрения системы стандартизации и сертификации в области управления проектами в организациях: процессы и их содержание; показатели оценки внедрения.

Критерии оценивания:

достижение поставленной цели и задач исследования (новизна и актуальность поставленных в реферате проблем, правильность формулирования цели, определения задач исследования, правильность выбора методов решения задач и реализации цели; соответствие выводов решаемым задачам, поставленной цели, убедительность выводов);

уровень эрудированности автора по изученной теме (знание автором состояния изучаемой проблематики, цитирование источников, степень использования в работе результатов исследований);

личные заслуги автора реферата (новые знания, которые получены помимо основной образовательной программы, новизна материала и рассмотренной проблемы, научное значение исследуемого вопроса);

культура письменного изложения материала (логичность подачи материала, грамотность автора);

культура оформления материалов работы (соответствие реферата всем стандартным требованиям);

знания и умения на уровне требований стандарта данной дисциплины: знание фактического материала, усвоение общих понятий и идей;

степень обоснованности аргументов и обобщений (полнота, глубина, всестороннее раскрытие темы, корректность аргументации и системы доказательств, характер и достоверность примеров, иллюстративного материала, наличие знаний интегрированного характера, способность к обобщению);

качество и ценность полученных результатов (степень завершенности реферативного исследования, спорность или однозначность выводов);

использование профессиональной терминологии;

использование литературных источников.

Правила оценивания:

Каждый показатель оценивается в 1 балл

Критерии оценки:

9-10 баллов (90-100%) - оценка «отлично»

7-8 баллов (70-89%) - оценка «хорошо»

5-6 баллов (50-69%) - оценка «удовлетворительно»

0-4 балла (0-49%) - оценка «неудовлетворительно»

Приложение

Образец оформления титульного листа контрольной работы (реферата)

МИНОБРНАУКИ РОССИИ
Федеральное государственное бюджетное образовательное учреждение
высшего образования
«Уральский государственный горный университет»

Инженерно-экономический факультет

Кафедра экономики и менеджмента

КОНТРОЛЬНАЯ РАБОТА (РЕФЕРАТ)

по дисциплине
«УПРАВЛЕНИЕ ПРОЕКТАМИ И ПРОГРАММАМИ»

на тему:

УПРАВЛЕНИЕ РИСКАМИ: ОСНОВНЫЕ ПОНЯТИЯ, ПРИНЦИПЫ КЛАССИФИКАЦИИ, МЕТОДЫ АНАЛИЗА И СНИЖЕНИЯ ПРОЕКТНЫХ РИСКОВ, ОРГАНИЗАЦИИ УПРАВЛЕНИЯ РИСКАМИ

Руководитель:
Дроздова И.В.
Студент гр. ПВ.м-20
Артёмова Елена Юрьевна

Екатеринбург – 2022

МИНОБРНАУКИ РОССИИ

ФГБОУ ВО «Уральский государственный горный университет»

УТВЕРЖДАЮ
Проректор по учебно-методическому комплексу
_____ С.А.Упоров

МЕТОДИЧЕСКИЕ УКАЗАНИЯ ПО ОРГАНИЗАЦИИ САМОСТОЯТЕЛЬНОЙ РАБОТЫ И ЗАДАНИЯ ДЛЯ ОБУЧАЮЩИХСЯ

УПРАВЛЕНИЕ ПРОЕКТАМИ

Специальность
21.05.04 Горное дело

Профиль (направленность)
Менеджмент и экономика горнопромышленного производства

квалификация выпускника: **горный инженер (специалист)**

Авторы: Дроздова И.В., доцент, к.э.н., Моор И.А. доцент, к.э.н.

Одобрены на заседании кафедры	Рассмотрены методической комиссией
Экономики и менеджмента	Инженерно-экономического факультета
(название кафедры)	*(название факультета)*
Зав. кафедрой _____ *(подпись)*	Председатель _____ *(подпись)*
Мочалова Л.А.	Мочалова Л.А.
(Фамилия И.О.)	*(Фамилия И.О.)*
Протокол № 2 от 04.10.2023	Протокол № 2 от 20.10.2023
(Дата)	*(Дата)*

Екатеринбург

СОДЕРЖАНИЕ

ВВЕДЕНИЕ……..……...3

ВОПРОСЫ ДЛЯ САМОПРОВЕРКИ…….……..…..……...6

ОСНОВНЫЕ КАТЕГОРИИ ДИСЦИПЛИНЫ…….....8

САМООРГАНИЗАЦИЯ РАБОТЫ С ЛИТЕРАТУРОЙ…….……11

ПОДГОТОВКА К ДОКЛАДУ С ПРЕЗЕНТАЦИЕЙ…….15

ПОДГОТОВКА К ПРАКТИКО-ОРИЕНТИРОВАННЫМ ЗАДАНИЯМ...20

ПОДГОТОВКА К ДИСКУССИИ…….....22

ПОДГОТОВКА К ПРОМЕЖУТОЧНОЙ АТТЕСТАЦИИ…….24

ВВЕДЕНИЕ

Самостоятельная работа в высшем учебном заведении – это часть учебного процесса, метод обучения, прием учебно-познавательной деятельности, комплексная целевая стандартизованная учебная деятельность с запланированными видом, типом, формами контроля.

Самостоятельная работа представляет собой плановую деятельность обучающихся по поручению и под методическим руководством преподавателя.

Целью самостоятельной работы студентов является закрепление тех знаний, которые они получили на аудиторных занятиях, а также способствование развитию у студентов творческих навыков, инициативы, умению организовать свое время.

Самостоятельная работа реализует следующие задачи:

- предполагает освоение курса дисциплины;
- помогает освоению навыков учебной и научной работы;
- способствует осознанию ответственности процесса познания;
- способствует углублению и пополнению знаний студентов, освоению ими навыков и умений;
- формирует интерес к познавательным действиям, освоению методов и приемов познавательного процесса,
- создает условия для творческой и научной деятельности обучающихся;
- способствует развитию у студентов таких личных качеств, как целеустремленность, заинтересованность, исследование нового.

Самостоятельная работа обучающегося выполняет следующие функции:

- развивающую (повышение культуры умственного труда, приобщение к творческим видам деятельности, обогащение интеллектуальных способностей студентов);
- информационно-обучающую (учебная деятельность студентов на аудиторных занятиях, неподкрепленная самостоятельной работой, становится мало результативной);
- ориентирующую и стимулирующую (процессу обучения придается ускорение и мотивация);
- воспитательную (формируются и развиваются профессиональные качества бакалавра и гражданина);
- исследовательскую (новый уровень профессионально-творческого мышления).

Организация самостоятельной работы студентов должна опираться на определенные требования, а, именно:

- сложность осваиваемых знаний должна соответствовать уровню развития студентов;
- стандартизация заданий в соответствии с логической системой курса дисциплины;
- объем задания должен соответствовать уровню студента;
- задания должны быть адаптированными к уровню студентов.

Содержание самостоятельной работы студентов представляет собой, с одной стороны, совокупность теоретических и практических учебных заданий, которые должен выполнить студент в процессе обучения, объект его деятельности; с другой стороны – это способ деятельности студента по выполнению соответствующего теоретического или практического учебного задания.

Свое внешнее выражение содержание самостоятельной работы студентов находит во всех организационных формах аудиторной и внеаудиторной деятельности, в ходе самостоятельного выполнения различных заданий.

Функциональное предназначение самостоятельной работы студентов в процессе практических занятий по овладению специальными знаниями заключается в самостоятельном прочтении, просмотре, прослушивании, наблюдении, конспектировании, осмыслении, запоминании и воспроизведении определенной информации. Цель и планирование самостоятельной работы студента определяет преподаватель. Вся информация осуществляется на основе ее воспроизведения.

Так как самостоятельная работа тесно связана с учебным процессом, ее необходимо рассматривать в двух аспектах:

1. аудиторная самостоятельная работа – практические занятия;

2. внеаудиторная самостоятельная работа – подготовка к практическим занятиям, подготовка к устному опросу, участию в дискуссиях, решению практико-ориентированных задач и др.

Основные формы организации самостоятельной работы студентов определяются следующими параметрами:

- содержание учебной дисциплины;

- уровень образования и степень подготовленности студентов;

- необходимость упорядочения нагрузки студентов при самостоятельной работе.

Таким образом, самостоятельная работа студентов является важнейшей составной частью процесса обучения.

Методические указания по организации самостоятельной работы и задания для обучающихся по дисциплине «*Управление проектами*» обращаю внимание студента на главное, существенное в изучаемой дисциплине, помогают выработать умение анализировать явления и факты, связывать теоретические положения с практикой, а также облегчают подготовку к сдаче *зачета*.

Настоящие методические указания позволят студентам самостоятельно овладеть фундаментальными знаниями, профессиональными умениями и навыками деятельности по профилю подготовки, опытом творческой и исследовательской деятельности, и направлены на формирование компетенций, предусмотренных учебным планом поданному профилю.

Видами самостоятельной работы обучающихся по дисциплине «*Управление проектами*» являются:

- самостоятельное изучение тем курса (в т.ч. рассмотрение основных категорий дисциплины, работа с литературой);

- подготовка к практическим занятиям (в т.ч. ответы на вопросы для самопроверки (самоконтроля), ответы на тестовые задания);

- выполнение самостоятельного письменного домашнего задания (практико-ориентированного задания);

- подготовка к *зачету*.

В методических указаниях представлены материалы для самостоятельной работы и рекомендации по организации отдельных её видов.

ВОПРОСЫ ДЛЯ САМОПРОВЕРКИ

Тема 1. Введение в управление проектами

1. В чем заключается суть концепции управления проектами?
2. Что представляет собой проект как процесс точки зрения системного подхода?
3. Назовите основные элементы проекта.
4. Перечислите этапы развития методов управления проектами (УП).
5. В чем сущность УП как методологии?
6. Охарактеризуйте проект как совокупность процессов.
7. В чем заключается взаимосвязь УП и управления инвестициями?
8. Какова взаимосвязь между управлением проектами и функциональным менеджментом.
9. Назовите предпосылки (факторы) развития методов УП.
10. Каковы перспективы развития УП?
11. Определите задачи и этапы перехода к проектному управлению.
12. Перечислите и определите базовые понятия УП.
13. Приведите принципы классификации типов проектов.

Тема 2. Система стандартов и сертификации в области управления проектами

1. Сделайте обзор стандартов в области УП.
2. Какие группы стандартов применяются к отдельным объектам управления проектами (проект, программа, портфель проектов)?
3. Дайте характеристику группе стандартов, определяющих требования к квалификации участников УП (менеджеры проектов, участники команд УП).
4. Какие стандарты, применяются к системе УП организации в целом и позволяющие оценить уровень зрелости организационной системы проектного менеджмента?
5. Каковы основы и принципы Международной сертификации по УП?
6. В чем заключается сертификация по стандартам IPMA, PMI?

Тема 3. Жизненный цикл проекта и его фазы

1. Каковы основные понятия, подходы к определению и структуре проектного цикла?
2. Назовите этапы реализации, состав основных предпроектных документов предынвестиционной фазы.
3. В чем заключается проектный анализ и оценка жизнеспособности и финансовой реализуемости в рамках предынвестиционной фазы?
4. Каково содержание инвестиционной и эксплуатационной фаз жизненного цикла проекта?
5. Охарактеризуйте состав и этапы разработки проектной документации строительной фазы проекта.
6. Каково содержание завершения инвестиционно - строительного этапа проекта. 7.
7. Назовите этапы эксплуатационной фазы, в чем ее содержание, как определяется период оценки?

Тема 4. Процессы и методы управления проектами

1. В чем заключается сущность планирования проекта?
2. Каковы могут быть основные цели и задачи проекта?
3. Каковы требования к информационному обеспечению планирования?
4. Назовите основные методы планирования.
5. В чем сущность методов управления проектом: диаграммы Гантта; сетевого графика?

6. Каковы цели и содержание контроля и регулирования проекта?

7. Как осуществляются: мониторинг работ по проекту; измерение процесса выполнения работ и анализ результатов, внесение корректив; принятие решений; управление изменениями?

8. В чем заключается управление стоимостью проекта, каковы основные принципы; методы оценки?

9. Какова сущность бюджетирования проекта и контроля стоимости?

10. Дайте характеристику процесса управления работами по проекту: взаимосвязью объектов, продолжительностью и стоимостью работ.

11. Каковы принципы эффективного управления временем?

12. Назовите формы контроля производительности труда.

13. Какова роль и сущность менеджмента качества в проектном управлении?

14. В чем заключается процесс управления ресурсами проекта?

15. Назовите процессы, принципы управления ресурсами в проекте - управления закупками и запасами?

16. Как осуществляется правовое регулирование закупок и поставок, проектная логистика?

17. В чем заключается управление командой проекта?

18. Определите основные понятия, принципы, организационные аспекты создания команды.

19. Как осуществляется управление взаимоотношениями в проекте?

20. В чем особенности формирования организационной культуры?

Тема 5. Информационное обеспечение проектного управления

1. В чем сущность управления коммуникациями проекта?

2. Что собой представляет информационная система управления проектами и каковы ее элементы?

3. Приведите ключевые определения и потребности ИСУП.

4. Какова структура ИСУП?

5. Проведите обзор рынка программного обеспечения управления проектами.

6. Каковы требования к информационному обеспечению на разных уровнях управления?

ОСНОВНЫЕ КАТЕГОРИИ ДИСЦИПЛИНЫ

Тема 1. Концепция управления проектами

- Проект
- Проектное управление.
- Проект как совокупность процессов.
- Переход к проектному управлению.
- Модель управления проектами (УП).
- Структуризация (декомпозиции) проекта.
- Фазы, функции и подсистемы УП.
- Классификационные признаки и виды проектов.
- Цель и стратегия проекта.
- Сценарии и стратегии развития проектного комплекса.
- Результат проекта.
- Управление параметрами проекта.
- Окружение проектов.
- Проектный цикл.
- Методы управления проектами.
- Организационные структуры УП.
- Участники проектов.

Тема 2. Международные стандарты и сертификация в области проектного управления

- Стандартизация и сертификация в проектном управлении
- Группы стандартов
- Международная сертификация по УП.
- Обзор стандартов проектного управления

Тема 3. Жизненный цикл проекта и его фазы

- Жизненный цикл проекта.
- Фазы, этапы разработки и осуществления инвестиционного проекта.
- Предынвестиционная фаза проекта.
- Состав основных предпроектных документов.
- Инвестиционная фаза проекта.

- Этапы разработки проектной документации.
- ТЭО проекта.
- Организации СМР.
- Эксплуатационная фаза проекта.

Тема 4. Процессы и методы управления проектами

- Планирования проекта
- Информационное обеспечение планирования
- Методы планирования.
- Диаграмма Гантта
- Сетевой график
- Контроль и регулирование проекта
- Мониторинг работ по проекту
- Управление изменениями
- Управление стоимостью проекта
- Бюджетирование проекта
- Управление работами по проекту
- Эффективное управление временем
- Менеджмента качества в проектном управлении
- Управление ресурсами проекта
- Управление закупками и запасами
- Правовое регулирование проекта
- Проектная логистика
- Управление командой проекта
- Управление взаимоотношениями в проекте
- Формирование организационной культуры

Тема 5. Инвестиционный проект как объект управления

- Инвестиции
- Инвестиционный проект
- Бизнес-план
- Источники и способы финансирования инвестиционных проектов
- Жизненный цикл инвестиционного проекта

- Предпроектные документы
- Оценка жизнеспособности и финансовой реализуемости проекта
- ТЭО проекта
- Организации СМР
- Денежный поток инвестиционного проекта
- Финансовый анализ инвестиционного проекта
- Система показателей финансовой состоятельности проекта
- Система показателей оценки экономической эффективности
- Ставка дисконтирования
- Коэффициент дисконтирования
- Чистый дисконтированный доход (ЧДД)
- Индекс доходности (ИД)
- Срок окупаемости
- Внутренняя норма доходности (ВНД)
- Запас финансовой устойчивости (ЗФУ)
- Методы учета инфляции

Тема 6. Информационное обеспечение проектного управления

- Управления коммуникациями проекта
- Информационная система управления проектами
- Структура ИСУП
- Рынок программного обеспечения управления проектами.
- Информационное обеспечение управления проектами

САМООРГАНИЗАЦИЯ РАБОТЫ С ЛИТЕРАТУРОЙ

Самостоятельное изучение тем курса осуществляется на основе списка рекомендуемой литературы к дисциплине. При работе с книгой необходимо научиться правильно ее читать, вести записи. Самостоятельная работа с учебными и научными изданиями профессиональной и общекультурной тематики – это важнейшее условие формирования научного способа познания.

Основные приемы работы с литературой можно свести к следующим:

• составить перечень книг, с которыми следует познакомиться;

• перечень должен быть систематизированным (что необходимо для семинаров, что для экзаменов, что пригодится для написания курсовых и выпускных квалификационных работ (ВКР), а что выходит за рамками официальной учебной деятельности, и расширяет общую культуру);

• обязательно выписывать все выходные данные по каждой книге (при написании курсовых и выпускных квалификационных работ это позволит экономить время);

• определить, какие книги (или какие главы книг) следует прочитать более внимательно, а какие – просто просмотреть;

• при составлении перечней литературы следует посоветоваться с преподавателями и руководителями ВКР, которые помогут сориентироваться, на что стоит обратить большее внимание, а на что вообще не стоит тратить время;

• все прочитанные монографии, учебники и научные статьи следует конспектировать, но это не означает, что надо конспектировать «все подряд»: можно выписывать кратко основные идеи автора и иногда приводить наиболее яркие и показательные цитаты (с указанием страниц);

• если книга – собственная, то допускается делать на полях книги краткие пометки или же в конце книги, на пустых страницах просто сделать свой «предметный указатель», где отмечаются наиболее интересные мысли и обязательно указываются страницы в тексте автора;

• следует выработать способность «воспринимать» сложные тексты; для этого лучший прием – научиться «читать медленно», когда понятно каждое прочитанное слово (а если слово незнакомое, то либо с помощью словаря, либо с помощью преподавателя обязательно его узнать). Таким образом, чтение текста является частью познавательной деятельности. Ее цель – извлечение из текста необходимой информации.

От того, насколько осознанна читающим собственная внутренняя установка при обращении к печатному слову (найти нужные сведения, усвоить информацию полностью или частично, критически проанализировать материал и т.п.) во многом зависит эффективность осуществляемого действия. Грамотная работа с книгой, особенно если речь идет о научной литературе, предполагает соблюдение ряда правил, для овладения которыми необходимо настойчиво учиться. Это серьёзный, кропотливый труд. Прежде всего, при такой работе невозможен формальный, поверхностный подход. Не механическое заучивание, не простое накопление цитат, выдержек, а

сознательное усвоение прочитанного, осмысление его, стремление дойти до сути – вот главное правило. Другое правило – соблюдение при работе над книгой определенной последовательности. Вначале следует ознакомиться с оглавлением, содержанием предисловия или введения. Это дает общую ориентировку, представление о структуре и вопросах, которые рассматриваются в книге.

Следующий этап – чтение. Первый раз целесообразно прочитать книгу с начала до конца, чтобы получить о ней цельное представление. При повторном чтении происходит постепенное глубокое осмысление каждой главы, критического материала и позитивного изложения; выделение основных идей, системы аргументов, наиболее ярких примеров и т.д. Непременным правилом чтения должно быть выяснение незнакомых слов, терминов, выражений, неизвестных имен, названий. Студентам с этой целью рекомендуется заводить специальные тетради или блокноты. Важная роль в связи с этим принадлежит библиографической подготовке студентов. Она включает в себя умение активно, быстро пользоваться научным аппаратом книги, справочными изданиями, каталогами, умение вести поиск необходимой информации, обрабатывать и систематизировать ее.

Выделяют четыре основные установки в чтении текста:

- информационно-поисковая (задача – найти, выделить искомую информацию);
- усваивающая (усилия читателя направлены на то, чтобы как можно полнее осознать и запомнить, как сами сведения, излагаемые автором, так и всю логику его рассуждений);
- аналитико-критическая (читатель стремится критически осмыслить материал, проанализировав его, определив свое отношение к нему);
- творческая (создает у читателя готовность в том или ином виде – как отправной пункт для своих рассуждений, как образ для действия по аналогии и т.п. – использовать суждения автора, ход его мыслей, результат наблюдения, разработанную методику, дополнить их, подвергнуть новой проверке).

С наличием различных установок обращения к тексту связано существование и нескольких видов чтения:

- библиографическое – просматривание карточек каталога, рекомендательных списков, сводных списков журналов и статей за год и т.п.;
- просмотровое – используется для поиска материалов, содержащих нужную информацию, обычно к нему прибегают сразу после работы со списками литературы и каталогами, в результате такого просмотра читатель устанавливает, какие из источников будут использованы в дальнейшей работе;
- ознакомительное – подразумевает сплошное, достаточно подробное прочтение отобранных статей, глав, отдельных страниц; цель – познакомиться с характером информации, узнать, какие вопросы вынесены автором на рассмотрение, провести сортировку материала;
- изучающее – предполагает доскональное освоение материала; в ходе такого чтения проявляется доверие читателя к автору, готовность принять

изложенную информацию, реализуется установка на предельно полное понимание материала;

- аналитико-критическое и творческое чтение – два вида чтения близкие между собой тем, что участвуют в решении исследовательских задач.

Первый из них предполагает направленный критический анализ, как самой информации, так и способов ее получения и подачи автором; второе – поиск тех суждений, фактов, по которым, или, в связи с которыми, читатель считает нужным высказать собственные мысли.

Из всех рассмотренных видов чтения основным для студентов является изучающее – именно оно позволяет в работе с учебной и научной литературой накапливать знания в различных областях. Вот почему именно этот вид чтения в рамках образовательной деятельности должен быть освоен в первую очередь. Кроме того, при овладении данным видом чтения формируются основные приемы, повышающие эффективность работы с текстом. Научная методика работы с литературой предусматривает также ведение записи прочитанного. Это позволяет привести в систему знания, полученные при чтении, сосредоточить внимание на главных положениях, зафиксировать, закрепить их в памяти, а при необходимости вновь обратиться к ним.

Основные виды систематизированной записи прочитанного:

Аннотирование – предельно краткое связное описание просмотренной или прочитанной книги (статьи), ее содержания, источников, характера и назначения.

Планирование – краткая логическая организация текста, раскрывающая содержание и структуру изучаемого материала.

Тезирование – лаконичное воспроизведение основных утверждений автора без привлечения фактического материала.

Цитирование – дословное выписывание из текста выдержек, извлечений, наиболее существенно отражающих ту или иную мысль автора.

Конспектирование – краткое и последовательное изложение содержания прочитанного. Конспект – сложный способ изложения содержания книги или статьи в логической последовательности. Конспект аккумулирует в себе предыдущие виды записи, позволяет всесторонне охватить содержание книги, статьи. Поэтому умение составлять план, тезисы, делать выписки и другие записи определяет и технологию составления конспекта.

Как правильно составлять конспект? Внимательно прочитайте текст. Уточните в справочной литературе непонятные слова. При записи не забудьте вынести справочные данные на поля конспекта. Выделите главное, составьте план, представляющий собой перечень заголовков, подзаголовков, вопросов, последовательно раскрываемых затем в конспекте. Это первый элемент конспекта. Вторым элементом конспекта являются тезисы. Тезис - это кратко сформулированное положение. Для лучшего усвоения и запоминания материала следует записывать тезисы своими словами. Тезисы, выдвигаемые в конспекте, нужно доказывать. Поэтому третий элемент конспекта - основные доводы, доказывающие истинность рассматриваемого тезиса. В конспекте

могут быть положения и примеры. Законспектируйте материал, четко следуя пунктам плана. При конспектировании старайтесь выразить мысль своими словами. Записи следует вести четко, ясно. Грамотно записывайте цитаты. Цитируя, учитывайте лаконичность, значимость мысли. При оформлении конспекта необходимо стремиться к емкости каждого предложения. Мысли автора книги следует излагать кратко, заботясь о стиле и выразительности написанного. Число дополнительных элементов конспекта должно быть логически обоснованным, записи должны распределяться в определенной последовательности, отвечающей логической структуре произведения. Для уточнения и дополнения необходимо оставлять поля.

Конспектирование - наиболее сложный этап работы. Овладение навыками конспектирования требует от студента целеустремленности, повседневной самостоятельной работы. Конспект ускоряет повторение материала, экономит время при повторном, после определенного перерыва, обращении к уже знакомой работе. Учитывая индивидуальные особенности каждого студента, можно дать лишь некоторые, наиболее оправдавшие себя общие правила, с которыми преподаватель и обязан познакомить студентов:

1. Главное в конспекте не объем, а содержание. В нем должны быть отражены основные принципиальные положения источника, то новое, что внес его автор, основные методологические положения работы. Умение излагать мысли автора сжато, кратко и собственными словами приходит с опытом и знаниями. Но их накоплению помогает соблюдение одного важного правила – не торопиться записывать при первом же чтении, вносить в конспект лишь то, что стало ясным.

2. Форма ведения конспекта может быть самой разнообразной, она может изменяться, совершенствоваться. Но начинаться конспект всегда должен с указания полного наименования работы, фамилии автора, года и места издания; цитаты берутся в кавычки с обязательной ссылкой на страницу книги.

3. Конспект не должен быть «слепым», безликим, состоящим из сплошного текста. Особо важные места, яркие примеры выделяются цветным подчеркиванием, взятием в рамочку, оттенением, пометками на полях специальными знаками, чтобы можно было быстро найти нужное положение. Дополнительные материалы из других источников можно давать на полях, где записываются свои суждения, мысли, появившиеся уже после составления конспекта.

ПОДГОТОВКА ДОКЛАДА С ПРЕЗЕНТАЦИЕЙ

Одной из форм текущего контроля является доклад с презентацией, который представляет собой продукт самостоятельной работы студента.

Доклад с презентацией - это публичное выступление по представлению полученных результатов решения определенной учебно-практической, учебно-исследовательской или научной темы.

Как правило, в основу доклада ложится анализ литературы по проблеме. Он должен носить характер краткого, но в то же время глубоко аргументированного устного сообщения. В нем студент должен, по возможности, полно осветить различные точки зрения на проблему, выразить собственное мнение, сделать критический анализ теоретического и практического материала.

Подготовка доклада с презентацией является обязательной для обучающихся, если доклад презентацией указан в перечне форм текущего контроля успеваемости в рабочей программе дисциплины.

Доклад должен быть рассчитан на 7-10 минут.

Презентация (от англ. «presentation» - представление) - это набор цветных слайдов на определенную тему, который хранится в файле специального формата с расширением PP.

Целью презентации - донести до целевой аудитории полноценную информацию об объекте презентации, изложенной в докладе, в удобной форме.

Перечень примерных тем докладов с презентацией представлен в рабочей программе дисциплины, он выдается обучающимся заблаговременно вместе с методическими указаниями по подготовке. Темы могут распределяться студентами самостоятельно (по желанию), а также закрепляться преподавателем дисциплины.

При подготовке доклада с презентацией обучающийся должен продемонстрировать умение самостоятельного изучения отдельных вопросов, структурирования основных положений рассматриваемых проблем, публичного выступления, позиционирования себя перед коллективом, навыки работы с библиографическими источниками и оформления научных текстов.

В ходе подготовки к докладу с презентацией обучающемуся необходимо:

- выбрать тему и определить цель выступления.

Для этого, остановитесь на теме, которая вызывает у Вас больший интерес; определите цель выступления; подумайте, достаточно ли вы знаете по выбранной теме или проблеме и сможете ли найти необходимый материал;

- осуществить сбор материала к выступлению.

Начинайте подготовку к докладу заранее; обращайтесь к справочникам, энциклопедиям, научной литературе по данной проблеме; записывайте необходимую информацию на отдельных листах или тетради;

- организовать работу с литературой.

При подборе литературы по интересующей теме определить конкретную цель поиска: что известно по данной теме? что хотелось бы узнать? для

чего нужна эта информация? как ее можно использовать в практической работе?

- во время изучения литературы следует: записывать вопросы, которые возникают по мере ознакомления с источником, а также ключевые слова, мысли, суждения; представлять наглядные примеры из практики;

- обработать материал.

Учитывайте подготовку и интересы слушателей; излагайте правдивую информацию; все мысли должны быть взаимосвязаны между собой.

При подготовке доклада с презентацией особо необходимо обратить внимание на следующее:

- подготовка доклада начинается с изучения источников, рекомендованных к соответствующему разделу дисциплины, а также специальной литературы для докладчика, список которой можно получить у преподавателя;

- важно также ознакомиться с имеющимися по данной теме монографиями, учебными пособиями, научными информационными статьями, опубликованными в периодической печати.

Относительно небольшой объем текста доклада, лимит времени, отведенного для публичного выступления, обусловливает потребность в тщательном отборе материала, умелом выделении главных положений в содержании доклада, использовании наиболее доказательных фактов и убедительных примеров, исключении повторений и многословия.

Решить эти задачи помогает составление развернутого плана.

План доклада должен содержать следующие главные компоненты: краткое вступление, вопросы и их основные тезисы, заключение, список литературы.

После составления плана можно приступить к написанию текста. Во вступлении важно показать актуальность проблемы, ее практическую значимость. При изложении вопросов темы раскрываются ее основные положения. Материал содержания вопросов полезно располагать в таком порядке: тезис; доказательство тезиса; вывод и т. д.

Тезис - это главное основополагающее утверждение. Он обосновывается путем привлечения необходимых цитат, цифрового материала, ссылок на статьи. При изложении содержания вопросов особое внимание должно быть обращено на раскрытие причинно-следственных связей, логическую последовательность тезисов, а также на формулирование окончательных выводов. Выводы должны быть краткими, точными, достаточно аргументированными всем содержанием доклада.

В процессе подготовки доклада студент может получить консультацию у преподавателя, а в случае необходимости уточнить отдельные положения.

Выступление

При подготовке к докладу перед аудиторией необходимо выбрать способ выступления:

- устное изложение с опорой на конспект (опорой могут также служить заранее подготовленные слайды);
- чтение подготовленного текста.

Чтение заранее написанного текста значительно уменьшает влияние выступления на аудиторию. Запоминание написанного текста заметно сковывает выступающего и привязывает к заранее составленному плану, не давая возможности откликаться на реакцию аудитории.

Короткие фразы легче воспринимаются на слух, чем длинные.

Необходимо избегать сложных предложений, причастных и деепричастных оборотов. Излагая сложный вопрос, нужно постараться передать информацию по частям.

Слова в речи надо произносить четко и понятно, не надо говорить слишком быстро или, наоборот, растягивать слова. Надо произнести четко особенно ударную гласную, что оказывает наибольшее влияние на разборчивость речи.

Пауза в устной речи выполняет ту же роль, что знаки препинания в письменной. После сложных выводов или длинных предложений необходимо сделать паузу, чтобы слушатели могли вдуматься в сказанное или правильно понять сделанные выводы. Если выступающий хочет, чтобы его понимали, то не следует говорить без паузы дольше, чем пять с половиной секунд.

Особое место в выступлении занимает обращение к аудитории. Известно, что обращение к собеседнику по имени создает более доверительный контекст деловой беседы. При публичном выступлении также можно использовать подобные приемы. Так, косвенными обращениями могут служить такие выражения, как «Как Вам известно», «Уверен, что Вас это не оставит равнодушными». Выступающий показывает, что слушатели интересны ему, а это самый простой путь достижения взаимопонимания.

Во время выступления важно постоянно контролировать реакцию слушателей. Внимательность и наблюдательность в сочетании с опытом позволяют оратору уловить настроение публики. Возможно, рассмотрение некоторых вопросов придется сократить или вовсе отказаться от них.

После выступления нужно быть готовым к ответам на возникшие у аудитории вопросы.

Стоит обратить внимание на вербальные и невербальные составляющие общения. Небрежность в жестах недопустима. Жесты могут быть приглашающими, отрицающими, вопросительными, они могут подчеркнуть нюансы выступления.

Презентация

Презентация наглядно сопровождает выступление.

Этапы работы над презентацией могут быть следующими:

- осмыслите тему, выделите вопросы, которые должны быть освещены в рамках данной темы;

- составьте тезисы собранного материала. Подумайте, какая часть информации может быть подкреплена или полностью заменена изображениями, какую информацию можно представить в виде схем;
- подберите иллюстративный материал к презентации: фотографии, рисунки, фрагменты художественных и документальных фильмов, материалы кинохроники, разработайте необходимые схемы;
- подготовленный материал систематизируйте и «упакуйте» в отдельные блоки, которые будут состоять из собственно текста (небольшого по объему), схем, графиков, таблиц и т.д.;
- создайте слайды презентации в соответствии с необходимыми требованиями;
- просмотрите презентацию, оцените ее наглядность, доступность, соответствие языковым нормам.

Требования к оформлению презентации

Компьютерную презентацию, сопровождающую выступление докладчика, удобнее всего подготовить в программе MS PowerPoint.

Презентация как документ представляет собой последовательность сменяющих друг друга слайдов. Чаще всего демонстрация презентации проецируется на большом экране, реже – раздается собравшимся как печатный материал.

Количество слайдов должно быть пропорционально содержанию и продолжительности выступления (например, для 5-минутного выступления рекомендуется использовать не более 10 слайдов).

На первом слайде обязательно представляется тема выступления и сведения об авторах.

Следующие слайды можно подготовить, используя две различные стратегии их подготовки:

1-я стратегия: на слайды выносится опорный конспект выступления и ключевые слова с тем, чтобы пользоваться ими как планом для выступления. В этом случае к слайдам предъявляются следующие требования:

- объем текста на слайде – не больше 7 строк;
- маркированный/нумерованный список содержит не более 7 элементов;
- отсутствуют знаки пунктуации в конце строк в маркированных и нумерованных списках;
- значимая информация выделяется с помощью цвета, кегля, эффектов анимации.

Особо внимательно необходимо проверить текст на отсутствие ошибок и опечаток. Основная ошибка при выборе данной стратегии состоит в том, что выступающие заменяют свою речь чтением текста со слайдов.

2-я стратегия: на слайды помещается фактический материал (таблицы, графики, фотографии и пр.), который является уместным и достаточным средством наглядности, помогает в раскрытии стержневой идеи выступления. В этом случае к слайдам предъявляются следующие требования:

- выбранные средства визуализации информации (таблицы, схемы, графики и т. д.) соответствуют содержанию;
- использованы иллюстрации хорошего качества (высокого разрешения), с четким изображением (как правило, никто из присутствующих не заинтересован вчитываться в текст на ваших слайдах и всматриваться в мелкие иллюстрации).

Максимальное количество графической информации на одном слайде – 2 рисунка (фотографии, схемы и т.д.) с текстовыми комментариями (не более 2 строк к каждому). Наиболее важная информация должна располагаться в центре экрана.

Обычный слайд, без эффектов анимации, должен демонстрироваться на экране не менее 10 - 15 секунд. За меньшее время аудитория не успеет осознать содержание слайда.

Слайд с анимацией в среднем должен находиться на экране не меньше 40 – 60 секунд (без учета времени на случайно возникшее обсуждение). В связи с этим лучше настроить презентацию не на автоматический показ, а на смену слайдов самим докладчиком.

Особо тщательно необходимо отнестись к оформлению презентации. Для всех слайдов презентации по возможности необходимо использовать один и тот же шаблон оформления, кегль – для заголовков - не меньше 24 пунктов, для информации - не менее 18.

В презентациях не принято ставить переносы в словах.

Наилучшей цветовой гаммой для презентации являются контрастные цвета фона и текста (белый фон – черный текст; темно-синий фон – светло-желтый текст и т. д.).

Лучше не смешивать разные типы шрифтов в одной презентации.

Рекомендуется не злоупотреблять прописными буквами (они читаются хуже).

ПОДГОТОВКА К ПРАКТИКО-ОРИЕНТИРОВАННЫМ ЗАДАНИЯМ

Практико-ориентированные задания выступают средством формирования у студентов системы интегрированных умений и навыков, необходимых для освоения профессиональных компетенций. Это могут быть ситуации, требующие применения умений и навыков, специфичных для соответствующего профиля обучения (знания содержания предмета), ситуации, требующие организации деятельности, выбора её оптимальной структуры личностно-ориентированных ситуаций (нахождение нестандартного способа решения).

Кроме этого, они выступают средством формирования у студентов умений определять, разрабатывать и применять оптимальные методы решения профессиональных задач. Они строятся на основе ситуаций, возникающих на различных уровнях осуществления практики и формулируются в виде производственных поручений (заданий).

Под практико-ориентированными задания понимают задачи из окружающей действительности, связанные с формированием практических навыков, необходимых в повседневной жизни, в том числе с использованием элементов производственных процессов.

Цель практико-ориентированных заданий – приобретение умений и навыков практической деятельности по изучаемой дисциплине.

Задачи практико-ориентированных заданий:

- закрепление, углубление, расширение и детализация знаний студентов при решении конкретных задач;
- развитие познавательных способностей, самостоятельности мышления, творческой активности;
- овладение новыми методами и методиками изучения конкретной учебной дисциплины;
- обучение приемам решения практических задач;
- выработка способности логического осмысления полученных знаний для выполнения заданий;
- обеспечение рационального сочетания коллективной и индивидуальной форм обучения.

Важными отличительными особенностями практико-ориентированных задания от стандартных задач (предметных, межпредметных, прикладных) являются:

- значимость (познавательная, профессиональная, общекультурная, социальная) получаемого результата, что обеспечивает познавательную мотивацию обучающегося;
- условие задания сформулировано как сюжет, ситуация или проблема, для разрешения которой необходимо использовать знания из разных разделов основного предмета, из другого предмета или из жизни, на которые нет явного указания в тексте задания;

- информация и данные в задании могут быть представлены в различной форме (рисунок, таблица, схема, диаграмма, график и т.д.), что потребует распознавания объектов;

- указание (явное или неявное) области применения результата, полученного при решении задания.

Кроме выделенных четырех характеристик, практико-ориентированные задания имеют следующие:

1. по структуре эти задания – нестандартные, т.е. в структуре задания не все его компоненты полностью определены;

2. наличие избыточных, недостающих или противоречивых данных в условии задания, что приводит к объемной формулировке условия;

3. наличие нескольких способов решения (различная степень рациональности), причем данные способы могут быть неизвестны учащимся, и их потребуется сконструировать.

При выполнении практико-ориентированных заданий следует руководствоваться следующими общими рекомендациями:

- для выполнения практико-ориентированного задания необходимо внимательно прочитать задание, повторить лекционный материал по соответствующей теме, изучить рекомендуемую литературу, в т.ч. дополнительную;

- выполнение практико-ориентированного задания включает постановку задачи, выбор способа решения задания, разработку алгоритма практических действий, программы, рекомендаций, сценария и т. п.;

- если практико-ориентированное задание выдается по вариантам, то получить номер варианта исходных данных у преподавателя; если нет вариантов, то нужно подобрать исходные данные самостоятельно, используя различные источники информации;

- для выполнения практико-ориентированного задания может использоваться метод малых групп. Работа в малых группах предполагает решение определенных образовательных задач в рамках небольших групп с последующим обсуждением полученных результатов. Этот метод развивает навыки сотрудничества, достижения компромиссного решения, аналитические способности.

ПОДГОТОВКА К ДИСКУССИИ

Современная практика предлагает широкий круг типов практических занятий. Среди них особое место занимает *дискуссия,* где в диалоге хорошо усваивается новая информация, видны убеждения студента, обсуждаются противоречия (явные и скрытые) и недостатки. Для обсуждения берутся конкретные актуальные вопросы, с которыми студенты предварительно ознакомлены. Дискуссия является одной из наиболее эффективных технологий группового взаимодействия, обладающей особыми возможностями в обучении, развитии и воспитании будущего специалиста.

Дискуссия (от лат. discussio - рассмотрение, исследование) - способ организации совместной деятельности с целью интенсификации процесса принятия решений в группе посредством обсуждения какого-либо вопроса или проблемы.

Дискуссия обеспечивает активное включение студентов в поиск истины; создает условия для открытого выражения ими своих мыслей, позиций, отношений к обсуждаемой теме и обладает особой возможностью воздействия на установки ее участников в процессе группового взаимодействия. Дискуссию можно рассматривать как *метод интерактивного обучения* и как особую технологию, включающую в себя другие методы и приемы обучения: «мозговой штурм», «анализ ситуаций» и т.д.

Обучающий эффект дискуссии определяется предоставляемой участнику возможностью получить разнообразную информацию от собеседников, продемонстрировать и повысить свою компетентность, проверить и уточнить свои представления и взгляды на обсуждаемую проблему, применить имеющиеся знания в процессе совместного решения учебных и профессиональных задач.

Развивающая функция дискуссии связана со стимулированием творчества обучающихся, развитием их способности к анализу информации и аргументированному, логически выстроенному доказательству своих идей и взглядов, с повышением коммуникативной активности студентов, их эмоциональной включенности в учебный процесс.

Влияние дискуссии на личностное становление студента обусловливается ее целостно - ориентирующей направленностью, созданием благоприятных условий для проявления индивидуальности, самоопределения в существующих точках зрения на определенную проблему, выбора своей позиции; для формирования умения взаимодействовать с другими, слушать и слышать окружающих, уважать чужие убеждения, принимать оппонента, находить точки соприкосновения, соотносить и согласовывать свою позицию с позициями других участников обсуждения.

Безусловно, наличие оппонентов, противоположных точек зрения всегда обостряет дискуссию, повышает ее продуктивность, позволяет создавать с их помощью конструктивный конфликт для более эффективного решения обсуждаемых проблем.

Существует несколько видов дискуссий, использование того или иного типа дискуссии зависит от характера обсуждаемой проблемы и целей дискуссии.

Условия эффективного проведения дискуссии:

- информированность и подготовленность студентов к дискуссии,
- свободное владение материалом, привлечение различных источников для аргументации отстаиваемых положений;
- правильное употребление понятий, используемых в дискуссии, их единообразное понимание;
- корректность поведения, недопустимость высказываний, задевающих личность оппонента; установление регламента выступления участников;
- полная включенность группы в дискуссию, участие каждого студента в ней.

Подготовка студентов к дискуссии: если тема объявлена заранее, то следует ознакомиться с указанной литературой, необходимыми справочными материалами, продумать свою позицию, четко сформулировать аргументацию, выписать цитаты, мнения специалистов.

В проведении дискуссии выделяется несколько этапов.

Этап 1-й, введение в дискуссию: формулирование проблемы и целей дискуссии; определение значимости проблемы, совместная выработка правил дискуссии; выяснение однозначности понимания темы дискуссии, используемых в ней терминов, понятий.

Этап 2-й, обсуждение проблемы: обмен участниками мнениями по каждому вопросу. Цель этапа - собрать максимум мнений, идей, предложений, соотнося их друг с другом.

Этап 3-й, подведение итогов обсуждения: выработка студентами согласованного мнения и принятие группового решения.

Далее подводятся итоги дискуссии, заслушиваются и защищаются проектные задания. После этого проводится "мозговой штурм" по нерешенным проблемам дискуссии, а также выявляются прикладные аспекты, которые можно рекомендовать для включения в курсовые и дипломные работы или в апробацию на практике.

Семинары-дискуссии проводятся с целью выявления мнения студентов по актуальным и проблемным вопросам.

ПОДГОТОВКА К ПРОМЕЖУТОЧНОЙ АТТЕСТАЦИИ

При подготовке к *зачету* по дисциплине «*Управление проектами*» обучающемуся рекомендуется:

1. повторить пройденный материал и ответить на вопросы, используя конспект и материалы лекций. Если по каким-либо вопросам у студента недостаточно информации в лекционных материалах, то необходимо получить информацию из раздаточных материалов и/или учебников (литературы), рекомендованных для изучения дисциплины «*Управление проектами».*

Целесообразно также дополнить конспект лекций наиболее существенными и важными тезисами для рассматриваемого вопроса;

2. при изучении основных и дополнительных источников информации в рамках выполнения заданий на *зачете* особое внимание необходимо уделять схемам, рисункам, графикам и другим иллюстрациям, так как подобные графические материалы, как правило, в наглядной форме отражают главное содержание изучаемого вопроса;

3. при изучении основных и дополнительных источников информации в рамках выполнения заданий на *зачете* (в случаях, когда отсутствует иллюстративный материал) особое внимание необходимо обращать на наличие в тексте словосочетаний вида «во-первых», «во-вторых» и т.д., а также дефисов и перечислений (цифровых или буквенных), так как эти признаки, как правило, позволяют структурировать ответ на предложенное задание.

Подобную текстовую структуризацию материала слушатель может трансформировать в рисунки, схемы и т. п. для более краткого, наглядного и удобного восприятия (иллюстрации целесообразно отразить в конспекте лекций – это позволит оперативно и быстро найти, в случае необходимости, соответствующую информацию);

4. следует также обращать внимание при изучении материала для подготовки к *зачету* на словосочетания вида «таким образом», «подводя итог сказанному» и т.п., так как это признаки выражения главных мыслей и выводов по изучаемому вопросу (пункту, разделу). В отдельных случаях выводы по теме (разделу, главе) позволяют полностью построить (восстановить, воссоздать) ответ на поставленный вопрос (задание), так как содержат в себе основные мысли и тезисы для ответа.

МИНОБРНАУКИ РОССИИ

ФГБОУ ВО «Уральский государственный горный университет»

УТВЕРЖДАЮ
Проректор по учебно-методическому комплексу _____ С.А. Упоров

МЕТОДИЧЕСКИЕ РЕКОМЕНДАЦИИ И ЗАДАНИЯ К КОНТРОЛЬНОЙ РАБОТЕ

Б1.О.31 ОСНОВЫ ПРОЕКТНОЙ ДЕЯТЕЛЬНОСТИ

Специальность
21.05.04 Горное дело

Профиль (направленность)
Менеджмент и экономика горнопромышленного производства

квалификация выпускника: **горный инженер (специалист)**

год набора: 2024

Авторы: Дроздова И. В., доцент, к.э.н., Моор И. А. доцент, к.э.н.

Одобрена на заседании кафедры	Рассмотрена методической комиссией
Экономики и менеджмента	Инженерно-экономического факультета
(название кафедры)	*(название факультета)*
Зав. кафедрой _____ *(подпись)*	Председатель _____ *(подпись)*
Мочалова Л.А.	Мочалова Л.А.
(Фамилия И.О.)	*(Фамилия И.О.)*
Протокол № 2 от 04.10.2023	Протокол № 2 от 20.10.2023
(Дата)	*(Дата)*

ВВЕДЕНИЕ

Данные методические рекомендации необходимы для студентов специалитета по направлению подготовки *21.05.04 Горное дело,* направленности *«Менеджмент и экономика горнопромышленного производства»* при организации самостоятельной работы по дисциплине «*Основы проектной деятельности*» в рамках подготовки и защиты контрольной работы.

В методических рекомендациях содержатся особенности организации подготовки контрольной работы в виде реферата, требования к его оформлению, а также порядок защиты и критерии оценки.

ОРГАНИЗАЦИЯ ПОДГОТОВКИ КОНТРОЛЬНОЙ РАБОТЫ (РЕФЕРАТА)

Общая характеристика реферата

Написание реферата практикуется в учебном процессе в целях приобретения студентом необходимой профессиональной подготовки, развития умения и навыков самостоятельного научного поиска: изучения литературы по выбранной теме, анализа различных источников и точек зрения, обобщения материала, выделения главного, формулирования выводов и т. п. С помощью реферата студент может глубже постигать наиболее сложные проблемы дисциплины, учится лаконично излагать свои мысли, правильно оформлять работу, докладывать результаты своего труда.

В «Толковом словаре русского языка» дается следующее определение: «**реферат** – краткое изложение содержания книги, статьи, исследования, а также доклад с таким изложением».

Различают два вида реферата:

- *репродуктивный* – воспроизводит содержание первичного текста в форме реферата-конспекта или реферата-резюме. В реферате-конспекте содержится фактическая информация в обобщённом виде, иллюстрированный материал, различные сведения о методах исследования, результатах исследования и возможностях их применения. В реферате-резюме содержатся только основные положения данной темы;
- *продуктивный* – содержит творческое или критическое осмысление реферируемого источника и оформляются в форме реферата-доклада или реферата-обзора. В реферате-докладе, наряду с анализом информации первоисточника, дается объективная оценка проблемы, и он имеет развёрнутый характер. Реферат-обзор составляется на основе нескольких источников и в нем сопоставляются различные точки зрения по исследуемой проблеме.

Студент для изложения материала должен выбрать продуктивный вид реферата.

Выбор темы реферата

Студенту предоставляется право выбора темы реферата из рекомендованного преподавателем дисциплины списка. Выбор темы должен быть осознанным и обоснованным с точки зрения познавательных интересов автора, а также полноты освещения темы в имеющейся научной литературе.

Если интересующая тема отсутствует в рекомендованном списке, то по согласованию с преподавателем студенту предоставляется право самостоятельно предложить тему реферата, раскрывающую содержание изучаемой дисциплины. Тема не должна быть слишком общей и глобальной, так как небольшой объем работы (до 20-25 страниц без учёта приложений) не позволит раскрыть ее.

Начинать знакомство с избранной темой лучше всего с чтения обобщающих работ по данной проблеме, постепенно переходя к узкоспециальной литературе. При этом следует сразу же составлять библиографические выходные данные используемых источников (автор, название, место и год издания, издательство, страницы).

На основе анализа прочитанного и просмотренного материала по данной теме следует составить тезисы по основным смысловым блокам, с пометками, собственными суждениями и оценками. Предварительно подобранный в литературных источниках материал может превышать необходимый объем реферата.

Формулирование цели и составление плана реферата

Выбрав тему реферата и изучив литературу, необходимо сформулировать цель работы и составить план реферата.

Цель – это осознаваемый образ предвосхищаемого результата. Возможно, формулировка цели в ходе работы будет меняться, но изначально следует ее обозначить, чтобы ориентироваться на нее в ходе исследования. Формулирование цели реферата рекомендуется осуществлять при помощи глаголов: исследовать, изучить, проанализировать, систематизировать, осветить, изложить (представления, сведения), создать, рассмотреть, обобщить и т. д.

Определяясь с целью дальнейшей работы, параллельно необходимо думать над составлением плана, при этом четко соотносить цель и план работы. Правильно построенный план помогает систематизировать материал и обеспечить последовательность его изложения.

Наиболее традиционной является следующая **структура реферата**:

Титульный лист.

Оглавление (план, содержание).

Введение.

1. (полное наименование главы).
   1.1. (полное название параграфа, пункта);
   1.2. (полное название параграфа, пункта).
2. (полное наименование главы).
   2.1. (полное название параграфа, пункта);
   2.2. (полное название параграфа, пункта).

Заключение (выводы).

} Основная часть

Библиография (список использованной литературы).

Приложения (по усмотрению автора).

Титульный лист оформляется в соответствии с Приложением.

Оглавление (план, содержание) включает названия всех глав и параграфов (пунктов плана) реферата и номера страниц, указывающие их начало в тексте реферата.

Введение. В этой части реферата обосновывается актуальность выбранной темы, формулируются цель и задачи работы, указываются используемые материалы и дается их краткая характеристика с точки зрения полноты освещения избранной темы. Объем введения не должен превышать 1-1,5 страницы.

Основная часть реферата может быть представлена двумя или тремя главами, которые могут включать 2-3 параграфа (пункта).

Здесь достаточно полно и логично излагаются главные положения в используемых источниках, раскрываются все пункты плана с сохранением связи между ними и последовательности перехода от одного к другому.

Автор должен следить за тем, чтобы изложение материала точно соответствовало цели и названию главы (параграфа). Материал в реферате рекомендуется излагать своими словами, не допуская дословного переписывания из литературных источников. В тексте обязательны ссылки на первоисточники, т. е. на тех авторов, у которых взят данный

материал в виде мысли, идеи, вывода, числовых данных, таблиц, графиков, иллюстраций и пр.

Работа должна быть написана грамотным литературным языком. Сокращение слов в тексте не допускается, кроме общеизвестных сокращений и аббревиатуры. Каждый раздел рекомендуется заканчивать кратким выводом.

Заключение (выводы). В этой части обобщается изложенный в основной части материал, формулируются общие выводы, указывается, что нового лично для себя вынес автор реферата из работы над ним. Выводы делаются с учетом опубликованных в литературе различных точек зрения по проблеме, рассматриваемой в реферате, сопоставления их и личного мнения автора реферата. Заключение по объему не должно превышать 1,5-2 страниц.

Библиография (список использованной литературы) – здесь указывается реально использованная для написания реферата литература, периодические издания и электронные источники информации. Список составляется согласно правилам библиографического описания.

Приложения могут включать графики, таблицы, расчеты.

ТРЕБОВАНИЯ К ОФОРМЛЕНИЮ РЕФЕРАТА

Общие требования к оформлению реферата

Рефераты, как правило, требуют изучения и анализа значительного объема статистического материала, формул, графиков и т. п. В силу этого особое значение приобретает правильное оформление результатов проделанной работы.

Текст реферата должен быть подготовлен в печатном виде. Исправления и помарки не допускаются. Текст работы оформляется на листах формата А4, на одной стороне листа, с полями: левое – 25 мм, верхнее – 20 мм, правое – 15 мм и нижнее – 25 мм. При компьютерном наборе шрифт должен быть таким: тип шрифта Times New Roman, кегль 14, междустрочный интервал 1,5.

Рекомендуемый объем реферата – не менее 20 страниц. Титульный лист реферата оформляется студентом по образцу, данному в приложении 1.

Текст реферата должен быть разбит на разделы: главы, параграфы и т. д. Очередной раздел нужно начинать с нового листа.

Все страницы реферата должны быть пронумерованы. Номер страницы ставится снизу страницы, по центру. Первой страницей является титульный лист, но на ней номер страницы не ставится.

Таблицы

Таблицы по содержанию делятся на аналитические и неаналитические. Аналитические таблицы являются результатом обработки и анализа цифровых показателей. Как правило, после таких таблиц делается обобщение, которое вводится в текст словами: «таблица позволяет сделать вывод о том, что…», «таблица позволяет заключить, что…» и т. п.

В неаналитических таблицах обычно помещаются необработанные статистические данные, необходимые лишь для информации и констатации фактов.

Таблицы размещают после первого упоминания о них в тексте таким образом, чтобы их можно было читать без поворота работы или с поворотом по часовой стрелке.

Каждая таблица должна иметь нумерационный и тематический заголовок. Тематический заголовок располагается по центру таблицы, после нумерационного, размещённого в правой стороне листа и включающего надпись «Таблица» с указанием арабскими цифрами номера таблицы. Нумерация таблиц сквозная в пределах каждой главы. Номер таблицы состоит из двух цифр: первая указывает на номер главы, вторая – на

номер таблицы в главе по порядку (например: «Таблица 2.2» – это значит, что представленная таблица вторая во второй главе).

Цифры в графах таблиц должны проставляться так, чтобы разряды чисел во всей графе были расположены один под другим. В одной графе количество десятичных знаков должно быть одинаковым. Если данные отсутствуют, то в графах ставят знак тире. Округление числовых значений величин до первого, второго и т. д. десятичного знака для различных значений одного и того же наименования показателя должно быть одинаковым.

Таблицу с большим количеством строк допускается переносить на другую страницу, при этом заголовок таблицы помещают только над ее первой частью, а над переносимой частью пишут «Продолжение таблицы» или «Окончание таблицы». Если в работе несколько таблиц, то после слов «Продолжение» или «Окончание» указывают номер таблицы, а само слово «таблица» пишут сокращенно, например: «Продолжение табл. 1.1», «Окончание табл. 1.1».

На все таблицы в тексте реферата должны быть даны ссылки с указанием их порядкового номера, например: «…в табл. 2.2».

Формулы

Формулы – это комбинации математических знаков, выражающие какие-либо предложения.

Формулы, приводимые в реферате, должны быть наглядными, а обозначения, применяемые в них, соответствовать стандартам.

Пояснения значений символов и числовых коэффициентов следует приводить непосредственно под формулой, в той последовательности, в какой они даны в формуле. Значение каждого символа и числового коэффициента дается с новой строки. Первую строку объяснения начинают со слова «где» без двоеточия после него.

Формулы и уравнения следует выделять из текста свободными строками. Если уравнение не умещается в одну строку, оно должно быть перенесено после знака равенства (=) или после знака (+), минус (–), умножения (х) и деления (:).

Формулы нумеруют арабскими цифрами в пределах всей курсовой работы (реферата) или главы. В пределах реферата используют нумерацию формул одинарную, в пределах главы – двойную. Номер указывают с правой стороны листа на уровне формулы в круглых скобках.

В тексте ссылки на формулы приводятся с указанием их порядковых номеров, например: «…в формуле (2.2)» (второй формуле второй главы).

Иллюстрации

Иллюстрации позволяют наглядно представить явление или предмет такими, какими мы их зрительно воспринимаем, но без лишних деталей и подробностей.

Основными видами иллюстраций являются схемы, диаграммы и графики.

Схема – это изображение, передающее обычно с помощью условных обозначений и без соблюдения масштаба основную идею какого-либо устройства, предмета, сооружения или процесса и показывающее взаимосвязь их главных элементов.

Диаграмма – один из способов изображения зависимости между величинами. Наибольшее распространение получили линейные, столбиковые и секторные диаграммы.

Для построения линейных диаграмм используется координатное поле. По горизонтальной оси в изображенном масштабе откладывается время или факториальные признаки, на вертикальной – показатели на определенный момент (период) времени или размеры результативного независимого признака. Вершины ординат соединяются отрезками – в результате получается ломаная линия.

На столбиковых диаграммах данные изображаются в виде прямоугольников (столбиков) одинаковой ширины, расположенных вертикально или горизонтально. Длина (высота) прямоугольников пропорциональна изображенным ими величинам.

Секторная диаграмма представляет собой круг, разделенный на секторы, величины которых пропорциональны величинам частей изображаемого явления.

График – это результат обработки числовых данных. Он представляет собой условные изображения величин и их соотношений через геометрические фигуры, точки и линии.

Количество иллюстраций в работе должно быть достаточным для пояснения излагаемого текста.

Иллюстрации обозначаются словом «Рис.» и располагаются после первой ссылки на них в тексте так, чтобы их было удобно рассматривать без поворота работы или с поворотом по часовой стрелке. Иллюстрации должны иметь номер и наименование, расположенные по центру, под ней. Иллюстрации нумеруются в пределах главы арабскими цифрами, например: «Рис. 1.1» (первый рисунок первой главы). Ссылки на иллюстрации в тексте реферата приводят с указанием их порядкового номера, например: «…на рис. 1.1».

При необходимости иллюстрации снабжаются поясняющими данными (подрисуночный текст).

Приложения

Приложение – это часть основного текста, которая имеет дополнительное (обычно справочное) значение, но, тем не менее, необходима для более полного освещения темы. По форме они могут представлять собой текст, таблицы, графики, карты. В приложении помещают вспомогательные материалы по рассматриваемой теме: инструкции, методики, положения, результаты промежуточных расчетов, типовые проекты, имеющие значительный объем, затрудняющий чтение и целостное восприятие текста. В этом случае в тексте приводятся основные выводы (результаты) и делается ссылка на приложение, содержащее соответствующую информацию. Каждое приложение должно начинаться с новой страницы. В правом верхнем углу листа пишут слово «Приложение» и указывают номер приложения. Если в реферате больше одного приложения, их нумеруют последовательно арабскими цифрами, например: «Приложение 1», «Приложение 2» и т. д.

Каждое приложение должно иметь заголовок, который помещают ниже слова «Приложение» над текстом приложения, по центру.

При ссылке на приложение в тексте реферата пишут сокращенно строчными буквами «прил.» и указывают номер приложения, например: «…в прил. 1».

Приложения оформляются как продолжение текстовой части реферата со сквозной нумерацией листов. Число страниц в приложении не лимитируется и не включается в общий объем страниц реферата.

Библиографический список

Библиографический список должен содержать перечень и описание только тех источников, которые были использованы при написании реферата.

В библиографическом списке должны быть представлены монографические издания отечественных и зарубежных авторов, материалы профессиональной периодической печати (экономических журналов, газет и еженедельников), законодательные и др. нормативно-правовые акты. При составлении списка необходимо обратить внимание на достижение оптимального соотношения между монографическими изданиями, характеризующими глубину теоретической подготовки автора, и периодикой, демонстрирующей владение современными экономическими данными.

Наиболее распространенным способом расположения наименований литературных источников является алфавитный. Работы одного автора перечисляются в алфавитном порядке их названий. Исследования на иностранных языках помещаются в порядке латинского алфавита после исследований на русском языке.

Ниже приводятся примеры библиографических описаний использованных источников.

Статья одного, двух или трех авторов из журнала

Зотова Л. А., Еременко О. В. Инновации как объект государственного регулирования // Экономист. 2010. № 7. С. 17–19.

Статья из журнала, написанная более чем тремя авторами

Валютный курс и экономический рост / С. Ф. Алексашенко, А. А. Клепач, О. Ю. Осипова [и др.] // Вопросы экономики. 2010. № 8. С. 18–22.

Книга, написанная одним, двумя или тремя авторами

Коршунов В.В. Экономика организации: Учебник и практикум / Коршунов В.В. – М.- Юрайт, 2016, - 408с.

Книга, написанная более чем тремя авторами

Экономика горного предприятия: учебник / под ред. В. Е. Стровского, С. В. Макаровой, В. Г. Жукова. Екатеринбург: Изд-во УГГУ, 2018. 340 с.

Сборники

Актуальные проблемы экономики и управления: сборник научных статей. Екатеринбург: УГГУ, 2010. Вып. 9. 146 с.

Статья из сборника

Данилов А. Г. Система ценообразования промышленного предприятия // Актуальные проблемы экономики и управления: сб. научных статей. Екатеринбург: УГГУ, 2010. Вып. 9. С. 107–113.

Статья из газеты

Крашаков А. С. Будет ли обвал рубля // Аргументы и факты. 2011. № 9. С. 3.

Библиографические ссылки

Библиографические ссылки требуется приводить при цитировании, заимствовании материалов из других источников, упоминании или анализе работ того или иного автора, а также при необходимости адресовать читателя к трудам, в которых рассматривался данный вопрос.

Ссылки должны быть затекстовыми, с указанием номера соответствующего источника (на который автор ссылается в работе) в соответствии с библиографическим списком и соответствующей страницы.

Пример оформления затекстовой ссылки

Ссылка в тексте: «Под трансакцией понимается обмен какими-либо благами, услугами или информацией между двумя агентами» [10, С. 176].

В списке использованных источников:

10. *Сухарев О. С.* Институциональная экономика: учебник и практикум для бакалавриата и магистратуры /О.С. Сухарев. М.: Издательство Юрайт, 2016. 501 с.

ОРГАНИЗАЦИЯ ЗАЩИТЫ РЕФЕРАТА

Необходимо заранее подготовить тезисы выступления (план-конспект).

Порядок защиты реферата.

1.Краткое сообщение, характеризующее цель и задачи работы, ее актуальность, полученные результаты, вывод и предложения.

2.Ответы студента на вопросы преподавателя.

3.Отзыв руководителя-консультанта о ходе выполнения работы.

Советы студенту:

- Готовясь к защите реферата, вы должны вспомнить материал максимально подробно, и это должно найти отражение в схеме вашего ответа. Но тут же необходимо выделить главное, что наиболее важно для понимания материала в целом, иначе вы сможете проговорить все 15-20 минут и не раскрыть существа вопроса. Особенно строго следует отбирать примеры и иллюстрации.

- Вступление должно быть очень кратким – 1-2 фразы (если вы хотите подчеркнуть при этом важность и сложность данного вопроса, то не говорите, что он сложен и важен, а покажите его сложность и важность).
- Целесообразнее вначале показать свою схему раскрытия вопроса, а уж потом ее детализировать.
- Рассказывать будет легче, если вы представите себе, что объясняете материал очень способному и хорошо подготовленному человеку, который не знает именно этого раздела, и что при этом вам обязательно нужно доказать важность данного раздела и заинтересовать в его освоении.
- Строго следите за точностью своих выражений и правильностью употребления терминов.
- Не пытайтесь рассказать побольше за счет ускорения темпа, но и не мямлите.
- Не демонстрируйте излишнего волнения и не напрашивайтесь на сочувствие.
- Будьте особенно внимательны ко всем вопросам преподавателя, к малейшим его замечаниям. И уж ни в коем случае его не перебивайте!
- Не бойтесь дополнительных вопросов – чаще всего преподаватель использует их как один из способов помочь вам или сэкономить время. Если вас прервали, а при оценке ставят в вину пропуск важной части материала, не возмущайтесь, а покажите план своего ответа, где эта часть стоит несколько позже того, на чем вы были прерваны.
- Прежде чем отвечать на дополнительный вопрос, необходимо сначала правильно его понять. Для этого нужно хотя бы немного подумать, иногда переспросить, уточнить: правильно ли вы поняли поставленный вопрос. И при ответе следует соблюдать тот же принцип экономности мышления, а не высказывать без разбора все, что вы можете сказать.
- Будьте доброжелательны и тактичны, даже если к ответу вы не готовы (это вина не преподавателя, а ваша).

ТЕМЫ КОНТРОЛЬНОЙ РАБОТЫ (РЕФЕРАТА)

1. Управление рисками: основные понятия, принципы классификации, методы анализа и снижения проектных рисков, организации управления рисками.
2. Управление коммуникациями проекта.
3. Информационная система управления проектами и ее элементы.
4. Обзор рынка программного обеспечения управления проектами.
5. Требования к информационному обеспечению на разных уровнях управления.
6. Актуальность и современные проблемы внедрения система стандартизации и сертификации в области управления проектами в организациях.
7. Сравнительная оценка альтернативных вариантов инвестиционных проектов: методы анализа и отбора, критерии выбора.
8. Стратегия и тактика управления инвестиционным портфелем принципы разработки стратегии инвестиционного портфеля.
9. Структура источников финансирования инвестиционных проектов (государственные ресурсы, ресурсы предприятий).
10. Структура инвестиционных ресурсов предприятий (внутренние, привлеченные).
11. Классификация источников и участников финансирования проектов (Федеральный бюджет, бюджеты субъектов РФ, ГФБФ, кредитная система, система страхования, коллективные формы финансирования, иностранные инвесторы предприятия РФ.
12. Организационные формы финансирования и источники финансирования инвестиционных проектов (по отношению к получателю инвестиций).
13. Мировая практика организации финансирования инвестиций.
14. Основные организационные формы финансирования проектов, принятые в мировой практике (дефицитное финансирование, акционерное (корпоративное), проектное).
15. Сравнительные характеристики способов финансирования инвестиционно-строительных проектов (собственное, заемное (долговое) возвратное, долевое, комбинированное финансирование) по группам критериев.
16. Проектный цикл с точки зрения кредитора и заемщика. Участники проекта при проектном финансировании.
17. Формы финансирования разных участников проекта.
18. Перспективы применения проектного финансирования.

Критерии оценивания:

достижение поставленной цели и задач исследования (новизна и актуальность поставленных в реферате проблем, правильность формулирования цели, определения задач исследования, правильность выбора методов решения задач и реализации цели; соответствие выводов решаемым задачам, поставленной цели, убедительность выводов);

уровень эрудированности автора по изученной теме (знание автором состояния изучаемой проблематики, цитирование источников, степень использования в работе результатов исследований);

личные заслуги автора реферата (новые знания, которые получены помимо основной образовательной программы, новизна материала и рассмотренной проблемы, научное значение исследуемого вопроса);

культура письменного изложения материала (логичность подачи материала, грамотность автора);

культура оформления материалов работы (соответствие реферата всем стандартным требованиям);

знания и умения на уровне требований стандарта данной дисциплины: знание фактического материала, усвоение общих понятий и идей;

степень обоснованности аргументов и обобщений (полнота, глубина, всестороннее раскрытие темы, корректность аргументации и системы доказательств, характер и достоверность примеров, иллюстративного материала, наличие знаний интегрированного характера, способность к обобщению);

качество и ценность полученных результатов (степень завершенности реферативного исследования, спорность или однозначность выводов);

использование профессиональной терминологии;

использование литературных источников.

Правила оценивания:

Каждый показатель оценивается в 1 балл

Критерии оценки:

9-10 баллов (90-100%) - оценка «отлично»

7-8 баллов (70-89%) - оценка «хорошо»

5-6 баллов (50-69%) - оценка «удовлетворительно»

0-4 балла (0-49%) - оценка «неудовлетворительно»

Приложение

Образец оформления титульного листа контрольной работы (реферата)

МИНОБРНАУКИ РОССИИ
Федеральное государственное бюджетное образовательное учреждение
высшего образования
«Уральский государственный горный университет»

Инженерно-экономический факультет

Кафедра экономики и менеджмента

КОНТРОЛЬНАЯ РАБОТА (РЕФЕРАТ)

по дисциплине
«ОСНОВЫ ПРОЕКТНОЙ ДЕЯТЕЛЬНОСТИ»

на тему:
УПРАВЛЕНИЕ РИСКАМИ: ОСНОВНЫЕ ПОНЯТИЯ, ПРИНЦИПЫ КЛАССИФИКАЦИИ, МЕТОДЫ АНАЛИЗА И СНИЖЕНИЯ ПРОЕКТНЫХ РИСКОВ, ОРГАНИЗАЦИИ УПРАВЛЕНИЯ РИСКАМИ

Руководитель:
Дроздова И.В.
Студент гр. ПВ.м-20
Артёмова Елена Юрьевна

Екатеринбург – 2022

МИНОБРНАУКИ РОССИИ

ФГБОУ ВО «Уральский государственный горный университет»

УТВЕРЖДАЮ
Проректор по учебно-методическому комплексу
_____ С.А. Упоров

МЕТОДИЧЕСКИЕ УКАЗАНИЯ ПО ОРГАНИЗАЦИИ САМОСТОЯТЕЛЬНОЙ РАБОТЫ И ЗАДАНИЯ ДЛЯ ОБУЧАЮЩИХСЯ

Б1.О.31 ОСНОВЫ ПРОЕКТНОЙ ДЕЯТЕЛЬНОСТИ

Специальность
21.05.04 Горное дело

Специализация
Менеджмент и экономика горнопромышленного производства

квалификация выпускника: **специалист**

форма обучения: **очная, заочная**

год набора: 2024

Автор: Дроздова И. В., доцент, к.э.н., Моор И. А., доцент, к.э.н.

Одобрена на заседании кафедры	Рассмотрена методической комиссией
Экономики и менеджмента	Инженерно-экономического факультета
(название кафедры)	*(название факультета)*
Зав. кафедрой _____	Председатель _____
(подпись)	*(подпись)*
Мочалова Л.А.	Мочалова Л.А.
(Фамилия И.О.)	*(Фамилия И.О.)*
Протокол № 2 от 04.10.2023	Протокол № 1 от 20.10.2023
(Дата)	*(Дата)*

Екатеринбург

СОДЕРЖАНИЕ

ВВЕДЕНИЕ……..…. 3

ВОПРОСЫ ДЛЯ САМОПРОВЕРКИ…….……..…..……. 6

ОСНОВНЫЕ КАТЕГОРИИ ДИСЦИПЛИНЫ…….. 10

САМООРГАНИЗАЦИЯ РАБОТЫ С ЛИТЕРАТУРОЙ…….….. 15

ПОДГОТОВКА К ДОКЛАДУ С ПРЕЗЕНТАЦИЕЙ…… 19

ПОДГОТОВКА К ПРАКТИКО-ОРИЕНТИРОВАННЫМ ЗАДАНИЯМ.... 24

ПОДГОТОВКА К ДИСКУССИИ……....26

ПОДГОТОВКА К ПРОМЕЖУТОЧНОЙ АТТЕСТАЦИИ……28

ВВЕДЕНИЕ

Самостоятельная работа в высшем учебном заведении – это часть учебного процесса, метод обучения, прием учебно-познавательной деятельности, комплексная целевая стандартизованная учебная деятельность с запланированными видом, типом, формами контроля.

Самостоятельная работа представляет собой плановую деятельность обучающихся по поручению и под методическим руководством преподавателя.

Целью самостоятельной работы студентов является закрепление тех знаний, которые они получили на аудиторных занятиях, а также способствование развитию у студентов творческих навыков, инициативы, умению организовать свое время.

Самостоятельная работа реализует следующие задачи:

- предполагает освоение курса дисциплины;
- помогает освоению навыков учебной и научной работы;
- способствует осознанию ответственности процесса познания;
- способствует углублению и пополнению знаний студентов, освоению ими навыков и умений;
- формирует интерес к познавательным действиям, освоению методов и приемов познавательного процесса,
- создает условия для творческой и научной деятельности обучающихся;
- способствует развитию у студентов таких личных качеств, как целеустремленность, заинтересованность, исследование нового.

Самостоятельная работа обучающегося выполняет следующие функции:

- развивающую (повышение культуры умственного труда, приобщение к творческим видам деятельности, обогащение интеллектуальных способностей студентов);
- информационно-обучающую (учебная деятельность студентов на аудиторных занятиях, неподкрепленная самостоятельной работой, становится мало результативной);
- ориентирующую и стимулирующую (процессу обучения придается ускорение и мотивация);
- воспитательную (формируются и развиваются профессиональные качества бакалавра и гражданина);
- исследовательскую (новый уровень профессионально-творческого мышления).

Организация самостоятельной работы студентов должна опираться на определенные требования, а, именно:

- сложность осваиваемых знаний должна соответствовать уровню развития студентов;
- стандартизация заданий в соответствии с логической системой курса дисциплины;
- объем задания должен соответствовать уровню студента;
- задания должны быть адаптированными к уровню студентов.

Содержание самостоятельной работы студентов представляет собой, с одной стороны, совокупность теоретических и практических учебных заданий, которые должен выполнить студент в процессе обучения, объект его деятельности; с другой стороны – это способ деятельности студента по выполнению соответствующего теоретического или практического учебного задания.

Свое внешнее выражение содержание самостоятельной работы студентов находит во всех организационных формах аудиторной и внеаудиторной деятельности, в ходе самостоятельного выполнения различных заданий.

Функциональное предназначение самостоятельной работы студентов в процессе практических занятий по овладению специальными знаниями заключается в самостоятельном прочтении, просмотре, прослушивании, наблюдении, конспектировании, осмыслении, запоминании и воспроизведении определенной информации. Цель и планирование самостоятельной работы студента определяет преподаватель. Вся информация осуществляется на основе ее воспроизведения.

Так как самостоятельная работа тесно связана с учебным процессом, ее необходимо рассматривать в двух аспектах:

1. аудиторная самостоятельная работа – практические занятия;

2. внеаудиторная самостоятельная работа – подготовка к практическим занятиям, подготовка к устному опросу, участию в дискуссиях, решению практико-ориентированных задач и др.

Основные формы организации самостоятельной работы студентов определяются следующими параметрами:

- содержание учебной дисциплины;
- уровень образования и степень подготовленности студентов;
- необходимость упорядочения нагрузки студентов при самостоятельной работе.

Таким образом, самостоятельная работа студентов является важнейшей составной частью процесса обучения.

Методические указания по организации самостоятельной работы и задания для обучающихся по дисциплине «*Основы проектной деятельности*» обращаю внимание студента на главное, существенное в изучаемой дисциплине, помогают выработать умение анализировать явления и факты, связывать теоретические положения с практикой, а также облегчают подготовку к выполнению и защите контрольной работы и к сдаче *зачета*.

Настоящие методические указания позволят студентам самостоятельно овладеть фундаментальными знаниями, профессиональными умениями и навыками деятельности по профилю подготовки, опытом творческой и исследовательской деятельности, и направлены на формирование компетенций, предусмотренных учебным планом поданному профилю.

Видами самостоятельной работы обучающихся по дисциплине «*Основы проектной деятельности*» являются:

- самостоятельное изучение тем курса (в т.ч. рассмотрение основных категорий дисциплины, работа с литературой);

- подготовка к практическим занятиям (в т.ч. ответы на вопросы для самопроверки (самоконтроля), ответы на тестовые задания);

- выполнение самостоятельного письменного домашнего задания (практико-ориентированного задания);

- выполнение контрольной работы (реферата);

- подготовка к *зачету*.

В методических указаниях представлены материалы для самостоятельной работы и рекомендации по организации отдельных её видов.

ВОПРОСЫ ДЛЯ САМОПРОВЕРКИ

Тема 1. Введение в проектную деятельность

1. Каковы назначение проекта и его роль в инвестиционном и инновационном процессе?
2. Что собой представляет проект точки зрения системного подхода?
3. Назовите основные элементы проекта.
4. Что собой представляет проект как совокупность процессов?
5. Какова взаимосвязь управления проектами и инвестиционной деятельностью?
6. В чем заключается взаимосвязь между управлением проектами и функциональным менеджментом?
7. Каковы перспективы развития проектного управления?
8. Как осуществляется переход к проектному управлению, каковы его задачи и этапы решения?
9. Приведите классификация типов проектов.
10. В чем выражается специфика проектов, связанных со строительством и эксплуатацией горных предприятий по добыче и переработке минерального сырья, с реализацией инновационных и инвестиционных решений?

Тема 2. Организационные структуры проектов

1. Назовите общие принципы построения организационных структур управления проектами, типы организационных структур.
2. Как связаны организационная структура, система взаимоотношений участников проекта и содержание проекта?
3. Как связаны организационные структуры проекта и его внешнее окружение.
4. Какова общая последовательность разработки и создания организационных структур управления проектами?
5. Приведите сравнительные характеристики функциональной, линейной, линейно-функциональной, дивизиональной, проектной и матричной структур; особенности их построения.
6. Охарактеризуйте современные методы и средства организационного моделирования проектов.

Тема 3. Планирование работ в проектном управлении

1. Назовите процессы планирования, уровни планирования.
2. Что собой представляет структура разбиения работ (СРР)?
3. Как осуществляется назначение ответственных?
4. В чем заключается определение основных вех плана?
5. Назовите типичные ошибки планирования и их последствия.
6. В чем заключаются детальное и сетевое планирование?
7. Какова связь сметного и календарного планирования?
8. Что включает в себя ресурсное планирование?
9. В чем заключается документирование плана проекта?
10. Дайте определение проектного цикла, его структуры.
11. Назовите этапы реализации, состав основных предпроектных документов предынвестиционной фазы проектного цикла.
12. Какого значение и содержание проектного анализа, оценки жизнеспособности и финансовой реализуемости в рамках предынвестиционной фазы?
13. Каковы содержание, состав и этапы разработки проектной документации инвестиционной фазы жизненного цикла проекта?
14. Назовите этапы эксплуатационной фазы, ее содержание, период оценки.
15. В чем особенности процесса планирования на этапах жизненного цикла проекта?

Тема 4. Ресурсное обеспечение и бюджет проекта

1. Назовите процессы управления ресурсами.
2. Охарактеризуйте ресурсы проекта, принципы их классификации, состав.
3. Перечислите основные принципы планирования ресурсов проекта.
4. В чем заключается управление закупками ресурсов?
5. Каковы основные задачи закупок и поставок?
6. В чем выражается правовое регулирование закупок и поставок?
7. Каковы организационные формы закупок, основные требования к управлению закупками и поставками?
8. В чем сущность управление поставками?
9. Какие существуют формы договоров на поставку материально-технических ресурсов?
10. Как осуществляется планирование и организация поставок?
11. В чем заключается управление запасами?
12. Назовите виды запасов.
13. Охарактеризуйте затраты на формирование и хранение запасов.
14. Какова сущность концепции логистики в управлении проектом?
15. В чем заключается управление стоимостью проекта.
16. Назовите основные принципы управления стоимостью проекта.
17. Как осуществляется оценка стоимости проекта?
18. В чем выражается сущность бюджетирования проекта?
19. Назовите методы контроля стоимости проекта.
20. Каков состав отчетности по затратам проекта?
21. В чем заключается обоснование стоимости разработки проекта и сроков его разработки применительно к проектам разработки, технического перевооружения, консервации и ликвидации объектов горного производства?

Тема 5. Команда проекта и управление коммуникациями

1. Какова сущность формирования и развития команды проекта?
2. Назовите основные характеристики команды проекта?
3. Каковы принципы формирования команды?
4. В чем заключаются организационные аспекты формирования команды?
5. Как оценивается эффективность команды проекта?
6. Охарактеризуйте методы формирования команды проекта?
7. Приведите примерный состав команды и требования к менеджерам проекта.
8. Что собой представляет организационная культура команды проекта?
9. Каковы психологические аспекты управления персоналом?
10. Какова сущность мотивации и стимулирования персонала?
11. Какова психологическая природа конфликтов?
12. В чем заключается управление коммуникациями?
13. Что собой представляет информационная система управления проектами?
14. Каковы ключевые потребности в ИСУП, структура ИСУП?
15. Проведите обзор рынка программного обеспечения в сфере управления проектами.

Тема 6. Риски проекта

1. Какова экономическая природа рисков, их влияние на показатели эффективности долгосрочного инвестирования?
2. Приведите классификацию рисков.
3. В чем сущность концепции инвестиционного проектирования в условиях неопределенности и риска?
4. В чем заключается метод анализа чувствительности проекта к факторам риска?

5. Дайте характеристику метода анализа сценариев проекта, анализа проектных рисков на основе вероятностных оценок.
6. Назовите стандартные характеристики риска.
7. Какова структура и порядок расчета ожидаемой величины проектного денежного потока?
8. Каковы особенности оценки инвестиционных проектов в условиях неопределенности и риска?
9. Охарактеризуйте подходы к оценке рисков инвестиционных проектов.
10. Представьте характеристики SWOT, PEST, GETS – моделей качественного анализа риска, их сущность особенности применения.
11. В чем заключается организация работ по управлению рисками?
12. Каков порядок внесения необходимых корректив в процессе разработки и согласования?
13. Назовите возможные пути и методы снижения рисков.

Тема 7. Организация проектного финансирования

1. Назовите источники и способы финансирования инвестиционных проектов, их характеристика.
2. Дайте характеристику общественной политики и законодательству в области финансирования.
3. Что собой представляет система бюджетного финансирования проектов?
4. В чем заключается государственная поддержка высокоэффективных проектов?
5. Каковы формы долгосрочного долгового финансирования?
6. Охарактеризуйте кредиты как форму финансирования инвестиционных проектов.
7. Каковы особенности организации лизингового финансирования?
8. Охарактеризуйте инвестиционный рынок России и его участников.
9. Каковы требования к документам, направляемым в качестве заявок в государственные инвестиционные институты?
10. Назовите принципы управления инвестиционным портфелем.
11. Что собой представляют стратегия и тактика управления инвестиционным портфелем, каковы принципы разработки стратегии инвестиционного портфеля?
12. Представьте структуру источников финансирования инвестиционных проектов (государственные ресурсы, ресурсы предприятий).
13. Представьте структуру инвестиционных ресурсов предприятий (внутренние, привлеченные).
14. Приведите классификацию источников и участников финансирования проектов (Федеральный бюджет, бюджеты субъектов РФ, ГФБФ, кредитная система, система страхования, коллективные формы финансирования, иностранные инвесторы предприятия РФ.
15. Назовите организационные формы финансирования и источники финансирования инвестиционных проектов (по отношению к получателю инвестиций).
16. Какова мировая практика организации финансирования инвестиций?
17. Охарактеризуйте основные организационные формы финансирования проектов, принятые в мировой практике (дефицитное финансирование, акционерное (корпоративное), проектное).
18. Приведите сравнительные характеристики способов финансирования инвестиционно-строительных проектов (собственное, заемное (долговое) возвратное, долевое, комбинированное финансирование) по группам критериев.
19. Представьте основные схемы проектного финансирования в мировой практике.
20. Что представляет собой проектный цикл с точки зрения кредитора и заемщика?
21. Кто является участниками проекта при проектном финансировании?
22. Каковы формы финансирования разных участников проекта?

23. В чем состоят преимущества и недостатки проектного финансирования?
24. Каковы перспективы применения проектного финансирования?

Тема 8. Управление завершением проекта

1. Какова сущность и назначение оценки, внутренней и внешней экспертизы проектной документации?
2. Назовите задачи управления проектами на этапе реализации.
3. Что собой представляет авторский надзор?
4. В чем заключаются пуско-наладочные работы, работы по завершению проекта, закрытие контрактов?
5. Что собой представляет аудит проекта, какова его роль в организации проектного анализа?
6. В чем заключаются особенности аудита проектов, финансируемых зарубежными финансовыми институтами?
7. Каковы стандарты аудита?
8. Что включает аудит финансовой отчетности организации, реализующей проект; аудит финансовой отчетности по проекту?
9. Каковы особенности аудита долгосрочных инвестиций в современной российской практике?
10. Проведите обзор современной нормативной базы, необходимой для разработки, экспертизы, контроля проектной и технической документации.

ОСНОВНЫЕ КАТЕГОРИИ ДИСЦИПЛИНЫ

- Проект
- Проектное управление.
- Проект как совокупность процессов.
- Переход к проектному управлению.
- Модель управления проектами (УП).
- Структуризация (декомпозиции) проекта.
- Фазы, функции и подсистемы УП.
- Классификационные признаки и виды проектов.
- Цель и стратегия проекта.
- Сценарии и стратегии развития проектного комплекса.
- Результат проекта.
- Управление параметрами проекта.
- Окружение проектов.
- Проектный цикл.
- Методы управления проектами.
- Организационные структуры УП.
- Участники проектов.
- Стандартизация и сертификация в проектном управлении
- Группы стандартов
- Международная сертификация по УП.
- Обзор стандартов проектного управления
- Жизненный цикл проекта.
- Фазы, этапы разработки и осуществления инвестиционного проекта.
- Предынвестиционная фаза проекта.
- Состав основных предпроектных документов.
- Инвестиционная фаза проекта.
- Этапы разработки проектной документации.
- ТЭО проекта.
- Организации СМР.
- Эксплуатационная фаза проекта.
- Планирования проекта
- Информационное обеспечение планирования
- Методы планирования.
- Диаграмма Гантта
- Сетевой график
- Контроль и регулирование проекта
- Мониторинг работ по проекту
- Управление изменениями
- Управление стоимостью проекта
- Бюджетирование проекта
- Управление работами по проекту
- Эффективное управление временем

- Менеджмента качества в проектном управлении
- Управление ресурсами проекта
- Управление закупками и запасами
- Правовое регулирование проекта
- Проектная логистика
- Управление командой проекта
- Управление взаимоотношениями в проекте
- Формирование организационной культуры
- Управления коммуникациями проекта
- Информационная система управления проектами
- Структура ИСУП
- Рынок программного обеспечения управления проектами.
- Информационное обеспечение управления проектами
- Инвестиции
- Инвестиционный проект
- Бизнес-план
- Источники и способы финансирования инвестиционных проектов
- Жизненный цикл инвестиционного проекта
- Предпроектные документы
- Оценка жизнеспособности и финансовой реализуемости проекта
- ТЭО проекта
- Организации СМР
- Денежный поток инвестиционного проекта
- Финансовый анализ инвестиционного проекта
- Система показателей финансовой состоятельности проекта
- Система показателей оценки экономической эффективности
- Ставка дисконтирования
- Коэффициент дисконтирования
- Чистый дисконтированный доход (ЧДД)
- Индекс доходности (ИД)
- Срок окупаемости
- Внутренняя норма доходности (ВНД)
- Запас финансовой устойчивости (ЗФУ)
- Методы учета инфляции
- Субъекты и объекты инвестиционной деятельности.
- Классификация инвестиций.
- Источники финансирования инвестиций.
- Цели инвестиционной деятельности
- Взаимосвязь понятий «инвестирование» и «финансирование»
- Инвесторы
- Классификация инвесторов по целям деятельности.
- Стратегическое, портфельное и венчурное инвестирование
- Институциональные инвесторы.

- Инвестиционный климат.
- Критерии оценки инвестиционного климата.
- Конъюнктура инвестиционного рынка.
- Иностранные инвестиции
- Инвестиционный климат и страновой риск.
- Инвестиционная привлекательность предприятия.
- Инвестиционная привлекательность территорий.
- Государственное регулирование инвестиционной деятельности.
- Инвестиционный проект.
- Классификации инвестиционных проектов.
- Информационное обеспечение инвестиционного проекта.
- Бизнес-план инвестиционного проекта
- Источники и способы финансирования инвестиционных проектов.
- Жизненный цикл проекта.
- Фазы, этапы разработки и осуществления инвестиционного проекта.
- Предынвестиционная фаза проекта.
- Состав основных предпроектных документов.
- Инвестиционная фаза проекта.
- Этапы разработки проектной документации.
- ТЭО проекта.
- Организации СМР.
- Эксплуатационная фаза проекта.
- Эффективность инвестиционного проекта.
- Виды эффективности, принципы оценки.
- Денежный поток инвестиционного проекта.
- Финансовый анализ в структуре оценки эффективности инвестиционного проекта.
- Система показателей финансовой состоятельности проекта.
- Система показателей оценки экономической эффективности
- Ставка дисконтирования
- Коэффициент дисконтирования.
- ЧДД, ИД проекта
- Дисконтированный срок окупаемости
- ВНД, ЗФУ проекта
- Методы учета инфляции при оценке эффективности инвестиционных проектов.

- Экономическая природа рисков
- Показатели эффективности долгосрочного инвестирования
- Классификация проектных рисков
- Концепция инвестиционного проектирования
- Модели качественного анализа риска.
- Анализ чувствительности проекта к факторам риска
- Метод анализа сценариев проекта
- Анализ проектных рисков
- Количественная оценка рисков

- Пути снижения рисков
- Организация работ по управлению рисками
- Проект
- Проектное управление.
- Проект как совокупность процессов
- Переход к проектному управлению
- Модель управления проектами (УП).
- Структуризация (декомпозиции) проекта.
- Фазы, функции и подсистемы УП.
- Классификационные признаки и виды проектов.
- Цель и стратегия проекта.
- Сценарии и стратегии развития проектного комплекса.
- Результат проекта.
- Управление параметрами проекта.
- Окружение проектов.
- Проектный цикл.
- Методы управления проектами.
- Организационные структуры УП.
- Участники проектов.
- Стандартизация и сертификация в проектном управлении
- Группы стандартов
- Международная сертификация по УП.
- Обзор стандартов проектного управления
- Денежные потоки проекта
- Содержание денежных потоков по видам деятельности
- Перспективный анализ денежных потоков
- Планирование денежных потоков
- Структура финансирования проекта
- Коммерческая, бюджетная, общественная эффективность проекта
- Анализа безубыточности
- Аналитический и графический методы анализа безубыточности
- Анализ запаса прочности
- Статические и динамические методы оценки инвестиций
- Метод чистого дисконтированного дохода
- Метод внутренней нормы доходности
- Метод дисконтированного срока окупаемости
- Метод индекса рентабельности
- Метод индекса чистого дохода
- Метод аннуитетов
- Стоимость капитала
- Анализ ситуации "с проектом" и "без проекта"
- Прогноз инфляции
- Учет инфляции

- Источники финансирования
- Акционерный капитал
- Заемное финансирование
- Лизинг
- Законодательство в области финансирования
- Система бюджетного финансирования проектов
- Государственная поддержка
- Долгосрочное долговое финансирование
- Ипотечные ссуды
- Организация лизингового финансирования.
- Инвестиционный рынок и его участники
- Зарубежные инвестиционные институты
- Аудит проекта
- Роль аудита в проектном анализе
- Стандарты аудита
- Аудит финансовой отчетности
- Стратегический подход к инвестиционной деятельности
- Цели и этапы разработки инвестиционной стратегии.
- Инвестиционное планирование
- Инвестиционный контроль.
- Оценка эффективности инвестиционной стратегии.
- Оптимизация инвестиционной стратегии.
- Процесс поиска стратегических инвесторов.
- Типы инвестиционных портфелей
- Принципы управления инвестиционным портфелем.
- Стратегия и тактика управления инвестиционным портфелем

САМООРГАНИЗАЦИЯ РАБОТЫ С ЛИТЕРАТУРОЙ

Самостоятельное изучение тем курса осуществляется на основе списка рекомендуемой литературы к дисциплине. При работе с книгой необходимо научиться правильно ее читать, вести записи. Самостоятельная работа с учебными и научными изданиями профессиональной и общекультурной тематики – это важнейшее условие формирования научного способа познания.

Основные приемы работы с литературой можно свести к следующим:

• составить перечень книг, с которыми следует познакомиться;

• перечень должен быть систематизированным (что необходимо для семинаров, что для экзаменов, что пригодится для написания курсовых и выпускных квалификационных работ (ВКР), а что выходит за рамками официальной учебной деятельности, и расширяет общую культуру);

• обязательно выписывать все выходные данные по каждой книге (при написании курсовых и выпускных квалификационных работ это позволит экономить время);

• определить, какие книги (или какие главы книг) следует прочитать более внимательно, а какие – просто просмотреть;

• при составлении перечней литературы следует посоветоваться с преподавателями и руководителями ВКР, которые помогут сориентироваться, на что стоит обратить большее внимание, а на что вообще не стоит тратить время;

• все прочитанные монографии, учебники и научные статьи следует конспектировать, но это не означает, что надо конспектировать «все подряд»: можно выписывать кратко основные идеи автора и иногда приводить наиболее яркие и показательные цитаты (с указанием страниц);

• если книга – собственная, то допускается делать на полях книги краткие пометки или же в конце книги, на пустых страницах просто сделать свой «предметный указатель», где отмечаются наиболее интересные мысли и обязательно указываются страницы в тексте автора;

• следует выработать способность «воспринимать» сложные тексты; для этого лучший прием – научиться «читать медленно», когда понятно каждое прочитанное слово (а если слово незнакомое, то либо с помощью словаря, либо с помощью преподавателя обязательно его узнать). Таким образом, чтение текста является частью познавательной деятельности. Ее цель – извлечение из текста необходимой информации.

От того, насколько осознанна читающим собственная внутренняя установка при обращении к печатному слову (найти нужные сведения, усвоить информацию полностью или частично, критически проанализировать материал и т.п.) во многом зависит эффективность осуществляемого действия. Грамотная работа с книгой, особенно если речь идет о научной литературе, предполагает соблюдение ряда правил, для овладения которыми необходимо настойчиво учиться. Это серьёзный, кропотливый труд. Прежде всего, при такой работе невозможен формальный, поверхностный подход. Не механическое заучивание, не простое накопление цитат, выдержек, а

сознательное усвоение прочитанного, осмысление его, стремление дойти до сути – вот главное правило. Другое правило – соблюдение при работе над книгой определенной последовательности. Вначале следует ознакомиться с оглавлением, содержанием предисловия или введения. Это дает общую ориентировку, представление о структуре и вопросах, которые рассматриваются в книге.

Следующий этап – чтение. Первый раз целесообразно прочитать книгу с начала до конца, чтобы получить о ней цельное представление. При повторном чтении происходит постепенное глубокое осмысление каждой главы, критического материала и позитивного изложения; выделение основных идей, системы аргументов, наиболее ярких примеров и т.д. Непременным правилом чтения должно быть выяснение незнакомых слов, терминов, выражений, неизвестных имен, названий. Студентам с этой целью рекомендуется заводить специальные тетради или блокноты. Важная роль, в связи с этим принадлежит библиографической подготовке студентов. Она включает в себя умение активно, быстро пользоваться научным аппаратом книги, справочными изданиями, каталогами, умение вести поиск необходимой информации, обрабатывать и систематизировать ее.

Выделяют четыре основные установки в чтении текста:

- информационно-поисковая (задача – найти, выделить искомую информацию);
- усваивающая (усилия читателя направлены на то, чтобы как можно полнее осознать и запомнить, как сами сведения, излагаемые автором, так и всю логику его рассуждений);
- аналитико-критическая (читатель стремится критически осмыслить материал, проанализировав его, определив свое отношение к нему);
- творческая (создает у читателя готовность в том или ином виде – как отправной пункт для своих рассуждений, как образ для действия по аналогии и т. п. – использовать суждения автора, ход его мыслей, результат наблюдения, разработанную методику, дополнить их, подвергнуть новой проверке).

С наличием различных установок обращения к тексту связано существование и нескольких видов чтения:

- библиографическое – просматривание карточек каталога, рекомендательных списков, сводных списков журналов и статей за год и т.п.;
- просмотровое – используется для поиска материалов, содержащих нужную информацию, обычно к нему прибегают сразу после работы со списками литературы и каталогами, в результате такого просмотра читатель устанавливает, какие из источников будут использованы в дальнейшей работе;
- ознакомительное – подразумевает сплошное, достаточно подробное прочтение отобранных статей, глав, отдельных страниц; цель – познакомиться с характером информации, узнать, какие вопросы вынесены автором на рассмотрение, провести сортировку материала;
- изучающее – предполагает доскональное освоение материала; в ходе такого чтения проявляется доверие читателя к автору, готовность принять

изложенную информацию, реализуется установка на предельно полное понимание материала;

- аналитико-критическое и творческое чтение – два вида чтения близкие между собой тем, что участвуют в решении исследовательских задач.

Первый из них предполагает направленный критический анализ, как самой информации, так и способов ее получения и подачи автором; второе – поиск тех суждений, фактов, по которым, или, в связи с которыми, читатель считает нужным высказать собственные мысли.

Из всех рассмотренных видов чтения основным для студентов является изучающее – именно оно позволяет в работе с учебной и научной литературой накапливать знания в различных областях. Вот почему именно этот вид чтения в рамках образовательной деятельности должен быть освоен в первую очередь. Кроме того, при овладении данным видом чтения формируются основные приемы, повышающие эффективность работы с текстом. Научная методика работы с литературой предусматривает также ведение записи прочитанного. Это позволяет привести в систему знания, полученные при чтении, сосредоточить внимание на главных положениях, зафиксировать, закрепить их в памяти, а при необходимости вновь обратиться к ним.

Основные виды систематизированной записи прочитанного:

Аннотирование – предельно краткое связное описание просмотренной или прочитанной книги (статьи), ее содержания, источников, характера и назначения.

Планирование – краткая логическая организация текста, раскрывающая содержание и структуру изучаемого материала.

Тезирование – лаконичное воспроизведение основных утверждений автора без привлечения фактического материала.

Цитирование – дословное выписывание из текста выдержек, извлечений, наиболее существенно отражающих ту или иную мысль автора.

Конспектирование – краткое и последовательное изложение содержания прочитанного. Конспект – сложный способ изложения содержания книги или статьи в логической последовательности. Конспект аккумулирует в себе предыдущие виды записи, позволяет всесторонне охватить содержание книги, статьи. Поэтому умение составлять план, тезисы, делать выписки и другие записи определяет и технологию составления конспекта.

Как правильно составлять конспект? Внимательно прочитайте текст. Уточните в справочной литературе непонятные слова. При записи не забудьте вынести справочные данные на поля конспекта. Выделите главное, составьте план, представляющий собой перечень заголовков, подзаголовков, вопросов, последовательно раскрываемых затем в конспекте. Это первый элемент конспекта. Вторым элементом конспекта являются тезисы. Тезис — это кратко сформулированное положение. Для лучшего усвоения и запоминания материала следует записывать тезисы своими словами. Тезисы, выдвигаемые в конспекте, нужно доказывать. Поэтому третий элемент конспекта - основные доводы, доказывающие истинность рассматриваемого тезиса. В конспекте

могут быть положения и примеры. Законспектируйте материал, четко следуя пунктам плана. При конспектировании старайтесь выразить мысль своими словами. Записи следует вести четко, ясно. Грамотно записывайте цитаты. Цитируя, учитывайте лаконичность, значимость мысли. При оформлении конспекта необходимо стремиться к емкости каждого предложения. Мысли автора книги следует излагать кратко, заботясь о стиле и выразительности написанного. Число дополнительных элементов конспекта должно быть логически обоснованным, записи должны распределяться в определенной последовательности, отвечающей логической структуре произведения. Для уточнения и дополнения необходимо оставлять поля.

Конспектирование - наиболее сложный этап работы. Овладение навыками конспектирования требует от студента целеустремленности, повседневной самостоятельной работы. Конспект ускоряет повторение материала, экономит время при повторном, после определенного перерыва, обращении к уже знакомой работе. Учитывая индивидуальные особенности каждого студента, можно дать лишь некоторые, наиболее оправдавшие себя общие правила, с которыми преподаватель и обязан познакомить студентов:

1. Главное в конспекте не объем, а содержание. В нем должны быть отражены основные принципиальные положения источника, то новое, что внес его автор, основные методологические положения работы. Умение излагать мысли автора сжато, кратко и собственными словами приходит с опытом и знаниями. Но их накоплению помогает соблюдение одного важного правила – не торопиться записывать при первом же чтении, вносить в конспект лишь то, что стало ясным.

2. Форма ведения конспекта может быть самой разнообразной, она может изменяться, совершенствоваться. Но начинаться конспект всегда должен с указания полного наименования работы, фамилии автора, года и места издания; цитаты берутся в кавычки с обязательной ссылкой на страницу книги.

3. Конспект не должен быть «слепым», безликим, состоящим из сплошного текста. Особо важные места, яркие примеры выделяются цветным подчеркиванием, взятием в рамочку, оттенением, пометками на полях специальными знаками, чтобы можно было быстро найти нужное положение. Дополнительные материалы из других источников можно давать на полях, где записываются свои суждения, мысли, появившиеся уже после составления конспекта.

ПОДГОТОВКА ДОКЛАДА С ПРЕЗЕНТАЦИЕЙ

Одной из форм текущего контроля является доклад с презентацией, который представляет собой продукт самостоятельной работы студента.

Доклад с презентацией — это публичное выступление по представлению полученных результатов решения определенной учебно-практической, учебно-исследовательской или научной темы.

Как правило, в основу доклада ложится анализ литературы по проблеме. Он должен носить характер краткого, но в то же время глубоко аргументированного устного сообщения. В нем студент должен, по возможности, полно осветить различные точки зрения на проблему, выразить собственное мнение, сделать критический анализ теоретического и практического материала.

Подготовка доклада с презентацией является обязательной для обучающихся, если доклад презентацией указан в перечне форм текущего контроля успеваемости в рабочей программе дисциплины.

Доклад должен быть рассчитан на 7–10 минут.

Презентация (от англ. «presentation» - представление) — это набор цветных слайдов на определенную тему, который хранится в файле специального формата с расширением PP.

Целью презентации - донести до целевой аудитории полноценную информацию об объекте презентации, изложенной в докладе, в удобной форме.

Перечень примерных тем докладов с презентацией представлен в рабочей программе дисциплины, он выдается обучающимся заблаговременно вместе с методическими указаниями по подготовке. Темы могут распределяться студентами самостоятельно (по желанию), а также закрепляться преподавателем дисциплины.

При подготовке доклада с презентацией обучающийся должен продемонстрировать умение самостоятельного изучения отдельных вопросов, структурирования основных положений рассматриваемых проблем, публичного выступления, позиционирования себя перед коллективом, навыки работы с библиографическими источниками и оформления научных текстов.

В ходе подготовки к докладу с презентацией обучающемуся необходимо:

- выбрать тему и определить цель выступления.

Для этого, остановитесь на теме, которая вызывает у Вас больший интерес; определите цель выступления; подумайте, достаточно ли вы знаете по выбранной теме или проблеме и сможете ли найти необходимый материал;

- осуществить сбор материала к выступлению.

Начинайте подготовку к докладу заранее; обращайтесь к справочникам, энциклопедиям, научной литературе по данной проблеме; записывайте необходимую информацию на отдельных листах или тетради;

- организовать работу с литературой.

При подборе литературы по интересующей теме определить конкретную цель поиска: что известно по данной теме? что хотелось бы узнать? для

чего нужна эта информация? как ее можно использовать в практической работе?

- во время изучения литературы следует: записывать вопросы, которые возникают по мере ознакомления с источником, а также ключевые слова, мысли, суждения; представлять наглядные примеры из практики;

- обработать материал.

Учитывайте подготовку и интересы слушателей; излагайте правдивую информацию; все мысли должны быть взаимосвязаны между собой.

При подготовке доклада с презентацией особо необходимо обратить внимание на следующее:

- подготовка доклада начинается с изучения источников, рекомендованных к соответствующему разделу дисциплины, а также специальной литературы для докладчика, список которой можно получить у преподавателя;

- важно также ознакомиться с имеющимися по данной теме монографиями, учебными пособиями, научными информационными статьями, опубликованными в периодической печати.

Относительно небольшой объем текста доклада, лимит времени, отведенного для публичного выступления, обусловливает потребность в тщательном отборе материала, умелом выделении главных положений в содержании доклада, использовании наиболее доказательных фактов и убедительных примеров, исключении повторений и многословия.

Решить эти задачи помогает составление развернутого плана.

План доклада должен содержать следующие главные компоненты: краткое вступление, вопросы и их основные тезисы, заключение, список литературы.

После составления плана можно приступить к написанию текста. Во вступлении важно показать актуальность проблемы, ее практическую значимость. При изложении вопросов темы раскрываются ее основные положения. Материал содержания вопросов полезно располагать в таком порядке: тезис; доказательство тезиса; вывод и т. д.

Тезис - это главное основополагающее утверждение. Он обосновывается путем привлечения необходимых цитат, цифрового материала, ссылок на статьи. При изложении содержания вопросов особое внимание должно быть обращено на раскрытие причинно-следственных связей, логическую последовательность тезисов, а также на формулирование окончательных выводов. Выводы должны быть краткими, точными, достаточно аргументированными всем содержанием доклада.

В процессе подготовки доклада студент может получить консультацию у преподавателя, а в случае необходимости уточнить отдельные положения.

Выступление

При подготовке к докладу перед аудиторией необходимо выбрать способ выступления:

- устное изложение с опорой на конспект (опорой могут также служить заранее подготовленные слайды);
- чтение подготовленного текста.

Чтение заранее написанного текста значительно уменьшает влияние выступления на аудиторию. Запоминание написанного текста заметно сковывает выступающего и привязывает к заранее составленному плану, не давая возможности откликаться на реакцию аудитории.

Короткие фразы легче воспринимаются на слух, чем длинные.

Необходимо избегать сложных предложений, причастных и деепричастных оборотов. Излагая сложный вопрос, нужно постараться передать информацию по частям.

Слова в речи надо произносить четко и понятно, не надо говорить слишком быстро или, наоборот, растягивать слова. Надо произнести четко особенно ударную гласную, что оказывает наибольшее влияние на разборчивость речи.

Пауза в устной речи выполняет ту же роль, что знаки препинания в письменной. После сложных выводов или длинных предложений необходимо сделать паузу, чтобы слушатели могли вдуматься в сказанное или правильно понять сделанные выводы. Если выступающий хочет, чтобы его понимали, то не следует говорить без паузы дольше, чем пять с половиной секунд.

Особое место в выступлении занимает обращение к аудитории. Известно, что обращение к собеседнику по имени создает более доверительный контекст деловой беседы. При публичном выступлении также можно использовать подобные приемы. Так, косвенными обращениями могут служить такие выражения, как «Как Вам известно», «Уверен, что Вас это не оставит равнодушными». Выступающий показывает, что слушатели интересны ему, а это самый простой путь достижения взаимопонимания.

Во время выступления важно постоянно контролировать реакцию слушателей. Внимательность и наблюдательность в сочетании с опытом позволяют оратору уловить настроение публики. Возможно, рассмотрение некоторых вопросов придется сократить или вовсе отказаться от них.

После выступления нужно быть готовым к ответам на возникшие у аудитории вопросы.

Стоит обратить внимание на вербальные и невербальные составляющие общения. Небрежность в жестах недопустима. Жесты могут быть приглашающими, отрицающими, вопросительными, они могут подчеркнуть нюансы выступления.

Презентация

Презентация наглядно сопровождает выступление.

Этапы работы над презентацией могут быть следующими:

- осмыслите тему, выделите вопросы, которые должны быть освещены в рамках данной темы;
- составьте тезисы собранного материала. Подумайте, какая часть информации может быть подкреплена или полностью заменена изображениями, какую информацию можно представить в виде схем;
- подберите иллюстративный материал к презентации: фотографии, рисунки, фрагменты художественных и документальных фильмов, материалы кинохроники, разработайте необходимые схемы;
- подготовленный материал систематизируйте и «упакуйте» в отдельные блоки, которые будут состоять из собственно текста (небольшого по объему), схем, графиков, таблиц и т.д.;
- создайте слайды презентации в соответствии с необходимыми требованиями;
- просмотрите презентацию, оцените ее наглядность, доступность, соответствие языковым нормам.

Требования к оформлению презентации

Компьютерную презентацию, сопровождающую выступление докладчика, удобнее всего подготовить в программе MS PowerPoint.

Презентация как документ представляет собой последовательность сменяющих друг друга слайдов. Чаще всего демонстрация презентации проецируется на большом экране, реже – раздается собравшимся как печатный материал.

Количество слайдов должно быть пропорционально содержанию и продолжительности выступления (например, для 5-минутного выступления рекомендуется использовать не более 10 слайдов).

На первом слайде обязательно представляется тема выступления и сведения об авторах.

Следующие слайды можно подготовить, используя две различные стратегии их подготовки:

1-я стратегия: на слайды выносится опорный конспект выступления и ключевые слова с тем, чтобы пользоваться ими как планом для выступления. В этом случае к слайдам предъявляются следующие требования:

- объем текста на слайде – не больше 7 строк;
- маркированный/нумерованный список содержит не более 7 элементов;
- отсутствуют знаки пунктуации в конце строк в маркированных и нумерованных списках;
- значимая информация выделяется с помощью цвета, кегля, эффектов анимации.

Особо внимательно необходимо проверить текст на отсутствие ошибок и опечаток. Основная ошибка при выборе данной стратегии состоит в том, что выступающие заменяют свою речь чтением текста со слайдов.

2-я стратегия: на слайды помещается фактический материал (таблицы, графики, фотографии и пр.), который является уместным и достаточным средством наглядности, помогает в раскрытии стержневой идеи выступления. В этом случае к слайдам предъявляются следующие требования:

- выбранные средства визуализации информации (таблицы, схемы, графики и т. д.) соответствуют содержанию;
- использованы иллюстрации хорошего качества (высокого разрешения), с четким изображением (как правило, никто из присутствующих не заинтересован вчитываться в текст на ваших слайдах и всматриваться в мелкие иллюстрации).

Максимальное количество графической информации на одном слайде – 2 рисунка (фотографии, схемы и т.д.) с текстовыми комментариями (не более 2 строк к каждому). Наиболее важная информация должна располагаться в центре экрана.

Обычный слайд, без эффектов анимации, должен демонстрироваться на экране не менее 10–15 секунд. За меньшее время аудитория не успеет осознать содержание слайда.

Слайд с анимацией в среднем должен находиться на экране не меньше 40–60 секунд (без учета времени на случайно возникшее обсуждение). В связи с этим лучше настроить презентацию не на автоматический показ, а на смену слайдов самим докладчиком.

Особо тщательно необходимо отнестись к оформлению презентации. Для всех слайдов презентации по возможности необходимо использовать один и тот же шаблон оформления, кегль – для заголовков - не меньше 24 пунктов, для информации - не менее 18.

В презентациях не принято ставить переносы в словах.

Наилучшей цветовой гаммой для презентации являются контрастные цвета фона и текста (белый фон – черный текст; темно-синий фон – светло-желтый текст и т. д.).

Лучше не смешивать разные типы шрифтов в одной презентации.

Рекомендуется не злоупотреблять прописными буквами (они читаются хуже).

ПОДГОТОВКА К ПРАКТИКО-ОРИЕНТИРОВАННЫМ ЗАДАНИЯМ

Практико-ориентированные задания выступают средством формирования у студентов системы интегрированных умений и навыков, необходимых для освоения профессиональных компетенций. Это могут быть ситуации, требующие применения умений и навыков, специфичных для соответствующего профиля обучения (знания содержания предмета), ситуации, требующие организации деятельности, выбора её оптимальной структуры личностно-ориентированных ситуаций (нахождение нестандартного способа решения).

Кроме этого, они выступают средством формирования у студентов умений определять, разрабатывать и применять оптимальные методы решения профессиональных задач. Они строятся на основе ситуаций, возникающих на различных уровнях осуществления практики, и формулируются в виде производственных поручений (заданий).

Под практико-ориентированными задания понимают задачи из окружающей действительности, связанные с формированием практических навыков, необходимых в повседневной жизни, в том числе с использованием элементов производственных процессов.

Цель практико-ориентированных заданий – приобретение умений и навыков практической деятельности по изучаемой дисциплине.

Задачи практико-ориентированных заданий:

- закрепление, углубление, расширение и детализация знаний студентов при решении конкретных задач;
- развитие познавательных способностей, самостоятельности мышления, творческой активности;
- овладение новыми методами и методиками изучения конкретной учебной дисциплины;
- обучение приемам решения практических задач;
- выработка способности логического осмысления полученных знаний для выполнения заданий;
- обеспечение рационального сочетания коллективной и индивидуальной форм обучения.

Важными отличительными особенностями практико-ориентированных задания от стандартных задач (предметных, межпредметных, прикладных) являются:

- значимость (познавательная, профессиональная, общекультурная, социальная) получаемого результата, что обеспечивает познавательную мотивацию обучающегося;
- условие задания сформулировано как сюжет, ситуация или проблема, для разрешения которой необходимо использовать знания из разных разделов основного предмета, из другого предмета или из жизни, на которые нет явного указания в тексте задания;

- информация и данные в задании могут быть представлены в различной форме (рисунок, таблица, схема, диаграмма, график и т.д.), что потребует распознавания объектов;

- указание (явное или неявное) области применения результата, полученного при решении задания.

Кроме выделенных четырех характеристик, практико-ориентированные задания имеют следующие:

1. по структуре эти задания – нестандартные, т.е. в структуре задания не все его компоненты полностью определены;

2. наличие избыточных, недостающих или противоречивых данных в условии задания, что приводит к объемной формулировке условия;

3. наличие нескольких способов решения (различная степень рациональности), причем данные способы могут быть неизвестны учащимся, и их потребуется сконструировать.

При выполнении практико-ориентированных заданий следует руководствоваться следующими общими рекомендациями:

- для выполнения практико-ориентированного задания необходимо внимательно прочитать задание, повторить лекционный материал по соответствующей теме, изучить рекомендуемую литературу, в т.ч. дополнительную;

- выполнение практико-ориентированного задания включает постановку задачи, выбор способа решения задания, разработку алгоритма практических действий, программы, рекомендаций, сценария и т. п.;

- если практико-ориентированное задание выдается по вариантам, то получить номер варианта исходных данных у преподавателя; если нет вариантов, то нужно подобрать исходные данные самостоятельно, используя различные источники информации;

- для выполнения практико-ориентированного задания может использоваться метод малых групп. Работа в малых группах предполагает решение определенных образовательных задач в рамках небольших групп с последующим обсуждением полученных результатов. Этот метод развивает навыки сотрудничества, достижения компромиссного решения, аналитические способности.

ПОДГОТОВКА К ДИСКУССИИ

Современная практика предлагает широкий круг типов практических занятий. Среди них особое место занимает *дискуссия,* где в диалоге хорошо усваивается новая информация, видны убеждения студента, обсуждаются противоречия (явные и скрытые) и недостатки. Для обсуждения берутся конкретные актуальные вопросы, с которыми студенты предварительно ознакомлены. Дискуссия является одной из наиболее эффективных технологий группового взаимодействия, обладающей особыми возможностями в обучении, развитии и воспитании будущего специалиста.

Дискуссия (от лат. discussio - рассмотрение, исследование) - способ организации совместной деятельности с целью интенсификации процесса принятия решений в группе посредством обсуждения какого-либо вопроса или проблемы.

Дискуссия обеспечивает активное включение студентов в поиск истины; создает условия для открытого выражения ими своих мыслей, позиций, отношений к обсуждаемой теме и обладает особой возможностью воздействия на установки ее участников в процессе группового взаимодействия. Дискуссию можно рассматривать как *метод интерактивного обучения* и как особую технологию, включающую в себя другие методы и приемы обучения: «мозговой штурм», «анализ ситуаций» и т. д.

Обучающий эффект дискуссии определяется предоставляемой участнику возможностью получить разнообразную информацию от собеседников, продемонстрировать и повысить свою компетентность, проверить и уточнить свои представления и взгляды на обсуждаемую проблему, применить имеющиеся знания в процессе совместного решения учебных и профессиональных задач.

Развивающая функция дискуссии связана со стимулированием творчества обучающихся, развитием их способности к анализу информации и аргументированному, логически выстроенному доказательству своих идей и взглядов, с повышением коммуникативной активности студентов, их эмоциональной включенности в учебный процесс.

Влияние дискуссии на личностное становление студента обусловливается ее целостно - ориентирующей направленностью, созданием благоприятных условий для проявления индивидуальности, самоопределения в существующих точках зрения на определенную проблему, выбора своей позиции; для формирования умения взаимодействовать с другими, слушать и слышать окружающих, уважать чужие убеждения, принимать оппонента, находить точки соприкосновения, соотносить и согласовывать свою позицию с позициями других участников обсуждения.

Безусловно, наличие оппонентов, противоположных точек зрения всегда обостряет дискуссию, повышает ее продуктивность, позволяет создавать с их помощью конструктивный конфликт для более эффективного решения обсуждаемых проблем.

Существует несколько видов дискуссий, использование того или иного типа дискуссии зависит от характера обсуждаемой проблемы и целей дискуссии.

Условия эффективного проведения дискуссии:

- информированность и подготовленность студентов к дискуссии,
- свободное владение материалом, привлечение различных источников для аргументации отстаиваемых положений;
- правильное употребление понятий, используемых в дискуссии, их единообразное понимание;
- корректность поведения, недопустимость высказываний, задевающих личность оппонента; установление регламента выступления участников;
- полная включенность группы в дискуссию, участие каждого студента в ней.

Подготовка студентов к дискуссии: если тема объявлена заранее, то следует ознакомиться с указанной литературой, необходимыми справочными материалами, продумать свою позицию, четко сформулировать аргументацию, выписать цитаты, мнения специалистов.

В проведении дискуссии выделяется несколько этапов.

Этап 1-й, введение в дискуссию: формулирование проблемы и целей дискуссии; определение значимости проблемы, совместная выработка правил дискуссии; выяснение однозначности понимания темы дискуссии, используемых в ней терминов, понятий.

Этап 2-й, обсуждение проблемы: обмен участниками мнениями по каждому вопросу. Цель этапа - собрать максимум мнений, идей, предложений, соотнося их друг с другом.

Этап 3-й, подведение итогов обсуждения: выработка студентами согласованного мнения и принятие группового решения.

Далее подводятся итоги дискуссии, заслушиваются и защищаются проектные задания. После этого проводится "мозговой штурм" по нерешенным проблемам дискуссии, а также выявляются прикладные аспекты, которые можно рекомендовать для включения в курсовые и дипломные работы или в апробацию на практике.

Семинары-дискуссии проводятся с целью выявления мнения студентов по актуальным и проблемным вопросам.

ПОДГОТОВКА К ПРОМЕЖУТОЧНОЙ АТТЕСТАЦИИ

При подготовке к *зачету* по дисциплине «*Основы проектной деятельности*» обучающемуся рекомендуется:

1. повторить пройденный материал и ответить на вопросы, используя конспект и материалы лекций. Если по каким-либо вопросам у студента недостаточно информации в лекционных материалах, то необходимо получить информацию из раздаточных материалов и/или учебников (литературы), рекомендованных для изучения дисциплины «*Основы проектной деятельности*».

Целесообразно также дополнить конспект лекций наиболее существенными и важными тезисами для рассматриваемого вопроса;

2. при изучении основных и дополнительных источников информации в рамках выполнения заданий на *зачете* особое внимание необходимо уделять схемам, рисункам, графикам и другим иллюстрациям, так как подобные графические материалы, как правило, в наглядной форме отражают главное содержание изучаемого вопроса;

3. при изучении основных и дополнительных источников информации в рамках выполнения заданий на *зачете* (в случаях, когда отсутствует иллюстративный материал) особое внимание необходимо обращать на наличие в тексте словосочетаний вида «во-первых», «во-вторых» и т. д., а также дефисов и перечислений (цифровых или буквенных), так как эти признаки, как правило, позволяют структурировать ответ на предложенное задание.

Подобную текстовую структуризацию материала слушатель может трансформировать в рисунки, схемы и т. п. для более краткого, наглядного и удобного восприятия (иллюстрации целесообразно отразить в конспекте лекций – это позволит оперативно и быстро найти, в случае необходимости, соответствующую информацию);

4. следует также обращать внимание при изучении материала для подготовки к *зачету* на словосочетания вида «таким образом», «подводя итог сказанному» и т. п., так как это признаки выражения главных мыслей и выводов по изучаемому вопросу (пункту, разделу). В отдельных случаях выводы по теме (разделу, главе) позволяют полностью построить (восстановить, воссоздать) ответ на поставленный вопрос (задание), так как содержат в себе основные мысли и тезисы для ответа.

МИНОБРНАУКИ РОССИИ

ФГБОУ ВО «Уральский государственный горный университет»

УТВЕРЖДАЮ
Проректор по учебно-методическому комплексу
_____С.А. Упоров

МЕТОДИЧЕСКИЕ УКАЗАНИЯ ПО ОРГАНИЗАЦИИ САМОСТОЯТЕЛЬНОЙ РАБОТЫ И ЗАДАНИЯ ДЛЯ ОБУЧАЮЩИХСЯ

Б1.О.32 ОСНОВЫ НАУЧНЫХ ИССЛЕДОВАНИЙ

Специальность
21.05.04 Горное дело

Профиль (направленность)
Менеджмент и экономика горнопромышленного производства

квалификация выпускника: **горный инженер (специалист)**

Авторы: Гладкова И. В., доц., к.ф.н.; Котляров М.А., д.э.н., проф.

Одобрена на заседании кафедры	Рассмотрена методической комиссией
Экономики и менеджмента	Инженерно-экономический факультет
(название кафедры)	*(название факультета)*
Зав. кафедрой _____	Председатель _____
(подпись)	*(подпись)*
Мочалова Л.А.	Мочалова Л.А.
(Фамилия И.О.)	*(Фамилия И.О.)*
Протокол № 2 от 04.10.2023	Протокол № 2 от 20.10.2023
(Дата)	*(Дата*

Екатеринбург

СОДЕРЖАНИЕ

	ВВЕДЕНИЕ	3
1	МЕТОДИЧЕСКИЕ РЕКОМЕНДАЦИИ ПО РАБОТЕ С ТЕКСТОМ ЛЕКЦИЙ	5
2	МЕТОДИЧЕСКИЕ РЕКОМЕНДАЦИИ ПО ПОДГОТОВКЕ ДОКЛАДА (ПРЕЗЕНТАЦИИ)	7
3	МЕТОДИЧЕСКИЕ РЕКОМЕНДАЦИИ ПО ПОДГОТОВКЕ К СЕМИНАРСКИМ ЗАНЯТИЯМ	9
4	МЕТОДИЧЕСКИЕ РЕКОМЕНДАЦИИ ПО ПОДГОТОВКЕ К ДИСКУССИИ	10
5	МЕТОДИЧЕСКИЕ РЕКОМЕНДАЦИИ ПО ПОДГОТОВКЕ К СДАЧЕ ЗАЧЕТА	12
	ЗАКЛЮЧЕНИЕ	15
	ПЕРЕЧЕНЬ ОСНОВНОЙ И ДОПОЛНИТЕЛЬНОЙ УЧЕБНОЙ ЛИТЕРАТУРЫ, НЕОБХОДИМОЙ ДЛЯ ОСВОЕНИЯ ДИСЦИПЛИНЫ	16

ВВЕДЕНИЕ

Инициативная самостоятельная работа студента есть неотъемлемая составная часть учебы в вузе. В современном формате высшего образования значительно возрастает роль самостоятельной работы студента. Правильно спланированная и организованная самостоятельная работа обеспечивает достижение высоких результатов в учебе.

Самостоятельная работа студента (СРС) - это планируемая учебная, учебно-исследовательская, научно-исследовательская работа студентов, выполняемая во внеаудиторное (аудиторное) время по заданию и при методическом руководстве преподавателя, но без его непосредственного участия, при сохранении ведущей роли студентов.

Целью СРС является овладение фундаментальными знаниями, профессиональными умениями и навыками по профилю будущей специальности, опытом творческой, исследовательской деятельности, развитие самостоятельности. Ответственности и организованности, творческого подхода к решению проблем учебного и профессионального уровней. Самостоятельная работа студента – важнейшая составная часть учебного процесса, обязательная для каждого студента, объем которой определяется учебным планом. Методологическую основу СРС составляет деятельностный подход, при котором цели обучения ориентированы на формирование умений решать типовые и нетиповые задачи, т. е. на реальные ситуации, в которых студентам надо проявить знание конкретной дисциплины. Предметно и содержательно СРС определяется государственным образовательным стандартом, действующими учебными планами и образовательными программами различных форм обучения, рабочими программами учебных дисциплин, средствами обеспечения СРС: учебниками, учебными пособиями и методическими руководствами, учебно-программными комплексами и т.д.

Самостоятельная работа студентов может рассматриваться как организационная форма обучения - система педагогических условий, обеспечивающих управление учебной деятельностью студентов по освоению знаний и умений в области учебной и научной деятельности без посторонней помощи.

Самостоятельная работа студентов проводится с целью:

- систематизации и закрепления полученных теоретических знаний и практических умений студентов;
- углубления и расширения теоретических знаний;
- формирования умений использовать нормативную, правовую, справочную документацию и специальную литературу;
- развития познавательных способностей и активности студентов: творческой инициативы, самостоятельности, ответственности и организованности;
- формирования самостоятельности мышления, способностей к саморазвитию, самосовершенствованию и самореализации;
- формирования практических (общеучебных и профессиональных) умений и навыков;
- развития исследовательских умений;
- получения навыков эффективной самостоятельной профессиональной (практической и научно-теоретической) деятельности.

Самостоятельная работа студента - это особым образом организованная деятельность, включающая в свою структуру такие компоненты, как:

- уяснение цели и поставленной учебной задачи;
- четкое и системное планирование самостоятельной работы;
- поиск необходимой учебной и научной информации;
- освоение информации и ее логическая переработка;
- использование методов исследовательской, научно-исследовательской работы для решения поставленных задач;
- выработка собственной позиции по поводу полученной задачи;

- представление, обоснование и защита полученного решения;
- проведение самоанализа и самоконтроля.

В учебном процессе выделяют два вида самостоятельной работы: аудиторная и внеаудиторная.

Аудиторная самостоятельная работа по дисциплине выполняется на учебных занятиях под непосредственным руководством преподавателя и по его заданию: текущие консультации, коллоквиум, прием и разбор домашних заданий и другие.

Внеаудиторная самостоятельная работа - планируемая учебная, учебно-исследовательская, научно-исследовательская работа студентов, выполняемая во внеаудиторное время по заданию и при методическом руководстве преподавателя, но без его непосредственного участия: подготовка презентаций, составление глоссария, подготовка к практическим занятиям, подготовка рецензий, аннотаций на статью, подготовка к дискуссиям, круглым столам.

СРС может включать следующие формы работ:

- изучение лекционного материала;
- работа с источниками литературы: поиск, подбор и обзор литературы и электронных источников информации по заданной проблеме курса;
- выполнение домашних заданий, выдаваемых на практических занятиях: тестов, докладов, контрольных работ и других форм текущего контроля;
- изучение материала, вынесенного на самостоятельное изучение; подготовка к практическим занятиям;
- подготовка к контрольной работе или коллоквиуму;
- подготовка к зачету, экзамену, другим аттестациям;
- написание реферата, эссе по заданной проблем;
- выполнение расчетно-графической работы;
- выполнение выполнение курсовой работы или проекта;
- анализ научной публикации по определенной преподавателем теме, ее реферирование;
- исследовательская работа и участие в научных студенческих конференциях, семинарах и олимпиадах.

Особенностью организации самостоятельной работы студентов является необходимость не только подготовиться к сдаче экзамена, но и собрать, обобщить, систематизировать, проанализировать информацию по темам дисциплины.

Технология организации самостоятельной работы студентов включает использование информационных и материально-технических ресурсов образовательного учреждения. Для более эффективного выполнения самостоятельной работы по дисциплине преподаватель рекомендует студентам источники и учебно-методические пособия для работы, характеризует наиболее рациональную методику самостоятельной работы.

Самостоятельная работа может осуществляться индивидуально или группами студентов online и на занятиях в зависимости от цели, объема, конкретной тематики самостоятельной работы, уровня сложности, уровня умений студентов.

Подготовка к самостоятельная работа, не предусмотренная образовательной программой, учебным планом и учебно-методическими материалами, раскрывающими и конкретизирующими их содержание, осуществляется студентами инициативно, с целью реализации собственных учебных и научных интересов.

В качестве форм и методов контроля внеаудиторной самостоятельной работы студентов могут быть использованы обмен информационными файлами, семинарские занятия, тестирование, опрос, доклад, реферат, самоотчеты, контрольные работы, защита творческих работ и электронных презентаций и др.

1. МЕТОДИЧЕСКИЕ РЕКОМЕНДАЦИИ ПО РАБОТЕ С ТЕКСТОМ ЛЕКЦИЙ

На лекционных занятиях необходимо конспектировать учебный материал. Обращать внимание на формулировки, определения, раскрывающие содержание тех или иных понятий, научные выводы и практические рекомендации, положительный опыт в ораторском мастерстве. Внимательное слушание и конспектирование лекций предполагает интенсивную умственную деятельность студента, и помогает усвоить учебный материал.

Желательно оставлять в рабочих конспектах поля, на которых делать пометки, дополняющие материал прослушанной лекции, а также подчеркивающие особую важность тех или иных теоретических положений, фиксировать вопросы, вызывающие личный интерес, варианты ответов на них, сомнения, проблемы, спорные положения. Рекомендуется вести записи на одной стороне листа, оставляя вторую сторону для размышлений, разборов, вопросов, ответов на них, для фиксирования деталей темы или связанных с ней фактов, которые припоминаются самим студентом в ходе слушания.

Слушание лекций - сложный вид интеллектуальной деятельности, успех которой обусловлен *умением слушать,* и стремлением воспринимать материал, нужное записывая в тетрадь. Запись лекции помогает сосредоточить внимание на главном, в ходе самой лекции продумать и осмыслить услышанное, осознать план и логику изложения материала преподавателем.

Такая работа нередко вызывает трудности у студентов: некоторые стремятся записывать все дословно, другие пишут отрывочно, хаотично. Чтобы избежать этих ошибок, целесообразно придерживаться ряда правил.

1. После записи ориентирующих и направляющих внимание данных (тема, цель, план лекции, рекомендованная литература) важно попытаться проследить, как они раскрываются в содержании, подкрепляются формулировками, доказательствами, а затем и выводами.

2. Записывать следует основные положения и доказывающие их аргументы, наиболее яркие примеры и факты, поставленные преподавателем вопросы для самостоятельной проработки.

3. Стремиться к четкости записи, ее последовательности, выделяя темы, подтемы, вопросы и подвопросы, используя цифровую и буквенную нумерацию (римские и арабские цифры, большие и малые буквы), красные строки, выделение абзацев, подчеркивание главного и т.д.

Форма записи материала может быть различной - в зависимости от специфики изучаемого предмета. Это может быть стиль учебной программы (назывные предложения), уместны и свои краткие пояснения к записям.

Студентам не следует подробно записывать на лекции «все подряд», но обязательно фиксировать то, что преподаватели диктуют – это базовый конспект, содержащий основные положения лекции: определения, выводы, параметры, критерии, аксиомы, постулаты, парадигмы, концепции, ситуации, а также мысли-маяки (ими часто являются афоризмы, цитаты, остроумные изречения). Запись лекции лучше вести в сжатой форме, короткими и четкими фразами. Каждому студенту полезно выработать свою систему сокращений, в которой он мог бы разобраться легко и безошибочно.

Даже отлично записанная лекция предполагает дальнейшую самостоятельную работу над ней (осмысление ее содержания, логической структуры, выводов). С целью доработки конспекта лекции необходимо в первую очередь прочитать записи, восстановить текст в памяти, а также исправить описки, расшифровать не принятые ранее сокращения, заполнить пропущенные места, понять текст, вникнуть в его смысл. Далее прочитать материал по рекомендуемой литературе, разрешая в ходе чтения возникшие ранее затруднения, вопросы, а также дополняя и исправляя свои записи. В ходе доработки конспекта углубляются, расширяются и закрепляются знания, а также дополняется, исправляется и совершенствуется конспект. Доработанный конспект и рекомендуемая литература используется при подготовке к

практическому занятию. Знание лекционного материала при подготовке к практическому занятию обязательно.

Особенно важно в процессе самостоятельной работы над лекцией выделить новый понятийный аппарат, уяснить суть новых понятий, при необходимости обратиться к словарям и другим источникам, заодно устранив неточности в записях. Главное - вести конспект аккуратно и регулярно, только в этом случае он сможет стать подспорьем в изучении дисциплины.

Работа над лекцией стимулирует самостоятельный поиск ответов на самые различные вопросы: над какими понятиями следует поработать, какие обобщения сделать, какой дополнительный материал привлечь.

Важным средством, направляющим самообразование, является выполнение различных заданий по тексту лекции, например, составление ее развернутого плана или тезисов; ответы на вопросы проблемного характера, (скажем, об основных тенденциях развития той или иной проблемы); составление проверочных тесты по проблеме, написание по ней реферата, составление графических схем.

По своим задачам лекции могут быть разных жанров: *установочная лекция* вводит в изучение курса, предмета, проблем (что и как изучать), а *обобщающая лекция* позволяет подвести итог (зачем изучать), выделить главное, усвоить законы развития знания, преемственности, новаторства, чтобы применить обобщенный позитивный опыт к решению современных практических задач. Обобщающая лекция ориентирует в истории и современном состоянии научной проблемы.

В процессе освоения материалов обобщающих лекций студенты могут выполнять задания разного уровня. Например: задания *репродуктивного* уровня (составить развернутый план обобщающей лекции, составить тезисы по материалам лекции); задания *продуктивного* уровня (ответить на вопросы проблемного характера, составить опорный конспект по схеме, выявить основные тенденции развития проблемы); задания *творческого* уровня (составить проверочные тесты по теме, защитить реферат и графические темы по данной проблеме). Обращение к ранее изученному материалу не только помогает восстановить в памяти известные положения, выводы, но и приводит разрозненные знания в систему, углубляет и расширяет их. Каждый возврат к старому материалу позволяет найти в нем что-то новое, переосмыслить его с иных позиций, определить для него наиболее подходящее место в уже имеющейся системе знаний.

2. МЕТОДИЧЕСКИЕ РЕКОМЕНДАЦИИ ПО ПОДГОТОВКЕ ДОКЛАДА (ПРЕЗЕНТАЦИИ)

Доклад – публичное сообщение по заданной теме, представляющее собой развернутое изложение на определенную тему, вид самостоятельной работы, который используется в учебных и внеаудиторных занятиях и способствует формированию навыков исследовательской работы, освоению методов научного познания, приобретению навыков публичного выступления, расширяет познавательные интересы, приучает критически мыслить.

При подготовке доклада используется дополнительная литература, систематизируется материал. Работа над докладом не только позволяет учащемуся приобрести новые знания, но и способствует формированию важных научно-исследовательских навыков самостоятельной работы с научной литературой, что повышает познавательный интерес к научному познанию.

Приветствуется использование мультимедийных технологий, подготовка докладов-презентаций.

Доклад должен соответствовать следующим требованиям:

- тема доклада должна быть согласованна с преподавателем и соответствовать теме занятия;

- иллюстрации (слайды в презентации) должны быть достаточными, но не чрезмерными;

- материалы, которыми пользуется студент при подготовке доклада-презентации, должны тсоответствовать научно-методическим требованиям ВУЗа и быть указаны в докладе;

- необходимо соблюдать регламент: 7-10 минут выступления.

Преподаватель может дать тему сразу нескольким студентам одной группы, по принципу: докладчик и оппонент. Студенты могут подготовить два выступления с противоположными точками зрения и устроить дискуссию по проблемной теме. Докладчики и содокладчики во многом определяют содержание, стиль, активность данного занятия, для этого необходимо:

- использовать технические средства;
- знать и хорошо ориентироваться в теме всей презентации (семинара);
- уметь дискутировать и быстро отвечать на вопросы;
- четко выполнять установленный регламент: докладчик - 7-10 мин.; содокладчик - 5 мин.; дискуссия - 10 мин;
- иметь представление о композиционной структуре доклада.

После выступления докладчик и содокладчик, должны ответить на вопросы слушателей.

В подготовке доклада выделяют следующие этапы:

1. Определение цели доклада: информировать, объяснить, обсудить что-то (проблему, решение, ситуацию и т. п.)

2. Подбор литературы, иллюстративных примеров.

3. Составление плана доклада, систематизация материала, композиционное оформление доклада в виде печатного /рукописного текста и электронной презентации.

Общая структура доклада

Построение доклада включает три части: вступление, основную часть и заключение.

Вступление.

Вступление должно содержать:

- название презентации (доклада);
- сообщение основной идеи;
- обоснование актуальности обсуждаемого вопроса;
- современную оценку предмета изложения;
- краткое перечисление рассматриваемых вопросов;

- живую интересную форму изложения;
- акцентирование оригинальности подхода.

Основная часть.

Основная часть состоит из нескольких разделов, постепенно раскрывающих тему. Возможно использование иллюстрации (графики, диаграммы, фотографии, карты, рисунки) Если необходимо, для обоснования темы используется ссылка на источники с доказательствами, взятыми из литературы (цитирование авторов, указание цифр, фактов, определений). Изложение материала должно быть связным, последовательным, доказательным.

Задача основной части - представить достаточно данных для того, чтобы слушатели и заинтересовались темой и захотели ознакомиться с материалами. При этом логическая структура теоретического блока не должны даваться без наглядных пособий, аудиовизуальных и визуальных материалов.

Заключение.

Заключение - это ясное четкое обобщение, в котором подводятся итоги, формулируются главные выводы, подчеркивается значение рассмотренной проблемы, предлагаются самые важные практические рекомендации. Требования к оформлению доклада. Объем машинописного текста доклада должен быть рассчитан на произнесение доклада в течение 7 -10 минут (3-5 машинописных листа текста с докладом).

Доклад оценивается по следующим критериям:

Критерии оценки доклада, сообщения	*Количество баллов*
Содержательность, информационная насыщенность доклада	1
Наличие аргументов	1
Наличие выводов	1
Наличие презентации доклада	1
Владение профессиональной лексикой	1
Итого:	5

Электронные презентации выполняются в программе MS PowerPoint в виде слайдов в следующем порядке:

• титульный лист с заголовком темы и автором исполнения презентации;
• план презентации (5-6 пунктов - это максимум);
• основная часть (не более 10 слайдов);
• заключение (вывод).

Общие требования к стилевому оформлению презентации:

• дизайн должен быть простым и лаконичным;
• основная цель - читаемость, а не субъективная красота; цветовая гамма должна состоять не более чем из двух-трех цветов;
• всегда должно быть два типа слайдов: для титульных и для основного текста;
• размер шрифта должен быть: 24–54 пункта (заголовок), 18–36 пунктов (обычный текст);
• текст должен быть свернут до ключевых слов и фраз. Полные развернутые предложения на слайдах таких презентаций используются только при цитировании; каждый слайд должен иметь заголовок;
• все слайды должны быть выдержаны в одном стиле;
• на каждом слайде должно быть не более трех иллюстраций;
• слайды должны быть пронумерованы с указанием общего количества слайдов

3. МЕТОДИЧЕСКИЕ РЕКОМЕНДАЦИИ ПО ПОДГОТОВКЕ СЕМИНАРСКИМ ЗАНЯТИЯМ

Семинар представляет собой комплексную форму и завершающее звено в изучении определенных тем, предусмотренных программой учебной дисциплины. Комплексность данной формы занятий определяется тем, что в ходе её проведения сочетаются выступления обучающихся и преподавателя: рассмотрение обсуждаемой проблемы и анализ различных, часто дискуссионных позиций; обсуждение мнений обучающихся и разъяснение (консультация) преподавателя; углубленное изучение теории и приобретение навыков умения ее использовать в практической работе.

По своему назначению семинар, в процессе которого обсуждается та или иная научная проблема, способствует:

- углубленному изучению определенного раздела учебной дисциплины, закреплению знаний;
- отработке методологии и методических приемов познания;
- выработке аналитических способностей, умения обобщения и формулирования выводов;
- приобретению навыков использования научных знаний в практической деятельности;
- выработке умения кратко, аргументированно и ясно излагать обсуждаемые вопросы;
- осуществлению контроля преподавателя за ходом обучения.

Семинары представляет собой *дискуссию* в пределах обсуждаемой темы (проблемы). Дискуссия помогает участникам семинара приобрести более совершенные знания, проникнуть в суть изучаемых проблем. Выработать методологию, овладеть методами анализа социально-экономических процессов. Обсуждение должно носить творческий характер с четкой и убедительной аргументацией.

По своей структуре семинар начинается со вступительного слова преподавателя, в котором кратко излагаются место и значение обсуждаемой темы (проблемы) в данной дисциплине, напоминаются порядок и направления ее обсуждения. Конкретизируется ранее известный обучающимся план проведения занятия. После этого начинается процесс обсуждения вопросов обучающимися. Завершается занятие подведением итогоа обсуждения, заключительным словом преподавателя.

Проведение семинарских занятий в рамках учебной группы (20 - 25 человек) позволяет обеспечить активное участие в обсуждении проблемы всех присутствующих.

По ходу обсуждения темы помните, что изучение теории должно быть связано с определением (выработкой) средств, путей применения теоретических положений в практической деятельности, например, при выполнении функций государственного служащего. В то же время важно не свести обсуждение научной проблемы только к пересказу случаев из практики работы, к критике имеющих место недостатков. Дискуссии имеют важное значение: учат дисциплине ума, умению выступать по существу, мыслить логически, выделяя главное, критически оценивать выступления участников семинара.

В процессе проведения семинара обучающиеся могут использовать разнообразные по своей форме и характеру пособия, демонстрируя фактический, в том числе статистический материал, убедительно подтверждающий теоретические выводы и положения. В завершение обсудите результаты работы семинара и сделайте выводы, что хорошо усвоено, а над чем следует дополнительно поработать.

В целях эффективности семинарских занятий необходима обстоятельная подготовка к их проведению. В начале семестра (учебного года) возьмите в библиотеке необходимые методические материалы для своевременной подготовки к семинарам. Готовясь к конкретной теме занятия следует ознакомиться с новыми официальными документами, статьями в периодических журналах, вновь вышедшими монографиями.

4. МЕТОДИЧЕСКИЕ РЕКОМЕНДАЦИИ ПО ПОДГОТОВКЕ К ДИСКУССИИ

Современная практика предлагает широкий круг типов семинарских занятий. Среди них особое место занимает *семинар-дискуссия,* где в диалоге хорошо усваивается новая информация, видны убеждения студента, обсуждаются противоречия (явные и скрытые) и недостатки. Для обсуждения берутся конкретные актуальные вопросы, с которыми студенты предварительно ознакомлены. Дискуссия является одной из наиболее эффективных технологий группового взаимодействия, обладающей особыми возможностями в обучении, развитии и воспитании будущего специалиста.

Дискуссия (от лат. discussio - рассмотрение, исследование) - способ организации совместной деятельности с целью интенсификации процесса принятия решений в группе посредством обсуждения какого-либо вопроса или проблемы.

Дискуссия обеспечивает активное включение студентов в поиск истины; создает условия для открытого выражения ими своих мыслей, позиций, отношений к обсуждаемой теме и обладает особой возможностью воздействия на установки ее участников в процессе группового взаимодействия. Дискуссию можно рассматривать как *метод интерактивного обучения* и как особую технологию, включающую в себя другие методы и приемы обучения: «мозговой штурм», «анализ ситуаций» и т.д.

Обучающий эффект дискуссии определяется предоставляемой участнику возможностью получить разнообразную информацию от собеседников, продемонстрировать и повысить свою компетентность, проверить и уточнить свои представления и взгляды на обсуждаемую проблему, применить имеющиеся знания в процессе совместного решения учебных и профессиональных задач.

Развивающая функция дискуссии связана со стимулированием творчества обучающихся, развитием их способности к анализу информации и аргументированному, логически выстроенному доказательству своих идей и взглядов, с повышением коммуникативной активности студентов, их эмоциональной включенности в учебный процесс.

Влияние дискуссии на личностное становление студента обусловливается ее целостно - ориентирующей направленностью, созданием благоприятных условий для проявления индивидуальности, самоопределения в существующих точках зрения на определенную проблему, выбора своей позиции; для формирования умения взаимодействовать с другими, слушать и слышать окружающих, уважать чужие убеждения, принимать оппонента, находить точки соприкосновения, соотносить и согласовывать свою позицию с позициями других участников обсуждения.

Безусловно, наличие оппонентов, противоположных точек зрения всегда обостряет дискуссию, повышает ее продуктивность, позволяет создавать с их помощью конструктивный конфликт для более эффективного решения обсуждаемых проблем.

Существует несколько видов дискуссий, использование того или иного типа дискуссии зависит от характера обсуждаемой проблемы и целей дискуссии.

Дискуссия- диалог чаще всего применяется для совместного обсуждения учебных и производственных проблем, решение которых может быть достигнуто путем взаимодополнения, группового взаимодействия по принципу «индивидуальных вкладов» или на основе согласования различных точек зрения, достижения консенсуса.

Дискуссия - спор используется для всестороннего рассмотрения сложных проблем, не имеющих однозначного решения даже в науке, социальной, политической жизни, производственной практике и т.д. Она построена на принципе «позиционного противостояния» и ее цель - не столько решить проблему, сколько побудить участников дискуссии задуматься над проблемой, уточнить и определить свою позицию; научить аргументировано отстаивать свою точку зрения и в то же время осознать право других иметь свой взгляд на эту проблему, быть индивидуальностью.

Условия эффективного проведения дискуссии:

- информированность и подготовленность студентов к дискуссии,

- свободное владение материалом, привлечение различных источников для аргументации отстаиваемых положений;

- правильное употребление понятий, используемых в дискуссии, их единообразное понимание;

- корректность поведения, недопустимость высказываний, задевающих личность оппонента;

- установление регламента выступления участников;

- полная включенность группы в дискуссию, участие каждого студента в ней.

Подготовка студентов к дискуссии: если тема объявлена заранее, то следует ознакомиться с указанной литературой, необходимыми справочными материалами, продумать свою позицию, четко сформулировать аргументацию, выписать цитаты, мнения специалистов.

В проведении дискуссии выделяется несколько этапов.

Этап 1-й, введение в дискуссию:

- формулирование проблемы и целей дискуссии;

- определение значимости проблемы, совместная выработка правил дискуссии; выяснение однозначности понимания темы дискуссии, используемых в ней терминов, понятий.

Этап 2-й, обсуждение проблемы: обмен участниками мнениями по каждому вопросу. Цель этапа - собрать максимум мнений, идей, предложений, соотнося их друг с другом.

Этап 3-й, подведение итогов обсуждения: выработка студентами согласованного мнения и принятие группового решения.

Далее подводятся итоги дискуссии, заслушиваются и защищаются проектные задания. После этого проводится "мозговой штурм" по нерешенным проблемам дискуссии, а также выявляются прикладные аспекты, которые можно рекомендовать для включения в курсовые и дипломные работы или в апробацию на практике.

Семинары-дискуссии проводятся с целью выявления мнения студентов по актуальным и проблемным вопросам.

5. МЕТОДИЧЕСКИЕ РЕКОМЕНДАЦИИ ПО ПОДГОТОВКЕ К СДАЧЕ ЗАЧЁТА

Зачёт - одна из важнейших частей учебного процесса, имеющая огромное значение.

Во-первых, готовясь к зачёту, студент приводит в систему знания, полученные на лекциях, семинарах, практических и лабораторных занятиях, разбирается в том, что осталось непонятным, и тогда изучаемая им дисциплина может быть воспринята в полном объеме с присущей ей строгостью и логичностью, ее практической направленностью. А это чрезвычайно важно для будущего специалиста.

Во-вторых, каждый хочет быть волевым и сообразительным., выдержанным и целеустремленным, иметь хорошую память, научиться быстро находить наиболее рациональное решение в трудных ситуациях. Очевидно, что все эти качества не только украшают человека, но и делают его наиболее действенным членом коллектива. Подготовка и сдача зачёта помогают студенту глубже усвоить изучаемые дисциплины, приобрести навыки и качества, необходимые хорошему специалисту.

Конечно, успех на зачёте во многом обусловлен тем, насколько систематически и глубоко работал студент в течение семестра. Совершенно очевидно, что серьезно продумать и усвоить содержание изучаемых дисциплин за несколько дней подготовки к зачёту просто невозможно даже для очень способного студента. И, кроме того, хорошо известно, что быстро выученные на память разделы учебной дисциплины так же быстро забываются после сдачи зачёта.

При подготовке к зачёту студенты не только повторяют и дорабатывают материал дисциплины, которую они изучали в течение семестра, они обобщают полученные знания, осмысливают методологию предмета, его систему, выделяют в нем основное и главное, воспроизводят общую картину с тем, чтобы яснее понять связь между отдельными элементами дисциплины. Вся эта обобщающая работа проходит в условиях напряжения воли и сознания, при значительном отвлечении от повседневной жизни, т. е. в условиях, благоприятствующих пониманию и запоминанию.

Подготовка к зачёту состоит в приведении в порядок своих знаний. Даже самые способные студенты не в состоянии в короткий период зачетно-экзаменационной сессии усвоить материал целого семестра, если они над ним не работали в свое время. Для тех, кто мало занимался в семестре, зачёты принесут мало пользы: что быстро пройдено, то быстро и забудется. И хотя в некоторых случаях студент может «проскочить» через зачётный барьер, в его подготовке останется серьезный пробел, трудно восполняемый впоследствии.

Определив назначение и роль зачётов в процессе обучения, попытаемся на этой основе пояснить, как лучше готовиться к ним.

В вузе сдача зачетов организована так, что при систематической работе в течение семестра, своевременной и успешной сдаче всех текущих работ, предусмотренных графиком учебного процесса, большая часть зачетов не вызывает повышенной трудности у студента. Студенты, работавшие в семестре по плану, подходят к зачётно-экзаменационной сессии без напряжения, без излишней затраты сил в последнюю, «зачетную» неделю.

Подготовку к зачёту следует начинать с первого дня изучения дисциплины. Как правило, на лекциях подчеркиваются наиболее важные и трудные вопросы или разделы дисциплины, требующие внимательного изучения и обдумывания. Нужно эти вопросы выделить и обязательно постараться разобраться в них, не дожидаясь экзамена, проработать их, готовясь к семинарам, практическим или лабораторным занятиям, попробовать самостоятельно решить несколько типовых задач. И если, несмотря на это, часть материала осталась неусвоенной, ни в коем случае нельзя успокаиваться, надеясь на то, что это не попадется на зачёте. Факты говорят об обратном; если те или другие вопросы учебной дисциплины не вошли в зачётный билет, преподаватель может их задать (и часто задает) в виде дополнительных вопросов.

Точно такое же отношение должно быть выработано к вопросам и задачам, перечисленным в программе учебной дисциплины, выдаваемой студентам в начале семестра. Обычно эти же вопросы и аналогичные задачи содержатся в зачётных билетах. Не следует оставлять без внимания ни одного раздела дисциплины: если не удалось в чем-то разобраться самому, нужно обратиться к товарищам; если и это не помогло выяснить какой-либо вопрос до конца, нужно обязательно задать этот вопрос преподавателю. Чрезвычайно важно приучить себя к умению самостоятельно мыслить, учиться думать, понимать суть дела. Очень полезно после проработки каждого раздела восстановить в памяти содержание изученного материала. кратко записав это на листе бумаги. создать карту памяти (умственную карту), изобразить необходимые схемы и чертежи (логико-графические схемы), например, отобразить последовательность вывода теоремы или формулы. Если этого не сделать, то большая часть материала останется не понятой, а лишь формально заученной, и при первом же вопросе преподавателю студент убедится в том, насколько поверхностно он усвоил материал.

В период зачетно-экзаменационной сессии происходит резкое изменение режима работы, отсутствует посещение занятий по расписанию. При всяком изменении режима работы очень важно скорее приспособиться к новым условиям. Поэтому нужно сразу выбрать такой режим работы, который сохранился бы в течение всей сессии, т. е. почти на месяц. Необходимо составить для себя новый распорядок дня, чередуя занятия с отдыхом. Для того чтобы сократить потерю времени на включение в работу, рабочие периоды целесообразно делать длительными, разделив день примерно на три части: с утра до обеда, с обеда до ужина и от ужина до сна.

Каждый рабочий период дня надо заканчивать отдыхом. Наилучший отдых в период зачетно-экзаменационной сессии - прогулка, кратковременная пробежка или какой-либо неутомительный физический труд.

При подготовке к зачетам основное направление дают программа учебной дисциплины и студенческий конспект, которые указывают, что наиболее важно знать и уметь делать. Основной материал должен прорабатываться по учебнику (если такой имеется) и учебным пособиям, так как конспекта далеко недостаточно для изучения дисциплины. Учебник должен быть изучен в течение семестра, а перед зачетом сосредоточьте внимание на основных, наиболее сложных разделах. Подготовку по каждому разделу следует заканчивать восстановлением по памяти его краткого содержания в логической последовательности.

ЗАКЛЮЧЕНИЕ

Методические указания по выполнению самостоятельной работы обучающихся являются неотъемлемой частью процесса обучения в вузе. Правильная организация самостоятельной работы позволяет обучающимся развивать умения и навыки в усвоении и систематизации приобретаемых знаний, обеспечивает высокий уровень успеваемости в период обучения, способствует формированию навыков совершенствования профессионального мастерства. Также внеаудиторное время включает в себя подготовку к аудиторным занятиям и изучение отдельных тем, расширяющих и углубляющих представления обучающихся по разделам изучаемой дисциплины.

Таким образом, обучающийся используя методические указания может в достаточном объеме усвоить и успешно реализовать конкретные знания, умения, навыки и получить опыт при выполнении следующих условий:

1) систематическая самостоятельная работа по закреплению полученных знаний и навыков;

2) добросовестное выполнение заданий;

3) выяснение и уточнение отдельных предпосылок, умозаключений и выводов, содержащихся в учебном курсе;

4) сопоставление точек зрения различных авторов по затрагиваемым в учебном курсе проблемам; выявление неточностей и некорректного изложения материала в периодической и специальной литературе;

5) периодическое ознакомление с последними теоретическими и практическими достижениями в области управления персоналом;

6) проведение собственных научных и практических исследований по одной или нескольким актуальным проблемам для *HR*;

7) подготовка научных статей для опубликования в периодической печати, выступление на научно-практических конференциях, участие в работе студенческих научных обществ, круглых столах и диспутах по проблемам управления персоналом.

Контроль результатов внеаудиторной самостоятельной работы студентов осуществляется в пределах времени, отведенного на обязательные учебные занятия по дисциплине

ПЕРЕЧЕНЬ УЧЕБНОЙ ЛИТЕРАТУРЫ, НЕОБХОДИМОЙ ДЛЯ ОСВОЕНИЯ ДИСЦИПЛИНЫ

№ п/п	Наименование	Кол-во экз.
1	*Новиков, А. М.* Методология научного исследования: учебное пособие / А. М. Новиков, Д. А. Новиков. — М.: Либроком, 2010. — Текст: электронный. Режим доступа: http://www.iprbookshop.ru/8500.html	Эл. ресурс
2	*Скворцова, Л. М.* Методология научных исследований: учебное пособие / Л. М. Скворцова. — М.: Московский государственный строительный университет, Ай Пи Эр Медиа, ЭБС АСВ, 2014. — Текст: электронный. Режим доступа: http://www.iprbookshop.ru/27036.html	Эл. ресурс
3	*Пижурин А. А.* Методы и средства научных исследований: учебник. Уровень ВО, бакалавриат / А. А. Пижурин, А. А. Пижурин, В. Е. Пятков. - Москва: ИНФРА-М, 2015. - 264 с.[Электронный текст] Режим доступа: https://bookmix.ru/book.phtml?id= 2310358	Эл. ресурс
4	*Иванова Е.Т.* Как написать научную статью [Электронный ресурс]: методическое пособие/ Иванова Е.Т., Кузнецова Т.Ю., Мартынюк Н.Н.— Электрон. текстовые данные.— Калининград: Балтийский федеральный университет им. Иммануила Канта, 2011.— 32 с.— Режим доступа: http://www.iprbookshop.ru/23783.html.	Эл. ресурс
5	*Методы исследований и организация экспериментов* [Текст]: [научное пособие] / К. П. Власов [и др.] ; под ред. К. П. Власова. - [2-е изд., перераб. и доп.]. - Харьков: Гуманитарный Центр, 2013. .[Электронный текст] Режим доступа http://www.library.ugatu.ac.ru/pdf/teach/Metody_issled_Vlasov_2izd_2013.pdf	Эл. ресурс
6	*Лазарев Д.Р.* Презентация: Лучше один раз увидеть! [Электронный ресурс]/ Лазарев Д.Р.— Электрон. текстовые данные.— М.: Альпина Паблишер, 2016.— 126 с.— Режим доступа: http://www.iprbookshop.ru/49127.html.	Эл. ресурс
7	*Панфилова А.А.* Подготовка к публичному выступлению [Электронный ресурс]: методические рекомендации для студентов/ Панфилова А.А., Питюков В.Ю.— Электрон. текстовые данные.— Химки: Российская международная академия туризма, 2013.— 28 с.— Режим доступа: http://www.iprbookshop.ru/51874.html.	Эл. ресурс
8	*Розанова Н. М.* Научно-исследовательская работа студента: учебно-практическое пособие. М.: КНОРУС, 2016. – 256 с.	30

МИНОБРНАУКИ РОССИИ

ФГБОУ ВО «Уральский государственный горный университет»

УТВЕРЖДАЮ
Проректор по учебно-методическому комплексу _____ С.А. Упоров

МЕТОДИЧЕСКИЕ УКАЗАНИЯ ПО ОРГАНИЗАЦИИ САМОСТОЯТЕЛЬНОЙ РАБОТЫ И ЗАДАНИЯ ДЛЯ ОБУЧАЮЩИХСЯ

ОСНОВЫ РОССИЙСКОЙ ГОСУДАРСТВЕННОСТИ

Специальность
21.05.04 Горное дело

Профиль (направленность)
Менеджмент и экономика горнопромышленного производства

квалификация выпускника: **горный инженер (специалист)**

год набора: 2024

Авторы: Бачинин И.В. к.п.н, Старостин А.Н., к. ист. н.

Одобрена на заседании кафедры	Рассмотрена методической комиссией
Теологии	Инженерно-экономического факультета
(название кафедры)	*(название факультета)*
Зав. кафедрой _____	Председатель _____
(подпись)	*(подпись)*
Бачинин И.В.	Мочалова Л.А.
(Фамилия И.О.)	*(Фамилия И.О.)*
Протокол №1 от 14.09.2023	Протокол № 2 от 20.010.2023
(Дата)	*(Дата)*

Екатеринбург

Содержание

Методические указания по освоению дисциплины 3
Освоение лекционного курса 3
Самостоятельное изучение тем курса....3
Подготовка к практическим (семинарским) занятиям....6
Подготовка к тестированию 8
Подготовка к промежуточной аттестации 9

Методические указания по освоению дисциплины

Освоение лекционного курса

Лекции по дисциплине дают основной теоретический материал, являющийся базой для восприятия практического материала. После прослушивания лекции необходимо обратиться к рекомендуемой литературе, прочитать соответствующие темы, уяснить основные термины, проблемные вопросы и подходы к их решению, а также рассмотреть дополнительный материал по теме.

Главное в период подготовки к лекционным занятиям – научиться методам самостоятельного умственного труда, сознательно развивать свои творческие способности и овладевать навыками творческой работы. Для этого необходимо строго соблюдать дисциплину учебы и поведения. Четкое планирование своего рабочего времени и отдыха является необходимым условием для успешной самостоятельной работы. В основу его нужно положить рабочие программы изучаемых в семестре дисциплин.

Каждому студенту следует составлять еженедельный и семестровый планы работы, а также план на каждый рабочий день. С вечера всегда надо распределять работу на завтрашний день. В конце каждого дня целесообразно подводить итог работы: тщательно проверить, все ли выполнено по намеченному плану, не было ли каких-либо отступлений, а если были, по какой причине это произошло. Нужно осуществлять самоконтроль, который является необходимым условием успешной учебы. Если что-то осталось невыполненным, необходимо изыскать время для завершения этой части работы, не уменьшая объема недельного плана.

Одним из важных элементов освоения лекционного курса является самостоятельная работа на лекции. Слушание и запись лекций – сложный вид вузовской аудиторной работы. Внимательное слушание и конспектирование лекций предполагает интенсивную умственную деятельность студента. Краткие записи лекций, их конспектирование помогает усвоить учебный материал. Конспект является полезным тогда, когда записано самое существенное, основное и сделано это самим студентом. Не надо стремиться записать дословно всю лекцию. Такое «конспектирование» приносит больше вреда, чем пользы. Запись лекций рекомендуется вести по возможности собственными формулировками. Желательно запись осуществлять на одной странице, а следующую оставлять для проработки учебного материала самостоятельно в домашних условиях. Конспект лекции лучше подразделять на пункты, параграфы, соблюдая красную строку. Этому в большой степени будут способствовать пункты плана лекции, предложенные преподавателям. Принципиальные места, определения, формулы и другое следует сопровождать замечаниями «важно», «особо важно», «хорошо запомнить» и т.п. Можно делать это и с помощью разноцветных маркеров или ручек. Лучше если они будут собственными, чтобы не приходилось просить их у однокурсников и тем самым не отвлекать их во время лекции. Целесообразно разработать собственную «маркографию» (значки, символы), сокращения слов. Не лишним будет и изучение основ стенографии. Работая над конспектом лекций, всегда необходимо использовать не только учебник, но и ту литературу, которую дополнительно рекомендовал лектор. Именно такая серьезная, кропотливая работа с лекционным материалом позволит глубоко овладеть знаниями.

Самостоятельное изучение тем курса

Самостоятельное изучение тем курса осуществляется на основе списка основной и рекомендуемой литературы к дисциплине. При работе с книгой необходимо научиться правильно ее читать, вести записи. Самостоятельная работа с учебниками и книгами (а также самостоятельное теоретическое исследование проблем, обозначенных

преподавателем на лекциях) – это важнейшее условие формирования научного способа познания. Основные приемы можно свести к следующим:

• составить перечень книг, с которыми следует познакомиться;

• перечень должен быть систематизированным (что необходимо для семинаров, что для экзаменов, что пригодится для написания курсовых и выпускных квалификационных работ, а что выходит за рамками официальной учебной деятельности, и расширяет общую культуру);

• обязательно выписывать все выходные данные по каждой книге (при написании курсовых и дипломных работ это позволит экономить время);

• определить, какие книги (или какие главы книг) следует прочитать более внимательно, а какие – просто просмотреть;

• при составлении перечней литературы следует посоветоваться с преподавателями и научными руководителями, которые помогут сориентироваться, на что стоит обратить большее внимание, а на что вообще не стоит тратить время;

• все прочитанные книги, учебники и статьи следует конспектировать, но это не означает, что надо конспектировать «все подряд»: можно выписывать кратко основные идеи автора и иногда приводить наиболее яркие и показательные цитаты (с указанием страниц);

• если книга – собственная, то допускается делать на полях книги краткие пометки или же в конце книги, на пустых страницах просто сделать свой «предметный указатель», где отмечаются наиболее интересные мысли и обязательно указываются страницы в тексте автора;

• следует выработать способность «воспринимать» сложные тексты; для этого лучший прием – научиться «читать медленно», когда понятно каждое прочитанное слово (а если слово незнакомое, то либо с помощью словаря, либо с помощью преподавателя обязательно его узнать); Таким образом, чтение научного текста является частью познавательной деятельности. Ее цель – извлечение из текста необходимой информации.

От того на сколько осознанна читающим собственная внутренняя установка при обращении к печатному слову (найти нужные сведения, усвоить информацию полностью или частично, критически проанализировать материал и т.п.) во многом зависит эффективность осуществляемого действия. Грамотная работа с книгой, особенно если речь идет о научной литературе, предполагает соблюдение ряда правил, для овладения которыми необходимо настойчиво учиться. Это серьёзный, кропотливый труд. Прежде всего, при такой работе невозможен формальный, поверхностный подход. Не механическое заучивание, не простое накопление цитат, выдержек, а сознательное усвоение прочитанного, осмысление его, стремление дойти до сути – вот главное правило. Другое правило – соблюдение при работе над книгой определенной последовательности. Вначале следует ознакомиться с оглавлением, содержанием предисловия или введения. Это дает общую ориентировку, представление о структуре и вопросах, которые рассматриваются в книге.

Следующий этап – чтение. Первый раз целесообразно прочитать книгу с начала до конца, чтобы получить о ней цельное представление. При повторном чтении происходит постепенное глубокое осмысление каждой главы, критического материала и позитивного изложения; выделение основных идей, системы аргументов, наиболее ярких примеров и т.д. Непременным правилом чтения должно быть выяснение незнакомых слов, терминов, выражений, неизвестных имен, названий. Студенты с этой целью заводят специальные тетради или блокноты. Важная роль в связи с этим принадлежит библиографической подготовке студентов. Она включает в себя умение активно, быстро пользоваться научным аппаратом книги, справочными изданиями, каталогами, умение вести поиск необходимой информации, обрабатывать и систематизировать ее.

Выделяют четыре основные установки в чтении научного текста:

- информационно-поисковая (задача – найти, выделить искомую информацию);

- усваивающая (усилия читателя направлены на то, чтобы как можно полнее осознать и запомнить, как сами сведения, излагаемые автором, так и всю логику его рассуждений);

- аналитико-критическая (читатель стремится критически осмыслить материал, проанализировав его, определив свое отношение к нему);

- творческая (создает у читателя готовность в том или ином виде – как отправной пункт для своих рассуждений, как образ для действия по аналогии и т.п. – использовать суждения автора, ход его мыслей, результат наблюдения, разработанную методику, дополнить их, подвергнуть новой проверке).

С наличием различных установок обращения к научному тексту связано существование и нескольких видов чтения:

- библиографическое – просматривание карточек каталога, рекомендательных списков, сводных списков журналов и статей за год и т.п.;

- просмотровое – используется для поиска материалов, содержащих нужную информацию, обычно к нему прибегают сразу после работы со списками литературы и каталогами, в результате такого просмотра читатель устанавливает, какие из источников будут использованы в дальнейшей работе;

- ознакомительное – подразумевает сплошное, достаточно подробное прочтение отобранных статей, глав, отдельных страниц, цель – познакомиться с характером информации, узнать, какие вопросы вынесены автором на рассмотрение, провести сортировку материала;

- изучающее – предполагает доскональное освоение материала; в ходе такого чтения проявляется доверие читателя к автору, готовность принять изложенную информацию, реализуется установка на предельно полное понимание материала;

- аналитико-критическое и творческое чтение – два вида чтения близкие между собой тем, что участвуют в решении исследовательских задач.

Первый из них предполагает направленный критический анализ, как самой информации, так и способов ее получения и подачи автором; второе – поиск тех суждений, фактов, по которым или, в связи с которыми, читатель считает нужным высказать собственные мысли.

Из всех рассмотренных видов чтения основным для студентов является изучающее – именно оно позволяет в работе с учебной литературой накапливать знания в различных областях. Вот почему именно этот вид чтения в рамках учебной деятельности должен быть освоен в первую очередь. Кроме того, при овладении данным видом чтения формируются основные приемы, повышающие эффективность работы с научным текстом. Научная методика работы с литературой предусматривает также ведение записи прочитанного. Это позволяет привести в систему знания, полученные при чтении, сосредоточить внимание на главных положениях, зафиксировать, закрепить их в памяти, а при необходимости вновь обратиться к ним.

Основные виды систематизированной записи прочитанного:

- Аннотирование – предельно краткое связное описание просмотренной или прочитанной книги (статьи), ее содержания, источников, характера и назначения.

- Планирование – краткая логическая организация текста, раскрывающая содержание и структуру изучаемого материала.

- Тезирование – лаконичное воспроизведение основных утверждений автора без привлечения фактического материала.

- Цитирование – дословное выписывание из текста выдержек, извлечений, наиболее существенно отражающих ту или иную мысль автора.

- Конспектирование – краткое и последовательное изложение содержания прочитанного. Конспект – сложный способ изложения содержания книги или статьи в логической последовательности. Конспект аккумулирует в себе предыдущие виды записи, позволяет всесторонне охватить содержание книги, статьи. Поэтому умение составлять

план, тезисы, делать выписки и другие записи определяет и технологию составления конспекта.

Как правильно составлять конспект? Внимательно прочитайте текст. Уточните в справочной литературе непонятные слова. При записи не забудьте вынести справочные данные на поля конспекта. Выделите главное, составьте план, представляющий собой перечень заголовков, подзаголовков, вопросов, последовательно раскрываемых затем в конспекте. Это первый элемент конспекта. Вторым элементом конспекта являются тезисы. Тезис - это кратко сформулированное положение. Для лучшего усвоения и запоминания материала следует записывать тезисы своими словами. Тезисы, выдвигаемые в конспекте, нужно доказывать. Поэтому третий элемент конспекта - основные доводы, доказывающие истинность рассматриваемого тезиса. В конспекте могут быть положения и примеры. Законспектируйте материал, четко следуя пунктам плана. При конспектировании старайтесь выразить мысль своими словами. Записи следует вести четко, ясно. Грамотно записывайте цитаты. Цитируя, учитывайте лаконичность, значимость мысли. При оформлении конспекта необходимо стремиться к емкости каждого предложения. Мысли автора книги следует излагать кратко, заботясь о стиле и выразительности написанного. Число дополнительных элементов конспекта должно быть логически обоснованным, записи должны распределяться в определенной последовательности, отвечающей логической структуре произведения. Для уточнения и дополнения необходимо оставлять поля.

Конспектирование - наиболее сложный этап работы. Овладение навыками конспектирования требует от студента целеустремленности, повседневной самостоятельной работы. Конспект ускоряет повторение материала, экономит время при повторном, после определенного перерыва, обращении к уже знакомой работе. Учитывая индивидуальные особенности каждого студента, можно дать лишь некоторые, наиболее оправдавшие себя общие правила, с которыми преподаватель и обязан познакомить студентов:

1. Главное в конспекте не объем, а содержание. В нем должны быть отражены основные принципиальные положения источника, то новое, что внес его автор, основные методологические положения работы. Умение излагать мысли автора сжато, кратко и собственными словами приходит с опытом и знаниями. Но их накоплению помогает соблюдение одного важного правила – не торопиться записывать при первом же чтении, вносить в конспект лишь то, что стало ясным.

2. Форма ведения конспекта может быть самой разнообразной, она может изменяться, совершенствоваться. Но начинаться конспект всегда должен с указания полного наименования работы, фамилии автора, года и места издания; цитаты берутся в кавычки с обязательной ссылкой на страницу книги.

3. Конспект не должен быть «слепым», безликим, состоящим из сплошного текста. Особо важные места, яркие примеры выделяются цветным подчеркиванием, взятием в рамочку, оттенением, пометками на полях специальными знаками, чтобы можно было быстро найти нужное положение. Дополнительные материалы из других источников можно давать на полях, где записываются свои суждения, мысли, появившиеся уже после составления конспекта.

Подготовка к практическим (семинарским) занятиям

Важной формой самостоятельной работы студента является систематическая и планомерная подготовка к практическому (семинарскому) занятию. После лекции студент должен познакомиться с планом практических занятий и списком обязательной и дополнительной литературы, которую необходимо прочитать, изучить и законспектировать. Разъяснение по вопросам новой темы студенты получают у преподавателя в конце предыдущего практического занятия.

Подготовка к практическому занятию требует, прежде всего, чтения рекомендуемых источников и монографических работ, их реферирования, подготовки докладов и сообщений. Важным этапом в самостоятельной работе студента является повторение материала по конспекту лекции. Одна из главных составляющих внеаудиторной подготовки – работа с книгой. Она предполагает: внимательное прочтение, критическое осмысление содержания, обоснование собственной позиции по дискуссионным моментам, постановки интересующих вопросов, которые могут стать предметом обсуждения на семинаре.

В начале практического занятия должен присутствовать организационный момент и вступительная часть. Преподаватель произносит краткую вступительную речь, где формулируются основные вопросы и проблемы, способы их решения в процессе работы.

Практические занятия не повторяют, а существенно дополняют лекционные занятия, помогая студентам в подготовке к промежуточной аттестации. Практические занятия являются одной из важнейших форм обучения студентов: они позволяют студентам закрепить, углубить и конкретизировать знания по курсу, подготовиться к практической деятельности. В процессе работы на практических занятиях студент должен совершенствовать умения и навыки самостоятельного анализа источников и научной литературы, что необходимо для научно-исследовательской работы.

Практическое (семинарское) занятие — это одна из организационных форм познавательной деятельности обучающихся, позволяющая закрепить полученные ранее знания, восполнить недостающую информацию, сформировать умения решать проблемы, укрепить позиции, научить культуре ведения дискуссии. Тематика обсуждения выдается на первых занятиях. Подготовка осуществляется во внеаудиторное время. Регламент – 3-5 мин. на выступление. В оценивании результатов наравне с преподавателем принимают участие студенты группы.

Обсуждение проблемы (нравственной, политической, научной, профессиональной и др.) происходит коллективно, допускается корректная критика высказываний (мнений) своих сокурсников с обязательным приведением аргументов критики.

Участие каждого обучающегося в диалоге, обсуждении должно быть неформальным, но предметным.

1. Россия: географические факторы и природные богатства.

№ п/п	Вопросы	Код компетенции
1.	Анализ предпосылок и факторов становления российской государственности (исторических, социально-экономических, географических).	УК-5
2.	Природные ресурсы и национальные богатства России.	
3.	Культуры этносов России и их основные достижения.	
4.	Религии этносов России.	

2. Многообразие российских регионов

№ п/п	Вопросы	Код компетенции
1.	Российская Федерация: основные этапы становления современного государственного устройства.	УК-5
2.	Географическое, политическое, социально-экономическое, многообразие российских регионов.	
3.	Свердловская область: природно-экономический потенциал.	
4.	История родного города на примере города Екатеринбурга – столицы Татарстана.	

Результатом обсуждения проблемы на практическом (семинарском) занятии не могут быть однозначные выводы и формулировки. Действие его всегда пролонгировано,

что дает студентам возможность для дальнейшего обдумывания рассмотренных проблемных ситуаций, для поиска дополнительной информации по обсуждаемой теме.

Незадолго до проведения практического (семинарского) занятия преподаватель разделяет группу на несколько подгрупп, которая, согласно сценарию, будет представлять определенную точку зрения, информацию. При подготовке к групповой дискуссии студенту необходимо собрать материал по теме с помощью анализа научной литературы и источников.

Используя знание материала, исходя из изложенных изначальных концепций, каждая группа должна изложить свою точку зрения на обсуждаемый вопрос, подкрепив ее соответствующими аргументами.

Каждый из групп по очереди приводит аргументы в защиту своей позиции. Соответственно другая группа должна пытаться привести контраргументы, свидетельствующие о нецелесообразности, пагубности позиции предыдущей группы и стремится доказать, аргументированно изложить свою позицию.

Подготовка к тестированию

Тестирование - система стандартизированных заданий, позволяющая автоматизировать процедуру измерения уровня знаний и умений обучающегося.

Тестовая система предусматривает вопросы / задания, на которые слушатель должен дать один или несколько вариантов правильного ответа из предложенного списка ответов. При поиске ответа необходимо проявлять внимательность. Прежде всего, следует иметь в виду, что в предлагаемом задании всегда будет один правильный и один неправильный ответ. Это оговаривается перед каждым тестовым вопросом. Всех правильных или всех неправильных ответов (если это специально не оговорено в формулировке вопроса) быть не может. Нередко в вопросе уже содержится смысловая подсказка, что правильным является только один ответ, поэтому при его нахождении продолжать дальнейшие поиски уже не требуется.

На отдельные тестовые задания не существует однозначных ответов, поскольку хорошее знание и понимание содержащегося в них материала позволяет найти такие ответы самостоятельно. Именно на это слушателям и следует ориентироваться, поскольку полностью запомнить всю получаемую информацию и в точности ее воспроизвести при ответе невозможно. Кроме того, вопросы в тестах могут быть обобщенными, не затрагивать каких-то деталей.

Тестовые задания сгруппированы по темам учебной дисциплины. Количество тестовых вопросов/заданий по каждой теме дисциплины определено так, чтобы быть достаточным для оценки знаний обучающегося по всему пройденному материалу.

При подготовке к тестированию студенту следует внимательно перечитать конспект лекций, основную и дополнительную литературу по той теме (разделу), по которому предстоит писать тест.

Для текущей аттестации по дисциплине «Основы российской государственности» применяются тесты, которые выполняются по разделам № 1-5.

Образец тестового задания

1. Ключевую роль в формировании мировоззрения играют:
- мысли
- эмоции
- ценности
-все перечисленное

2. Какое место в мире по площади занимает Россия:
- первое

- второе
- третье
- пятое

3. К преимуществам географического положения России относят:
- межграничное положение между Европой и Азией
- большая протяженность транспортных магистралей
- сложность управления страной
+ выход к большому количеству морей и двум океанам

4. С каким государством у России самая большая сухопутная граница:
- Казахстан
- Белоруссия
- Китай
- Монголия

5. Первое летописное упоминание о Москве связано с именем князя:
- Ярослава Мудрого
- Владимира Мономаха
- Александра Невского
- Юрия Долгорукого

Подготовка к промежуточной аттестации

При подготовке к *зачету* по дисциплине «*Основы российской государственности*» обучающемуся рекомендуется:

1. повторить пройденный материал и ответить на вопросы, используя конспект и материалы лекций. Если по каким-либо вопросам у студента недостаточно информации в лекционных материалах, то необходимо получить информацию из раздаточных материалов и/или учебников (литературы), рекомендованных для изучения дисциплины «*Основы российской государственности*».

Целесообразно также дополнить конспект лекций наиболее существенными и важными тезисами для рассматриваемого вопроса;

2. при изучении основных и дополнительных источников информации в рамках выполнения заданий на *зачете* особое внимание необходимо уделять схемам, рисункам, графикам и другим иллюстрациям, так как подобные графические материалы, как правило, в наглядной форме отражают главное содержание изучаемого вопроса;

3. при изучении основных и дополнительных источников информации в рамках выполнения заданий на *зачете* (в случаях, когда отсутствует иллюстративный материал) особое внимание необходимо обращать на наличие в тексте словосочетаний вида «во-первых», «во-вторых» и т.д., а также дефисов и перечислений (цифровых или буквенных), так как эти признаки, как правило, позволяют структурировать ответ на предложенное задание.

Подобную текстовую структуризацию материала слушатель может трансформировать в рисунки, схемы и т. п. для более краткого, наглядного и удобного восприятия (иллюстрации целесообразно отразить в конспекте лекций – это позволит оперативно и быстро найти, в случае необходимости, соответствующую информацию);

4. следует также обращать внимание при изучении материала для подготовки к *зачету* на словосочетания вида «таким образом», «подводя итог сказанному» и т.п., так как это признаки выражения главных мыслей и выводов по изучаемому вопросу (пункту, разделу). В отдельных случаях выводы по теме (разделу, главе) позволяют полностью

построить (восстановить, воссоздать) ответ на поставленный вопрос (задание), так как содержат в себе основные мысли и тезисы для ответа.

МИНОБРНАУКИ РОССИИ

ФГБОУ ВО «Уральский государственный горный университет»

УТВЕРЖДАЮ
Проректор по учебно-методическому комплексу
_____ С.А. Упоров

МЕТОДИЧЕСКИЕ РЕКОМЕНДАЦИИ И ЗАДАНИЯ К КОНТРОЛЬНОЙ РАБОТЕ ДЛЯ ОБУЧАЮЩИХСЯ

Б1.О.ДВ.01.03 ВЕДЕНИЕ АВАРИЙНО-СПАСАТЕЛЬНЫХ РАБОТ

Специальность
21.05.04 Горное дело

Направленность (профиль) – «***Менеджмент и экономика горнопромышленного производства»***

Автор: Батанин Ф.К., ст. преподаватель, Кочнева Л.В., ст. преподаватель

Одобрена на заседании кафедры
Безопасности горного производства
(название кафедры)
Зав. кафедрой _____
(подпись)
Елохин В.А.
(Фамилия И.О.)
Протокол № 1 от 20.09.2023
(Дата)

Рассмотрена методической комиссией
Инженерно-экономического факультета
(название факультета)
Председатель _____
(подпись)
Мочалова Л.А.
(Фамилия И.О.)
Протокол № 2 от 20.10.2023
(Дата)

Екатеринбург
2024

Оглавление

Методические указания по выполнению контрольной работы.....3
Контрольная работа №1 «Ликвидация аварий и чрезвычайных ситуаций на горных предприятиях».....4
Контрольная работа №2 «Тактические приемы аварийно-спасательных работ».....7

Методические указания по выполнению контрольной работы

В соответствии с учебным планом при изучении дисциплины «Ведение аварийно-спасательных работ» каждый студент специальности 21.05.04 «Горное дело» направленности (профиля) «Технологическая безопасность и горноспасательное дело» выполняет 2 (две) контрольных работы.

Каждая контрольная работа содержит ответ на теоретический вопрос и выполнение практико-ориентированного задания.

Контрольные работы выполняются по следующим темам:

- контрольная работа №1 «Ликвидация аварий и чрезвычайных ситуаций на горных предприятиях»;
- контрольная работа №2 «Тактические приемы аварийно-спасательных работ».

Контрольные работы выполняются студентами в течение семестра и передаются на проверку (рецензирование) преподавателем. Успешное выполнение контрольных работ является обязательным условием допуска студента к сдаче экзамена по дисциплине.

Вариант для выполнения задания выбирается по списку!

К контрольной работе предъявляются следующие требования:

1) работа должна быть полностью выполнена и аккуратно оформлена;
2) текст работы может быть рукописным или машинописным;
3) все страницы должны быть пронумерованы и на каждой оставлены поля (25-30 мм) для замечаний рецензента;
4) необходимые схемы и чертежи должны выполняться с использованием чертежных принадлежностей;
5) на первой странице необходимо указать вариант контрольной работы и его содержание, в конце работы приводится список использованной литературы, составленный в соответствии с библиографическими требованиями;
6) выполненная работа в конце обязательно подписывается студентом с указанием даты ее выполнения;
7) работа, оформленная с нарушением перечисленных требований, к рассмотрению не принимается.

Сроки выполнения контрольных работ фиксируются учебным графиком. Выполненная работа рецензируется и оценивается преподавателем («зачтено» или «не зачтено»). В случае отрицательной рецензии студент должен исправить все ошибки и дать исчерпывающие ответы. Стирать или зачеркивать замечания не разрешается. Исправленная работа направляется на повторное рецензирование. Исправления отдельно от работы не рассматриваются.

Контрольная работа №1 «Ликвидация аварий и чрезвычайных ситуаций на горных предприятиях»

I. Теоретический вопрос:

1. Аппараты для защиты органов дыхания и приборы для ее проверки военизированных горноспасательных частей (ВГСЧ).
2. Горноспасательные работы в выработках с непригодной для дыхания атмосферой. Разведка горных выработок.
3. Организация руководства работами по локализации и ликвидации аварии и горноспасательными работами.
4. План мероприятий по локализации и ликвидации последствий аварии. Назначение, состав и прилагаемые документы.
5. Виды аварий на горных предприятиях и причины их возникновения.
6. Средства защиты и противотепловой защиты военизированных горноспасательных частей (ВГСЧ).
7. Средства первой и медицинской помощи и приборы их проверки военизированных горноспасательных частей (ВГСЧ).
8. Состав и структура военизированных горноспасательных частей (ВГСЧ).
9. Действия лиц, участвующих в локализации и ликвидации аварии.
10. Порядок проведения аттестации аварийно-спасательных служб (формирований) и спасателей
11. Организация подземной базы и связи при ведении горноспасательных работ.
12. Основные задачи, численность, состав, структура, комплектование, оснащение и руководство вспомогательными горноспасательными командами (ВГК).
13. Назначение, принципы деятельности, задачи и функции ВГСЧ. Обеспечение форменной и спецодеждой работников ВГСЧ.
14. Требования к комплектованию военизированных горноспасательных частей (ВГСЧ). Состав ВГСЧ и служебные группы. Условия несения службы, прием на службу, испытание. Режим несения службы. Распорядок дня.
15. Оплата труда работников военизированных горноспасательных частей (ВГСЧ).

II. Практико-ориентированное задание

Для вашего производственного объекта (по материалам технологической практики или практики по получению опыта профессиональной деятельности практик) разработать донесение о ходе ликвидации аварии (пример форм заполняемых документов приведен ниже).

ДОНЕСЕНИЕ О ХОДЕ ЛИКВИДАЦИИ АВАРИИ

Объект:

Вышестоящая организация:

Место аварии:

Характер аварии:

Время возникновения аварии:

Ответственный руководитель работ по ликвидации аварии:

Руководитель горноспасательных работ:

Дата	Часы и минуты	Содержание заданий по ликвидации аварии и срок выполнения	Ответственные лица за выполнение задания	Отметка об исполнении заданий (число, часы, минуты)

Ответственный руководитель ликвидацией аварии _____

Руководитель горноспасательными работами _____

ОПЕРАТИВНЫЙ ПЛАН №

Составлен __ч ___ мин « ___» _____ 20___ г.

Обстановка в шахте:

№ п/п	Описание	Срок выполнения	Ответственный за выполнение
1.			
2.			
3.			

Ответственный руководитель ликвидацией аварии _____

Руководитель горноспасательными работами _____

Контрольная работа №2 «Тактические приемы аварийно-спасательных работ»

I. Теоретический вопрос:

1. Приборы для контроля параметров рудничной атмосферы военизированных горноспасательных частей (ВГСЧ).
2. Средства связи, оповещения и навигации ВГСЧ.
3. Диспозиция выездов подразделений военизированных горноспасательных частей. Путевка на выезд подразделения. Организация командного пункта.
4. Тушение пожаров на объектах ведения горных работ, опасных по газу и (или) пыли.
5. Выезд подразделений военизированных горноспасательных частей для проведения горноспасательных работ.
6. Проветривание горных выработок при локализации и ликвидации последствий аварий.
7. Тушение пожаров методом изоляции горных выработок.
8. Перечень минимального оснащения отделения военизированных горноспасательных частей (ВГСЧ).
9. Ликвидация последствий прорыва воды, заиловки, горной массы.
10. Ликвидация последствий взрывов горючих газов и (или) пыли.
11. Ликвидация последствий горного удара, обрушения горных пород.
12. Тушение пожаров в горных выработках. Способы тушения. Тушение пожара активным способом.
13. Средства и установки для тушения пожаров военизированных горноспасательных частей (ВГСЧ).
14. Тушение пожаров в тупиковых, наклонных и вертикальных горных выработках.
15. Тушение пожаров на объектах ведения горных работ, опасных по газу и (или) пыли.

II. Практико-ориентированное задание

Ведение горноспасательных работ в горных выработках с непригодной для дыхания атмосферой

При работе в горных выработках с непригодной для дыхания атмосферой в бал-лоне дыхательного аппарата (далее – ДА) со сжатым кислородом или кислородно-азотной смесью (далее - дыхательная смесь) должен резервироваться запас дыхательной смеси, соответствующий давлению 5 МПа (50 атм).

Рабочий запас дыхательной смеси в баллоне ДА, соответствующий давлению 15 МПа (150 атм), следует расходовать исходя из расчета:

при передвижении вверх, по горизонтальным горным выработкам или вниз по горным выработкам с углом наклона до 10° включительно - половину рабочего запаса на передвижение в направлении вперед и половину на возвращение;

при передвижении по горным выработкам с углом наклона более 10° вниз - одну треть рабочего запаса на передвижение в направлении вперед и две трети - на воз-вращение.

Если отделение передвигается по горным выработкам с непригодной для дыхания атмосферой с использованием механических транспортных средств, запас дыхательной смеси в баллоне ДА на обратный путь определяется из расчета возвращения пешком.

Вариант 1

1. Определить расход кислорода на движение вперед из точки «3»
2. При каком давлении кислорода в баллоне респиратора отделение возвращается на ПБ.

Для расчета принимаем: первоначальное давление в баллоне 210 атм, резерв кислорода 50 атм

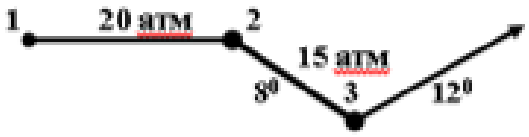

Вариант 2

1. Определить расход кислорода на движение вперед из точки «3»
2. При каком давлении кислорода в баллоне респиратора отделение возвращается на ПБ.

Для расчета принимаем: первоначальное давление в баллоне 20 0 атм, резерв кислорода 50 атм

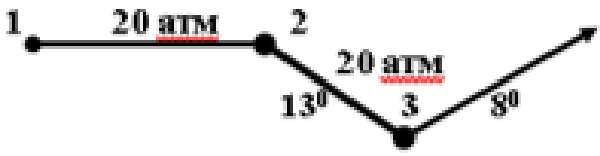

Вариант 3

1. Определить расход кислорода на движение вперед из точки «3»
2. При каком давлении кислорода в баллоне респиратора отделение возвращается на ПБ.

Для расчета принимаем: первоначальное давление в баллоне 210 атм, резерв кислорода 50 атм

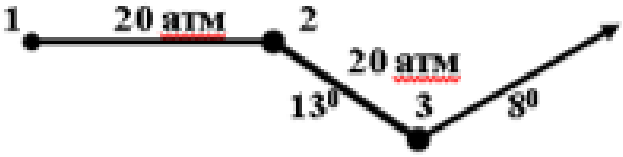

Вариант 4

1. Определить расход кислорода на движение вперед из точки «3»
2. При каком давлении кислорода в баллоне респиратора отделение возвращается на ПБ.

Для расчета принимаем: первоначальное давление в баллоне 210 атм, резерв кислорода 50 атм

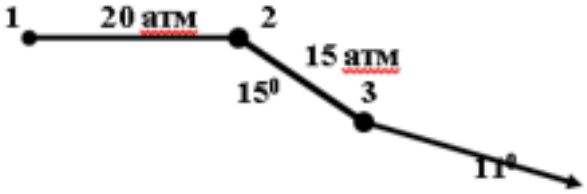

Вариант 5

1. Определить расход кислорода на движение вперед из точки «3»
2. При каком давлении кислорода в баллоне респиратора отделение возвращается на ПБ.

Для расчета принимаем: первоначальное давление в баллоне 200 атм, резерв кислорода 50 атм

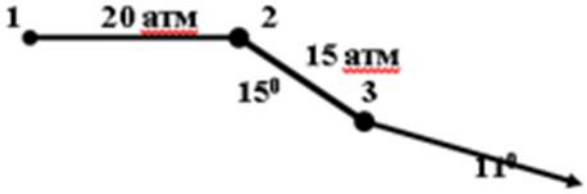

Вариант 6

1. Определить расход кислорода на движение вперед из точки «3»

2. При каком давлении кислорода в баллоне респиратора отделение возвращается на ПБ.

Для расчета принимаем: первоначальное давление в баллоне 210 атм, резерв кислорода 50 атм

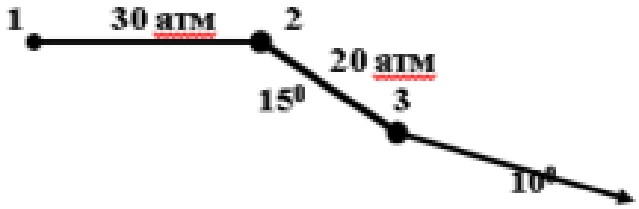

Вариант 7

1. Определить расход кислорода на движение вперед из точки «3»
2. При каком давлении кислорода в баллоне респиратора отделение возвращается на ПБ.

Для расчета принимаем: первоначальное давление в баллоне 200 атм, резерв кислорода 50 атм

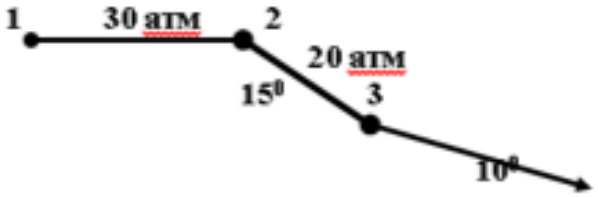

Вариант 8

1. Определить расход кислорода на движение вперед из точки «4»
2. При каком давлении кислорода в баллоне респиратора отделение возвращается на ПБ.

Для расчета принимаем: первоначальное давление в баллоне 190 атм, резерв кислорода 50 атм

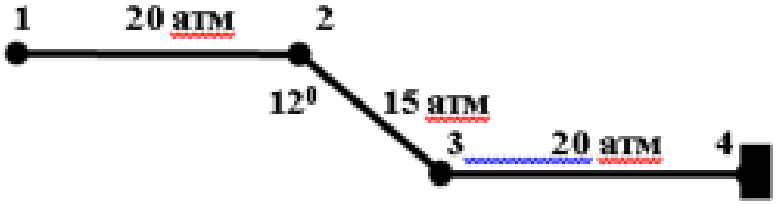

Вариант 9

1. Определить расход кислорода на движение вперед из точки «4»
2. При каком давлении кислорода в баллоне респиратора отделение возвращается на ПБ.

Для расчета принимаем: первоначальное давление в баллоне 200 атм, резерв кислорода 50 атм

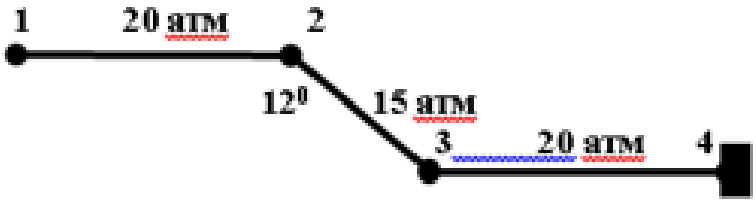

Вариант 10

1. Определить расход кислорода на движение вперед из точки «4»
2. При каком давлении кислорода в баллоне респиратора отделение возвращается на ПБ.

Для расчета принимаем: первоначальное давление в баллоне 210 атм, резерв кислорода 50 атм

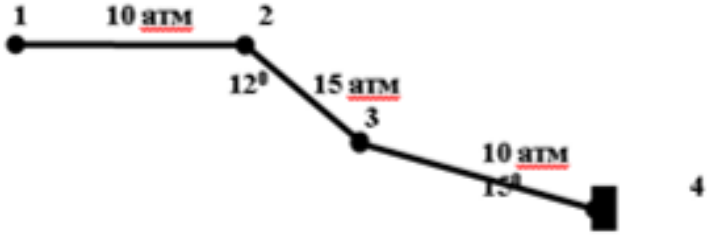

Вариант 11

1. Определить расход кислорода на движение вперед из точки «4»
2. При каком давлении кислорода в баллоне респиратора отделение возвращается на ПБ.

Для расчета принимаем: первоначальное давление в баллоне 200 атм, резерв кислорода 50 атм

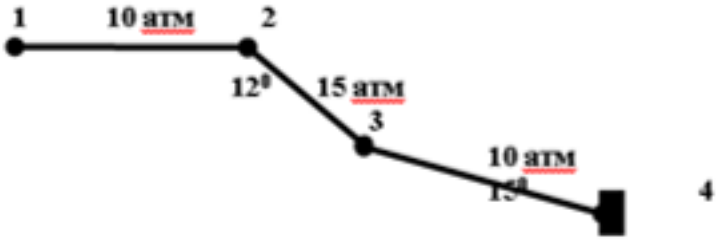

Вариант 12

1. Определить расход кислорода на движение вперед из точки «3»
2. При каком давлении кислорода в баллоне респиратора отделение возвращается на ПБ.

Для расчета принимаем: первоначальное давление в баллоне 195 атм, резерв кислорода 50 атм

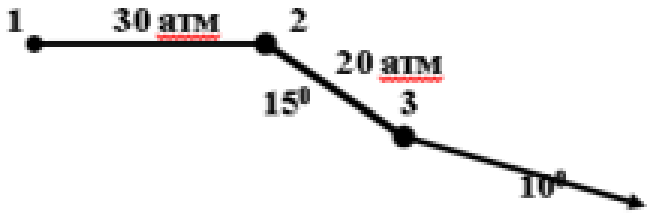

Вариант 13

1. Определить расход кислорода на движение вперед из точки «4»
2. При каком давлении кислорода в баллоне респиратора отделение возвращается на ПБ.

Для расчета принимаем: первоначальное давление в баллоне 195 атм, резерв кислорода 50 атм

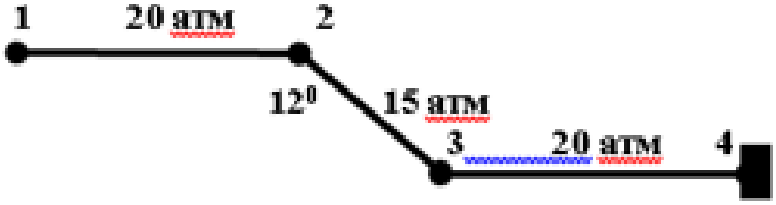

Вариант14

1. Определить расход кислорода на движение вперед из точки «3»
2. При каком давлении кислорода в баллоне респиратора отделение возвращается на ПБ.

Для расчета принимаем: первоначальное давление в баллоне 195 атм, резерв кислорода 50 атм

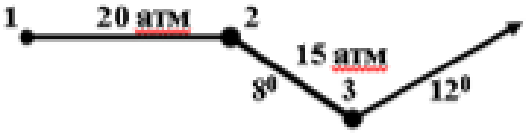

Вариант15

1. Определить расход кислорода на движение вперед из точки «3»
2. При каком давлении кислорода в баллоне респиратора отделение возвращается на ПБ.

Для расчета принимаем: первоначальное давление в баллоне 190 атм, резерв кислорода 50 атм

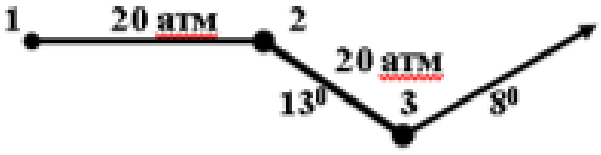

МИНОБРНАУКИ РОССИИ

ФГБОУ ВО «Уральский государственный горный университет»

УТВЕРЖДАЮ
Проректор по учебно-методическому комплексу
_____ С.А. Упоров

МЕТОДИЧЕСКИЕ УКАЗАНИЯ ПО ОРГАНИЗАЦИИ САМОСТОЯТЕЛЬНОЙ РАБОТЫ И ЗАДАНИЯ ДЛЯ ОБУЧАЮЩИХСЯ

Б1.О.ДВ.01.03 ВЕДЕНИЕ АВАРИЙНО-СПАСАТЕЛЬНЫХ РАБОТ

Специальность
21.05.04 Горное дело

Направленность (профиль) – ***«Менеджмент и экономика горнопромышленного производства»***

Автор: Батанин Ф.К., ст. преподаватель, Кочнева Л.В., ст. преподаватель

Одобрена на заседании кафедры	Рассмотрена методической комиссией
Безопасности горного производства	Инженерно-экономического факультета
(название кафедры)	*(название факультета)*
Зав. кафедрой _____	Председатель _____
(подпись)	*(подпись)*
Елохин В.А.	Мочалова Л.А.
(Фамилия И.О.)	*(Фамилия И.О.)*
Протокол № 1 от 20.09.2023	Протокол № 2 от 20.10.2023
(Дата)	*(Дата)*

Екатеринбург

ВВЕДЕНИЕ

Методические рекомендации для обучающихся по освоению учебной дисциплины

В процессе изучения учебной дисциплины следует:

1. Ознакомиться с рабочей учебной программой дисциплины. Рабочая учебная программа содержит перечень тем, которые необходимо изучить, планы лекционных и практических занятий, содержание дисциплины с указанием объема лекционных занятий, практических занятий и самостоятельной работы, перечень основной, дополнительной литературы и ресурсов информационно-коммуникационной сети «Интернет».

2. Ознакомиться с календарно-тематическим планом самостоятельной работы обучающихся.

3. Посещать теоретические (лекционные) и практические занятия.

4. При подготовке к практическим занятиям, а также при выполнении самостоятельной работы следует использовать методические указания для обучающихся.

При подготовке к практическим занятиям требуется:

- изучить теоретический материал, используя основную и дополнительную литературу, электронные ресурсы;
- ответить на вопросы тестов.

Изучение дисциплины производится в тематической последовательности. Самостоятельному изучению материала, как правило, предшествует лекция. На лекции даются указания по организации самостоятельной работы, срокам сдачи заданий, порядке проведения экзамена. Информацию о графике выполнения самостоятельных работ и критериях оценки учебной работы студента преподаватель сообщает на первой лекции курса.

Для организации и контроля учебной работы студентов используется проверка выполнения тестовых заданий. Форма промежуточной аттестации: экзамен.

Организация самостоятельной работы студентов

Самостоятельная работа студентов (СРС) - обязательная и неотъемлемая часть учебной работы студента по данной учебной дисциплине. Объемы и виды трудозатрат по всем отдельным видам представлены в программе. Общие планируемые затраты времени на выполнение всех видов аудиторных и внеаудиторных заданий соответствуют бюджету времени работы студентов, предусмотренному учебными планами по дисциплине в текущем семестре.

Перечни аудиторных и внеаудиторных занятий и заданий (тестов), вносимых в графики СРС, определяются в соответствии с программой учебной дисциплины.

Работа с книгой

Изучать курс рекомендуется по темам, предварительно ознакомившись с содержанием каждой из них по программе. При первом чтении следует стремиться к получению общего представления об излагаемых вопросах, а также отмечать трудные или неясные моменты. При повторном изучении темы необходимо освоить все теоретические положения. Рекомендуется вникать в сущность того или иного вопроса, но не пытаться запомнить отдельные факты и явления. Изучение любого вопроса на уровне сущности, а не на уровне отдельных явлений, способствует более глубокому и прочному усвоению материала.

Для более эффективного запоминания и усвоения изучаемого материала, полезно иметь рабочую тетрадь (использовать лекционный конспект) и заносить в нее формулировки и основные понятия, новые незнакомые термины, названия, определения и т.п. Весьма целесообразно пытаться систематизировать учебный материал, проводить обобщение разнообразных фактов, сводить их в таблицы. Такая методика облегчает запоминание и уменьшает объем конспектируемого материала.

Изучая курс, полезно обращаться и к предметному указателю в конце книги. Пока тот или иной раздел не усвоен, переходить к изучению новых разделов не следует. Краткий конспект курса будет полезен при повторении материала в период подготовки к экзамену.

Изучение курса должно обязательно сопровождаться выполнением необходимых упражнений и решением задач. Решение задач - один из лучших методов прочного усвоения, проверки и закрепления теоретического материала. Этой же цели служат вопросы для самопроверки и тренировочные тесты, позволяющие контролировать степень успешности изучения учебного материала.

Консультации

Изучение дисциплины проходит под руководством преподавателя на базе делового сотрудничества. В случае затруднений, возникающих при изучении учебной дисциплины, студентам следует обращаться за консультацией к преподавателю, реализуя различные коммуникационные возможности: очные консультации (непосредственно в университете в часы приема преподавателя), заочные консультации (посредством электронной почты).

САМОСТОЯТЕЛЬНОЕ ИЗУЧЕНИЕ ТЕМ КУРСА

При самостоятельном изучении теоретического курса студентам необходимо самостоятельно освоить и проработать темы теоретического курса в соответствии с учебной программой дисциплины, основательно подготовить ответы на вопросы тестов по темам программы.

Самостоятельно изучаемые вопросы курса в последующем включаются в экзаменационные билеты.

ПОВТОРЕНИЕ МАТЕРИЛА ЛЕКЦИЙ

Для приобретения прочных знаний и выработки навыков самостоятельной работы по учебной дисциплине «Ведение аварийно-спасательных работ» необходимо повторить материал лекционных занятий, а также прочитать основную и дополнительную литературу, рекомендованную для самостоятельного изучения по данной дисциплине. Работа с материалом должна носить системный характер.

ПОДГОТОВКА К ПРАКТИЧЕСКИМ ЗАНЯТИЯМ

Для успешной подготовки к практическим занятиям студенту невозможно ограничиться слушанием лекций. Требуется предварительная самостоятельная работа студентов по теме планируемого занятия. Студенты должны предварительно поработать над конспектом, учебником, учебным пособием, чтобы основательно овладеть теорией вопроса.

ПОДГОТОВКА К ПРОМЕЖУТОЧНОЙ АТТЕСТАЦИИ

При подготовке к экзамену по дисциплине «Ведение аварийно-спасательных работ» обучающемуся рекомендуется:

Повторить пройденный материал и ответить на вопросы, используя конспект и материалы лекций. Если по каким-либо вопросам у студента недостаточно информации в лекционных материалах, то необходимо получить информацию из раздаточных материалов и/или учебников (литературы), рекомендованных для изучения дисциплины «Ведение аварийно-спасательных работ».

Целесообразно также дополнить конспект лекций наиболее существенными и важными тезисами для рассматриваемого вопроса.

УЧЕБНЫЕ МАТЕРИАЛЫ ПРИ САМОСТОЯТЕЛЬНОЙ РАБОТЕ И ПРИ ПОДГОТОВКЕ К ПРАКТИЧЕСКИМ ЗАНЯТИЯМ И ПРОМЕЖУТОЧНОЙ АТТЕСТАЦИИ

1. О промышленной безопасности опасных производственных объектов [Электронный ресурс]: федеральный закон от 21.07.1997 № 116-ФЗ (с доп. и изм.). - Режим доступа: ИПС «КонсультантПлюс», в локальной сети вуза.

2. Об аварийно-спасательных службах и статусе спасателя. [Электронный ресурс]: федеральный закон от 22.08.1995 № 151-ФЗ (с доп. и изм.). - Режим доступа: ИПС «Гарант», в локальной сети вуза.

3. Об утверждении Положения о профессиональных аварийно-спасательных службах, профессиональных аварийно-спасательных формированиях, выполняющих горноспасательные работы, и Правил расчета стоимости обслуживания объектов ведения горных работ профессиональными аварийно-спасательными службами, профессиональными аварийно-спасательными формированиями, выполняющими горноспасательные работы [Электронный ресурс]: постановление Правительства РФ от 27.04.2018 № 517. - Режим доступа: ИПС «Гарант», в локальной сети вуза.

4. Об утверждении Положения о ВГСЧ [Электронный ресурс]: постановление Правительства РФ от 28.01.2012 № 45 (с изм. и доп.). - Режим доступа: ИПС «Гарант», в локальной сети вуза.

5. Положение о проведении аттестации аварийно-спасательных служб, аварийно-спасательных формирований, спасателей и граждан, приобретающих статус спасателя [Электронный ресурс]: постановление Правительства РФ от 22.12.2011г. № 1091. - Режим доступа: ИПС «Гарант», в локальной сети вуза.

6. Положение о разработке планов мероприятий по локализации и ликвидации последствий аварий на опасных производственных объектах [Электронный ресурс]: постановление Правительства РФ от 15.09.2020г. № 1437. Режим доступа: ИПС «Гарант», в локальной сети вуза.

7. «Методические рекомендации о порядке составления планов ликвидации аварий при ведении работ в подземных условиях» [Электронный ресурс]:. РД 15-11-2007: приказ Ростехнадзора от 24.05.2007 № 364. - Режим доступа: ИПС «КонсультантПлюс», в локальной сети вуза

8. Об утверждении табеля технического оснащения ВГСЧ [Электронный ресурс]: приказ МЧС России от 13.12.2012. № 766. - Режим доступа: ИПС «Гарант», в локальной сети вуза.

9. Руководство по организации технического обслуживания горноспасательного оснащения ФГУП «ВГСЧ» [Электронный ресурс]:: приказ ФГУП «ВГСЧ» МЧС России от 27.05.2014г. № 375. – Режим доступа: ИПС «КонсультантПлюс», в локальной сети вуза

10. Нормативы организации ВГСЧ [Электронный ресурс]: приказ МЧС от 29.11.2012г. № 707. - Режим доступа: ИПС «Гарант», в локальной сети вуза.

11. Положение о прохождении службы в ВГСЧ [Электронный ресурс]: Приказ МЧС от 18.03.2013г. № 180. - Режим доступа: ИПС «КонсультантПлюс», в локальной сети вуза

12. Устав внутренней службы военизированных горноспасательных частей [Электронный ресурс]: Приказ МЧС от 31.10.2018г. № 484. - Режим доступа: ИПС «КонсультантПлюс», в локальной сети вуза

13. Порядок создания ВГК [Электронный ресурс]: приказ МЧС от 22.11.2013г. № 765 (с доп. и изм.). - Режим доступа: ИПС «Гарант», в локальной сети вуза.

14. Положение об условиях оплаты труда, предоставления гарантий и компенсаций работникам ВГСЧ [Электронный ресурс]: приказ МЧС от 03.11.2015г № 581. - Режим доступа: ИПС «Гарант», в локальной сети вуза.

15. Устав ВГСЧ по организации и ведению горноспасательных работ [Электронный ресурс]:. приказ МЧС России от 09.06.2017 № 251. - Режим доступа: ИПС «КонсультантПлюс», в локальной сети вуза

16. Федеральные нормы и правила в области промышленной безопасности «Правила безопасности при ведении горных работ и переработке твердых полезных ископаемых» [Электронный ресурс]: приказ Ростехнадзора от 8.12.2020 № 505. – Режим доступа: ИПС «КонсультантПлюс», в локальной сети вуза.

17. Федеральные нормы и правила в области промышленной безопасности «Инструкция по локализации и ликвидации последствий аварий на опасных производственных объектах, на которых ведутся горные работы» [Электронный ресурс]: приказ Ростехнадзора от 11.12.2020 г. № 520. - Режим доступа: ИПС «Гарант», в локальной сети вуза.

МИНИСТЕРСТВО НАУКИ И ВЫСШЕГО ОБРАЗОВАНИЯ РОССИЙСКОЙ ФЕДЕРАЦИИ
ФГБОУ ВО «Уральский государственный горный университет»

УТВЕРЖДАЮ
Проректор по учебно-методическому комплексу _____ С.А. Упоров

МЕТОДИЧЕСКИЕ УКАЗАНИЯ
по выполнению практических работ по дисциплине

Б1.О.ДВ.01.03 ВЕДЕНИЕ АВАРИЙНО-СПАСАТЕЛЬНЫХ РАБОТ

Специальность
21.05.04 Горное дело

Направленность (профиль) – «***Менеджмент и экономика горнопромышленного производства»***

год набора: 2024

Автор: Батанин Ф.К., ст. преподаватель, Кочнева Л.В., ст. преподаватель

Одобрены на заседании кафедры	Рассмотрены методической комиссией
Безопасности горного производства	Инженерно-экономического факультета
(название кафедры)	*(название факультета)*
Зав.кафедрой _____	Председатель _____
(подпись)	*(подпись)*
Елохин В.А.	Мочалова Л.А.
(Фамилия И.О.)	*(Фамилия И.О.)*
Протокол № 1 от 20.10.2023	Протокол № 2 от 20.10.2023
(Дата)	*(Дата)*

Екатеринбург

Оглавление

Практическая работа № 1 Определение взрываемости газовой смеси пожарного участка 3
Практическая работа № 2 Ведение горноспасательных работ в горных выработках с непригодной для дыхания атмосферой в зоне высоких температур 17
Практическая работа № 3 Определение расхода кислорода при ведении спасательных работ в зоне с непригодной для дыхания атмосферой 25
Практическая работа № 4 Разработка мероприятий по предупреждению и локализации взрывов пылегазовоздушных смесей 31
Практическая работа № 5 Организация работ по проведению искусственной вентиляции легких 17
Практическая работа № 6 Изучение аппаратов связи ВГСЧ 29
Практическая работа № 7 Определение склонности угля к самовозгоранию 52
Практическая работа № 8 Виды и системы позиционирования горнорабочих и транспорта 66
Практическая работа № 9 Организация работ по обеспылеванию рудничного воздуха 102
Практическая работа № 10 Организация мероприятий по предупреждению и локализации взрывов пылегазовоздушных смесей 80
Практическая работа № 11 Расчет тепловыделений и борьба с избыточным теплом в шахтах 112

Практическая работа № 1

Определение взрываемости газовой смеси пожарного участка

Цель работы:

1) изучить методику определения взрывоопасности смеси горючих газов при пожарах в шахтах, опасных по газу;

2) определить возможность взрыва горючих газов с помощью треугольника взрываемости и научиться выбирать эффективный путь предотвращения взрыва горючих газов.

Порядок выполнения работы

1) изучить методические указания и оформить отчет;

2) провести проверку остаточных знаний, отвечая на контрольные вопросы;

3) получить вариант у преподавателя и выполнить индивидуальное задание.

1. Источники выделения горючих газов в угольных шахтах

Взрывы горючих газов в шахтах относятся к наиболее опасным авариям и приводят, как правило, к групповому травматизму с тяжелыми последствиями. Наиболее распространенными горючими газами, которые могут выделяться в шахтах и образовывать с воздухом взрывоопасные смеси, являются метан, оксид углерода, водород, этан, ацетилен.

Пределы взрываемости в воздухе оксида углерода находятся от 12,5 % до 75 %; водорода от 4,1 % до 74 %; этана от 3,2 % до 12,5 %; ацетилена от 3,0 % до 65 %. По мере снижения концентрации кислорода в газовой смеси (например, за счет добавки инертных газов) пределы взрываемости этих горючих газов уменьшаются.

Наиболее часто встречающаяся в шахтах метано-воздушная смесь взрывается при концентрации метана от 5 до 15 %. Смесь, содержащая до 5 % метана не взрывчата, но может гореть при наличии источника высокой температуры. При концентрации метана более 15 % смесь не взрывчата и не поддерживает горения, а с притоком кислорода извне горит спокойным пламенем в зоне перемешивания этих газов. Наибольшей силы взрыв достигает при концентрации метана 9,5 %, так как в этом случае на его сжигание используется весь кислород воздуха. Температура взрыва метано-воздушной смеси может достигать 2650 °С, если взрыв произошел в замкнутом пространстве, и 1850 °С, если продукты взрыва могут свободно распространяться.

Метан – горючий газ, почти в два раза легче воздуха, поэтому скапливается в верхней части горных выработок, заполняя пустоты в кровле.

Выделение метана бывает обычное, суфлярное и внезапное.

Обычное выделение происходит из невидимых пор и трещин в угле по всей обнаженной поверхности. Количество выделяющегося газа зависит от газоносности пластов – количества газа, содержащегося в тонне угля или породы. Газообильность шахт определяется по количеству метана, выделившегося в единицу времени (сутки).

Абсолютная газообильность – объем метана, выделившийся в шахте за сутки. Относительная газообильность – количество метана, выделившегося в шахте за сутки, отнесенное к 1 т добычи.

Суфлярное выделение – истечение газа, скопившегося в трещинах и пустотах угольного пласта или вмещающих пород, через видимые трещины и отверстия. Суфлярные выделения чаще происходят в районах тектонических нарушений. Продолжительность действия суфляра – от нескольких дней до года и более.

Внезапное выделение – одновременное выделение (выброс) большого объема газов, сопровождающееся выбросом угольной мелочи от нескольких до сотен и даже тысяч тонн.

Шахты, в которых выявлены метан и (или) диоксид углерода и (или) другие вредные и опасные газы, относятся к ***опасным по выявленному газу (газовые).***

Для шахт, опасных по газу, устанавливают категории по газу (метану и (или) диоксиду углерода) в соответствии с таблицей 1.

При проектировании шахт их категории по газу (метану и (или) диоксиду углерода) устанавливают по природной газоносности угольных пластов, планируемых к отработке. Для действующих шахт их категории по газу (метану и (или) диоксиду углерода) устанавливают по данным фактического газовыделения в горные выработки.

Таблица 1

Категория шахт по газу (метану и (или) диоксиду углерода)	Относительная метанообильность, $м^3/т$
Негазовые	Метан и (или) диоксид углерода не выявлены
Газовые	
I	До 5
II	От 5 до 10
III	От 10 до 15
Сверхкатегорные	15 и более, суфлярные выделения
Опасные по внезапным выбросам угля (породы) и газа	Пласты, опасные по внезапным выбросам угля (породы) и газа

При превышении концентраций метана в действующих горных выработках шахты горные работы в данных горных выработках останавливают, с электрооборудования, за исключением электрооборудования в исполнении рудничное особовзрывобезопасное, снимают напряжение, персонал выходит в незагазированные горные выработки со свежей струей воздуха, в загазированных горных выработках устанавливают знаки, запрещающие в них доступ. Персонал, работающий в горных выработках, в которых произошло загазирование, сообщает о загазировании горному диспетчеру и принимает меры по снижению концентрации метана до установленной нормы.

Оксид углерода(II), водород, этилен, ацетилен и некоторые другие горючие газы могут образовываться в шахтах при пожарах. Так, в очаге пожара при взаимодействии кислорода с углеродом при недостатке кислорода образуется оксид углерода и выделяется тепло

$$2\,C + O_2 = 2CO = 58860 \text{ кал} \qquad (1)$$

Взаимодействие углерода с углекислым газом при поглощении тепла приводит также к образованию оксида углерода(II)

$$C + CO_2 = 2CO - 38790 \qquad (2)$$

При высоких температурах (1200-1300 °С) в очаге пожара происходит разложение водяного пара при взаимодействии с углеродом с образованием оксида углерода и водорода

$$C + H_2O = CO + H_2 - 17080 \text{ кал} \qquad (3)$$

При более низких температурах (400-700 °С) разложение водяного пара протекает с выделением водорода по реакции

$$C + 2H_2O = CO_2 + 2H_2 - 27980 \text{ кал} \qquad (4)$$

В результате взаимодействия углерода, оксида углерода, углекислого газа с водородом в очаге пожара при отсутствии кислорода происходит образование метана с выделением тепла. Эти реакции наиболее легко протекают при температуре 300-800 °С

$$CO + 3H_2 = CH_4 + H_2O + 49250 \text{ кал} \qquad (5)$$

$$CO_2 + 4H_2 = CH_4 + 2H_2O + 38840 \text{ кал} \qquad (6)$$

$$C + 2H_2 = CH_4 + 20870 \text{ кал} \qquad (7)$$

2. Причины и особенности процесса воспламенения горючих газов в шахтах

Причинами образования взрывоопасной метановоздушной смеси в угольных шахтах являются:

– прекращение вентиляции по организационным и техническим причинам;

– неудовлетворительное состояние вентиляционных трубопроводов;

– перевал выработок;

– неправильный расчет количества требуемого воздуха;

– скопление метана в выработанном пространстве;

– скопление метана в куполах, слоевые скопления;

– выбросы метана;

– неправильный расчет вентиляционных сооружений;

– неправильное разгазирование атмосферы горных выработок.

Источниками теплового импульса воспламенения метано-воздушной среды могут быть:

– взрывные работы при выгорании взрывчатого вещества и применения накладных зарядов;

– неисправное электрооборудование и кабельные сети;

– трение канатов о дерево и полезное ископаемое, конвейерной ленты о барабаны и роликоопоры;

– фрикционное искрение;

– курение;

– эндогенный пожар;

– газоэлектросварочные работы и др.

Взрывоопасная смесь метана с воздухом при температуре 600 ºС воспламеняется через 10 с, при 1000 ºС – воспламеняется через доли секунды, а при температуре 1300 ºС взрывается.

Взрывом называется воспламенение, сопровождающееся ударной волной. Быстрый рост давления во фронте пламени, передаваемого от слоя к слою, рождает ударную волну, распространяющуюся перед фронтом пламени со скоростью звука (330 м/с).

Обычное воспламенение горючих газов (скорость движения фронта пламени 0,3-0,6 м/с) может постепенно переходить в обычный взрыв (давление во фронте пламени достигает 1 МПа, скорость движения фронта пламени 10-330 м/с). Взрывное горение может переходить в детонацию скачками, которые вызывают разгон пламени до сверхзвуковой скорости. При детонации давление во фронте пламени достигает 2-5 МПа, а фронт пламени способен распространяться со скоростью 1000-8000 м/с.

Исходя из того, что скорость детонационной волны больше скорости звука, следует, что ее движение вызывается не передачей тепла и диффузией, как при обычном пламени, так как скорость этих процессов не может превышать скорости звука, обусловленной тепловой скоростью молекул.

Давление в детонационной волне более 2 МПа, что достаточно для воспламенения газовой смеси за счет повышения температуры газа при адиабатическом сжатии. Последствия воспламенения горючих газов зависят от множества факторов (объем смеси горючих газов, их концентрация, начальные давление и температура газов, гидравлическое сопротивление продвижению фронта пламени, условия теплоотдачи из очага).

Горение метана может происходить с образованием углекислого газа и воды

$$CH_4 + 2O_2 = CO_2 + 2H_2O \quad (8)$$

В случае горения метана при недостатке кислорода образуется оксид углерода и водород

$$CH_4 + O_2 = CO + H_2 + H_2O \quad (9)$$

Экспериментальные взрывы стехиометрических метано-воздушных смесей показали, что в образуемых смесях концентрация углекислого газа может доходить до 8 %, оксида углерода до 8,5 %, водорода до 10 %.

3. Определение взрываемости смеси горючих газов

При перемешивании метана с воздухом концентрация кислорода со смеси снижается по линейной зависимости от 21 % (содержание кислорода в атмосферном воздухе) до 0 при 100 % содержании метана (см. рис. 1). При концентрации метана от 5 % до 15 % , что соответствует содержанию кислорода в смеси от 18 % до 20 %, смесь горит и взрывается.

Однако в реальных условиях шахты концентрация кислорода может быть существенно меньше обозначенных пределов из-за сорбции кислорода углем, поглощения при горении, а также образования и выделения инертных газов. Поэтому пределы взрываемости смесей метана с воздухом при различных концентрациях кислорода ($С_к$) можно определить по треугольнику взрываемости (рис. 1).

Треугольники взрываемости горючих газов строят по экспериментальным данным, полученным на лабораторной установке. Эксперименты, проведенные со смесями газов, показали, что взрывоопасные концентрации расположены в области, имеющей форму треугольника (область 2).

Из рисунка 1 видно, что наблюдается постепенное сужение нижнего и верхнего концентрационных пределов взрываемости смеси метана с воздухом вплоть до выхода в точку при объемной доле кислорода, равной 12,2 %. Это связано с цепным механизмом передачи теплового импульса зажигания. В области 3 для осуществления цепной реакции окисления недостаточно молекул метана, в области 4 – молекул кислорода.

Треугольник взрываемости для других горючих газов имеет тот же вид, что и для метана, но различные размеры. Взрываемость смеси горючих

газов при подземных пожарах также определяется с помощью треугольника взрываемости.

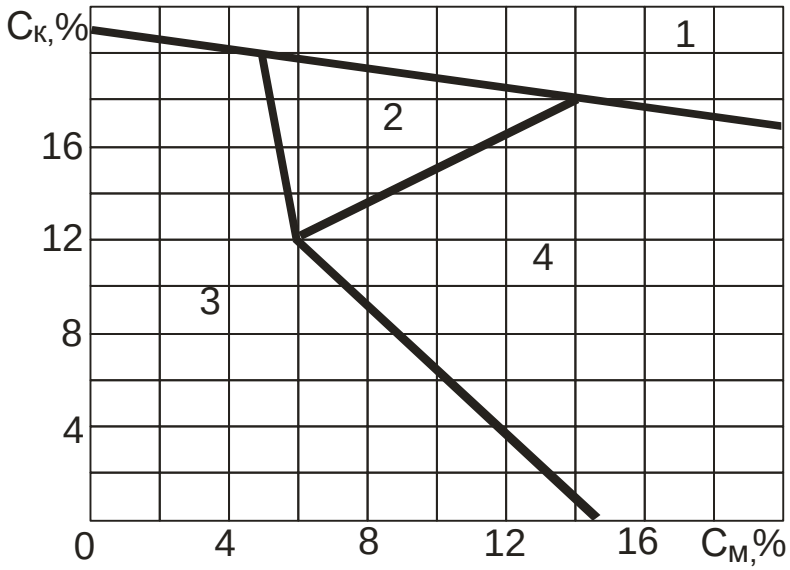

Рис. 1. Объемные пределы взрываемости метано-воздушных смесей
1 – несуществующая смесь; 2 – взрывчатая смесь; 3 – невзрывчатая смесь;
4 – смесь, способная стать взрывчатой при добавлении воздуха

Для оценки взрываемости смеси горючих газов вначале определяется общее суммарное содержание горючих газов (%). Для наиболее распространенных в угольных шахтах горючих газов используется формула

$$C_г = C_м + C_о + C_в \qquad (10)$$

где, $C_м + C_о + C_в$ – концентрация соответственно метана, оксида углерода и водорода, %.

Затем рассчитывают долю каждого горючего газа в смеси по выражениям

$$P_м = C_м / C_г; \qquad P_0 = C_0 / C_г; \qquad P_в = C_в / C_г \qquad (11)$$

Правильность расчета проверяется по соотношению

$$P_м + P_о + P_в = 1 \qquad (12)$$

По полученным данным выбирают соответствующий треугольник взрываемости. Затем концентрацию кислорода в смеси наносят на ось ординат, а сумму концентраций горючих газов на ось абсцисс на соответствующем графике (рис. 2-7) и в точке их пересечения определяют местонахождение данной смеси. В случае если найденная точка находится внутри треугольника взрываемости, то газовая смесь может взорваться при появлении источника огня или повышении температуры газа.

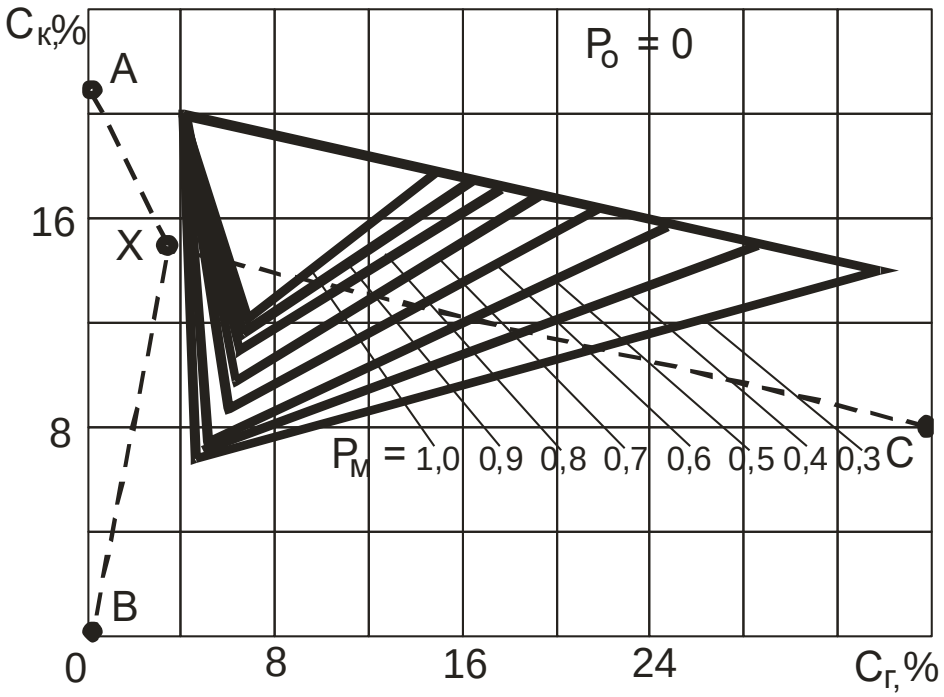

Рис. 2. Треугольники взрываемости смеси горючих газов при отсутствии оксида углерода (P_0)

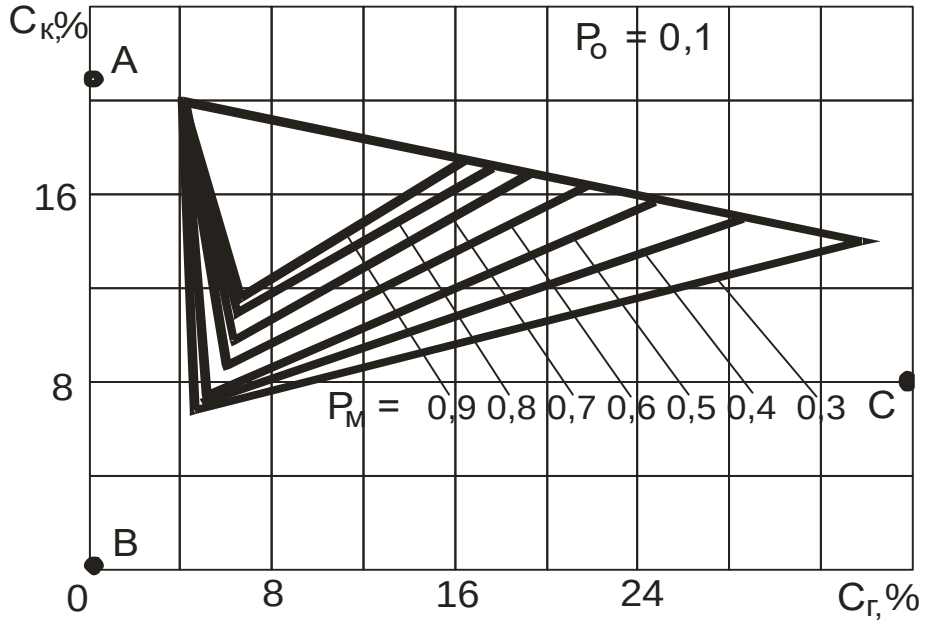

Рис. 3. Треугольники взрываемости смеси горючих газов при доле оксида углерода ($P_0 = 0{,}1$)

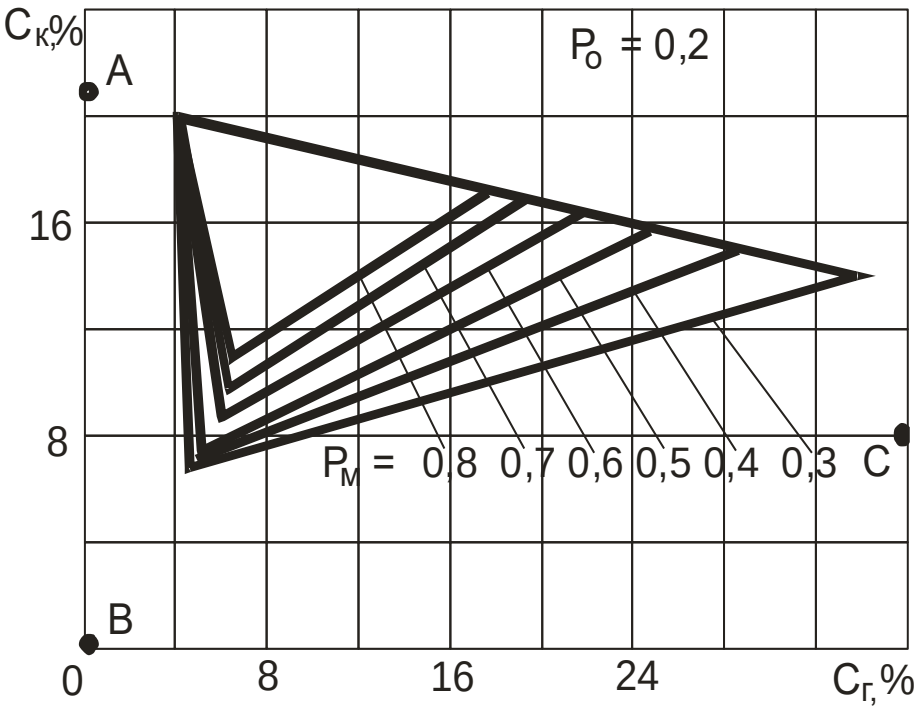

Рис. 4. Треугольники взрываемости смеси горючих газов при доле оксида углерода ($P_0 = 0,2$)

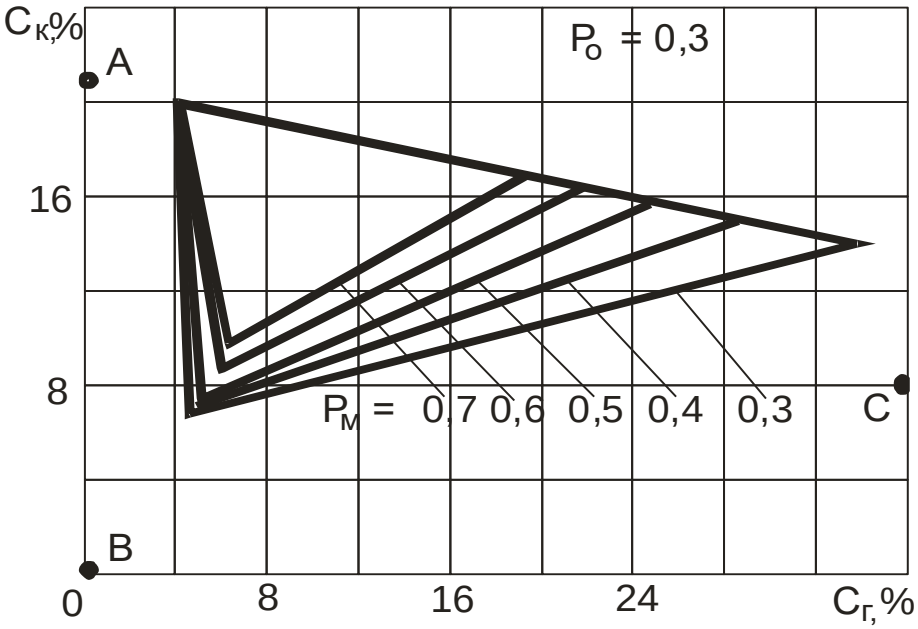

Рис. 5. Треугольники взрываемости смеси горючих газов при доле оксида углерода ($P_0 = 0,3$)

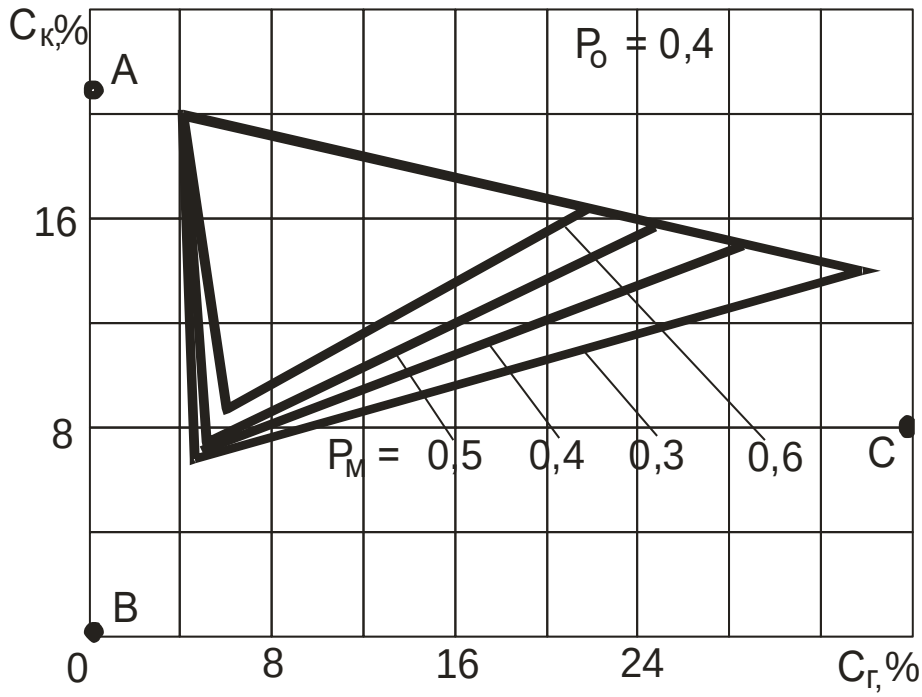

Рис. 6. Треугольники взрываемости смеси горючих газов при доле оксида углерода ($P_0 = 0,4$)

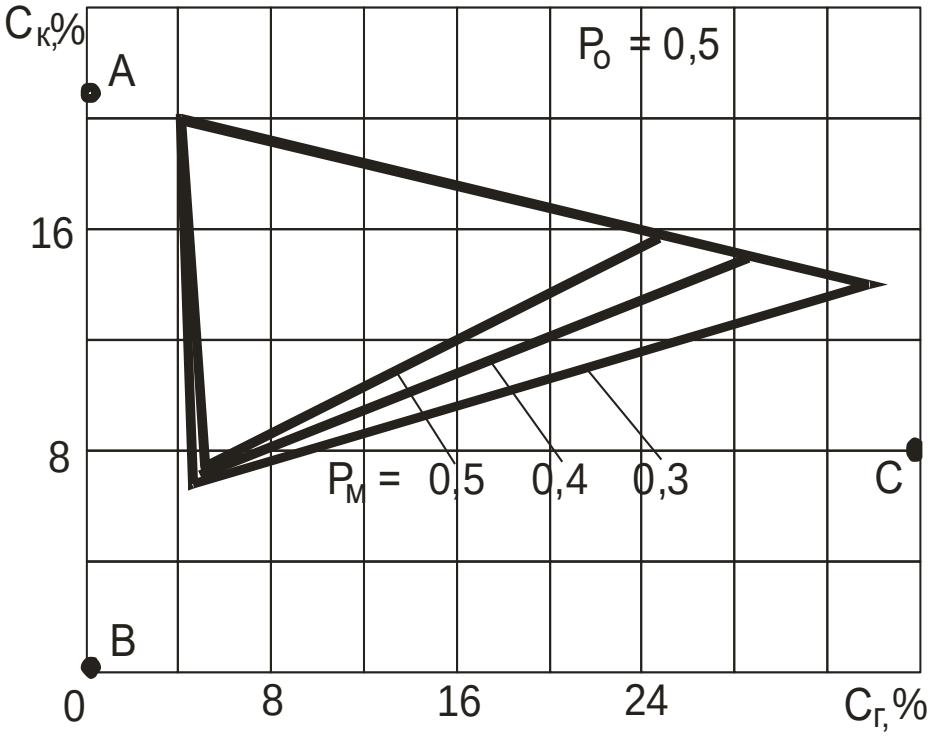

Рис. 7. Треугольники взрываемости смеси горючих газов при доле оксида углерода ($P_0 = 0,5$)

Например, произведенный отбор проб газа из атмосферы пожарного участка показал, что газовая смесь содержит кислорода $C_к$ = 15 %, оксида углерода $C_о$ = 0 %, метана $C_м$ = 2,1 % и водорода $C_в$ = 1,4 %.

Затем по формуле (3) подсчитываем, что концентрация суммы горючих газов $C_г$ = 3,5 %. Доля оксида углерода в смеси горючих газов $P_о$ = 0, а доля метана $P_м$ = 0,6.

Исходя из расчетных данных выбираем соответствующий треугольник взрываемости из рис. 2. Затем на оси графика рис. 2 наносим значения концентраций кислорода и суммы горючих газов и находим точку **X**, соответствующую состоянию атмосферы пожарного участка.

Из графика видно, что точка **X** расположена вне треугольника взрываемости, поэтому на данный момент смесь горючих газов не может взорваться. Однако найденная точка находится вблизи нижнего концентрационного предела взрываемости смеси и незначительное изменение, способствующее увеличению концентрации горючих компонентов в рудничной атмосфере, может переместить точку **X** в зону взрываемости.

По графику расположения зоны взрываемости горючих газов можно определить, куда будет смещаться точка, отображающая соответствующую газовую смесь, в случае изменения концентрации составляющих ее компонентов (кислорода, горючих газов и инертных газов). Так, линия, соединяющая полученную точку **X** с точкой **A**, покажет, куда будет смещаться смесь в случае увеличения подачи свежего воздуха и, соответственно, роста в ней концентрации кислорода. Из рис. 2 видно, что добавление свежего воздуха приведет к снижению концентрации горючих газов и удалению смеси от треугольника взрываемости.

Перемещение точки **X** по линии, соединяющей ее с точкой **B**, происходит в случае, если в смесь газов будут добавляться инертные газы. С этой целью в шахту могут нагнетать азот, углекислый газ, аргон и другие газы, не поддерживающие горения и снижающие концентрации в смеси кислорода и горючих газов. Согласно рис. 2 такое воздействие также удаляет смесь от треугольника взрываемости, что уменьшает опасность взрыва смеси.

В случае дополнительного выделения горючих газов, приводящего к увеличению их концентрации в смеси, точка **X**, отображающая состояние смеси газов, начнет перемещаться к точке **C**. Для приведенного на рис. 2 примера это означает вхождение в треугольник взрываемости и образование взрывчатой смеси. Увеличение концентрации горючих газов в рудничной атмосфере может происходить при изоляционных работах, снижении притока свежего воздуха при сохраняющейся интенсивности выделения горючих газов.

Таким образом, использование треугольников взрываемости в шахтах при тушении пожаров позволяет не только оценить возможность взрыва об-

разующейся смеси газов, но и проанализировать, как будет изменяться ситуация в пожарном участке в случае увеличения выделения горючих газов, повышения или снижения количества подаваемого свежего воздуха или при подаче инертных газов. Соответственно появляется возможность выбора наиболее эффективного способа предотвращения взрыва горючих газов.

Вопросы для самопроверки

1. Какие горючие газы могут выделяться в шахте?
2. Какие условия способствуют выделению горючих газов в угольных шахтах?
3. На какие категории делятся шахты по выделению метана?
4. Назовите причины образования скоплений горючих газов в шахтах.
5. Как определяют нижний концентрационный предел взрываемости смеси горючих газов?
6. Назовите скорость распространения и давление во фронте пламени при взрыве и детонации газовой смеси.
7. Назовите пределы взрываемости в воздухе метана, водорода, оксида углерода.
8. Назовите основные источники воспламенения смеси горючих газов в шахтах.

ПРАКТИЧЕСКАЯ ЧАСТЬ

Определить взрываемость газовой смеси пожарного участка и дать рекомендации по предотвращению взрыва в ходе ведения горноспасательных работ:

1. Газовая смесь пожарного участка содержит по объёму, %:

CO_2 – 3,9; O_2 – 11,5; CO – 5,4; H_2 – 1,0; CH_4 – 7,2.

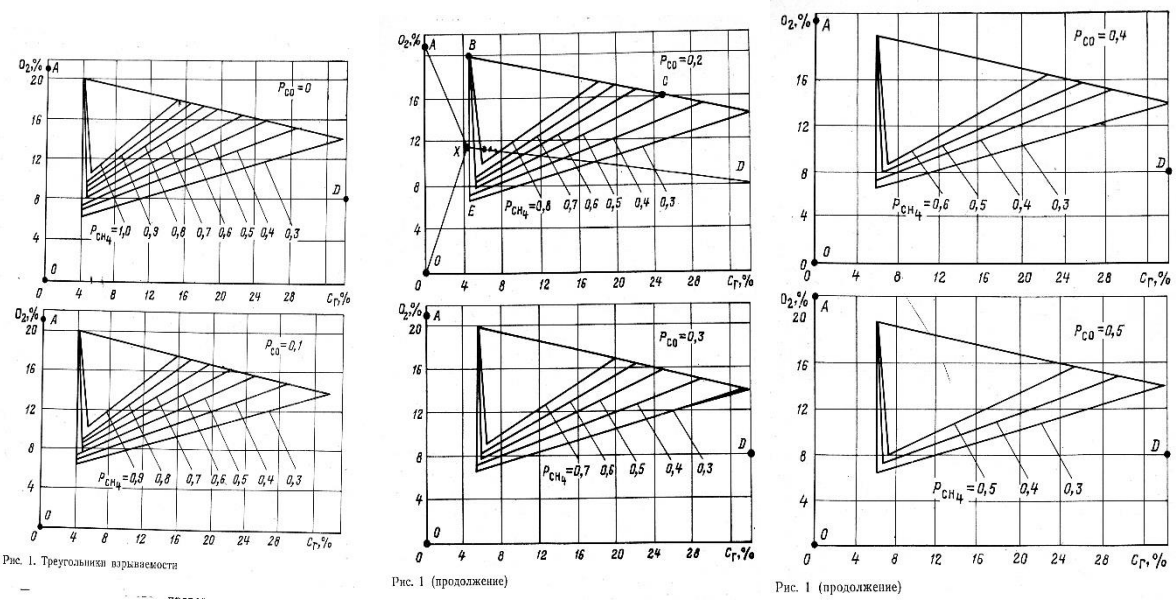

Рис. 1. Треугольники взрываемости

Рис. 1 (продолжение)

Рис. 1 (продолжение)

2. Газовая смесь пожарного участка содержит по объёму, %:
CO_2 – 2,6; O_2 – 18,1; CO – 0,7; H_2 – 2,0; CH_4 – 5,3.

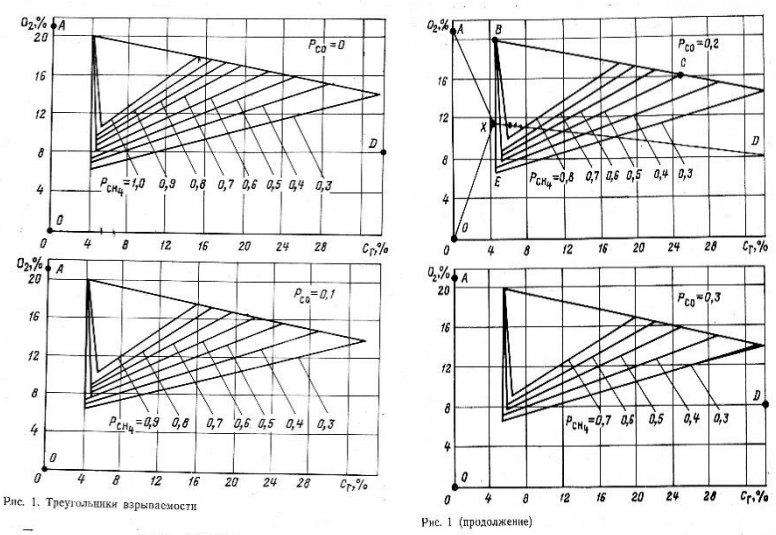

Рис. 1. Треугольники взрываемости

Рис. 1 (продолжение)

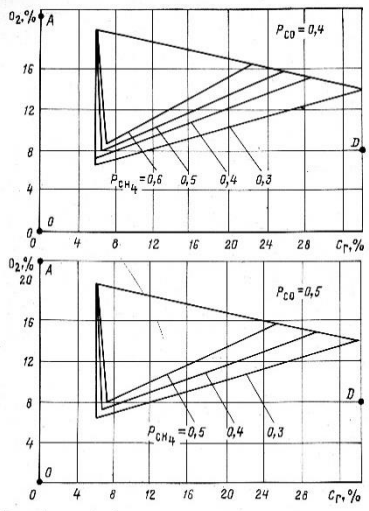

Рис. 1 (продолжение)

3. Газовая смесь пожарного участка содержит по объёму, %:
CO_2 – 1,2; O_2 – 13,0; CO – 0,6; H_2 – 1,1; CH_4 – 3,5.

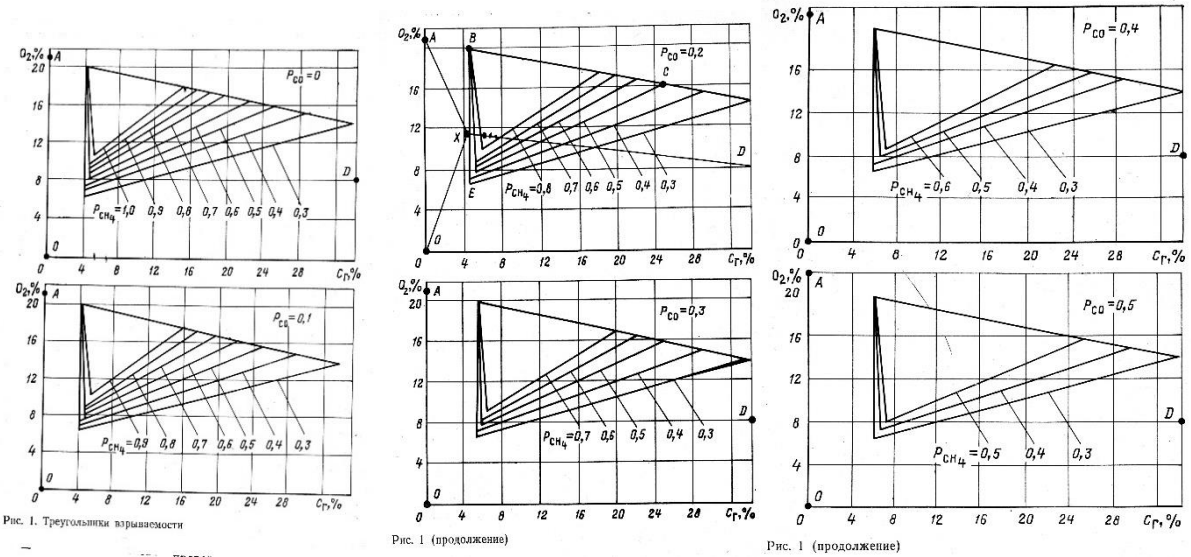

Рис. 1. Треугольники взрываемости

Рис. 1 (продолжение)

Рис. 1 (продолжение)

4. Газовая смесь пожарного участка содержит по объёму, %:

CO_2 – 2,8; O_2 – 8,0; CO – 0,1; H_2 – 4,9; CH_4 – 2,1.

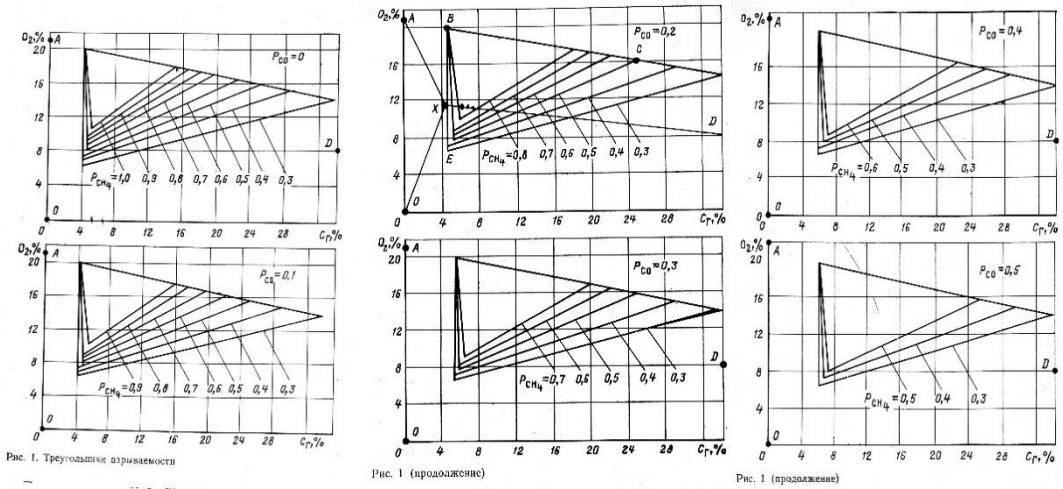

Рис. 1. Треугольники взрываемости

Рис. 1 (продолжение)

Рис. 1 (продолжение)

5. Газовая смесь пожарного участка содержит по объёму, %:
CO_2 – 1,7; O_2 – 18,0; CO – 0,2; H_2 – 0,8; CH_4 – 7,1.

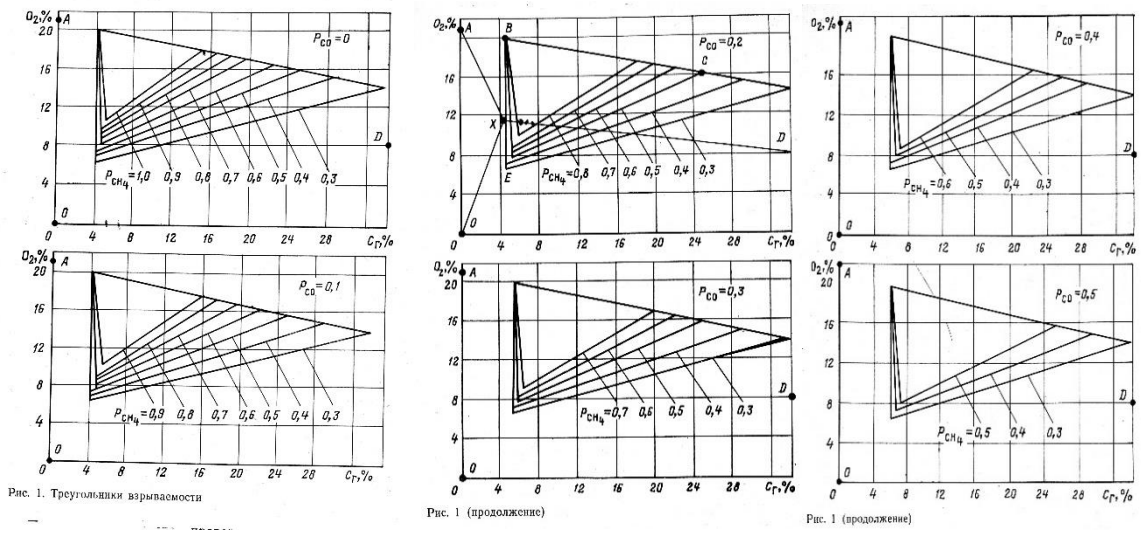

Рис. 1. Треугольники взрываемости

Рис. 1 (продолжение)

Рис. 1 (продолжение)

6. Газовая смесь пожарного участка содержит по объёму, %:
CO_2 – 2,9; O_2 – 16,0; CO – 0,1; H_2 – 0,5; CH_4 – 11,0.

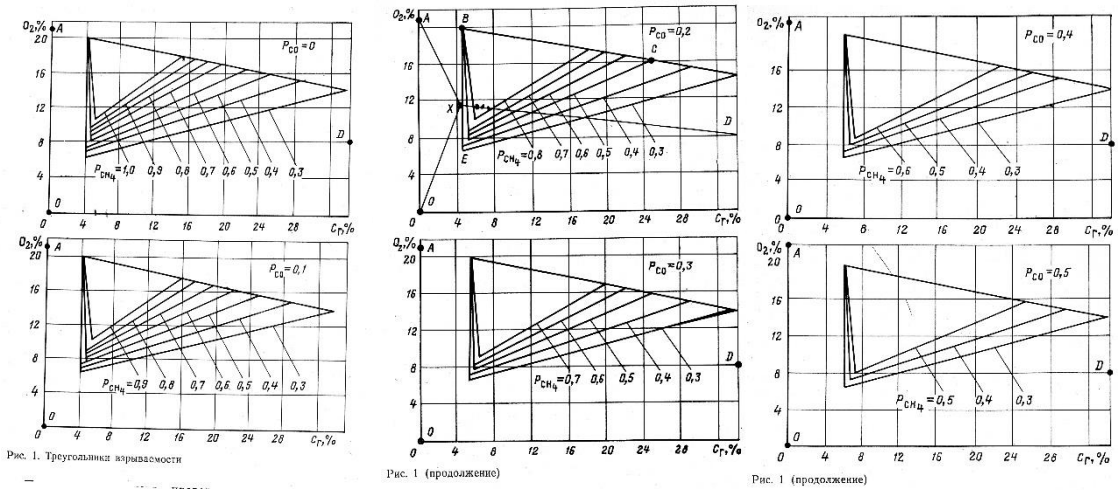

Рис. 1. Треугольники взрываемости

Рис. 1 (продолжение)

Рис. 1 (продолжение)

7. Газовая смесь пожарного участка содержит по объёму, %:

CO_2 – 2,8; O_2 – 15,0; CO – 2,0; H_2 – 2,0; CH_4 – 6,0.

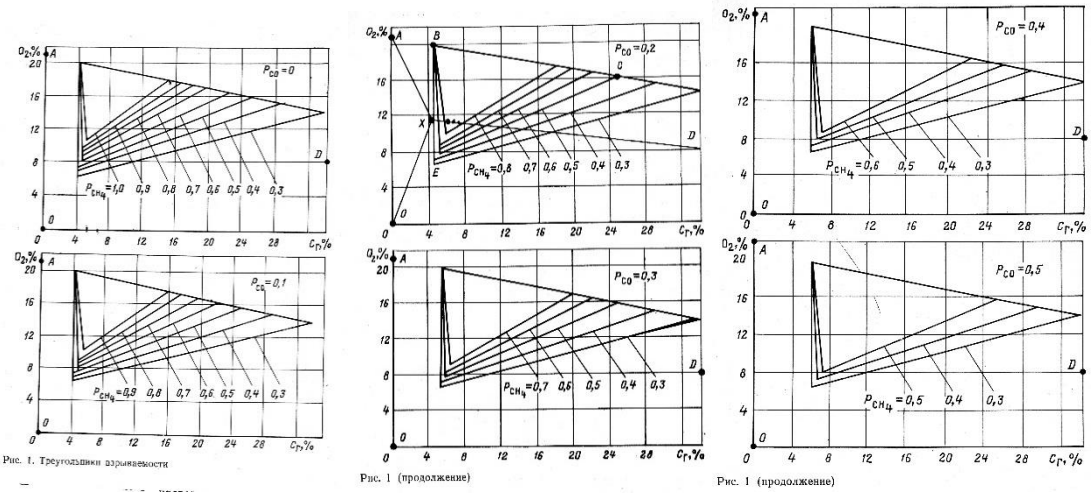

Рис. 1. Треугольники взрываемости

Рис. 1 (продолжение)

Рис. 1 (продолжение)

8. Газовая смесь пожарного участка содержит по объёму, %:
CO_2 – 1,2; O_2 – 18,5; CO – 1,2; H_2 – 3,1; CH_4 – 5,2.

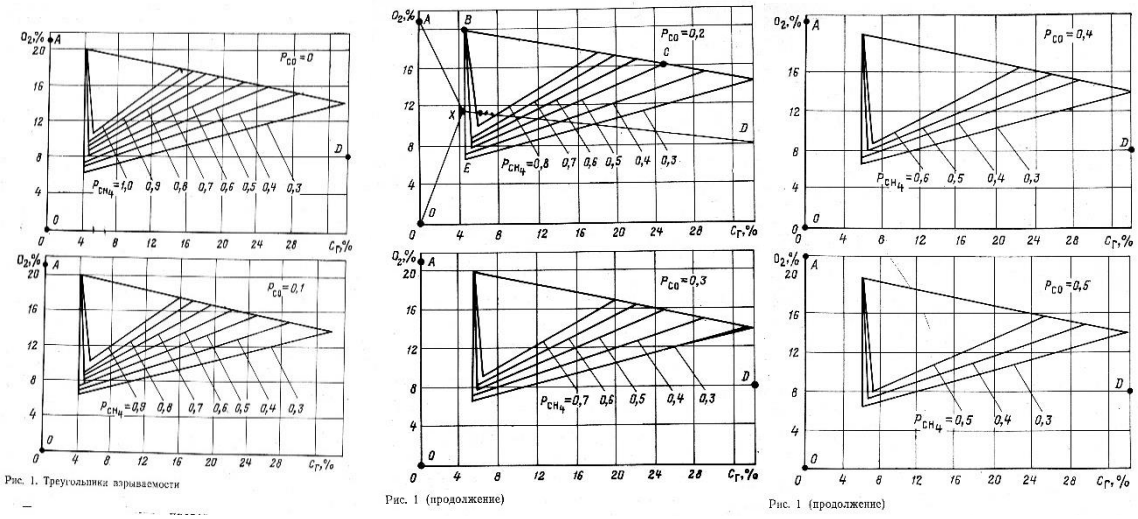

Рис. 1. Треугольники взрываемости

Рис. 1 (продолжение)

Рис. 1 (продолжение)

9. Газовая смесь пожарного участка содержит по объёму, %:
CO_2 – 2,8; O_2 – 8,0; CO – 4,1; H_2 – 0,1; CH_4 – 4,5.

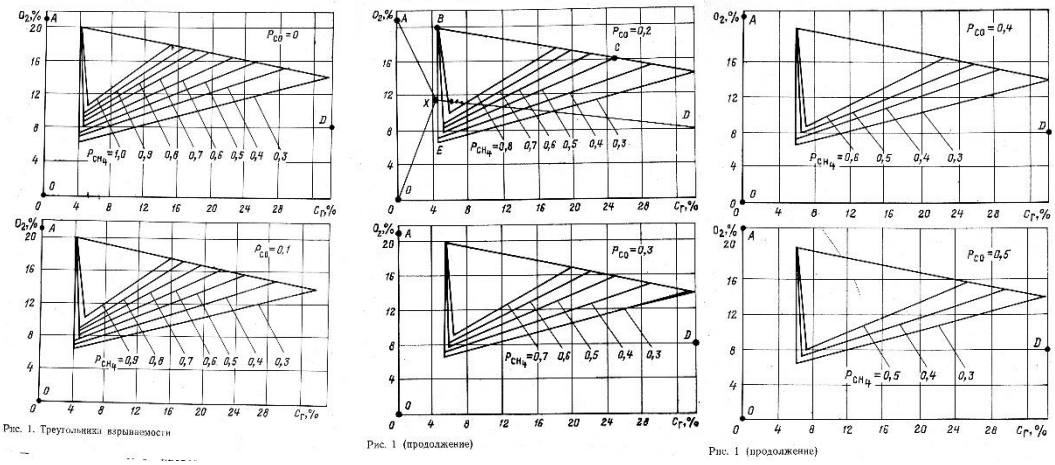

Рис. 1. Треугольники взрываемости

Рис. 1 (продолжение)

Рис. 1 (продолжение)

10. Газовая смесь пожарного участка содержит по объёму, %:
CO_2 – 1,7; O_2 – 12,0; CO – 0,1; H_2 – 1,1; CH_4 – 6,9.

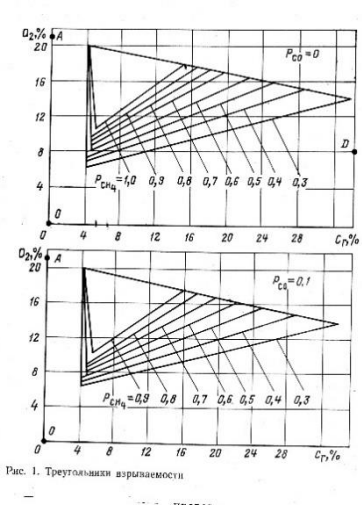

Рис. 1. Треугольники взрываемости

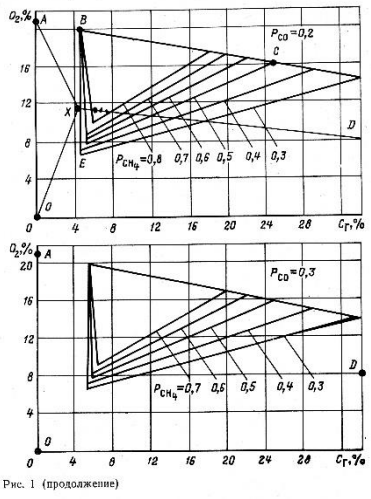

Рис. 1 (продолжение)

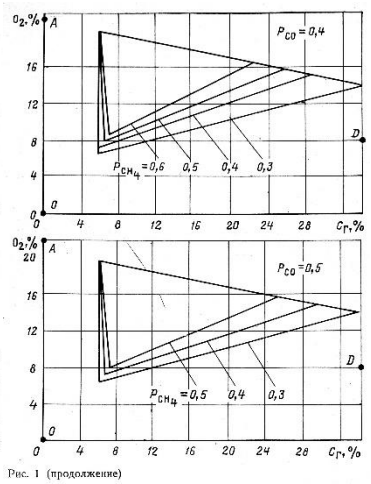

Рис. 1 (продолжение)

Практическая работа № 2

Ведение горноспасательных работ в горных выработках с непригодной для дыхания атмосферой в зоне высоких температур

Цель работы:

1) изучить методику ведения горноспасательных работ в горных выработках с непригодной для дыхания атмосферой в зоне высоких температур;

2) определить время проведения спасательных работ в зоне высоких температур.

Порядок выполнения работы

1)изучить методические указания и оформить отчет;

2)провести проверку остаточных знаний, отвечая на контрольные вопросы;

3) получить вариант у преподавателя и выполнить индивидуальное задание.

1. Общие положения

Горноспасательные работы в горных выработках с непригодной для дыхания атмосферой в зоне высоких температур (далее - ЗВТ) выполняются в соответствии с Инструкцией.

Отделение, направляемое в ЗВТ, должно быть проинформировано РГСР о режиме и условиях работы, допустимом времени пребывания в таких условиях, особенностях задания и возможных осложнениях в ходе его выполнения, а также о мероприятиях по обеспечению безопасности.

На ПБ во время работы отделений в ЗВТ должно быть обеспечено присутствие медицинского работника ВГСЧ, а также размещение питьевой газированной воды, витаминизированных напитков, сменной теплой одежды и одеял.

При входе в ЗВТ должна замеряться температура воздуха и рассчитываться допустимое время на передвижение или пребывания на месте в соответствии с Инструкцией. Время на передвижение должно распределяться следующим образом: одна треть - на передвижение в направлении вперед и две трети - на возвращение. В дальнейшем замеры температуры воздуха и корректировка допустимого времени движения вперед должна производиться через каждые 5 минут. При следовании вперед механическим транспортом время на обратный путь должно определяться из расчета возвращения пешком.

В случаях, когда отделение движется по горным выработкам с нарастающей температурой воздуха, и возвращение его на ПБ предусмотрено тем же маршрутом, время фактического пребывания в ЗВТ определяется по максимальной температуре воздуха и исчисляется с момента входа отделения в горную выработку с непригодной для дыхания атмосферой.

Разведка горных выработок с целью обнаружения и спасения застигнутых аварией людей в условиях ЗВТ может осуществляться несколькими отделениями, последовательно направленными друг за другом через рассчитанные по температурному фактору отрезки времени.

Отделение должно прекратить выполнение задания в условиях ЗВТ, сообщить об этом на ПБ и выйти из зоны аварии на ПБ в случае если:

температура воздуха нарастает на 3 °С и более за 5 минут;

закончилось допустимое время пребывания или движения вперед.

Командир резервного отделения, получив от отделения, находящегося в горных выработках с непригодной для дыхания атмосферой, информацию об обстановке в ЗВТ, должен рассчитать и контролировать время нахождения отделения в ЗВТ, передать отделению, работающему в ЗВТ, расчетное время возвращения назад.

Работники ВГСЧ после нахождения в ЗВТ могут быть допущены к повторной работе в ЗВТ один раз в течение рабочей смены, при этом работникам ВГСЧ предоставляется отдых продолжительностью не менее двух часов. Отдых должен быть организован в горной выработке с пригодной для дыхания атмосферой и температурой воздуха не более 27 °С.

Вопросы для самопроверки

1. Что такое зона высоких температур?
2. Как проводятся работы по разведке горных выработок в зоне высоких температур?
3. В каких случаях прекращаются работы в зонах высоких температур?

4. Как происходит возвращение отделения из зоны высоких температур?
5. В соответсвии с каким документом проводятся горноспасательные работы в зонах высоких температур?

ПРАКТИЧЕСКАЯ ЧАСТЬ

Определить допустимое время на работу в зананной точке при нарастании температуры.

1. Определить допустимое время на работу т. «**4**» при нарастании температуры.

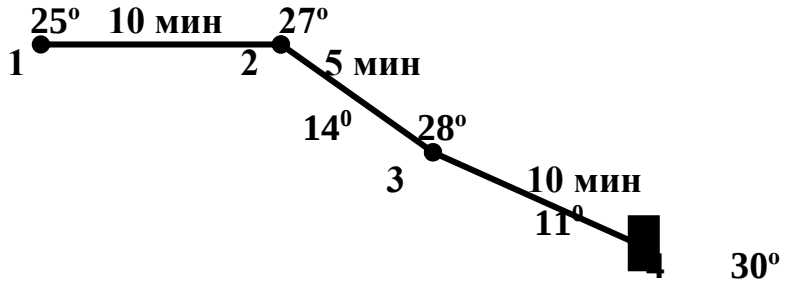

Температура воздуха в горных выработках, ° С	При работе и пребывании на одном месте, мин.	При движении по горным выработкам, мин.
27	210	158
28	180	135
29	150	113
30	120	90

2. Определить допустимое время на работу т. «**4**» при нарастании температуры.

Температура воздуха в горных выработках, ° С	При работе и пребывании на одном месте, мин.	При движении по горным выработкам, мин.
27	210	158
28	180	135
29	150	113
30	120	90
31	90	68

3. Определить допустимое время на движение вперед из т. «**З**» при нарастании температуры.

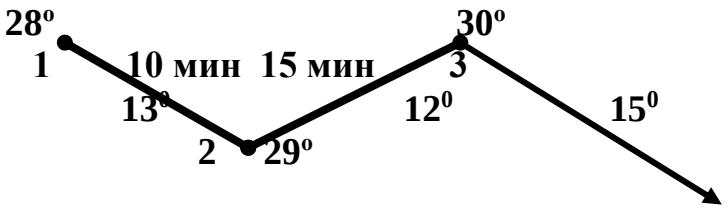

Температура воздуха в горных выработках, ° С	При работе и пребывании на одном месте, мин.	При движении по горным выработкам, мин.
27	210	158
28	180	135
29	150	113
30	120	90

4. Определить допустимое время на движение вперед из т. «**З**» при нарастании температуры.

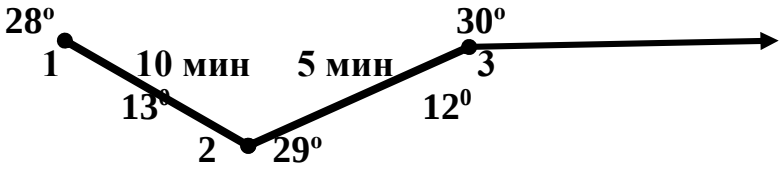

Температура воздуха в горных выработках, ° С	При работе и пребывании на одном месте, мин.	При движении по горным выработкам, мин.
27	210	158
28	180	135
29	150	113
30	120	90

5. Определить допустимое время на движение вперед из т. «**3**» при нарастании температуры.

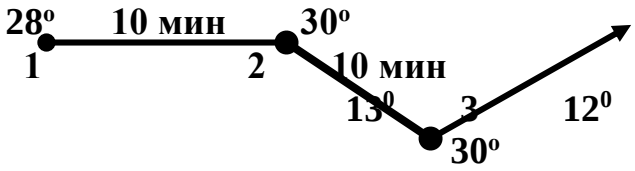

Температура воздуха в горных выработках, ° С	При работе и пребывании на одном месте, мин.	При движении по горным выработкам, мин.
27	210	158
28	180	135
29	150	113
30	120	90
31	90	68

6. Определить допустимое время на движение вперед из т. «**3**» при нарастании температуры.

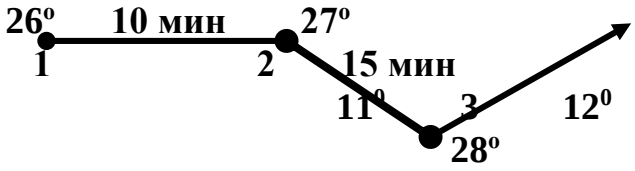

Температура воздуха в горных выработках, ° С	При работе и пребывании на одном месте, мин.	При движении по горным выработкам, мин.
27	210	158
28	180	135
29	150	113

7. Определить допустимое время на движение вперед из т. «**3**» при нарастании температуры.

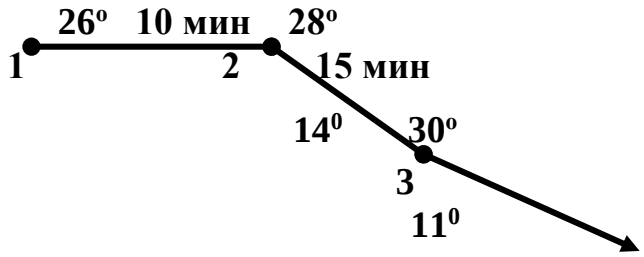

Температура воздуха в горных выработках, ° С	При работе и пребывании на одном месте, мин.	При движении по горным выработкам, мин.
27	210	158
28	180	135
29	150	113
30	120	90

8. Определить допустимое время на движение вперед из т. «**3**» при нарастании температуры.

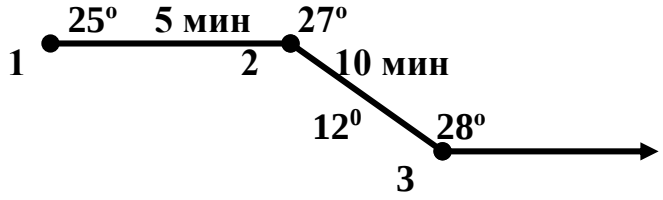

Температура воздуха в горных выработках, ° С	При работе и пребывании на одном месте, мин.	При движении по горным выработкам, мин.
27	210	158
28	180	135
29	150	113

9. Определить допустимое время на движение вперед из т. «**З**» при нарастании температуры.

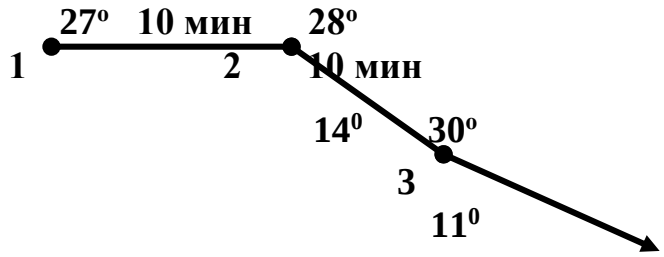

Температура воздуха в горных выработках, ° С	При работе и пребывании на одном месте, мин.	При движении по горным выработкам, мин.
27	210	158
28	180	135
29	150	113
30	120	90

10. Определить допустимое время на движение вперед из т. «**З**» при нарастании температуры.

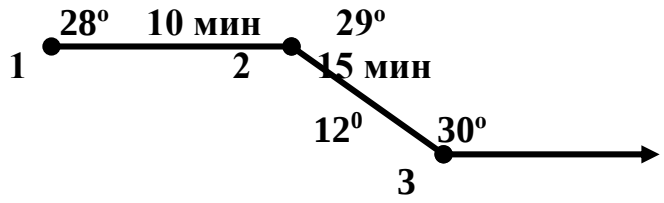

Температура воздуха в горных выработках, ° С	При работе и пребывании на одном месте, мин.	При движении по горным выработкам, мин.
27	210	158
28	180	135
29	150	113
30	120	90

Практическая работа № 3

Определение расхода кислорода при ведении спасательных работ в зоне с непригодной для дыхания атмосферой

Цель работы:

1) изучить методику ведения горноспасательных работ в горных выработках с непригодной для дыхания атмосферой;

2) определить расход кислорода на движение.

Порядок выполнения работы

1) изучить методические указания и оформить отчет;

2) провести проверку остаточных знаний, отвечая на контрольные вопросы;

3) получить вариант у преподавателя и выполнить индивидуальное задание.

Общие положения

Горноспасательные работы работниками ВГСЧ, ПТАСС(Ф) и членами ВГК в подземных горных выработках с непригодной для дыхания атмосферой проводятся в автономных изолирующих дыхательных аппаратах (далее - ДА) со сжатым кислородом (кислородно-азотной смесью) или химически связанным кислородом с номинальным временем защитного действия не менее четырех часов.

На объектах открытых горных работ допускается использование ДА со сжатым воздухом с номинальным временем защитного действия не менее одного часа.

Продолжительность пребывания работников ПАСС(Ф) и членов ВГК в непригодной для дыхания атмосфере ограничивается объемом газодыхательной смеси, который может быть израсходован при нахождении в горных выработках с непригодной для дыхания атмосферой (далее - рабочий объем).

Рабочий объем следует принимать равным:

- для ДА на сжатом кислороде (кислородно-азотной смесью) - 75% от объема газо-дыхательной смеси в баллоне ДА установленного заводом-изготовителем;
- для ДА на химически связанном кислороде - объему, который расходуется за 75% номинального времени защитного действия, установленного заводом-изготовителем;

Рабочий объем следует расходовать:

при передвижении вверх, по горизонтальным горным выработкам или вниз с углом наклона до 10° включительно - половину рабочего объема на передвижение в направлении "туда" и половину - в направлении "обратно";

при передвижении по горным выработкам с углом наклона более 10° вниз - одну треть рабочего объема на передвижение в направлении "туда" и две трети - в направлении "обратно".

При этом максимальная продолжительность пребывания работников ВГСЧ, ПАСС(Ф) и членов ВГК в непригодной для дыхания атмосфере с применением ДА не должна превышать четырех часов.

Работники ВГСЧ, ПАСС(Ф) и члены ВГК во время нахождения в горных выработках с непригодной для дыхания атмосферой контролируют объем оставшейся в ДА газо-дыхательной смеси.

Объем газо-дыхательной смеси, необходимой для выхода из горных выработок с непригодной для дыхания атмосферой, следует рассчитывать из условия, что работники ПАСС(Ф) или члены ВГК по этим горных выработкам будут передвигаться пешком.

В горные выработки с непригодной для дыхания атмосферой для ведения горноспасательных работ работники ВГСЧ, ПАСС(Ф) и члены ВГК направляются в составе отделений.

Горноспасательное отделение или отделение ВГК при ведении горноспасательных работ в непригодной для дыхания атмосфере должно состоять не менее чем из пяти человек при работе в подземных горных выработках и не менее чем из трех человек - на открытых горных работах.

Для ведения горноспасательных работ в подземных горных выработках с непригодной для дыхания атмосферой работники ВГСЧ, ПАСС(Ф) или члены ВГК направляются в количестве не менее двух человек в случаях, когда горноспасательные работы ведутся в задымленной выработке на расстоянии не более 10 м от свежей струи воздуха или место ведения горноспасательных работ находится в незадымленной выработке, и время выхода из нее не превышает три минуты. Решение о направлении в указанные выработки не в составе отделения для членов ВГК принимает РЛА, для работников ПАСС(Ф) - РГСР.

При ведении горноспасательных работ в подземных горных выработках с непригодной для дыхания атмосферой на подземной горноспасательной базе должно находиться горноспасательное отделение или отделение ВГК для обеспечения передачи информации между отделением, ведущим горноспасательные работы в подземных горных выработках с непригодной для дыхания атмосферой, и КП.

В случае направления в непригодную для дыхания атмосферу части отделения, остальной состав этого отделения находится на подземной горноспасательной базе.

Вопросы для самопроверки

1. Что такое непригодная для дыхания атмосфера.
2. Какие средства защиты органов дыхания приняты на вооружении в ВГСЧ.

3. Как осуществляется проверка респиратора Р-30.

4. Какие требования предъявляются к продолжительности пребывания работников ВГСЧ в непригодной для дыхания атмосфере.

5. Как расходуется рабочий объем кислородного баллона респиратора.

ПРАКТИЧЕСКАЯ ЧАСТЬ

Практическая часть

Определить допустимое время на работу в зананной точке при нарастании температуры.

Вариант 1

1.Определить расход кислорода на движение вперед из точки «**З**».

2.При каком давлении кислорода в баллоне респиратора отделение возвращается на ПБ.

Для расчета принимаем: первоначальное давление в баллоне $\mathbf{P_{нач} = 200\ атм}$

резерв кислорода $\mathbf{P_{резерв} = 50\ атм}$

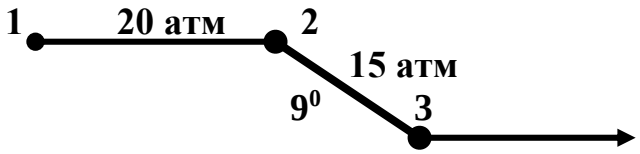

Вариант 2

1.Определить расход кислорода на движение вперед из точки «**З**».

2.При каком давлении кислорода в баллоне респиратора отделение возвращается на ПБ.

Для расчета принимаем: первоначальное давление в баллоне $\mathbf{P_{нач} = 200\ атм}$

резерв кислорода $\mathbf{P_{резерв} = 50\ атм}$

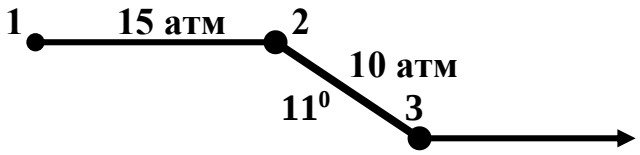

Вариант 3

1.Определить расход кислорода на движение вперед из точки «**З**».

2.При каком давлении кислорода в баллоне респиратора отделение возвращается на ПБ.

Для расчета принимаем: первоначальное давление в баллоне $\mathbf{P_{нач} = 210}$ **атм**

резерв кислорода $\mathbf{P_{резерв} = 50}$ **атм**

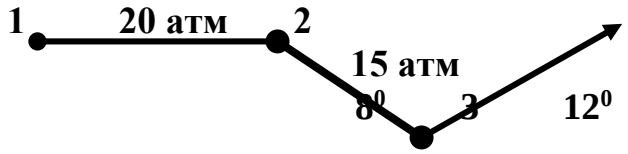

Вариант 4

1.Определить расход кислорода на движение вперед из точки «**З**».

2.При каком давлении кислорода в баллоне респиратора отделение возвращается на ПБ.

Для расчета принимаем: первоначальное давление в баллоне $\mathbf{P_{нач} = 190}$ **атм**

резерв кислорода $\mathbf{P_{резерв} = 50}$ **атм**

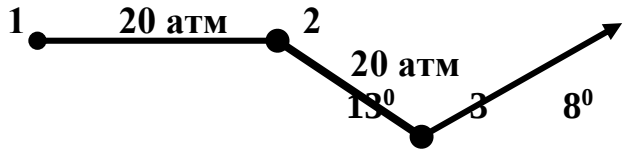

Вариант 5

1. Определить расход кислорода на движение вперед из точки «**З**».

2. При каком давлении кислорода в баллоне респиратора отделение возвращается на ПБ.

Для расчета принимаем: первоначальное давление в баллоне $\mathbf{P_{нач} = 195}$ **атм**

резерв кислорода $\mathbf{P_{резерв} = 50}$ **атм**

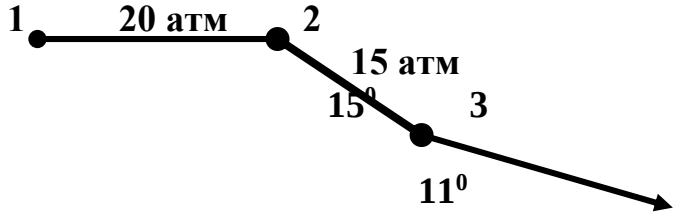

Вариант 6

1. Определить расход кислорода на движение вперед из точки «**З**».

2. При каком давлении кислорода в баллоне респиратора отделение возвращается на ПБ.

Для расчета принимаем: первоначальное давление в баллоне $\mathbf{P_{нач} = 210\ атм}$
резерв кислорода $\mathbf{P_{резерв} = 50\ атм}$

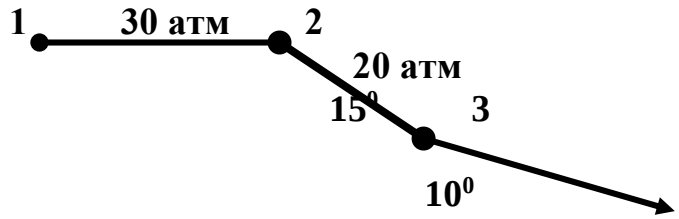

Вариант 7
1. Определить расход кислорода на работу в точке «**4**».
2. При каком давлении кислорода в баллоне респиратора отделение возвращается на ПБ.
Для расчета принимаем: первоначальное давление в баллоне $\mathbf{P_{нач} = 200\ атм}$
резерв кислорода $\mathbf{P_{резерв} = 50\ атм}$

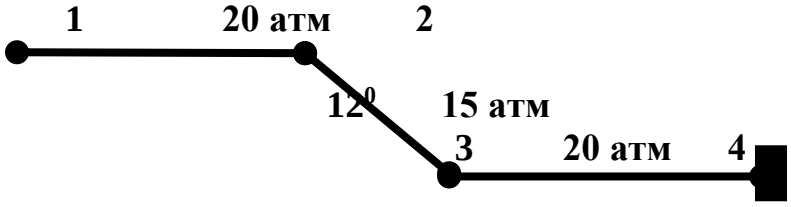

Вариант 8
1. Определить расход кислорода на работу в точке «**4**».
2. При каком давлении кислорода в баллоне респиратора отделение возвращается на ПБ.
Для расчета принимаем: первоначальное давление в баллоне $\mathbf{P_{нач} = 205\ атм}$
резерв кислорода $\mathbf{P_{резерв} = 50\ атм}$

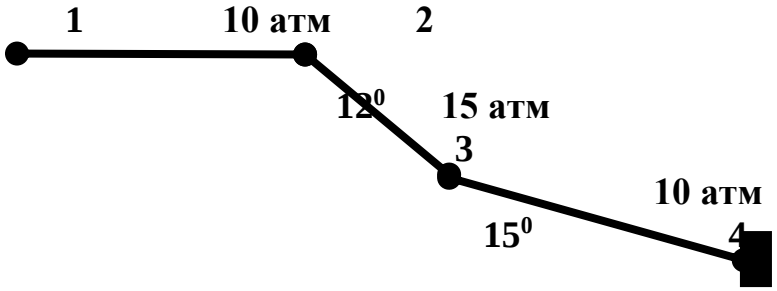

Вариант 9

1. Определить расход кислорода на работу в точке «**4**».
2. При каком давлении кислорода в баллоне респиратора отделение возвращается на ПБ.

Для расчета принимаем: первоначальное давление в баллоне $\mathbf{P_{нач} = 195\ атм}$

резерв кислорода $\mathbf{P_{резерв} = 50\ атм}$

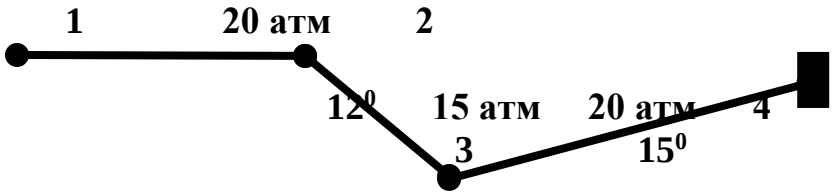

Вариант 10

1. Определить расход кислорода на работу в точке «**4**».
2. При каком давлении кислорода в баллоне респиратора отделение возвращается на ПБ.

Для расчета принимаем: первоначальное давление в баллоне $\mathbf{P_{нач} = 205\ атм}$

резерв кислорода $\mathbf{P_{резерв} = 50\ атм}$

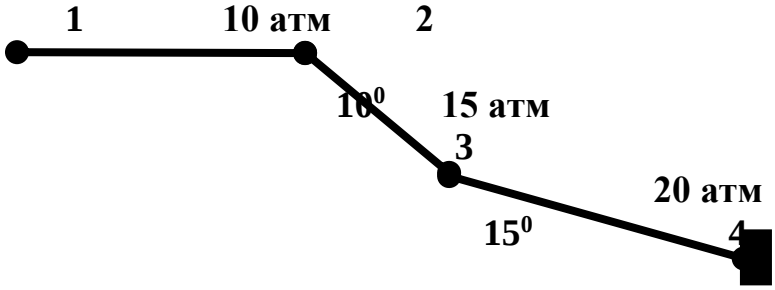

Практическая работа № 4

Разработка мероприятий по предупреждению и локализации взрывов пылегазовоздушных смесей

Цель работы: получить навыки по организации работ по предупреждению и локализации взрывов.

Порядок выполнения работы

1) изучить методические указания и оформить отчет;

2) провести проверку остаточных знаний, отвечая на контрольные вопросы

1. Пылевзрывобезопасность при разработке пластов, опасных по взрывам угольной пыли

В соответствии с ***«Правилами безопасности в угольных шахтах» (утверждены Приказом Ростехнадзора от 19.11.2013 № 50)*** к опасным по взрывам угольной пыли относят пласты с выходом летучих веществ угля 15 % и более, а также пласты угля (кроме антрацитов) с меньшим выходом летучих веществ, взрывчатость пыли которых установлена при проведении лабораторных исследований и испытаний угольной пыли на взрывчатость.

Нижний предел взрываемости отложившейся угольной пыли и норму осланцевания определяют для каждого шахтопласта.

В шахтах, разрабатывающих пласты, опасные по взрывам угольной пыли, для локализации и предупреждения взрывов угольной пыли применяют сланцевую пылевзрывозащиту и (или) гидропылевзрывозащиту и (или) комбинированную пылевзрывозащиту. Применяемые в шахтах способы и средства по предупреждению и локализации взрывов угольной пыли должны быть обоснованы проектной документацией.

В горных выработках шахты устанавливают средства взрывозащиты, обеспечивающие локализацию взрывов. Установку средств взрывозащиты в горных выработках шахты определяет технический руководитель (главный инженер) шахты в соответствии с Федеральными нормами и правилами в области промышленной безопасности ***«Инструкция по локализации и предупреждению взрывов пылегазовоздушных смесей в угольных шахтах».***

Порядок контроля средств взрывозащиты, пылевзрывобезопасности и выполнения мероприятий по предупреждению взрывов угольной пыли устанавливает технический руководитель (главный инженер) шахты.

Средства локализации взрывов метана и угольной пыли с указанием их типа наносят на схему вентиляции шахты.

В шахтах, разрабатывающих опасные и не опасные по взрывам угольной пыли пласты, в горных выработках шахт, соединяющих опасные и неопасные пласты, осуществляют мероприятия по предупреждению и локализации взрывов угольной пыли.

При выявлении фактов нахождения горных выработок шахты в пылевзрывоопасном состоянии горные работы в этих горных выработках прекращают. Технический руководитель (главный инженер) шахты до возобновления горных работ в этих горных выработках принимает меры, обеспечивающие приведение их в пылевзрывобезопасное состояние.

Не допускается ведение работ в горных выработках, в которых не обеспечена пылевзрывозащита.

Инструкция содержит порядок:

– применения способов и средств локализации и предупреждения взрывов пылегазовоздушных смесей в угольных шахтах;

– контроля состояния взрыволокализующих заслонов и средств предупреждения взрывов пылегазовоздушных смесей в горных выработках.

Стадии развития взрыва пылегазовоздушных смесей в горных выработках приведены в *приложении 1*.

Для угольных шахт, разрабатывающих пласты, опасные по взрывам пыли, проект строительства, реконструкции и технического перевооружения шахты содержит раздел «Пылевзрывозащита шахты». В разделе «Пылевзрывозащита шахты» приводятся способы и средства локализации и предупреждения взрывов пылегазовоздушных смесей, применяемые на шахте.

В паспорт выемочного участка, проведения и крепления горных выработок в соответствии с разделом «Пылевзрывозащита шахты» проекта шахты включается схема установки в горных выработках средств локализации и предупреждения взрывов пылегазовоздушных смесей на период проведения подготовительных выработок и отработки выемочного участка.

Схема установки в горных выработках средств локализации и предупреждения взрывов пылегазовоздушных смесей утверждается техническим руководителем (главным инженером) шахты.

Оборудование и технические устройства, предназначенные для локализации и предупреждения взрывов пылегазовоздушных смесей, должны иметь разрешение на применение на опасном производственном объекте и техническую документацию согласно ***Правилам применения технических устройств на опасных производственных объектах, утвержденным постановлением Правительства Российской Федерации.***

Контроль состояния средств локализации и предупреждения взрывов пылегазовоздушных смесей осуществляют специалисты участка аэрологической безопасности и специалисты технологических участков. Руководитель (директор) шахты определяет порядок осуществления вышеуказанного контроля.

2. Способы и средства локализации и предупреждения

взрывов пылегазовоздушных смесей

На шахтах для локализации взрывов пылегазовоздушных смесей применяются ***пассивный*** и ***автоматический*** способы локализации взрывов пылегазовоздушных смесей.

В зависимости от применяемого способа локализации в горных выработках шахт устанавливаются пассивные средства локализации и автоматические средства локализации взрывов – взрыволокализующие заслоны.

К ***пассивным средствам*** локализации относятся сланцевые и водяные заслоны.

К ***автоматическим средствам*** локализации взрывов относятся автоматические системы локализации взрывов (АСЛВ).

АСЛВ устанавливаются для локализации взрывов и взрывоподавления.

На шахтах для предупреждения взрывов пылегазовоздушных смесей используются автоматические средства предупреждения взрывов пылегазовоздушных смесей (АСПВ):

– автоматические водяные завесы (АВЗ);

– системы локализации вспышек автоматические (СЛВА).

2.1. Порядок применения сланцевых заслонов

Сланцевые заслоны устанавливаются из ряда монтируемых под кровлей поперек выработок легкоопрокидываемых полок с инертной пылью. Полки сланцевого заслона выполняются жесткой конструкции или свободнолежащим настилом. Ширина полок сланцевого заслона жесткой конструкции должна быть в пределах 250-500 мм, а при свободнолежащем настиле – 600-800 мм.

Полки сланцевого заслона жесткой конструкции устанавливаются в выработках площадью сечения до 10 м^2. Полки со свободнолежащим настилом устанавливаются в выработках сечением более 7 м^2. Рекомендуемые схемы установки сланцевых заслонов в сечении горных выработок, закрепленных различными видами крепи, приведены в *приложении 2*.

При установке полок сланцевого заслона обеспечивается расстояние:

– от кровли выработки до верхней части полки не менее 200 мм и не более 300 мм;

– между полками не менее их ширины.

В выработках, оборудованных вентиляционным ставом, полки сланцевого заслона устанавливаются не более чем на 100 мм от вентиляционного става. Сланцевый заслон монтируется длиной не менее 20 м. Количество инертной пыли в сланцевых заслонах определяется из расчета 400 кг на 1 м^2 сечения горной выработки в свету в месте установки заслона. Сланцевые заслоны устанавливаются в наклонных подземных горных выработках с углом наклона до 18°.

Для сланцевых заслонов применяется инертная пыль, показатели качества которой соответствуют показателям качества инертной пыли, приведенным в *приложении 3*. Качество инертной пыли указывается производителем (поставщиком) при каждом поступлении инертной пыли на шахту.

2.2. Порядок применения водяных заслонов

Водяные заслоны устанавливаются из ряда монтируемых под кровлей поперек выработки полок с размещенными на них жесткими сосудами или из пленочных сосудов, изготовленных из полимерных материалов (водяные карманы).

Полки для размещения сосудов устанавливаются шириной не менее 150 мм. Сосуды и водяные карманы имеют объем не более 80 л. В сосуды водяного заслона и водяные карманы заливается вода, водные растворы или другие огнетушащие жидкости. Количество огнетушащей жидкости в водяных заслонах определяется из расчета 440 л на 1 $м^2$ поперечного сечения горной выработки в свету в месте установки заслона.

Сосуды на полках устанавливаются в два и более ряда. Сосуды на соседних полках устанавливаются таким образом, чтобы промежутки между сосудами, установленными на одной полке, были перекрыты сосудами, установленными на соседней полке. При этом сосудами, установленными на каждой полке, должно быть перекрыто не менее 50 % ширины горной выработки.

Водяной заслон поддерживается подвесками в горизонтальном положении. Расстояние между подвесками принимается не более 2,5 м. При испарении воды из сосудов водяного заслона принимаются меры по снижению интенсивности испарения.

Водяные карманы подвешиваются на несущие конструкции, смонтированные под кровлей выработки, или на несущие конструкции, смонтированные на боках выработки. Несущие конструкции на боках выработки монтируются в шахматном порядке.

Водяные заслоны из водяных карманов устанавливаются на участках выработок со сплошной затяжкой крепи кровли выработки. Водяные карманы защищаются от механических повреждений. Полки водяного заслона устанавливаются таким образом, чтобы расстояние от кровли выработки до верха размещенного на них жесткого сосуда было не менее 100 мм и не более 300 мм.

Водяные карманы под кровлей выработки монтируются на расстоянии 100-300 мм от кровли горной выработки. Верхний ряд водяных карманов на боках выработки монтируется на расстоянии от кровли 100-300 мм. Полки с сосудами и несущие конструкции водяных карманов устанавливаются на расстоянии не менее 500 мм друг от друга. Водяной заслон монтируется длиной не менее 30 м.

Рекомендуемые схемы установки водяных заслонов из сосудов в сечении горных выработок, закрепленных различными видами крепи, приведены в *приложении 4*.

Рекомендуемые схемы установки водяного заслона из водяных карманов приведены в *приложении 5*.

2.3. Порядок применения автоматических систем локализации взрывов

АСЛВ устанавливаются под кровлей выработки таким образом, чтобы устройство, формирующее сигнал о взрыве (извещатель), находилось со стороны локализуемого взрыва. АСЛВ крепятся к специально установленным анкерам или к элементам крепи. Рекомендуемая схема установки АСЛВ приведена в *приложении 6*. На одном участке выработки устанавливается одна или несколько АСЛВ. Установленные АСЛВ обеспечивают необходимую концентрацию огнетушащего вещества на участке их установки. Инерционность срабатывания АСЛВ не более 50 мс.

В АСЛВ применяются огнетушащие вещества: жидкости, пены, газы, порошки, аэрозоли. Техническое обслуживание АСЛВ проводится в соответствии с их технической документацией.

2.4. Порядок оснащения горных выработок заслонами

На шахтах, отрабатывающих опасные и безопасные по взрывам пыли пласты, заслоны устанавливаются в выработках, пройденных на опасный пласт с неопасного. Заслоны устанавливаются на прямолинейных участках выработок с постоянным сечением. Образовавшиеся при проведении горной выработки пустоты за элементами крепи на участке установки заслона закладываются негорючими материалами. Заслон в горной выработке устанавливается таким образом, чтобы он не создавал препятствий и помех для передвигающихся по выработке людей и шахтного транспорта.

Заслонами локализуются взрывы пылегазовоздушных смесей:

– в подготовительных выработках, проводимых по углю или по углю и породе;

– в очистных выработках;

– в конвейерных выработках;

– в крыльях шахтного поля по каждому пласту;

– на пожарных участках;

– в складах взрывчатых материалов и раздаточных камерах;

– в газодренажных выработках.

Для локализации взрывов пылегазовоздушных смесей в подготовительной выработке, проводимой по углю или по углю и породе, длиной менее 40 м в сопряженных с ней выработках устанавливаются заслоны на расстоянии от сопряжения 60-70 м для сланцевых заслонов или АСЛВ и 75-85 м для водяных заслонов.

В подготовительной выработке, проводимой по углю или по углю и

породе, длиной 40-50 м заслоны устанавливаются в подготовительной выработке на расстоянии 30-40 м от забоя.

Заслоны устанавливаются по всей длине выработки, проводимой по углю или по углю и породе, не более чем через 300 м для сланцевых заслонов и АСЛВ и не более чем через 250 м для водяных заслонов. Сланцевые заслоны и АСЛВ устанавливаются не ближе 60 м от забоя подготовительной выработки, водяные – 75 м.

Для локализации взрыва в очистной выработке заслоны устанавливаются в конвейерной и вентиляционной выработках на расстоянии не менее 40 м и не более 300 м от их сопряжения с очистной выработкой. В конвейерной и вентиляционной выработках заслоны устанавливаются у сопряжений данных выработок с бремсбергами, уклонами, квершлагами на расстоянии 60-70 м для сланцевых заслонов и АСЛВ и 75-85 м для водяных заслонов. В конвейерной и вентиляционной выработках, у сопряжений данных выработок с бремсбергами, уклонами, квершлагами устанавливаются две АСЛВ. Извещатель одной АСЛВ направлен в сторону сопряжения с очистной выработкой, другой – в сторону сопряжения с бремсбергом, уклоном, квершлагом.

В выработках, оборудованных ленточными конвейерами, сланцевые заслоны или АСЛВ устанавливаются не более чем через 300 м, водяные – не более чем через 250 м. В выработках, оборудованных ленточными конвейерами, по которым транспортируется только порода, заслоны не устанавливаются.

Заслоны устанавливаются в горных выработках выемочного участка, шахтопласта, крыла, панели, блока и горизонта на расстоянии не менее 60 м и не более 300 м для сланцевых заслонов и АСЛВ и не менее 75 м и не более 250 м для водяных заслонов от границ вышеуказанных участков шахтного поля. Заслоны устанавливаются в выработках, по которым возможен доступ к изолирующим пожарный участок перемычкам. Заслоны устанавливаются на расстоянии не менее 60 м и не более 300 м для сланцевых заслонов и АСЛВ и не менее 75 м и не более 250 м для водяных заслонов от изолирующих пожарный участок перемычек.

Заслоны устанавливаются в выработках, сопряженных с выходами из склада ВМ на расстоянии от них не менее 60-70 м для сланцевых заслонов и АСЛВ и менее 75-8 м для водяных заслонов. Заслоны устанавливаются в действующих выработках на расстоянии для сланцевых заслонов и АСЛВ 60-70 м и для водяных заслонов – 75-85 м от смесительных камер. Рекомендуемые схемы установки взрыволокализующих заслонов приведены в *приложении 7*.

2.5. Порядок применения автоматических средств предупреждения взрывов пылегазовоздушных смесей

АВЗ обеспечивает включение (отключение) водяной завесы автоматически при получении сигнала о взрыве, сформированного извещателем или в ручном режиме. Элементы АВЗ крепятся к кровле, почве и бортам выработки, подключаются к пожарно-оросительному трубопроводу, к рабочему и резервному электроснабжению. Рекомендуемая блок-схема подключения АВЗ приведена в *приложении 8*.

В системе локализации вспышек автоматических (СЛВА) применяются огнетушащие вещества. СЛВА обеспечивает выброс огнетушащего вещества при получении сигнала о взрыве, сформированного извещателем. СЛВА и извещатели располагаются на расстоянии от возможного очага вспышки в соответствии с технической документацией производителя. Рекомендуемые схемы установки СЛВА в горных выработках приведены в *приложении 9*.

2.6. Контроль состояния заслонов автоматических средств предупреждения взрывов

Рекомендуемые образцы актов сдачи в эксплуатацию заслонов приведены в *приложении 10*.

При проведении контроля состояния заслонов проверяется:

– правильность установки заслонов;

– соответствие размеров элементов сланцевого заслона требуемым размерам;

– число и исправность полок, несущих конструкций заслонов;

– наличие на полках необходимого количества воды или инертной пыли;

– возможность дальнейшего использования сосудов, водяных карманов и инертной пыли.

АСЛВ проверяются в соответствии с их технической документацией.

Возможность дальнейшего использования инертной пыли определяется по ее слеживаемости. Инертная пыль является слежавшейся, если при сжатии в руке она не рассыпается. Слежавшаяся инертная пыль в сланцевом заслоне заменяется.

Порядок проведения контроля качества инертной пыли в сланцевых заслонах определяет технический руководитель (главный инженер) шахты. Качество инертной пыли, применяемой в сланцевом заслоне, контролируется 1 раз в квартал.

Результаты контроля состояния заслонов фиксируются на аншлаге заслона, установленном у каждого заслона, и в журнале по обслуживанию автоматического и пассивного заслона. Рекомендуемые образцы рабочего журнала по обслуживанию автоматического и пассивного заслона и аншлага заслона приведены в *приложении 11*.

Контроль состояния заслонов специалистами технологического

участка, в ведении которых они находятся, проводится ежесменно, специалистами участка АБ – не реже одного раза в сутки.

Контроль АСПВ включает следующие проверки:

– правильность установки и технический осмотр элементов АСПВ;

– давление воды в пожарно-оросительном трубопроводе и в АСПВ;

– включение и отключение АСПВ.

– АСПВ проверяются в соответствии с их технической документацией.

Контроль состояния АСПВ специалистами технологического участка, в ведении которых они находятся, проводится ежесменно, специалистами участка АБ – не реже одного раза в сутки.

Вопросы для самопроверки

1. Какие способы применяют на шахтах для локализации взрывов пылегазовоздушных смесей?

2. Что используют на шахтах для предупреждения взрывов пылегазовоздушных смесей?

3. Каким должно быть расстояние при установке полок сланцевого заслона.

4. Что применяется для сланцевых заслонов?

5. Какой длины должен быть водяной заслон?

6. Водяной заслон монтируется длиной не менее 30 м.

7. Что применяют в качестве огнетушащих веществ в АСЛВ?

8. В каких выработках взрывы пылегазовоздушных смесей локализуют заслонами?

9. В какой момент происходит выброс огнетушащего вещества в системе локализации вспышек автоматических?

10. Что проверяется при проведении контроля состояния заслонов?

11. Где фиксируются результаты контроля состояния заслонов?

12. Кто и как часто проводится контроль состояния заслонов?

13. Что проверяется при проведении контроля состояния автоматическихе средств предупреждения взрывов пылегазовоздушных смесей?

14. Кто и как часто проводится контроль состояния АСПВ?

Приложение 1

	Стадии развития взрыва пылегазовоздушных смесей в горных выработках угольных шахт							
	Горение	Вспышка	Балансирующие взрывы	Слабые взрывы в начальной стадии их развития	Слабые взрывы	Сильные взрывы в начальной стадии их развития	Сильные взрывы	Детонационный взрыв
Характер протекания	Свободное горение в ограниченном объеме	Медленное распространение в ограниченном объеме	Вялое распространение с остановками	Распространение со скачками скорости	Распространение со скачками скорости	Бурное распространение	Бурное распространение с ускорением	Очень бурное распространение с предельной скоростью
Избыточное давление на фронте ударно-воздушной волны, МПа	< 0,01	0,01 – 0,02	0,02 – 0,06	0,06 – 0,15	0,15 – 0,3	0,3 – 0,65	0,65 – 1,70	> 1,70
Скорость распространения ударно-воздушной волны, м/с	0	< 367	< 416	416 – 500	500 – 635	635 – 1000	1000 – 1500	1500 – 2500
Скорость распространения фронта пламени, м/с	< 1	1 – 40	40 – 100	100 – 250	250 – 340	340 – 660	660 – 1000	1000 – 2500

Приложение 2

СХЕМЫ
УСТАНОВКИ СЛАНЦЕВЫХ ЗАСЛОНОВ В СЕЧЕНИИ ГОРНЫХ ВЫРАБОТОК,
ЗАКРЕПЛЕННЫХ РАЗЛИЧНЫМИ ВИДАМИ КРЕПИ

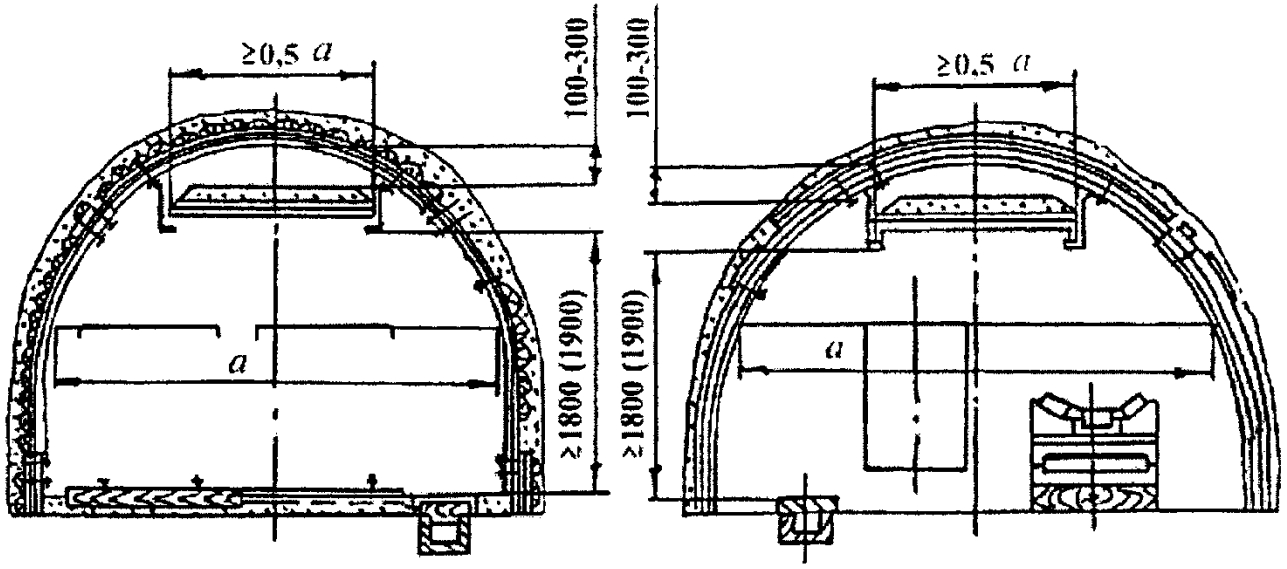

Рис. 1. Схема установки сланцевых заслонов
в выработках, закрепленных металлической арочной крепью
из специального профиля

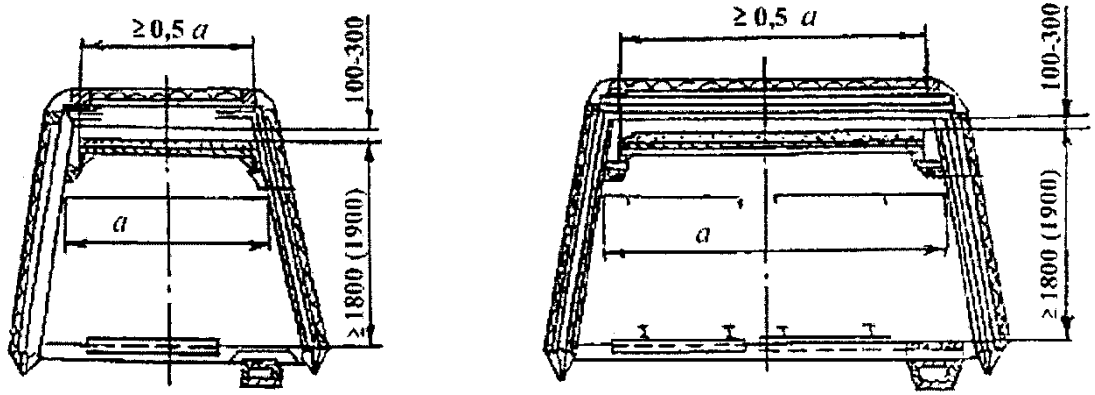

Рис. 2. Схема установки сланцевых заслонов в выработках, закрепленных деревянной крепью

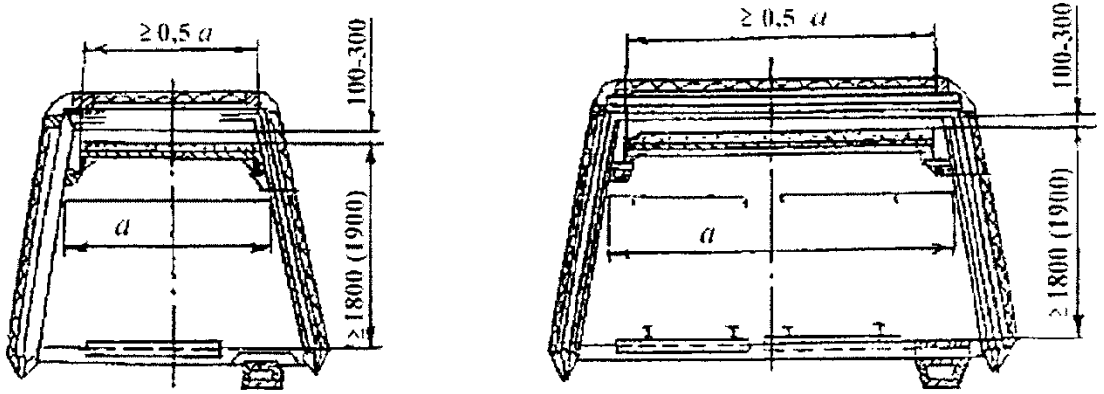

Рис. 3. Схема установки сланцевых заслонов в выработках, закрепленных железобетонными стойками и шарнирно-подвесными верхняками

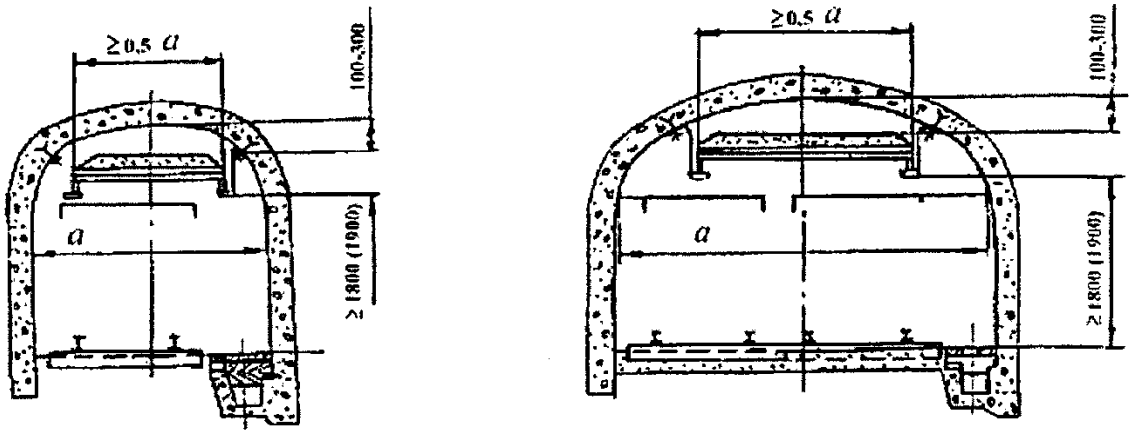

Рис. 4. Схема установки сланцевых заслонов в выработках, закрепленных бетонной крепью

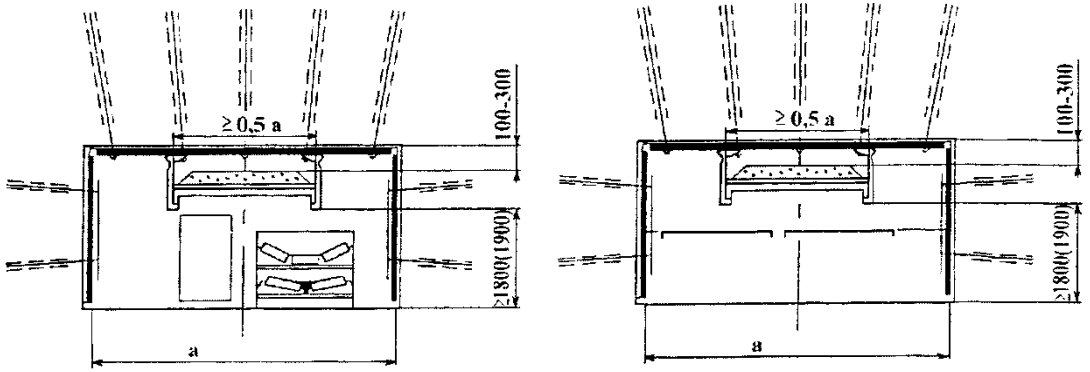

Рис. 5. Схема установки сланцевых заслонов в выработках, закрепленных анкерами

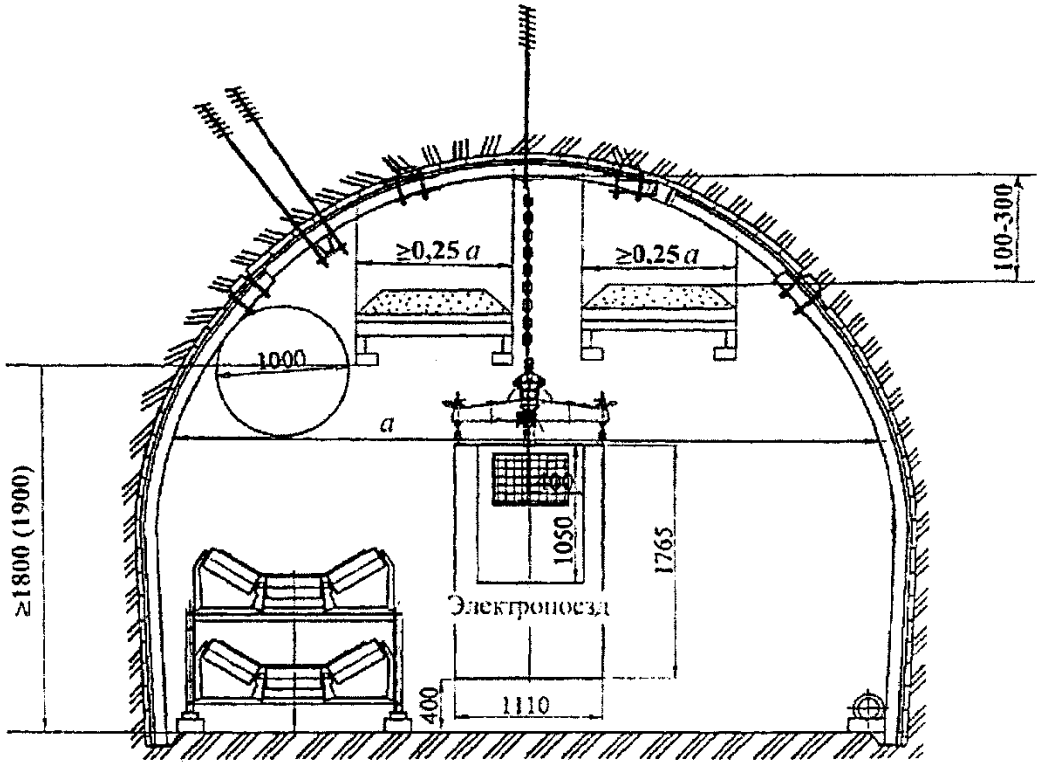

Рис. 6. Схема установки сланцевых заслонов
в выработке сечением не менее 19,2 м^2, закрепленной
металлической арочной крепью из специального профиля
и оборудованной ленточным конвейером
и монорельсовым транспортом

Приложение 3

ПОКАЗАТЕЛИ КАЧЕСТВА ИНЕРТНОЙ ПЫЛИ

№ п/п	Наименование показателя	Показатель
1	Массовая доля оксида кальция, %	Не менее 51,0
2	Массовая доля оксида магния, %	Не более 2,5
3	Массовая доля суммы полуторных оксидов железа и алюминия, %	Не более 5,0
4	Массовая доля диоксида кремния, %	Не более 3,0
5	Массовая доля фосфора, %	Не более 0,06
6	Массовая доля мышьяка, %	Не более 0,003
7	Массовая доля влаги, %	Не более 1,0
8	Массовая доля горючих веществ, %	Не более 0,5
9	Гранулометрический состав, %: остаток на сите 016 остаток на сите 0063	 Не более 15,0 Не более 50,0
10	Степень гидрофобизации: удовлетворительная высокая	 0,3 0,5
11	Горючесть	Группа негорючих материалов
12	Коэффициент теплопроводности, Вт/м×К	0,45 – 1,00
13	Взвешиваемость в воздухе, %: удовлетворительная средняя	 Не менее 70 50–70

Приложение 4

СХЕМЫ
УСТАНОВКИ ВОДЯНЫХ ЗАСЛОНОВ ИЗ СОСУДОВ
В СЕЧЕНИИ ГОРНЫХ ВЫРАБОТОК,
ЗАКРЕПЛЕННЫХ РАЗЛИЧНЫМИ ВИДАМИ КРЕПИ

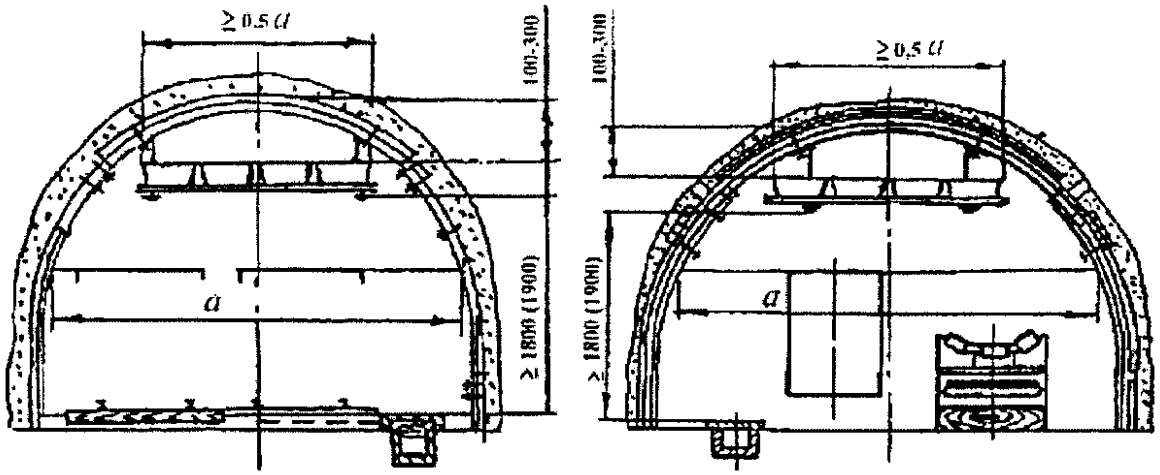

Рис. 1. Схема установки водяных заслонов
в выработках, закрепленных металлической арочной крепью
из специального профиля

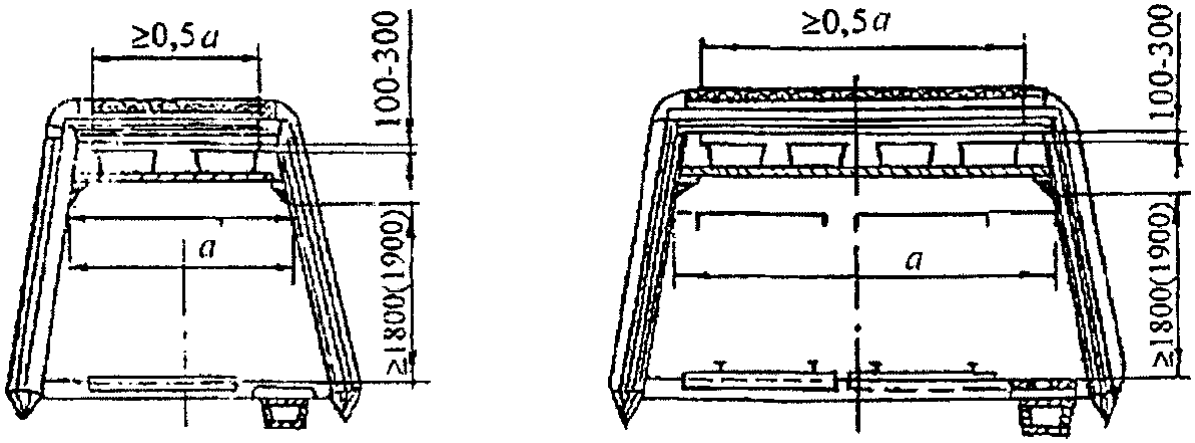

Рис. 2. Схема установки водяных заслонов в выработках,
закрепленных деревянной крепью

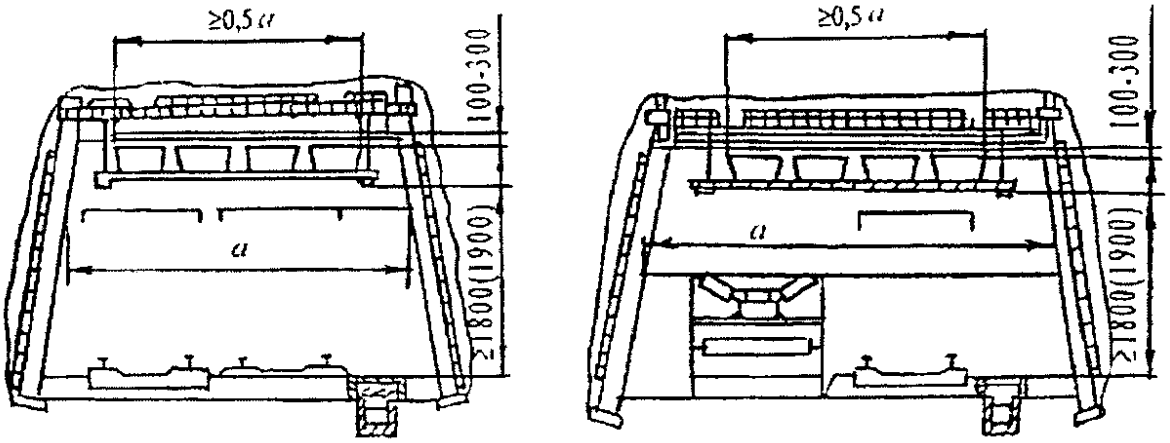

Рис. 3. Схема установки водяных заслонов
в выработках, закрепленных железобетонными стойками
и шарнирно-подвесными верхняками

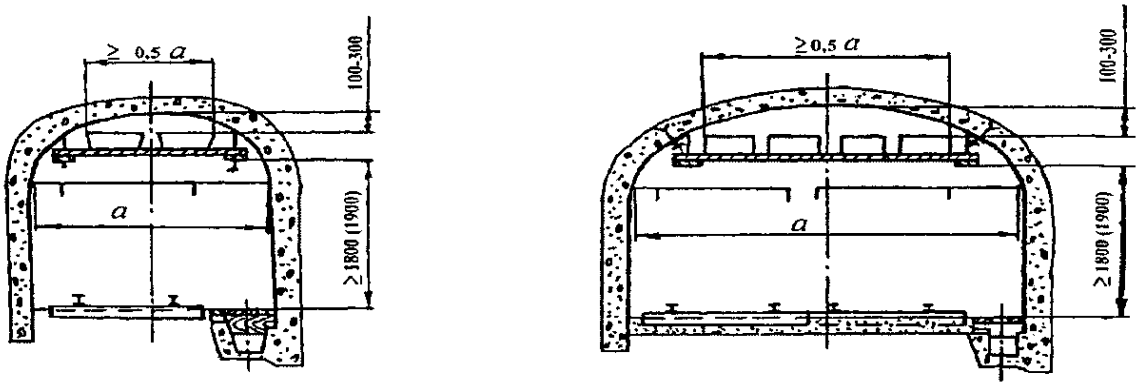

Рис. 4. Схема установки водяных заслонов в выработках,
закрепленных бетонной крепью

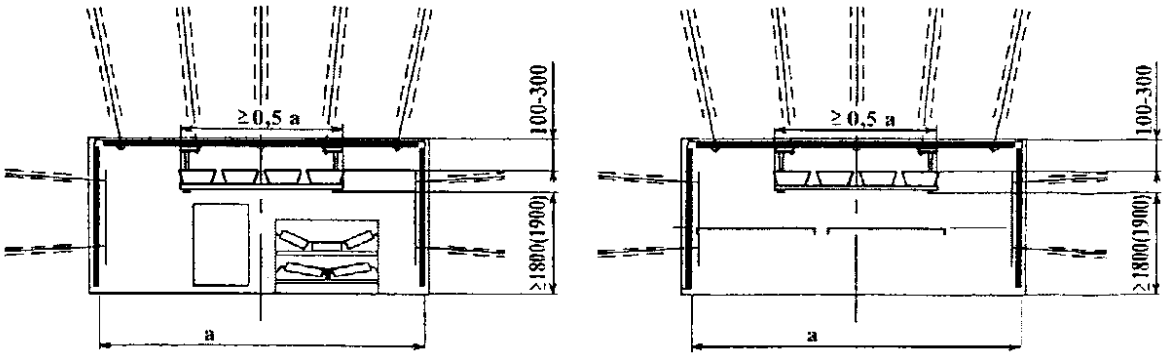

Рис. 5. Схема установки водяных заслонов в выработках,
закрепленных анкерным креплением

Приложение 5

СХЕМЫ УСТАНОВКИ ВОДЯНОГО ЗАСЛОНА
ИЗ ВОДЯНЫХ КАРМАНОВ

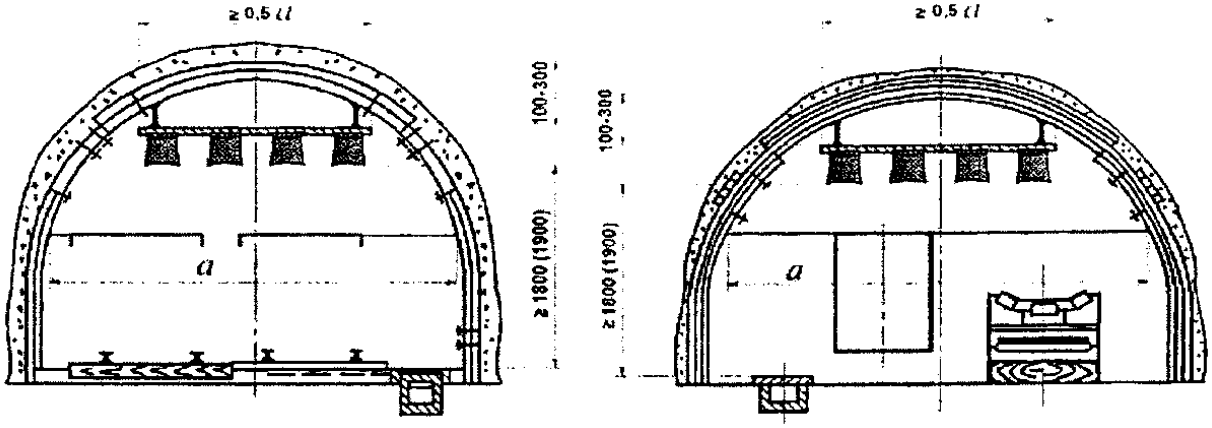

Рис. 1. Схема установки водяного заслона
из водяных карманов под кровлей выработки

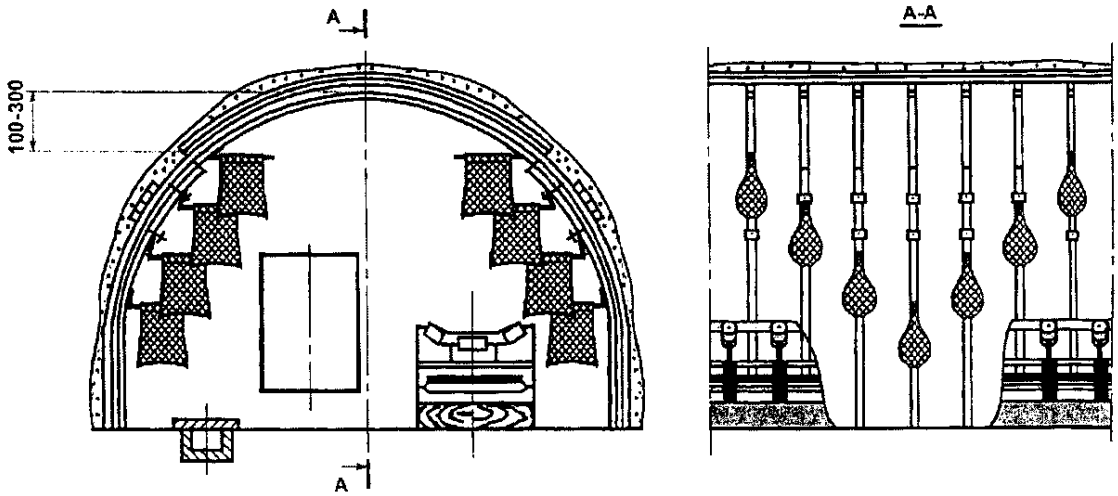

Рис. 2. Схема установки водяного заслона
из водяных карманов на боках выработки

Приложение 6

СХЕМА УСТАНОВКИ АВТОМАТИЧЕСКИХ СИСТЕМ ЛОКАЛИЗАЦИИ ВЗРЫВОВ

АСЛВ в горной выработке крепятся к анкерам и (или) к элементам крепи

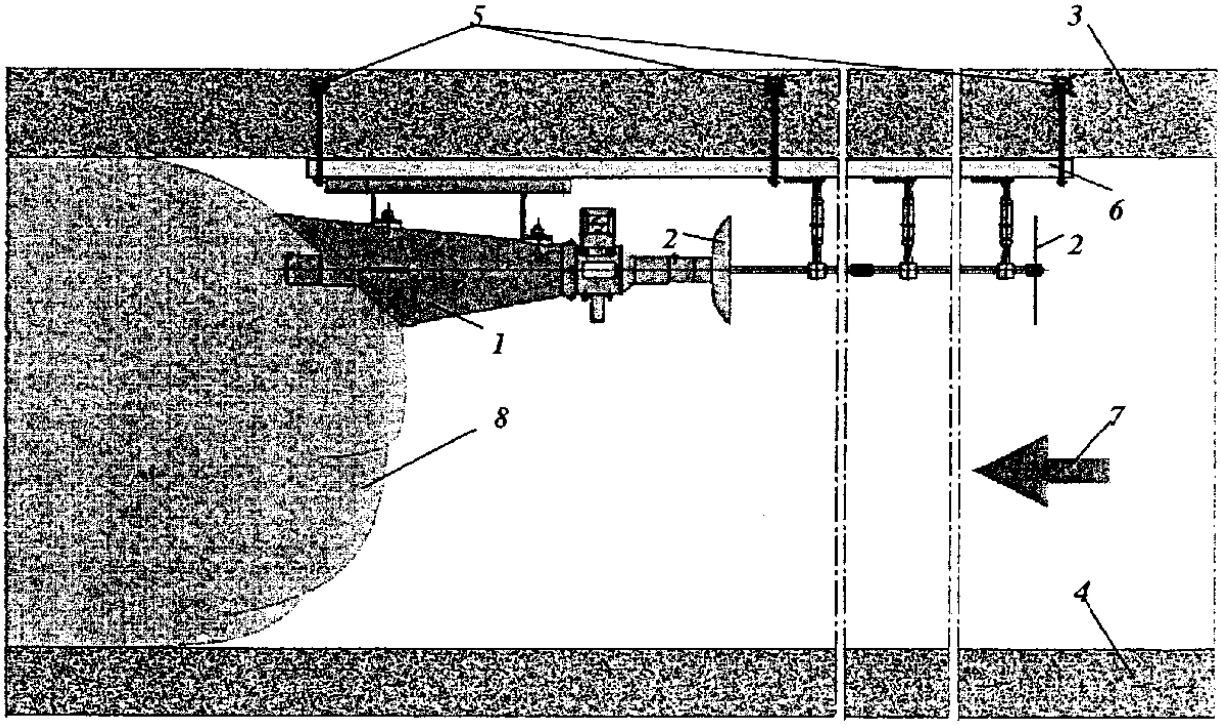

Рис. 1. Крепление АСЛВ в выработке с анкерной крепью:
1 – АСЛВ; 2 – извещатель; 3 – кровля выработки; 4 – почва выработки; 5 – анкерная крепь; 6 – крепежная конструкция; 7 – направление распространения фронтов ударно-воздушной волны и пламени, образованных в результате взрыва метановоздушной смеси и (или) угольной пыли; 8 – облако из огнетушащего порошка во взвешенном состоянии

Приложение 7

СХЕМЫ УСТАНОВКИ ВЗРЫВОЛОКАЛИЗУЮЩИХ ЗАСЛОНОВ

На рисунках 1-9 настоящего приложения используются следующие условные обозначения:

(| – сланцевый взрыволокализующий заслон;

_/ – водяной взрыволокализующий заслон;

|>| – автоматический взрыволокализующий заслон;

-----> – направление вентиляционного потока.

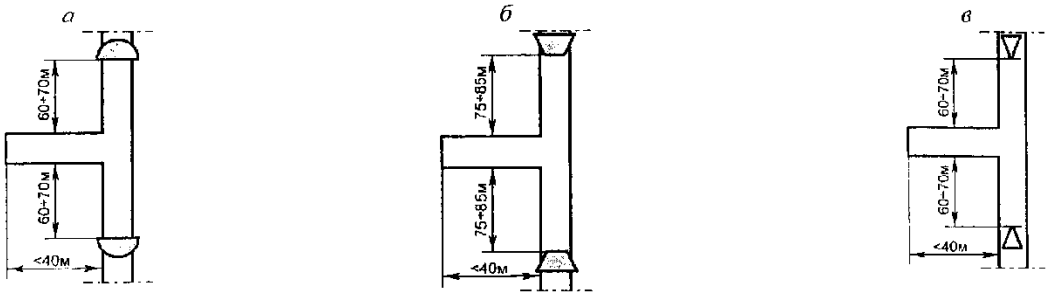

Рис. 1. Схемы установки заслонов в выработке, сопряженной с подготовительной выработкой, проводимой по углю или по углю и горной породе, длиной меньше 40 м

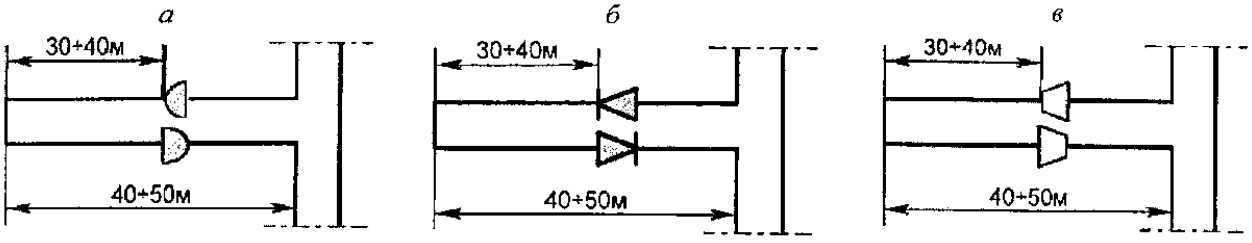

Рис. 2. Схемы установки заслонов в подготовительной выработке длиной 40–50 м

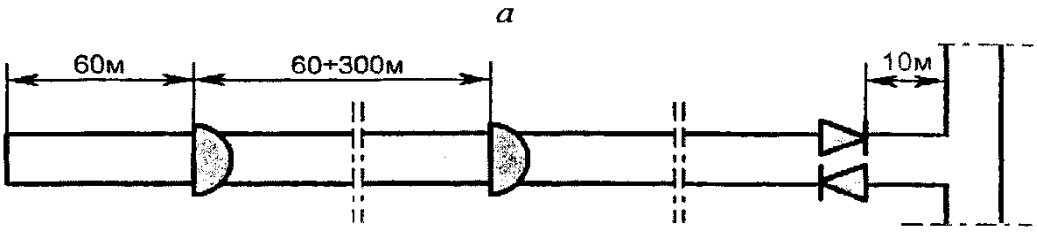

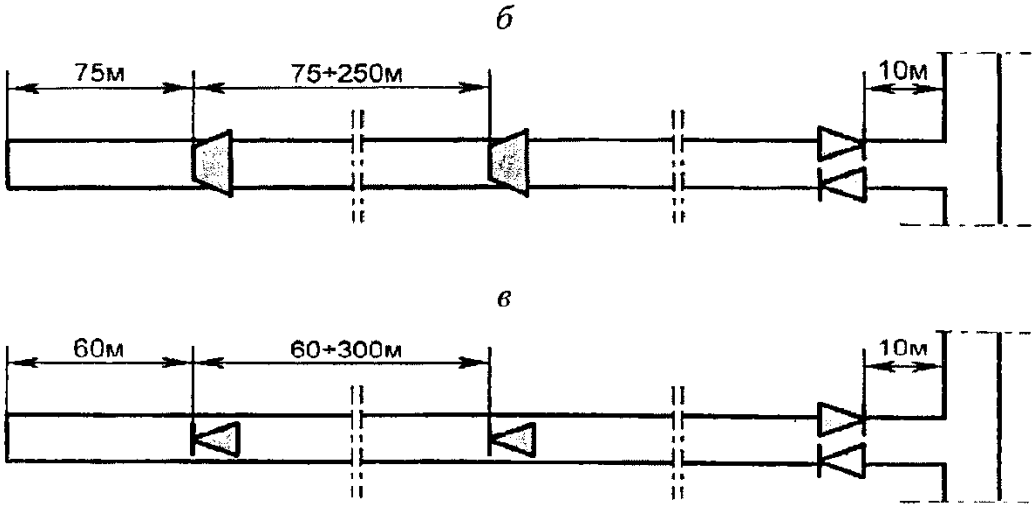

Рис. 3. Схемы установки заслонов
в подготовительной выработке

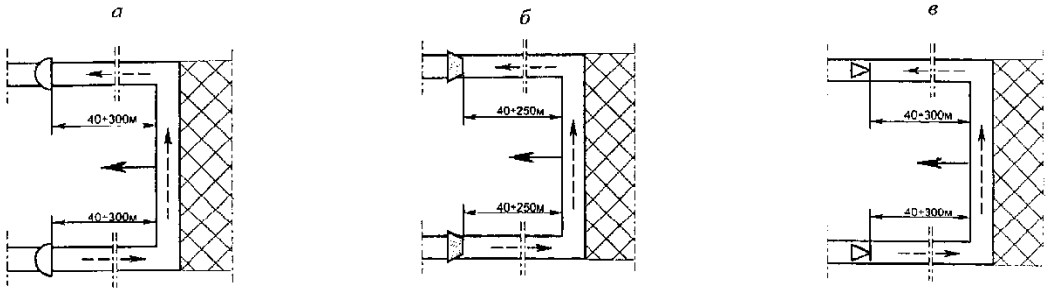

Рис. 4. Схемы установки заслонов от сопряжения
с очистной выработкой по ходу движения забоя в конвейерной
и вентиляционной выработке с возвратной
схемой проветривания

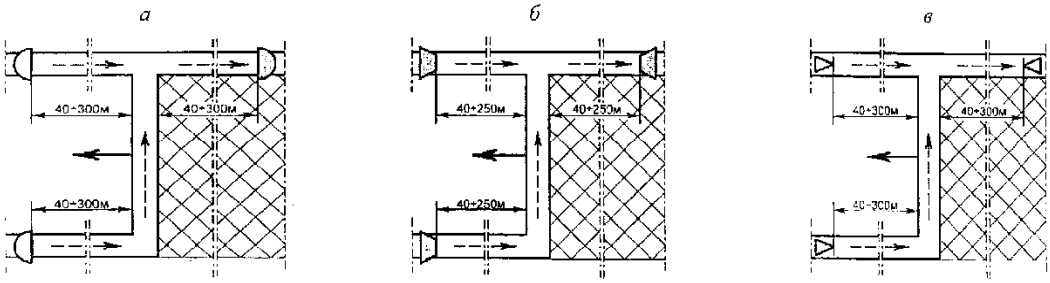

Рис. 5. Схемы установки заслонов от сопряжения
с очистной выработкой в конвейерной выработке
и в вентиляционной выработке, по которой отводится
вентиляционная струя при прямоточных
с подсвежением схемах проветривания

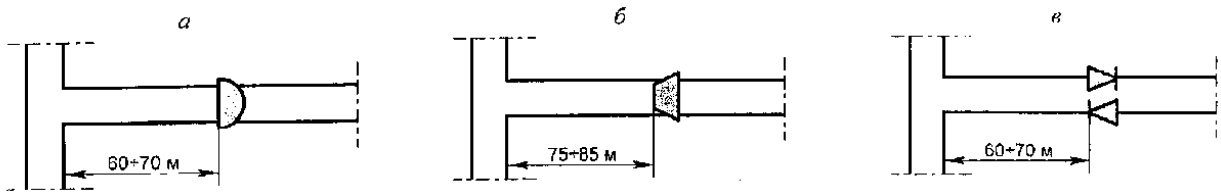

Рис. 6. Схемы установки заслонов в конвейерной
и вентиляционной выработках у сопряжений данных выработок
с бремсбергами, уклонами, квершлагами

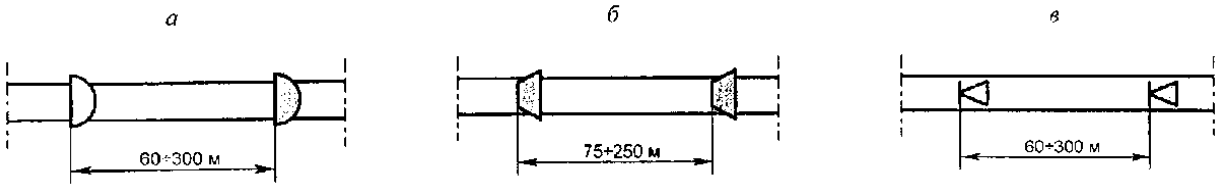

Рис. 7. Схемы установки заслонов в выработках,
оборудованных ленточными конвейерами

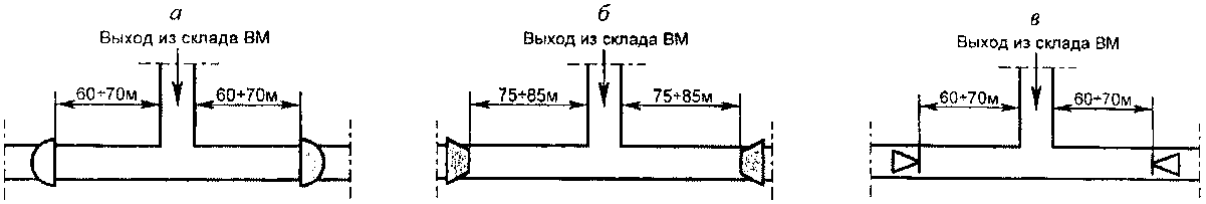

Рис. 8. Схемы установки заслонов в выработках,
сопряженных с выходами из склада ВМ

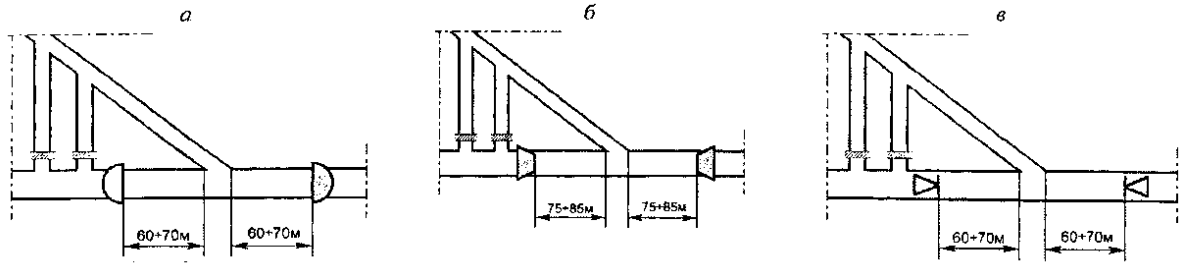

Рис. 9. Схемы установки заслонов в действующей выработке
с двух сторон от ее сопряжения с газодренажной выработкой

Приложение 8

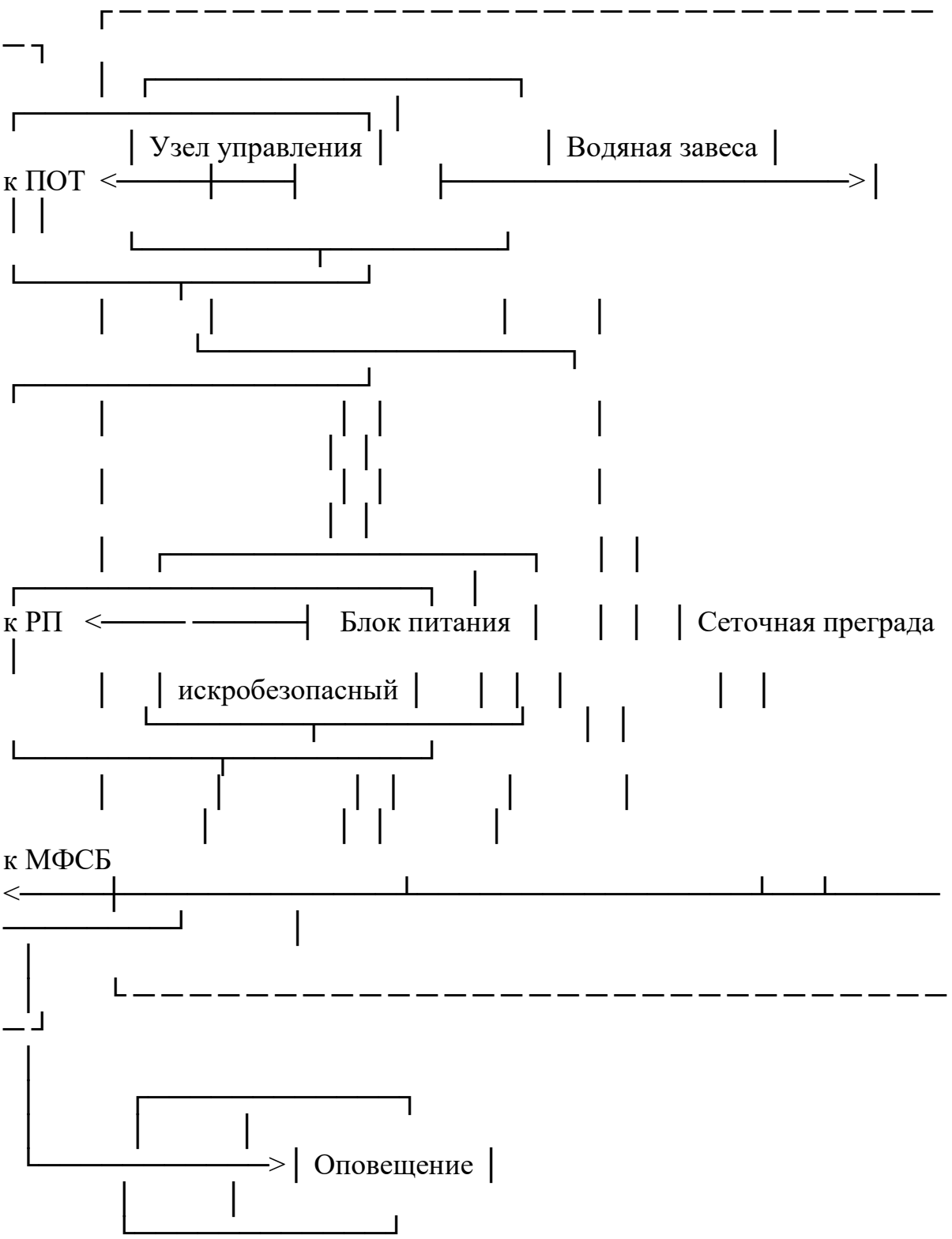

Рис. 1. Блок-схема подключения АВЗ:
ПОТ – пожарно-оросительный трубопровод; РП – распределительный пункт электроснабжения; МФСБ – многофункциональная система безопасности

Приложение 9

СХЕМЫ
УСТАНОВКИ СИСТЕМ ЛОКАЛИЗАЦИИ ВЗРЫВОВ
АВТОМАТИЧЕСКИХ В ГОРНЫХ ВЫРАБОТКАХ

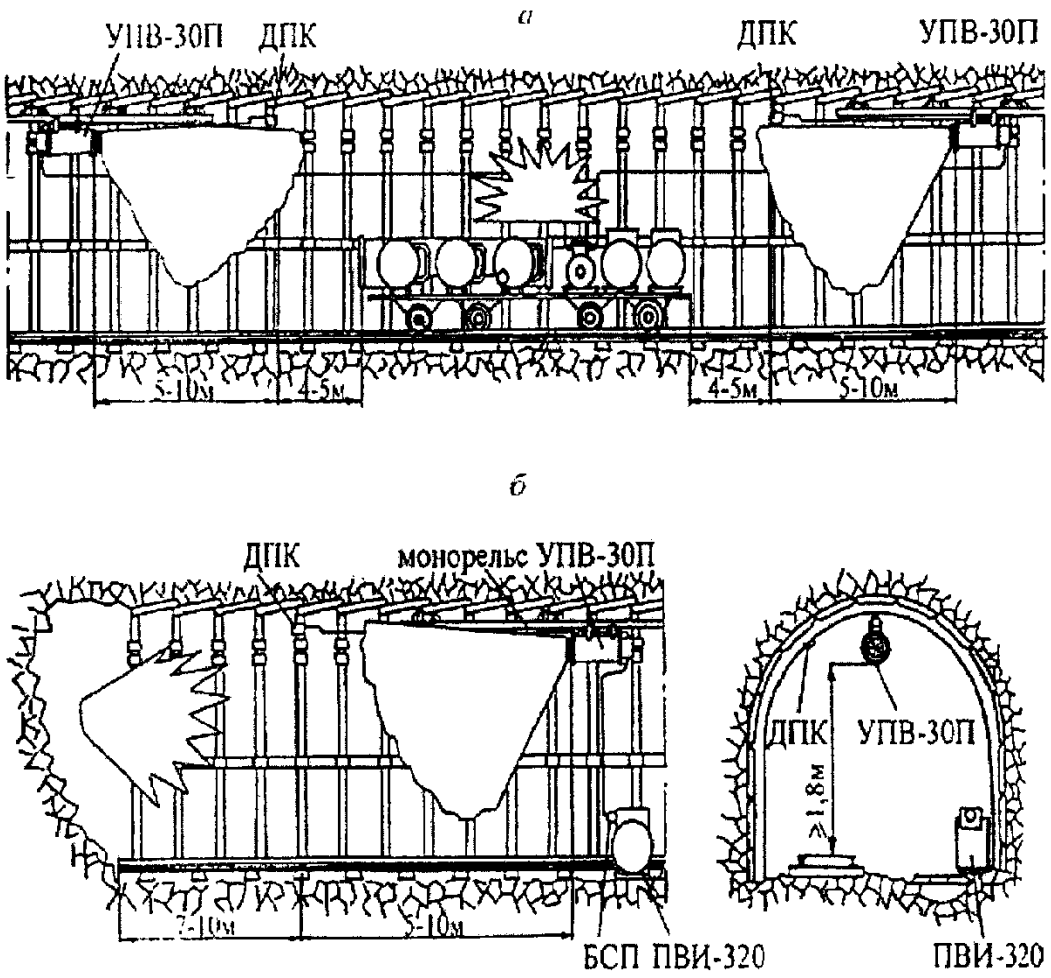

Рис. 1. Схемы установки СЛВА в горных выработках:
а – для защиты распределительного пункта; б – для защиты тупиковой выработки; УПВ-30П – устройство подавления воспламенения; ДПК – датчик пламени; БСП – блок сопряжения с пускателем; ПВИ – пускатель взрывозащищенный искробезопасный

Приложение 10

АКТ
сдачи в эксплуатацию пассивного взрыволокализующего заслона

УТВЕРЖДАЮ
Технический директор
(главный инженер) шахты
_____
"__" _____ 20__ г.

На шахте _____техническим отделом
(название шахты, к какой угольной компании шахта относится)
шахты разработана документация на установку пассивного взрыволокализующего заслона в горной выработке шахты (участка), которая включена в проект Пылевзрывозащиты шахты.
В соответствии с разработанной документацией на шахте установлен
_____
(тип заслона – сланцевый, водяной)
Горная выработка
_____.
Номер заслона _____ комплектация
_____
(количество инертной пыли (воды) и основные технические характеристики заслона)

На участке аэрологической безопасности заведены журналы по обслуживанию, контролю и эксплуатации пассивных взрыволокализующих заслонов, а у каждого места установки пассивного взрыволокализующего заслона в шахте укреплен аншлаг установленного образца.

Персонал, осуществляющий контроль состояния пассивных взрыволокализующих заслонов, ознакомлен с устройством и правилами эксплуатации взрыволокализующего заслона.

Пассивный взрыволокализующий заслон принят в эксплуатацию.

Зам. главного инженера _____

Начальник участка аэрологической безопасности _____

Начальник(и) участка(ов) _____

АКТ
сдачи в эксплуатацию автоматического
взрыволокализующего заслона

УТВЕРЖДАЮ
Технический директор
(главный инженер) шахты
_____
"__" _____ 20__ г.

На шахте _____ техническим отделом
(название шахты, к какой угольной компании шахта относится)
шахты разработана документация на установку автоматического взрыволокализующего заслона в горной выработке шахты, которая включена в проект пылевзрывозащиты шахты.
В соответствии с разработанной документацией на шахте установлен автоматический взрыволокализующий заслон, состоящий из _____ АСЛВ,
(количество)
серийный(е) N
_____.
Горная выработка
_____.
Номер заслона _____ комплектация
_____.
(основные технические характеристики заслона)
На участке аэрологической безопасности заведены журналы на обслуживание и эксплуатацию автоматических взрыволокализующих заслонов, а у каждого места монтажа автоматического взрыволокализующего заслона в шахте укреплен аншлаг установленного образца.
Персонал, осуществляющий контроль состояния автоматических взрыволокализующих заслонов, ознакомлен с устройством и правилами эксплуатации автоматического взрыволокализующего заслона.
Автоматический взрыволокализующий заслон принят в эксплуатацию.

Зам. главного инженера _____
Начальник участка АБ _____
Начальник(и) участка(ов) _____
Представитель сервисного центра по монтажу, наладке, обслуживанию и ремонту автоматических систем _____

Приложение 11
(рекомендуемый образец)

РАБОЧИЙ ЖУРНАЛ
по обслуживанию пассивного взрыволокализующего заслона

Пассивный взрыволокализующий заслон N _____.

Тип заслона _____.
(сланцевый, водяной)

Наименование горной выработки _____.

Сечение горной выработки _____ $м^2$.

Место установки заслона (номер пикета, расстояние от сопряжения с ближайшей горной выработкой) _____.

Участок, за которым закреплен заслон _____.

Расчетное количество инертной пыли или воды на заслон _____ кг (л).

Емкость полки, сосуда или водяного кармана _____ кг (л).

Число сосудов, полок или водяных карманов _____ шт.

Дата		Состояние заслона	Подпись лица, производившего осмотр заслона	Распоряжение начальника участка аэрологической безопасности	Замечание технического директора (главного инженера) шахты
установки заслона	осмотра				
1	2	3	4	5	6

РАБОЧИЙ ЖУРНАЛ
по обслуживанию автоматического взрыволокализующего заслона

Автоматический взрыволокализующий заслон N _____, состоящий из _____
АСЛВ, серийный(е) N _____.
Наименование горной выработки _____.
Сечение горной выработки _____ $м^2$.
Место установки заслона (номер пикета, расстояние от сопряжения с ближайшей горной выработкой) _____.
Участок, за которым закреплен заслон _____.
Количество огнетушащего порошка в бункере АСЛВ _____ кг.
Установленное рабочее давление сжатого воздуха в АСЛВ _____ $кгс/см^2$.
Дата последней поверки контрольного манометра "__" _____ 20__ г.

Дата		Состояние заслона	Подпись лица, производившего осмотр заслона	Распоряжение начальника участка аэрологической безопасности	Замечание технического директора (главного инженера шахты)
установки заслона	осмотра				
1	2	3	4	5	6

(рекомендуемый образец)

АНШЛАГ

пассивного взрыволокализующего заслона

Пассивный взрыволокализующий заслон N _____.
Тип заслона
_____.
(сланцевый, водяной)
Горная выработка _____, сечение _____ $м^2$.
Количество инертной пыли (воды) _____ кг (л).
Число полок (пластмассовых сосудов, водяных карманов) _____ шт.
Емкость полки (пластмассового сосуда, водяного кармана) _____ кг (л).
Дата загрузки инертной пылью или заливки водой заслона _____.

Дата осмотра заслона _____.

Ф.И.О. и подпись проверяющего _____

(рекомендуемый образец)

АНШЛАГ

автоматического взрыволокализующего заслона

Автоматический взрыволокализующий заслон N _____, состоящий из _____
АСЛВ, серийный(е) N _____.
Горная выработка _____, сечение _____ $м^2$.
Количество огнетушащего порошка _____ кг.
Изначально установленное рабочее давление сжатого воздуха ____ $кгс/см^2$.
Показание контрольного манометра АСЛВ N _____
на момент проверки _____ $кгс/см^2$.
Дата установки автоматического взрыволокализующего заслона _____.

Дата осмотра заслона _____.

Ф.И.О. и подпись проверяющего _____

Практическая работа № 5

Организация работ по проведению искусственной вентиляции легких

Цель работы: получить навыки по работе с прибором ГС-10.

Порядок выполнения работы

1) изучить методические указания и оформить отчет;

2) провести проверку остаточных знаний, отвечая на контрольные вопросы

Общие сведения

Как известно, наиболее сложным и трудным приемом оказания первой помощи является восстановление дыхания пострадавшему, находящемуся в бессознательном состоянии, когда сердце и дыхание человека находятся в стадии угасания.

Способы оживления мнимоумерших ко времени создания спасательных дружин были известны и почти все горноспасатели умели их применять в случае необходимости. Однако, производство искусственного дыхания требовало большого умения, часто длительного времени и затраты значительных физических усилий.

Стремясь механизировать процесс оживления пострадавших, в Германии были разработаны автоматические приспособления для производства искусственного дыхания. Это аппараты «Инхабад» и «Пульмотор». Такие аппараты применялись и горноспасателями России.

Механический аппарат «Инхабад» имитировал искусственное дыхание пострадавшему по способу Сильвестра с подачей кислорода в легкие пострадавшего. Более сложный аппарат фирмы Дрегер «Пульмотор» позволял производить искусственное дыхание и ингаляцию. В конце 30-х годов в научно-исследовательской лаборатории ВГСЧ Донбасса аппарат «Инхабад» был несколько усовершенствован и получил название рама ОКА (оживляющий кислородный аппарат). С

С помощью ОКА пострадавшему можно было автоматически подавать смесь кислорода с воздухом, один кислород, смесь кислорода с углекислым газом (карбоген) для лучшего стимулирования дыхания с помощью ингаляторов и механически производить искусственное дыхание по способу Сильвестра. Поэтому ОКА состоял из двух частей: слегка выгнутой доски с металлической рамой для механического производства искусственного дыхания и кислородного или кислородно-углекислотного ингалятора.

Кислородный и кислородно-углекислотный ингалятор предназначены для равномерной подачи дозированных количеств кислорода, кислорода с воздухом или углекислотой с целью восстановления нормального дыхания у пострадавшего.

Деревянная слегка выгнутая доска с металлической рамой и переключательным краном, расположенным под доской, предназначена для механического производства искусственного дыхания.

При отсутствии или порче ингалятора оживление осуществлялось применением одного аппарата для механизации процесса искусственного дыхания. Равным образом, ингалятор применялся для оживления при отсутствии аппарата для механизации искусственного дыхания.

Рама ОКА находилась на оснащении ВГСЧ до 50-х годов прошлого века.

Метод Сильвестра получил широкое распространение ввиду того, что он сравнительно проще других (Шефера, Нильсена) и требует меньших усилий.

Однако опытами было доказано, что метод Нильсена дает значительно лучшую вентиляцию легких, чем метод Сильвестра. Это было использовано врачом научно-исследовательской лаборатории ВГСЧ Сибири И.Ф.Швайко в созданном им оживляющем аппарате для производства искусственного дыхания по методу Нильсена.

Основу аппарата составляла складная рама (доска) с откидными ножками. Внизу, под передней частью рамы, укреплялась система рычажных передач из металлических трубок, позволявшая приводить в движение рычаги с подлокотниками, закрепляемыми ремнями к локтевым суставам рук пострадавшего. Пострадавший укладывался лицом вниз, причем на уровне его рта в раме имелось круглое отверстие для выведения рвотных масс; через это же отверстие проходила и трубка ингалятора. Две подушечки трапециевидной формы, соединенные тремя пружинами, накладывались широкими краями на лопатки пострадавшего. К имевшимся по бокам этих подушек крючкам прикреплялись цепочки, соединенные с рычагами. При качательном движении рукоятки, соединенной с рычажной системой аппарата, надавливание на лопатки производилось с помощью трапециевидных подушечек, как и при ручном способе, в направлении вперед, вниз и несколько в сторону.

Оживляющие аппараты Швайко изготавливались в механических мастерских штаба ВГСЧ Сибири и имелись на оснащении горноспасательных подразделений.

В дальнейшем оживляющая аппаратура проектировалась с использованием энергии сжатого кислорода и метода вдувания-отсасывания дыхательной смеси в легкие человека. Это были аппараты серии «ДП» и «Горноспасатель», которые эксплуатируются до настоящего времени.

Аппарат "Горноспасатель-10"

Аппарат искусственной вентиляции легких "Горноспасатель-10" предназначен для проведения искусственной вентиляции легких (ИВЛ) пострадавшим при авариях и несчастных случаях в шахте.

ИВЛ может проводиться в пригодной (автономная работа аппарата) и

непригодной для дыхания атмосфере.

В непригодной для дыхания атмосфере аппарат применяется совместно с любым газозащитным аппаратом, используемым в горноспасательной практике в атмосфере, соответствующей их защитной способности.

Показания к применению аппарата: расстройство дыхания, приводящее к недостаточной вентиляции легких; прекращение дыхания в результате слабой сердечной деятельности; отсутствие дыхания, сопровождающееся прекращением сердечной деятельности, т.е. клиническая смерть.

С помощью аппарата возможно проведение ингаляции чистым кислородом.

Техническая характеристика
Запас кислорода в баллоне при 200 ат, л….....200
Масса аппарата, кг……...….....5
Габаритные размеры, мм…….....353х242х120
работа в режиме ИВЛ
Время действия аппарата, мин….....…….....90
Давление вдоха аппарата, мм рт.ст
минимальное (основной режим).....……13,2±1,1
максимальное (дополнительный).....……21,1±2,2
при экстренной ручной подаче,мм вод.ст.…500±50
Минутная вентиляция,л/с.....……...…..0,2±0,03
содержание кислорода в дыхательном газе,%.....35±5
работа в режиме ингаляции
Время действия аппарата, мин…….....15
Производительность ингаляционного устройства, л/с..1
Содержание кислорода в дыхательном газе, %.....99,2-99,5
Разрежение вдоха, мм вод.ст…….....3

Устройство и работа ГС-10

Переключение с фазы вдоха на фазу выдоха происходит вследствие достижения заданного давления дыхательного газа в дыхательном контуре аппарата (принцип переключения - по давлению).

Для осуществления вдоха используются энергия сжатого кислорода, содержащегося в баллоне, и способность инжектора подсасывать атмосферный воздух (или другой дыхательный газ) и направлять образовавшуюся кислородно - воздушную смесь в легкие пострадавшего.

Выдох осуществляется пассивно за счет упругих сил грудной клетки и легких человека.

Аппарат имеет кислородораспределительные системы высокого и низкого давления и дыхательный контур.

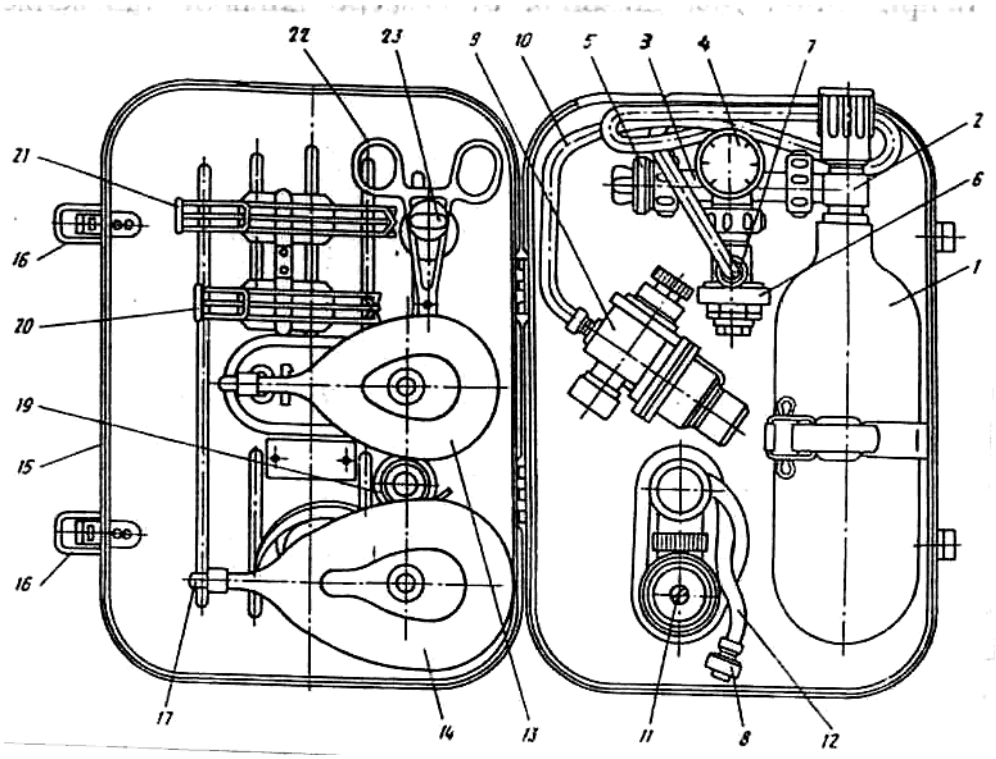

Рис 1. Аппарат ГС-10

В кислородораспределительную систему высокого давления (рис. 1) входят баллон 1 емкостью 1 литр с вентилем 2, тройник 3 с манометром 4 и заглушкой 5.

В кислородораспределительную систему низкого давления ИВЛ входят редуктор 6 с присоединенным к нему гайкой 7 разъемом 8 и переключающее устройство 9 с гибкой трубкой 10.

В кислородораспределительную систему низкого давления ингаляции входят редуктор 6 с присоединенным к нему гайкой 7 разъемом 8 и ингаляционное устройство 11 с гибкой трубкой 12.

Дыхательный контур ИВЛ состоит из дыхательной маски 13 (14) и присоединяющейся к ней части переключающего устройства 9.

Дыхательный контур ингаляции состоит из дыхательной маски 13 (14) и присоединяющейся к ней части ингаляционного устройства 11.

В ранце 15, который закрывается замками 16, размещены пробка 17, маскодержатель 18, переходник 19, языкодержатели 20, 21, 22, зуборасширитель 23.

Работа в режиме ИВЛ

При автономном применении аппарат работает по схеме с полуоткрытым дыхательным контуром (рис.2 и 3а). Кислород из баллона 4 поступает через тройник 1, редуктор 3 и гибкую трубку 2 в переключающее устройство 5, которое одновременно является генератором вдоха, так как содержит инжектор, создающий поток кислородно-воздушной смеси и направляющий его через дыхательную маску 6 в легкие пострадавшего.

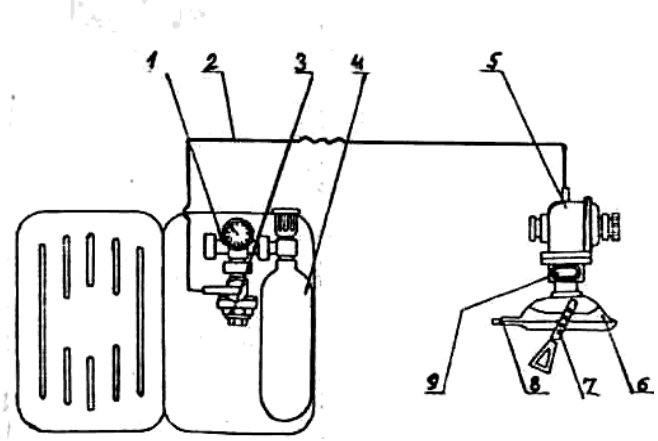

Рис.2

После достижения в дыхательном контуре заданного давления перекрывается доступ кислорода в инжектор и, следовательно, прекращается подача дыхательного газа в легкие. Затем в результате давления, создаваемого упругими силами грудной клетки и легких, происходит пассивный выдох в атмосферу через отверстие овального фланца 9, расположенного на корпусе переключающего устройства.

При работе в непригодной для дыхания атмосфере (при совместном применении с изолирующими дыхательными аппаратами) аппарат работает по схеме с полузакрытым дыхательным контуром (рис.3 в, г, д, е). Кислород из баллона 5

поступает через редуктор 4 и гибкую трубку 3 переключающего устройства 2. Одновременно инжектор начинает подсасывать дыхательный газ из аппарата, подсоединенного к овальному фланцу 6 переключающего устройства 2, и направляет образовавшуюся газовую смесь через дыхательную маску 7 в легкие пострадавшего.

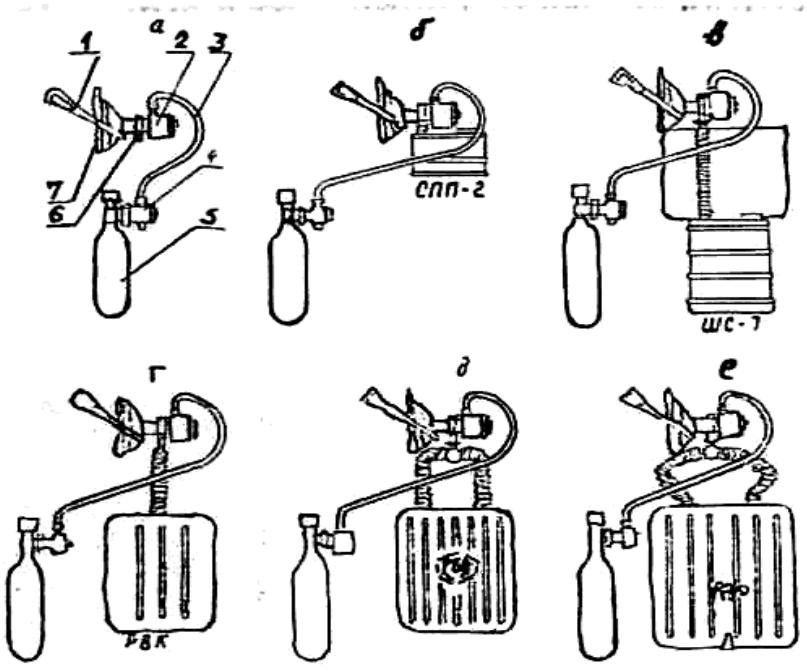

Рис.3

После достижения в дыхательном контуре заданного давления прекращается поступление кислорода в инжектор и начинается фаза пассивного выдоха. Выдыхаемый газ поступает через отверстие овального фланца 6 обратно в дыхательный аппарат, где очищается от углекислого газа и снова используется для дыхания.

При совместном применении с дыхательными аппаратами фильтрующего типа аппарат работает по схеме с полуоткрытым дыхательным контуром. В этом случае выдох происходит в атмосферу (рис.3 б).

Работа в режиме ингаляции

Ингаляция осуществляется чистым кислородом. При вдохе кислород из баллона 3 (рис.4) поступает через тройник 1, редуктор 2, гибкую трубку 4 и ингаляционное устройство 8. Ингаляционное устройство обеспечивает необходимый поток кислорода в зависимости от глубины вдоха пострадавшего и направляет его через дыхательную маску 7 в легкие.

Выдох осуществляется через клапан 5 ингаляционного устройства 8 в атмосферу.

Применение аппарата ГС-10

Проведение ИВЛ в пригодной для дыхания атмосфере

Проведение ИВЛ пострадавшему в пригодной для дыхания атмосфере производится в следующем порядке:

1. командиру отделения убедиться в отсутствии пульса и дыхания у пострадавшего, информировать личный состав отделения о клинической смерти пострадавшего и подать команду "приступить к оказанию помощи":

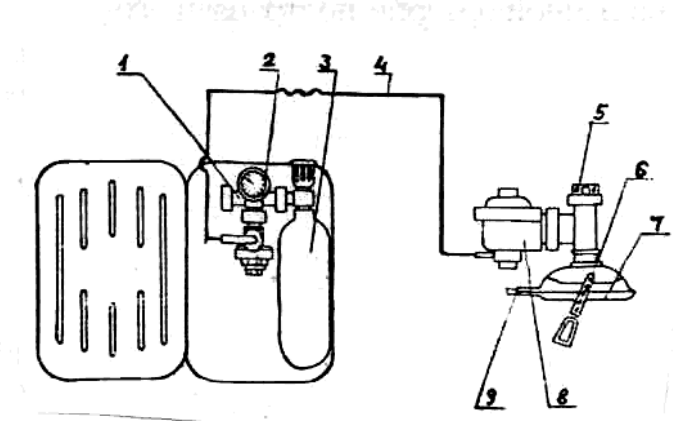

Рис.4

2. командиру отделения встать на колени на левую сторону от пострадавшего, открыть ему рот руками или роторасширителем, осмотреть полость рта и при наличии слизи, рвотных масс, инородных тел быстро очистить намотанной на палец салфеткой (бинтом); положить ладони левой руки на шею, а ладонь правой - поместить на лоб и запрокинуть голову, ввести в полость рта сетчатый языкодержатель так, чтобы он выступал на передние зубы не более чем на один сантиметр;

3. убедиться в отсутствии перелома ребер в области сердца;

4. приступить к непрямому массажу сердца, не ожидая подключения пострадавшего к аппарату ИВЛ;

5. замыкающему положить аппарат ИВЛ перед собой справа от головы пострадавшего и открыть крышку; извлечь сетчатый языкодержатель, оголовье и положить их у головы пострадавшего. Роторасширитель, бинт, салфетку извлекают по требованию командира или медработника;

6. присоединить к круглому фланцу переключающего устройства ротоносовую маску, и после введения командиром сетчатого языкодержателя в полость рта пострадавшего открыть вентиль баллона, наложить маску на лицо пострадавшего; удерживать ротоносовую маску с переключающим устройством до тех пор, пока респираторщик N 1 закрепит ее маскодержателем; контролировать ритмичность работы аппарата ИВЛ и расход кислорода по манометру: подключить запасной кислородный баллон при падении давления в основном баллоне до 100 ат; использовать запасной баллон до давления 10 атмосфер;

7. респираторщику N 1 встать на колени у изголовья пострадавшего, удерживать его голову в максимально запрокинутом положении на протяжении всего времени производства ИВЛ, подвести под шею пострадавшего маскодержатель и закрепить им ротоносовую маску с переключающим устройством; закрепить нить языкодержателя к боковой кнопке маски; расстегнуть воротник и контролировать пульс на сонной артерии пострадавшего;

8. респираторщику N 3 освободить пострадавшего от аккумулятора, расстегнуть пояс, если он туго стянут; убедиться в отсутствии переломов нижних конечностей, приподнять и обеспечить их приподнятое положение во время проведения непрямого массажа сердца.

Проведение ингаляции

При появлении у пострадавшего устойчивого самостоятельного дыхания командир отделения подает команду "перейти на ингаляцию":

1. респираторщику N 1 отстегнуть маскодержатель, снять ротоносовую маску, извлечь языкодержатель, отсоединить от маски переключающее устройство и передать его замыкающему; подсоединить маску к ингаляционному устройству, наложить маску на лицо пострадавшего и закрепить ее маскодержателем;

2. замыкающему закрыть вентиль баллона в аппарате ИВЛ и контролировать падение давления до нуля; отсоединить трубку переключающего устройства от редуктора, подсоединить к нему трубку ингаляционного устройства и передать ее респираторщику N 1; открыть вентиль баллона; наблюдать за давлением кислорода в баллоне до 10 ат и производить его своевременную замену;

3. респираторщику N 3 поднести к аппарату ИВЛ кислородные баллоны, доставленные на базу.

В аппаратах ГС-10, снабженных разъемами, вентиль баллона не пере-

крывается, а отсоединяют в разъеме переключающее устройство и подсоединяют ингаляционное.

Проведение ИВЛ в непригодной для дыхания атмосфере с использованием вспомогательного респиратора

По команде "приступить к оказанию помощи" всем в отделении действовать одновременно:

1. командиру отделения встать на колени по левую сторону от пострадавшего, раскрыть ему рот, разжав при необходимости зубы роторасширителем;

2. осмотреть полость рта и, при наличии слизи, рвотных масс, инородных тел, быстро очистить ее намотанной на палец салфеткой (бинтом); запрокинуть голову пострадавшему; ввести по середине спинки языка сетчатый языкодержатель так, чтобы он выступал за передние зубы не более чем на один сантиметр;

3. убедиться в отсутствии проникающего ранения сердца и перелома ребер в области сердца, после подключения пострадавшего к аппарату ИВЛ приступить к непрямому массажу сердца;

4. респираторщику N 1 встать у изголовья пострадавшего, удерживать его голову в максимально запрокинутом положении на протяжении всего времени ИВЛ; закрепить плотно маску с переключающим устройством; закрепить нить языкодержателя к маске; расстегнуть воротник пострадавшего; контролировать пульс на сонной артерии;

5. респираторщику N 2 разместиться слева от пострадавшего между командиром отделения и респираторщиком N 1, положив перед собой вспомогательный респиратор, заменить шлем - маску на загубник и, развернув его в противоположном направлении от подбородка, открыть вентиль баллона, нажать на байпас до срабатывания избыточного клапана; подтянуть респиратор к пострадавшему и передать мундштучную коробку с загубником замыкающему;

6. замыкающему положить аппарат ИВЛ перед собой справа от головы пострадавшего, выложить языкодержатель и оголовье, подсоединить к круглому фланцу ротоносовую маску, удерживая переключающее устройство круглым фланцем вниз, подсоединить к овальному фланцу загубник респиратора;

7. открыть вентиль баллона аппарата ИВЛ и после появления шипящего звука наложить маску на лицо пострадавшего; удерживать переключающее устройство до тех пор, пока респираторщик N 1 закрепит маску; контролировать работу ИВЛ;

8. респираторщику N 3 освободить пострадавшего от аккумулятора; расстегнуть пояс, если он туго затянут; убедиться в отсутствии переломов нижних конечностей, приподнять и обеспечить их возвышенное положение в течение всего времени проведения массажа сердца.

В непригодной для дыхания атмосфере переключение с режима ИВЛ на режим "Ингаляции кислорода" не производится.

Проверка аппарата ГС-10

В процессе эксплуатации аппарат ГС-10 подвергается сокращенной и полной проверкам. Кроме того, один раз в год в специализированных мастерских проводят ревизию всех составных частей аппарата с заменой вышедших из строя деталей.

Сокращенная проверка аппарата ГС-10

Сокращенная проверка аппарата проводится один раз в месяц в подразделении и после каждого случая применения лицом, за которым закреплен аппарат в следующем порядке.

Открыть вентиль баллона и по манометру аппарата определить давление кислорода, которое должно быть 200±10 ат.

Тлеющим фитильком проверить герметичность соединений баллона, манометра, заглушки и редуктора с тройником, а также штуцера переключающего и ингаляционного устройства с редуктором. При обнаружении утечек их необходимо устранить.

Определить субъективно исправность переключающего устройства. Для этого соединить дыхательную маску с переключающим устройством и открыть вентиль баллона. Закрыть дыхательную маску несколько раз ладонью во время вдоха.

Четкое переключение устройства, определяемое на слух, является признаком его исправности. Если переключение отсутствует или происходит с перебоями, переключающее устройство необходимо проверить на приборе КП-3м.

После проведения сокращенной проверки присоединить к аппарату наполненный кислородом баллон и проверить герметичность этого соединения тлеющим фитильком.

Полная проверка аппарата ГС-10

Полная проверка аппарата ГС-10 производится в подразделениях ВГСЧ один раз в шесть месяцев, а также при обнаружении неисправностей в работе во время сокращенной проверки или при эксплуатации. Проверку проводит лицо, за которым закреплен аппарат. Основные параметры аппарата проверяют при помощи приборов КП-3м и УКП-5.Устранение неисправностей, при которых требуется полная разборка переключающего и ингаляционного устройств, производится в специализированных мастерских. После полной проверки к аппарату подсоединяют наполненный кислородом баллон и проверяют герметичность их соединений, как и при сокращенной проверке.

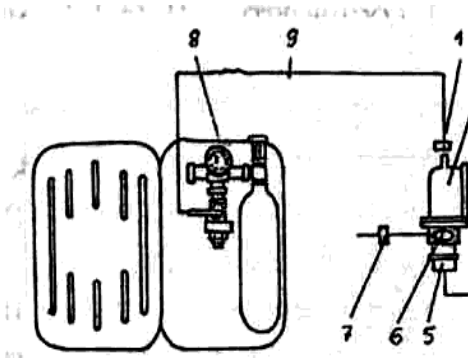

Рис.4

При полной проверке определяется давление кислорода в баллоне и герметичность системы высокого и низкого давлений по схеме, показанной на рис.4. Для этого необходимо открыть вентиль баллона и по манометру 8 определить давление кислорода, пережать гибкую трубку 9 и закрыть вентиль баллона, наблюдая за стрелкой манометра. При падении давления определяют тлеющим фитильком место утечки кислорода и устраняют течь. Система высокого и низкого давления считаются герметичными, если в течение одной минуты не наблюдается падения давления.

Для проверки герметичности дыхательного контура аппарата необходимы пружинящие зажимы для дыхательных трубок, мановакуумметр, секундомер и медицинская резиновая трубка. Проверка герметичности аппарата осуществляется при закрытом вентиле, для чего следует создать через овальный штуцер 6 в системе избыточное давление воздуха 500 мм вод.ст. пережать отвод овального штуцера 7 и одновременно включить секундомер, наблюдая за показаниями мановакуумметра 3. Давление не должно снижаться более чем на 30 мм вод.ст.

При проверке минимального давления вдоха используются контрольный манометр, контрольный прибор КП-3м и резиновая гофрированная трубка. Проверка проводится по схеме рис.5. Кнопка переключающего устройства должна быть установлена в положение, при котором давление вдоха 13,2 мм рт.ст., т.е. толкатель должен быть виден в прорези маховичка. По прибору КП-3м определяют величину минимального давления вдоха, которая должна составлять 13,2±1,1 мм рт.ст.

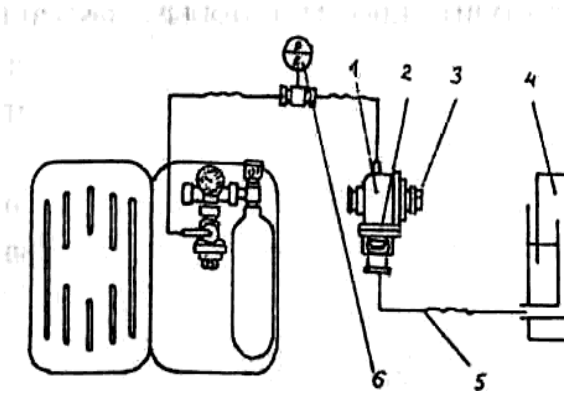

Рис.5

Проверка максимального давления вдоха осуществляется по этой же схеме, при этом предварительно провернуть маховичок, чтобы в прорези не был виден толкатель. Максимальное давление вдоха должно составлять 21,1±2,2 мм рт.ст.

При проверке времени вдоха используют те же приборы и оборудование, что и при проверке минимального давления вдоха, а также секундомер. Осуществляется проверка по схеме рис.5 при открытом вентиле баллона. Маховичок следует зафиксировать в положении,

как и при проверке минимального давления вдоха, и по секундомеру определить его время. Время вдоха должно составлять 2±0,1-0,2 секунды. Если время вдоха отличается от заданного, регулируют давление в редукторе.

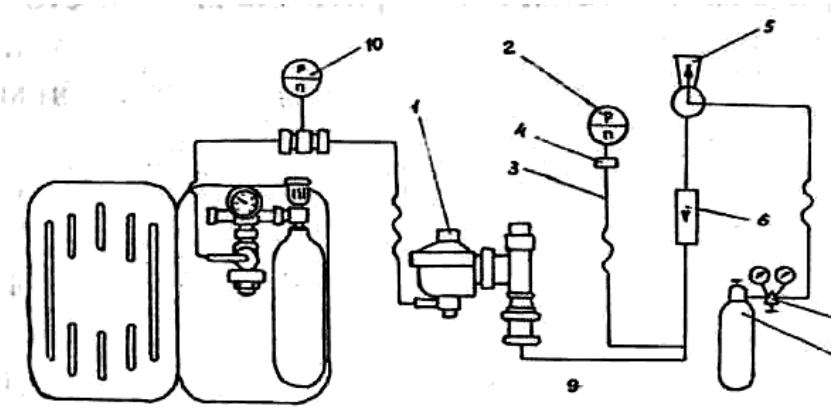

Рис.6

Для проверки времени действия аппарата в режиме ИВЛ используются приборы и оборудование, которое применяется при проверке времени вдоха. Проверка проводится по схеме рис.5. При этом необходимо открыть вентиль баллона, перекрыть отверстие в овальном фланце 7 во время фазы выдоха, включить секундомер в начале вдоха и по прибору КП-3м определить время вдоха. Если продолжительность вдоха не менее 16 с, то обеспечивается действие аппарата в течение 90 мин. Если время вдоха меньше заданного (при соответствии всех других параметров), необходимо проверить герметичность соединений сопел эжектора и мембраны с эжектором.

Проверка продолжительности фазы выдоха в режиме ИВЛ осуществляется по схеме рис.5 при открытом вентиле баллона. По секундомеру необходимо определить продолжительность фазы вдоха, которая должна составлять 3,2±0,2 секунды.

Проверка вакуумметрического давления вдоха ингаляционного устройства проводится с применением прибора УКП-5, контрольного манометра и соответствующих переходников. Проверка осуществляется при открытом вентиле баллона по схеме рис.6. При этом необходимо открыть вентиль баллона прибора УКП-5, рычаг "клапан" перевести в положение "откр", а маховичок "кэ"- в положение "отсас"; вращая маховичок "поток" в сторону "больше", создать поток 10 л/мин. Вакуумметрическое давление не должно превышать 3 мм вод.ст. (определяется по шкале манометра). Если давление вдоха не соответствует заданному, следует отрегулировать его, а после регулировки - зафиксировать.

Для проверки подачи ингаляционного устройства необходимы приборы и оборудование, используемые при предыдущей проверке. Проверку осуществляют при давлении кислорода в баллоне 200 и 20 ат. С помощью прибора УКП-5 обеспечивают подачу 60 л/мин кислорода и определяют по

манометру-реометру вакуумметрическое давление, создаваемое в ингаляционном устройстве. Если давление превышает 20 мм вод. ст., то проверяют работоспособность редуктора аппарата.

Неисправности аппарата ГС-10, связанные с негерметичностью соединений, устраняются путем подтягивания этих соединений или заменой прокладок, при этом не следует забывать перекрыть запорный вентиль баллона и выпустить кислород из системы.

Устранение неисправностей аппарата, требующие разборки его узлов, должны проводиться в специализированной мастерской.

Вопросы для самопроверки

1. Что такое аппарат ГС-10?
2. Как осуществляется проверка аппарата ГС-10?
3. Как осуществляется подготовка аппарата к работе?
4. В каких случаях выполняется искусственная вентиляция легких.
5. Как подготовить пострадавшего к проведению ИВЛ.
6. Как осуществляется выполнение искусственной вентиляции легких с применением прибора ГС-10.
7. Как осуществляется выполнение искусственной вентиляции легких с применением прибора ГС-10 в непригодной для дыхания атмосфере.

Практическая работа.

1. Ознакомится с прибором ГС-10.
2. Выполнить беглую проверку аппарата ГС-10.

Практическая работа № 6

Изучение аппаратов связи ВГСЧ

Цель работы:

1) изучить аппараты связи ВГСЧ.

Порядок выполнения работы

1) изучить методические указания и оформить отчет;

2) провести проверку остаточных знаний, отвечая на контрольные вопросы;

3) изучить аппараты связи.

Общие сведения

В первые годы организации горноспасательных подразделений сигнализации в квартирах спасателей не было. В случае аварии на шахте посылался посыльный оповещать спасателей, находящихся дома. Посыльный брал палку, ходил по домам и стучал в окна с криком :«тревога». Если спасателя не оказывалось дома, его жена бежала разыскивать мужа.

Связи между шахтами и расположением спасателей также не было. В случае аварии с шахты посылали нарочного, который либо на коне, либо бегом добирался до подразделения спасателей и извещал об аварии.

До 1939 года наземная связь между подразделениями ВГСЧ осуществлялась обычными телефонами через несколько коммутаторов, а потому зачастую была неудовлетворительной как по скорости, так и по качеству слышимости.

В некоторых отрядах устанавливались свои небольшие коммутаторы для связи с каждым подразделением. Такая связь была надежнее и качественней.

Были приняты меры к тому, чтобы заменить телефонную связь между штабами ВГСЧ и отрядами, а также между отрядами и их подразделениями, расположенными на значительном расстоянии друг от друга, более надежной и быстрой радиосвязью. В начале 1941 года ряд отрядов, имеющих большой радиус обслуживания, были полностью радиофицированы радиоаппаратами МРК-0.02. Для этой цели в каждом таком подразделении была введена штатная должность радиста.

Связь командного пункта на поверхности с подземной базой часто осуществлялась с помощью шахтной телефонной сети и полевыми фоническими телефонами, которые имелись на вооружении горноспасателей.

С начала 30-х годов XX века делаются попытки применения радиосвязи командного пункта на поверхности с работающими в шахте отделениями.

Первая модель двухсторонней радиоустановки испытывалась в фев-

рале 1939 года на шахте № 3-4 в Донбассе. При этом пятиваттный передатчик был установлен в районе рудничного двора шахты, а приемник на расстоянии около 1700 метров. Радиосвязь осуществлялась по двухпутевому коренному штреку и уклону, насыщенных токопроводящими линиями. Слышимость была весьма хорошей. Однако связи не получилось, когда пытались вести переговоры с расстояния 100 м в штреке, не имеющим каких-либо металлических проводников.

Обнаружение пострадавших, оставшихся живыми за завалом, часто происходило по сигналам, подаваемым ими ударами по рельсам, трубам или по массивам породы и угля. Было установлено, что передача звука по рельсам или по подвешенным на всем протяжении трубам происходит на большие расстояния. Так, по трубопроводу диаметром 150 мм в наклонной шахте постукивание костяшками пальцев передавалось на расстояние 450 метров. Подобные сигналы пострадавших можно услышать с помощью специальных приборов.

Такой прибор, геофон, был изобретен французским физиком во время империалистической войны (1913-1917 г.г.) для обнаружения саперных минировочных подземных операций противника. Прибор был усовершенствован инженерами США, а затем разработкой прибора для горноспасателей занималось горное бюро США.

Геофон конструкции горного бюро США состоял из чугунного кольца, закрытого сверху и снизу медными дисками. Внутри такой коробки между двумя диафрагмами находится свинцовый диск. Диафрагмы металлические или слюдяные расположены одна над кольцом, а другая под кольцом и прижаты к кольцу медными дисками. Между диафрагмами и медными дисками, а также между свинцовым диском и кольцом имеются зазоры.

Коробка геофона воздухонепроницаема. На штуцер верхнего медного диска одета резиновая трубка длиной 600-900 мм внутренним диаметром 6 мм, которая вставляется в ухо наблюдателя. При установке его соответствующим образом на землю и при ударах или раскапывании земли вблизи него, колебания земли передаются корпусу геофона. Свинцовый же диск, имея большую массу и будучи подвешенным между дисками, остается относительно неподвижным, воздух же внутри коробки то сжимается, то расширяется, что и передается по резиновой трубке наблюдателю. При этом если звук идет справа, он слышится правым ухом и наоборот. Поворачивая голову, можно принять такое положение, когда оба уха будут слышать этот звук одинаково, т.е. звук идет или прямо спереди, или прямо сзади. С помощью двух приборов можно определить положение источника звука довольно точно.

Было замечено, что в угольных шахтах удары лучше производить по бортам выработки и что удары молотком (по сравнению с другими горными инструментами) передаются лучше и слышны на больших расстояниях.

Геофон с никелевыми диафрагмами воспринимал удары молотом весом 7,2 кг на расстоянии 900 м по породе, на 600 м по углю, на 120 м по глине и на 170 м по наносам. В обыкновенном разговоре голос человека был воспринят через 45 метровую толщу угля.

В горноспасательной практике с применением геофонов неоднократно удавалось спасать жизнь шахтеров при обрушениях в то время, как никаким другим способом обнаружить присутствие их в районе обрушения не представлялось возможным.

Значительно уменьшается количество жертв во время возникновения подземных аварий в шахтах, когда шахтеры быстро оповещаются об опасности.

Работники Всесоюзного научно-исследовательского угольного института А.Ф. Архангельский и С.Н. Пономарев разрабатывают устройство для оповещения горнорабочих об аварии с помощью ароматических веществ.

Устройство, разработанное ими, хомутом крепилось на трубу подземного воздухопровода. В цилиндре устройства размещалась стеклянная ампула с дурнопахнущим веществом тиоацетоном. В случае аварии ампула раздавливалась с помощью специального устройства, вещество поступало в воздухопровод и сжатым воздухом разносилось по местам работы горнорабочих.

В заграничной практики для этих целей применяли вещества из группы ароматических веществ – меркаптанов – более сложных в изготовлении, но несколько интенсивнее по запаху.

Система оповещения шахтеров при авариях с использованием пахучих веществ применяется и в настоящее время.

Проводная связь

В настоящее время в ВГСЧ при выполнении горноспасательных работ в шахтах для связи отделений с подземной базой применяются проводные и высокочастотные средства связи. Из проводных средств связи используются аппаратура "Шахтофон", аппаратура "Уголек" и "Уголек-Т".

Аппаратура "Шахтофон", "Уголек" и "Уголек-Т" предназначены для прямой симплексной двусторонней громкоговорящей связи и односторонней (отделение-база) кодовой сигнализации тональными сигналами по двухпроводной линии между подземной базой и отделениями при ведении горноспасательных работ в шахтах. Кроме того, аппаратура "Уголек-Т" позволяет дистанционно измерять температуру окружающей среды в месте нахождения отделения и производить отсчет времени нахождения в загазированной среде (симплексная связь - это связь, позволяющая вести передачу информации между абонентами не одновременно, а попеременно, только в одну сторону).

Техническая характеристика проводных средств связи

показатели	"Шахтофон"	"Уголек"	«Уголек-Т»
Максимальная длина линии связи,км ….	5	5	5
Выходная электрическая мощность аппарата базы,вт ……	0,1	0,2	0,2
Источник питания аппарата базы …..	8РЦ-73	5РЦ-73	5РЦ-83
Источник питания аппарата отделения ..	РЦ-53	-	-
Продолжительность непрерывной работы без замены батарей,час ……..	100	100	100
Масса,кг			
аппарата базы ……..	1,5	1,0	1,5
аппарата отделения ……	0,43	0,4	0,65
подключающего устройства ……	-	0,14	0,1
футляра ……..	-	-	2
Габариты,мм			
аппарата базы ……..	195x110x58	62x81x130	178x176x60
аппарата отделения …….	145x62x53	60x63x90	142x72x42
Исполнение …….	РО,Иа	РО,Иа	РО,Иа
Диапазон измерений температур,ºС			
с преобразователем ПТ ……..	-	-	20-55
с преобразователем ПТВ ……..	-	-	20-100
Длительность одного цикла измерения температуры,с ……	-	-	4
Объем таймера для отсчета времени,мин..	-	-	99

Аппаратура "Шахтофон"

Устройство

Комплект аппаратуры (рис. 1) состоит из аппарата базы (АБ) 1, двух аппаратов отделения (АО) 2, соединителя 3 и катушек связи с проводом. Аппаратура обеспечивает передачу информации голосом с места аварии на подземную базу, передачу информации голосом с подземной базы отделению и передачу отделением кодовой информации сигналом (из загазированной атмосферы) на подземную базу.

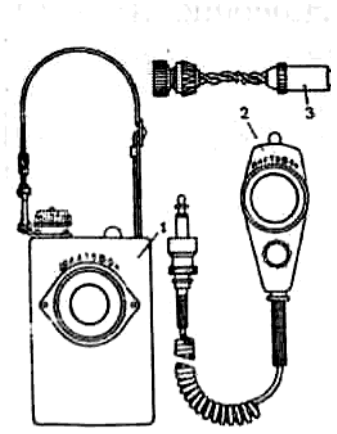

Рис. 1

Аппараты отделения и базы помещены в брызгозащищенные корпусы из ударопрочной пластмассы. Их конфигурация создает максимальные удобства при эксплуатации. Аппарат отделения свободно умещается в

руке, может крепиться к спецодежде с помощью карабина или просто находится в кармане. Аппарат базы переносится на плечевом ремне.

В комплекте аппаратуры "Шахтофон" имеется соединитель, с помощью которого аппарат отделения включается в линию связи в любой ее точке без зачистки изоляции проводов, спайки, разрыва связи и т.п.

Аппарат базы постоянно включен на прием. Это позволяет контролировать со стороны базы действия отделения в загазированной среде. Переключение аппарата базы на передачу осуществляется нажатием кнопки на корпусе АБ.

Подготовка "Шахтофона" к работе

Подготовка аппаратуры к работе производится в следующем порядке.

Отмотать от первой катушки 10-15 метров провода и вставить находящийся на его конце штепсель в гнездо аппарата базы.

Включить штепсель второй катушки в гнездо первой.

Включить штепсель аппарата отделения в гнездо второй катушки.

Проверить наличие двусторонней связи и кодовой сигнализации между аппаратами базы и отделения.

Прокладка проводной линии и ведение связи

После проверки и подготовки к работе аппаратуры и катушки связи для прокладки линии связи необходимо следующее.

Закрепить надежно конец провода первой катушки у места установки аппарата базы.

Закрепить аппарат отделения на груди и включить его штепсель в гнездо первой катушки.

Взять первую и вторую катушки и разматывать по мере движения провод с первой катушки.

Подвешивать провод к стенке выработки на высоте 1,5-2 метра через каждые 15-20 метров.

После разматывания провода с первой катушки подвесить ее на стенке выработки и отключить от нее аппарат отделения.

Отмотать от второй катушки 3-4 метра провода, закрепить его за ручку первой катушки и включить в ее гнездо штепсель второй катушки.

Включить штепсель аппарата отделения в гнездо второй катушки и проверить наличие связи с подземной базой.

Взять вторую катушку и продолжать прокладку проводной линии, поддерживая постоянную связь с подземной базой.

Для подключения к проложенной линии связи в любом месте соединителя необходимо следующее.

Включить штепсель аппарата отделения в гнездо соединителя.

Раздвинуть провода и так ввести между ними головку соединителя,

чтобы проводки оказались между головкой и гайкой в прорезях над штырями.

Вращать гайку по часовой стрелке до тех пор, пока штырями не будет проколота изоляция провода и не установится надежная связь с подземной базой.

Тактика применения аппаратуры "Шахтофон" аналогична тактике применения других проводных средств связи и будет описана ниже.

Проверка аппаратуры "Шахтофон"

Аппаратура связи "Шахтофон" проверяется перед применением как описано выше, а также один раз в месяц и после каждого применения.

Один раз в месяц и после применения аппаратура базы и отделения должны подвергаться внешнему осмотру, проверке комплектности, работоспособности и исправности источника питания.

При внешнем осмотре определяется чистота деталей, отсутствие внешних механических повреждений, целостность пломб на крышках аппаратов базы и отделения, исправность органов управления и комплектность аппаратуры.

Проверка работоспособности аппаратуры проводится так же как и при ее подготовке к работе (описана выше).

Проверяется исправность соединителя, для чего включается штепсель аппарата отделения в гнездо соединителя, раздвигаются провода и между ними вводится головка соединителя таким образом, чтобы проводки оказались между головкой и гайкой в прорезах над штырями, вращается гайка по часовой стрелке до тех пор, пока не установится надежная связь с подземной базой.

Проверяется надежность источников питания путем измерения их тока и напряжения. Ток источника питания аппарата базы должен быть не менее 100 мА, аппарата отделения - не менее 10 мА. Напряжение источника питания аппарата базы должен быть не менее 8 В, аппарата отделения - не менее 1 В.

Аппаратура связи "Уголек"

Устройство

Аппаратура "Уголек" обеспечивает:

- включение аппарата отделения в любой точке линии связи для установления связи с подземной базой;
- контроль аппаратом отделения исправности линии связи.

В комплект аппаратуры входят: аппарат базы (АБ), аппарат отделения (АО), подключающее устройство, вилка двухполюсная ВД-1 и розетка двухполюсная РД-1.

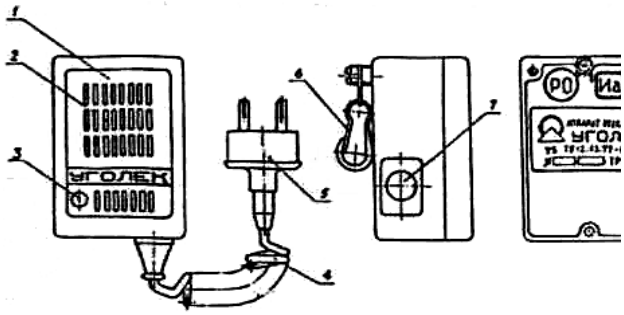

Рис.2

Внешний вид аппарата отделения показан на рис.2. На лицевой панели 1 аппарата имеется решетка 2 микротелефона и светодиод 3. На задней крышке аппарата расположен винт с карабином 6. В нижней части корпуса закреплен спиральный телефонный шнур 4 с двухполюсной вилкой 5, а на боковой стенке расположено окно малогабаритной кнопки 7.

При работе аппарат отделения удерживается одной рукой на расстоянии 10-15 см ото рта говорящего. Переносить аппарат отделения можно в кармане, на спецодежде или в руке.

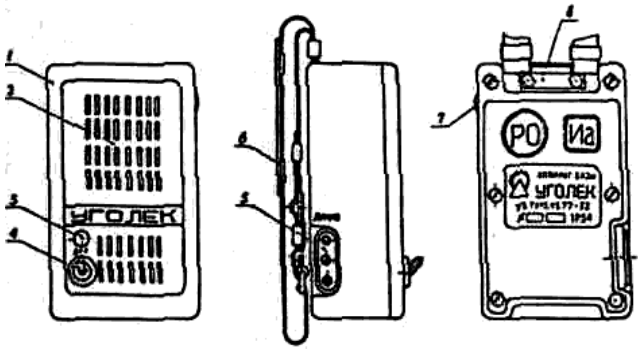

Рис.3

Внешний вид аппарата базы показан на рис.3. На лицевой панели 1 имеется решетка 2 громкоговорителя, светодиод 3 и микротумблер 4 для включения источника питания. К держателю 8, закрепленному в верхней части задней стенки корпуса, прикреплен ремень 6, служащий для переноски аппарата. На одной из боковых стенок корпуса имеется малогабаритная кнопка 7, а на другой находится двухполюсная розетка 5 для подключения аппарата базы к линии связи.

Во время связи аппарат базы может находиться в руках либо подвешен к крепи.

В первом случае аппарат базы удерживается одной рукой на расстоянии 10-20 см ото рта говорящего. При этом большой палец правой руки располагается на кнопке и переключает аппарат базы с приема на передачу нажатием ее. Переносить аппарат базы можно в кармане и на плече с помощью ремня.

Внешний вид подключающего устройства показан на рис. 4. Оно состоит из обоймы 3, в которой неподвижно закреплен сердечник 5. В открытую сверху обойму входит шток 2. Шток имеет прорези, куда закладывается подключаемый провод. Сердечник имеет цилиндрические отверстия, в которые помещаются стаканы 9 с ножами 6, подпружиненными пружинами 7. Усилие пружин регулируется гайкой 8. Обойма и сердечник имеют специ-

альные прорези для прохождения провода. На наружной поверхности сердечника закреплена скоба 1, запирающая шток с проводом. Снизу к обойме крепится двухполюсная розетка 4 для подключения аппарата отделения.

Для того чтобы подсоединить к линии связи подключающее устройство, необходимо отвести скобу, вынуть до упора шток из обоймы, вставить провод линии связи в прорезь штока, задвинуть шток с проводом в обойму и зафиксировать его скобой. С другой стороны подключающего устройства в розетку включить вилку спирального шнура аппарата отделения.

Подключающее устройство рассчитано только на применение с проводом марки ПДГС 2х0,4.

Подготовка аппарата "Уголек" к работе

Для подготовки аппаратуры к работе необходимо:

- аппарат базы подвесить на крепи выработки так, чтобы удобно было им пользоваться во время работы;
- взять катушку связи (рис. 5), вынуть из осевого отверстия двухполюсную вилку 1, подсоединенную к внутреннему концу провода, и включить ее в розетку аппарата базы;
- взять аппарат отделения и катушку связи, отойти на 20-25 метров от аппарата базы, разматывая провод;
- включить двухполюсную вилку аппарата отделения в розетку 2;
- проверить действие двусторонней связи (речевой и тонсигналом). Если при этом появится самопроизвольно звук в виде свиста, отнести аппарат отделения еще на 10-15 метров и повторно проверить состояние связи. Наличие нормальной двусторонней речевой связи и односторонней кодовой сигнализации свидетельствует об исправном состоянии и полной готовности аппаратуры к работе.

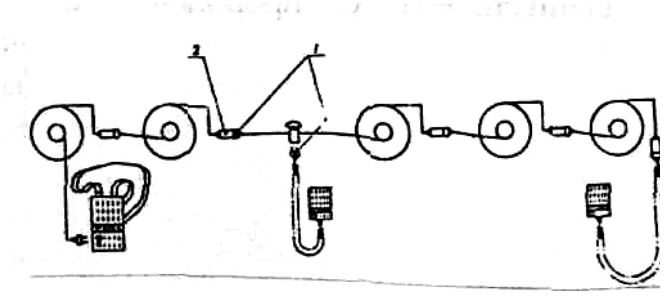

Рис.5

Проверяется исправность подключающего устройства, для чего аппарат отделения через подключающее устройство подсоединяется к линии связи и опробуется работоспособность аппаратуры.

Прокладка линии связи

После проверки и подготовки аппаратуры к работе прокладку линии связи осуществлять следующим образом:

- на уровне подвески аппарата базы на расстоянии 0,5-1 метр от него завязать провод на стойке крепи;
- закрепить аппарат отделения на спецодежде с помощью карабина, взять катушку связи, в которую включен аппарат отделения, взять остальные катушки, после чего отделению двигаться по заданному маршруту;
- подвесить провод, начиная от места установки аппарата базы, на высоте 1,5-2 метра от почвы и через каждые 15-20 метров привязывать его к стойкам крепи;
- после разматывания до конца провода первой катушки включить в линию связи вторую катушку для чего отключить аппарат отделения от первой катушки, взять вторую катушку, вытащить из ее осевого отверстия провод с вилкой и включить ее в розетку первой катушки. Вилку аппарата отделения включить в розетку второй катушки и проверить действие двусторонней связи;
- подвесить и закрепить на стойке крепи линейный провод с обеих сторон соединения вилки с розеткой так, чтобы исключить случайное разъединение их и падение на почву;
- после размотки второй катушки при необходимости дальнейшей прокладки линии использовать третью и последующие катушки.

Для подключения аппарата отделения в любой точке линии связи необходимо взять подключающее устройство, отвести скобу, вынуть до упора из обоймы шток, вставить провод линии связи в прорезь штока, задвинуть его с проводом в обойму и зафиксировать шток скобой. С другой стороны подключающего устройства в розетку включить вилку аппарата отделения.

Кодовая информация, переданная отделением, должна повторяться голосом принявшего ее на подземной базе для подтверждения правильности приема (например: «вас понял, прибыли на место и приступили к выполнению задания»).

Проверка аппаратуры "Уголек"

Проверка аппаратуры "Уголек" производится перед применением, как указывалось выше, после применения и один раз в месяц на внешний осмотр, работоспособность и пригодность источника питания.

При внешнем осмотре определяется комплектность аппаратуры, чистота деталей, отсутствие внешних повреждений, состояние подключающего устройства, двухполюсной вилки, футляра, двухполюсной розетки.

Пригодность источника питания проверяется путем измерения тока короткого замыкания. Секция 5РЦ-73 считается пригодной к использованию, если в течение 2-3 сек. она обеспечивает ток короткого замыкания 0,4-0,5 А. Секция с меньшим током короткого замыкания подлежит замене.

Аппаратура связи "Уголек-Т"
Устройство

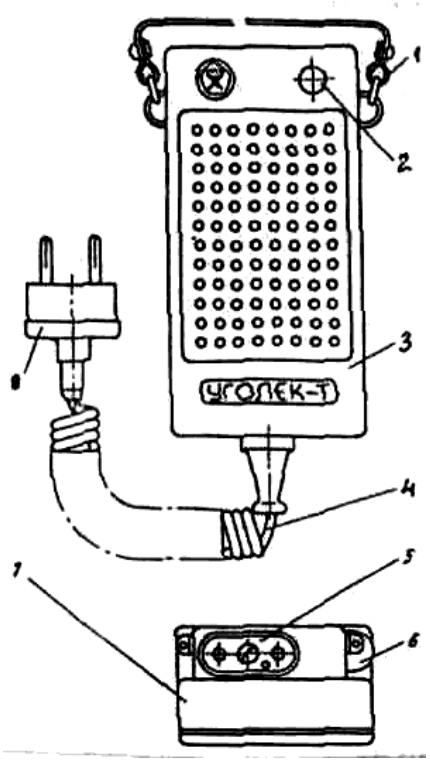

Рис.6

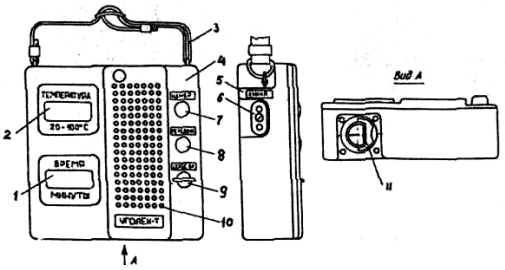

Рис.7

Аппаратура "Уголек-Т" обеспечивает:

- прямую двустороннюю громкоговорящую связь между абонентами аппаратов отделения и базы (направление связи изменяется при нажатии кнопки аппарата базы);
- прямую одностороннюю (от отделения на базу) сигнализацию тональными сигналами с помощью кнопки аппарата отделения;
- оперативное присоединение аппарата отделения и подключающего устройства с микротелефоном к любому участку линии связи;
- поверку отделением исправности линии связи;
- автоматическое дистанционное (циклическое) измерение температуры воздуха в месте нахождения аппарата отделения или выносного преобразователя температуры;
- внеочередное измерение температуры при нажатии на кнопку аппарата базы;
- отсчет времени нахождения отделения в загазированной среде на аппарате базы;
- цифровую индикацию измерений на аппарате базы;
- автоматическое подключение автономного источника питания к схеме при присоединении к аппарату базы разъема линии связи.

В состав аппаратуры входят: аппарат базы, аппарат отделения, подключающее устройство, подключающее устройство с микротелефоном, преобразователь температуры и преобразователь температуры выносной.

Корпус аппарата отделения (рис.6) выполнен из лицевой панели 3, закрытой снизу дном 7. Ко дну прикреплен шнур 4, заканчивающийся вилкой 8. Сверху на дне располагается розетка 5, а сбоку - протектор 2, закрывающий кнопку, и ремень 1. На лицевой панели расположен светоизлучающий диод 2.

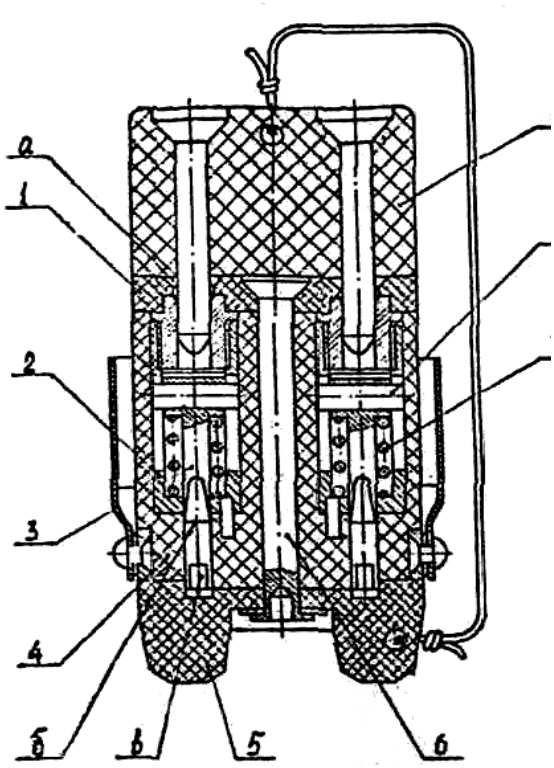

Рис.8

Аппарат базы (рис.7) выполнен в виде прямоугольного полого корпуса 5, закрытого спереди лицевой панелью 4. На лицевой панели расположены жидкокристаллические цифровые индикаторы для отсчета текущего времени 1 и контролируемой температуры 2. Там же расположены кнопки: 8- ПЕРЕДАЧА; 7- ИЗМЕР.; 9- СБРОС ВР.; отверстия 10, за которыми находится головка громкоговорителя. Прежде чем нажать на кнопку СБРОС ВР., необходимо крышку, закрывающую кнопку нажать и повернуть по часовой стрелке на 90º, а затем уже нажать для обнуления показания индикатора текущего времени 2. В нижней части корпуса расположен отсек для источника питания, закрытый крышкой 11. На боковой стенке корпуса находится розетка 6.

Аппарат переносится на ремне 3.

Подключающее устройство (рис.8) выполнено в виде двухполюсной розетки и состоит из корпуса 4 с двумя гнездами 2. Корпус с одной стороны закрыт крышкой 1 с двумя отверстиями для включения вилки, с другой стороны - задвижкой 5. Корпус, крышка и задвижка собраны в одно целое заклепкой 6, причем крышка с корпусом скреплены неподвижно, а задвижка может поворачиваться вокруг заклепки. При повороте задвижки на 90º относительно корпуса открываются прорези "В" в нижней части корпуса. В эти прорези укладывают подключаемый провод и закрывают задвижку, которая фиксируется в закрытом состоянии. Двухполюсная вилка, включаемая в подключающее устройство, своими штырями толкает контакты 3 в гнездах 2 так, что режущие части "Б" контактов входят в прорези

"В", где прорезают изоляцию провода и вступают в гальванический контакт с его токоведущей жилой.

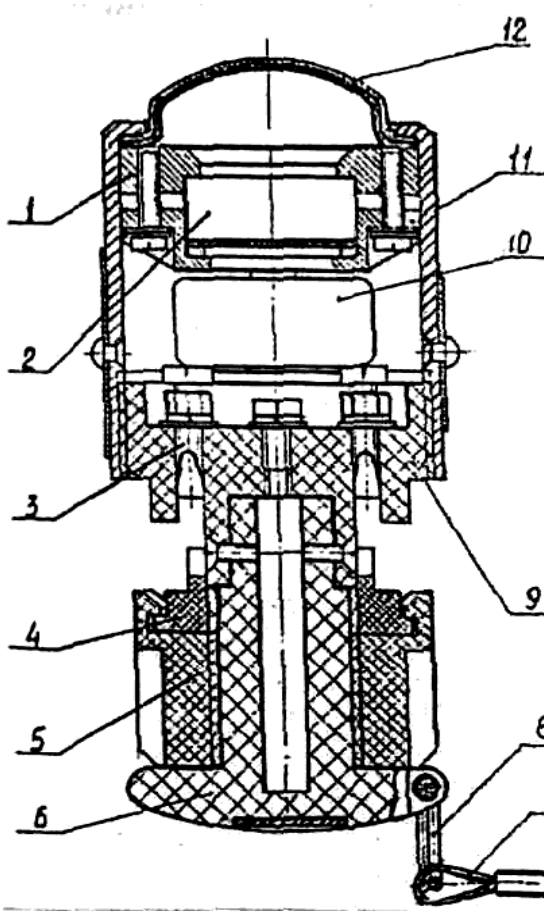

Рис.9

В подключающем устройстве с микротелефоном (рис.9) также реализован принцип подключения к проводу линии связи в любой точке его длины без пайки и зачистки изоляции путем прорезания изоляции. Устройство имеет микротелефон 2, подсоединяемый к линии связи через контакты 3, и используется таким же образом, как и аппарат отделения.

Следует помнить, что подключающие устройства УП и УПМ рассчитаны на подключение к проводам, имеющим многопроволочные токоведущие жилы, и могут применяться с проводами типа ГСП, ПСРВ, ПСРП и др. сечением 0,35-0,5 квадратных миллиметров. Преобразователь температуры (рис.10) собран на основе двухполюсной вилки 1. Его чувствительный элемент представляет собой кремниевый диод 3, впаянный в металлическую трубку 2. Аналогичный чувствительный элемент положен в основу конструкции выносного преобразователя температуры (рис.11). В нем металлическая трубка 2 с чувствительным элементом заключена в предохранительную решетку 1. Чувствительный элемент подсоединен к удлинительному проводу 3, намотанному на каркас 5 и оканчивающемуся двухполюсной вилкой 4.

Таймер, входящий в состав аппарата базы, позволяет производить отсчет времени нахождения отделения ВГСЧ в аварийной обстановке. Отсчет времени начинается после нажатия кнопки СБРОС ВР.

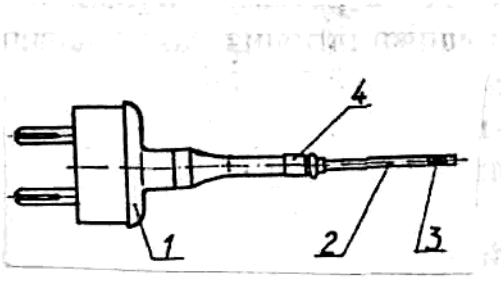

Рис.10

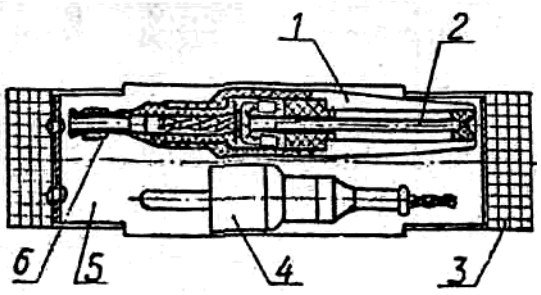

Рис.11

Подготовка к работе и порядок работы аппаратуры "Уголек-Т"

Подготовка к работе и работа на аппаратуре производится в следующем порядке.

Извлечь АБ из футляра, подвесить на крепи выработки так, чтобы было удобно им пользоваться во время работы.

Взять катушку связи и ее двухполюсную вилку включить в розетку АБ.

Взять преобразователь температуры ПТ и его двухполюсную вилку включить в розетку АО с учетом полярности напряжения.

Взять АО, катушку связи, а при необходимости и преобразователь ПТВ, и отойти на 20 метров от АБ.

Включить двухполюсную вилку АО в розетку катушки связи. Проверить уровень напряжения источника питания АБ по наличию знака "Е" на цифровом индикаторе таймера. Прерывистый сигнал знака "Е" в режиме приема речевой информации от АО указывает на то, что напряжение питания ниже нормы и требуется замена источника питания.

Проверить действие двусторонней связи (речевой и тонсигналом). Наличие нормальной двусторонней речевой связи и односторонней (со стороны отделения) кодовой сигнализации свидетельствует об исправном состоянии аппаратуры.

Путем кратковременного нажатия кнопки ИЗМЕР. произвести измерение температуры окружающего воздуха в месте размещения АО. При необходимости произвести измерение температуры с помощью преобразователя ПТВ, подключив последний вместо ПТ.

При исправной измерительной цепи через 3-4 секунды после нажатия кнопки на цифровом индикаторе АБ установится значение измеряемой температуры. Через каждые 5 минут измерения должны повторяться автоматически со сбросом предыдущих показаний температуры.

Подвесить АБ и на расстоянии 0,5-1 м от него привязать провод к стойке крепи.

Закрепить АО на спецодежде, взять в руку катушку связи, а при необходимости и преобразователь ПТВ, и двигаться по заданному маршруту.

При измерениях температуры в различных труднодоступных местах (на расстоянии до 10 м от АО) подключить к АО преобразователь ПТВ и поместить последний в измеряемую среду.

Для увеличения расстояния между АО и ПТВ до 200 м необходимо использовать катушку связи с проводом ГСП 2х0,5.

Проверить работоспособность таймера по показаниям его индикатора. Убедиться в работоспособности кнопки СБРОС ВР.

Тактика применения проводных средств связи

Подготовка аппарата «Уголек» с катушкой КСГ к работе

По команде "Подготовить связь к работе":

- респираторщику N 1 подвесить аппарат базы на крепь выработки, так чтобы им было удобно пользоваться во время работы, включить в розетку АБ двухполюсную вилку катушки КСГ;
- включить тормоз катушки, взять аппарат отделения и катушку связи, разматывая провод, отойти от АБ на расстояние 10-15 м;
- включить двухполюсную вилку АО в розетку катушки и совместно с респираторщиком N 3, находящимся у АБ, проверить работоспособность связи сначала голосом, а затем тон-сигналом. Если при этом самопроизвольно появится звук в виде свиста, отнести катушку от АО еще на 10-15 м и повторно проверить состояние связи.

Наличие нормальной речевой и тонсигнальной связи свидетельствует о ее исправном состоянии.

Респираторщику N 1 с катушкой КСГ вернуться в исходное положение.

Нормативное время -180 сек.

Прокладка линии связи с катушкой КСГ для аппарата "Уголек"

По команде "Проложить связь":

- респираторщику N 3 у места подвески АБ на расстоянии 0,5-1,0 м от него завязать провод катушки на крепи выработки;
- командиру отделения прикрепить (проверить) один комплект карткода к аппарату базы, другой - к катушке связи;
- респираторщику N 1 закрепить АО на спецодежде с помощью карабина, взять катушку КСГ;
- респираторщику N 2 взять вторую катушку.

По команде "Начать движение вперед":

- респираторщику N 3 при движении подвешивать провод, начиная от места установки АБ на высоте 1,5-2 м от почвы и по мере возможности через каждые 15-20 м привязывать его к стойкам крепи;
- респираторщику N 1 после разматывания до конца провода первой катушки выдернуть вилку АО из розетки катушки, закрепить катушку в защищенном месте;
- респираторщику N 3 включить тормоз второй катушки, отмотать от нее 3-4 м провода, закрепить его за ручку первой катушки, вставить вилку второй катушки в розетку первой катушки;
- респираторщику N 1 включить вилку АО в розетку второй катушки, проверить действие двухсторонней связи с подземной базой, взять вторую катушку и продолжать прокладку проводной линии связи.

После размотки второй катушки и при необходимости дальнейшей прокладки линии связи использовать третью и т.д.

По команде "Снять линию связи":

респираторщику N 1 отключить тормоз катушки КСГ, повернуть рукоятку привода барабана катушки в рабочее положение, надеть ремень катушки на левое плечо; сматывать провод, вращая правой рукой рукоятку катушки и придерживая левой рукой корпус катушки; следить за равномерной и плотной укладкой провода на барабане катушки.

Проверка аппаратуры "Уголек-Т"

Проверка аппаратуры "Уголек-Т" производится в те же сроки и объемы, что и аппаратуры "Уголек" и дополнительно один раз в два года производится поверка функции измерения температуры в специализированной мастерской.

При месячной проверке производится профилактический осмотр аппаратуры, проверка ее работоспособности, как и при подготовке к применению, а также проверка пригодности источника питания батареи 5РЦ-83.

Проверка пригодности источника питания производится путем измерения тока короткого замыкания. Батарея 5РЦ-83 считается пригодной, если в течение 2-3 с обеспечивает ток короткого замыкания не менее 0,9 А.

Беспроводная связь

Аппаратура подземной высокочастотной связи "Кварц"

Аппаратура "Кварц" предназначена для двусторонней телефонной (разговорной) связи и кодовой сигнализации тональными сигналами отделения ВГСЧ с подземной базой с использованием в качестве направляющих изолированных металлических проводников.

Аппаратура применяется также для связи командного пункта, расположенного на поверхности шахты, с подземной базой и отделением ВГСЧ.

Аппаратура может быть использована для внутришахтной связи и связи абонентов, находящихся на поверхности и в клети или в другом движущемся транспорте.

Комплект аппаратуры размещается в легком футляре из алюминиевого сплава и состоит из двух аппаратов связи, подсоединительного шлейфа и высокочастотной перемычки.

Техническая характеристика аппаратуры "Кварц"

Номинальная частота, кГц…….....266
Пиковая мощность передатчика, Вт…….....0,7
Выходная мощность приемника, Вт…….....0,2
Напряжение источника питания, В…….....12,5
Источник питания…….....10РЦ73
Дальность связи по изолированным
металлическим направляющим, км…….....8
Время непрерывной работы без смены питания, час…....50
Исполнение…….....РО;Иа

Габариты; мм
аппарата…….....75x120x182
антенны.....…….....54x142x250
Масса аппарата с антенной и источником питания, кг…...1,7

Конструкция аппаратуры "Кварц"

ппарат связи состоит из блока приемопередатчика (рис.12), расположенного в пылебрызгозащищенном корпусе, и рамочной антенны, соединенных между собой шнуром в полихлоридной оболочке. Корпус, крышка и оболочка антенны выполнены из ударопрочного полистирола. Крышка крепится к корпусу шестью винтами. Головка громкоговорителя аппарата связи защищена от механических повреждений и проникновения влаги спе-

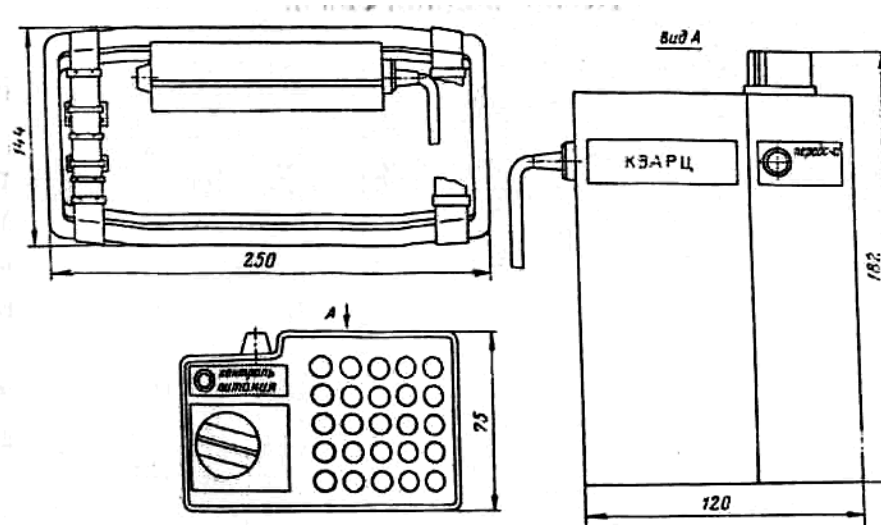

Рис.12

циальным защитным устройством, состоящим из металлической сетки, полиамидной пленки и резиновых прокладок.

На передней части корпуса расположена кнопка перехода с приема на передачу "Передача". Переключатель режима работы "ТЛГ-О-П-ТЛФ" (телеграф-отключено-помеха-телефон), индикатор контроля источника питания "Контр. питан." и головка громкоговорителя расположены на крышке.

Рамочная антенна аппарата имеет жесткую конструкцию, выполненную в форме полуцилиндра. На ручке антенны имеется кнопка перехода с приема на передачу, дублирующая кнопку на корпусе аппарата.

Аппаратура «Кварц» выполнена на полупроводниках и интегральных микросхемах с применением печатного монтажа.

Подсоединительный шлейф подключает аппарат на командном пункте к телефонной линии, служащей в качестве направляющей. Он выполнен проводом НВ-0,75 и имеет два витка. Выведенные концы подсоединительного шлейфа имеют зажимы типа "Крокодил".

Высокочастотная перемычка служит для соединения через шахтный

коммутатор телефонных линий (не более трех) аварийного участка, по которым должна осуществляться ВЧ связь с телефонной линией, в которую включен подсоединительный шлейф на командном пункте. Высокочастотная перемычка не исключает возможность двусторонней телефонной связи лиц, находящихся на командном пункте, с любым абонентом.

Аппаратура "Кварц" работает с использованием металлических проводников (телефонных и силовых кабелей, канатов, рельсов, трубопроводов).

Перед применением поочередно на каждом аппарате переключатель ставится в положение "ТЛГ", нажимается на 3-5 секунд одна из кнопок на антенне или аппарате. Если индикатор загорелся и не гаснет, то источник питания работоспособен.

Затем аппараты разносятся на 20-25 метров, переключатели устанавливаются в положение "П", нажимается одна из кнопок аппарата и проверяется двусторонняя речевая связь. После этого переключатель ставится в положение "ТЛГ" и проверяется кодовая сигнализация. После проверки переключатель режима работы ставится в положение "О"- отключено.

Тактика применения аппаратуры "Кварц"

Подготовка аппаратуры к работе

По команде "Подготовить связь к работе":

- командиру отделения и респираторщику N 1 взять по одному переносному аппарату связи, поочередно на каждом приемопередатчике установить переключатель рода работ в положение ТЛГ и нажать одну из кнопок (на приемо-передатчике или на антенне); если индикатор на приемо-передатчике загорелся и не гаснет, то источник питания пригоден к использованию, отойти с аппаратом друг от друга на расстояние 20-25 м;
- установить переключатель рода работ в положение ТЛФ, нажимая кнопку на антенне или приемо-передатчике, проверить наличие двухсторонней связи голосом, установить переключатель рода работы в "П" и, нажимая на одну из указанных кнопок, вновь
- проверить наличие двухсторонней связи голосом; установить переключатель рода работ в положение ТЛГ и с помощью одной из кнопок проверить наличие двухсторонней кодовой сигнализации; установить переключатель рода работ в положение "О".

Нормативное время- 80 сек.

Прокладка направляющей линии связи

По команде "Проложить связь":

- Респираторщику N 3 отмотать от катушки связи 10-15 м провода и закрепить его на стенке выработки с таким расчетом, чтобы остался свободный конец не менее 10 м;

- респираторщикам N 1 и 4 надежно заземлить свободный конец провода, прижав его зачищенный конец к какому-либо заземленному металлическому предмету или туго обвить зачищенную часть экрана силового кабеля, или же забив заземляющий штырь аппаратуры связи "Кварц" в почву выработки; на расстоянии 2 метров от заземления смотать провод в бухту (3-4 витка) диаметром 20-30 см, связать провод в бухте не менее как в двух местах тесьмой или шпагатом (не электропроводным материалом), и наложить на эту бухту антенну аппарата, остающегося на базе; подвесить аппарат к крепи выработки так, чтобы им было удобно пользоваться; установить переключатель рода работ в положение ТЛФ.
- Респираторщику N 4 пропустить ремень второго аппарата связи под шланги респиратора, надеть его ремень на шею так, чтобы он оказался под шлангом, перебросить антенный шнур через шею и закрепить антенну на предплечье правой (левой) руки.

Нормативное время-18 сек.

По команде "Начать движение":

- респираторщику N 1 взять катушку в удобное для переноски положение и производить прокладку линии;
- респираторщику N 3 подвешивать провод к стойкам выработки на высоте 1,5-2 м через каждые 15-20 м;
- респираторщику N 4 поддерживать связь с подземной базой; при наличии высокого уровня помех, влияющих на разборчивость речевой информации, перевести переключатель рода работ в положение "П" и продолжать поддерживать связь;
- при значительном удалении от базы и значительном ослаблении сигнала отстегнуть антенну с предплечья и удерживать ее параллельно прокладываемой линии на расстоянии, обеспечивающем надежную двухстороннюю связь;
- на месте выполнения работ привязать антенну длинной стороной параллельно проводу на расстоянии не ближе 5 метров от катушки связи. Если при этом связь будет неудовлетворительной, то необходимо провод смотать в бухту (3-4 витка) диаметром 20-30 см и положить на нее антенну.

Как в первом, так и во втором случае связь будет более устойчивой, если конец провода катушки надежно заземлить.

Проверка аппаратуры "Кварц"

Один раз в месяц и после применения осуществляется внешний осмотр аппаратуры, проверяется ее комплектность и источник питания.

Проверка работоспособности аппаратуры производится один раз в месяц и перед применением, как указывалось выше.

Для проверки источника питания он вынимается из аппарата. Секция 10РЦ-73 напряжением 12,5 В и емкостью 1,0 А.ч считается пригодной к использованию, если ее ток короткого замыкания составляет не менее 0,9-1,0

А. Секция с током к.з. ниже 0,7 А подлежит замене.

Катушки проводной связи

Катушка связи горноспасательная КСГ

Катушка КСГ предназначена для прокладки и снятия проводной линии при организации связи с помощью аппаратуры связи типа "Уголек" при выполнении горноспасательных работ в шахтах, опасных по газу и пыли.

В катушке предусматривается применение провода ГСП 2х0,35 со скрученными или параллельно уложенным жилами.

Техническая характеристика КСГ

Длина вмещающего провода, км…….....0,8

Усилие разматывания провода, кг…….....2-5

Габаритные размеры, мм…….....400х340х180

Масса катушки без провода, кг…….....4

Масса катушки с проводом, кг…….....11

Устройство КСГ

Катушка КСГ (рис.13) состоит из станка 1 с рукояткой 3, привода барабана и плечевым ремнем 10, вращающегося барабана 2 с проводом, токосъемника 8 (переходное устройство: скользящий контакт-розетка), двухполюсной вилки 9 для подключения аппаратуры связи и для соединения катушек между собой, направляющей провода 13 и тормоза барабана 16.

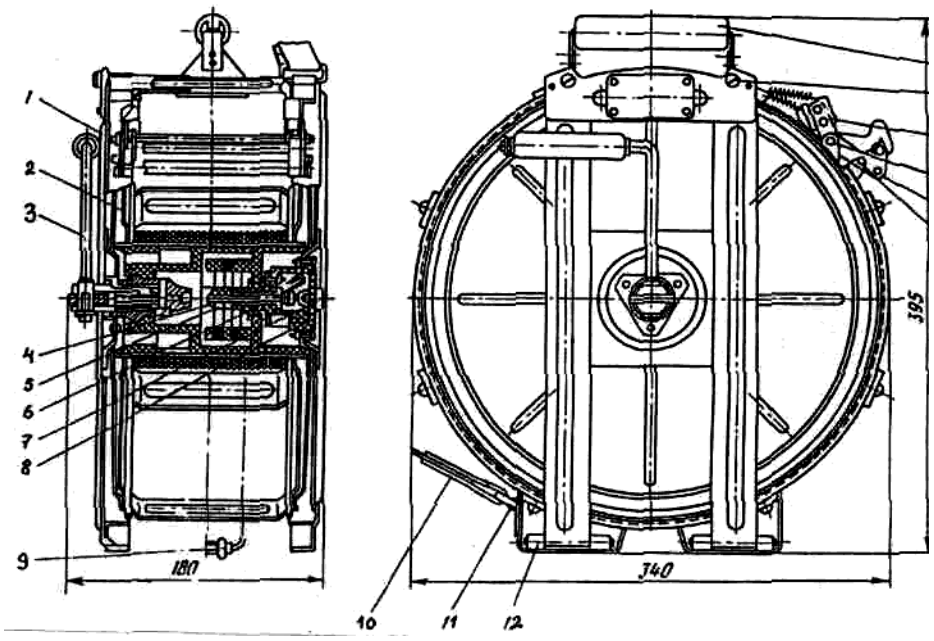

Рис.13

Станок представляет собой легкую решетчатую сварную конструкцию. К левой стенке станка крепится токосъемник, образующий одновременно левую опору барабана.

Правая стенка с механизмом привода барабана откидная, что позволяет легко вставлять и извлекать барабан с проводом из станка.

Откидная стенка установлена на шарнирах 12, а вверху крепится к корпусу двумя винтами 17.

На ободе станка имеются шарниры 11 с петлями, к которым крепится плечевой ремень, а также стойки 14 для закрепления оси 15 направляющей провода и тормоза барабана.

В верхней части станка имеется ручка 18 для переноски катушки.

В токосъемник встроены два скользящих контакта 4 и 6, изолированных друг от друга с помощью капроновых втулок 5, и двухполюсная розетка 7, служащая для подключения аппарата отделения или другой катушки.

Проверка катушки КСГ

Один раз в месяц и после каждого применения катушка подвергается осмотру, технической проверке, протирке, смазке трущихся частей, промывке контактной группы, а также проверке работоспособности, как и при подготовке всех проводных средств связи к применению.

Техническая проверка недоступных для осмотра частей и узлов катушки производится при неполной разборке, которая производится в следующем порядке: вывернуть винты, отвести правую откидную стенку, на которой крепится приводной механизм барабана, и осторожно вытащить из стакана барабан.

Полная разборка катушки производится в специальных мастерских.

Промывка контактной группы (токосъемника, контактных пластин контактодержателя, двухполюсной розетки) производится авиационным бензином или спиртом. Смазка поверхностей трения, за исключением токосъемной контактной группы, должна производиться смазкой "Литол-24".

Универсальная катушка связи УКС-1

Катушка УКС-1 предназначена для прокладки двухпроводной линии связи с подземной базы к месту ведения горноспасательных работ и однопроводной линии связи для применения высокочастотной аппаратуры в выработках, где нет шахтных изолированных металлических проводников.

Катушка позволяет осуществлять связь, как в процессе прокладки линии, так и при сматывании линейного провода на катушку.

Техническая характеристика УКС-1

Тип применяемого провода…….....ПСПР 2х0,5

Длина вмещающегося провода, км

двойного.....……..0,6

одинарного.....……...1,5

Габаритные размеры, мм…….....398х340х185

Масса катушки, кг

без провода…….....4

с одинарным проводом.....……14,5
с двойным проводом.....……...12,4

Устройство УКС-1

Катушка УКС-1 состоит (рис.14) из корпуса 1 и вращающегося барабана 2 с приводом.

Корпус представляет собой легкую решетчатую сварную конструкцию. К правой стороне корпуса приварена траверса с приводным механизмом 3. В верхней части корпуса имеется ручка 4 для переноски катушки. В левой части ступицы находится контактное устройство и микрофон. Барабан с проводом можно извлекать из корпуса катушки. На ободе корпуса имеются шарниры с петлями, к которым крепится ремень 5 для переноски катушки.

Проверка катушки УКС-1

После каждого случая применения катушка разбирается, очищается от грязи, смазки и подвергается проверке.

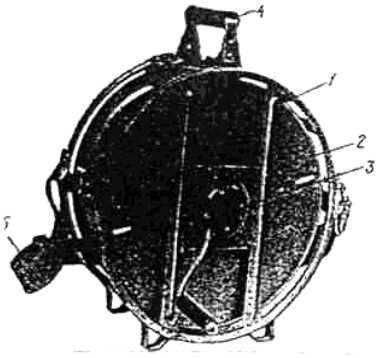

Рис.14

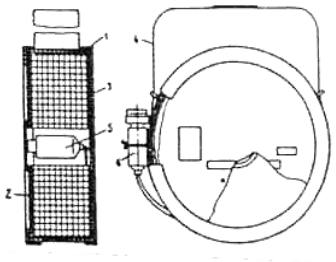

Рис.15

Осмотру подлежат следующие составные части и детали:

- контактное устройство и линейный провод, для чего проверяется состояние штепселя, контактных пластин и их крепление к контактодержателю;
- состояние изоляции и качество крепления проводов.

Места контактов очищаются от окиси наждачной шкуркой.

В корпусе и барабане проверяется целостность сварных швов, состояние окраски, отсутствие деформаций, состояние плечевого ремня и крепления его к корпусу, состояние шарнира и замков траверсы, состояние подшипников и цапф.

В механизме привода проверяется состояние корпуса и валика, кулачка квадратной втулки и пружин.

После сборки и регулировки проверяется работа электрической части катушки, для чего катушку штепселем соединяют с шахтофоном или

другим аппаратом связи, разматывают некоторое количество линейного провода и проверяют наличие двухсторонней связи. Один раз в квартал производится проверка катушки внешним осмотром, проверяется работоспособность электрической части и работоспособность механизма привода как указывалось выше.

Бескаркасная катушка связи КСБ-2

Катушка КСБ-2 предназначена для прокладки временных линий к аппаратуре подземной проводной горноспасательной связи "Шахтофон" и "Уголек" двужильным проводом ПДГС 2х0,4 в шахтах, опасных по газу и пыли.

КСБ-2 выпускаются в двух модификациях: КСБ2-Ш применяется в комплекте "Шахтофон" и КСБ2-У применяется для аппаратуры "Уголек".

Катушка КСБ-2 предназначена для одноразового применения.

Техническая характеристика КСБ2-У

Емкость барабана с проводом, м…….....500

Габаритные размеры, мм…….....73х208х235

Масса, кг…….....2,9

Устройство КСБ2-Ш

Катушка КСБ2-Ш (рис.15) выполнена в виде плоского цилиндрического футляра 1 с бабиной провода. Футляр представляет собой картонную обойму, закрытую крышкой 2 и дном 3. Крышка и дно крепятся к обойме ребордами. К обойме крепится лента 4 для переноски катушки. Витки бабины провода ПДГС 2х0,4 "склеены" связывающим веществом. Соединение катушек осуществляется соединителями 5 и 6, припаянными к концам провода. Для предотвращения фрикционного искрения на соединители надеты резиновые протекторы (трубки).

Штепсель является подключающим устройством к аппарату базы "Шахтофона" и состоит из розетки, соединенной втулкой с телефонным штепселем, и накидной гайки. Для подключения к аппарату отделения служит гнездо, которое представляет собой цилиндрический корпус, закрываемый со стороны телефонного гнезда заглушкой. Для включения аппарата отделения в любой точке линии связи, проложенной проводом ПДГС 2х0,4, служит ножевой соединитель.

Катушка КСБ2-У конструктивно выполнена аналогично катушке КСБ2-Ш за исключением устройства подключения провода к аппаратам базы и отделения и между катушками.

Для подготовки связи с катушкой КСБ-2 необходимо:

- переходник вставить в гнездо аппарата базы;
- соединить розетку аппарата отделения с вилкой на наружном проводе катушки;
- соединить вилку переходника с розеткой катушки, расположенной в

осевом отверстии катушки. Если при этом в аппарате базы возникнет свист, катушку вместе с аппаратом отделения отнести на 20-25 м от аппарата базы. Свист должен прекратиться.

Проверить наличие речевой и кодовой связи.

Тактики применения катушек аналогичны и описаны выше.

Контрольные вопрсы.

1. Какие аппараты проводной связи есть на вооружении ВГСЧ.
2. Какие аппаратыбеспроводной связи есть на вооружении ВГСЧ.
3. Принцип действия аппарата «Уголек».
4. Принцип действия аппарата «Кварц».
5. Какие катушки есть на вооружении ВГСЧ.

Практическая часть.

Ознакомится с аппаратами связи и катушками.

Практическая работа № 7.

Определение склонности угля к самовозгоранию

Цель работы:

1) изучить методику определения инкубационного периода самовозгорания угля;

2) определить склонность угля к самовозгоранию.

1. Общие положения

Самовозгорание угля – воспламенение угля в результате непрерывно развивающихся окислительных реакций в самом веществе. В результате окисления угля вначале происходит повышение температуры (самонагревание). Если температура достигает критического значения, то самонагревание переходит в самовозгорание угля.

Стадия самонагревания – ранняя стадия эндогенного пожара, которая характеризуется малой скоростью протекания реакции окисления угля и медленным нарастанием его температуры от естественной до критической, равной для каменных углей 90-130 °С.

Эндогенный пожар – пожар от самовозгорания угля, обнаруживаемый визуально по огню и дыму или по результатам температурного и газового контроля.

Основным признаком эндогенного пожара является наличие окиси углерода в концентрации 0,01 % и выше в трех пробах воздуха, отобранных последовательно через каждые 6 часов в одной из точек контроля (в том числе в выработанном пространстве). Дополнительными признаками эндогенного пожара являются: повышение температуры угля, воды и воздуха, увеличение влагосодержания в рудничной атмосфере, совместное присутствие водорода, радона и непредельных (этилен, ацетилен) углеводородов выше фоновых значений в шахте и приповерхностном слое земли.

Наиболее часто самовозгорание угля возникает в угольных шахтах. Часто самонагревание и самовозгорание угля наблюдается на складах при длительном хранении угля.

Повышают опасность самовозгорания угля при выемке: сближенность пластов, если ими образуется общая зона обрушения; наличие в кровле пласта нерабочих пластов угля или углистых пород; неустойчивость угольного пласта и вмещающих пород; слабая уплотняемость обрушенных пород; малая глубина от поверхности; пониженная метаноносность и т.д. По фактору самовзгорания угля наиболее опасны слоевые, камерные и щитовые системы разработки углей.

Газоносность – количество (объем) газа (метана), содержащегося в массовой или объемной единице полезного ископаемого и горной породы в свободном и связанном состоянии $м^3/т$, $м^3/м^3$.

Инкубационный период самовозгорания угля – время нарастания температуры от естественной до критической.

Квартование – способ отбора проб угля, при котором отбитый уголь измельчается на куски размером 40-60 мм, затем проба перемещается два раза на конус и сплющивается путем надавливая металлической плитой сверху. Полученный слой угля разделяется на четыре равных сектора и из противоположных секторов отбирается по одинаковой порции угля до необходимой массы пробы.

Относительная влажность воздуха – отношение парциального давления паров воды в газе (в первую очередь, в воздухе) к равновесному давлению насыщенных паров при данной температуре.

Скорость дезактивации угля – скорость изменения способности угля сорбировать кислород воздуха с течением времени.

Химическая активность угля (константа скорости сорбции кислорода воздуха углем) – способность угля сорбировать молекулы кислорода

воздуха с выделением тепла, характеризуется объемом сорбированного кислорода единицей массы угля в единицу времени.

2. Предупреждение подземных пожаров от самовозгорания угля

В соответствии с «Правилами безопасности в угольных шахтах» противопожарная защита шахты должна быть спроектирована и выполнена таким образом, чтобы предотвратить возможность пожара, а в случае его возникновения обеспечить эффективную локализацию и тушение пожара в его начальной стадии.

В проектах шахт, в документации по ведению горных работ и в эксплуатационной документации угледобывающей организации на технические устройства, применяемые на шахтах, необходимо предусматривать следующие меры по предотвращению пожаров, по нейтрализации воздействия на персонал опасных факторов пожара:

– применение схем и способов проветривания, обеспечивающих предотвращение образования взрывопожароопасной среды, управление вентиляционными струями в аварийной обстановке и безопасность выхода людей из шахты или на свежую струю воздуха;

– применение безопасных в пожарном отношении способов вскрытия и подготовки шахтных полей, систем разработки пластов угля, склонного к самовозгоранию, обеспечение своевременной надежной изоляции выемочных участков (лав) после их отработки и возможность быстрой локализации и активного тушения пожаров;

– разработка мер по предупреждению пожаров от самовозгорания угля;

– применение способов и средств снижения химической активности угля, снижения воздухопроницаемости выработанного пространства, повышения герметичности изолирующих сооружений и контроля признаков пожаров при отработке пластов угля, склонного к самовозгоранию;

– применение безопасных в пожарном отношении технических устройств и схем энергоснабжения;

– применение негорючих и трудногорючих веществ и материалов;

– применение автоматических средств обнаружения начальных стадий подземных пожаров, установок пожаротушения и блокировок, не допускающих работу технических устройств при снижении параметров пожарного водоснабжения ниже проектного;

– применение централизованного контроля и управления пожарным водоснабжением.

Применяемое противопожарное оборудование и его размещение в горных выработках шахты должно быть определено проектной документацией – проектом противопожарной защиты. Проект разрабатывают в соответствии с планом развития горных работ на срок не более трех лет.

Порядок, способы и сроки реализации профилактических мер по предупреждению подземных эндогенных пожаров при разработке пластов угля, склонных к самовозгоранию, должны быть определены техническим проектом и (или) проектной документацией.

Угледобывающие организации не реже одного раза в три года определяют склонность отрабатываемых пластов к самовозгоранию.

Склонность впервые отрабатываемых пластов к самовозгоранию, планируемых к отработке в соответствии с техническими проектами до начала их отработки, определяют по результатам геологоразведочных работ.

Перечень пластов, склонных к самовозгоранию, ежегодно утверждает технический руководитель (главный инженер) шахты. Перечень пластов, склонных к самовозгоранию, после его утверждения направляют в подразделение ВГСЧ, обслуживающее угледобывающую организацию, и в территориальный орган Ростехнадзора.

Вскрытие и подготовку пластов угля, склонных к самовозгоранию, осуществляют горными выработками, пройденными по породам.

Вскрывающие горные выработки в местах пересечения пластов угля, склонного к самовозгоранию, и на расстоянии 5 м в обе стороны от этого пересечения обрабатывают герметизирующим инертным материалом, исключающим проникновение воздуха к угольному массиву.

Отработку пластов угля, склонных к самовозгоранию, осуществляют с оставлением целиков угля, размеры которых обеспечивают безопасную отработку смежных выемочных участков. Места и размеры целиков угля должны быть определены техническим проектом и (или) проектной документацией.

При этажной схеме подготовки мощных пластов между откаточным штреком верхнего горизонта и вентиляционным штреком нижнего горизонта оставляют целики угля или возводят воздухонепроницаемые изолирующие полосы из негорючих твердеющих материалов.

Отработку крутых и крутонаклонных пластов угля, склонного к самовозгоранию, ведут отдельными выемочными блоками с оставлением между ними противопожарных целиков, прорезаемых только на уровне откаточного и вентиляционного горизонтов. Размер целика по простиранию равен мощности пласта, но не менее 6 м.

При отработке пластов угля, склонных к самовозгоранию, запрещается оставлять в выработанном пространстве целики и пачки угля, не предусмотренные проектом, отбитый и измельченный уголь.

При оставлении в выработанном пространстве целиков или пачек угля выполняют меры по предупреждению самовозгорания угля.

Отработанные участки изолируют в сроки, определенные техническим проектом и (или) проектной документацией.

Конструкцию изолирующих сооружений, периодичность проведения визуального осмотра и инструментально контроля герметичности изолиру-

ющих сооружений, замеров параметров рудничной атмосферы у (за) изолирующего сооружения определяет технический руководитель (главный инженер) шахты.

Технический руководитель (главный инженер) шахты организует выявление провалов земной поверхности, образовавшихся при ведении горных работ, периодический контроль их состояния и выполнение мер по их ликвидации.

3. Порядок выполнения работ по определению инкубационного периода самовозгорания угля

3.1. Отбор проб угля из горных выработок шахт и на разрезах

Места отбора проб для определения инкубационного периода самовозгорания угля определяются техническим руководителем (главным инженером) шахты (разреза).

Пробы отбираются на каждом крыле шахтного поля на всех отрабатываемых пластах. Пробы отбираются в забое проводимой подготовительной выработки и/или в действующем очистном забое. В каждой подготовительной выработке и/или в очистном забое пробы отбираются не менее чем в двух местах, расположенных на расстоянии 30-50 м друг от друга. При отсутствии по пласту угля проводимых подготовительных выработок и/или действующих очистных забоев пробы отбираются в действующих горных выработках.

На угольных разрезах пробы отбираются на всех отрабатываемых пластах.

На каждом отрабатываемом пласте пробы отбираются в одном месте не более чем через 24 часа после обнажения угольного пласта в месте отбора пробы.

На угольных пластах, имеющих сложное строение, пробы отбираются из всех угольных пачек, угольных прослойков и пропластков углистого сланца. Пробы отбираются из угольных пластов, угольных прослойков и

пропластков углистого сланца, залегающих в кровле разрабатываемого пласта в зоне обрушения пород, при неустойчивых вмещающих породах – в почве пласта.

Для отбора проб по всей мощности угольного пласта перпендикулярно напластованию горных пород выбирается штроба. В забое проводимой подготовительной выработки и/или в действующем очистном забое штроба выбирается шириной не менее 0,5 м и глубиной не менее 0,2 м. В действующих горных выработках штроба выбирается в борту выработки шириной не менее 0,5 м и глубиной не менее 1,0 м.

Пробы отбираются в местах, удаленных не менее чем на 20 м от участков угольного пласта, на котором было проведено нагнетание воды в пласт, от дегазационных и разведочных скважин, от зон тектонических нарушений.

Пробы отбираются способом квартования. Пробы помещаются в герметичные емкости или в пакеты (мешки) из воздухонепроницаемых материалов. При использовании полиэтиленовых пакетов (мешков) каждая проба упаковывается в двойной пакет. Каждый полиэтиленовый пакет (мешок) герметизируется. Перед герметизацией пакета (мешка) воздух из него удаляется. Пробы отбираются массой не менее 4 кг, размер кусков угля в пробе 30-50 мм.

В мешок с пробой вкладывается лист бумаги с информацией о дате и времени отбора пробы, месте отбора, угольной пачке (угольном прослойке или пропластке углистого сланца), из которой эта проба была отобрана.

Отбор проб оформляется актом отбора проб углей для определения инкубационного периода самовозгорания угля в соответствии с образцом, приведенным в приложении 2.

3.2. Отбор проб при колонковом бурении скважин

Для проб используется керн, отобранный из скважин при их колонко-

вом бурении. Пробы отбираются из керна выходом не менее 80 %. Скважины, из которых отбирается керн, располагаются таким образом, чтобы расстояние между ними было не более 1000 м по простиранию и/или по падению пласта, и на 1 км^2 было не менее двух скважин.

Пробы из керна отбираются в угольных прослойках и пропластках углистого сланца мощностью более 0,2 м, расположенных в кровле пласта на расстоянии его трехкратной мощности. На пластах крутого залегания дополнительно отбираются пробы в угольных прослойках и пропластках углистого сланца мощностью более 0,2 м, залегающих в лежачем боку (почве) на расстоянии не более одной мощности пласта.

Пробы из керна отбираются способом квартования. Пробы помещаются в герметичные емкости или в пакеты (мешки) из воздухонепроницаемых материалов. При использовании полиэтиленовых пакетов (мешков) каждая проба упаковывается в двойной пакет. Каждый полиэтиленовый пакет (мешок) герметизируется. Перед герметизацией пакета (мешка) воздух из него удаляется. Пробы отбираются массой не менее 4 кг, размер кусков угля в пробе 30-50 мм.

В мешок с пробой вкладывается лист бумаги с информацией о дате и времени отбора пробы, месте отбора, угольной пачке (угольном прослойке или пропластке углистого сланца), из которой эта проба была отобрана.

Отбор проб оформляется актом отбора керновых проб углей для определения инкубационного периода самовозгорания угля в соответствии с образцом, приведенным в приложении 3.

4. Определение инкубационного периода самовозгорания угля

Для определения инкубационного периода самовозгорания угля техническим руководителем (главным инженером) шахты (разреза) организуется подготовка исходных данных в виде:

– проб угля и актов отбора проб углей для определения инкубационного периода самовозгорания угля;

– планов горных работ с нанесением на них мест отбора проб, мест возникновения эндогенных пожаров и тектонических нарушений;

– горно-геологической характеристики пласта в пределах шахтного поля с описанием условий его залегания;

– технического анализа угля или сертификата качества;

– справки о случаях самовозгорания угля с указанием места и даты возникновения пожара;

– справки о естественной температуре угля в районе ведения горных работ.

Инкубационный период самовозгорания угля определяется по результатам исследований свойств угля.

Определение инкубационного периода самовозгорания угля, $\tau_{инк}$, сут., расчетом проводится по следующей формуле:

$$\tau_{инк} = \frac{C_y\left(T_{кр} - T_0\right) + \frac{0{,}6 \cdot \lambda \cdot W_0}{100} + q_Д \cdot X_0}{24 \cdot \alpha \cdot K^{0{,}45} \cdot C_{O_2} \cdot q_{O_2}}, \quad (1)$$

где $C_у$ – кал/гК теплоемкость угля, Дж/(кг·°С); $T_{кр}$ – критическая температура самовозгорания угля, °С; T_0 – начальная температура скопления угля, °С; λ – изменение температуры скопления угля за единицу времени, кал/г; W_0 – начальная влажность угля, %; $q_д$ – удельная теплота десорбции метана, кал/мл; X_0 – природная метаноносность, мл/г; α – коэффициент усвоения кислорода воздуха; К – константа скорости сорбции кислорода углем, м^3/(кг·с); C_{O2} – концентрация кислорода на входе в угольное скопление, доли единицы; q_{O2} – удельная теплота сорбции кислорода воздуха углем, кал/мл.

Константа скорости сорбции кислорода углем определяется в следующем порядке:

– в сорбционные сосуды при температуре 18-20 °С загружается исследуемый уголь фракции 1-3 мм, массой от 50 до 120 г;

– в сорбционных сосудах замеряется начальная концентрация кислорода в воздухе над углем;

– сорбционные сосуды герметично закрываются и помещаются в термостат при температуре 10-20 °С;

– через сутки, три и пять суток в сорбционных сосудах замеряется конечная концентрация кислорода в воздухе над углем.

По результатам замеров определяется константа скорости сорбции кислорода углем:

$$K = -\frac{V}{m \cdot \tau} \cdot \ln \frac{(100 - C_0) \cdot C_к}{C_0 \cdot (100 - C_к)}, \qquad (2)$$

где V – объем воздуха в реакционном сосуде, м^3; m – масса навески угля, г; τ – время контакта воздуха с углем, сут.; C_0 – начальная концентрация кислорода в воздухе над углем, %; $C_к$ – конечная концентрация кислорода в воздухе над углем, %.

$$W_0 = 100 \cdot \frac{(m_1 - m_2)}{m_0}, \qquad (3)$$

где m_1 – масса навески пробы с бюксой после выдерживания в эксикаторе, г; m_2 – масса навески с бюксой после сушки, г; m_0 – масса навески угля, доведенного до равновесного состояния в эксикаторе, г.

Для определения начальной влажности угля используются две пробы угля фракцией 0,2 мм, которые помещаются в эксикаторы. В первом эксикаторе поддерживается 98 % относительная влажность воздуха над углем, во втором – 100 %.

В зависимости от инкубационного периода самовозгорания устанавливается склонность угля к самовозгоранию.

Уголь считается:

– ***весьма склонным к самовозгоранию*** при инкубационном периоде самовозгорания менее 50 суток включительно;

– ***склонным к самовозгоранию*** при инкубационном периоде от 50 и до 80 суток включительно;

– ***не склонным к самовозгоранию*** при инкубационном периоде более 80 суток.

ПРАКТИЧЕСКАЯ ЧАСТЬ

Используя исходные данные (табл. 1) необходимо решить конкретную задачу по определению инкубационного периода самовозгорания угля и установить склонность угля к самовозгоранию. Масса навески угля, доведенного до равновесного состояния в эксикаторе равна 50 г. Объем воздуха в реакционном сосуде равен 450 м^3. Начальная концентрация кислорода в воздухе над углем равна 20,95 %; теплоемкость угля – 0,3 кал/гК Дж/(кг·°С); критическая температура самовозгорания угля – 80 °С; начальная температура скопления угля – 12 °С; изменение температуры скопления угля за единицу времени – 540 кал/г; удельная теплота десорбции метана – 0,3 кал/мл; коэффициент усвоения кислорода воздуха 0,15; концентрация кислорода на входе в угольное скопление – 0,2 доли единицы; удельная теплота сорбции кислорода воздуха углем – 3,0 кал/мл; природная метаноносность – 28,8 мл/г; K – константа скорости сорбции кислорода углем, м^3/(кг·с); время контакта воздуха с углем, – 1 сутки.

Таблица 1

№ варианта	Масса навески пробы с бюксой после выдерживания в эксикаторе, г	Масса навески с бюксой после сушки, г	Конечная концентрация кислорода в воздухе над углем, %
1	95	85	17,6
2	80	70	18,3
3	75	65	18,9
4	100	80	19,5
5	120	110	19,8
6	85	70	19,2
7	70	60	19,6

8	85	60	19,4
9	90	80	16,3
10	65	50	19,0
11	85	50	17,8
12	80	55	18,5
13	70	60	19,2
14	90	65	19,0
15	110	80	16,3
16	90	70	14,9
17	60	75	18,1
18	75	85	17,9
19	95	90	17,6
20	55	95	18,4
21	105	100	15,5
22	110	105	18,4
23	115	95	19,3
24	125	85	18,2
25	80	55	20,0

В ходе решения задачи определить:

1. Начальную влажность угля, W_0 (%) по формуле (3).

2. Константу скорости сорбции кислорода углем, К ($м^3$/г·сут) по формуле (2).

3. Инкубационный период самовозгорания угля, $\tau_{инк}$ (сут) по формуле (1).

4. В зависимости от инкубационного периода самовозгорания установить склонность угля к самовозгоранию.

Приложение 2

АКТ
отбора проб углей для определения инкубационного периода самовозгорания угля

Угледобывающая организация _____ пласт _____ марка угля ____

Место отбора проб _____

Дата отбора _____

№ п/п	Строение пласта и боковых пород	Мощность, м	Номер пробы	Состав боковых пород и породных прослойков	Характеристика боковых пород и породных прослойков пласта
1.	Основная кровля				
2.	Непосредственная кровля				
3.	Угольный пласт: Уголь Породный прослоек уголь				
4.	Почва пласта				

Подписи: Технический руководитель
(главный инженер) шахты (разреза)

Главный геолог

Приложение 3

АКТ
отбора керновых проб углей для определения инкубационного периода самовозгорания угля

Угледобывающая организация _____
Наименование участка_____
Пласт _____
Марка угля и данные его технического анализа_____
Дата отбора керна_____

Номер мешка (сосуда) с пробой	Наименование пробы	Мощность по нормали, м	Выход керна, м	Структурная колонка пласта
	Уголь (верхняя пачка) Углистый сланец (прослоек) Уголь (нижняя пачка)			

Подписи: Технический руководитель
(главный инженер) шахты (разреза)

Главный геолог

Практическая работа № 8

Виды и системы позиционирования горнорабочих и транспорта

Цель работы: ознакомиться с системами позиционирования.

Виды систем позиционирования:

- система позиционирования горнорабочих и транспорта СПГТ-41;
- система BeckerLOC - определение местоположения персонала и транспорта;
- система «Радиус»;
- система ГРАНЧ (Granch SBGPS);
- система СУБР-1П.

1. Система позиционирования горнорабочих и транспорта СПГТ-41

Система позиционирования горнорабочих и транспорта СПГТ-41 предназначена для выполнения требований ФНИП 599 в части обеспечения наблюдения за положением персонала и внутришахтного транспорта, находящихся в подземных выработках, и предоставление информации о их местонахождении шахтным и аварийно-спасательным службам.

Система предназначена для применения в подземных выработках шахт и рудников, в том числе опасных по газу, пыли и внезапным выбросам.

Система может использоваться как резервный канал аварийного оповещения, применяемый совместно с комплексом СУБР-1П.

Система может интегрироваться с системами типа "Микон", другими автоматизированными системами оперативно-диспетчерского управления (АСОДУ) и системами табельного учета.

Выполняемые функции

- наблюдение за местонахождением и передвижением персонала в подземных выработках
- наблюдение за местонахождением и передвижением внутришахтного транспорта
- учет работы внутришахтного транспорта

- контроль наличия людей впереди движущегося транспортного средства
- организация табельного учета

Основные программно-технические средства

- радиоблоки (РБ), отдельные метки системы позиционирования (МСП) – маломощные приемопередатчики, встраиваемые в шахтные головные светильники горнорабочих, устанавливаемые на транспортные средства
- сервер - компьютер в промышленном исполнении, подключенный к локальной сети предприятия, осуществляет управление связью со считывателями, обработку получаемой от них информации и формирование базы данных о текущем местоположении и передвижении персонала и транспорта
- конвертеры интерфейсов (КИ) - общепромышленные устройства, обеспечивающие подключение локальных и/или удаленных считывателей к серверу через различные системы связи
- маршрутизатор – программируемый коммутатор сети Ethernet 10/100TX, предназначен для организации системы передачи данных между техническими средствами системы, расположенными на поверхности, а также их безопасного подключения к локальной сети предприятия
- барьеры искробезопасности (БИ) – повторители-барьеры искробезопасности ПБИ, обеспечивающие гальваническое разделение и искробезопасность линий передачи данных между конверторами интерфейсов и устройствами, находящимися в подземных выработках
- АРМ Диспетчера - компьютер в офисном исполнении, подключенный к локальной сети системы, программное обеспечение которого обеспечивает получение от сервера данных о местоположении персонала и транспорта, их визуализацию и поиск на планах горных выработок
- АРМ Ламповщика - комплекс технических средств и программного обеспечения, предназначен для проверки работоспособности радиоблоков

при выдаче рабочему, регистрации времени выдачи и сдачи светильников, отображения информации о выданных светильниках и предоставления ее центральному серверу системы

- АРМ Табельщика - компьютер в офисном исполнении, подключенный к локальной сети системы, программное обеспечение которого обеспечивает ввод в систему данных о сотрудниках предприятия, предоставление табеля учета использования рабочего времени и настройку параметров ведения табельного учета системой
- АРМ Инженера КИПиА - комплекс технических средств и программного обеспечения, предназначен для проверки и программирования персональных радиоблоков (РБ), встраиваемых в шахтерские головные светильники, а также для проверки работоспособности технических средств системы
- считыватели (СЧ) - стационарные приемопередатчики типа УРПТ, обеспечивающие регистрацию меток системы позиционирования (встроенных в радиоблоки горнорабочих, установленных на ВШТ) и передачу данных о зарегистрированных метках на сервер сбора данных
- повторители (ПВ) - стационарные устройства, обеспечивающие удлинение (разветвление) линии связи (в шахтах, не опасных по газу и пыли, в качестве повторителей применяются считыватели УРПТ с функцией повторителя)
- источники питания (ИП) - источники питания (в т.ч. искробезопасные) с аккумуляторной поддержкой для питания технических средств системы
- автономная точка отметки (АТО) – постоянно излучающее устройство, имеющее автономное питание и не связанное с сервером системы проводными линиями связи. АТО закладывается в скважину (шпур), пробуренную в борту выработки в зоне, где необходимо контролировать появление

ВШТ, и выполняет функцию идентификатора данной зоны (забоя, участка, выработки и т.п.)

- мобильное устройство регистрации (МУР) - приемопередатчик, выполняющий функцию идентификатора транспортного средства и обеспечивающий передачу данных от автономной точки отметки на стационарный считыватель

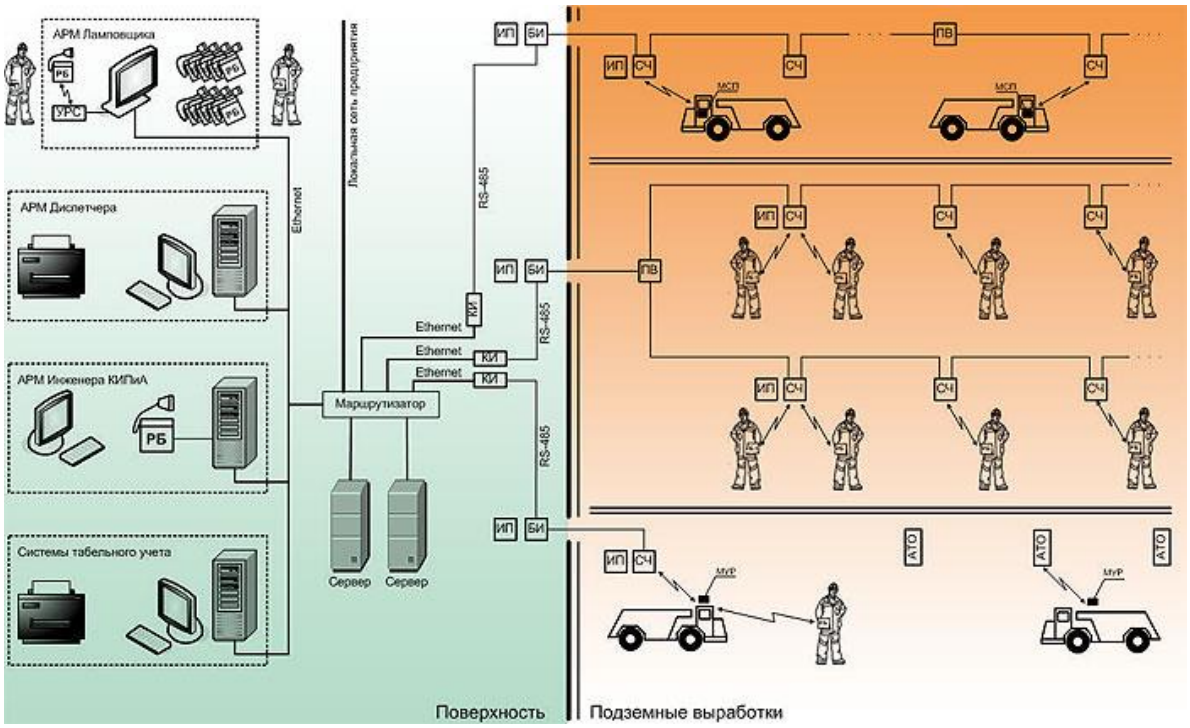

Структура системы СПГТ-41

Позиционирование горнорабочих

Работа системы позиционирования горнорабочих и транспорта СПГТ-41 основана на регистрации маломощных высокочастотных приемопередатчиков (меток), встраиваемых в шахтные головные светильники горнорабочих, на стационарных считывателях, расположенных на поверхности и в подземных выработках. Метки горнорабочих входят в состав радиоблоков СУБР-02СМ, обеспечивающих одновременную работу в составе системы СПГТ-41 и комплекса аварийного оповещения СУБР-1П.

Основой проводной связи с интерфейсом RS-485 являются маги-

страли связи, количество которых определяется топологией контролируемой шахты (рудника). Деление магистрали связи на сегменты осуществляется с помощью повторителей, при этом длина сегмента не должна превышать 3,5 км и количество устройств на сегменте должно быть не более 14.

Позиционирование горнорабочих осуществляется путем фиксации сигнала персональных радиоблоков, встроенных в головные светильники, на стационарных считывателях УРПТ. Взаимодействие между считывателем и меткой системы позиционирования, встроенной в радиоблок, является двунаправленным и беспроводным.

Считыватели устанавливаются на входах в шахту (рудник), на границах участков, входах в штреки, уклоны, бремсберги и т.п., их количество определяется топологией горных выработок и желаемой точностью определения положения персонала. Расположение считывателей должно обеспечивать разделение подземного пространства на непрерывную систему зон (участков). Считыватели, установленные на входах в шахту (рудник), контролируют наличие персонала в подземных выработках. Считыватели, установленные в подземных выработках, контролируют наличие персонала в зонах считывания. Последовательная фиксация радиоблока горнорабочего на разных считывателях позволяет отследить маршрут его движения.

В зависимости от исполнения и места установки считыватели УРПТ формируют от одной до четырех зон считывания. Во время движения персонала метка последовательно фиксируется сначала в одной, потом в другой зонах, что позволяет определять направление движения горнорабочего. При появлении меток в зоне считывания считыватели устанавливают с ними связь и получают их уникальные номера. По командам сервера считыватели передают ему информацию о зарегистрированных метках.

Программное обеспечение (ПО) СПГТ-41, функционирующее на сервере, управляет обменом данными со считывателями, организуя их перио-

дический опрос, и заполняет базу данных, в которую заносятся время регистрации метки, номер считывателя (местоположение носителя метки), номер метки и табельный номер горнорабочего. ПО обрабатывает данные о положении и направлении движения меток, определяя зоны (участки) горных выработок и наземных строений, в которых находятся носители меток. ПО формирует оперативный (месячный) и долговременный архив и обеспечивает доступ к хранимым данным, обрабатывая запросы клиентов, в том числе удаленных.

На рабочем месте диспетчера используется ПО, отображающее на планах горных выработок местоположение носителей меток. При этом обеспечивается: просмотр списка горнорабочих (носителей меток), находящихся в указанной зоне, в том числе защищаемой; поиск зоны, в которой находится заданный человек; просмотр маршрута движения заданного человека; печать соответствующих отчетов и т.п.

Считыватель имеет возможность автономной работы (хранение информации о зарегистрированных метках) в случае временного отказа линии связи с сервером или остановки сервера, при этом список зарегистрированных на считывателе меток сохраняется в энергонезависимой памяти и передается на сервер при первом запросе после восстановления работоспособности системы.

Считыватель имеет возможность контролировать обрыв или короткое замыкание высокочастотного антенного кабеля и антенн.

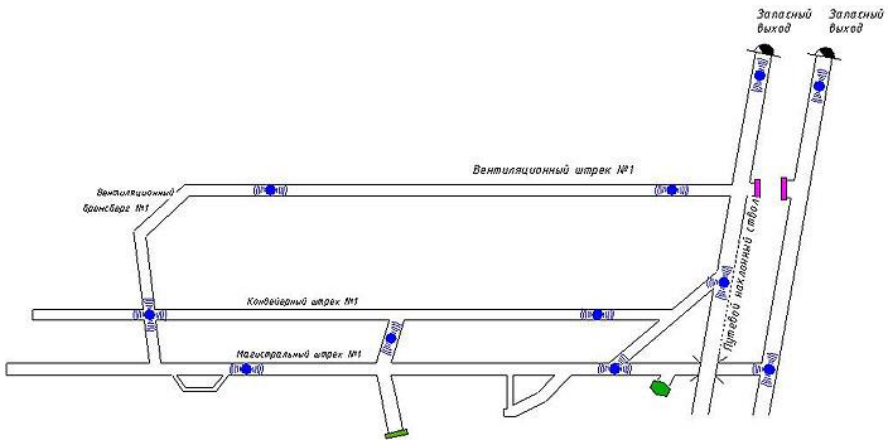

Пример расстановки считывателей

Учет работы транспорта

Автономные точки отметки АТО устанавливаются в зонах, где необходимо контролировать появление ВШТ. При необходимости контролирования маршрута передвижения ВШТ автономные точки отметки закладываются также в узловых точках заданного маршрута передвижения. Количество закладываемых АТО зависит от необходимой точности построения маршрута. АТО закладываются в скважину (шпур), пробуренную в борту выработки, и ориентируются таким образом, чтобы направление антенны АТО пересекало маршрут движения транспортного средства при его появлении в контролируемой зоне. АТО имеет автономное питание.

В конечной точке маршрута транспортного средства (например, в зоне разгрузки) устанавливается стационарный считыватель УРПТ-485.3.ZZ, связанный с сервером Системы проводной линией связи.

На контролируемое транспортное средство устанавливается мобильное устройство регистрации МУР. Питание = 12 В / 24 В мобильного устройства регистрации предусматривается от электросистемы транспортного средства. МУР является ведомым устройством и обеспечивает передачу данных от АТО на стационарный считыватель.

Периодичность излучения сигнала АТО составляет не менее 10 раз/с. При появлении ВШТ в контролируемой зоне мобильное устройство регистрации, установленное на ВШТ, принимает сигнал от АТО (его уникальный номер) и фиксирует время регистрации. На пути следования ВШТ может располагаться до 700 автономных точек отметки.

По прибытии ВШТ на конечную точку маршрута (например, в зону разгрузки) мобильное устройство регистрации попадает в зону приема стационарного считывателя. Стационарный считыватель организует канал передачи данных от МУР и считывает уникальные номера всех АТО, через которые проходил ВШТ, и время регистрации ВШТ на этих АТО. Далее, по

командам сервера считыватель передает полученную информацию на сервер.

Программное обеспечение, функционирующее на сервере, осуществляет обработку и анализ полученных данных, определяя зоны (участки) горных выработок, в которых фиксировался ВШТ. Отображение полученных результатов осуществляется на автоматизированном рабочем месте (АРМ) Диспетчера в графическом и табличном виде.

На АРМ Диспетчера возможно отображение следующей информации:

- количество рейсов, выполненных заданным ВШТ, от конкретного места загрузки до места разгрузки в заданный период времени
- время прибытия ВШТ на контрольную точку и время отъезда с нее
- маршрут передвижения ВШТ, в т.ч. в графическом виде на мнемосхеме горных выработок
- диагностическая информация: состояние стационарного считывателя, уровень разряда элементов питания АТО

Взаимодействие АТО - МУР и МУР – стационарный считыватель является беспроводным.

Взаимодействие между считывателями и наземным сервером осуществляется по протоколу Modbus RTU через интерфейс RS-485.

Обнаружение персонала перед движущимся транспортом

Мобильное устройство регистрации МУР устанавливается на ВШТ и во время движения ВШТ посылает запросы на установление связи с метками системы позиционирования в зоне своего приема. При появлении в зоне считывания меток МУР устанавливает с ними связь и получает их уникальные номера. Информация о наличии зарегистрированных меток по ходу движения ВШТ обрабатывается программными средствами МУР и сообщается водителю ВШТ посредством звуковой и световой сигнализации.

Метка системы позиционирования, встроенная в радиоблок водителя (оператора) ВШТ, а также метка, связанная с транспортным средством, в

начале смены заносятся в память МУР и в процессе опроса данным мобильным устройством регистрации игнорируются.

Табельный учет

Организация табельного учета горнорабочих реализуется на основе данных о выдаче/сдаче радиоблоков со встроенными метками системы позиционирования.

Регистрация факта выдачи/сдачи светильника осуществляется следующим образом: в начале смены работник получает светильник в ламповой и помещает его в зону считывания устройства регистрации светильников, работающего в режиме "Выдача". Устройство регистрации считывает уникальный номер метки, встроенной в радиоблок выдаваемого светильника. АРМ Ламповщика фиксирует выдачу светильника. При этом в системе фиксируется время начала смены горнорабочего. Для подтверждения факта выдачи светильник мигает светом.

Для сдачи светильника в конце смены работник помещает его в зону считывания устройства регистрации светильников, работающего в режиме "Прием". Устройство регистрации считывает уникальный номер метки, встроенной в радиоблок светильника. АРМ Ламповщика фиксирует прием светильника. При этом в системе фиксируется время окончания смены горнорабочего. Для подтверждения факта приема светильник мигает светом.

Информация о зарегистрированных светильниках отражается на информационной панели АРМ Ламповщика. Появление записи о выдаче светильника на информационной панели означает, что светильник зарегистрирован в Системе и зафиксировано время начала смены горнорабочего. Удаление светильника из списка выданных (при его сдаче) означает окончание рабочей смены.

Технические характеристики

Общие характеристики	
Контролируемые характеристики персонала и транспортных средств (подвижного оборудования):	
- наличие в зонах(е) действия считывателя	да
- направление движения	да
- обнаружение персонала перед движущимся ВШТ	да
Точность позиционирования	зона, ограниченная считывателями
Передача сигнала об аварии из подземных выработок горному диспетчеру	с места установки считывателей
Характеристики структуры и состава	
Количество элементов, обеспечивающих позиционирование:	
- количество меток, не более	4095
- количество считывателей на одной магистрали связи, не более	247
- количество магистралей связи, не более	256
- количество автономных точек отметки, не более	65536
- количество мобильных устройств регистрации, не более	65536
- количество АРМ Системы	ограничено возможностями локальной сети
Характеристики системы передачи данных	
Параметры высокочастотного канала связи:	
- тип связи	двухсторонняя радиосвязь
- режим связи	полудуплекс
- скорость передачи данных, не менее	1024 кБод
- гарантированная / максимальная дальность считывания меток (в прямой видимости)	25 / 100 м
- диапазон частот	2400 - 2525 МГц
- периодичность опроса считывателем (задается программно)	0,4 / 4,5 с
- максимальная скорость перемещения метки	12 м/с
Параметры канала связи "считыватель – сервер":	
- тип связи	двухсторонняя проводная
- режим связи	полудуплекс
- интерфейс	RS-485
- протокол	Modbus RTU
- скорость передачи данных	19,2 кБод

- среда передачи	витая пара
Возможность резервирования канала передачи данных	да
Возможность резервирования по линии питания	да
Параметры канала связи "сервер – АРМ и другие пользователи":	
- тип локальной вычислительной сети	Ethernet 10/100 TX
- количество пользователей	ограничено возможностями локальной сети
Характеристики системы электропитания	
Напряжение питания переменного тока (50 Гц)	36 / 127 / 380 / 660 В
Напряжение питания технических средств	12 / 24 В
Аккумуляторная поддержка питания технических средств	да
Время работы от аккумуляторов, не менее	10 час

2. Система BeckerLOC - определение местоположения персонала

Система BeckerLOC строится на встроенных в индивидуальные светильники радиометках, подземных считывателях радиометок, для передачи данных на поверхность применяются радиомодемы или WiFi точки доступа.

Предназначена для централизованного контроля за перемещением персонала и транспортных средств угольных шахт и рудников,определения нахождения персонала в аварийных ситуациях, а также табельного учета персонала.

Решаемые системой задачи

Основными задачами системы BeckerLOC являются повышение безопасности работы и эффективности управления перемещением персонала и транспорта, осуществления табельного учета, аварийного оповещения персонала за счёт:

- применения современных технических средств автоматического контроля за перемещением персонала и транспорта;
- оперативного формирования и удобного эргономичного отображения в операторских пунктах информации о текущем количестве людей и транспорта, их местоположение, напряжение аккумулятора индивидуальных светильников;
- подачи индивидуальной световой (звуковой) сигнализации в аварийных и предаварийных ситуациях;
- контроля и учета нарушений технологической и производственной дисциплины;
- формирования и предоставления производственному и горноспасательному персоналу отчетных документов за необходимый период времени.

Способы передачи данных

1) Обмен данными между считывателями и базовой станции через UHF-радиомодемы и излучающий кабель. Предоставляет свободу и мобильность при расстановке считывателей в шахте.

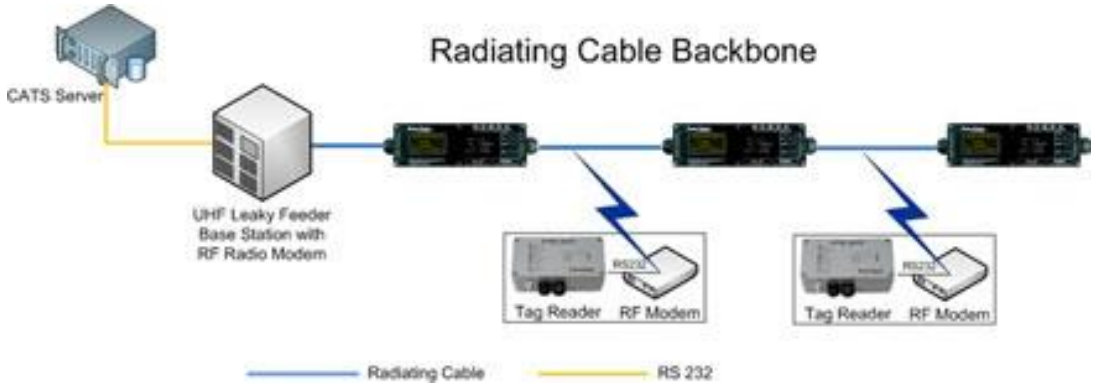

2) Обмен данными между считывателями и базовой станции через комбинацию Wi-Fi точек доступа и оптоволоконного кабеля. Возможно построение только на Wi-Fi точках доступа. Предоставляет возможность передачи данных через участки, где прокладка кабеля невозможна или затруднительна (например, угроза обрушения). Расстояние между WRAP не более 400 м.

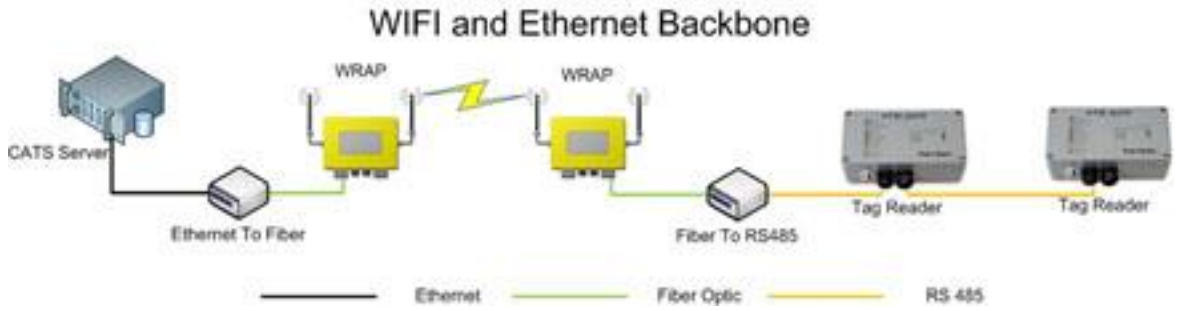

3) Обмен данными между считывателями и базовой станции через оптоволоконный кабель. Предоставляет возможность передачи данных с высокой скоростью, что позволяет передавать видеосигнал.

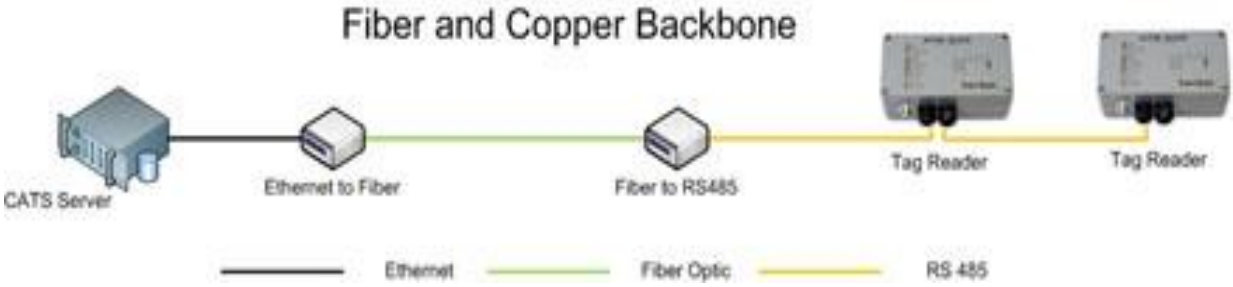

Особенности системы BeckerLOC

- Система создает возможность бесконтактной электронной регистрации положения людей и транспортных средств при оснащении их транспондерами (индивидуальными радиомаяками);
- Система позволяет осуществить табельный учет на предприятии с контролем времени доступа, учетом времени присутствия на рабочем месте, времени ухода с работы;
- Система осуществляет фиксацию получения и сдачи сотрудником светильника, вхождение сотрудника в подземную часть шахты (рудника), перемещение сотрудника по выработкам (точность местоположения зависит от количества установленных считывающих устройств в горных выработках, вдоль которых осуществляется перемещение);
- Система позволяет вывести информацию о местонахождении людей и транспорта при возникновении аварийной ситуации;
- Система позволяет с поверхности оперативно оповещать людей подачей светового (звукового) сигнала о возможной аварии, а также позволяет

контролировать правильность перемещения людей при выходе из аварийных участков.

- Дополнительно предлагаемые к системе портативные считывающие устройства позволяют значительно снизить время поиска людей под завалом при авариях;
- Система предлагает большой модельный ряд «активных» транспондеров как для персонала (встраиваемые в светильник или имеющие автономное питание 3 В не требуемые подзарядки 2 года), так и для транспортных средств. Все транспондеры имеют уникальный идентификационный номер.

Есть модели, позволяющие регистрировать состояние заряда аккумуляторной батареи светильника либо встроенной батареи;

- Система осуществляет диагностику входящего в ее состав оборудования и линий связи с выдачей информации на экран АРМ оператора;
- Система позволяет оперативно наращивать или уменьшать зоны слежения (с изменением комплектации технических средств системы и программ отображения);
- Оборудование, входящее в систему, имеет класс защиты IP54 (некоторые элементы IP68) и может быть выполнено в исполнении как РН так и РО.
- Считывающие устройства и транспондеры работают на одной из двух предлагаемых частотах: 403.55 МГц и 433.92 МГц. Система предусматривает передачу информации по оптическому кабелю, по витой паре (RS485), либо по излучающему кабелю, что делает возможным совмещение с используемой системой передвижной радиосвязи при дополнительном согласовании рабочих частот.
- Предлагаемое программное обеспечение имеет возможность построения мнемосхем на русском языке и не требует специализированной подготовки обслуживающего персонала. Также она обеспечивает возможность оперативной настройки параметров системы, обеспечивает архивацию всех

перемещений персонала и транспорта и оперативное оповещение/вызов персонала.

- Предлагаемая система BeckerLOC нашла широкое применение на золотодобывающих шахта ЮАР(75% шахт), угольных шахтах Турции, США, Канады, Польши, Австралии и зарекомендовала себя как надежная, отказоустойчивая система.

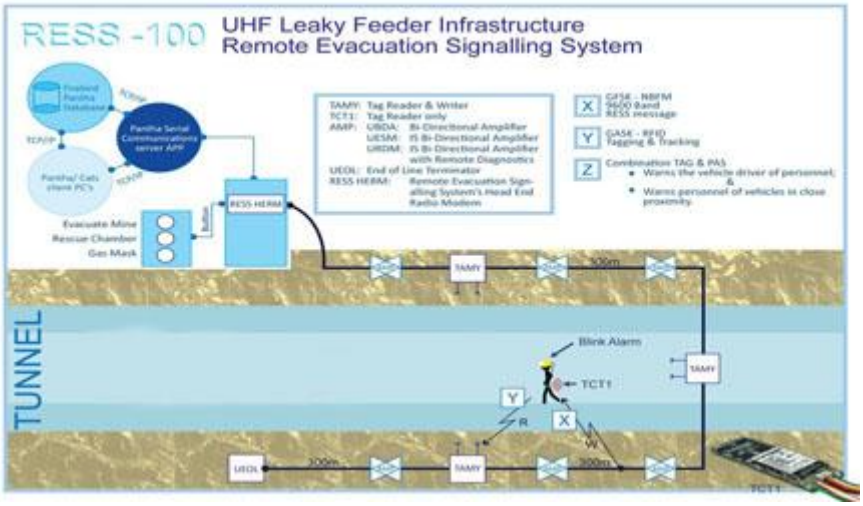

3. Система Радиус

Краткое описание и основные технические характеристики системы «Радиус-2»

Система беспроводного подземного оповещения, персонального вызова, наблюдения и поиска людей, застигнутых аварией - «Радиус-2» предназначена для обеспечения выполнения требований правил промышленной безопасности на подземных рудниках и шахтах, в том числе опасных по газу и пыли в соответствии отраслевыми правилами безопасности.

Система «Радиус-2» изготавливается и применяется на основании Разрешения Ростехнадзора РФ № РРС00-17798, Сертификата соответствия № РОСС RU.МГ02.В00737.

Система «Радиус-2» отвечает требованиям норм электромагнитных излучений 8-95-ГКРЧ ГОСТ 12.1.006.84, Заключение ЛОНИИР № 891-БЭ и санитарным нормам Заключение ФГУ ЦГСЭН № 09 2035.

Система «Радиус-2» является комплексом, интегрирующим без значительных затрат в единой системе беспроводного подземного аварийного оповещения и персонального вызова новые дополнительные функции поиска людей, застигнутых аварией - подсистема «РадиусПоиск» и наблюдения местонахождения людей в шахте и автоматический табельный учет - подсистема «РадиуСкан».

Система «Радиус-2» обеспечивает повышение оперативности спасательных работ в аварийной ситуации и в управлении подземным горным производством. Горный диспетчер имеет возможность мгновенно передать с пульта, установленного на поверхности шахты, сквозь толщу горных пород в любое место шахты сигнал общего аварийного оповещения для эвакуации людей из шахты или персонального вызова шахтеру для связи с диспетчеров с ближайшего телефона.

Зона действия системы: в любом месте шахты на любую глубину сквозь горный массив не зависимо от проводимости пород.

Емкость кодов системы «Радиус-2»: персонального вызова - 1024, общего оповещения по типу аварии - 4. Передача цифровых или текстовых сообщений - 16 запрограммированных сообщений.

Принцип действия аппаратуры беспроводного подземного аварийного оповещения и персонального вызова.

Принцип действия аппаратуры беспроводного подземного аварийного оповещения и персонального вызова построен на использовании технологии передачи сигналов сквозь горный массив.

В случае предаварийной или аварийной ситуации (уровень содержания метана, пожар, обвал...) диспетчер шахты с пульта управления передающего устройства, установленного на поверхности шахты, передает кодовые радиосигналы аварийного оповещения или персонального вызова в подземные выработки сквозь толщу горных пород.

Шахтерское абонентское устройство приемное, встроенное в крышку

светильника принимает сигналы и преобразовывает их в мигание лампы светильника различной частоты и длительности и в звуковые сигналы.

По типу этих сигналов шахтеры получают информацию о происходящих событиях в шахте - Авария или Вызов.

Устройство приемное системы «Радиус-2»

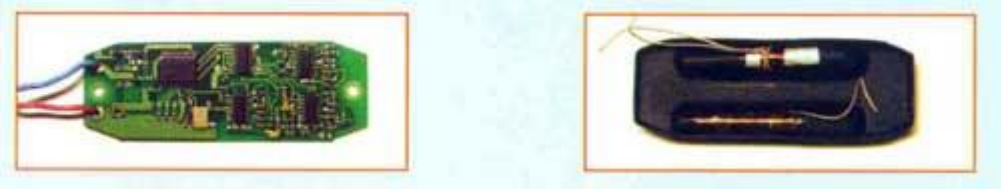

Интегрирующим сигнально-информационным устройством системы «Радиус-2» является шахтерское многофункциональное приемное устройство «Радиус 1-ПРМ 8».

Устройство приемное «Радиус 1-ПРМ 8» выполнено в виде Ex-компонента, встраиваемого внутрь корпуса взрывобезопасного шахтного головного светильника, выпускается на основании Разрешения Ростехнадзора РФ № РРС00-16394 с маркировкой взрывозащиты ExibI U.

Устройство приемное «Радиус 1-ПРМ 8» выпускается в различных вариантах исполнения в зависимости от типа шахтного головного светильника, в который он встраивается.

Все шахтные головные светильники - радиосигнализаторы (завод изготовитель: ООО «ПЗ Светотехника», г. Прокопьевск, ПО «Электроточприбор», г. Омск, ООО «Аэротест», г. Москва и др.) сертифицируются в составе системы «Радиус-2» в установленном порядке.

В зависимости от назначения встраиваемое устройство приемное «Радиус 1-ПРМ 8» с основной функцией:

- оповещение об аварии, персональный вызов людей независимо от того в каком месте шахты они находятся дополняется функциями:
- Поиск застигнутых аварией людей в шахте
- Наблюдение местонахождения, автоматический табельный учет персонала шахты.

Устройство передающее системы «Радиус-2»

Оборудование устройства передающего выпускается с видом и уровнем взрывозащиты общего назначения.

Устройство передающее (ПРД-2) конструктивно состоит из: усилителя мощности (УМ), блока контроля согласования (БКС), пульта дистанционного управления (ПДУ), антенно-фидерного устройства (АФУ).

В зависимости от геометрических размеров шахтного поля, геоэлектрических свойств горных пород устройство передающее комплектуется усилителями мощности 1,25; 2,5; 5,0; 10; 15 кВт.

Управление устройством передающим осуществляется от пультов местного и дистанционного управления (ПДУ) или от персонального компьютера с помощью интерфейса RS-485 и программного обеспечения «Radius» для Windows.

Максимальное удаление пульта дистанционного управления от передатчика - 1 км. Для обеспечения управления на расстоянии более 1 км могут быть использованы локальные сети Ethernet (витая пара, оптоволокно, радиоканал) сетевые протоколы ModBus/RTU, ModBus/TCP или аналоговые модемы, работающие по выделенной телефонной паре.

Передача сообщений осуществляется посредством низкочастотных электромагнитных волн используя сетку частот с нижнего диапазона 25 Герц до 2500 герц с шагом 50 герц.

Сетка частот дает возможность выбрать оптимальную частоту просвечивания горных пород в зависимости от ее удельной проводимости. Передающее устройство может программно переходить с одной частоты на другую. Разделение по частоте позволит решить проблему совместимости шахтных полей избирательным образом.

Передающая антенна (АФУ) должна располагаться в невзрывоопасных зонах на поверхности земли, в скважинах или подземных выработках, не опасных по газу и пыли.

В зависимости от специфики горно-геологических условий рудников и шахт АФУ выполняется в виде протяженной до нескольких километров

однопроводной электрической линии, заземленной на концах, сориентированной по оси простирания самого протяженного участка зоны оповещения.

АФУ может быть выполнено также в виде петли (рамки), проложенной по периметру зоны оповещения или многовитковой рамкой с меньшей площадью витка.

Антенный провод, изолированный от среды, может быть подвешен по опорам ЛЭП, проложен на поверхности земли в грунте или в шахтных подземных выработках. В любых вариантах расположения АФУ должна быть гарантирована напряженность поля достаточная для нормальной работы устройств приемных, т.е. должно быть обеспечено доведение сообщений до персонала шахты независимо от того, в каком месте они находится.

4. Система беспроводной информационной инфраструктуры Granch SBGPS

Система связи ГРАНЧ, объединяющая все устройства, входящие в состав автоматизированной системы оперативно-диспетчерского управления (АСОДУ), представляет собой локальную информационно-вычислительную сеть (LAN), использующую Internet - протокол (IP) на всех своих уровнях. Универсальность этого протокола позволяет применять стандартизированную аппаратуру и программное обеспечение для доступа к любому узлу системы - от датчика и исполнительного механизма до сервера.

До настоящего времени в качестве физической среды передачи сигнала в этой системе использовались только проводные линии связи - медные либо оптические. Причем, скорость передачи информации по стандартному подземному телефонному кабелю в системе связи ГРАНЧ почти в тысячу раз выше, чем в любой другой существующей сегодня подземной системе, даже использующей специализированные медные пары. Это стало возможным благодаря использованию оригинальной технологии Granch SBNI - передачи данных по проводам. Такой скорости передачи информации более чем достаточно для решения любой подземной технологической задачи, что

сделало нецелесообразным применение сложных в обслуживании оптических линий.

Проблемой оставались только сами провода, привязывающие устройство или абонента к определенному месту. Сегодня мы предлагаем беспроводное расширение этой подземной локальной сети - Wireless-LAN ("WLAN"). Система основана на технологии WiFi (IEEE 802.11), как наиболее популярной и стремительно развивающейся технологии беспроводной связи.

Назначение системы:

- непрерывное наблюдение за точным местоположением людей и механизмов,
- непрерывное наблюдение за точным состоянием людей и механизмов в шахте,
- управление работой людей под землей,
- оповещение людей под землей,
- поиск и спасение людей под землей,
- связь рабочих с диспетчером,
- контроль газовой обстановки в зоне работы людей
- контроль и ограничение доступа на объект.

При этом для управления и оповещения людей применяется набор голосовых команд и система обратной связи, что гарантирует их прием, правильность восприятия и интерпретации.

Система предназначена для оснащения персонала, занятого на подземных работах, а также подвижных машин и механизмов современными средствами коммуникации. Кроме того, система предоставляет возможность передавать речь, видеоизображение, управляющую и телеметрическую информацию из одной произвольной точки угледобывающего предприятия в другую.

Более того, из ряда представленных на российском рынке систем данная система оказывается единственной, полностью удовлетворяющей требованиям ФНИП.

Структура системы

Подземная инфраструктура SBGPS представляет собой предствляет собой структурированную систему базовых станций (БС, Access Points), связанные между собой как по проводам, так и по технологии Mesh-Net. Сеть учитывает непрерывные подключения и изменения конфигурации сети при возникновении проблем (неисправный узел или блокированный путь), выбирая оптимальный путь ("прыгая" от узла до узла, пока не будет достигнут адрес назначения). В Сети Mesh узлы связаны друг с другом, это полносвязанная сеть. Работа сетей Mesh - это подкласс мобильной сети, использующий принцип доступа к узлам в зависимости от сложившейся ситуации. Таким образом, при пропадании сигнала по проводной линии связи БС включает режим Ad-Hoc, и связывается с ближайшей работоспособной БС по беспроводному каналу.

Клиентская часть SBGPS может быть оборудована как стандартными устройствами связи в стандарте WiFi, так и специализированными устройствами оповещения SBGPS Light, представляющий собой индивидуальны шахтовый светильник, оборудованный голосовым процессором, датчиком метана и сетевым модулем WiFi, обеспечивающим постоянную связь с инфраструктурой. Для определения положения используется технология RTLS (Real Time Location Service) - определение координат в реальном времени.

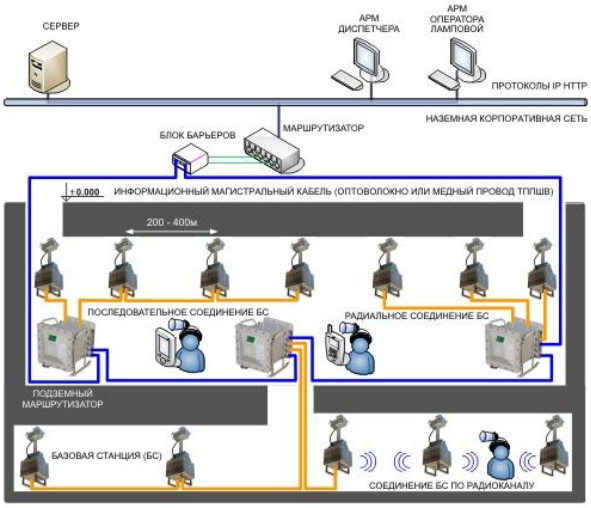

Применение беспроводной подсистемы комплекса «Умная шахта» ® - ГОРНАСС производства НПФ «Гранч» для поиска людей, застигнутых при аварии, в соответствии с требованиями пунктов ФНИП.

1. Шахта должна быть оборудована системами:

- наблюдения (за местонахождением персонала);
- оповещения об авариях людей независимо от того, в каком месте шахты они находятся;
- средствами поиска застигнутых аварией людей;
- а также прямой телефонной и дублирующей ее альтернативной связью с аварийно-спасательной службой, обслуживающей шахту.

2. Исполнение требований пункта ФНИП системой Granch SM WLAN

2.1. Наблюдение (за местонахождением персонала)

Система позволяет определить нахождение любого человека между базовыми станциями, измеряя уровень приема сигнала вдоль всех выработок. Точность определения координат местоположения человека не хуже ±20 м в любом месте предприятия, покрываемом сетью Granch SM WLAN.

2.2. Оповещения об авариях людей независимо от того, в каком месте шахты они находятся.

Оповещение происходит в любом месте предприятия, покрываемом сетью Granch SM WLAN. Причем, происходит так называемая «гарантиро-

ванная доставка» оповещения. То есть система требует подтверждения получения оповещения от каждого абонента. Подтверждение происходит на двух уровнях. Первый уровень - автоматический, на уровне аппаратуры; он подтверждает исправность аппаратуры и ее нахождение в зоне приема, а также то, что сигнал оповещения получен. Второй уровень - субъективный; при этом человек, получивший сигнал оповещения, должен нажать на кнопку ответа на своем автономном аппарате, подтверждая получение сигнала оповещения, что отслеживается оператором на мониторе.

2.3. Средства поиска застигнутых аварией людей Поиск людей, застигнутых аварией, осуществляется в два этапа. Первый этап -прогнозирование координат местонахождения человека и его состояния на время начала спасательных работ; второй - непосредственно поиск человека с учетом этих прогнозов. Оба этапа спасения обеспечиваются заложенными в систему возможностями.

2.3.1. Регистрация последнего местонахождения человека

Система позволяет прогнозировать местонахождение людей после аварии и оптимизировать план их спасения. Точность определения - ±20 м. Даже, если шахтёр работает на неохваченном сетью участке, система коммуникации всегда знает станцию, с которой шахтёр связывался в последний раз, и время, когда это было. Это позволяет предположить место, где он находится в настоящее время.

2.3.2. Поиск людей под завалами Granch SM WLAN оборудована двумя поисковыми системами - микроволновой и акустической.

2.3.2.1. Микроволновая система поиска

Штатное приемопередающее устройство, имеющееся во всех абонентских устройствах, можно использовать для пеленгации местоположения человека под завалами. Завал, под которым обнаруживается человек с помощью данной системы поиска, по размерам сопоставим с завалами, ди-

агностирование которых на присутствие людей осуществляется посредством других радиочастотных поисковых устройств. Для обнаружения пострадавшего достаточно иметь специальный приемник, в качестве которого может служить мобильная базовая станция спасателя.

2.3.2.2. Акустическая система поиска

Приемопередающее устройство, расположенное в индивидуальном светильнике горнорабочего, оборудовано акустическим излучателем большой мощности, предназначенным для привлечения внимания шахтера к вызову диспетчера или сигналу оповещения об аварии. При аварийной ситуации это устройство без дополнительных действий владельца светильника переходит в режим маяка и посылает в окружающее пространство периодические мощные акустические сигналы, указывающие на местонахождение человека.

2.4. Прямая телефонная и дублирующая связь

В соответствии со своим основным назначением, система Granch SM WLAN является микросотовой высокоскоростной системой связи, обеспечивающей голосовую и высокоскоростную цифровую (телеметрическую) форму общения абонентов.

2.5. Возможность организации аварийной связи при спасательных работах.

В случае обрыва проводов связи между базовыми станциями, они автоматически переходят на беспроводную связь с ближайшими доступными станциями. В случае разрушения всей аппаратуры вдоль выработки имеется возможность восстановить полноценное функционирование канала связи замещением вышедших из строя участков мобильными ретрансляторами с автономным питанием.

Скорость восстановления равна скорости продвижения спасателей. При этом спасательное подразделение может быть оснащено специализированным телеметрическим оборудованием в соответствии с требованиями

ВГСЧ.

Кроме того, стандарт 802.11, который лежит в основе работы беспроводной части системы, является наиболее быстро развивающимся и самым популярным в мире. Это означает, что в ближайшее время большинство устройств будут содержать интерфейс этого стандарта, что позволит включать их в систему автоматически.

1. Краткий перечень характеристик и возможностей системы:

1.1. Протокол передачи информации IEEE802.11.

1.2. Скорость передачи информации - до 56 Мбит/с.

1.3. Связь с персоналом в зависимости от типа абонентского устройства у шахтера:

1.3.1. При наличии светильника с радиопейджером - двухсторонняя кодовая связь с диспетчером, оповещение при аварии;

1.3.2. При наличии микросотового телефона - двухсторонняя голосовая связь с любым абонентом телефонной сети, включая диспетчера;

1.3.3. При наличии карманного микрокомпьютера (PDA) - двухсторонняя голосовая связь с любым абонентом телефонной сети, включая диспетчера, получение графической информации, управление любыми устройствами, включенными в систему Granch SM WLAN.

1.4. Дистанционное управление подвижными механизмами на опасных участках.

1.5. Организация табельного учета.

1.6. Отслеживание местоположения любого объекта, оснащенного устройством радиосвязи с точностью ±20 м с отображением на пульте диспетчера и записью информации в базу данных.

1.7. Выдача спасательным подразделениям координат последнего положения объекта перед разрушением системы.

1.8. Быстрое восстановление разрушенного канала связи средствами спасательного подразделения ВГСЧ.

2. Структура системы

2.1. Основой системы является инфраструктура базовых станций (БС), обеспечивающая непрерывную зону радиопокрытия вдоль всех выработок. На прямых участках базовые станции располагаются через каждые 200...500 м. Базовые станции по проводным соединениям подключаются к контроллерам базовых станций, образуя кластер.

Максимальное удаление базовых станций от контроллера кластера составляет до 2,5 км при питании от контроллера и до 10 км при подключении базовых станций к дополнительным источникам питания. Система может иметь произвольное количество кластеров, а также использовать гибридный способ соединения (чередование проводного и беспроводного соединений), то есть покрывать любое количество горных выработок.

2.2. Электропитание базовых станций осуществляется искробезопасным напряжением от контроллеров кластера БС. БС также оснащены резервными аккумуляторами, обеспечивающими автономную работу не менее 24 часов. Исполнение базовых станций РО. Удаление БС от контроллера кластера до 2000 метров.

2.3. Контроллер кластера базовых станций питается искроопасным напряжением 127 вольт. Исполнение РВ/РО.

2.4. Возможно применение беспроводных базовых станций-ретрансляторов с автономным электропитанием. Это позволяет развернуть или восстановить связь после аварии в кратчайшие сроки, например, при выполнении спасательных операций. Работа в этом направлении ведется совместно с ЦШ ВГСЧ.

2.5. Оборудование личного состава.

2.5.1. Двунаправленный радиопейджер. Устройство встроено в шахтовый индивидуальный головной светильник. Реализует следующие функции:

- Передача набора речевых персональных команд и речевой команды общего оповещения;

- получение подтверждений о получении сигнала от каждого вызываемого;
- вызов со стороны шахтера «Мне нужна помощь»;
- определение и отслеживание местонахождения каждого человека на основе анализа информации об уровне сигнала относительно базовых станций (RSSI);
- табельный учет;
- контроль доступа в опасные помещения защита от проезда места схода с ленты конвейера;
- контроль метана в месте нахождения человека (при наличии встроенного датчика);
- акустический сигнал, автоматически включающийся при пропадании связи с базовой станцией;
- применяется при поиске человека под завалами;
- голосовое меню и подсказки пользователю.

2.5.2. Микросотовый телефон. Обеспечивает двухстороннюю голосовую связь с любым абонентом телефонной сети предприятия.

2.5.3. Карманный микрокомпьютер (PDA). Обеспечивает двухстороннюю голосовую связь с любым абонентом телефонной сети, включая диспетчера, получение графической информации, управление любыми устройствами, включенными в систему Granch SM (WLAN).

2.5.4. Мобильная видеокамера. Обеспечивает передачу видеоизображения для проведения инспекций и поисковых операций, для контроля опасных механизмов и участков.

2.6. Для горноспасателей дополнительно предусмотрен индивидуальный биометрический контроль (тема разрабатывается совместно с ЦШ ВГСЧ).

Система беспроводной связи Granch SM WLAN является подсистемой общей информационной системы «Умная шахта» ® - ГОРНАСС и может быть использована в качестве: альтернативной системы передачи данных

вдоль горных выработок, системы связи с подвижными объектами, системы управления шахтным транспортом и прочее. Имеется возможность оснастить радиометками любое имущество, например - датчики из системы АГЗ. В этом случае при попытке хищения диспетчеру (или на пульт охраны) поступает сигнал о том, что данное имущество покинуло свое место и в настоящий момент движется в таком - то направлении в таких - то координатах.

5. Система СУБР-1П

Комплекс аварийного оповещения и селективного вызова СУБР-1П предназначен для выполнения требований § 41 ПБ 05-618-03 в части обеспечения оповещения горнорабочих и ИТР, находящихся в подземных выработках, об авариях и их индивидуального (селективного) вызова, а также передачи информации на индивидуальный текстовый приёмник.

Комплекс СУБР-1П совместно с передающей антенной может быть использован в подземных выработках шахт и рудников и в их наземных

строениях, опасных по рудничному газу и/или пыли, с простиранием шахтного поля до 10 км и глубиной шахт до 1000 м, проводимостью горных пород не более 10-3 см/м. Комплекс СУБР-1П формирует постоянно действующий однонаправленный канал передачи информации от пульта диспетчера на индивидуальные приемники каждого из шахтеров.

Комплекс СУБР-1П имеет разрешение Федеральной службы по экологическому, технологическому и атомному надзору на применение в рудниках и угольных шахтах, в том числе опасных по газу и пыли № РРС 00-23291 от 02.02.2007.

Комплекс СУБР-1П обеспечивает:

- аварийное оповещение горнорабочих и ИТР, находящихся в подземных выработках, независимо от того, в каком месте шахты они находятся;
- селективный вызов горнорабочих и ИТР, находящихся в подземных выработках;
- передачу текстовых сообщений на индивидуальные текстовые приемники (шахтерские пейджеры);
- автоматический переход с основного передающего блока на резервный при срабатывании защиты или обнаружении неисправности, возможность передачи сигнала оповещения об аварии непосредственно с передатчика в случае нарушения связи с пультом или неисправности последнего;
- принудительное включение режима генерации сигнала оповещения об аварии непосредственно с передатчика при нарушении целостности антенны (обрыв или снижение изоляции);
- контроль изоляции и токов в лучах (рамке) антенны комплекса;
- автоматическое отключение антенны при нарушении ее изоляции или обрыве;
- регистрацию и запоминание в «служебном меню» пульта диспетчера нештатных ситуаций и отказов передатчика;

- программирование произвольных текстовых сообщений по позициям плана ликвидации аварий (до 508 сообщений по 40 символов), которые выводятся на пейджер с пульта диспетчера нажатием номера позиции плана ликвидации аварии;
- программирование номеров приемников;
- управление комплексом с помощью персонального компьютера;
- проверку работоспособности приемных устройств перед спуском горнорабочих в шахту.
- Комплекс СУБР-1П может дублироваться системой позиционирования горнорабочих и транспорта системы СПГТ-41, с помощью которой можно формировать резервный канал аварийного оповещения.
- Комплекс СУБР-1П выпускается в двух исполнениях:
- ТИС 6.0.0.00.000, с расположением антенно-фидерного устройства только зоны опасной по газу и пыли (на поверхности);
- ТИС 6.0.0.00.000-01 с возможностью расположения передающей антенны и/или антенно-фидерного устройства в зоне опасной по газу и пыли (в горных выработках).

Комплекс может укомплектовываться приемными устройствами - индивидуальными радиоблоками (РБ) типа СУБР-02СМ ТУ 3148-011-78576787-2006.

Структура системы

Система использует антенну в виде заземленного диполя или рамки, охватывающей шахтное поле, которая может располагаться на поверхности над шахтным полем или в подземных выработках. Строительство антенны осуществляется по проекту, выполняемому на основании исследований электромагнитной обстановки и свойств массива горных пород конкретной шахты (рудника).

Выход передатчика ПРД подключается к антенне через блоки ограни-

чения токов БОТ, а для компенсации индуктивной составляющей сопротивления антенны используются блоки согласующих конденсаторов БСК ТИС 6.9.0.00.000. Установка БСК производится в каждом луче антенны, через каждые 1100 м, начиная с длины 3000 м. Передатчик комплекса (ПРД) и пульт диспетчера (ПД) располагаются на поверхности и осуществляют формирование и передачу сигналов аварии, индивидуального вызова и текстовой информации.

Приемник комплекса СУБР-1ПМ2 (приемник) и/или соответствующие светильники предназначены для приема и обработки передаваемого радиосигнала, преобразования его в мигание лампы шахтного головного светильника или в сигнал формата «POCSAG» для индивидуальных текстовых приемников - шахтерских пейджеров (ШП). В состав приемника СУБР-1ПМ2 входит радиоблок СУБР-01СМ и светильник шахтный головной СГД-5М.05. В состав других светильников входят радиоблоки СУБР-01СМ или СУБР-02СМ, располагаемые в крышке батареи питания светильника и обеспечивающие прием радиосигналов комплекса.

Радиоблоки содержат радиометки системы позиционирования горнорабочих и транспорта СПГТ-41, которая обеспечивает контроль нахождения персонала в рабочих зонах, определение направления и скорости его движения. Радиоблоки являются OEM-устройствами и могут встраиваться в индивидуальное, переносное и стационарное оборудование.

Количество приемных устройств комплекса определяется численностью подземного персонала конкретной шахты или рудника. Приемные устройства могут поставляться по отдельному заказу.

Устройство испытательное УИс, предназначено для проверки работоспособности приемных устройств перед спуском в шахту.

Блок согласующих конденсаторов БСК служит для компенсации реактивной составляющей сопротивления антенны.

Блок ограничения токов БОТ предназначен для ограничения и отключения выходного напряжения передатчика от антенны комплекса в аварийных режимах, разделения общего тока антенны на множество токов и ограничения величины этих токов на искробезопасном уровне.

СУБР предлагает готовые решения безопасности работ на шахтах

Комплекс СУБР®-1СВМ - это комлекс аварийного оповещения и селективного вызова

Назначение комплекса

Комплекс аварийного оповещения и селективного вызова СУБР-1СВМ предназначен для оповещения горнорабочих и ИТР, находящихся в подземных выработках: об авариях, для индивидуального вызова к телефону или громкоговорящей связи, а также приёма-передачи информации для текстового приёмника (пейджера).

Комплекс СУБР-1СВМ может быть использован в подземных рудниках и угольных шахтах, в том числе опасных по газу и пыли, с простиранием шахтного поля до 10 000 м и глубиной шахт до 1000 м, проводимостью горных пород не более 10-3 см/м.

Возможности комплекса

Комплекс аварийного оповещения и селективного вызова СУБР-1СВМ выпускается в соответствии с ТУ 4252-001-47681131-2007 и предназначен для беспроводной передачи сигналов и их комбинаций на индивидуальные и стационарные приемники, находящиеся в зоне покрытия комплекса, в том числе и в подземных выработках, с целью аварийного и технологического оповещения персонала.

Типы передаваемых сигналов:

- Сигнал массовое оповещение (общешахтная авария);
- Сигнал номера плана ликвидации аварии;
- Сигнал индивидуального вызова;
- Сигнал в формате текстового сообщения.

Комплекс СУБР-1СВМ обеспечивает:

- аварийное оповещение горнорабочих и ИТР, находящихся в подземных выработках
- селективный вызов горнорабочих, находящихся в подземных выработках
- возможность для передачи фиксированных или произвольных текстовых сообщений (до 508 сообщений по 40 символов) с выводом на индивидуальные приемники, по позициям плана ликвидации аварии с пульта диспетчера или непосредственно с передатчика (при его отсутствии или повреждении линии связи передатчик - пульт)
- программирование автоматической передачи сигналов по часам пульта диспетчера в определенные дни недели и в определенное время. Во время передачи сигналов на передатчике, пульте диспетчера и компьютере отображается текущая и диагностическая информация
- гарантированную передачу аварийного сигнала (предусмотренных техническим заданием), независимо от местоположения горнорабочего и на случай отказа пульта диспетчера или линии связи
- возможность управлять комплексом с персонального компьютера, если это предусмотрено договором поставки
- непрерывный контроль наличия связи пульта диспетчера с передатчиком (передатчиками)
- контроль исправности передающих блоков и антенны с заданной периодичностью и контроль исправности питающей сети. Комплекс имеет резерв передающего устройства и обеспечен системой резервного питания до 72 часов
- контроль текущего состояния передатчика
- возможность подачи всех предусмотренных ТЗ сигналов непосредственно с передатчика (на случай отказа пульта диспетчера или линии связи)

- контроль изоляции и токов в лучах (рамке) антенны комплекса
- автоматическое отключение антенны при нарушении изоляции антенны или обрыве антенны.
- проверку работоспособности приемников. В состав комплекса входят устройства периодической или ежедневной проверки работоспособности индивидуальных приемников оповещения.

Структура комплекса

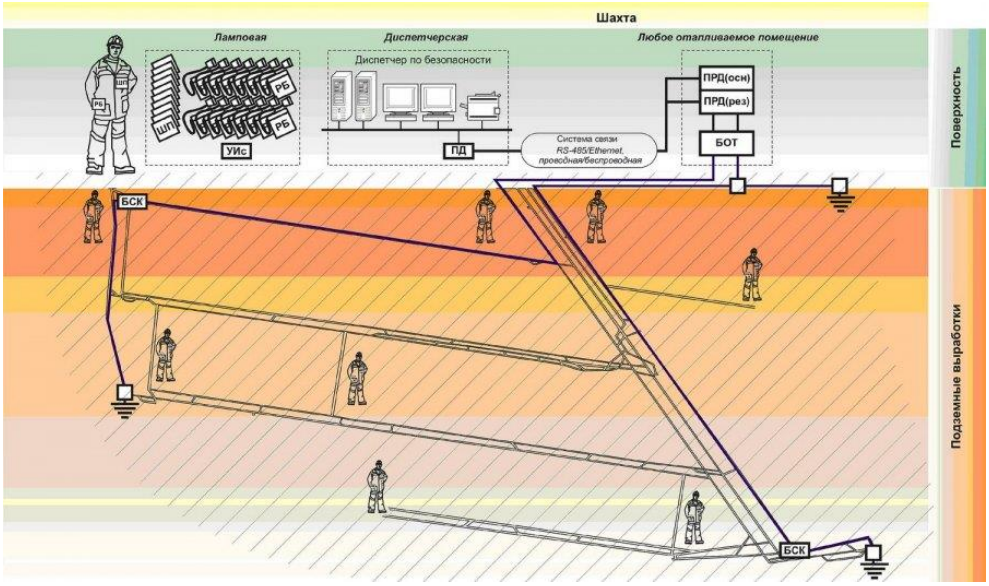

Принцип действия

Управление комплексом осуществляется с пульта, который располагается у диспетчера шахты (рудника) и имеет с передатчиком цифровую связь по выделенному каналу или через информационную сеть предприятия. Передатчик по команде с пульта формирует низкочастотный сигнал, осуществляет его усиление и генерацию в антенну, располагаемую над шахтным полем и/или в подземных выработках. Приемники принимают передаваемый низкочастотный сигнал и преобразуют его в кодовое мигание лампы головного шахтного светильника: 4-кратное мигание - индивидуальный вызов; 8-кратное - сигнал аварии.

Комплекс может передавать произвольные текстовые сообщения, которые воспринимаются приемником и передаются на высокой частоте на

индивидуальные текстовые приемники СУБР-1ТП (шахтерские пейджеры). Краткие аварийные текстовые сообщения (пункты ПЛА) передаются непосредственно с пульта.

Технические данные

Передающий комплекс

Дальность действия, км, не менее:	
- по глубине	1
- по простиранию шахтного поля	10
Тип антенны	заземленный электрический диполь или рамочная антенна
Несущие частоты «0»/«1», Гц	1066 (1077,6) / 1070 (1068,4)
Вид модуляции	частотная манипуляция
Количество индивидуальных номеров приемников, шт.	2048 (1023 с текстом)
Излучаемая мощность передатчика, кВт, не более	5
КПД, %, не менее	83
Встраиваемый приемник	
Чувствительность, мкА/м, не менее	5
Количество сигналов, принимаемых одним приемником:	
- аварий (Авария 1, Авария 2):	2
- индивидуального вызова (до 2048):	1
- аварийных текстовых сообщений **	508
- произвольных текстовых сообщений ***	нет ограничений
Напряжение питания постоянного тока, В	от аккумуляторной батареи шахтного головного светильника
Габаритные размеры, мм, не более	60×25×15
Количество индивидуальных номеров приемников, шт. *	2048 (1023 с текстом)
Масса, г, не более	70
Примечание. Готовится к выпуску комплекс СУБР-2П, имеющий следующие характеристики:	
* количество номеров для индевидуального вызова, шт	8192
** количество аварийных текстовых сообщений, шт.	508 по 131 символу в каждом;
*** количество символов в произвольном текстовом сообщении, шт.	41.

Задание:

1. Изучить систему позиционирования горнорабочих и транспорта.
2. Предложить систему позиционирования горнорабочих и систему позиционирования транспорта для горного предприятия (предприятие берется из материалов практик или задается преподавателем).

Практическая работа № 9

Организация работ по обеспылеванию рудничного воздуха

Цель работы:

1) получить навыки организации работ по обеспыливанию рудничного воздуха;

2) изучить комплекс обеспыливающих мероприятий в очистном забое;

3) освоить методику расчета противопылевых мероприятий для подготовительной выработки, проводимой проходческими комбайнами по пласту угля с удельным пылевыделением $g_{пл} \geq 90$ г/т;

4) определить общий эффект снижения запыленности воздуха при применении выбранного комплекса мероприятий.

1. Организация работ по обеспыливанию рудничного воздуха

В соответствии с «Правилами безопасности в угольных шахтах» в каждой шахте необходимо осуществляться мероприятия по обеспыливанию воздуха.

Проектная документация на строительство новых и реконструкцию действующих шахт (горизонтов), вскрытие и подготовку блоков, панелей, выемочных полей включает раздел, содержащий выбор комплекса мероприятий и обоснование способов обеспыливания рудничного воздуха. Проекты шахт, разрабатывающих пласты, опасные по взрывам пыли, включают раздел по пылевзрывозащите.

В документации по ведению горных работ указывают способы и меры по обеспыливанию рудничного воздуха и пылевзрывозащите.

На шахте должна быть определена возможность воспламенения метана от фрикционного трения резцов исполнительных органов горных машин о горные породы. Фрикционную опасность горных пород определяют для каждого выемочного участка при проведении горных выработок, оконтуривающих выемочный участок, в срок не более одного месяца после

начала их проведения. Фрикционную опасность горных пород до определения ее в горных выработках, проводимых в пределах подготавливаемого выемочного участка, принимают такой же, как и фрикционная опасность горных пород в смежном выемочном участке, при условии, что горные работы по проведению горных выработок в пределах этих выемочных участках ведутся в аналогичных со смежным участком горно-геологических условиях. Решение об определении фрикционной опасности горных пород при проведении горных выработок и отработке выемочных участков в случаях изменения горно-геологических условий принимает технический руководитель (главный инженер) шахты.

Технические устройства, при работе которых образуется пыль, оборудуют средствами пылеподавления.

Параметры работы средств пылеподавления должны соответствовать технической документацией изготовителя технических устройств.

Запрещается эксплуатация выемочных и проходческих технических устройств без систем взрывозащитного орошения на пластах, содержащих фрикционоопасные горные породы.

Давление жидкости на форсунках (оросителях) в системах орошения на погрузочных и перегрузочных пунктах должно быть не менее 0,5 МПа, а давление на форсунках (оросителях) выемочных и проходческих комбайнов должно быть определено проектной документацией.

Необходимость проведения предварительного увлажнения угля в массиве, выбор технологических схем его проведения и параметров нагнетания жидкости в пласт должно быть определено проектной документацией.

Приемные бункера, опрокидыватели, устройства для загрузки и разгрузки скипов оборудуют средствами аспирации и очистки воздуха, устройствами для предотвращения просыпания горной массы и выдувания из нее пыли.

В шахте должен быть организован контроль пылевзрывобезопасности

горных выработок.

Запрещается ведение горных работ при отсутствии или неработающих средствах пылеподавления.

2. Комплекс обеспыливающих мероприятий в очистном забое

В зависимости от величины удельного пылевыделения все производственные процессы разделяются на восемь категорий по пылевому фактору. Значения удельного пылевыделения для производственных процессов различных категорий по пылевому фактору представлены в таблице.

Таблица 1

Категория производственного процесса по пылевому фактору	Значения удельного пылевыделения g, г/т
I	До 50
II	50-100
III	100-150
IV	150-250
V	250-400
VI	400-600
VII	600-1000
VIII	Более 1000

Обеспыливающие мероприятия для различных производственных процессов определяются в зависимости от категории их по пылевому фактору. Например, в очистных забоях пластов пологого и наклонного падения при выемке угля комбайном и производственных процессах

I категории по пылевому фактору достаточно ограничиться только оросительной системой комбайна,

а в случае VII–VIII категории пыльности применяется практически весь комплекс обеспыливающих мероприятий:

- предварительное увлажнение угля в массиве,

- оросительную систему комбайна (в отдельных случаях комбайны дополнительно оснащаются пылеотсосом),

- орошение угля при выемке и погрузке его из ниши,

- орошение угля на погрузочном пункте лавы,

- очистка исходящей вентиляционной струи, организацию работ, исключающую нахождение людей в запыленной зоне и др.

Для обеспыливания воздуха в очистном забое при отработке пластов III категории по пылевому фактору применяется комплекс противопылевых мероприятий, включающий:

– предварительное увлажнение угля в массиве;

– орошение при работе комбайна;

– очистка воздуха, исходящего из очистного забоя;

– орошение на погрузочном пункте очистного забоя.

2.1 Предварительное увлажнение угля в массиве через скважины, пробуренные из подготовительных выработок

Для бурения скважин используется буровая установка БЖ45-100Э, позволяющая бурить скважины диаметром 45 мм, длиной до 100 м.

Так как бурение скважин будет осуществляться из вентиляционного и откаточного штреков, длину скважин определим из выражения

$$L_{скв.} = \frac{L_1}{2} - 15, \quad (1)$$

где L_1 – длина очистного забоя, м.

Скважины бурят посредине мощности пласта. Расстояние между скважинами принимается равным 10-30 м, герметизация скважин осуществляется с помощью герметизатора «Таурас».

Количество жидкости $Q_{\text{скв}}$ (м^3), которое необходимо подавать в скважину, определяется по формуле:

$$Q_{скв} = \frac{1{,}1 \cdot L_{скв} \cdot L_c \cdot \gamma \cdot H \cdot g_1}{1000}, \quad (2)$$

где $L_{\text{скв}}$ – длина скважины, м; L_c – расстояние между скважинами, м; γ –

средняя плотность угля, т/м^3; H – мощность пласта, м; g_1 – удельный расход жидкости, л/т.

Продолжительность нагнетания жидкости в скважину $T_{\text{н}}$ (ч) определяется из выражения

$$T_н = \frac{Q_{скв}}{g_н}, \tag{3}$$

где $Q_{\text{скв}}$ – количество жидкости, нагнетаемое в скважину, м^3; $g_н$ – темп нагнетания, м^3/ч.

Темп нагнетания принимаем равным производительности насосных установок. Для насосов УНВ-2 – 30 л/мин, УН-35 – 35 л/мин, 2УГНМ – 45 л/мин.

Продолжительность бурения скважины:

$$T_{бур} = \frac{L_{скв}}{V_б}, \tag{4}$$

где $V_6 = 7{,}5$ м/ч – применяемая скорость бурения скважины бурильной установкой БЖ45-100Э.

Расстояние между первой скважиной и плоскостью очистного забоя определим из выражения:

$$L_3 = T \cdot v_0 + 15, \tag{5}$$

где T – продолжительность бурения и нагнетания в нее жидкости, ч;

v_0 – средняя скорость подвигания очистного забоя, м/сут.

$$T = T_{бур} + T_н, \tag{6}$$

$$V_0 = \frac{A_c}{H_к \cdot H \cdot \gamma \cdot L_1}, \tag{7}$$

где A_c – суточная нагрузка на забой, т/сут; $H_к$ – захват комбайна, м.

Для повышения эффективности предварительного увлажнения угля в массиве к воде необходимо добавить смачиватель ДБ в концентрации 0,2 %.

2.2. Предварительное увлажнение угля в массиве через скважины, пробуренные из очистного забоя

Необходимая длина скважины определяется из выражения:

$$L_{необ.скв.} = L_{\text{г}} + L_{нед.} \tag{8}$$

где $L_{\text{г}}$ – глубина герметизации скважин, м; $L_{\text{нед}}$ – недельное подвигание лавы, м.

$$L_{нед} = \frac{6 \cdot A_{\text{с}}}{H_к \cdot H \cdot \gamma \cdot L_1}, \tag{9}$$

где $A_{\text{с}}$ – суточная нагрузка на забой, т/сут; $H_{\text{к}}$ – захват комбайна, м; H – вынимаемая мощность пласта, м; γ – средняя плотность угля, т/м^3; L_1 – длина лавы, м.

Количество жидкости $Q_{\text{с}}$ (м^3), которое необходимо подать в скважину, определяется по формуле

$$Q_c = \frac{1{,}1\left(L_{необ.скв} - L_г\right)L_c \cdot H \cdot g_1 \cdot \gamma}{1000}, \tag{10}$$

Продолжительность нагнетания жидкости в скважину $T'_н$ (ч) определяется по формуле

$$T'_н = \frac{Q_c}{g_н}, \tag{11}$$

где $Q_{\text{с}}$ – количество жидкости, нагнетаемое в скважину, м^3; $g_{\text{н}}$ – темп нагнетания, м^3/ч.

2.3. Орошение при работе выемочного комбайна

Расход воды Q_3 (л/мин), используемый для орошения на комбайне, определим из выражения

$$Q_3 = P_k \cdot g_2, \tag{12}$$

где P_k – производительность комбайна, т/мин;

g_2 – удельный расход воды, л/т.

Суточный расход воды на орошение составит

$$Q_{сут} = A_c \cdot g_2, \quad (13)$$

где A_c – суточная добыча угля из забоя, т/сут.

2.4. Обеспыливание на погрузочном пункте очистного забоя

Подавление пыли, образующейся в месте пересыпа угля из забойного конвейера на штрековый, осуществляется с помощью конусных оросителей с углом раствора факела 75°. Для данных условий удельный расход воды должен составлять 5 л/т.

Суточный расход воды $Q_{\text{сут}}$ (л) для орошения на погрузочном пункте составит

$$\mathrm{Q_{сут}} = A_c \cdot \mathrm{g_4}, \quad (14)$$

где $A_{\text{с}}$ – суточная добыча угля из забоя, т/сут; g_4 – удельный расход воды, л/т.

2.5. Обеспыливание вентиляционной струи, исходящей из очистного забоя

Для обеспыливания вентиляционной струи и снижения пылеотложения на вентиляционном штреке в 10-20 м от выхода из очистного забоя устанавливается однорядная водяная завеса.

Расход воды завесой составит

$$Q = \omega \cdot g_3 \quad (15)$$

где ω – количество воздуха, проходящего через очистной забой и водяную завесу, м^3/мин; g_3 – удельный расход воды для очистки воздуха от пыли, л/м^3.

Применение увлажнения угля в массиве и орошения при работе комбайна позволит обеспечить остаточную запыленность воздуха на уровне

$$C_{ост} = \frac{1000 \cdot g_{пл} \cdot V \cdot 16{,}7 \cdot K_{м} \cdot K_{п} \cdot P_{к}}{\omega} \cdot K_{Д} \cdot K_{V} \cdot K_{C}, \qquad (16)$$

где $g_{пл}$ – удельное пылевыделение шахтопласта, г/т; V – скорость движения воздуха в очистном забое, м/с; ω – количество воздуха, проходящего по забою, м^3/мин; $K_{м}$ – показатель приведенной степени измельчения; $K_{п}$ – показатель, учитывающий изменение удельного пылевыделения в зависимости от компоновки комбайна; $K_{Д}$ – коэффициент, учитывающий верхний предел крупности пыли, ($K_{Д}$ = 1,34); K_{V} – коэффициент, учитывающий влияние скорости движения воздуха (определяется по графику, представленному на рис. 1); $K_{С}$ – коэффициент, учитывающий наличие обеспыливающих мероприятий:

$$K_{C} = (1 - Э_1) \cdot (1 - Э_2), \qquad (17)$$

где $Э_1$ – эффективность увлажнения угля в массиве, доли; $Э_2$ – эффективность орошения на комбайне, доли.

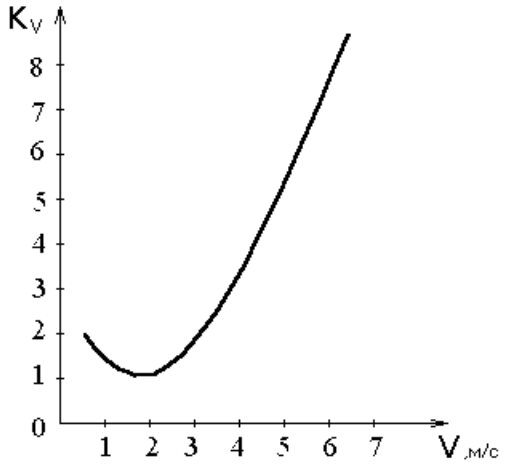

Рис. 1. Зависимость коэффициента K_v от скорости воздуха в очистном забое

3. Комплекс обеспыливающих мероприятий для подготовительной выработки

При проведении подготовительной выработки проходческими комбайнами по пласту угля с удельным пылевыделением $g_{пл} \geq 90$ г/т может быть применен комплекс обеспыливающих мероприятий, включающий:

– увлажнение горного массива с помощью длинных скважин;

– орошение с подачей орошающей жидкости на режущий инструмент;

– пылеотсос с последующим пылеулавливанием;

– очистку исходящей из выработки вентиляционной струи с помощью водяных завес.

3.1. Увлажнение горного массива с помощью длинных скважин

При нагнетании жидкости в забой подготовительной выработки через передовую скважину основными параметрами являются следующие:

– диаметр скважины $d_{скв}$, м;

– длина скважины $L_{скв}$, м;

– радиус увлажнения R, м;

– глубина герметизации скважины $L_г$, м;

– давление нагнетания $P_н$, кгс/см^2;

– расход жидкости на одну скважину $Q_с$, м^3;

– темп нагнетания $g_н$, м^3/ч или л/мин;

– продолжительность нагнетания T, ч.

Диаметр скважин $d_{скв}$ определяется в зависимости от длины скважины и длины бурового инструмента, и на практике колеблется в пределах 45-100 мм.

Длина скважины определяется из выражения

$$L_{скв.} = L_г + n \cdot L_{нед.}, \qquad (18)$$

где $L_г$ – глубина герметизации, м; n – количество недель (n = 1); $L_{нед}$ – недельное подвигание подготовительного забоя, м.

Подвигание забоя принимается кратным неделе, с таким расчетом, чтобы бурение и нагнетание проводились в нерабочие дни.

Недельное подвигание забоя определяется из расчета, что в неделе 6 рабочих дней, $n_н = 6$, за один рабочий день производится 2 цикла по проходке выработки, $n_д = 2$.

$$L_{нед.} = n_н \cdot n_д \cdot L_{см.}, \quad (19)$$

где $L_{см}$ – подвигание подготовительного забоя за смену, м.

Радиус увлажнения R (м) определяется из выражения

$$R = 2 \cdot h, \quad (20)$$

где h – высота выработки вчерне (мощность слоя), м;

Расход жидкости на одну скважину $Q_с$ (м^3) равен

$$Q_c = \frac{\pi \cdot R^2 \cdot \gamma \cdot g_1 \cdot L_{скв.}}{1000}, \quad (21)$$

где γ – объемный вес угля, т/м^3; g_1 – удельный расход жидкости, л/т:

$$g_1 = 10 \cdot \Delta W, \quad (22)$$

где ΔW – прирост влаги, %.

Продолжительность нагнетания T (ч) определяется по формуле:

$$T = \frac{Q_c}{60 g_н}, \quad (23)$$

Темп нагнетания $g_н$ принимается равным производительности насосных установок. Для насосов УНВ-2 – $g_н$ = 30 л/мин; УН-35 – 35 л/мин; 2УГНМ – 45 л/мин.

3.2. Орошение при работе проходческого комбайна

Расход воды, необходимый для орошения, определяется из выражения:

$$Q_0 = A \cdot g_2, \quad (24)$$

где A – производительность проходческого комбайна, т/мин; g_2 – удельный расход воды. Для проходческих комбайнов g_2 = 40 л/т.

Число форсунок в оросительной системе должно быть таким, чтобы их суммарная производительность при требуемом давлении воды была

равна расчетному расходу воды.

При среднем времени работы комбайна, равном за смену 2 ч и при трехсменном режиме работы общий расход воды за сутки составит

$$Q_{общ} = \frac{3 \cdot 2 \cdot 60 \cdot Q_0}{1000}, \quad (25)$$

3.3. Пылеулавливание при работе проходческого комбайна

Согласно нормативным требованиям проходческие комбайны должны быть оборудованы пылеулавливающими установками, предназначенными для отсоса и последующего улавливания витающей пыли.

Расход воды на пылеулавливание $Q_{общ}$ рассчитывается из условия рекомендуемого удельного ее расхода:

$$Q_{общ.} = Q_1 \cdot g_3, \quad (26)$$

где g_3 – удельный расход воды на пылеулавливание, л/м^3; Q_1 – производительность вентилятора для пылеулавливающей установки, м^3/мин. Для вентилятора В-1МП – производительность равна 140 м^3/мин, для вентилятора В-2М – производительность равна 200 м^3/мин.

Расход воды на пылеулавливание за сутки составит (л/сут):

$$Q_{сут} = 3 \cdot 2 \cdot 60 \cdot Q_{общ}, \quad (27)$$

3.4. Обеспыливание воздуха водяной завесой

Очистка от пыли вентиляционного потока воздуха производится с помощью водяной завесы ВЗ-1, устанавливаемой в 40-50 м от забоя и включаемой периодически (в период наибольшего пылеобразования). Завеса подключается к пожарно-оросительному водопроводу.

С учетом того, что водяная завеса будет включаться на 1,5 часа в смену, расход воды на завесу определяется из выражения

$$Q_З = 3 \cdot 1{,}5 \cdot 60 \cdot Q_в \cdot g_4, \quad (28)$$

где $Q_в$ – количество воздуха, проходящего в месте установки водяной завесы, м^3/мин; g_4 – удельный расход воды на создание водяной завесы, л/м^3.

4. Ожидаемый уровень запыленности воздуха в зоне работы комбайна

Общий эффект снижения запыленности воздуха при применении выбранного комплекса мероприятий рассчитывается по следующей зависимости:

$$Э = 1 - (1 - Э_1) \cdot (1 - Э_2) \cdot (1 - Э_3), \quad (29)$$

где Э – общий эффект снижения запыленности воздуха; $Э_1$ = 0,6 – эффективность пылеподавления при предварительном увлажнении; $Э_2$ = 0,8 – эффективность пылеподавления при орошении; $Э_3$ = 0,7 – эффективность пылеотсоса.

Остаточная запыленность $C_{ост}$ рассчитывается из выражения

$$C_{ост} = C_{нач} - C_{нач} \cdot Э, \quad (30)$$

где $C_{нач}$ – начальная концентрация пыли, мг/м^3.

ПРАКТИЧЕСКАЯ ЧАСТЬ

Задача 1

Используя исходные данные (табл. 2) необходимо рассчитать параметры противопыльных мероприятий для очистного забоя, используя формулы (1-17) (см. с. 102-106).

Полученные значения свести в таблицу (табл. 3).

Предельно допустимая концентрация (ПДК) для угольной пыли на рабочих местах – 10 мг/м^3.

Если остаточная запыленность превышает уровень предельно допустимых концентраций необходимо планировать применение противопылевых респираторов.

Таблица 2

Исходные данные для расчетов

№	Параметры	Усл. обоз.	Варианты									
			1	2	3	4	5	6	7	8	9	10
1	2	3	4	5	6	7	8	9	10	11	12	13
1	Длина очистного забоя, м	L_1	200	200	200	190	190	190	175	175	180	180
2	Расстояние между скважинами, м	$L_с$	25	23	20	26	25	25	30	25	26	25
3	Средняя плотность угля, т/м^3	γ	1,71	1,71	1,71	1,37	1,37	1,35	1,3	1,37	1,71	1,71
4	Мощность пласта, м	H	1,8	1,7	1,9	1,4	1,3	1,0	0,8	0,9	1,0	1,1
5	Удельный расход жидкости при нагнетании воды в пласт, л/т	g_1	20	20	15	25	25	15	18	18	25	25
6	Суточная нагрузка на забой, т/сут	$A_с$	900	800	900	750	750	650	650	650	650	650
7	Захват комбайна, м	$H_к$	0,63	0,63	0,8	0,63	0,8	0,8	0,8	0,8	0,8	0,8
8	Производительность комбайна, т/мин	$P_к$	3,5	3,5	1,7	3,0	1,7	1,7	1,2	1,2	1,2	1,2
9	Тип насосной установки	–	УНВ-2		УН-35		2ГНУМ		УНВ-2			
10	Удельный расход жидкости при орошении на комбайне, л/т	g_2	30	30	30	25	30	25	25	30	25	30
11	Удельное пылевыделение шахтопласта, г/т	$g_{пл}$	140	140	130	130	140	120	125	130	130	150
12	Глубина герметизации скважин, м	$L_г$	5,5	5,5	6,0	6,5	6,5	6,0	6,0	6,0	6,5	6,5

1	2	3	4	5	6	7	8	9	10	11	12	13
13	Количество воздуха, проходящего по забою, $м^3$/мин	ω	900	900	800	600	700	700	500	500	400	500
14	Скорость движения воздуха в очистном забое, м/с	V	1,8	1,8	1,8	1,9	1,9	1,9	1,7	1,8	1,9	1,5
15	Показатель приведенной степени измельчения	$К_м$	0,034	0,05	0,039	0,055	0,065	0,07	0,095	0,09	0,08	0,07
16	Показатель, учитывающий изменение удельного пылевыделения	$К_п$	1,1	1,1	1,1	1,1	2,1	1,5	1,4	1,4	1,4	1,4
17	Удельный расход воды для очистки воздуха от пыли, л/$м^3$ воздуха	g_3	0,05	0,06	0,07	0,068	0,05	0,05	0,06	0,06	0,06	0,06
18	Удельный расход воды на погрузочном пункте, л/т	g_4	5	5	5	5	5	5	5	5	5	5
19	Эффективность увлажнения угля в массиве, в долях	$Э_1$	0,5	0,51	0,52	0,53	0,54	0,55	0,56	0,57	0,58	0,59
20	Эффективность орошения на комбайне, в долях	$Э_2$	0,83	0,84	0,83	0,84	0,84	0,83	0,84	0,83	0,84	0,83

Таблица 3

№ п/п	Параметры	Условные-обозначения	Числовые значения
1	Длина очистного забоя	L_1, м	
2	Длина скважины	$L_{скв}$, м	
3	Расстояние между скважинами	$L_с$ м	
4	Средняя плотность угля	γ, т/м^3	
5	Мощность пласта	H, м	
6	Удельный расход жидкости	g_1, л/т	
7	Количество жидкости	$Q_{скв}$, м^3	
8	Тип насоса	–	
9	Темп нагнетания	$g_н$, м^3/ч	
10	Продолжительность нагнетания жидкости в скважину	$T_н$, ч	
11	Продолжительность бурения скважины	$T_{бур}$, ч	
12	Продолжительность бурения и нагнетания в нее жидкости	T, ч	
13	Суточная нагрузка на забой	$A_с$, т	
14	Захват комбайна	$H_к$, м	
15	Средняя скорость подвигания очистного забоя	v_0, м/сут	
16	Расстояние между первой скважиной и плоскостью очистного забоя	$L_{З,}$ м	
17	Глубина герметизации скважин	$L_г$, м	
18	Недельное подвигание лавы	$L_{нед}$, м	
19	Необходимая длина скважины	$L_{необ.скв}$, м	
20	Необходимое количество жидкости	$Q_с$, м^3	
21	Продолжительность нагнетания жидкости в скважину	$T'_н$, ч	
22	Производительность комбайна	$P_к$, т/мин	
23	Удельный расход воды	g_2, л/т	
24	Расход воды, используемый для орошения на комбайне	$Q_З$, л/мин	
25	Суточный расход воды на орошение	$Q_{сут}$, л/сут	
26	Удельное пылевыделение шахтопласта	$g_{пл}$, г/т	
27	Скорость движения воздуха в очистном забое	V, м/с	
28	Количество воздуха, проходящего по забою	ω, м^3/мин	

№ п/п	Параметры	Условные-обозначения	Числовые значения
29	Показатель приведенной степени измельчения	$K_м$	
30	Показатель, учитывающий изменение удельного пылевыделения в зависимости от компоновки комбайна	$K_п$	
31	Коэффициент, учитывающий верхний предел крупности пыли	$K_д$	
32	Коэффициент, учитывающий влияние скорости движения воздуха	K_v	
33	Эффективность увлажнения угля в массиве	$Э_1$, в долях	
34	Эффективность орошения на комбайне	$Э_2$, в долях	
35	Коэффициент, учитывающий наличие обеспыливающих мероприятий	$K_с$	
36	Остаточная запыленность	$C_{ост}$, мг/м^3	
37	Удельный расход воды для очистки воздуха от пыли	g_3, л/м^3	
38	Расход воды завесой	Q, л/мин	
39	Удельный расход воды	g_4, л/т	
40	Суточный расход воды	$Q_{сут}$, л	

Задача 2

Используя исходные данные (табл. 4) необходимо рассчитать параметры противопыльных мероприятий для подготовительной выработки, проводимой проходческими комбайнами по пласту угля с удельным пылевыделением $g_{пл} \geq 90$ г/т, используя формулы (18-30), (см. с. 107-109).

Полученные значения свести в таблицу (табл. 5).

Предельно допустимая концентрация (ПДК) для угольной пыли на рабочих местах – 10 мг/м^3.

Если остаточная запыленность превышает уровень предельно допустимых концентраций необходимо планировать применение противопылевых респираторов.

Таблица 4

Исходные данные для расчетов

№	Параметры	Усл. обоз.	Варианты									
			1	2	3	4	5	6	7	8	9	10
1	Глубина герметизации, м	$L_г$	3	3	3,5	3,5	3,0	3,0	3,5	3,5	3	3
2	Подвигание подготовительного забоя за смену, м	$L_{см}$	2,3	2,3	2,4	2,5	2,6	2,5	2,4	2,2	2,2	2,2
3	Высота увлажняемого слоя (мощность угольного пласта), м	h	1,2	1,3	1,4	1,2	1,3	1,4	1,2	1,3	1,4	1,2
4	Объемный вес угля, т/м^3	γ	1,3	1,3	1,3	1,3	1,3	1,7	1,7	1,7	1,7	1,7
5	Прирост влаги, %	ΔW	2,0	2,0	2,5	2,5	2,0	2,0	2,5	2,5	2,0	2,0
6	Производительность проходческого комбайна, т/мин	A	1,8	1,8	1,8	3,5	3,5	3,5	3,5	3,5	3,5	3,5
7	Тип насоса		УНВ-2			УН-35				2УГНМ		
8	Удельный расход воды на пылеулавливание, л/ м^3	g_3	0,2	0,18	0,17	0,16	0,15	0,14	0,13	0,12	0,11	0,1
9	Тип вентилятора для пылеулавливающей установки		В-1МП					В-2М				
10	Количество воздуха, проходящего через водяную завесу, м^3/мин	$Q_в$	200	250	300	350	400	400	400	450	500	500
11	Удельный расход воды на создание завесы, л/м^3	g_4,	0,1	0,05	0,09	0,06	0,08	0,08	0,08	0,06	0,09	0,09
12	Начальная концентрация пыли, мг/ м^3	$C_{нач}$	1500	1600	1700	1800	1900	2000	2100	2200	2300	2400

Таблица 5

№ п/п	Параметры	Условные обозначения	Числовые значения
1	Диаметр скважины	$d_{скв}$, м	
2	Глубина герметизации скважины	$L_г$, м	
3	Подвигание подготовительного забоя за смену	$L_{см}$, м	
4	Недельное подвигание подготовительного забоя	$L_{нед}$, м	
5	Длина скважины	$L_{скв}$, м	
6	Радиус увлажнения	R, м	
7	Высота выработки вчерне	h, м	
8	Объемный вес угля	γ, т/м^3	
9	Прирост влаги	ΔW, %	
10	Темп нагнетания	$g_н$, л/мин	
11	Тип насоса	–	
12	Расход жидкости на одну скважину	$Q_с$, м^3	
13	Продолжительность нагнетания	T, ч	
14	Производительность проходческого комбайна	A, т/мин	
15	Расход воды, необходимый для орошения	Q_0, л/мин	
16	Общий расход воды	$Q_{общ}$, м^3/сут	
17	Удельный расход воды на пылеулавливание	$g_З$, л/ м^3	
18	Тип вентилятора для пылеулавливающей установки	–	
19	Производительность вентилятора для пылеулавливающей установки	Q_1, м^3/мин	
20	Расход воды на пылеулавливание за сутки	$Q_{сут}$, л/сут	
21	Количество воздуха, проходящего через водяную завесу	$Q_в$, м^3/мин	
22	Удельный расход воды на создание завесы	g_4, л/м^3	
23	Расход воды на завесу	$Q_з$, л/ч	
24	Общий эффект снижения запыленности воздуха	Э	
25	Начальная концентрация	$C_{нач}$, мг/м^3	
26	Остаточная запыленность	$C_{ост}$, мг/м^3	

Практическая работа № 10

Организация мероприятий по предупреждению и локализации взрывов пылегазовоздушных смесей

Цель работы: получить навыки по организации работ по предупреждению и локализации взрывов.

Порядок выполнения работы

1) изучить методические указания и оформить отчет;

2) провести проверку остаточных знаний, отвечая на контрольные вопросы

1. Пылевзрывобезопасность при разработке пластов, опасных по взрывам угольной пыли

В соответствии с ***«Правилами безопасности в угольных шахтах» (утверждены Приказом Ростехнадзора от 19.11.2013 № 50)*** к опасным по взрывам угольной пыли относят пласты с выходом летучих веществ угля 15 % и более, а также пласты угля (кроме антрацитов) с меньшим выходом летучих веществ, взрывчатость пыли которых установлена при проведении лабораторных исследований и испытаний угольной пыли на взрывчатость.

Нижний предел взрываемости отложившейся угольной пыли и норму осланцевания определяют для каждого шахтопласта.

В шахтах, разрабатывающих пласты, опасные по взрывам угольной пыли, для локализации и предупреждения взрывов угольной пыли применяют сланцевую пылевзрывозащиту и (или) гидропылевзрывозащиту и (или) комбинированную пылевзрывозащиту. Применяемые в шахтах способы и средства по предупреждению и локализации взрывов угольной пыли должны быть обоснованы проектной документацией.

В горных выработках шахты устанавливают средства взрывозащиты, обеспечивающие локализацию взрывов. Установку средств взрывозащиты

в горных выработках шахты определяет технический руководитель (главный инженер) шахты в соответствии с Федеральными нормами и правилами в области промышленной безопасности ***«Инструкция по локализации и предупреждению взрывов пылегазовоздушных смесей в угольных шахтах».***

Порядок контроля средств взрывозащиты, пылевзрывобезопасности и выполнения мероприятий по предупреждению взрывов угольной пыли устанавливает технический руководитель (главный инженер) шахты.

Средства локализации взрывов метана и угольной пыли с указанием их типа наносят на схему вентиляции шахты.

В шахтах, разрабатывающих опасные и не опасные по взрывам угольной пыли пласты, в горных выработках шахт, соединяющих опасные и неопасные пласты, осуществляют мероприятия по предупреждению и локализации взрывов угольной пыли.

При выявлении фактов нахождения горных выработок шахты в пылевзрывоопасном состоянии горные работы в этих горных выработках прекращают. Технический руководитель (главный инженер) шахты до возобновления горных работ в этих горных выработках принимает меры, обеспечивающие приведение их в пылевзрывобезопасное состояние.

Не допускается ведение работ в горных выработках, в которых не обеспечена пылевзрывозащита.

Инструкция содержит порядок:

– применения способов и средств локализации и предупреждения взрывов пылегазовоздушных смесей в угольных шахтах;

– контроля состояния взрыволокализующих заслонов и средств предупреждения взрывов пылегазовоздушных смесей в горных выработках.

Стадии развития взрыва пылегазовоздушных смесей в горных выработках приведены в *приложении 1*.

Для угольных шахт, разрабатывающих пласты, опасные по взрывам

пыли, проект строительства, реконструкции и технического перевооружения шахты содержит раздел «Пылевзрывозащита шахты». В разделе «Пылевзрывозащита шахты» приводятся способы и средства локализации и предупреждения взрывов пылегазовоздушных смесей, применяемые на шахте.

В паспорт выемочного участка, проведения и крепления горных выработок в соответствии с разделом «Пылевзрывозащита шахты» проекта шахты включается схема установки в горных выработках средств локализации и предупреждения взрывов пылегазовоздушных смесей на период проведения подготовительных выработок и отработки выемочного участка.

Схема установки в горных выработках средств локализации и предупреждения взрывов пылегазовоздушных смесей утверждается техническим руководителем (главным инженером) шахты.

Оборудование и технические устройства, предназначенные для локализации и предупреждения взрывов пылегазовоздушных смесей, должны иметь разрешение на применение на опасном производственном объекте и техническую документацию согласно ***Правилам применения технических устройств на опасных производственных объектах, утвержденным постановлением Правительства Российской Федерации.***

Контроль состояния средств локализации и предупреждения взрывов пылегазовоздушных смесей осуществляют специалисты участка аэрологической безопасности и специалисты технологических участков. Руководитель (директор) шахты определяет порядок осуществления вышеуказанного контроля.

2. Способы и средства локализации и предупреждения взрывов пылегазовоздушных смесей

На шахтах для локализации взрывов пылегазовоздушных смесей применяются ***пассивный*** и ***автоматический*** способы локализации взрывов пылегазовоздушных смесей.

В зависимости от применяемого способа локализации в горных выработках шахт устанавливаются пассивные средства локализации и автоматические средства локализации взрывов – взрыволокализующие заслоны.

К ***пассивным средствам*** локализации относятся сланцевые и водяные заслоны.

К ***автоматическим средствам*** локализации взрывов относятся автоматические системы локализации взрывов (АСЛВ).

АСЛВ устанавливаются для локализации взрывов и взрывоподавления.

На шахтах для предупреждения взрывов пылегазовоздушных смесей используются автоматические средства предупреждения взрывов пылегазовоздушных смесей (АСПВ):

– автоматические водяные завесы (АВЗ);

– системы локализации вспышек автоматические (СЛВА).

2.1. Порядок применения сланцевых заслонов

Сланцевые заслоны устанавливаются из ряда монтируемых под кровлей поперек выработок легкоопрокидываемых полок с инертной пылью. Полки сланцевого заслона выполняются жесткой конструкции или свободнолежащим настилом. Ширина полок сланцевого заслона жесткой конструкции должна быть в пределах 250-500 мм, а при свободнолежащем настиле – 600-800 мм.

Полки сланцевого заслона жесткой конструкции устанавливаются в выработках площадью сечения до 10 м^2. Полки со свободнолежащим настилом устанавливаются в выработках сечением более 7 м^2. Рекомендуемые схемы установки сланцевых заслонов в сечении горных выработок, закрепленных различными видами крепи, приведены в *приложении 2*.

При установке полок сланцевого заслона обеспечивается расстояние:

– от кровли выработки до верхней части полки не менее 200 мм и не более 300 мм;

– между полками не менее их ширины.

В выработках, оборудованных вентиляционным ставом, полки сланцевого заслона устанавливаются не более чем на 100 мм от вентиляционного става. Сланцевый заслон монтируется длиной не менее 20 м. Количество инертной пыли в сланцевых заслонах определяется из расчета 400 кг на 1 м^2 сечения горной выработки в свету в месте установки заслона. Сланцевые заслоны устанавливаются в наклонных подземных горных выработках с углом наклона до 18°.

Для сланцевых заслонов применяется инертная пыль, показатели качества которой соответствуют показателям качества инертной пыли, приведенным в *приложении 3*. Качество инертной пыли указывается производителем (поставщиком) при каждом поступлении инертной пыли на шахту.

2.2. Порядок применения водяных заслонов

Водяные заслоны устанавливаются из ряда монтируемых под кровлей поперек выработки полок с размещенными на них жесткими сосудами или из пленочных сосудов, изготовленных из полимерных материалов (водяные карманы).

Полки для размещения сосудов устанавливаются шириной не менее 150 мм. Сосуды и водяные карманы имеют объем не более 80 л. В сосуды водяного заслона и водяные карманы заливается вода, водные растворы или другие огнетушащие жидкости. Количество огнетушащей жидкости в водяных заслонах определяется из расчета 440 л на 1 м^2 поперечного сечения горной выработки в свету в месте установки заслона.

Сосуды на полках устанавливаются в два и более ряда. Сосуды на соседних полках устанавливаются таким образом, чтобы промежутки между сосудами, установленными на одной полке, были перекрыты сосудами, установленными на соседней полке. При этом сосудами, установленными на каждой полке, должно быть перекрыто не менее 50 % ширины горной выработки.

Водяной заслон поддерживается подвесками в горизонтальном положении. Расстояние между подвесками принимается не более 2,5 м. При испарении воды из сосудов водяного заслона принимаются меры по снижению интенсивности испарения.

Водяные карманы подвешиваются на несущие конструкции, смонтированные под кровлей выработки, или на несущие конструкции, смонтированные на боках выработки. Несущие конструкции на боках выработки монтируются в шахматном порядке.

Водяные заслоны из водяных карманов устанавливаются на участках выработок со сплошной затяжкой крепи кровли выработки. Водяные карманы защищаются от механических повреждений. Полки водяного заслона устанавливаются таким образом, чтобы расстояние от кровли выработки до верха размещенного на них жесткого сосуда было не менее 100 мм и не более 300 мм.

Водяные карманы под кровлей выработки монтируются на расстоянии 100-300 мм от кровли горной выработки. Верхний ряд водяных карманов на боках выработки монтируется на расстоянии от кровли 100-300 мм. Полки с сосудами и несущие конструкции водяных карманов устанавливаются на расстоянии не менее 500 мм друг от друга. Водяной заслон монтируется длиной не менее 30 м.

Рекомендуемые схемы установки водяных заслонов из сосудов в сечении горных выработок, закрепленных различными видами крепи, приведены в *приложении 4*.

Рекомендуемые схемы установки водяного заслона из водяных карманов приведены в *приложении 5*.

2.3. Порядок применения автоматических систем локализации взрывов

АСЛВ устанавливаются под кровлей выработки таким образом, чтобы устройство, формирующее сигнал о взрыве (извещатель), находилось со

стороны локализуемого взрыва. АСЛВ крепятся к специально установленным анкерам или к элементам крепи. Рекомендуемая схема установки АСЛВ приведена в *приложении 6.* На одном участке выработки устанавливается одна или несколько АСЛВ. Установленные АСЛВ обеспечивают необходимую концентрацию огнетушащего вещества на участке их установки. Инерционность срабатывания АСЛВ не более 50 мс.

В АСЛВ применяются огнетушащие вещества: жидкости, пены, газы, порошки, аэрозоли. Техническое обслуживание АСЛВ проводится в соответствии с их технической документацией.

2.4. Порядок оснащения горных выработок заслонами

На шахтах, отрабатывающих опасные и безопасные по взрывам пыли пласты, заслоны устанавливаются в выработках, пройденных на опасный пласт с неопасного. Заслоны устанавливаются на прямолинейных участках выработок с постоянным сечением. Образовавшиеся при проведении горной выработки пустоты за элементами крепи на участке установки заслона закладываются негорючими материалами. Заслон в горной выработке устанавливается таким образом, чтобы он не создавал препятствий и помех для передвигающихся по выработке людей и шахтного транспорта.

Заслонами локализуются взрывы пылегазовоздушных смесей:

– в подготовительных выработках, проводимых по углю или по углю и породе;

– в очистных выработках;

– в конвейерных выработках;

– в крыльях шахтного поля по каждому пласту;

– на пожарных участках;

– в складах взрывчатых материалов и раздаточных камерах;

– в газодренажных выработках.

Для локализации взрывов пылегазовоздушных смесей в подготови-

тельной выработке, проводимой по углю или по углю и породе, длиной менее 40 м в сопряженных с ней выработках устанавливаются заслоны на расстоянии от сопряжения 60-70 м для сланцевых заслонов или АСЛВ и 75-85 м для водяных заслонов.

В подготовительной выработке, проводимой по углю или по углю и породе, длиной 40-50 м заслоны устанавливаются в подготовительной выработке на расстоянии 30-40 м от забоя.

Заслоны устанавливаются по всей длине выработки, проводимой по углю или по углю и породе, не более чем через 300 м для сланцевых заслонов и АСЛВ и не более чем через 250 м для водяных заслонов. Сланцевые заслоны и АСЛВ устанавливаются не ближе 60 м от забоя подготовительной выработки, водяные – 75 м.

Для локализации взрыва в очистной выработке заслоны устанавливаются в конвейерной и вентиляционной выработках на расстоянии не менее 40 м и не более 300 м от их сопряжения с очистной выработкой. В конвейерной и вентиляционной выработках заслоны устанавливаются у сопряжений данных выработок с бремсбергами, уклонами, квершлагами на расстоянии 60-70 м для сланцевых заслонов и АСЛВ и 75-85 м для водяных заслонов. В конвейерной и вентиляционной выработках, у сопряжений данных выработок с бремсбергами, уклонами, квершлагами устанавливаются две АСЛВ. Извещатель одной АСЛВ направлен в сторону сопряжения с очистной выработкой, другой – в сторону сопряжения с бремсбергом, уклоном, квершлагом.

В выработках, оборудованных ленточными конвейерами, сланцевые заслоны или АСЛВ устанавливаются не более чем через 300 м, водяные – не более чем через 250 м. В выработках, оборудованных ленточными конвейерами, по которым транспортируется только порода, заслоны не устанавливаются.

Заслоны устанавливаются в горных выработках выемочного участка,

шахтопласта, крыла, панели, блока и горизонта на расстоянии не менее 60 м и не более 300 м для сланцевых заслонов и АСЛВ и не менее 75 м и не более 250 м для водяных заслонов от границ вышеуказанных участков шахтного поля. Заслоны устанавливаются в выработках, по которым возможен доступ к изолирующим пожарный участок перемычкам. Заслоны устанавливаются на расстоянии не менее 60 м и не более 300 м для сланцевых заслонов и АСЛВ и не менее 75 м и не более 250 м для водяных заслонов от изолирующих пожарный участок перемычек.

Заслоны устанавливаются в выработках, сопряженных с выходами из склада ВМ на расстоянии от них не менее 60-70 м для сланцевых заслонов и АСЛВ и менее 75-8 м для водяных заслонов. Заслоны устанавливаются в действующих выработках на расстоянии для сланцевых заслонов и АСЛВ 60-70 м и для водяных заслонов – 75-85 м от смесительных камер. Рекомендуемые схемы установки взрыволокализующих заслонов приведены в *приложении 7*.

2.5. Порядок применения автоматических средств предупреждения взрывов пылегазовоздушных смесей

АВЗ обеспечивает включение (отключение) водяной завесы автоматически при получении сигнала о взрыве, сформированного извещателем или в ручном режиме. Элементы АВЗ крепятся к кровле, почве и бортам выработки, подключаются к пожарно-оросительному трубопроводу, к рабочему и резервному электроснабжению. Рекомендуемая блок-схема подключения АВЗ приведена в *приложении 8*.

В системе локализации вспышек автоматических (СЛВА) применяются огнетушащие вещества. СЛВА обеспечивает выброс огнетушащего вещества при получении сигнала о взрыве, сформированного извещателем. СЛВА и извещатели располагаются на расстоянии от возможного очага вспышки в соответствии с технической документацией производителя. Рекомендуемые схемы установки СЛВА в горных выработках приведены в

приложении 9.

2.6. Контроль состояния заслонов автоматических средств предупреждения взрывов

Рекомендуемые образцы актов сдачи в эксплуатацию заслонов приведены в *приложении 10.*

При проведении контроля состояния заслонов проверяется:

– правильность установки заслонов;

– соответствие размеров элементов сланцевого заслона требуемым размерам;

– число и исправность полок, несущих конструкций заслонов;

– наличие на полках необходимого количества воды или инертной пыли;

– возможность дальнейшего использования сосудов, водяных карманов и инертной пыли.

АСЛВ проверяются в соответствии с их технической документацией.

Возможность дальнейшего использования инертной пыли определяется по ее слеживаемости. Инертная пыль является слежавшейся, если при сжатии в руке она не рассыпается. Слежавшаяся инертная пыль в сланцевом заслоне заменяется.

Порядок проведения контроля качества инертной пыли в сланцевых заслонах определяет технический руководитель (главный инженер) шахты. Качество инертной пыли, применяемой в сланцевом заслоне, контролируется 1 раз в квартал.

Результаты контроля состояния заслонов фиксируются на аншлаге заслона, установленном у каждого заслона, и в журнале по обслуживанию автоматического и пассивного заслона. Рекомендуемые образцы рабочего журнала по обслуживанию автоматического и пассивного заслона и аншлага заслона приведены в *приложении 11*.

Контроль состояния заслонов специалистами технологического

участка, в ведении которых они находятся, проводится ежесменно, специалистами участка АБ – не реже одного раза в сутки.

Контроль АСПВ включает следующие проверки:

– правильность установки и технический осмотр элементов АСПВ;

– давление воды в пожарно-оросительном трубопроводе и в АСПВ;

– включение и отключение АСПВ.

– АСПВ проверяются в соответствии с их технической документацией.

Контроль состояния АСПВ специалистами технологического участка, в ведении которых они находятся, проводится ежесменно, специалистами участка АБ – не реже одного раза в сутки.

Приложение 1

	Стадии развития взрыва пылегазовоздушных смесей в горных выработках угольных шахт							
	Горение	Вспышка	Балансирующие взрывы	Слабые взрывы в начальной стадии их развития	Слабые взрывы	Сильные взрывы в начальной стадии их развития	Сильные взрывы	Детонационный взрыв
Характер протекания	Свободное горение в ограниченном объеме	Медленное распространение в ограниченном объеме	Вялое распространение с остановками	Распространение со скачками скорости	Распространение со скачками скорости	Бурное распространение	Бурное распространение с ускорением	Очень бурное распространение с предельной скоростью
Избыточное давление на фронте ударно-воздушной волны, МПа	< 0,01	0,01 – 0,02	0,02 – 0,06	0,06 – 0,15	0,15 – 0,3	0,3 – 0,65	0,65 – 1,70	> 1,70
Скорость распространения ударно-воздушной волны, м/с	0	< 367	< 416	416 – 500	500 – 635	635 – 1000	1000 – 1500	1500 – 2500
Скорость распространения фронта пламени, м/с	< 1	1 – 40	40 – 100	100 – 250	250 – 340	340 – 660	660 – 1000	1000 – 2500

Приложение 2

СХЕМЫ
УСТАНОВКИ СЛАНЦЕВЫХ ЗАСЛОНОВ В СЕЧЕНИИ ГОРНЫХ ВЫРАБОТОК,
ЗАКРЕПЛЕННЫХ РАЗЛИЧНЫМИ ВИДАМИ КРЕПИ

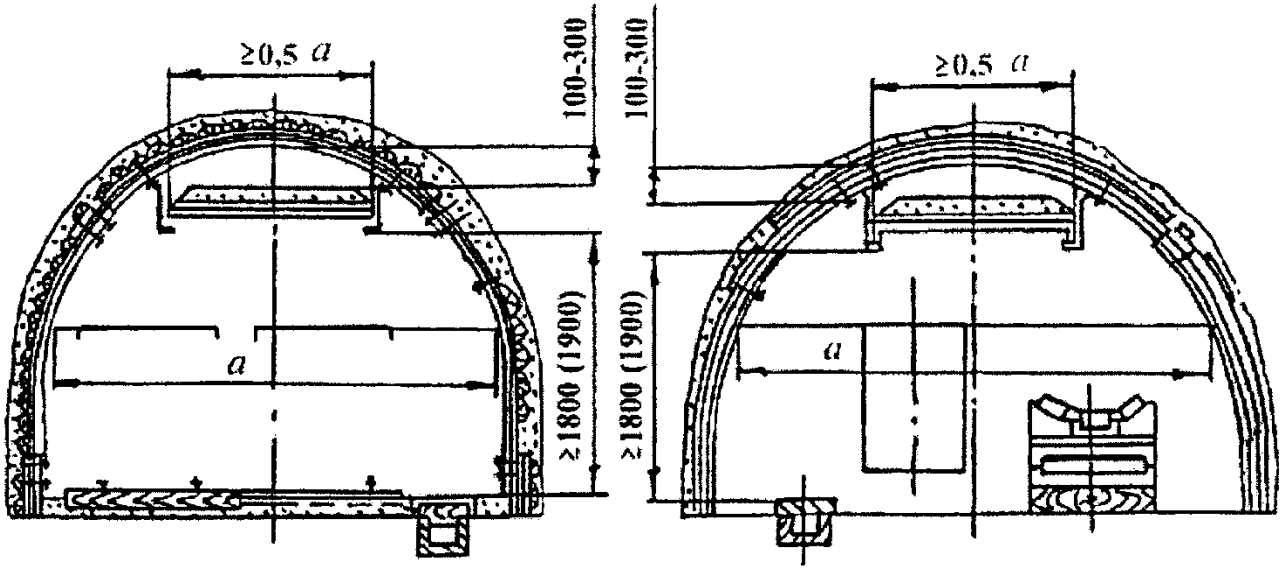

Рис. 1. Схема установки сланцевых заслонов
в выработках, закрепленных металлической арочной крепью
из специального профиля

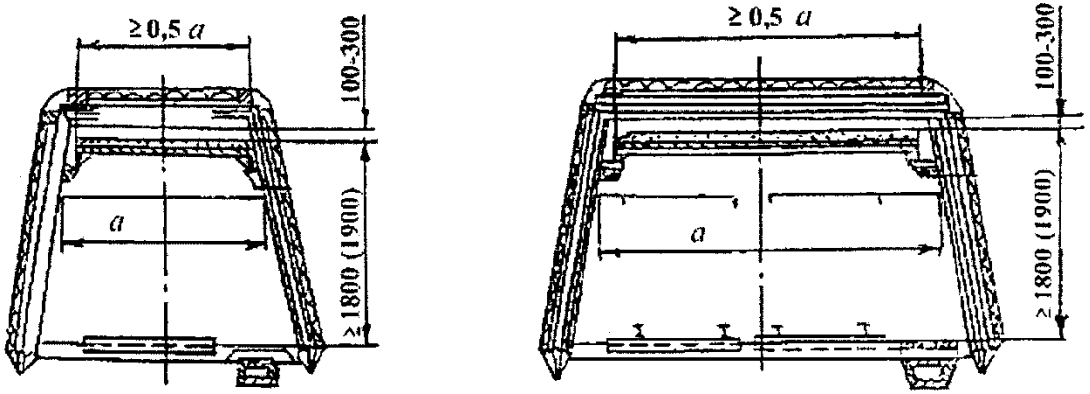

Рис. 2. Схема установки сланцевых заслонов в выработках, закрепленных деревянной крепью

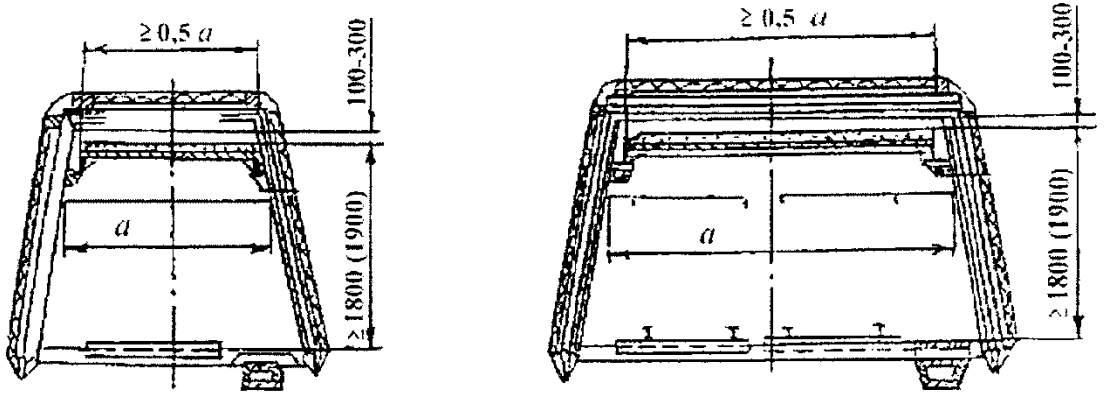

Рис. 3. Схема установки сланцевых заслонов в выработках, закрепленных железобетонными стойками и шарнирно-подвесными верхняками

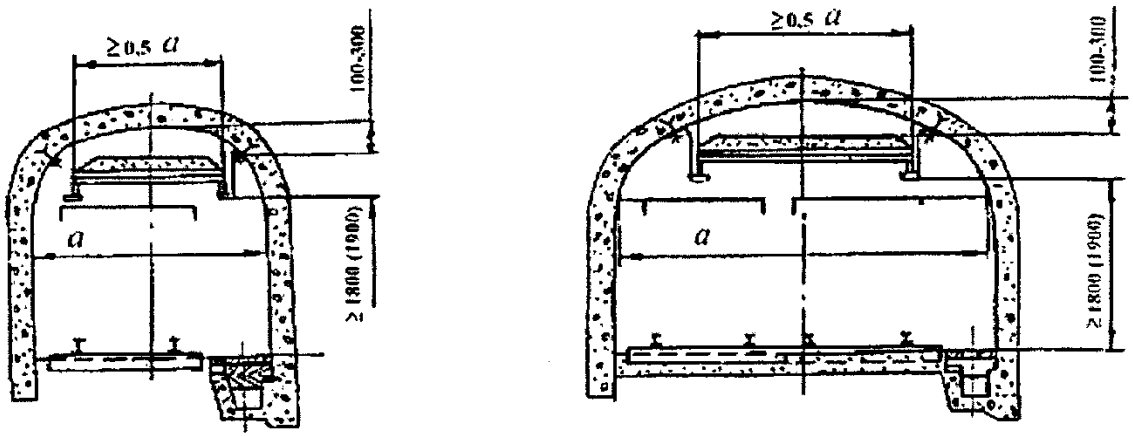

Рис. 4. Схема установки сланцевых заслонов в выработках, закрепленных бетонной крепью

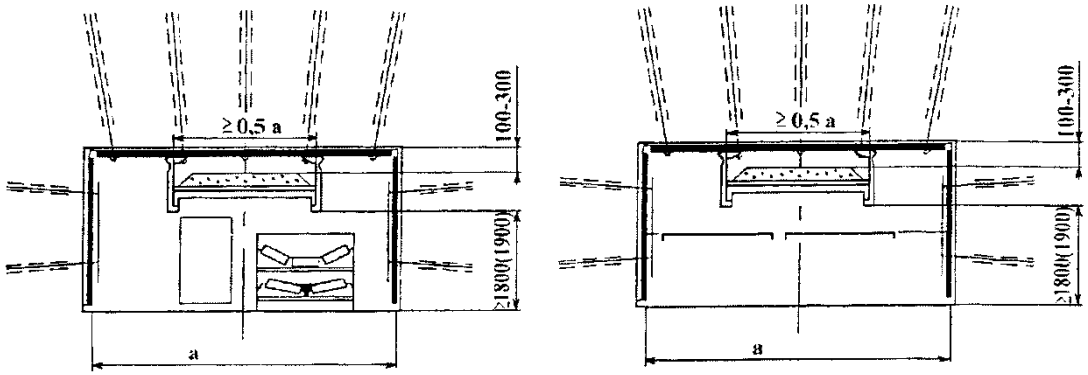

Рис. 5. Схема установки сланцевых заслонов в выработках, закрепленных анкерами

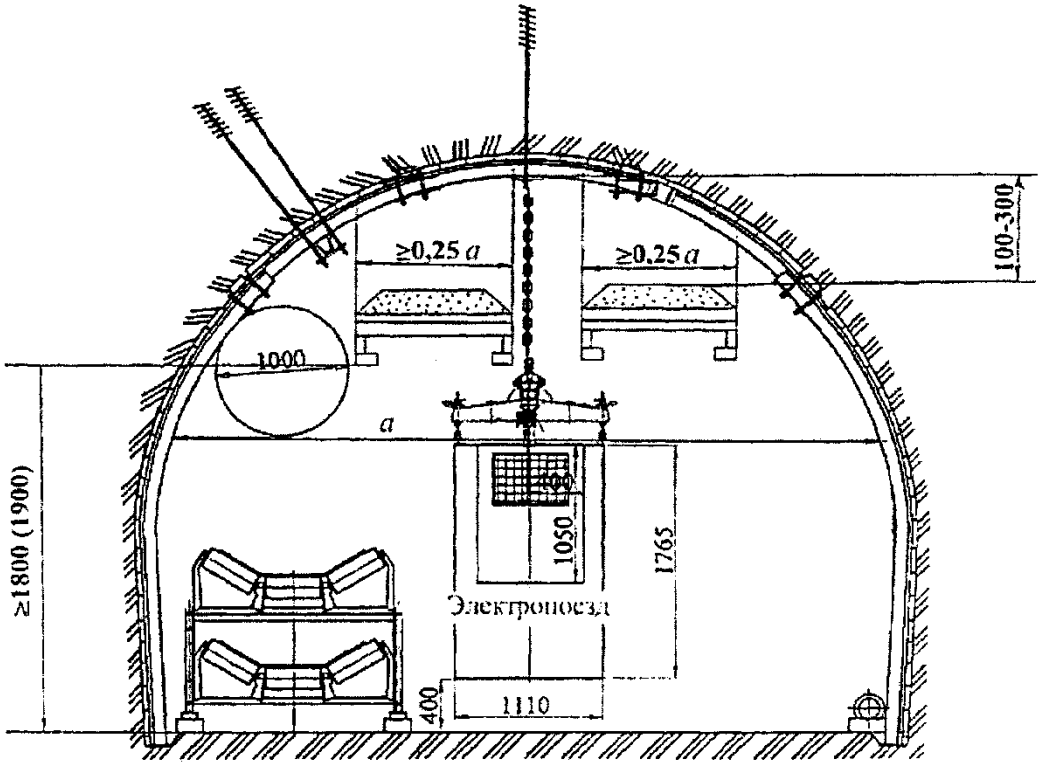

Рис. 6. Схема установки сланцевых заслонов
в выработке сечением не менее 19,2 м^2, закрепленной
металлической арочной крепью из специального профиля
и оборудованной ленточным конвейером
и монорельсовым транспортом

Приложение 3

ПОКАЗАТЕЛИ КАЧЕСТВА ИНЕРТНОЙ ПЫЛИ

№ п/п	Наименование показателя	Показатель
1	Массовая доля оксида кальция, %	Не менее 51,0
2	Массовая доля оксида магния, %	Не более 2,5
3	Массовая доля суммы полуторных оксидов железа и алюминия, %	Не более 5,0
4	Массовая доля диоксида кремния, %	Не более 3,0
5	Массовая доля фосфора, %	Не более 0,06
6	Массовая доля мышьяка, %	Не более 0,003
7	Массовая доля влаги, %	Не более 1,0
8	Массовая доля горючих веществ, %	Не более 0,5
9	Гранулометрический состав, %: остаток на сите 016 остаток на сите 0063	 Не более 15,0 Не более 50,0
10	Степень гидрофобизации: удовлетворительная высокая	 0,3 0,5
11	Горючесть	Группа негорючих материалов
12	Коэффициент теплопроводности, Вт/м×К	0,45 – 1,00
13	Взвешиваемость в воздухе, %: удовлетворительная средняя	 Не менее 70 50–70

Приложение 4

СХЕМЫ
УСТАНОВКИ ВОДЯНЫХ ЗАСЛОНОВ ИЗ СОСУДОВ
В СЕЧЕНИИ ГОРНЫХ ВЫРАБОТОК,
ЗАКРЕПЛЕННЫХ РАЗЛИЧНЫМИ ВИДАМИ КРЕПИ

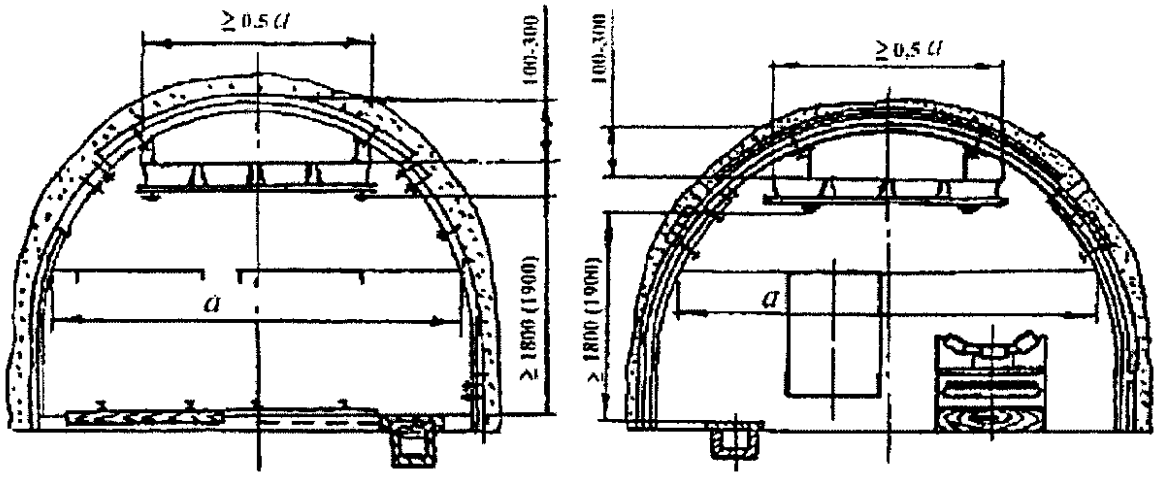

Рис. 1. Схема установки водяных заслонов
в выработках, закрепленных металлической арочной крепью
из специального профиля

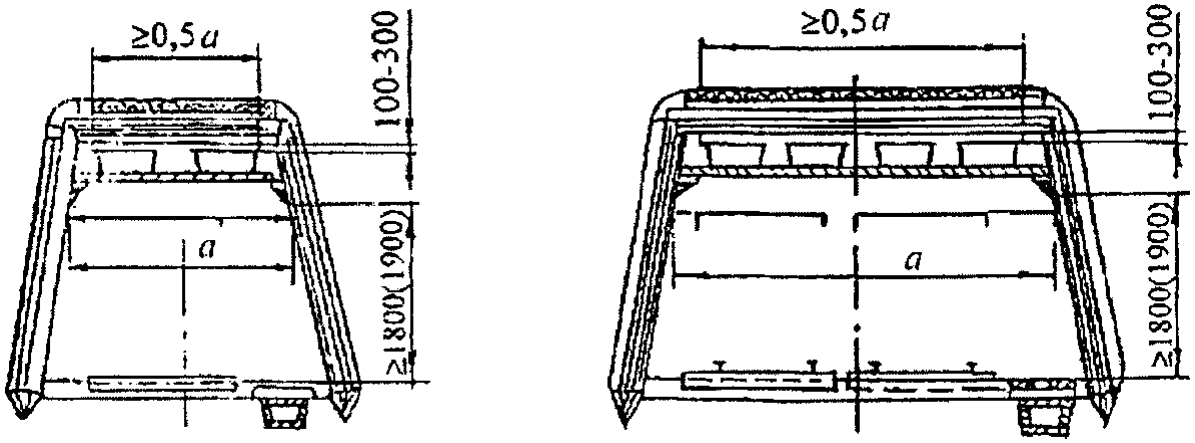

Рис. 2. Схема установки водяных заслонов в выработках,
закрепленных деревянной крепью

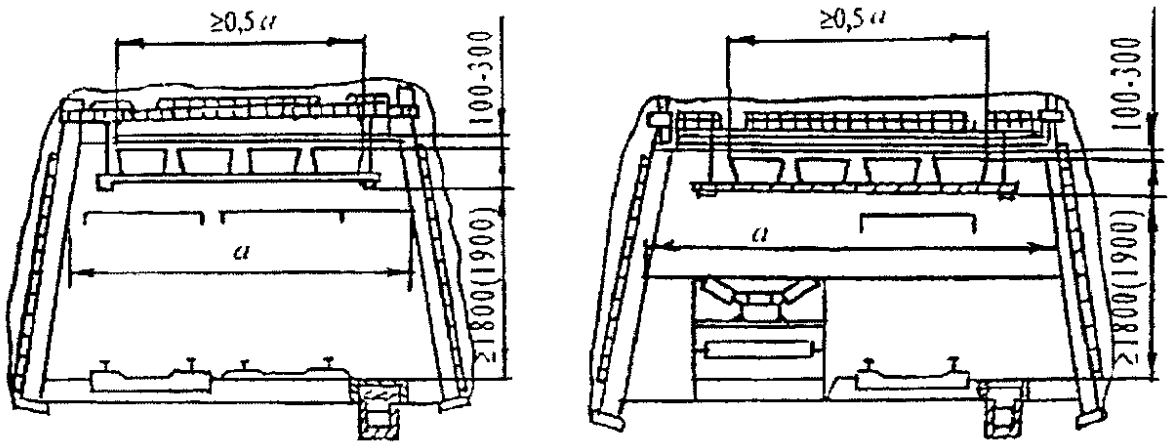

Рис. 3. Схема установки водяных заслонов
в выработках, закрепленных железобетонными стойками
и шарнирно-подвесными верхняками

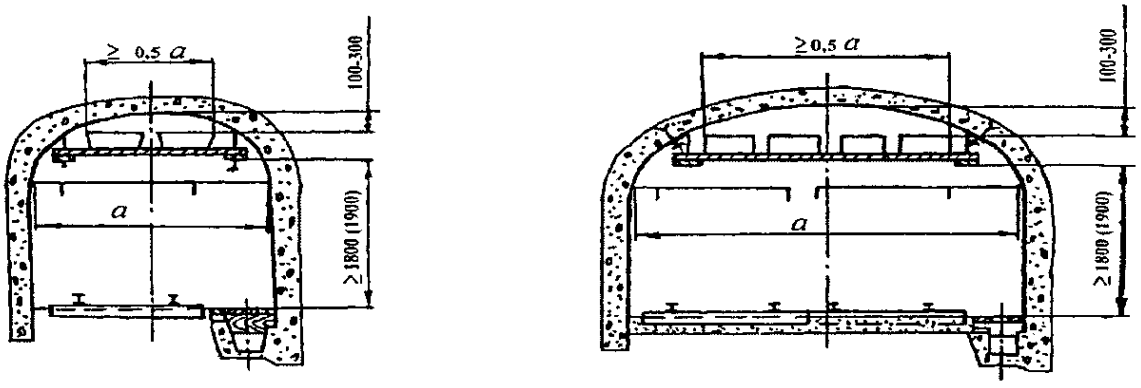

Рис. 4. Схема установки водяных заслонов в выработках,
закрепленных бетонной крепью

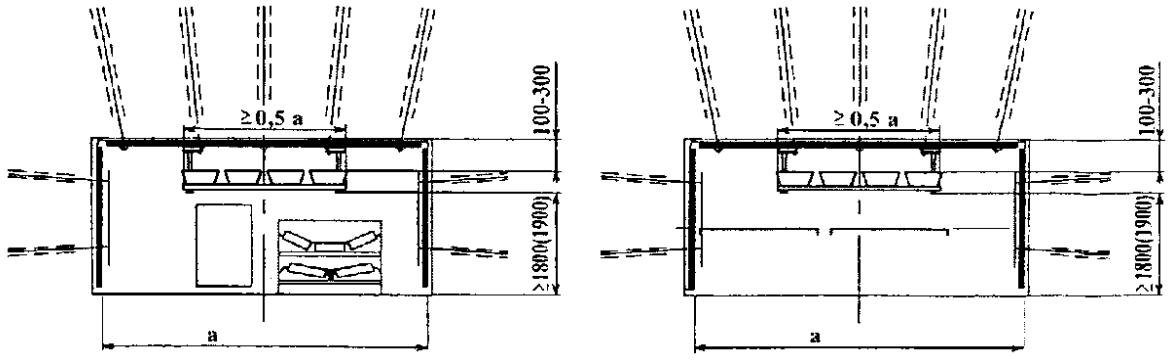

Рис. 5. Схема установки водяных заслонов в выработках,
закрепленных анкерным креплением

Приложение 5

СХЕМЫ УСТАНОВКИ ВОДЯНОГО ЗАСЛОНА ИЗ ВОДЯНЫХ КАРМАНОВ

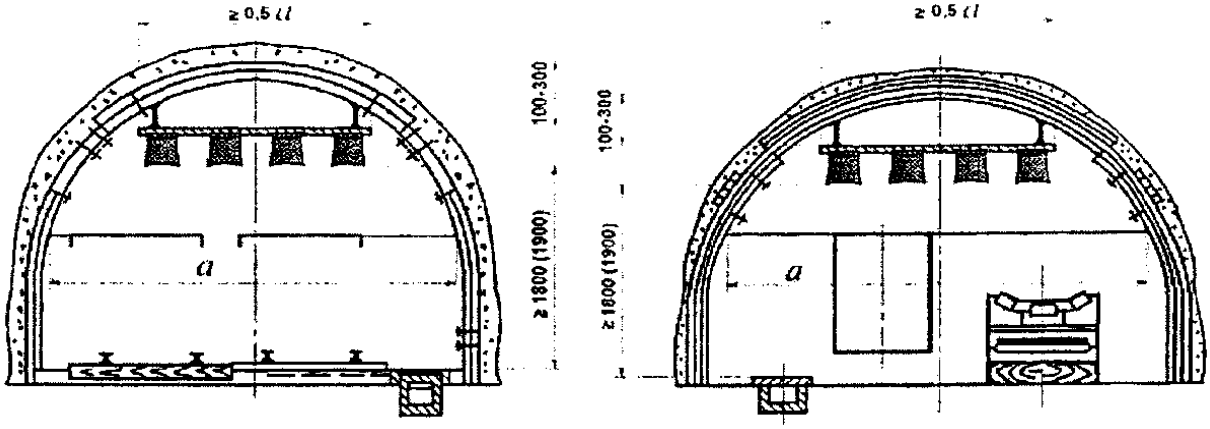

Рис. 1. Схема установки водяного заслона
из водяных карманов под кровлей выработки

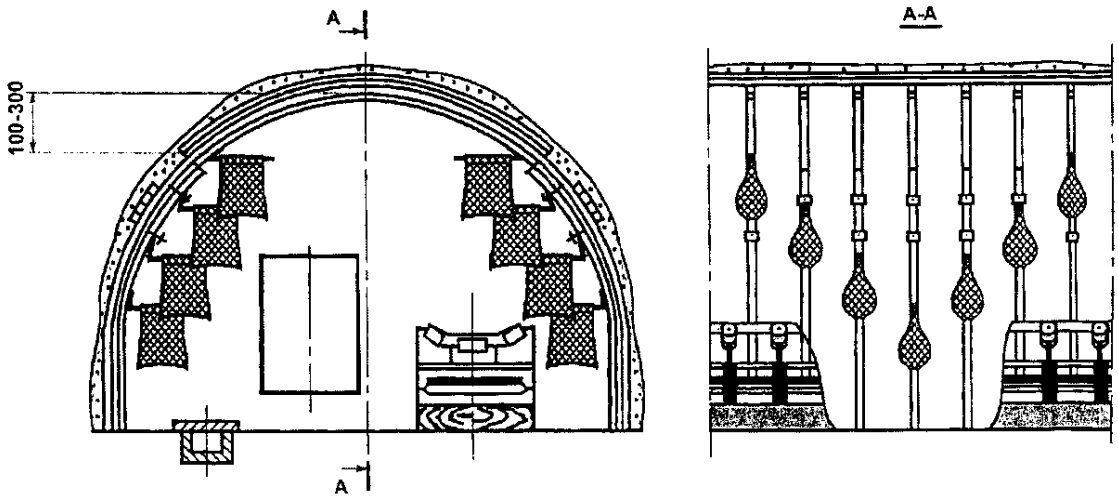

Рис. 2. Схема установки водяного заслона
из водяных карманов на боках выработки

Приложение 6

СХЕМА УСТАНОВКИ АВТОМАТИЧЕСКИХ СИСТЕМ ЛОКАЛИЗАЦИИ ВЗРЫВОВ

АСЛВ в горной выработке крепятся к анкерам и (или) к элементам крепи

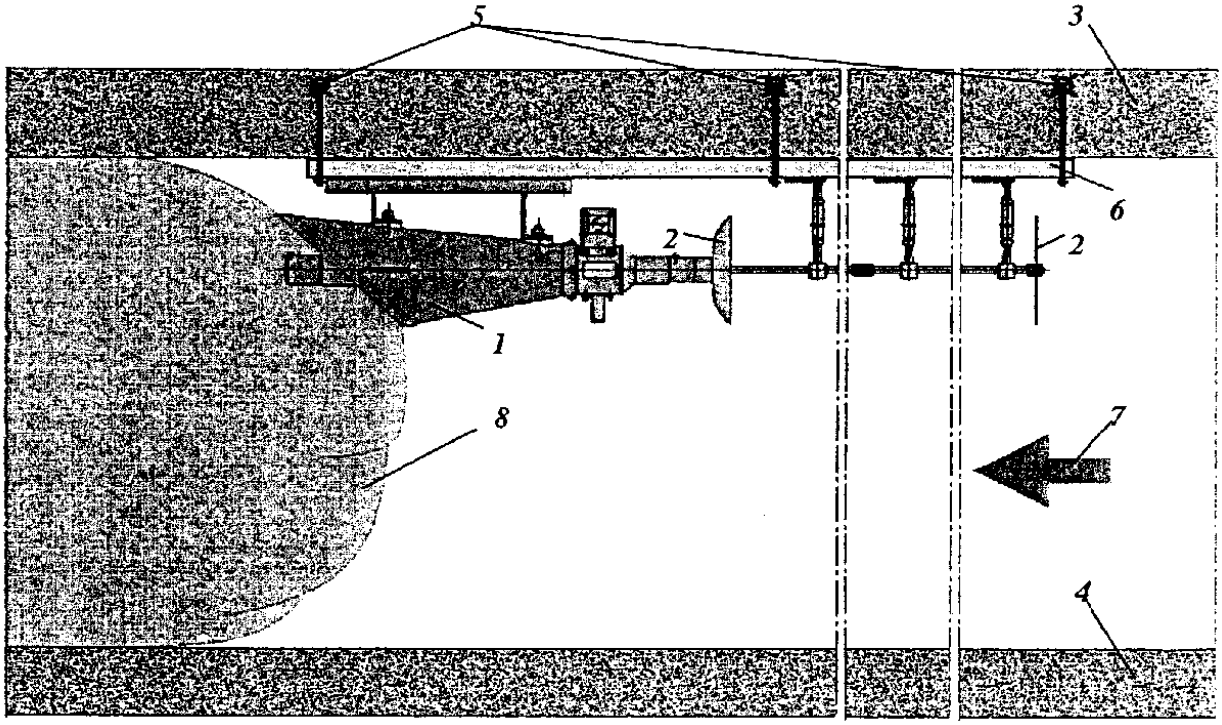

Рис. 1. Крепление АСЛВ в выработке с анкерной крепью:
1 – АСЛВ; 2 – извещатель; 3 – кровля выработки; 4 – почва выработки; 5 – анкерная крепь; 6 – крепежная конструкция; 7 – направление распространения фронтов ударно-воздушной волны и пламени, образованных в результате взрыва метановоздушной смеси и (или) угольной пыли; 8 – облако из огнетушащего порошка во взвешенном состоянии

Приложение 7

СХЕМЫ УСТАНОВКИ ВЗРЫВОЛОКАЛИЗУЮЩИХ ЗАСЛОНОВ

На рисунках 1-9 настоящего приложения используются следующие условные обозначения:

(| – сланцевый взрыволокализующий заслон;

_/ – водяной взрыволокализующий заслон;

|>| – автоматический взрыволокализующий заслон;

-----> – направление вентиляционного потока.

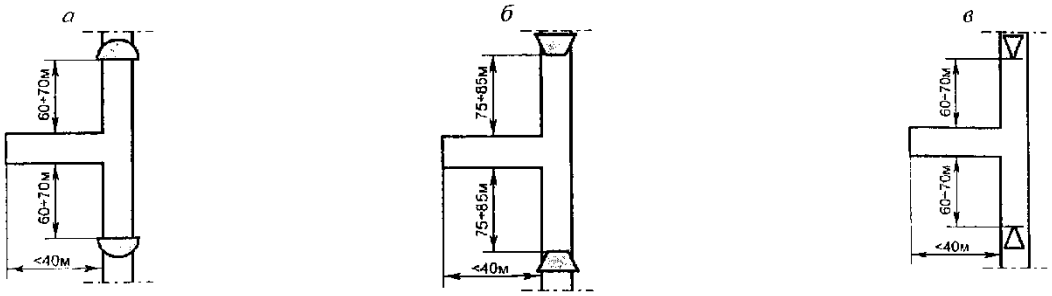

Рис. 1. Схемы установки заслонов в выработке, сопряженной с подготовительной выработкой, проводимой по углю или по углю и горной породе, длиной меньше 40 м

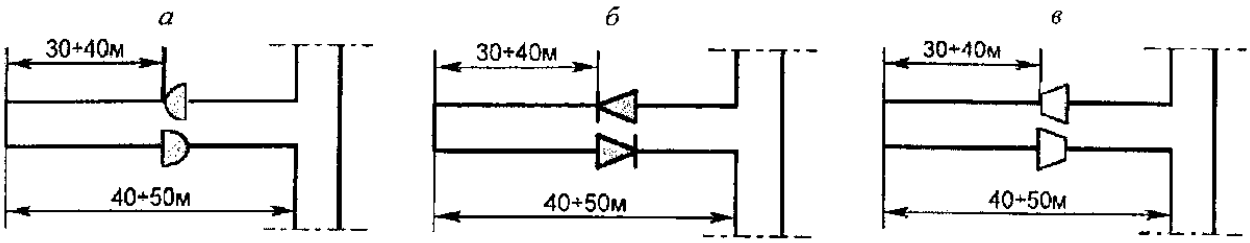

Рис. 2. Схемы установки заслонов в подготовительной выработке длиной 40–50 м

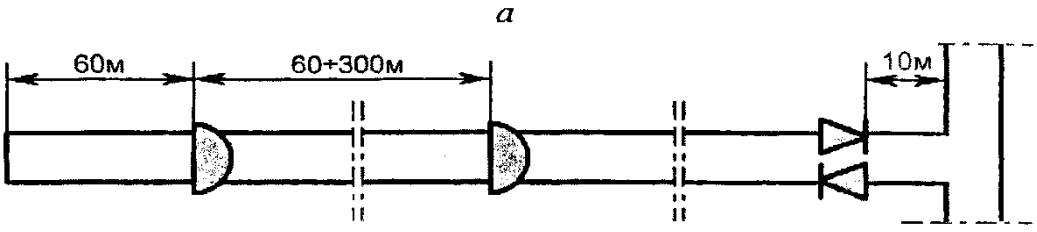

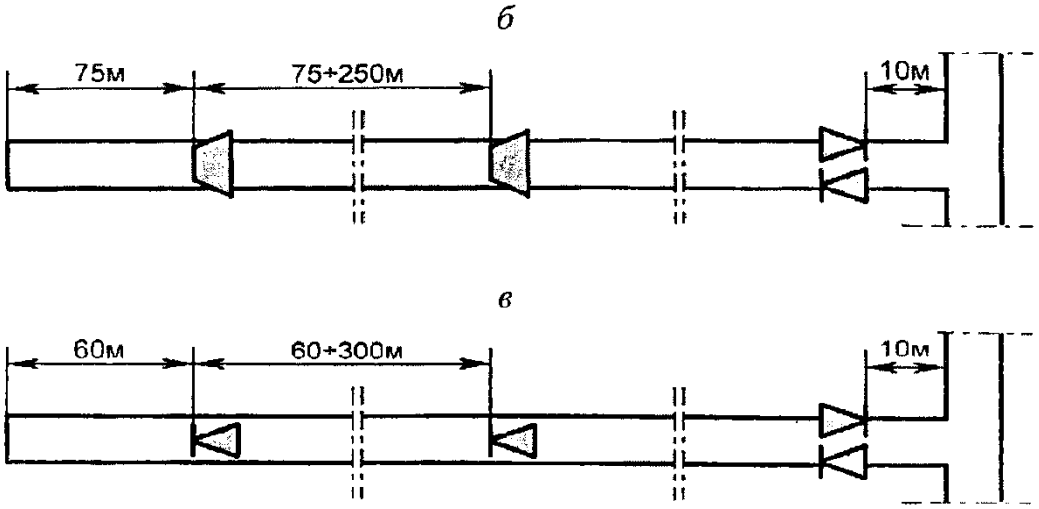

Рис. 3. Схемы установки заслонов
в подготовительной выработке

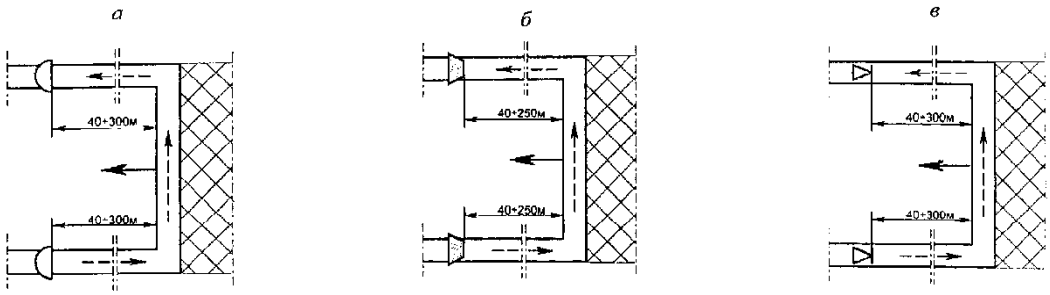

Рис. 4. Схемы установки заслонов от сопряжения
с очистной выработкой по ходу движения забоя в конвейерной
и вентиляционной выработке с возвратной
схемой проветривания

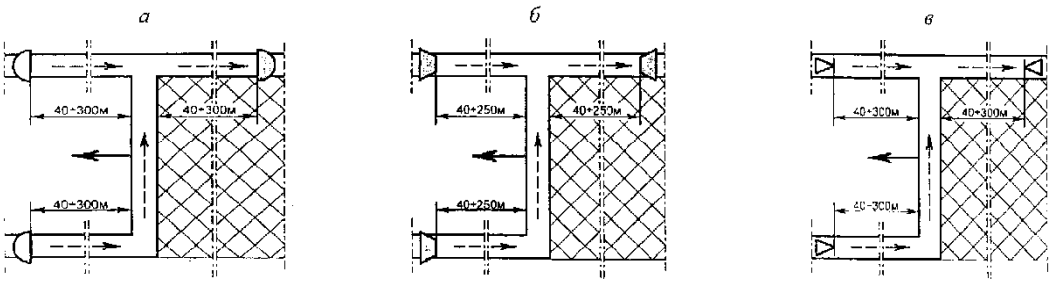

Рис. 5. Схемы установки заслонов от сопряжения
с очистной выработкой в конвейерной выработке
и в вентиляционной выработке, по которой отводится
вентиляционная струя при прямоточных
с подсвежением схемах проветривания

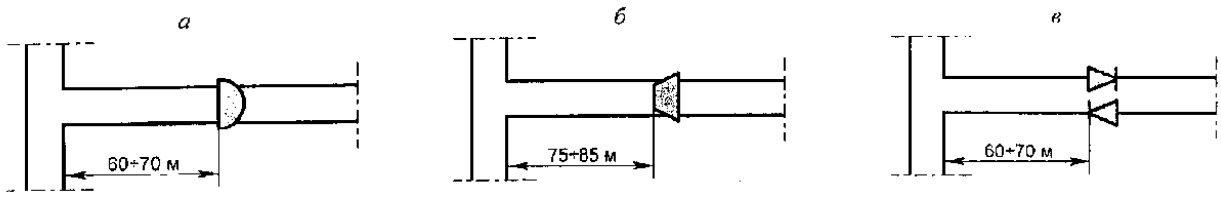

Рис. 6. Схемы установки заслонов в конвейерной
и вентиляционной выработках у сопряжений данных выработок
с бремсбергами, уклонами, квершлагами

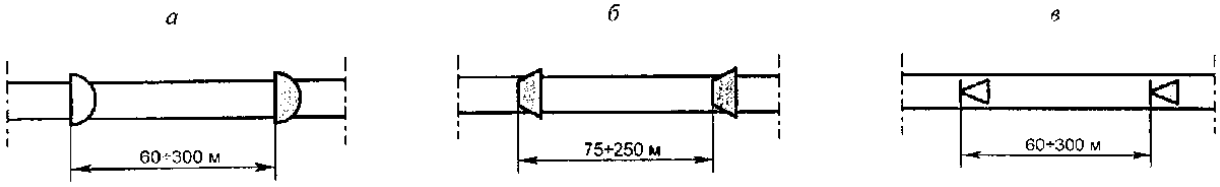

Рис. 7. Схемы установки заслонов в выработках,
оборудованных ленточными конвейерами

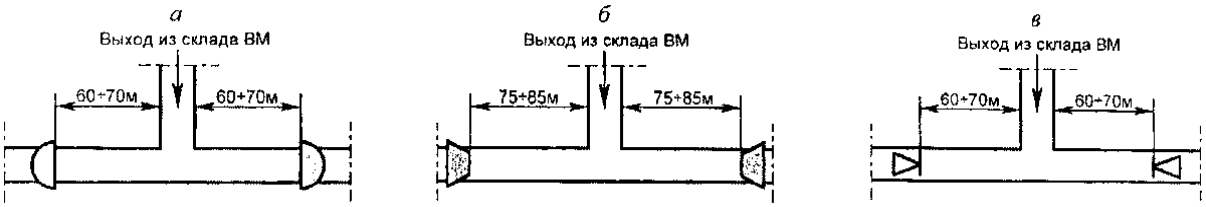

Рис. 8. Схемы установки заслонов в выработках,
сопряженных с выходами из склада ВМ

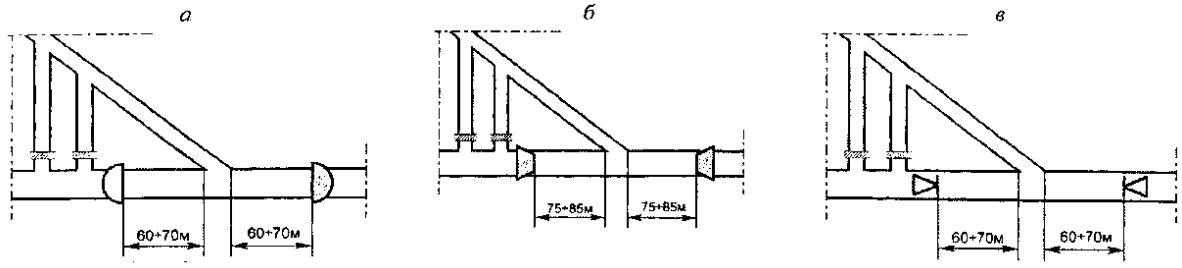

Рис. 9. Схемы установки заслонов в действующей выработке
с двух сторон от ее сопряжения с газодренажной выработкой

Приложение 8

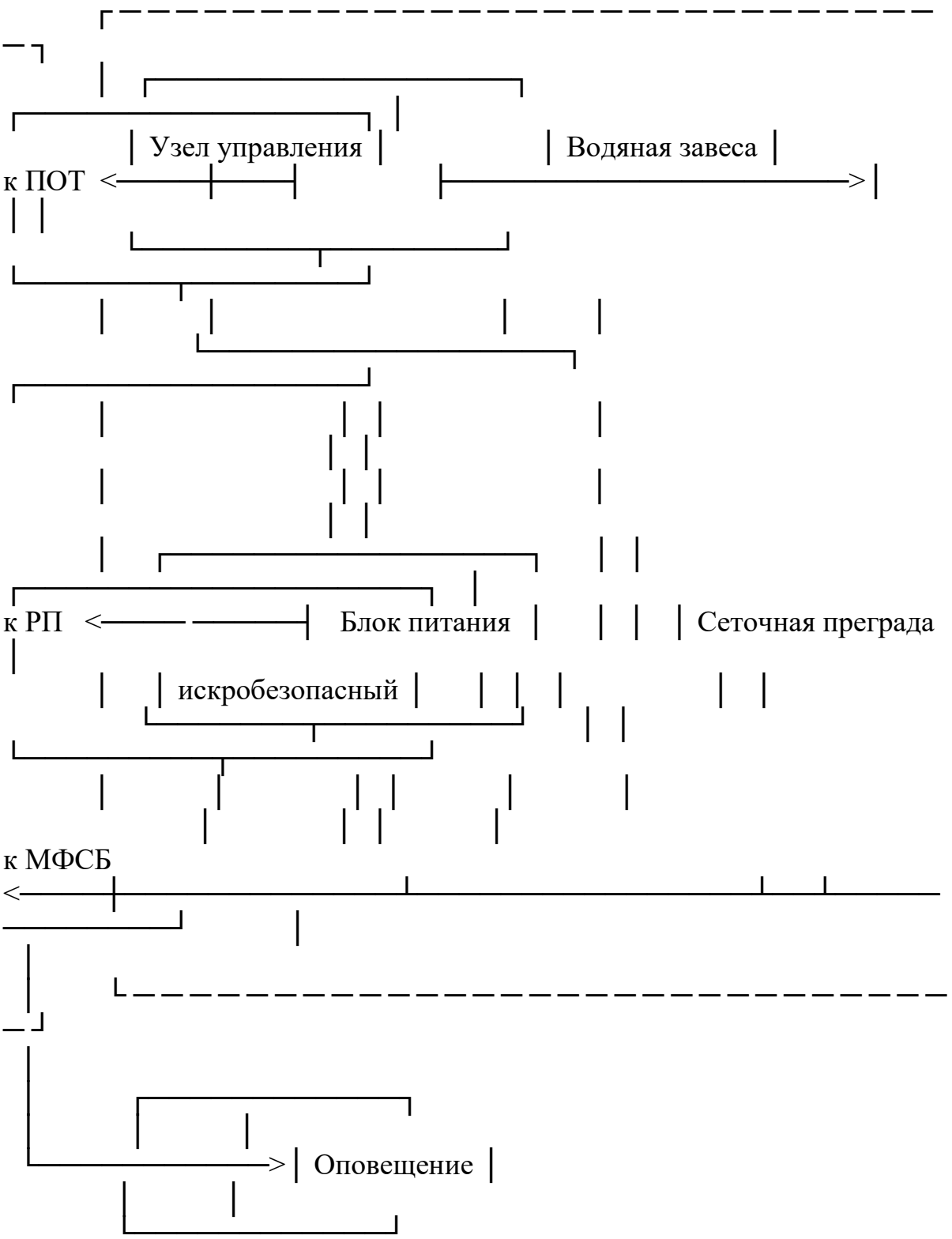

Рис. 1. Блок-схема подключения АВЗ:
ПОТ – пожарно-оросительный трубопровод; РП – распределительный пункт электроснабжения; МФСБ – многофункциональная система безопасности

Приложение 9

СХЕМЫ
УСТАНОВКИ СИСТЕМ ЛОКАЛИЗАЦИИ ВЗРЫВОВ
АВТОМАТИЧЕСКИХ В ГОРНЫХ ВЫРАБОТКАХ

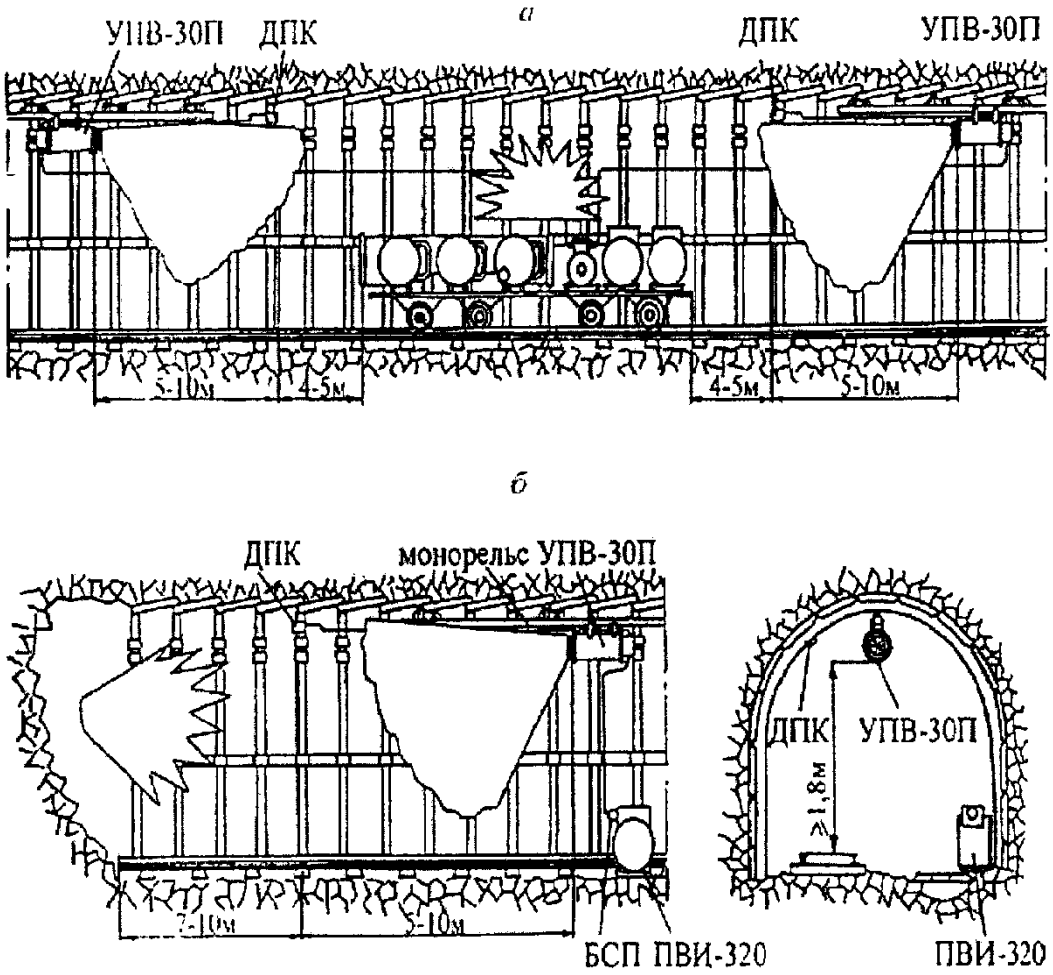

Рис. 1. Схемы установки СЛВА в горных выработках:
а – для защиты распределительного пункта; б – для защиты тупиковой выработки; УПВ-30П – устройство подавления воспламенения; ДПК – датчик пламени; БСП – блок сопряжения с пускателем; ПВИ – пускатель взрывозащищенный искробезопасный

Приложение 10

АКТ
сдачи в эксплуатацию пассивного взрыволокализующего заслона

УТВЕРЖДАЮ
Технический директор
(главный инженер) шахты
_____
"__" _____ 20__ г.

На шахте _____технических отделом
(название шахты, к какой угольной компании шахта относится)
шахты разработана документация на установку пассивного взрыволокализующего заслона в горной выработке шахты (участка), которая включена в проект Пылевзрывозащиты шахты.
В соответствии с разработанной документацией на шахте установлен
_____
(тип заслона – сланцевый, водяной)
Горная выработка
_____.
Номер заслона _____ комплектация
_____
(количество инертной пыли (воды) и основные технические характеристики заслона)

На участке аэрологической безопасности заведены журналы по обслуживанию, контролю и эксплуатации пассивных взрыволокализующих заслонов, а у каждого места установки пассивного взрыволокализующего заслона в шахте укреплен аншлаг установленного образца.

Персонал, осуществляющий контроль состояния пассивных взрыволокализующих заслонов, ознакомлен с устройством и правилами эксплуатации взрыволокализующего заслона.

Пассивный взрыволокализующий заслон принят в эксплуатацию.

Зам. главного инженера _____

Начальник участка аэрологической безопасности _____

Начальник(и) участка(ов) _____

АКТ
сдачи в эксплуатацию автоматического
взрыволокализующего заслона

УТВЕРЖДАЮ
Технический директор
(главный инженер) шахты
_____
"__" _____ 20__ г.

На шахте _____ техническим отделом
(название шахты, к какой угольной компании шахта относится)
шахты разработана документация на установку автоматического взрыволокализующего заслона в горной выработке шахты, которая включена в проект пылевзрывозащиты шахты.
В соответствии с разработанной документацией на шахте установлен автоматический взрыволокализующий заслон, состоящий из _____ АСЛВ,
(количество)
серийный(е) N
_____.
Горная выработка
_____.
Номер заслона _____ комплектация
_____.
(основные технические характеристики заслона)
На участке аэрологической безопасности заведены журналы на обслуживание и эксплуатацию автоматических взрыволокализующих заслонов, а у каждого места монтажа автоматического взрыволокализующего заслона в шахте укреплен аншлаг установленного образца.
Персонал, осуществляющий контроль состояния автоматических взрыволокализующих заслонов, ознакомлен с устройством и правилами эксплуатации автоматического взрыволокализующего заслона.
Автоматический взрыволокализующий заслон принят в эксплуатацию.

Зам. главного инженера _____
Начальник участка АБ _____
Начальник(и) участка(ов) _____
Представитель сервисного центра по монтажу, наладке, обслуживанию и ремонту автоматических систем _____

Приложение 11
(рекомендуемый образец)

РАБОЧИЙ ЖУРНАЛ
по обслуживанию пассивного взрыволокализующего заслона

Пассивный взрыволокализующий заслон N _____.

Тип заслона _____.
(сланцевый, водяной)

Наименование горной выработки _____.

Сечение горной выработки _____ $м^2$.

Место установки заслона (номер пикета, расстояние от сопряжения с ближайшей горной выработкой) _____.

Участок, за которым закреплен заслон _____.

Расчетное количество инертной пыли или воды на заслон _____ кг (л).

Емкость полки, сосуда или водяного кармана _____ кг (л).

Число сосудов, полок или водяных карманов _____ шт.

Дата		Состояние заслона	Подпись лица, производившего осмотр заслона	Распоряжение начальника участка аэрологической безопасности	Замечание технического директора (главного инженера) шахты
установки заслона	осмотра				
1	2	3	4	5	6

РАБОЧИЙ ЖУРНАЛ
по обслуживанию автоматического взрыволокализующего заслона

Автоматический взрыволокализующий заслон N _____, состоящий из _____
АСЛВ, серийный(е) N _____.
Наименование горной выработки _____.
Сечение горной выработки _____ $м^2$.
Место установки заслона (номер пикета, расстояние от сопряжения с ближайшей горной выработкой) _____.
Участок, за которым закреплен заслон _____.
Количество огнетушащего порошка в бункере АСЛВ _____ кг.
Установленное рабочее давление сжатого воздуха в АСЛВ _____ $кгс/см^2$.
Дата последней поверки контрольного манометра "__" _____ 20__ г.

Дата		Состояние заслона	Подпись лица, производившего осмотр заслона	Распоряжение начальника участка аэрологической безопасности	Замечание технического директора (главного инженера шахты)
установки заслона	осмотра				
1	2	3	4	5	6

(рекомендуемый образец)

АНШЛАГ
пассивного взрыволокализующего заслона

Пассивный взрыволокализующий заслон N _____.
Тип заслона
_____.
(сланцевый, водяной)
Горная выработка _____, сечение _____ $м^2$.
Количество инертной пыли (воды) _____ кг (л).
Число полок (пластмассовых сосудов, водяных карманов) _____ шт.
Емкость полки (пластмассового сосуда, водяного кармана) _____ кг (л).
Дата загрузки инертной пылью или заливки водой заслона _____.

Дата осмотра заслона _____.

Ф.И.О. и подпись проверяющего _____

(рекомендуемый образец)

АНШЛАГ
автоматического взрыволокализующего заслона

Автоматический взрыволокализующий заслон N _____, состоящий из _____
АСЛВ, серийный(е) N _____.
Горная выработка _____, сечение _____ $м^2$.
Количество огнетушащего порошка _____ кг.
Изначально установленное рабочее давление сжатого воздуха ____ $кгс/см^2$.
Показание контрольного манометра АСЛВ N _____
на момент проверки _____ $кгс/см^2$.
Дата установки автоматического взрыволокализующего заслона _____.

Дата осмотра заслона _____.

Ф.И.О. и подпись проверяющего _____

Практическая работа № 11

Расчет тепловыделений и борьба с избыточным теплом в шахтах

Цель работы: изучение методики расчета тепловыделений в выработки глубоких шахт и выбора технических решений по борьбе с избыточным теплом.

Климатические условия в подземных выработках, особенно в глубоких шахтах, как правило, отличаются от климатических условий на земной поверхности. Микроклимат горных выработок (т. е. действующее в них на организм человека сочетание температуры, влажности, скорости движения воздуха, его давления и температуры окружающих поверхностей) в значительной степени зависит от теплообменных процессов, происходящих на пути движения воздуха. Под воздействием этих процессов температура шахтного воздуха в выработках существенно повышается с увеличением глубины ведения горных работ.

Нагревание воздуха, движущегося по горным выработкам, происходит в результате:

- теплообмена между потоком шахтного воздуха и окружающим выработки массивом горных пород, т. е. охлаждения пород;
- естественного адиабатического сжатия воздуха при движении его вниз по вертикальным и наклонным выработкам;
- изменения содержания влаги в воздухе;
- теплообмена между воздухом и подземной водой, текущей по выработкам;
- окисления угля, угольной пыли, сульфидных руд, крепежного леса и некоторых других веществ;
- охлаждения отбитых и транспортируемых масс угля и породы;
- работы горных машин и механизмов;

- выделения тепла осветительными установками, электрическими кабелями, трубопроводами сжатого воздуха, телом человека, а также действия других второстепенных факторов.

Вызванное перечисленными факторами приращение температуры шахтного воздуха ($^oC = K$), может быть определено из выражения

$$\Delta t = \frac{\Sigma Q_i}{C_p \rho V},$$

где $\sum Q_i$ - суммарное количество теплоты, идущее на нагревание воздуха, кДж/ч;

C_p - удельная теплоемкость воздуха при постоянном давлении, кДж/(кг·К);

ρ - плотность воздуха, кг/м^3; V - объемный расход воздуха, м^3/ч.

Шахтный воздух уже при температуре свыше 25 °С оказывает отрицательное тепловое воздействие на физиологию и гигиену труда подземных рабочих. При задержке отдачи телом человека накопившегося в нем тепла возникает перегрев организма, осложняющий протекание жизненных процессов. Чрезмерный перегрев организма вызывает ухудшение самочувствия человека, приводит к серьезным заболеваниям (в наиболее тяжелых случаях - к тепловому удару, или стрессу, или даже к смерти), увеличивает вероятность травматизма, снижает производительность труда.

Изменение температуры воздуха (и других параметров микроклимата) в подземных выработках оказывает влияние также на физико-механические свойства горных пород и на безопасное состояние сооружений и выработок.

Расчет выделения теплоты в выработки глубоких шахт ведется по следующим зависимостям.

1. Тепловыделение при охлаждении горных пород.

Количество теплоты $Q_{охл}$, кДж/ч, выделяющееся вследствие охлажде-

ния окружающих выработку горных пород, описывается уравнением Ньютона для конвективного теплообмена

$$Q_{\text{охл}} = K_{\tau} P l (t_{\text{п}} - t_{\text{в}}),$$

где K_{τ} - коэффициент нестационарного теплообмена между массивом горных пород и воздухом, кДж/(м^2·ч·К) (рассчитывается по формуле, приводимой ниже);

P и l - периметр и длина выработки, м;

$t_{\text{п}}$ - естественная температура неохлажденных пород на данной глубине, ($^{\circ}$C = K, расчет приводится ниже);

$t_{\text{в}} = t_{\text{пб}}$ - допустимая температура воздуха в выработке, $^{\circ}$C (принимается согласно ФНИП).

Коэффициент K_{τ}, кДж/(м^2·ч·К) определяется по формуле

$$K_{\tau} = \frac{\lambda}{1 + \dfrac{\lambda}{2\alpha_0 R_{\text{э}}}} \cdot \left[\frac{1}{2R_{\text{э}}} + \frac{1}{\sqrt{\pi a \tau}\left(1 + \dfrac{\lambda}{2\alpha_0 R_{\text{э}}}\right)} \right],$$

где λ - коэффициент теплопроводности породы, кДж/(м·ч·К) (принимается по табл. 1);

α_0 - суммарный коэффициент теплоотдачи от стен шахтной выработки к воздуху, кДж/(м^2·ч·К) (расчет ниже);

$R_{\text{э}}$ - эквивалентный радиус выработки, м: $R_{\text{э}} = \sqrt{\dfrac{S}{\pi}} = 0{,}564\sqrt{S}$;

a - коэффициент температуропроводности породы, м^2/ч:

$$a = \frac{\lambda}{c_{\text{п}} \cdot \rho_{\text{п}}}$$ (принимается по табл. 1);

$c_{\text{п}}$ - удельная теплоемкость породы, кДж/(кг·К) (принимается по табл. 1);

$\rho_{\text{п}}$ - плотность породы, кг/м^3 (принимается по табл. 1);

τ - расчетное время процесса теполообмена, ч (например, при длительности процесса теплообмена 4 года значение τ = 4·365·24 = 35040 ч).

Таблица 1

Тепловая характеристика пород

Порода	ρ, кг/м^3	$c_п$, кДж/(кг·К)	λ, кДж/(м·ч·К)	a, м^2/ч
Песчаник (Центральный Донбасс)	2475	0,854	9,211	0,00436
Глинистые и песчанистые сланцы (там же)	2450	0,904	6,363	0,00287
Уголь (там же)	1225	1,184	1,051	0,00073
Бурый уголь (Челябинский бассейн)	1210	1,130	0,913	0,00067
Каменный уголь (Карагандинский бассейн)	1275	1,055	0,963	0,00072
Углистый сланец	1765	1,021	3,006	0,00167
Глинистый сланец	2433	0,992	3,354	0.00139
Змеевик	2690	0,950	5,694	0,00223
Гранит	2722	0,917	7,972	0.00319
Серный колчедан (Дегтярское месторождение)	4620	0,908	15,010	0,00358
Медный колчедан (там же)	4716	0,862	15,165	0,00373

Суммарный коэффициент теплоотдачи с поверхности горной выработки α_0, кДж/(м^2·ч·К), находится их выражения $\alpha_0 = a_к + a_и$,

где $\alpha_к$ - конвективный коэффициент теплоотдачи от стен выработки к воздуху, кДж/(м^2·ч·К)

$$a_к = 2{,}9 \cdot 4{,}1868 \frac{V^{0,8}}{Д_э^{0,2}} = 12{,}14 \frac{V^{0,8}}{Д_э^{0,2}},$$

где v - скорость движения воздуха в выработке, м/с;

$Д_э$ - эквивалентный диаметр выработки, м: $Д_э = \frac{4S}{P}$;

$\alpha_и$ - коэффициент, учитывающий испарения влаги с мокрых стен выработки, кДж/(м^2·ч·К)

$$a_и = 1{,}3\beta \cdot r,$$

где β - коэффициент массоотдачи (коэффициент испарения), кг/(м^2·ч·К), принимается равным 0,01 - для стволов, 0,15 - для капитальных выработок, 0,03 - для лав;

r - теплота парообразования воды, принимается *r* = 2256 кДж/кг.

Температура горных пород в массиве $t_п$, °С, на заданной глубине *H*, м, от земной поверхности определяется по формулам:

$$t_п = h \cdot t_н + \frac{H - H_0}{Г_{ст}} \quad \text{или} \quad t_п = h \cdot t_н + (H - H_0)\,\delta,$$

где $t_п$ - температура пород нейтрального слоя (зоны с постоянной температурой пород) в данной местности; принимается примерно равной среднегодовой температуре воздуха на земной поверхности в данном районе, °С;

$t_н$ = 8,5; 2,5; 2,5; 3,0 °С для условий соответственно Донбасса, Кузбасса, Караганды и Мосбасса;

H_0 - глубина (толщина) нейтрального слоя, м: H_0 = 20-40 м;

$Г_{ст}$ - геотермическая ступень данного района, м/°С: в среднем $Г_{ст}$ составляет для угольных месторождений 30–40 м/ °С, рудных 50-140 м/ °С, нефтяных 15-20 м/ °С; δ - геотермический градиент, °С/м.

2. Тепловыделение при сжатии воздуха. Количество теплоты $Q_{сж}$, кДж/ч, выделяющееся при движении воздуха вниз по вертикальным и наклонным выработкам, определяется выражением

$$Q_{сж} = 9{,}81 \cdot \rho \frac{V_в \cdot H}{1000} = 0{,}00981 \cdot \rho \cdot V_в \cdot H,$$

где ρ - плотность воздуха, кг/м^3;

$V_в$ - количество воздуха, проходящего по выработке (объемный часовой расход воздуха), м^3/ч: $V_в = 3600 \cdot \upsilon \cdot S$;

v - скорость движения воздуха в выработке, м/с;

S - площадь поперечного сечения выработки, м^2;

H - глубина расположения выработки, м;

для наклонной выработки $H = l_{\text{н}} \cdot \sin\psi$,

где $l_{\text{н}}$ - длина наклонной выработки; ψ - угол наклона выработки, град.

3. Тепловыделение при окислительных процессах. Количество теплоты $Q_{\text{ок}}$, кДж/ч, образующееся при окислении угля, угленосных сланцев, сульфидных руд и древесины, подсчитывается по формуле А. Ф. Воропаева

$$Q_{\text{ок}} = q_{\text{ок}} \cdot V^{0,8} \cdot P \cdot l,$$

где $q_{\text{ок}}$ - тепловыделение в результате окислительных процессов, приведенное к скорости движения воздуха в выработке, V = 1 м/с, кДж/(м^2·ч); $q_{\text{ок}}$ можно принимать равным 12-21 кДж/(м^2·ч).

4. Тепловыделение от местных источников. К местным источникам теплоты относят электродвигатели, трансформаторы, светильники, электрические кабели, трубопроводы сжатого воздуха, пневматические двигатели, другие тепловыделяющие машины, механизмы и устройства, а также работы, производимые с применением бетона на участке выработки или в призабойной зоне, когда тепло выделяется при его отвердении.

Расчетные формулы для определения количества теплоты от местных источников имеют следующий вид:

4.1. Тепловыделение при работе ***электродвигателей*** горных машин и освещения $Q_{\text{эд}}$, кДж/ч

$$Q_{\text{эд}} = \frac{3600 \cdot N_{\text{потр}} \cdot k_{\text{з}}}{\eta_{\text{э}}},$$

где $N_{\text{потр}}$ - потребляемая мощность электродвигателей и осветительных установок, кВт;

$k_{\text{з}}$ - коэффициент загрузки оборудования во времени: $k_{\text{з}}$ = 0,8;

$\eta_{\text{э}}$ - к. п. д. электродвигателя: $\eta_{\text{э}}$ = 0,95.

4.2. Тепловыделение в выработку (ствол, уклон, бремсберг и др.) при эксплуатации ***лебедок*** $Q_{\text{л}}$, кДж/ч:

- при подъеме груза лебедкой $Q_{\text{лп}} = 3600 \cdot N_{\text{л}} \cdot k_{\text{з}}(1 - \eta_{\text{м}})$;

- при спуске груза лебедкой $Q_{лс} = 3600 \cdot N_{л} \cdot k_{з.}$

где $N_{л}$ - установленная мощность электродвигателя лебедки, кВт;

$\eta_{м}$ - механический к. п. д.: $\eta_{м} = 0,8$.

4.3. Тепловыделение при работе ***трансформатора*** $Q_{тр}$, кДж/ч

$$Q_{тр} = 3600 \cdot N_{тр} \cdot p_{тр},$$

где $N_{тр}$ - мощность трансформатора, кВт;

$p_{тр}$ - тепловые потери трансформатора: $p_{тр} = 0,04 \div 0,05$.

4.4. Тепловыделение при затвердевании монолитной ***бетонной крепи*** $Q_{б}$, кДж/ч

$$Q_{б} = q_{б} \cdot P \cdot l_{ц,}$$

где $q_{б}$ - удельное выделение теплоты при отвердевании бетона, кДж/(м^2·ч); принимается $q_{б} = 200 \div 400$ кДж/(м^2/ч);

P - периметр выработки, м;

$l_{ц}$ - длина участка бетонирования, контактирующего с вентиляционной струей за один цикл проходки, м.

4.5. Тепловыделение при ***взрыве ВВ***. В выработке большого сечения при использовании более 100 кт ВВ тепловыделение при взрыве $Q_{взр}$, кДж/ч, рассчитывается по формуле

$$Q_{взр} = 0,8 q_{взр} \cdot m_{з},$$

где $q_{взр}$ - удельное тепловыделение при взрыве 1 кг ВВ, кДж/кт;

$m_{з}$ - масса заряда, кг.

Рекомендуемые значения $q_{взр}$ для применяемых ВВ:

Аммонит ПЖВ-20	3360		Аммонит АП-5ЖВ	3780
Угленит Э-6	2570		Аммонит скальный №1	5400
Победит ВП-4	3810		Аммонит № 6 ЖВ	4290
Аммонит АП-4ЖВ	3560		Игданит	3790

4.6. Тепловыделение при работе шахтных ***вентиляторов*** происходит в результате работы электродвигателя, внутренних потерь энергии в вентиляторе и аэродинамического сжатия воздуха. Количество теплоты $Q_{вен}$,

кДж/ч, поступающее в выработку при работе вентилятора, выражается формулой

$$Q_{\text{вен}} = 3600 \cdot V_{\text{вс}} \frac{h_{\text{в}}}{1000 \eta_{\text{ву}}} = 3{,}6 \cdot V_{\text{вс}} \frac{h_{\text{в}}}{\eta_{\text{ву}}}, \qquad (1)$$

где $V_{\text{вс}}$ - количество воздуха, проходящего по выработке (секундный расход), м^3/с;

$h_{\text{в}}$ - депрессия выработки, Па;

$$h_{\text{в}} = \alpha_{\text{в}} \cdot P \cdot l \frac{\upsilon^2}{S}, \qquad (2)$$

где $\alpha_{\text{в}}$ - коэффициент аэродинамического сопротивления трения выработки, Н·с^2/м^4 = Па· с^2/м^2;

P, l, S - периметр, длина и площадь поперечного сечения выработки, м, м, м^2;

v - средняя скорость движения воздуха по выработке, м/с;

$$\eta_{\text{ву}} = \eta_{\text{в}} \cdot \eta_{\text{дв}} \cdot \eta_{\text{п}},$$

$\eta_{\text{в}}$ = 0,6÷0,8; $\eta_{\text{дв}}$ = 0,85÷0,95 и $\eta_{\text{п}}$ - к. п. д. соответственно вентиляторной установки, вентилятора, двигателя и редукторной ($\eta_{\text{п}}$ = 1) или ременной ($\eta_{\text{п}}$ = 0,9÷0,95) передач.

Подставляя (2) в (1) и учитывая, что $V_{\text{вс}} = \upsilon \cdot S$ м^3/с, получим (кДж/ч)

$$Q_{\text{вен}} = 3{,}6 \cdot \alpha_{\text{в}} \cdot P \cdot l \frac{\upsilon^3}{\eta_{\text{ву}}}.$$

4.7. Тепловыделение при работе ***людей*** $Q_{\text{л}}$, кДж/ч

$$Q_{\text{л}} = q_{\text{л}} \cdot n_{\text{л}},$$

где $q_{\text{л}}$ - количество теплоты, выделяемое работающим человеком, кДж/ч·чел

$q_{\text{л}}$ = 1050÷2500 кДж/ч·чел.;

$n_{\text{л}}$ - число одновременно работающих людей в выработке.

5. Общее тепловыделение в выработку $Q_{общ}$, кДж/ч, находится суммированием всех частных выделений теплоты

$$Q_{общ} = \sum_{i=1}^{n} Q_i .$$

Способы искусственного охлаждения шахтного воздуха

Целью искусственного охлаждения шахтного воздуха является отвод определенного («излишнего») количества теплоты от него при помощи охлаждающего вещества. Тепло от воздуха можно отвести путем соприкосновения последнего с какой-либо холодной поверхностью или путем смешения его с газообразной струей, имеющей температуру ниже температуры воздуха.

Борьба с избыточным выделением теплоты в горные выработки ведется по нескольким направлениям:

- предохранение воздуха от нагревания при его движении к местам потребления;
- охлаждение воздуха без применения специальных холодильных машин;
- охлаждение воздуха с применением холодильных машин (кондиционирование).

Способы предупреждения нагревания шахтного воздуха включают в себя следующее:

- увеличение количества подаваемого в выработки воздуха путем повышения мощности вентиляторных установок, увеличения скорости движения воздуха, расширения сечений воздухоподающих выработок;
- замена машин с электроприводам машинами с пневматическим приводом;
- тепло- и гидроизоляция стен выработок;
- теплоизоляция и тщательное уплотнение воздухоподающих трубопроводов;

- предупреждение возникновения интенсивных окислительных процессов;
- сокращение пути движения воздуха к местам потребления путем выбора соответствующей схемы проветривания, проведения дополнительных выработок и скважин;
- подача воздуха к местам потребления по специально пройденным выработкам, где скорость движения воздуха может быть существенно увеличена;
- замена восходящего проветривания очистных выработок нисходящим проветриванием (при соблюдении соответствующих требований ПБ).

Для предотвращения нагревания воздуха без применения холодильных машин используются следующие способы:

- осушение воздуха сорбентами, т. е. веществами, способными поглощать влагу из воздуха (например, хлористым кальцием);
- охлаждение воздуха льдом;
- охлаждение воздуха жидким воздухам, при испарении которого поглощается значительное количество теплоты;
- охлаждение воздуха сжатым воздухам (например, от пневмо-кондиционеров);
- охлаждение воздуха водой: путем непосредственного соприкосновения охлаждающей воды с воздухом либо через поверхность труб, где воздух охлаждается в специальных теплообменниках;
- пропускание воздуха через тепловыравнивающие каналы путем подвода воздуха к стволу по горизонтальным выработкам, пройденным на глубине среднегодовой температуры.

Наиболее эффективным является искусственное охлаждение воздуха в системах кондиционирования: в компрессорных и абсорбционных холодильных установках. Холодильные установки бывают передвижные и ста-

ционарные. Передвижные установки предназначены для охлаждения воздуха в тупиковых выработках или в отдаленных очистных забоях. Стационарные установки располагаются как на земной поверхности, так и в подземных условиях.

Хладопроизводительность (холодильная мощность) ***отечественных шахтных холодильных агрегатов и кондиционеров составляет:***

- передвижных кондиционеров ВК-230 - 230 кВт, КПШ-3 – 105 кВт, КПШ-40 - 47 кВт, КПШ-40П с пневмоприводом - 52 кВт;
- турбокомпрессионных холодильных машин ШХТМ-1300 - 1500 кВт, ХТМФ-235М-2000 - 2325 кВт, ХТМФ-248-4000 - 4650 кВт;
- поршневой холодильной машины МФ-220-1РШ - 255 кВт;
- абсорбционной холодильной машины АБХА-2500-2В – 2800 кВт.

Для стационарной работы на поверхности используются машины ХТМФ-235-2000, ХТМФ-248-4000, АБХА-2500-2В, а машины ШХТМ-1300 и МФ-220-1РШ устанавливаются на глубоких горизонтах.

Охлаждение шахтного воздуха с применением холодильных машин становится необходимым, когда общее тепловыделение в выработку $Q_{общ}$ превышает тепловыделение в нее, допускаемое Правилами безопасности, $Q_{пб}$, т. е. при условии

$$Q_{общ} \rangle Q_{пб}.$$

Поскольку эти количества теплоты описываются формулами:

$$Q_{общ} = c_р \cdot \rho \cdot V_{теп} \cdot (t_{пб} - t_н) \text{ и } Q_{пб} = c_р \cdot \rho \cdot V_в \cdot (t_{пб} - t_н),$$

то критерий необходимости кондиционирования воздуха в выработке может быть записан в виде соотношения $V_{теп} \rangle V_в$,

где $V_{теп}$ - количество воздуха, которое необходимо подать в выработку по тепловому фактору без охлаждения воздуха, м^3/ч;

$$V_{теп} = \frac{Q_{общ}}{c_р \cdot \rho \cdot \Delta t},$$

где $c_р$ - удельная теплоемкость воздуха при постоянном давлении, кДж/(кг·К) $c_р$ = 0,241 ккал/(кг·К)·4,1868 кДж/ккал = 1,009 кДж/(кг·К);

ρ - плотность воздуха, кг/м^3;

Δt - перепад температур между выходящим (отработанным) и входящим (свежим) воздухам, проходящим по выработке, К (°С):

для стволов $\Delta t = t_в - t_н$, для подземных выработок $\Delta t = t_п - t_в$.

При необходимости кондиционирования воздуха следует выбрать тип кондиционера, рассчитать потребное количество кондиционеров и проверить правильность их установки.

Требуемая хладопроизводительность кондиционера $N_к'$, кВт, находится по формуле

$$N_к^{/} = \frac{c_h \cdot \rho \cdot V_d (t_н - t_{пб})}{3600}.$$

К установке принимают кондиционер хладопроизводительностью

$$N_к \geq N_к^{/}.$$

При установке кондиционера в выработке (обычно одного) температура смеси за кондиционером $t_{см}$, °С (=К), определяется соотношением

$$t_{см} = t_п - 3600 \frac{N_к}{c_р \cdot \rho \cdot V_в}.$$

Достаточность установки кондиционера проверяется по условию

$$t_{см} \langle t_в.$$

Если $t_{см} \rangle t_в$, то необходимо установить более мощный кондиционер.

Пример расчета. Исходные данные:

выработка - ствол шахты,

$S = \frac{\pi \cdot d^2}{4} = 38{,}5$ м^2,

$r_э = 3{,}5$ м,

$d = d_э = 7$ м,

$P = \pi \cdot d = 22$ м,

$l = H = 1200$ м,

$\alpha = 0^o$,

$H_0 = 20$ м,

$\delta = \frac{1}{\Gamma_{ст}} = 0{,}035$ м/^{o}C,

порода - песчаник,

$\rho_п = 2400$ кг/м^3,

$c_п = 0{,}858$ кДж/(кг·К),

$\lambda = 9{,}21$ кДж/(м·ч·К),

$a = \frac{\lambda}{c_п \cdot \rho_п} = 0{,}00477$ м^2/ч,

v = 2 м/с,

$\tau = 7$ лет $= 7 \cdot 365 \cdot 24 = 61320$ ч,

$t_н = 8{,}5$ ^{o}C,

$t_в = t_{пб} = 24$ ^{o}C,

$N_{потр} = 100$ кВт,

$N_п = 90$ кВт,

$\alpha_б = 0{,}0040$ кгс·с^2/м^4 =

$= 0{,}0392$ Па· с^2/м^2,

$N_{тр} = 100$ кВт,

$n = 7$ человек.

Для обеспечения возможности выполнения расчета тепловыделений по приведенным выше формулам принимаем дополнительно следующие данные (параметры):

$\beta = 0{,}01$ кг/(м^2·ч·К),

$r = 2256$ кДж/кг,

$\rho = 1{,}25$ кг/м^3,

$q_{ок} = 16$ кДж/(м^2·ч),

$\kappa_з = 0{,}8$,

$\eta_{дв} = 0{,}95$,

$P_{тр} = 0{,}05$,

$q_б = 200$ кДж/(м^2·ч),

$l_ц = 5$ м,

$q_п = 2000$ кДж/(ч·чел),

$\eta_{ву} = \eta_у \cdot \eta_{дв} \cdot \eta_п = 0{,}7 \cdot 0{,}85 \cdot 0{,}95 = 0{,}56$,

$c_р = 1{,}009$ кДж/(кг·К).

Подсчитываем количества теплоты, выделяющиеся в выработку.

1. Тепловыделение при охлаждении горных пород

$$\alpha_к = 12{,}4 \cdot \frac{V^{0,8}}{d_э^{0,2}} = 12{,}4 \cdot \frac{2^{0,8}}{7^{0,2}} = 14{,}32 \text{ кДж/(м}^2\text{·ч·К)};$$

$$\alpha_и = 1{,}3 \cdot \beta \cdot r = 1{,}3 \cdot 0{,}01 \cdot 2256 = 29{,}33 \text{ кДж/(м}^2\text{·ч·К)};$$

$$\alpha_0 = \alpha_к + \alpha_и = 14{,}32 + 29{,}33 = 43{,}65 \text{ кДж/(м}^2\text{·ч·К)};$$

$$K_\tau = \frac{\lambda}{1 + \frac{\lambda}{2\alpha_0 \cdot R_э}} \cdot \left[\frac{1}{2R_э} + \frac{1}{\sqrt{\pi \cdot a \cdot \tau}\left(1 + \frac{\lambda}{2\alpha_0 \cdot R_э}\right)} \right] =$$

$$= \frac{9{,}211}{1 + \frac{9{,}211}{2 \cdot 43{,}65 \cdot 3{,}5}} \cdot \left[\frac{1}{2 \cdot 3{,}5} + \frac{1}{\sqrt{\pi \cdot 0{,}00447 \cdot 61320}\left(1 + \frac{9{,}211}{2 \cdot 43{,}65 \cdot 3{,}5}\right)} \right] =$$

$$= 1{,}57 \text{ кДж/(м}^2\text{·ч·К)};$$

$$t_п = t_н + (H - H_0)\delta = 8{,}5 + (1200 - 20)0{,}035 = 50 \text{ °C};$$

$$Q_{охл} = K_\tau \cdot P \cdot l(t_п - t_в) = 1{,}57 \cdot 22 \cdot 1200(50 - 24) = 1077648 \text{ кДж/ч.}$$

2. Тепловыделение при сжатии шахтного воздуха

$$V_и = 3600 \cdot v \cdot S = 3600 \cdot 2 \cdot 38{,}5 = 277200 \text{ м}^3\text{/ч};$$

$$Q_{сж} = 0{,}00981 \cdot \rho \cdot V_в \cdot H = 0{,}00981 \cdot 1{,}25 \cdot 277200 \cdot 1200 = 4078998$$

кДж/ч.

3. Тепловыделение при окислительных процессах

$$Q_{ок} = q_{ок} \cdot V^{0,8} \cdot P \cdot l = 16 \cdot 2^{0,8} \cdot 22 \cdot 1200 = 735441 \text{ кДж/ч.}$$

4. Тепловыделение от местных источников:

- при работе электродвигателей горных машин и освещения

$$Q_{эд} = \frac{3600 \cdot N_{потр} \cdot K_з}{\eta_{дв}} = \frac{3600 \cdot 100 \cdot 0{,}8}{0{,}95} = 303158 \text{ кДж/ч;}$$

- при спуске груза лебедкой

$$Q_{лс} = 3600 \cdot N_л \cdot K_з = 3600 \cdot 90 \cdot 0{,}8 = 259200 \text{ кДж/ч;}$$

- при работе трансформатора

$$Q_{тр} = 3600 \cdot N_{тр} \cdot P_{тр} = 3600 \cdot 100 \cdot 0{,}05 = 18000 \text{ кДж/ч;}$$

- при работе шахтных вентиляторов

$$Q_{вен} = 3{,}6 \cdot \alpha_в \cdot P \cdot l \frac{V^3}{\eta_{ву}} = 3{,}6 \cdot 0{,}0392 \cdot 22 \cdot 1200 \frac{2^3}{0{,}565} = 52751 \text{ кДж/ч;}$$

- при затвердевании монолитной бетонной крепи

$$Q_б = q_б \cdot P \cdot l_ц = 200 \cdot 22 \cdot 5 = 22000 \text{ кДж/ч;}$$

- при работе людей

$$Q_л = q_л \cdot n_л = 2000 \cdot 7 = 14000 \text{ кДж/ч.}$$

5. Общее тепловыделение в ствол

$$Q_{общ} = \sum_{i-1}^{n} Q_i = Q_{охл} + Q_{сж} + Q_{ок} + Q_{эд} + Q_{лс} + Q_{тр} + Q_{вен} + Q_б + Q_л =$$

$$= 1077648 + 4078998 + 735441 + 303158 + 259200 + 18000 + 52751 +$$

$$+ 22000 + 14000 = 6561196 кДж / ч.$$

Находим количество воздуха, необходимое для проветривания выработки по тепловому фактору без охлаждения воздуха

$$V_{теп} = \frac{Q_{общ}}{c_р \cdot \rho(t_{пб} - t_н)} = \frac{6561196}{1{,}009 \cdot 1{,}25(24 - 8{,}5)} = 335611 \text{ м}^3\text{/ч.}$$

Проверяем условие достаточности расхода воздуха по тепловому фактору.

В рассматриваемом случае это условие не выполняется, так как

$$V_{теп} = 335611 \langle V_в = 277200.$$

Следовательно, требуется искусственное охлаждение воздуха при помощи холодильных машин.

Определяем требуемую хладопроизводительность холодильной машины:

$$N_{\text{к}}^{/} = \frac{c_{\text{р}} \cdot \rho \cdot V_{\text{в}} (t_{\text{п}} - t_{\text{пб}})}{3600} = \frac{1{,}009 \cdot 1{,}25 \cdot 277200 (50 - 24)}{3600} = 2525 \text{ кВт.}$$

Принимаем $N_{\text{к}} = 2550$ кВт. Температура смеси теплого и охлажденного воздуха за кондиционером составит

$$t_{\text{см}} = t_{\text{п}} - \frac{3600 \cdot N_{\text{к}}}{c_{\text{р}} \cdot \rho \cdot V_{\text{в}}} = 50 - \frac{3600 \cdot 2550}{1{,}009 \cdot 1{,}25 \cdot 277200} = 23{,}7 \text{ }^{\text{o}},$$

что удовлетворяет требованиям ПБ.

Варианты заданий

Перечень вариантов заданий к расчету тепловыделений в горные выработки приведен в табл. 2.

Таблица 2

Исходные данные для расчетов тепловыделений

	Величины	Номер варианта									
		1	2	3	4	5	6	7	8	9	10
1	Выработка	Штрек		Уклон		Квершлаг		Бремберг		Ствол	
2	S, м^2	8	10	7	6	12	14	10	12	44,2	33,2
3	P, м	11,8	13,2	11,0	10,2	14,4	15,6	13,2	14,4	23,6	20,4
4	L, м	900	1000	300	500	700	600	1000	900	1100	1200
5	α, °	6	8	40	50	10	8	15	20	90	90
6	H, м	800	900	600	700	1000	800	1200	1500	1100	1200
7	H_0, м	20	21	22	23	24	25	30	35	28	30
8	$\Gamma_{ст}$, м/°С	30	25	26	27	31	29	32	28	34	27
9	Порода	Бурый уголь	Каменный уголь	Каменный уголь	Каменный уголь	Песчаник	Песчаник	Каменный уголь	Каменный уголь	Глинистый и песчанистый сланец	Песчаник
10	V, м/с	0,5	0,75	1,0	1,5	1,0	2,0	1,5	2,0	1,0	0,5
11	τ, м/с	3	2	6	8	5	9	10	7	6	4
12	$t_н$, °С	8,5	2,5	3,0	2,5	7,5	8,3	7,9	4,2	8,0	7,5
13	$t_в = t_{пб}$, °С	24	23	20	25	23	25	24	26	24	23
14	$N_{потр}$, кВт	70	60	50	40	100	90	50	50	100	100
15	$N_л$, кВт	-	-	50	50	-	-	-	-	-	100
16	$N_{тр}$, кВт	5	10	-	-	5	5	5	5	10	10
17	$\alpha_в$, Па·с^2/м^2	0,017	0,019	0,018	0,016	0,015	0,014	0,013	0,020	0,049	0,049
18	$n_л$, чел.	7	6	3	3	6	5	6	6	5	8

МИНОБРНАУКИ РОССИИ

ФГБОУ ВО «Уральский государственный горный университет»

УТВЕРЖДАЮ
Проректор по учебно-методическому комплексу _____ С.А. Упоров

МЕТОДИЧЕСКИЕ УКАЗАНИЯ ПО ОФОРМЛЕНИЮ ОТЧЁТА ПО ПРАКТИКЕ

Специальность
21.05.04 Горное дело

Специализация
Менеджмент и экономика горнопромышленного производства

квалификация выпускника: **специалист**

Автор/составитель: Мочалова Л.А., доцент, д.э.н.

Одобрена на заседании кафедры
Экономики и менеджмента
(название кафедры)
Зав. кафедрой _____
(подпись)
Мочалова Л.А.
(Фамилия И.О.)
Протокол № 2 от 04.10.2023
(Дата)

Рассмотрена методической комиссией
Инженерно-экономического факультета
(название факультета)
Председатель _____
(подпись)
Мочалова Л.А.
(Фамилия И.О.)
Протокол № 2 от 20.10.2023
(Дата)

Екатеринбург

1 ОБЩИЕ ТРЕБОВАНИЯ

Оформление отчета осуществляется в соответствии с требованиями государственных стандартов и университета.

Отчет выполняется печатным способом с использованием компьютера.

Каждая страница текста, включая иллюстрации и приложения, нумеруется арабскими цифрами, кроме титульного листа и содержания, по порядку без пропусков и повторений. Номера страниц проставляются, начиная с введения (третья страница), в центре нижней части листа без точки.

Текст работы следует печатать, соблюдая следующие размеры полей: правое – 15 мм, верхнее и нижнее – 20 мм, левое – 30 мм.

Рекомендуемым типом шрифта является Times New Roman, размер которого 14 pt (пунктов) (на рисунках и в таблицах допускается применение более мелкого размера шрифта, но не менее 10 pt).

Текст печатается через 1,5-й интервал, красная строка – 1,25 см.

Цвет шрифта должен быть черным, необходимо соблюдать равномерную плотность, контрастность и четкость изображения по всей работе. Разрешается использовать компьютерные возможности акцентирования внимания на определенных терминах и формулах, применяя курсив, полужирный шрифт не применяется.

2 ПРАВИЛА ОФОРМЛЕНИЯ НАИМЕНОВАНИЙ И НУМЕРАЦИИ СТРУКТУРНЫХ ЭЛЕМЕНТОВ, ГЛАВ И ПАРАГРАФОВ

Отчет должен включать следующие структурные элементы: титульный лист, содержание, введение, основной текст, заключение, приложения (является дополнительным элементом). Основной текст может быть разделен на разделы и параграфы.

Каждый структурный элемент отчета (титульный лист, содержание, введение, заключение, приложение) и разделы необходимо начинать с новой страницы. Следующий параграф внутри одного раздела начинается через 2 межстрочных интервала на том же листе, где закончился предыдущий.

Расстояние между заголовком структурного элемента и текстом, заголовками главы и параграфа, заголовком параграфа и текстом составляет 2 межстрочных интервала.

Наименования структурных элементов письменной работы («СОДЕРЖАНИЕ», «ВВЕДЕНИЕ», «ЗАКЛЮЧЕНИЕ», «ПРИЛОЖЕНИЕ») служат заголовками структурных элементов. Данные наименования пишутся по центру страницы без точки в конце прописными (заглавными) буквами, не подчеркивая.

Разделы, параграфы должны иметь заголовки. Их следует нумеровать арабскими цифрами и записывать по центру страницы прописными (заглавными) буквами без точки в конце, не подчеркивая. Номер раздела указывается цифрой (например, 1, 2, 3), номер параграфа включает номер раздела и порядковый номер параграфа, разделенные точкой (например, 1.1, 2.1, 3.3). После номера раздела и параграфа в тексте точку не ставят. Если заголовок состоит из двух предложений, их разделяют точкой. Переносы слов в заголовках не допускаются. Не допускается писать заголовок параграфа на одном листе, а его текст – на другом.

В содержании работы наименования структурных элементов указываются с левого края страницы, при этом первая буква наименования является прописной (заглавной), остальные буквы являются строчными, например:

Введение

1 Краткая характеристика организации – места прохождения практики

2 Аналитический раздел

3 Рекомендательный раздел

Заключение
Приложения

3 ПРАВИЛА ОФОРМЛЕНИЯ СОКРАЩЕНИЙ И АББРЕВИАТУР

Сокращение русских слов и словосочетаний допускается при условии соблюдения требований ГОСТ 7.12–93 «Система стандартов по информации, библиотечному и издательскому делу. Библиографическая запись. Сокращение слов на русском языке. Общие требования и правила».

В тексте письменной работы допускаются общепринятые сокращения и аббревиатуры, установленные правилами орфографии и соответствующими нормативными документами, например: год – г., годы – гг., и так далее – и т. д., метр – м, тысяч – тыс., миллион – млн, миллиард – млрд, триллион – трлн, страница – с., Российская Федерация – РФ, общество с ограниченной ответственностью – ООО.

При использовании авторской аббревиатуры необходимо при первом ее упоминании дать полную расшифровку, например: «… Уральский государственный горный университет (далее – УГГУ)…».

Не допускается использование сокращений и аббревиатур в заголовках письменной работы, глав и параграфов.

4 ПРАВИЛА ОФОРМЛЕНИЯ ПЕРЕЧИСЛЕНИЙ

При необходимости в тексте работы могут быть приведены перечисления. Перед каждым элементом перечисления следует ставить дефис (иные маркеры не допустимы). Например:

«….заключение содержит:
- краткие выводы;
- оценку решений;
- разработку рекомендаций.»

При необходимости ссылки в тексте работы на один из элементов перечисления вместо дефиса ставятся строчные буквы в порядке русского алфавита, начиная с буквы а (за исключением букв ё, з, й, о, ч, ъ, ы, ь). Для дальнейшей детализации перечислений необходимо использовать арабские цифры, после которых ставится скобка, а запись производится с абзацного отступа. Например:

а) …;
б) …;
1) …;
2) …;
в) …

5 ПРАВИЛА ОФОРМЛЕНИЯ РИСУНКОВ

В письменной работе для наглядности, уменьшения физического объема сплошного текста следует использовать иллюстрации – графики, схемы, диаграммы, чертежи, рисунки и фотографии. Все иллюстрации именуются рисунками. Их количество зависит от содержания работы и должно быть достаточно для того, чтобы придать ей ясность и конкретность.

На все рисунки должны быть даны ссылки в тексте работы, например: «... в соответствии с рисунком 2 …» или «… тенденцию к снижению (рисунок 2)».

Рисунки следует располагать в работе непосредственно после текста, в котором они упоминаются впервые (при наличии достаточного пространства для помещения рисунка со всеми поясняющими данными), или на следующей странице. Если рисунок

достаточно велик, его можно размещать на отдельном листе. Допускается поворот рисунка по часовой стрелке (если он выполнен на отдельном листе). Рисунки, размеры которых больше формата А4, учитывают как одну страницу и помещают в приложении.

Рисунки, за исключением рисунков в приложениях, следует нумеровать арабскими цифрами сквозной нумерацией по всей работе. Каждый рисунок (схема, график, диаграмма) обозначается словом «Рисунок», должен иметь заголовок и подписываться следующим образом – посередине строки без абзацного отступа, например:

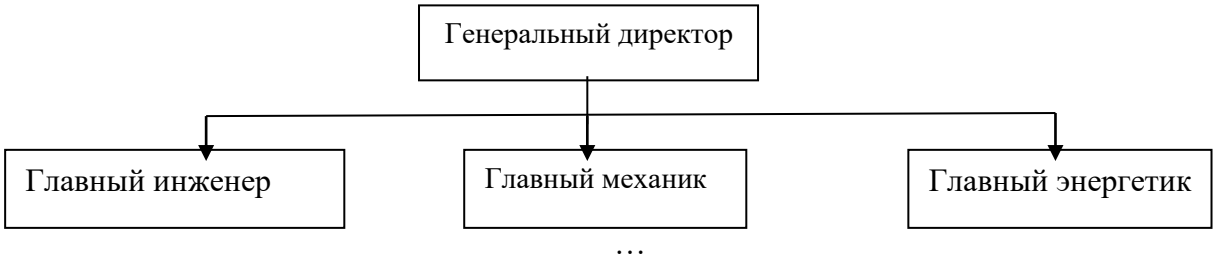

Рисунок 1 – Структура администрации организации

Если на рисунке отражены показатели, то после заголовка рисунка через запятую указывается единица измерения, например:

Рисунок 1 – Структура добычи, %

Рисунки каждого приложения обозначают отдельной нумерацией арабскими цифрами с добавлением перед цифрой обозначения приложения (например, рисунок А.3).

Если рисунок взят из первичного источника без авторской переработки, следует сделать ссылку, например:

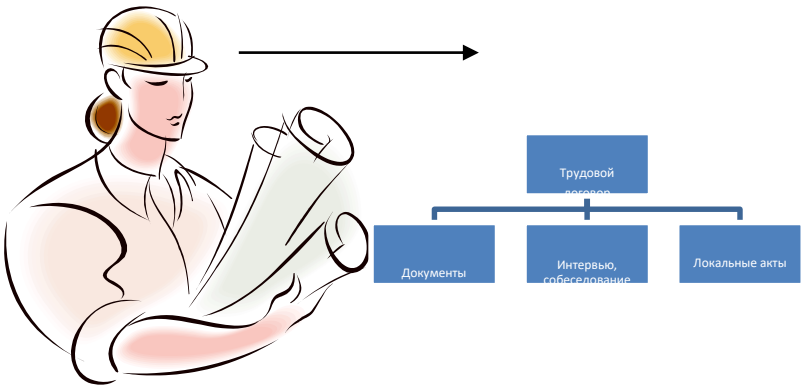

Рисунок 1 – Процесс заключения трудового договора [8, с. 46]

Если рисунок является авторской разработкой, необходимо после заголовка рисунка поставить знак сноски и указать в форме подстрочной сноски внизу страницы, на основании каких источников он составлен, например:

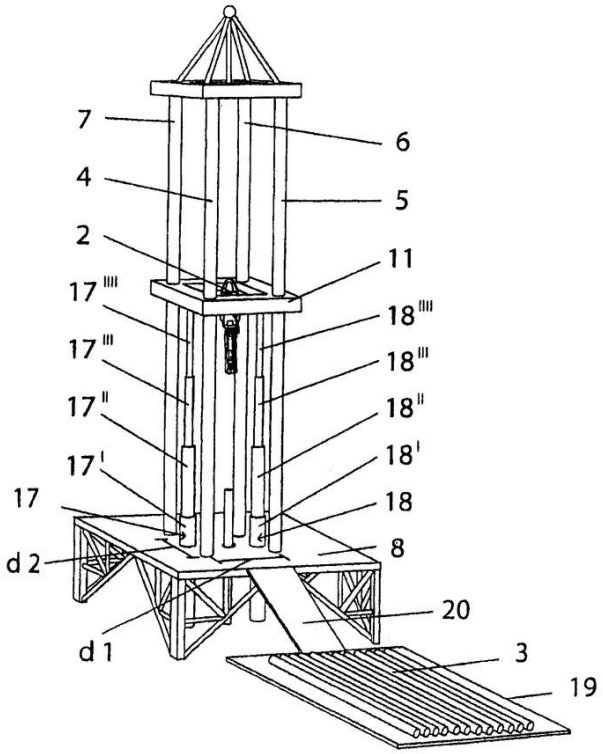

Фиг.4

Рисунок 2 – Буровая установка,……[1]

При необходимости между рисунком и его заголовком помещаются поясняющие данные (подрисуночный текст), например, легенда.

6 ПРАВИЛА ОФОРМЛЕНИЯ ТАБЛИЦ

В письменной работе фактический материал в обобщенном и систематизированном виде может быть представлен в виде таблицы для наглядности и удобства сравнения показателей.

На все таблицы должны быть ссылки в работе. При ссылке следует писать слово «таблица» с указанием ее номера, например: «…в таблице 2 представлены …» или «… характеризуется показателями (таблица 2)».

Таблицу следует располагать в работе непосредственно после текста, в котором она упоминается впервые, или на следующей странице.

Таблицы, за исключением таблиц в приложениях, следует нумеровать арабскими цифрами сквозной нумерацией по всей работе. Каждая таблица должна иметь заголовок, который должен отражать ее содержание, быть точным, кратким. Заголовок таблицы следует помещать над таблицей слева, без абзацного отступа в одну строку с ее номером через тире, например:

Таблица 3 – Количество тонн угля, добытого шахтами Свердловской области

Наименование организации	2017	2018
ПАО «Бокситы Севера»	58	59
Березниковская шахта	29	51

[1] Составлено автором по: [15, 23, 42].

Если таблица взята из первичного источника без авторской переработки, следует сделать ссылку, например:

Таблица 2 – Динамика основных показателей развития шахтного строительства в России за 2015–2018 гг. [15, с. 35]

	2015	2016	2017	2018
Объем строительства, млрд. руб.				
……				

Если таблица является авторской разработкой, необходимо после заголовка таблицы поставить знак сноски и указать в форме подстрочной сноски внизу страницы, на основании каких источников она составлена, например:

Таблица 3 – Количество оборудования[1]

Вид оборудования	2016	2017
Буровая машина	3	5
……	3	7

Располагают таблицы на странице обычно вертикально. Помещенные на отдельной странице таблицы могут быть расположены горизонтально, причем графа с наименованиями показателей должна размещаться в левой части страницы. Слева, справа и снизу таблицы ограничивают линиями.

Таблицу с большим числом строк допускается переносить на другую страницу. При переносе части таблицы на другую страницу слово «Таблица» указывают один раз слева над первой частью таблицы. На странице, на которую перенесена часть таблицы, слева пишут «Продолжение таблицы» или «Окончание таблицы» с указанием номера таблицы и повторением шапки таблицы.

Если таблица переносится, то на странице, где помещена первая часть таблицы, нижняя ограничительная линия таблицы не проводится. Это же относится к странице (страницам), где помещено продолжение (продолжения) таблицы. Нижняя ограничительная линия таблицы проводится только на странице, где помещено окончание таблицы.

Заголовки граф и строк таблицы следует писать с прописной буквы в единственном числе, а подзаголовки граф – со строчной буквы, если они составляют одно предложение с заголовком, или с прописной буквы, если они имеют самостоятельное значение. В конце заголовков и подзаголовков таблиц точки не ставят. Заголовки граф, как правило, записывают параллельно строкам таблицы. При необходимости допускается перпендикулярное расположение заголовков граф.

Примечания к таблице (подтабличные примечания) размещают непосредственно под таблицей в виде: а) общего примечания; б) сноски; в) отдельной графы или табличной строки с заголовком. Выделять примечание в отдельную графу или строку целесообразно лишь тогда, когда примечание относится к большинству строк или граф. Примечания к отдельным заголовкам граф или строк следует связывать с ними знаком сноски. Общее примечание ко всей таблице не связывают с ней знаком сноски, а помещают после заголовка «Примечание» или «Примечания», оформляют как внутритекстовое примечание.

[1] Составлено автором по: [2, 7, 10]

Допускается применять размер шрифта в таблице меньший, чем в тексте работы, но не менее 10 pt.

Если все показатели, приведенные в графах таблицы, выражены в одной и той же единице измерения, то ее обозначение необходимо помещать над таблицей справа. Если показатели таблицы выражены в разных единицах измерения, то обозначение единицы измерения указывается после наименования показателя через запятую. Допускается при необходимости выносить в отдельную графу обозначения единиц измерения.

Текст, повторяющийся в строках одной и той же графы и состоящий из одиночных слов, чередующихся с цифрами, заменяют кавычками. Если повторяющийся текст состоит из двух или более слов, то при первом повторении его заменяют словами «То же», а далее – кавычками. Если предыдущая фраза является частью последующей, то допускается заменить ее словами «То же» и добавить дополнительные сведения. При наличии горизонтальных линий текст необходимо повторять. Если в ячейке таблицы приведен текст из нескольких предложений, то в последнем предложении точка не ставится.

Заменять кавычками повторяющиеся в таблице цифры, математические знаки, знаки процента и номера, обозначения нормативных материалов, марок материалов не допускается.

При отсутствии отдельных данных в таблице следует ставить прочерк (тире). Цифры в графах таблиц должны проставляться так, чтобы разряды чисел во всей графе были расположены один под другим, если они относятся к одному показателю. В одной графе должно быть соблюдено, как правило, одинаковое количество десятичных знаков для всех значений величин.

Если таблицы размещены в приложении, их нумерация имеет определенные особенности. Таблицы каждого приложения нумеруют отдельной нумерацией арабскими цифрами. При этом перед цифрой, обозначающей номер таблицы в приложении, ставится буква соответствующего приложения, например:

Таблица В.1.– Динамика показателей за 2016–2017 гг.

Если в документе одна таблица, то она должна быть обозначена «Таблица 1» или «Таблица В.1», если она приведена в приложении (допустим, В).

7 ПРАВИЛА ОФОРМЛЕНИЯ ПРИМЕЧАНИЙ И ССЫЛОК

При необходимости пояснить содержание текста, таблицы или иллюстрации в работе следует помещать примечания. Их размещают непосредственно в конце страницы, таблицы, иллюстрации, к которым они относятся, и печатают с прописной буквы с абзацного отступа после слова «Примечание» или «Примечания». Если примечание одно, то после слова «Примечание» ставится тире и примечание печатается с прописной буквы. Одно примечание не нумеруют. Если их несколько, то после слова «Примечания» ставят двоеточие и каждое примечание печатают с прописной буквы с новой строки с абзацного отступа, нумеруя их по порядку арабскими цифрами.

Цитаты, а также все заимствования из печати данные (нормативы, цифры и др.) должны иметь библиографическую ссылку на первичный источник. Ссылка ставится непосредственно после того слова, числа, предложения, по которому дается пояснение, в квадратных скобках. В квадратных скобках указывается порядковый номер источника в соответствии со списком использованных источников и номер страницы, с которой взята информация, например: [4, с. 32]. Это значит, использован четвертый источник из списка литературы со страницы 32. Если дается свободный пересказ принципиальных положений тех или иных авторов, то достаточно указать в скобках после изложения заимствованных положений номер источника по списку использованной литературы без указания номера страницы.

8 ПРАВИЛА ОФОРМЛЕНИЯ СПИСКА ИСПОЛЬЗОВАННЫХ ИСТОЧНИКОВ

Оформлению списка использованных источников, прилагаемого к отчету, следует уделять самое серьезное внимание.

Сведения об источниках приводятся в следующем порядке:

1) **нормативные правовые акты**: Нормативные правовые акты включаются в список в порядке убывания юридической силы в следующей очередности: международные нормативные правовые акты, Конституция Российской Федерации, федеральные конституционные законы, федеральные законы, акты Конституционного Суда Российской Федерации, решения других высших судебных органов, указы Президента Российской Федерации, постановления Правительства Российской Федерации, нормативные правовые акты федеральных органов исполнительной власти, законы субъектов Российской Федерации, подзаконные акты субъектов Российской Федерации, муниципальные правовые акты, акты организаций.

Нормативные правовые акты одного уровня располагаются в хронологическом порядке, от принятых в более ранние периоды к принятым в более поздние периоды.

Примеры оформления нормативных правовых актов и судебной практики:

1. Об общих принципах организации законодательных (представительных) и исполнительных органов власти субъектов Российской Федерации [Текст]: Федеральный закон от 06.10.1999 г. № 184-ФЗ // Собрание законодательства РФ. 1999. № 43.

2. О порядке разработки и утверждения административных регламентов исполнения государственных функций (предоставления государственных услуг) [Электронный ресурс]: Постановление Правительства РФ от 11.11.2005 г. № 679. Доступ из справочно-правовой системы «Консультант Плюс». – Режим доступа: http://www.consultant.ru.

3. О практике применения судами Закона Российской Федерации «О средствах массовой информации» [Электронный ресурс]: Постановление Пленума Верховного Суда РФ от 15.06.2010 № 16. - Доступ из справочно-правовой системы «Консультант Плюс». – Режим доступа: http://www.consultant.ru.

4. Определение судебной коллегии по гражданским делам Верховного Суда Российской Федерации по иску Цирихова // Бюллетень Верховного Суда Российской Федерации. 1994. № 9. С. 1-3.

2) **книги, статьи, материалы конференций и семинаров.** Располагаются по алфавиту фамилии автора или названию, если книга печатается под редакцией. Например:

5. Абрамова А. А. Трудовое законодательство и права женщин [Текст] / А. А. Абрамова // Вестн. Моск. ун-та. Сер. 11, Право. 2001. № 5. С. 23–25.

6. Витрянский В. В. Договор банковского счета [Текст] / В. В. Витрянский // Хозяйство и право. 2006. № 4. С. 19–25.

7. Двинянинова Г. С. Комплимент: Коммуникативный статус или стратегия в дискурсе [Текст] / Г. С. Двинянинова // Социальная власть языка: сб. науч. тр. / Воронеж. межрегион. ин-т обществ. наук, Воронеж. гос. ун-т, Фак. романо-герман. истории. Воронеж, 2001. С. 101–106.

8. История России [Текст]: учеб. пособие для студентов всех специальностей / В. Н. Быков [и др.]; отв. ред. В.Н. Сухов; Мин-во образования РФ, С.-Петерб. гос. лесотехн. акад. 2-е изд., перераб. и доп. / при участии Т.А. Суховой. СПб.: СПбЛТА, 2001. 231 с.

9. Трудовое право России [Текст]: учебник / Под ред. Л.А.Сыроватской. М.: Юристъ, 2006. 280 с.

10. Семенов В. В. Философия: итог тысячелетий. Философская психология [Текст] / В. В. Семенов; Рос. акад. наук, Пущин. науч. центр, Ин-т биофизики клетки, Акад. проблем сохранения жизни. Пущино: ПНЦ РАН, 2000. 64 с.

11. Черткова Е. Л. Утопия как способ постижения социальной действительности [Электронный ресурс] / Е. Л. Черткова // Социемы: журнал Уральского гос. ун-та. 2002. № 8. – Режим доступа: http://www2/usu.ru/philosoph/chertkova.

12. Юридический советник [Электронный ресурс]. 1 электрон. опт. диск (CD-ROM) : зв., цв. ; 12 см. - Прил.: Справочник пользователя [Текст] / сост. В.А. Быков. 32 с.;

3) **статистические сборники, инструктивные материалы, методические рекомендации, реферативная информация, нормативно-справочные материалы.** Располагаются по алфавиту. Например:

13. Временные методические рекомендации по вопросам реструктуризации бюджетной сферы и повышения эффективности расходов региональных и местных бюджетов (Краткая концепция реструктуризации государственного и муниципального сектора и повышения эффективности бюджетных расходов на региональном и местном уровнях) [Текст]. - М.: ИЭПП, 2006. - 67 с.

14. Свердловская область в 1992-1996 годах [Текст]: Стат. сб. / Свердл. обл. комитет гос. статистики Госкомстата РФ. Екатеринбург, 1997. 115 с.

15. Социальное положение и уровень жизни населения России в 2010 г. [Текст]: Стат. сб. / Росстат. М., 2002. 320 с.

16. Социально-экономическое положение федеральных округов в 2010 г. [Электронный ресурс]. – Режим доступа: http://www.gks.ru

4) **книги и статьи на иностранных языках** в алфавитном порядке. Например:

17. An Interview with Douglass C. North [Text] // The Newsletter of The Cliometric Society. - 1993. - Vol. 8. - N 3. - P. 23–28.

18. Burkhead, J. The Budget and Democratic Government [Text] / Lyden F.J., Miller E.G. (Eds.) / Planning, Programming, Budgeting. Markham : Chicago, 1972. 218 p.

19. Miller, D. Strategy Making and Structure: Analysis and Implications for Performance [Text] // Academy of Management Journal. - 1987. - Vol. 30. - N 1. - P. 45–51.

20. Marry S.E. Legal Pluralism. – Law and Society Review. Vol 22.- 1998.- №5.- p. 22-27.

5) **интернет-сайты**. Например:

21. Министерство финансов Российской Федерации [Электронный ресурс]. – Режим доступа: http://www.minfin.ru

22. Российская книжная палата [Электронный ресурс]. – Режим доступа: http://www.bookchamber.ru

В списке использованных источников применяется сквозная нумерация с применением арабского алфавита. Все объекты печатаются единым списком, группы объектов не выделяются, источники печатаются с абзацного отступа.

Объекты описания списка должны быть обозначены терминами в квадратных скобках[2]:

- [Видеозапись];
- [Мультимедиа];
- [Текст];

[2] Полный перечень см. в: Система стандартов по информации, библиотечному и издательскому делу. Библиографическая запись. Библиографическое описание. Общие требования и правила составления [Текст]: ГОСТ 7.1-2003.

- [Электронный ресурс].

При занесении источников в список литературы следует придерживаться установленных правил их библиографического описания.

9 ПРАВИЛА ОФОРМЛЕНИЯ ПРИЛОЖЕНИЙ

В приложения рекомендовано включать материалы, которые по каким-либо причинам не могут быть включены в основную часть: материалы, дополняющие работу; таблицы вспомогательных цифровых данных; инструкции, методики, описания алгоритмов и программ задач, иллюстрации вспомогательного характера; нормативные правовые акты, например, должностные инструкции. В приложения также включают иллюстрации, таблицы и распечатки, выполненные на листах формата А3.

Приложения оформляют как продолжение данного документа на последующих его листах после списка использованных источников.

Приложения обозначают заглавными буквами русского алфавита, начиная с А, за исключением букв Ё, З, Й, О, Ч, Ь, Ы, Ъ (ПРИЛОЖЕНИЕ А, ПРИЛОЖЕНИЕ Б, ПРИЛОЖЕНИЕ В и т.д.). Допускается обозначение приложений буквами латинского алфавита, за исключением букв I и O. В случае полного использования букв русского и латинского алфавитов допускается обозначать приложения арабскими цифрами.

Само слово «ПРИЛОЖЕНИЕ» пишется прописными (заглавными) буквами.

Если в работе одно приложение, оно обозначается «ПРИЛОЖЕНИЕ А».

Каждое приложение следует начинать с новой страницы. При этом слово «ПРИЛОЖЕНИЕ» и его буквенное обозначение пишутся с абзацного отступа.

Приложение должно иметь заголовок, который записывают на следующей строке после слова «ПРИЛОЖЕНИЕ» с абзацного отступа. Заголовок пишется с прописной буквы.

В тексте работы на все приложения должны быть даны ссылки, например: «… в приложении Б…». Приложения располагают в порядке ссылок на них в тексте работы.

Текст каждого приложения, при необходимости, может быть разделен на разделы, подразделы, пункты, подпункты, которые нумеруют в пределах каждого приложения. Перед номером ставится обозначение этого приложения.

Приложения должны иметь общую с остальной частью документа сквозную нумерацию страниц.

МИНОБРНАУКИ РОССИИ

ФГБОУ ВО «Уральский государственный горный университет»

УТВЕРЖДАЮ
Проректор по учебно-методическому комплексу _____ С.А. Упоров

МЕТОДИЧЕСКИЕ УКАЗАНИЯ ПО ОФОРМЛЕНИЮ ВЫПУСКНОЙ КВАЛИФИКАЦИОННОЙ РАБОТЫ

Специальность
21.05.04 Горное дело

Специализация
Менеджмент и экономика горнопромышленного производства

квалификация выпускника: **специалист**

Авторы/составители: Мочалова Л.А., доцент, д.э.н.; Душин А.В., доцент, д.э.н.

Одобрена на заседании кафедры	Рассмотрена методической комиссией
Экономики и менеджмента	Инженерно-экономического факультета
(название кафедры)	*(название факультета)*
Зав. кафедрой _____	Председатель _____
(подпись)	*(подпись)*
Мочалова Л.А.	Мочалова Л.А.
(Фамилия И.О.)	*(Фамилия И.О.)*
Протокол № 2 от 04.10.2023	Протокол № 2 от 20.10.2023
(Дата)	*(Дата)*

Екатеринбург

1 ОБЩИЕ ТРЕБОВАНИЯ

Оформление выпускной квалификационной работы (ВКР) осуществляется в соответствии с требованиями государственных стандартов и университета.

ВКР выполняется печатным способом с использованием компьютера.

Каждая страница текста, включая иллюстрации и приложения, нумеруется арабскими цифрами, кроме титульного листа и содержания, по порядку без пропусков и повторений. Номера страниц проставляются, начиная с введения (третья страница), в центре нижней части листа без точки.

Текст работы следует печатать, соблюдая следующие размеры полей: правое – 15 мм, верхнее и нижнее – 20 мм, левое – 30 мм.

Рекомендуемым типом шрифта является Times New Roman, размер которого 14 pt (пунктов) (на рисунках и в таблицах допускается применение более мелкого размера шрифта, но не менее 10 pt).

Текст печатается через 1,5-й интервал, красная строка – 1,25 см.

Цвет шрифта должен быть черным, необходимо соблюдать равномерную плотность, контрастность и четкость изображения по всей работе. Разрешается использовать компьютерные возможности акцентирования внимания на определенных терминах и формулах, применяя курсив, полужирный шрифт не применяется.

2 ПРАВИЛА ОФОРМЛЕНИЯ НАИМЕНОВАНИЙ И НУМЕРАЦИИ СТРУКТУРНЫХ ЭЛЕМЕНТОВ, ГЛАВ И ПАРАГРАФОВ

ВКР должна включать следующие структурные элементы: титульный лист, содержание, введение, основной текст, заключение, приложения (является дополнительным элементом). Основной текст может быть разделен на разделы и параграфы.

Каждый структурный элемент ВКР (титульный лист, содержание, введение, заключение, приложение) и разделы необходимо начинать с новой страницы. Следующий параграф внутри одного раздела начинается через 2 межстрочных интервала на том же листе, где закончился предыдущий.

Расстояние между заголовком структурного элемента и текстом, заголовками главы и параграфа, заголовком параграфа и текстом составляет 2 межстрочных интервала.

Наименования структурных элементов письменной работы («СОДЕРЖАНИЕ», «ВВЕДЕНИЕ», «ЗАКЛЮЧЕНИЕ», «ПРИЛОЖЕНИЕ») служат заголовками структурных элементов. Данные наименования пишутся по центру страницы без точки в конце прописными (заглавными) буквами, не подчеркивая.

Разделы, параграфы должны иметь заголовки. Их следует нумеровать арабскими цифрами и записывать по центру страницы прописными (заглавными) буквами без точки в конце, не подчеркивая. Номер раздела указывается цифрой (например, 1, 2, 3), номер параграфа включает номер раздела и порядковый номер параграфа, разделенные точкой (например, 1.1, 2.1, 3.3). После номера раздела и параграфа в тексте точку не ставят. Если заголовок состоит из двух предложений, их разделяют точкой. Переносы слов в заголовках не допускаются. Не допускается писать заголовок параграфа на одном листе, а его текст – на другом.

3 ПРАВИЛА ОФОРМЛЕНИЯ СОКРАЩЕНИЙ И АББРЕВИАТУР

Сокращение русских слов и словосочетаний допускается при условии соблюдения требований ГОСТ 7.12–93 «Система стандартов по информации, библиотечному и издательскому делу. Библиографическая запись. Сокращение слов на русском языке. Общие требования и правила».

В тексте письменной работы допускаются общепринятые сокращения и аббревиатуры, установленные правилами орфографии и соответствующими нормативными документами, например: год – г., годы – гг., и так далее – и т. д., метр – м, тысяч – тыс., миллион – млн, миллиард – млрд, триллион – трлн, страница – с., Российская Федерация – РФ, общество с ограниченной ответственностью – ООО.

При использовании авторской аббревиатуры необходимо при первом ее упоминании дать полную расшифровку, например: «… Уральский государственный горный университет (далее – УГГУ)…».

Не допускается использование сокращений и аббревиатур в заголовках письменной работы, глав и параграфов.

4 ПРАВИЛА ОФОРМЛЕНИЯ ПЕРЕЧИСЛЕНИЙ

При необходимости в тексте работы могут быть приведены перечисления. Перед каждым элементом перечисления следует ставить дефис (иные маркеры не допустимы). Например:

«….заключение содержит:

- краткие выводы;
- оценку решений;
- разработку рекомендаций.»

При необходимости ссылки в тексте работы на один из элементов перечисления вместо дефиса ставятся строчные буквы в порядке русского алфавита, начиная с буквы а (за исключением букв ё, з, й, о, ч, ъ, ы, ь). Для дальнейшей детализации перечислений необходимо использовать арабские цифры, после которых ставится скобка, а запись производится с абзацного отступа. Например:

а) …;

б) …;

1) …;

2) …;

в) …

5 ПРАВИЛА ОФОРМЛЕНИЯ РИСУНКОВ

В письменной работе для наглядности, уменьшения физического объема сплошного текста следует использовать иллюстрации – графики, схемы, диаграммы, чертежи, рисунки и фотографии. Все иллюстрации именуются рисунками. Их количество зависит от содержания работы и должно быть достаточно для того, чтобы придать ей ясность и конкретность.

На все рисунки должны быть даны ссылки в тексте работы, например: «... в соответствии с рисунком 2 …» или «… тенденцию к снижению (рисунок 2)».

Рисунки следует располагать в работе непосредственно после текста, в котором они упоминаются впервые (при наличии достаточного пространства для помещения рисунка со всеми поясняющими данными), или на следующей странице. Если рисунок достаточно велик, его можно размещать на отдельном листе. Допускается поворот рисунка по часовой стрелке (если он выполнен на отдельном листе). Рисунки, размеры которых больше формата А4, учитывают как одну страницу и помещают в приложении.

Рисунки, за исключением рисунков в приложениях, следует нумеровать арабскими цифрами сквозной нумерацией по всей работе. Каждый рисунок (схема, график, диаграмма) обозначается словом «Рисунок», должен иметь заголовок и подписываться следующим образом – посередине строки без абзацного отступа, например:

Рисунок 1 – Структура администрации организации

Если на рисунке отражены показатели, то после заголовка рисунка через запятую указывается единица измерения, например:

Рисунок 1 – Структура добычи, %

Рисунки каждого приложения обозначают отдельной нумерацией арабскими цифрами с добавлением перед цифрой обозначения приложения (например, рисунок А.3).

Если рисунок взят из первичного источника без авторской переработки, следует сделать ссылку, например:

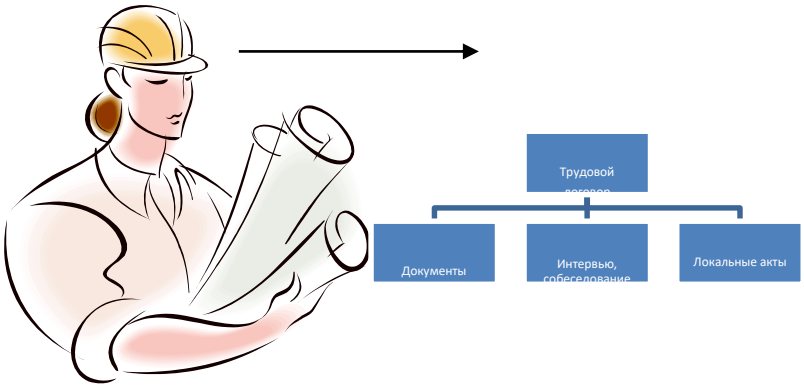

Рисунок 1 – Процесс заключения трудового договора [8, с. 46]

Если рисунок является авторской разработкой, необходимо после заголовка рисунка поставить знак сноски и указать в форме подстрочной сноски внизу страницы, на основании каких источников он составлен, например:

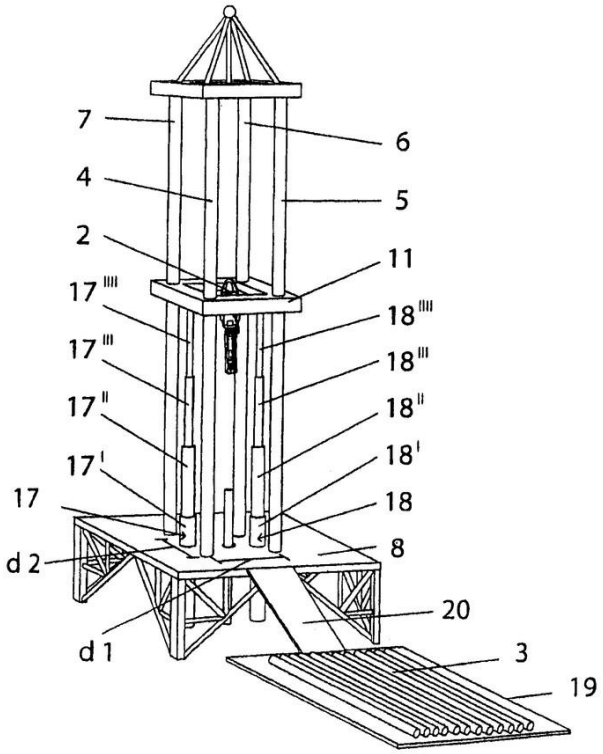

Фиг.4

Рисунок 2 – Буровая установка,……[1]

При необходимости между рисунком и его заголовком помещаются поясняющие данные (подрисуночный текст), например, легенда.

6 ПРАВИЛА ОФОРМЛЕНИЯ ТАБЛИЦ

В письменной работе фактический материал в обобщенном и систематизированном виде может быть представлен в виде таблицы для наглядности и удобства сравнения показателей.

На все таблицы должны быть ссылки в работе. При ссылке следует писать слово «таблица» с указанием ее номера, например: «…в таблице 2 представлены …» или «… характеризуется показателями (таблица 2)».

Таблицу следует располагать в работе непосредственно после текста, в котором она упоминается впервые, или на следующей странице.

Таблицы, за исключением таблиц в приложениях, следует нумеровать арабскими цифрами сквозной нумерацией по всей работе. Каждая таблица должна иметь заголовок, который должен отражать ее содержание, быть точным, кратким. Заголовок таблицы следует помещать над таблицей слева, без абзацного отступа в одну строку с ее номером через тире, например:

Таблица 3 – Количество тонн угля, добытого шахтами Свердловской области

Наименование организации	2017	2018
ПАО «Бокситы Севера»	58	59
Березниковская шахта	29	51

[1] Составлено автором по: [15, 23, 42].

Если таблица взята из первичного источника без авторской переработки, следует сделать ссылку, например:

Таблица 2 – Динамика основных показателей развития шахтного строительства в России за 2015–2018 гг. [15, с. 35]

	2015	2016	2017	2018
Объем строительства, млрд. руб.				
……				

Если таблица является авторской разработкой, необходимо после заголовка таблицы поставить знак сноски и указать в форме подстрочной сноски внизу страницы, на основании каких источников она составлена, например:

Таблица 3 – Количество оборудования[1]

Вид оборудования	2016	2017
Буровая машина	3	5
……	3	7

Располагают таблицы на странице обычно вертикально. Помещенные на отдельной странице таблицы могут быть расположены горизонтально, причем графа с наименованиями показателей должна размещаться в левой части страницы. Слева, справа и снизу таблицы ограничивают линиями.

Таблицу с большим числом строк допускается переносить на другую страницу. При переносе части таблицы на другую страницу слово «Таблица» указывают один раз слева над первой частью таблицы. На странице, на которую перенесена часть таблицы, слева пишут «Продолжение таблицы» или «Окончание таблицы» с указанием номера таблицы и повторением шапки таблицы.

Если таблица переносится, то на странице, где помещена первая часть таблицы, нижняя ограничительная линия таблицы не проводится. Это же относится к странице (страницам), где помещено продолжение (продолжения) таблицы. Нижняя ограничительная линия таблицы проводится только на странице, где помещено окончание таблицы.

Заголовки граф и строк таблицы следует писать с прописной буквы в единственном числе, а подзаголовки граф – со строчной буквы, если они составляют одно предложение с заголовком, или с прописной буквы, если они имеют самостоятельное значение. В конце заголовков и подзаголовков таблиц точки не ставят. Заголовки граф, как правило, записывают параллельно строкам таблицы. При необходимости допускается перпендикулярное расположение заголовков граф.

Примечания к таблице (подтабличные примечания) размещают непосредственно под таблицей в виде: а) общего примечания; б) сноски; в) отдельной графы или табличной строки с заголовком. Выделять примечание в отдельную графу или строку целесообразно лишь тогда, когда примечание относится к большинству строк или граф. Примечания к отдельным заголовкам граф или строк следует связывать с ними знаком сноски. Общее примечание ко всей таблице не связывают с ней знаком сноски, а помещают после заголовка «Примечание» или «Примечания», оформляют как внутритекстовое примечание.

[1] Составлено автором по: [2, 7, 10]

Допускается применять размер шрифта в таблице меньший, чем в тексте работы, но не менее 10 pt.

Если все показатели, приведенные в графах таблицы, выражены в одной и той же единице измерения, то ее обозначение необходимо помещать над таблицей справа. Если показатели таблицы выражены в разных единицах измерения, то обозначение единицы измерения указывается после наименования показателя через запятую. Допускается при необходимости выносить в отдельную графу обозначения единиц измерения.

Текст, повторяющийся в строках одной и той же графы и состоящий из одиночных слов, чередующихся с цифрами, заменяют кавычками. Если повторяющийся текст состоит из двух или более слов, то при первом повторении его заменяют словами «То же», а далее – кавычками. Если предыдущая фраза является частью последующей, то допускается заменить ее словами «То же» и добавить дополнительные сведения. При наличии горизонтальных линий текст необходимо повторять. Если в ячейке таблицы приведен текст из нескольких предложений, то в последнем предложении точка не ставится.

Заменять кавычками повторяющиеся в таблице цифры, математические знаки, знаки процента и номера, обозначения нормативных материалов, марок материалов не допускается.

При отсутствии отдельных данных в таблице следует ставить прочерк (тире). Цифры в графах таблиц должны проставляться так, чтобы разряды чисел во всей графе были расположены один под другим, если они относятся к одному показателю. В одной графе должно быть соблюдено, как правило, одинаковое количество десятичных знаков для всех значений величин.

Если таблицы размещены в приложении, их нумерация имеет определенные особенности. Таблицы каждого приложения нумеруют отдельной нумерацией арабскими цифрами. При этом перед цифрой, обозначающей номер таблицы в приложении, ставится буква соответствующего приложения, например:

Таблица В.1.– Динамика показателей за 2016–2017 гг.

Если в документе одна таблица, то она должна быть обозначена «Таблица 1» или «Таблица В.1», если она приведена в приложении (допустим, В).

7 ПРАВИЛА ОФОРМЛЕНИЯ ПРИМЕЧАНИЙ И ССЫЛОК

При необходимости пояснить содержание текста, таблицы или иллюстрации в работе следует помещать примечания. Их размещают непосредственно в конце страницы, таблицы, иллюстрации, к которым они относятся, и печатают с прописной буквы с абзацного отступа после слова «Примечание» или «Примечания». Если примечание одно, то после слова «Примечание» ставится тире и примечание печатается с прописной буквы. Одно примечание не нумеруют. Если их несколько, то после слова «Примечания» ставят двоеточие и каждое примечание печатают с прописной буквы с новой строки с абзацного отступа, нумеруя их по порядку арабскими цифрами.

Цитаты, а также все заимствования из печати данные (нормативы, цифры и др.) должны иметь библиографическую ссылку на первичный источник. Ссылка ставится непосредственно после того слова, числа, предложения, по которому дается пояснение, в квадратных скобках. В квадратных скобках указывается порядковый номер источника в соответствии со списком использованных источников и номер страницы, с которой взята информация, например: [4, с. 32]. Это значит, использован четвертый источник из списка литературы со страницы 32. Если дается свободный пересказ принципиальных положений тех или иных авторов, то достаточно указать в скобках после изложения заимствованных положений номер источника по списку использованной литературы без указания номера страницы.

8 ПРАВИЛА ОФОРМЛЕНИЯ СПИСКА ИСПОЛЬЗОВАННЫХ ИСТОЧНИКОВ

Оформлению списка использованных источников, прилагаемого к отчету, следует уделять самое серьезное внимание.

Сведения об источниках приводятся в следующем порядке:

1) **нормативные правовые акты**: Нормативные правовые акты включаются в список в порядке убывания юридической силы в следующей очередности: международные нормативные правовые акты, Конституция Российской Федерации, федеральные конституционные законы, федеральные законы, акты Конституционного Суда Российской Федерации, решения других высших судебных органов, указы Президента Российской Федерации, постановления Правительства Российской Федерации, нормативные правовые акты федеральных органов исполнительной власти, законы субъектов Российской Федерации, подзаконные акты субъектов Российской Федерации, муниципальные правовые акты, акты организаций.

Нормативные правовые акты одного уровня располагаются в хронологическом порядке, от принятых в более ранние периоды к принятым в более поздние периоды.

Примеры оформления нормативных правовых актов и судебной практики:

1. Об общих принципах организации законодательных (представительных) и исполнительных органов власти субъектов Российской Федерации [Текст]: Федеральный закон от 06.10.1999 г. № 184-ФЗ // Собрание законодательства РФ. 1999. № 43.

2. О порядке разработки и утверждения административных регламентов исполнения государственных функций (предоставления государственных услуг) [Электронный ресурс]: Постановление Правительства РФ от 11.11.2005 г. № 679. Доступ из справочно-правовой системы «КонсультантПлюс». – Режим доступа: http://www.consultant.ru.

3. О практике применения судами Закона Российской Федерации «О средствах массовой информации» [Электронный ресурс]: Постановление Пленума Верховного Суда РФ от 15.06.2010 № 16. - Доступ из справочно-правовой системы «КонсультантПлюс». – Режим доступа: http://www.consultant.ru.

4. Определение судебной коллегии по гражданским делам Верховного Суда Российской Федерации по иску Цирихова // Бюллетень Верховного Суда Российской Федерации. 1994. № 9. С. 1-3.

2) **книги, статьи, материалы конференций и семинаров.** Располагаются по алфавиту фамилии автора или названию, если книга печатается под редакцией. Например:

5. Абрамова А. А. Трудовое законодательство и права женщин [Текст] / А. А. Абрамова // Вестн. Моск. ун-та. Сер. 11, Право. 2001. № 5. С. 23–25.

6. Витрянский В. В. Договор банковского счета [Текст] / В. В. Витрянский // Хозяйство и право. 2006. № 4. С. 19–25.

7. Двинянинова Г. С. Комплимент: Коммуникативный статус или стратегия в дискурсе [Текст] / Г. С. Двинянинова // Социальная власть языка: сб. науч. тр. / Воронеж. межрегион. ин-т обществ. наук, Воронеж. гос. ун-т, Фак. романо-герман. истории. Воронеж, 2001. С. 101–106.

8. История России [Текст]: учеб. пособие для студентов всех специальностей / В. Н. Быков [и др.]; отв. ред. В.Н. Сухов; Мин-во образования РФ, С.-Петерб. гос. лесотехн. акад. 2-е изд., перераб. и доп. / при участии Т.А. Суховой. СПб.: СПбЛТА, 2001. 231 с.

9. Трудовое право России [Текст]: учебник / Под ред. Л.А.Сыроватской. М.: Юристъ, 2006. 280 с.

10. Семенов В. В. Философия: итог тысячелетий. Философская психология [Текст] / В. В. Семенов; Рос. акад. наук, Пущин. науч. центр, Ин-т биофизики клетки, Акад. проблем сохранения жизни. Пущино: ПНЦ РАН, 2000. 64 с.

11. Черткова Е. Л. Утопия как способ постижения социальной действительности [Электронный ресурс] / Е. Л. Черткова // Социемы: журнал Уральского гос. ун-та. 2002. № 8. – Режим доступа: http://www2/usu.ru/philosoph/chertkova.

12. Юридический советник [Электронный ресурс]. 1 электрон. опт. диск (CD-ROM) : зв., цв. ; 12 см. - Прил.: Справочник пользователя [Текст] / сост. В.А. Быков. 32 с.;

3) **статистические сборники, инструктивные материалы, методические рекомендации, реферативная информация, нормативно-справочные материалы.** Располагаются по алфавиту. Например:

13. Временные методические рекомендации по вопросам реструктуризации бюджетной сферы и повышения эффективности расходов региональных и местных бюджетов (Краткая концепция реструктуризации государственного и муниципального сектора и повышения эффективности бюджетных расходов на региональном и местном уровнях) [Текст]. - М.: ИЭПП, 2006. - 67 с.

14. Свердловская область в 1992-1996 годах [Текст]: Стат. сб. / Свердл. обл. комитет гос. статистики Госкомстата РФ. Екатеринбург, 1997. 115 с.

15. Социальное положение и уровень жизни населения России в 2010 г. [Текст]: Стат. сб. / Росстат. М., 2002. 320 с.

16. Социально-экономическое положение федеральных округов в 2010 г. [Электронный ресурс]. – Режим доступа: http://www.gks.ru

4) **книги и статьи на иностранных языках** в алфавитном порядке. Например:

17. An Interview with Douglass C. North [Text] // The Newsletter of The Cliometric Society. - 1993. - Vol. 8. - N 3. - P. 23–28.

18. Burkhead, J. The Budget and Democratic Government [Text] / Lyden F.J., Miller E.G. (Eds.) / Planning, Programming, Budgeting. Markham : Chicago, 1972. 218 p.

19. Miller, D. Strategy Making and Structure: Analysis and Implications for Performance [Text] // Academy of Management Journal. - 1987. - Vol. 30. - N 1. - P. 45–51.

20. Marry S.E. Legal Pluralism. – Law and Society Review. Vol 22.- 1998.- №5.- p. 22-27.

5) **интернет-сайты**. Например:

21. Министерство финансов Российской Федерации [Электронный ресурс]. – Режим доступа: http://www.minfin.ru

22. Российская книжная палата [Электронный ресурс]. – Режим доступа: http://www.bookchamber.ru

В списке использованных источников применяется сквозная нумерация с применением арабского алфавита. Все объекты печатаются единым списком, группы объектов не выделяются, источники печатаются с абзацного отступа.

Объекты описания списка должны быть обозначены терминами в квадратных скобках[2]:

- [Видеозапись];
- [Мультимедиа];
- [Текст];

[2] Полный перечень см. в: Система стандартов по информации, библиотечному и издательскому делу. Библиографическая запись. Библиографическое описание. Общие требования и правила составления [Текст]: ГОСТ 7.1-2003.

- [Электронный ресурс].

При занесении источников в список литературы следует придерживаться установленных правил их библиографического описания.

9 ПРАВИЛА ОФОРМЛЕНИЯ ПРИЛОЖЕНИЙ

В приложения рекомендовано включать материалы, которые по каким-либо причинам не могут быть включены в основную часть: материалы, дополняющие работу; таблицы вспомогательных цифровых данных; инструкции, методики, описания алгоритмов и программ задач, иллюстрации вспомогательного характера; нормативные правовые акты, например, должностные инструкции. В приложения также включают иллюстрации, таблицы и распечатки, выполненные на листах формата А3.

Приложения оформляют как продолжение данного документа на последующих его листах после списка использованных источников.

Приложения обозначают заглавными буквами русского алфавита, начиная с А, за исключением букв Ё, З, Й, О, Ч, Ь, Ы, Ъ (ПРИЛОЖЕНИЕ А, ПРИЛОЖЕНИЕ Б, ПРИЛОЖЕНИЕ В и т.д.). Допускается обозначение приложений буквами латинского алфавита, за исключением букв I и O. В случае полного использования букв русского и латинского алфавитов допускается обозначать приложения арабскими цифрами.

Само слово «ПРИЛОЖЕНИЕ» пишется прописными (заглавными) буквами.

Если в работе одно приложение, оно обозначается «ПРИЛОЖЕНИЕ А».

Каждое приложение следует начинать с новой страницы. При этом слово «ПРИЛОЖЕНИЕ» и его буквенное обозначение пишутся с абзацного отступа.

Приложение должно иметь заголовок, который записывают на следующей строке после слова «ПРИЛОЖЕНИЕ» с абзацного отступа. Заголовок пишется с прописной буквы.

В тексте работы на все приложения должны быть даны ссылки, например: «… в приложении Б…». Приложения располагают в порядке ссылок на них в тексте работы.

Текст каждого приложения, при необходимости, может быть разделен на разделы, подразделы, пункты, подпункты, которые нумеруют в пределах каждого приложения. Перед номером ставится обозначение этого приложения.

Приложения должны иметь общую с остальной частью документа сквозную нумерацию страниц.

МИНОБРНАУКИ РОССИИ

ФГБОУ ВО «Уральский государственный горный университет»

УТВЕРЖДАЮ
Проректор по учебно-методическому комплексу _____ С.А. Упоров

МЕТОДИЧЕСКИЕ УКАЗАНИЯ ПО ОРГАНИЗАЦИИ САМОСТОЯТЕЛЬНОЙ РАБОТЫ И ЗАДАНИЯ ДЛЯ ОБУЧАЮЩИХСЯ

ТЕХНОЛОГИИ ИНТЕЛЛЕКТУАЛЬНОГО ТРУДА

Специальность
21.05.04 Горное дело

Профиль (направленность)
Менеджмент и экономика горнопромышленного производства

квалификация выпускника: **горный инженер (специалист)**

Автор: Полянок О.В., к.пс.н.

Одобрены на заседании кафедры	Рассмотрены методической комиссией
Управления персоналом	Инженерно-экономического факультета
(название кафедры)	*(название факультета)*
Зав. кафедрой	Председатель
(подпись)	*(подпись)*
Абрамов С.М.	Мочалова Л.А.
(Фамилия И.О.)	*(Фамилия И.О.)*
Протокол № 1 от 10.09.2023	Протокол № 2 от 20.10.2023
(Дата)	*(Дата)*

Екатеринбург

СОДЕРЖАНИЕ

ВВЕДЕНИЕ…… 3

ВОПРОСЫ ДЛЯ САМОПРОВЕРКИ……..6

ОСНОВНЫЕ КАТЕГОРИИ ДИСЦИПЛИНЫ……8

САМООРГАНИЗАЦИЯ РАБОТЫ С ЛИТЕРАТУРОЙ…….10

ПОДГОТОВКА К ПРАКТИКО-ОРИЕНТИРОВАННЫМ ЗАДАНИЯМ……. .14

ПОДГОТОВКА К ТЕСТИРОВАНИЮ…….16

ПОДГОТОВКА ДОКЛАДА……17

ПОДГОТОВКА К ПРОМЕЖУТОЧНОЙ АТТЕСТАЦИИ…….. . ..22

ВВЕДЕНИЕ

Самостоятельная работа в высшем учебном заведении – это часть учебного процесса, метод обучения, прием учебно-познавательной деятельности, комплексная целевая стандартизованная учебная деятельность с запланированными видом, типом, формами контроля.

Самостоятельная работа представляет собой плановую деятельность обучающихся по поручению и под методическим руководством преподавателя.

Целью самостоятельной работы студентов является закрепление тех знаний, которые они получили на аудиторных занятиях, а также способствование развитию у студентов творческих навыков, инициативы, умению организовать свое время.

Самостоятельная работа реализует следующие задачи:

- предполагает освоение курса дисциплины;
- помогает освоению навыков учебной и научной работы;
- способствует осознанию ответственности процесса познания;
- способствует углублению и пополнению знаний студентов, освоению ими навыков и умений;
- формирует интерес к познавательным действиям, освоению методов и приемов познавательного процесса,
- создает условия для творческой и научной деятельности обучающихся;
- способствует развитию у студентов таких личных качеств, как целеустремленность, заинтересованность, исследование нового.

Самостоятельная работа обучающегося выполняет следующие функции:

- развивающую (повышение культуры умственного труда, приобщение к творческим видам деятельности, обогащение интеллектуальных способностей студентов);
- информационно-обучающую (учебная деятельность студентов на аудиторных занятиях, неподкрепленная самостоятельной работой, становится мало результативной);
- ориентирующую и стимулирующую (процессу обучения придается ускорение и мотивация);
- воспитательную (формируются и развиваются профессиональные качества бакалавра и гражданина);
- исследовательскую (новый уровень профессионально-творческого мышления).

Организация самостоятельной работы студентов должна опираться на определенные требования, а, именно:

- сложность осваиваемых знаний должна соответствовать уровню развития студентов;
- стандартизация заданий в соответствии с логической системой курса дисциплины;

- объем задания должен соответствовать уровню студента;

- задания должны быть адаптированными к уровню студентов.

Содержание самостоятельной работы студентов представляет собой, с одной стороны, совокупность теоретических и практических учебных заданий, которые должен выполнить студент в процессе обучения, объект его деятельности; с другой стороны – это способ деятельности студента по выполнению соответствующего теоретического или практического учебного задания.

Свое внешнее выражение содержание самостоятельной работы студентов находит во всех организационных формах аудиторной и внеаудиторной деятельности, в ходе самостоятельного выполнения различных заданий.

Функциональное предназначение самостоятельной работы студентов в процессе практических занятий по овладению специальными знаниями заключается в самостоятельном прочтении, просмотре, прослушивании, наблюдении, конспектировании, осмыслении, запоминании и воспроизведении определенной информации. Цель и планирование самостоятельной работы студента определяет преподаватель. Вся информация осуществляется на основе ее воспроизведения.

Так как самостоятельная работа тесно связана с учебным процессом, ее необходимо рассматривать в двух аспектах:

1. аудиторная самостоятельная работа – практические занятия;

2. внеаудиторная самостоятельная работа – подготовка к практическим занятиям, подготовка к устному опросу, участию в дискуссиях, решению практико-ориентированных задач и др.

Основные формы организации самостоятельной работы студентов определяются следующими параметрами:

- содержание учебной дисциплины;

- уровень образования и степень подготовленности студентов;

- необходимость упорядочения нагрузки студентов при самостоятельной работе.

Таким образом, самостоятельная работа студентов является важнейшей составной частью процесса обучения.

Методические указания по организации самостоятельной работы и задания для обучающихся по дисциплине «*Технологии интеллектуального труда*» обращаю внимание студента на главное, существенное в изучаемой дисциплине, помогают выработать умение анализировать явления и факты, связывать теоретические положения с практикой, а также облегчают подготовку к сдаче *зачета*.

Настоящие методические указания позволят студентам самостоятельно овладеть фундаментальными знаниями, профессиональными умениями и навыками деятельности по профилю подготовки, опытом творческой и исследовательской деятельности, и направлены на формирование компетенций, предусмотренных учебным планом поданному профилю.

Видами самостоятельной работы обучающихся по дисциплине *«Технологии интеллектуального труда»* являются:

- самостоятельное изучение тем курса (в т. ч. рассмотрение основных категорий дисциплины, работа с литературой);
- подготовка к практическим занятиям (в т. ч. ответы на вопросы для самопроверки (самоконтроля), ответы на тестовые задания);
- подготовка к докладам;
- выполнение творческого задания;
- выполнение самостоятельного письменного домашнего задания (практико-ориентированного задания);
- подготовка к тестированию
- подготовка к *зачету*.

В методических указаниях представлены материалы для самостоятельной работы и рекомендации по организации отдельных её видов.

ВОПРОСЫ ДЛЯ САМОПРОВЕРКИ

Тема 1. Особенности информационных технологий для людей с ограниченными возможностями

1. Приведите примеры влияния и значения информационных технологий в современном мире.
2. Проанализируйте, как используются и в чем заключается значение адаптивных технологий в социальной и профессиональной деятельности.

Тема 2. Тифлотехнические средства/ Сурдотехнические средства/ Адаптивная компьютерная техника (Материал изучается по подгруппам в зависимости от вида ограничений здоровья обучающихся)

1. Перечислите и охарактеризуйте особенности восприятия информации людьми с нарушениями зрения/слуха
2. Охарактеризуйте применение ассистивных технических средств.

Тема 3. Дистанционные образовательные технологии

1. Охарактеризуйте технологии работы с информацией.
2. На примере конкретных ситуаций проанализируйте дистанционные образовательные технологии, применяемые в вузе.

Тема 4. Особенности интеллектуального труда

1. Перечислите и раскройте права обучающихся, меры социальной поддержки и стимулирования лиц с ОВЗ и инвалидов.
2. Приведите примеры реализации принципов адаптации к обучению в вузе лиц с ОВЗ и инвалидов.
3. На примере конкретных ситуаций определите и обоснуйте специфику интеллектуальной деятельности.

Тема 5. Развитие интеллекта в онтогенезе

1. Раскройте основные компоненты культуры интеллектуального труда студента.
2. На примере конкретных ситуаций рассмотрите организацию учебного процесса в вузе.
3. На примере конкретных ситуаций определите и обоснуйте основы саморегуляции и контроля за вниманием в процессе умственного труда.

Тема 6. Самообразование и самостоятельная работа студента

1. Рассмотрите самообразование студентов в высшей школе как предпосылку активной профессиональной деятельности и необходимое условие ее эффективности. Проиллюстрируйте примерами реальных ситуаций.

2. На примере конкретных ситуаций рассмотрите роль самообразования и самостоятельной работы в развитии студента с ОВЗ и инвалидов.

3. Охарактеризуйте и проанализируйте научные основы организации самостоятельной работы студентов.

Тема 7. Технологии работы с информацией студентов с ОВЗ и инвалидов

1. Проанализируйте информационное обеспечение изучения дисциплин в вузе.

2. Рассмотрите на конкретных примерах проявление основных навыков информационной деятельности в период обучения в вузе.

3. Раскройте и охарактеризуйте виды и формы специфики работы с разными типами источников студентов с ОВЗ и инвалидов. Проиллюстрируйте примерами реальных ситуаций.

Тема 8. Организация научно-исследовательской работы

1. Проанализируйте основные виды и организационные формы научной работы студентов в образовательной организации с учетом соблюдения требований федеральных стандартов образования.

2. На примере конкретных ситуаций определите и охарактеризуйте основные трудности и проблемы занятиями научной деятельности студентами.

Тема 9. Тайм-менеджмент

1. Раскройте психологические особенности принципы эффективного использования времени.

2. На примере конкретных ситуаций определите и обоснуйте факторы, влияющие на рациональное планирование времени.

ОСНОВНЫЕ КАТЕГОРИИ ДИСЦИПЛИНЫ

Тема 1. Особенности информационных технологий для людей с ограниченными возможностями

Информационные технологии
Универсальный дизайн.
Адаптивные технологии.

Тема 2. Тифлотехнические средства/ Сурдотехнические средства/ Адаптивная компьютерная техника (Материал изучается по подгруппам в зависимости от вида ограничений здоровья обучающихся)

Телевизионное увеличивающее устройство.
Читающая машина.
Операционная система.
Экранные лупы.
Синтезаторы речи.
Программ невизуального доступа информации.
Ассистивные средства.

Тема 3. Дистанционные образовательные технологии

Дистанционные образовательные технологии
Адаптация информационных ресурсов
Информационные объекты

Тема 4. Особенности интеллектуального труда

Образовательная среда вуза
Интеллектуальный труд
Интеллектуальной деятельности
Интеллектуальный ресурс
Интеллектуальный продукт.
Культура умственного труда

Тема 5. Развитие интеллекта в онтогенезе

Компоненты культуры интеллектуального труда
Уровень культуры интеллектуального труда
Познавательная активность
Саморегуляция

Тема 6. Самообразование и самостоятельная работа студента

Самообразование
Самоорганизация

Самостоятельная работа
Технологии интеллектуальной работы

Тема 7. Технологии работы с информацией студентов с ОВЗ и инвалидов

Информационное обеспечение
Информационная деятельность
Традиционные источники информации
Справочно-поисковый аппарат книги.
Техника быстрого чтения.
Реферирование.
Редактирование.
Технология конспектирования.
Электронная информация

Тема 8. Организация научно-исследовательской работы

Научная работа студентов
Научные исследования
Методология

Тема 9. Тайм-менеджмент

Время
Управление временем
Оптимизация распределения времени

САМООРГАНИЗАЦИЯ РАБОТЫ С ЛИТЕРАТУРОЙ

Самостоятельное изучение тем курса осуществляется на основе списка рекомендуемой литературы к дисциплине. При работе с книгой необходимо научиться правильно ее читать, вести записи. Самостоятельная работа с учебными и научными изданиями профессиональной и общекультурной тематики – это важнейшее условие формирования научного способа познания.

Основные приемы работы с литературой можно свести к следующим:

• составить перечень книг, с которыми следует познакомиться;

• перечень должен быть систематизированным (что необходимо для семинаров, что для экзаменов, что пригодится для написания курсовых и выпускных квалификационных работ (ВКР), а что выходит за рамками официальной учебной деятельности, и расширяет общую культуру);

• обязательно выписывать все выходные данные по каждой книге (при написании курсовых и выпускных квалификационных работ это позволит экономить время);

• определить, какие книги (или какие главы книг) следует прочитать более внимательно, а какие – просто просмотреть;

• при составлении перечней литературы следует посоветоваться с преподавателями и руководителями ВКР, которые помогут сориентироваться, на что стоит обратить большее внимание, а на что вообще не стоит тратить время;

• все прочитанные монографии, учебники и научные статьи следует конспектировать, но это не означает, что надо конспектировать «все подряд»: можно выписывать кратко основные идеи автора и иногда приводить наиболее яркие и показательные цитаты (с указанием страниц);

• если книга – собственная, то допускается делать на полях книги краткие пометки или же в конце книги, на пустых страницах просто сделать свой «предметный указатель», где отмечаются наиболее интересные мысли и обязательно указываются страницы в тексте автора;

• следует выработать способность «воспринимать» сложные тексты; для этого лучший прием – научиться «читать медленно», когда понятно каждое прочитанное слово (а если слово незнакомое, то либо с помощью словаря, либо с помощью преподавателя обязательно его узнать). Таким образом, чтение текста является частью познавательной деятельности. Ее цель – извлечение из текста необходимой информации.

От того, насколько осознанна читающим собственная внутренняя установка при обращении к печатному слову (найти нужные сведения, усвоить информацию полностью или частично, критически проанализировать материал и т.п.) во многом зависит эффективность осуществляемого действия. Грамотная работа с книгой, особенно если речь идет о научной литературе, предполагает соблюдение ряда правил, для овладения которыми необходимо настойчиво учиться. Это серьёзный, кропотливый труд. Прежде всего, при такой работе невозможен формальный,

поверхностный подход. Не механическое заучивание, не простое накопление цитат, выдержек, а сознательное усвоение прочитанного, осмысление его, стремление дойти до сути – вот главное правило. Другое правило – соблюдение при работе над книгой определенной последовательности. Вначале следует ознакомиться с оглавлением, содержанием предисловия или введения. Это дает общую ориентировку, представление о структуре и вопросах, которые рассматриваются в книге.

Следующий этап – чтение. Первый раз целесообразно прочитать книгу с начала до конца, чтобы получить о ней цельное представление. При повторном чтении происходит постепенное глубокое осмысление каждой главы, критического материала и позитивного изложения; выделение основных идей, системы аргументов, наиболее ярких примеров и т.д. Непременным правилом чтения должно быть выяснение незнакомых слов, терминов, выражений, неизвестных имен, названий. Студентам с этой целью рекомендуется заводить специальные тетради или блокноты. Важная роль в связи с этим принадлежит библиографической подготовке студентов. Она включает в себя умение активно, быстро пользоваться научным аппаратом книги, справочными изданиями, каталогами, умение вести поиск необходимой информации, обрабатывать и систематизировать ее.

Выделяют четыре основные установки в чтении текста:

- информационно-поисковая (задача – найти, выделить искомую информацию);
- усваивающая (усилия читателя направлены на то, чтобы как можно полнее осознать и запомнить, как сами сведения, излагаемые автором, так и всю логику его рассуждений);
- аналитико-критическая (читатель стремится критически осмыслить материал, проанализировав его, определив свое отношение к нему);
- творческая (создает у читателя готовность в том или ином виде – как отправной пункт для своих рассуждений, как образ для действия по аналогии и т.п. – использовать суждения автора, ход его мыслей, результат наблюдения, разработанную методику, дополнить их, подвергнуть новой проверке).

С наличием различных установок обращения к тексту связано существование и нескольких видов чтения:

- библиографическое – просматривание карточек каталога, рекомендательных списков, сводных списков журналов и статей за год и т.п.;
- просмотровое – используется для поиска материалов, содержащих нужную информацию, обычно к нему прибегают сразу после работы со списками литературы и каталогами, в результате такого просмотра читатель устанавливает, какие из источников будут использованы в дальнейшей работе;
- ознакомительное – подразумевает сплошное, достаточно подробное прочтение отобранных статей, глав, отдельных страниц; цель – познакомиться с характером информации, узнать, какие вопросы вынесены автором на рассмотрение, провести сортировку материала;

- изучающее – предполагает доскональное освоение материала; в ходе такого чтения проявляется доверие читателя к автору, готовность принять изложенную информацию, реализуется установка на предельно полное понимание материала;

- аналитико-критическое и творческое чтение – два вида чтения близкие между собой тем, что участвуют в решении исследовательских задач.

Первый из них предполагает направленный критический анализ, как самой информации, так и способов ее получения и подачи автором; второе – поиск тех суждений, фактов, по которым, или, в связи с которыми, читатель считает нужным высказать собственные мысли.

Из всех рассмотренных видов чтения основным для студентов является изучающее – именно оно позволяет в работе с учебной и научной литературой накапливать знания в различных областях. Вот почему именно этот вид чтения в рамках образовательной деятельности должен быть освоен в первую очередь. Кроме того, при овладении данным видом чтения формируются основные приемы, повышающие эффективность работы с текстом. Научная методика работы с литературой предусматривает также ведение записи прочитанного. Это позволяет привести в систему знания, полученные при чтении, сосредоточить внимание на главных положениях, зафиксировать, закрепить их в памяти, а при необходимости вновь обратиться к ним.

Основные виды систематизированной записи прочитанного:

Аннотирование – предельно краткое связное описание просмотренной или прочитанной книги (статьи), ее содержания, источников, характера и назначения.

Планирование – краткая логическая организация текста, раскрывающая содержание и структуру изучаемого материала.

Тезирование – лаконичное воспроизведение основных утверждений автора без привлечения фактического материала.

Цитирование – дословное выписывание из текста выдержек, извлечений, наиболее существенно отражающих ту или иную мысль автора.

Конспектирование – краткое и последовательное изложение содержания прочитанного. Конспект – сложный способ изложения содержания книги или статьи в логической последовательности. Конспект аккумулирует в себе предыдущие виды записи, позволяет всесторонне охватить содержание книги, статьи. Поэтому умение составлять план, тезисы, делать выписки и другие записи определяет и технологию составления конспекта.

Как правильно составлять конспект? Внимательно прочитайте текст. Уточните в справочной литературе непонятные слова. При записи не забудьте вынести справочные данные на поля конспекта. Выделите главное, составьте план, представляющий собой перечень заголовков, подзаголовков, вопросов, последовательно раскрываемых затем в конспекте. Это первый элемент конспекта. Вторым элементом конспекта являются тезисы. Тезис -

это кратко сформулированное положение. Для лучшего усвоения и запоминания материала следует записывать тезисы своими словами. Тезисы, выдвигаемые в конспекте, нужно доказывать. Поэтому третий элемент конспекта - основные доводы, доказывающие истинность рассматриваемого тезиса. В конспекте могут быть положения и примеры. Законспектируйте материал, четко следуя пунктам плана. При конспектировании старайтесь выразить мысль своими словами. Записи следует вести четко, ясно. Грамотно записывайте цитаты. Цитируя, учитывайте лаконичность, значимость мысли. При оформлении конспекта необходимо стремиться к емкости каждого предложения. Мысли автора книги следует излагать кратко, заботясь о стиле и выразительности написанного. Число дополнительных элементов конспекта должно быть логически обоснованным, записи должны распределяться в определенной последовательности, отвечающей логической структуре произведения. Для уточнения и дополнения необходимо оставлять поля.

Конспектирование - наиболее сложный этап работы. Овладение навыками конспектирования требует от студента целеустремленности, повседневной самостоятельной работы. Конспект ускоряет повторение материала, экономит время при повторном, после определенного перерыва, обращении к уже знакомой работе. Учитывая индивидуальные особенности каждого студента, можно дать лишь некоторые, наиболее оправдавшие себя общие правила, с которыми преподаватель и обязан познакомить студентов:

1. Главное в конспекте не объем, а содержание. В нем должны быть отражены основные принципиальные положения источника, то новое, что внес его автор, основные методологические положения работы. Умение излагать мысли автора сжато, кратко и собственными словами приходит с опытом и знаниями. Но их накоплению помогает соблюдение одного важного правила – не торопиться записывать при первом же чтении, вносить в конспект лишь то, что стало ясным.

2. Форма ведения конспекта может быть самой разнообразной, она может изменяться, совершенствоваться. Но начинаться конспект всегда должен с указания полного наименования работы, фамилии автора, года и места издания; цитаты берутся в кавычки с обязательной ссылкой на страницу книги.

3. Конспект не должен быть «слепым», безликим, состоящим из сплошного текста. Особо важные места, яркие примеры выделяются цветным подчеркиванием, взятием в рамочку, оттенением, пометками на полях специальными знаками, чтобы можно было быстро найти нужное положение. Дополнительные материалы из других источников можно давать на полях, где записываются свои суждения, мысли, появившиеся уже после составления конспекта.

ПОДГОТОВКА К ПРАКТИКО-ОРИЕНТИРОВАННЫМ ЗАДАНИЯМ

Практико-ориентированные задания выступают средством формирования у студентов системы интегрированных умений и навыков, необходимых для освоения профессиональных компетенций. Это могут быть ситуации, требующие применения умений и навыков, специфичных для соответствующего профиля обучения (знания содержания предмета), ситуации, требующие организации деятельности, выбора её оптимальной структуры личностно-ориентированных ситуаций (нахождение нестандартного способа решения).

Кроме этого, они выступают средством формирования у студентов умений определять, разрабатывать и применять оптимальные методы решения профессиональных задач. Они строятся на основе ситуаций, возникающих на различных уровнях осуществления практики и формулируются в виде производственных поручений (заданий).

Под практико-ориентированными задания понимают задачи из окружающей действительности, связанные с формированием практических навыков, необходимых в повседневной жизни, в том числе с использованием элементов производственных процессов.

Цель практико-ориентированных заданий – приобретение умений и навыков практической деятельности по изучаемой дисциплине.

Задачи практико-ориентированных заданий:

- закрепление, углубление, расширение и детализация знаний студентов при решении конкретных задач;
- развитие познавательных способностей, самостоятельности мышления, творческой активности;
- овладение новыми методами и методиками изучения конкретной учебной дисциплины;
- обучение приемам решения практических задач;
- выработка способности логического осмысления полученных знаний для выполнения заданий;
- обеспечение рационального сочетания коллективной и индивидуальной форм обучения.

Важными отличительными особенностями практико-ориентированных задания от стандартных задач (предметных, межпредметных, прикладных) являются:

- значимость (познавательная, профессиональная, общекультурная, социальная) получаемого результата, что обеспечивает познавательную мотивацию обучающегося;
- условие задания сформулировано как сюжет, ситуация или проблема, для разрешения которой необходимо использовать знания из разных разделов основного предмета, из другого предмета или из жизни, на которые нет явного указания в тексте задания;

- информация и данные в задании могут быть представлены в различной форме (рисунок, таблица, схема, диаграмма, график и т.д.), что потребует распознавания объектов;

- указание (явное или неявное) области применения результата, полученного при решении задания.

Кроме выделенных четырех характеристик, практико-ориентированные задания имеют следующие:

1. по структуре эти задания – нестандартные, т.е. в структуре задания не все его компоненты полностью определены;

2. наличие избыточных, недостающих или противоречивых данных в условии задания, что приводит к объемной формулировке условия;

3. наличие нескольких способов решения (различная степень рациональности), причем данные способы могут быть неизвестны учащимся, и их потребуется сконструировать.

При выполнении практико-ориентированных заданий следует руководствоваться следующими общими рекомендациями:

- для выполнения практико-ориентированного задания необходимо внимательно прочитать задание, повторить лекционный материал по соответствующей теме, изучить рекомендуемую литературу, в т.ч. дополнительную;

- выполнение практико-ориентированного задания включает постановку задачи, выбор способа решения задания, разработку алгоритма практических действий, программы, рекомендаций, сценария и т. п.;

- если практико-ориентированное задание выдается по вариантам, то получить номер варианта исходных данных у преподавателя; если нет вариантов, то нужно подобрать исходные данные самостоятельно, используя различные источники информации;

- для выполнения практико-ориентированного задания может использоваться метод малых групп. Работа в малых группах предполагает решение определенных образовательных задач в рамках небольших групп с последующим обсуждением полученных результатов. Этот метод развивает навыки сотрудничества, достижения компромиссного решения, аналитические способности.

ПОДГОТОВКА К ТЕСТИРОВАНИЮ

Тесты – это вопросы или задания, предусматривающие конкретный, краткий, четкий ответна имеющиеся эталоны ответов. При самостоятельной подготовке к тестированию студенту необходимо:

1. готовясь к тестированию, проработать информационный материал по дисциплине; проконсультироваться с преподавателем по вопросу выбора учебной литературы;

2. четко выяснить все условия тестирования заранее. Студент должен знать, сколько тестов ему будет предложено, сколько времени отводится на тестирование, какова система оценки результатов и т. д.;

3. приступая к работе с тестами, внимательно и до конца нужно прочитать вопрос и предлагаемые варианты ответов; выбрать правильные (их может быть несколько); на отдельном листке ответов вписать цифру вопроса и буквы, соответствующие правильным ответам;

- в процессе решения желательно применять несколько подходов в решении задания. Это позволяет максимально гибко оперировать методами решения, находя каждый раз оптимальный вариант;

- не нужно тратить слишком много времени на трудный вопрос, нужно переходить к другим тестовым заданиям; к трудному вопросу можно обратиться в конце;

- обязательно необходимо оставить время для проверки ответов, чтобы избежать механических ошибок.

ПОДГОТОВКА ДОКЛАДА

Одной из форм текущего контроля является доклад, который представляет собой продукт самостоятельной работы студента.

Доклад - это публичное выступление по представлению полученных результатов решения определенной учебно-практической, учебно-исследовательской или научной темы.

Как правило, в основу доклада ложится анализ литературы по проблеме. Он должен носить характер краткого, но в то же время глубоко аргументированного устного сообщения. В нем студент должен, по возможности, полно осветить различные точки зрения на проблему, выразить собственное мнение, сделать критический анализ теоретического и практического материала.

Подготовка доклада является обязательной для обучающихся, если доклад презентацией указан в перечне форм текущего контроля успеваемости в рабочей программе дисциплины.

Доклад должен быть рассчитан на 7-10 минут. Как правило, предполагает подготовку презентации.

Презентация (от англ. «presentation» - представление) - это набор цветных слайдов на определенную тему, который хранится в файле специального формата с расширением PP.

Целью презентации - донести до целевой аудитории полноценную информацию об объекте презентации, изложенной в докладе, в удобной форме.

Перечень примерных тем докладов с презентацией представлен в рабочей программе дисциплины, он выдается обучающимся заблаговременно вместе с методическими указаниями по подготовке. Темы могут распределяться студентами самостоятельно (по желанию), а также закрепляться преподавателем дисциплины.

При подготовке доклада с презентацией обучающийся должен продемонстрировать умение самостоятельного изучения отдельных вопросов, структурирования основных положений рассматриваемых проблем, публичного выступления, позиционирования себя перед коллективом, навыки работы с библиографическими источниками и оформления научных текстов.

В ходе подготовки к докладу с презентацией обучающемуся необходимо:

- выбрать тему и определить цель выступления.

Для этого, остановитесь на теме, которая вызывает у Вас больший интерес; определите цель выступления; подумайте, достаточно ли вы знаете по выбранной теме или проблеме и сможете ли найти необходимый материал;

- осуществить сбор материала к выступлению.

Начинайте подготовку к докладу заранее; обращайтесь к справочникам, энциклопедиям, научной литературе по данной проблеме; записывайте необходимую информацию на отдельных листах или тетради;

- организовать работу с литературой.

При подборе литературы по интересующей теме определить конкретную цель поиска: что известно по данной теме? что хотелось бы узнать? для чего нужна эта информация? как ее можно использовать в практической работе?

- во время изучения литературы следует: записывать вопросы, которые возникают по мере ознакомления с источником, а также ключевые слова, мысли, суждения; представлять наглядные примеры из практики;

- обработать материал.

Учитывайте подготовку и интересы слушателей; излагайте правдивую информацию; все мысли должны быть взаимосвязаны между собой.

При подготовке доклада с презентацией особо необходимо обратить внимание на следующее:

- подготовка доклада начинается с изучения источников, рекомендованных к соответствующему разделу дисциплины, а также специальной литературы для докладчика, список которой можно получить у преподавателя;

- важно также ознакомиться с имеющимися по данной теме монографиями, учебными пособиями, научными информационными статьями, опубликованными в периодической печати.

Относительно небольшой объем текста доклада, лимит времени, отведенного для публичного выступления, обусловливает потребность в тщательном отборе материала, умелом выделении главных положений в содержании доклада, использовании наиболее доказательных фактов и убедительных примеров, исключении повторений и многословия.

Решить эти задачи помогает составление развернутого плана.

План доклада должен содержать следующие главные компоненты: краткое вступление, вопросы и их основные тезисы, заключение, список литературы.

После составления плана можно приступить к написанию текста. Во вступлении важно показать актуальность проблемы, ее практическую значимость. При изложении вопросов темы раскрываются ее основные положения. Материал содержания вопросов полезно располагать в таком порядке: тезис; доказательство тезиса; вывод и т. д.

Тезис - это главное основополагающее утверждение. Он обосновывается путем привлечения необходимых цитат, цифрового материала, ссылок на статьи. При изложении содержания вопросов особое внимание должно быть обращено на раскрытие причинно-следственных связей, логическую последовательность тезисов, а также на формулирование окончательных выводов. Выводы должны быть краткими, точными, достаточно аргументированными всем содержанием доклада.

В процессе подготовки доклада студент может получить консультацию у преподавателя, а в случае необходимости уточнить отдельные положения.

Выступление

При подготовке к докладу перед аудиторией необходимо выбрать способ выступления:

- устное изложение с опорой на конспект (опорой могут также служить заранее подготовленные слайды);
- чтение подготовленного текста.

Чтение заранее написанного текста значительно уменьшает влияние выступления на аудиторию. Запоминание написанного текста заметно сковывает выступающего и привязывает к заранее составленному плану, не давая возможности откликаться на реакцию аудитории.

Короткие фразы легче воспринимаются на слух, чем длинные.

Необходимо избегать сложных предложений, причастных и деепричастных оборотов. Излагая сложный вопрос, нужно постараться передать информацию по частям.

Слова в речи надо произносить четко и понятно, не надо говорить слишком быстро или, наоборот, растягивать слова. Надо произнести четко особенно ударную гласную, что оказывает наибольшее влияние на разборчивость речи.

Пауза в устной речи выполняет ту же роль, что знаки препинания в письменной. После сложных выводов или длинных предложений необходимо сделать паузу, чтобы слушатели могли вдуматься в сказанное или правильно понять сделанные выводы. Если выступающий хочет, чтобы его понимали, то не следует говорить без паузы дольше, чем пять с половиной секунд.

Особое место в выступлении занимает обращение к аудитории. Известно, что обращение к собеседнику по имени создает более доверительный контекст деловой беседы. При публичном выступлении также можно использовать подобные приемы. Так, косвенными обращениями могут служить такие выражения, как «Как Вам известно», «Уверен, что Вас это не оставит равнодушными». Выступающий показывает, что слушатели интересны ему, а это самый простой путь достижения взаимопонимания.

Во время выступления важно постоянно контролировать реакцию слушателей. Внимательность и наблюдательность в сочетании с опытом позволяют оратору уловить настроение публики. Возможно, рассмотрение некоторых вопросов придется сократить или вовсе отказаться от них.

После выступления нужно быть готовым к ответам на возникшие у аудитории вопросы.

Стоит обратить внимание на вербальные и невербальные составляющие общения. Небрежность в жестах недопустима. Жесты могут быть приглашающими, отрицающими, вопросительными, они могут подчеркнуть нюансы выступления.

Презентация

Презентация наглядно сопровождает выступление.

Этапы работы над презентацией могут быть следующими:

- осмыслите тему, выделите вопросы, которые должны быть освещены в рамках данной темы;
- составьте тезисы собранного материала. Подумайте, какая часть информации может быть подкреплена или полностью заменена изображениями, какую информацию можно представить в виде схем;
- подберите иллюстративный материал к презентации: фотографии, рисунки, фрагменты художественных и документальных фильмов, материалы кинохроники, разработайте необходимые схемы;
- подготовленный материал систематизируйте и «упакуйте» в отдельные блоки, которые будут состоять из собственно текста (небольшого по объему), схем, графиков, таблиц и т.д.;
- создайте слайды презентации в соответствии с необходимыми требованиями;
- просмотрите презентацию, оцените ее наглядность, доступность, соответствие языковым нормам.

Требования к оформлению презентации

Компьютерную презентацию, сопровождающую выступление докладчика, удобнее всего подготовить в программе MS Power Point.

Презентация как документ представляет собой последовательность сменяющих друг друга слайдов. Чаще всего демонстрация презентации проецируется на большом экране, реже – раздается собравшимся как печатный материал.

Количество слайдов должно быть пропорционально содержанию и продолжительности выступления (например, для 5-минутного выступления рекомендуется использовать не более 10 слайдов).

На первом слайде обязательно представляется тема выступления и сведения об авторах.

Следующие слайды можно подготовить, используя две различные стратегии их подготовки:

1-я стратегия: на слайды выносится опорный конспект выступления и ключевые слова с тем, чтобы пользоваться ими как планом для выступления. В этом случае к слайдам предъявляются следующие требования:

- объем текста на слайде – не больше 7 строк;
- маркированный/нумерованный список содержит не более 7 элементов;
- отсутствуют знаки пунктуации в конце строк в маркированных и нумерованных списках;
- значимая информация выделяется с помощью цвета, кегля, эффектов анимации.

Особо внимательно необходимо проверить текст на отсутствие ошибок и опечаток. Основная ошибка при выборе данной стратегии состоит в том, что выступающие заменяют свою речь чтением текста со слайдов.

2-я стратегия: на слайды помещается фактический материал (таблицы, графики, фотографии и пр.), который является уместным и достаточным средством наглядности, помогает в раскрытии стержневой идеи выступления. В этом случае к слайдам предъявляются следующие требования:

- выбранные средства визуализации информации (таблицы, схемы, графики и т. д.) соответствуют содержанию;
- использованы иллюстрации хорошего качества (высокого разрешения), с четким изображением (как правило, никто из присутствующих не заинтересован вчитываться в текст на ваших слайдах и всматриваться в мелкие иллюстрации).

Максимальное количество графической информации на одном слайде – 2 рисунка (фотографии, схемы и т.д.) с текстовыми комментариями (не более 2 строк к каждому). Наиболее важная информация должна располагаться в центре экрана.

Обычный слайд, без эффектов анимации, должен демонстрироваться на экране не менее 10 - 15 секунд. За меньшее время аудитория не успеет осознать содержание слайда.

Слайд с анимацией в среднем должен находиться на экране не меньше 40 – 60секунд (без учета времени на случайно возникшее обсуждение). В связи с этим лучше настроить презентацию не на автоматический показ, а на смену слайдов самим докладчиком.

Особо тщательно необходимо отнестись к оформлению презентации. Для всех слайдов презентации по возможности необходимо использовать один и тот же шаблон оформления, кегль – для заголовков - не меньше 24 пунктов, для информации - не менее 18.

В презентациях не принято ставить переносы в словах.

Наилучшей цветовой гаммой для презентации являются контрастные цвета фона и текста (белый фон – черный текст; темно-синий фон – светло-желтый текст и т. д.).

Лучше не смешивать разные типы шрифтов в одной презентации.

Рекомендуется не злоупотреблять прописными буквами (они читаются хуже).

ПОДГОТОВКА К ПРОМЕЖУТОЧНОЙ АТТЕСТАЦИИ

При подготовке к *зачету* по дисциплине *«Технологии интеллектуального труда»* обучающемуся рекомендуется:

1. повторить пройденный материал и ответить на вопросы, используя конспект и материалы лекций. Если по каким-либо вопросам у студента недостаточно информации в лекционных материалах, то необходимо получить информацию из раздаточных материалов и/или учебников (литературы), рекомендованных для изучения дисциплины *«Технологии интеллектуального труда»*.

Целесообразно также дополнить конспект лекций наиболее существенными и важными тезисами для рассматриваемого вопроса;

2. при изучении основных и дополнительных источников информации в рамках выполнения заданий на *зачете* особое внимание необходимо уделять схемам, рисункам, графикам и другим иллюстрациям, так как подобные графические материалы, как правило, в наглядной форме отражают главное содержание изучаемого вопроса;

3. при изучении основных и дополнительных источников информации в рамках выполнения заданий на *зачете* (в случаях, когда отсутствует иллюстративный материал) особое внимание необходимо обращать на наличие в тексте словосочетаний вида «во-первых», «во-вторых» и т.д., а также дефисов и перечислений (цифровых или буквенных), так как эти признаки, как правило, позволяют структурировать ответ на предложенное задание.

Подобную текстовую структуризацию материала слушатель может трансформировать в рисунки, схемы и т. п. для более краткого, наглядного и удобного восприятия (иллюстрации целесообразно отразить в конспекте лекций – это позволит оперативно и быстро найти, в случае необходимости, соответствующую информацию);

4. следует также обращать внимание при изучении материала для подготовки к *зачету* на словосочетания вида «таким образом», «подводя итог сказанному» и т.п., так как это признаки выражения главных мыслей и выводов по изучаемому вопросу (пункту, разделу). В отдельных случаях выводы по теме (разделу, главе) позволяют полностью построить (восстановить, воссоздать) ответ на поставленный вопрос (задание), так как содержат в себе основные мысли и тезисы для ответа.

МИНОБРНАУКИ РОССИИ

ФГБОУ ВО «Уральский государственный горный университет»

УТВЕРЖДАЮ
Проректор по учебно-методическому комплексу _____ С.А. Упоров

МЕТОДИЧЕСКИЕ УКАЗАНИЯ ПО ОРГАНИЗАЦИИ САМОСТОЯТЕЛЬНОЙ РАБОТЫ И ЗАДАНИЯ ДЛЯ ОБУЧАЮЩИХСЯ

СРЕДСТВА КОММУНИКАЦИИ В УЧЕБНОЙ И ПРОФЕССИОНАЛЬНОЙ ДЕЯТЕЛЬНОСТИ

Специальность
21.05.04 Горное дело

Профиль (направленность)
Менеджмент и экономика горнопромышленного производства

квалификация выпускника: **горный инженер (специалист)**

Автор: Полянок О.В., к.пс.н.

Одобрены на заседании кафедры	Рассмотрены методической комиссией
Управления персоналом	Инженерно-экономического факультета
(название кафедры)	*(название факультета)*
Зав. кафедрой	Председатель
(подпись)	*(подпись)*
Абрамов С.М.	Мочалова Л.А.
(Фамилия И.О.)	*(Фамилия И.О.)*
Протокол № 1 от 10.09.2023	Протокол № 2 от 20.10.2023
(Дата)	*(Дата)*

Екатеринбург

СОДЕРЖАНИЕ

ВВЕДЕНИЕ…… 3

ВОПРОСЫ ДЛЯ САМОПРОВЕРКИ……..6

ОСНОВНЫЕ КАТЕГОРИИ ДИСЦИПЛИНЫ……9

САМООРГАНИЗАЦИЯ РАБОТЫ С ЛИТЕРАТУРОЙ…….11

ПОДГОТОВКА К ПРАКТИКО-ОРИЕНТИРОВАННЫМ ЗАДАНИЯМ……. .14

ПОДГОТОВКА К ТЕСТИРОВАНИЮ…….16

ПОДГОТОВКА К ПРОМЕЖУТОЧНОЙ АТТЕСТАЦИИ…….. . .17

ВВЕДЕНИЕ

Самостоятельная работа в высшем учебном заведении – это часть учебного процесса, метод обучения, прием учебно-познавательной деятельности, комплексная целевая стандартизованная учебная деятельность с запланированными видом, типом, формами контроля.

Самостоятельная работа представляет собой плановую деятельность обучающихся по поручению и под методическим руководством преподавателя.

Целью самостоятельной работы студентов является закрепление тех знаний, которые они получили на аудиторных занятиях, а также способствование развитию у студентов творческих навыков, инициативы, умению организовать свое время.

Самостоятельная работа реализует следующие задачи:

- предполагает освоение курса дисциплины;
- помогает освоению навыков учебной и научной работы;
- способствует осознанию ответственности процесса познания;
- способствует углублению и пополнению знаний студентов, освоению ими навыков и умений;
- формирует интерес к познавательным действиям, освоению методов и приемов познавательного процесса,
- создает условия для творческой и научной деятельности обучающихся;
- способствует развитию у студентов таких личных качеств, как целеустремленность, заинтересованность, исследование нового.

Самостоятельная работа обучающегося выполняет следующие функции:

- развивающую (повышение культуры умственного труда, приобщение к творческим видам деятельности, обогащение интеллектуальных способностей студентов);
- информационно-обучающую (учебная деятельность студентов на аудиторных занятиях, неподкрепленная самостоятельной работой, становится мало результативной);
- ориентирующую и стимулирующую (процессу обучения придается ускорение и мотивация);
- воспитательную (формируются и развиваются профессиональные качества бакалавра и гражданина);
- исследовательскую (новый уровень профессионально-творческого мышления).

Организация самостоятельной работы студентов должна опираться на определенные требования, а, именно:

- сложность осваиваемых знаний должна соответствовать уровню развития студентов;
- стандартизация заданий в соответствии с логической системой курса дисциплины;

- объем задания должен соответствовать уровню студента;
- задания должны быть адаптированными к уровню студентов.

Содержание самостоятельной работы студентов представляет собой, с одной стороны, совокупность теоретических и практических учебных заданий, которые должен выполнить студент в процессе обучения, объект его деятельности; с другой стороны – это способ деятельности студента по выполнению соответствующего теоретического или практического учебного задания.

Свое внешнее выражение содержание самостоятельной работы студентов находит во всех организационных формах аудиторной и внеаудиторной деятельности, в ходе самостоятельного выполнения различных заданий.

Функциональное предназначение самостоятельной работы студентов в процессе практических занятий по овладению специальными знаниями заключается в самостоятельном прочтении, просмотре, прослушивании, наблюдении, конспектировании, осмыслении, запоминании и воспроизведении определенной информации. Цель и планирование самостоятельной работы студента определяет преподаватель. Вся информация осуществляется на основе ее воспроизведения.

Так как самостоятельная работа тесно связана с учебным процессом, ее необходимо рассматривать в двух аспектах:

1. аудиторная самостоятельная работа – практические занятия;
2. внеаудиторная самостоятельная работа – подготовка к практическим занятиям, подготовка к устному опросу, участию в дискуссиях, решению практико-ориентированных задач и др.

Основные формы организации самостоятельной работы студентов определяются следующими параметрами:

- содержание учебной дисциплины;
- уровень образования и степень подготовленности студентов;
- необходимость упорядочения нагрузки студентов при самостоятельной работе.

Таким образом, самостоятельная работа студентов является важнейшей составной частью процесса обучения.

Методические указания по организации самостоятельной работы и задания для обучающихся по дисциплине «*Средства коммуникации в учебной и профессионально деятельности*» обращаю внимание студента на главное, существенное в изучаемой дисциплине, помогают выработать умение анализировать явления и факты, связывать теоретические положения с практикой, а также облегчают подготовку к сдаче *зачета*.

Настоящие методические указания позволят студентам самостоятельно овладеть фундаментальными знаниями, профессиональными умениями и навыками деятельности по профилю подготовки, опытом творческой и исследовательской деятельности, и направлены на формирование компетенций, предусмотренных учебным планом поданному профилю.

Видами самостоятельной работы обучающихся по дисциплине *«Средства коммуникации в учебной и профессиональной деятельности»* являются:

- самостоятельное изучение тем курса (в т. ч. рассмотрение основных категорий дисциплины, работа с литературой);
- подготовка к практическим занятиям (в т. ч. ответы на вопросы для самопроверки (самоконтроля), ответы на тестовые задания);
- выполнение самостоятельного письменного домашнего задания (практико-ориентированного задания);
- подготовка к тестированию
- подготовка к *зачету*.

В методических указаниях представлены материалы для самостоятельной работы и рекомендации по организации отдельных её видов.

ВОПРОСЫ ДЛЯ САМОПРОВЕРКИ

Тема 1. Сущность коммуникации в разных социальных сферах. Основные функции и виды коммуникации

1. Перечислите и охарактеризуйте особенности общения людей, имеющих нарушения слуха, зрения, речи.
2. Приведите примеры влияния межличностного общения на профессиональную деятельность.
3. Проанализируйте, как проявляются речевые способности и в чем заключается их значение в профессиональном общении.

Тема 2. Специфика вербальной и невербальной коммуникации

1. Охарактеризуйте особенности вербальной коммуникации.
2. На примере конкретных ситуаций проанализируйте контексты вербальной коммуникации.
3. Проанализируйте на конкретных примерах особенности невербальной коммуникации.

Тема 3. Эффективное общение

1. Перечислите и раскройте условия эффективного общения.
2. Приведите примеры реализации принципов построения успешного межличностного общения.
3. На примере конкретных ситуаций определите и обоснуйте критерии эффективности коммуникации.

Тема 4. Основные коммуникативные барьеры и пути их преодоления в межличностном общении. Стили поведения в конфликтной ситуации

1. Раскройте основные причины конфликтов в межличностном общении.
2. На примере конкретных ситуаций рассмотрите барьеры общения в условиях образовательной среды.
3. На примере конкретных ситуаций определите и обоснуйте возможные проблемы межличностного общения лиц, имеющих ограничения здоровья.

Тема 5. Виды и формы взаимодействия студентов, связанные с различными аспектами учебы и жизнедеятельности студентов инвалидов

1. Проанализируйте факторы сплоченности коллектива.

2. Рассмотрите на конкретных примерах динамические процессы в группе: групповое давление, феномен группомыслия, феномен подчинения авторитету.

3. Раскройте и охарактеризуйте виды и формы взаимодействия. Проиллюстрируйте примерами реальных ситуаций.

Тема 6. Формы, методы, технологии самопрезентации

1. Раскройте психологические особенности и этапы подготовки публичного выступления.

2. На примере конкретных ситуаций определите и обоснуйте факторы, влияющие на успешность публичного выступления.

ОСНОВНЫЕ КАТЕГОРИИ ДИСЦИПЛИНЫ

Тема 1. Сущность коммуникации в разных социальных сферах. Основные функции и виды коммуникации

Коммуникации
Межличностное общение
Структура общения
Функции коммуникации

Тема 2. Специфика вербальной и невербальной коммуникации

Вербальная коммуникация
Невербальная коммуникация

Тема 3. Эффективное общение

Эффективное общение
Первое впечатление
Обратная связь
Эффективность коммуникации

Тема 4. Основные коммуникативные барьеры и пути их преодоления в межличностном общении. Стили поведения в конфликтной ситуации

Конфликт
Барьеры общения
Барьер речи
Организация взаимодействия

Тема 5. Виды и формы взаимодействия студентов, связанные с различными аспектами учебы и жизнедеятельности студентов инвалидов

Группа
Коллектив
Групповое давление
Феномен группомыслия,
Феномен подчинения авторитету
Обособление.
Диктат.
Подчинение.
Вызов.
Выгода.
Соперничество.
Сотрудничество.
Взаимодействие.

Взаимопонимание.

Тема 6. Формы, методы, технологии самопрезентации

Самопрезентация

Презентация

Публичное выступление

САМООРГАНИЗАЦИЯ РАБОТЫ С ЛИТЕРАТУРОЙ

Самостоятельное изучение тем курса осуществляется на основе списка рекомендуемой литературы к дисциплине. При работе с книгой необходимо научиться правильно ее читать, вести записи. Самостоятельная работа с учебными и научными изданиями профессиональной и общекультурной тематики – это важнейшее условие формирования научного способа познания.

Основные приемы работы с литературой можно свести к следующим:

• составить перечень книг, с которыми следует познакомиться;

• перечень должен быть систематизированным (что необходимо для семинаров, что для экзаменов, что пригодится для написания курсовых и выпускных квалификационных работ (ВКР), а что выходит за рамками официальной учебной деятельности, и расширяет общую культуру);

• обязательно выписывать все выходные данные по каждой книге (при написании курсовых и выпускных квалификационных работ это позволит экономить время);

• определить, какие книги (или какие главы книг) следует прочитать более внимательно, а какие – просто просмотреть;

• при составлении перечней литературы следует посоветоваться с преподавателями и руководителями ВКР, которые помогут сориентироваться, на что стоит обратить большее внимание, а на что вообще не стоит тратить время;

• все прочитанные монографии, учебники и научные статьи следует конспектировать, но это не означает, что надо конспектировать «все подряд»: можно выписывать кратко основные идеи автора и иногда приводить наиболее яркие и показательные цитаты (с указанием страниц);

• если книга – собственная, то допускается делать на полях книги краткие пометки или же в конце книги, на пустых страницах просто сделать свой «предметный указатель», где отмечаются наиболее интересные мысли и обязательно указываются страницы в тексте автора;

• следует выработать способность «воспринимать» сложные тексты; для этого лучший прием – научиться «читать медленно», когда понятно каждое прочитанное слово (а если слово незнакомое, то либо с помощью словаря, либо с помощью преподавателя обязательно его узнать). Таким образом, чтение текста является частью познавательной деятельности. Ее цель – извлечение из текста необходимой информации.

От того, насколько осознанна читающим собственная внутренняя установка при обращении к печатному слову (найти нужные сведения, усвоить информацию полностью или частично, критически проанализировать материал и т.п.) во многом зависит эффективность осуществляемого действия. Грамотная работа с книгой, особенно если речь идет о научной литературе, предполагает соблюдение ряда правил, для овладения которыми необходимо настойчиво учиться. Это серьёзный, кропотливый труд. Прежде всего, при такой работе невозможен формальный,

поверхностный подход. Не механическое заучивание, не простое накопление цитат, выдержек, а сознательное усвоение прочитанного, осмысление его, стремление дойти до сути – вот главное правило. Другое правило – соблюдение при работе над книгой определенной последовательности. Вначале следует ознакомиться с оглавлением, содержанием предисловия или введения. Это дает общую ориентировку, представление о структуре и вопросах, которые рассматриваются в книге.

Следующий этап – чтение. Первый раз целесообразно прочитать книгу с начала до конца, чтобы получить о ней цельное представление. При повторном чтении происходит постепенное глубокое осмысление каждой главы, критического материала и позитивного изложения; выделение основных идей, системы аргументов, наиболее ярких примеров и т.д. Непременным правилом чтения должно быть выяснение незнакомых слов, терминов, выражений, неизвестных имен, названий. Студентам с этой целью рекомендуется заводить специальные тетради или блокноты. Важная роль в связи с этим принадлежит библиографической подготовке студентов. Она включает в себя умение активно, быстро пользоваться научным аппаратом книги, справочными изданиями, каталогами, умение вести поиск необходимой информации, обрабатывать и систематизировать ее.

Выделяют четыре основные установки в чтении текста:

- информационно-поисковая (задача – найти, выделить искомую информацию);
- усваивающая (усилия читателя направлены на то, чтобы как можно полнее осознать и запомнить, как сами сведения, излагаемые автором, так и всю логику его рассуждений);
- аналитико-критическая (читатель стремится критически осмыслить материал, проанализировав его, определив свое отношение к нему);
- творческая (создает у читателя готовность в том или ином виде – как отправной пункт для своих рассуждений, как образ для действия по аналогии и т.п. – использовать суждения автора, ход его мыслей, результат наблюдения, разработанную методику, дополнить их, подвергнуть новой проверке).

С наличием различных установок обращения к тексту связано существование и нескольких видов чтения:

- библиографическое – просматривание карточек каталога, рекомендательных списков, сводных списков журналов и статей за год и т.п.;
- просмотровое – используется для поиска материалов, содержащих нужную информацию, обычно к нему прибегают сразу после работы со списками литературы и каталогами, в результате такого просмотра читатель устанавливает, какие из источников будут использованы в дальнейшей работе;
- ознакомительное – подразумевает сплошное, достаточно подробное прочтение отобранных статей, глав, отдельных страниц; цель – познакомиться с характером информации, узнать, какие вопросы вынесены автором на рассмотрение, провести сортировку материала;

- изучающее – предполагает досконального освоение материала; в ходе такого чтения проявляется доверие читателя к автору, готовность принять изложенную информацию, реализуется установка на предельно полное понимание материала;

- аналитико-критическое и творческое чтение – два вида чтения близкие между собой тем, что участвуют в решении исследовательских задач.

Первый из них предполагает направленный критический анализ, как самой информации, так и способов ее получения и подачи автором; второе – поиск тех суждений, фактов, по которым, или, в связи с которыми, читатель считает нужным высказать собственные мысли.

Из всех рассмотренных видов чтения основным для студентов является изучающее – именно оно позволяет в работе с учебной и научной литературой накапливать знания в различных областях. Вот почему именно этот вид чтения в рамках образовательной деятельности должен быть освоен в первую очередь. Кроме того, при овладении данным видом чтения формируются основные приемы, повышающие эффективность работы с текстом. Научная методика работы с литературой предусматривает также ведение записи прочитанного. Это позволяет привести в систему знания, полученные при чтении, сосредоточить внимание на главных положениях, зафиксировать, закрепить их в памяти, а при необходимости вновь обратиться к ним.

Основные виды систематизированной записи прочитанного:

Аннотирование – предельно краткое связное описание просмотренной или прочитанной книги (статьи), ее содержания, источников, характера и назначения.

Планирование – краткая логическая организация текста, раскрывающая содержание и структуру изучаемого материала.

Тезирование – лаконичное воспроизведение основных утверждений автора без привлечения фактического материала.

Цитирование – дословное выписывание из текста выдержек, извлечений, наиболее существенно отражающих ту или иную мысль автора.

Конспектирование – краткое и последовательное изложение содержания прочитанного. Конспект – сложный способ изложения содержания книги или статьи в логической последовательности. Конспект аккумулирует в себе предыдущие виды записи, позволяет всесторонне охватить содержание книги, статьи. Поэтому умение составлять план, тезисы, делать выписки и другие записи определяет и технологию составления конспекта.

Как правильно составлять конспект? Внимательно прочитайте текст. Уточните в справочной литературе непонятные слова. При записи не забудьте вынести справочные данные на поля конспекта. Выделите главное, составьте план, представляющий собой перечень заголовков, подзаголовков, вопросов, последовательно раскрываемых затем в конспекте. Это первый элемент конспекта. Вторым элементом конспекта являются тезисы. Тезис -

это кратко сформулированное положение. Для лучшего усвоения и запоминания материала следует записывать тезисы своими словами. Тезисы, выдвигаемые в конспекте, нужно доказывать. Поэтому третий элемент конспекта - основные доводы, доказывающие истинность рассматриваемого тезиса. В конспекте могут быть положения и примеры. Законспектируйте материал, четко следуя пунктам плана. При конспектировании старайтесь выразить мысль своими словами. Записи следует вести четко, ясно. Грамотно записывайте цитаты. Цитируя, учитывайте лаконичность, значимость мысли. При оформлении конспекта необходимо стремиться к емкости каждого предложения. Мысли автора книги следует излагать кратко, заботясь о стиле и выразительности написанного. Число дополнительных элементов конспекта должно быть логически обоснованным, записи должны распределяться в определенной последовательности, отвечающей логической структуре произведения. Для уточнения и дополнения необходимо оставлять поля.

Конспектирование - наиболее сложный этап работы. Овладение навыками конспектирования требует от студента целеустремленности, повседневной самостоятельной работы. Конспект ускоряет повторение материала, экономит время при повторном, после определенного перерыва, обращении к уже знакомой работе. Учитывая индивидуальные особенности каждого студента, можно дать лишь некоторые, наиболее оправдавшие себя общие правила, с которыми преподаватель и обязан познакомить студентов:

1. Главное в конспекте не объем, а содержание. В нем должны быть отражены основные принципиальные положения источника, то новое, что внес его автор, основные методологические положения работы. Умение излагать мысли автора сжато, кратко и собственными словами приходит с опытом и знаниями. Но их накоплению помогает соблюдение одного важного правила – не торопиться записывать при первом же чтении, вносить в конспект лишь то, что стало ясным.

2. Форма ведения конспекта может быть самой разнообразной, она может изменяться, совершенствоваться. Но начинаться конспект всегда должен с указания полного наименования работы, фамилии автора, года и места издания; цитаты берутся в кавычки с обязательной ссылкой на страницу книги.

3. Конспект не должен быть «слепым», безликим, состоящим из сплошного текста. Особо важные места, яркие примеры выделяются цветным подчеркиванием, взятием в рамочку, оттенением, пометками на полях специальными знаками, чтобы можно было быстро найти нужное положение. Дополнительные материалы из других источников можно давать на полях, где записываются свои суждения, мысли, появившиеся уже после составления конспекта.

ПОДГОТОВКА К ПРАКТИКО-ОРИЕНТИРОВАННЫМ ЗАДАНИЯМ

Практико-ориентированные задания выступают средством формирования у студентов системы интегрированных умений и навыков, необходимых для освоения профессиональных компетенций. Это могут быть ситуации, требующие применения умений и навыков, специфичных для соответствующего профиля обучения (знания содержания предмета), ситуации, требующие организации деятельности, выбора её оптимальной структуры личностно-ориентированных ситуаций (нахождение нестандартного способа решения).

Кроме этого, они выступают средством формирования у студентов умений определять, разрабатывать и применять оптимальные методы решения профессиональных задач. Они строятся на основе ситуаций, возникающих на различных уровнях осуществления практики и формулируются в виде производственных поручений (заданий).

Под практико-ориентированными задания понимают задачи из окружающей действительности, связанные с формированием практических навыков, необходимых в повседневной жизни, в том числе с использованием элементов производственных процессов.

Цель практико-ориентированных заданий – приобретение умений и навыков практической деятельности по изучаемой дисциплине.

Задачи практико-ориентированных заданий:

- закрепление, углубление, расширение и детализация знаний студентов при решении конкретных задач;
- развитие познавательных способностей, самостоятельности мышления, творческой активности;
- овладение новыми методами и методиками изучения конкретной учебной дисциплины;
- обучение приемам решения практических задач;
- выработка способности логического осмысления полученных знаний для выполнения заданий;
- обеспечение рационального сочетания коллективной и индивидуальной форм обучения.

Важными отличительными особенностями практико-ориентированных задания от стандартных задач (предметных, межпредметных, прикладных) являются:

- значимость (познавательная, профессиональная, общекультурная, социальная) получаемого результата, что обеспечивает познавательную мотивацию обучающегося;
- условие задания сформулировано как сюжет, ситуация или проблема, для разрешения которой необходимо использовать знания из разных разделов основного предмета, из другого предмета или из жизни, на которые нет явного указания в тексте задания;

- информация и данные в задании могут быть представлены в различной форме (рисунок, таблица, схема, диаграмма, график и т.д.), что потребует распознавания объектов;

- указание (явное или неявное) области применения результата, полученного при решении задания.

Кроме выделенных четырех характеристик, практико-ориентированные задания имеют следующие:

1. по структуре эти задания – нестандартные, т.е. в структуре задания не все его компоненты полностью определены;

2. наличие избыточных, недостающих или противоречивых данных в условии задания, что приводит к объемной формулировке условия;

3. наличие нескольких способов решения (различная степень рациональности), причем данные способы могут быть неизвестны учащимся, и их потребуется сконструировать.

При выполнении практико-ориентированных заданий следует руководствоваться следующими общими рекомендациями:

- для выполнения практико-ориентированного задания необходимо внимательно прочитать задание, повторить лекционный материал по соответствующей теме, изучить рекомендуемую литературу, в т.ч. дополнительную;

- выполнение практико-ориентированного задания включает постановку задачи, выбор способа решения задания, разработку алгоритма практических действий, программы, рекомендаций, сценария и т. п.;

- если практико-ориентированное задание выдается по вариантам, то получить номер варианта исходных данных у преподавателя; если нет вариантов, то нужно подобрать исходные данные самостоятельно, используя различные источники информации;

- для выполнения практико-ориентированного задания может использоваться метод малых групп. Работа в малых группах предполагает решение определенных образовательных задач в рамках небольших групп с последующим обсуждением полученных результатов. Этот метод развивает навыки сотрудничества, достижения компромиссного решения, аналитические способности.

ПОДГОТОВКА К ТЕСТИРОВАНИЮ

Тесты – это вопросы или задания, предусматривающие конкретный, краткий, четкий ответна имеющиеся эталоны ответов. При самостоятельной подготовке к тестированию студенту необходимо:

1. готовясь к тестированию, проработать информационный материал по дисциплине; проконсультироваться с преподавателем по вопросу выбора учебной литературы;

2. четко выяснить все условия тестирования заранее. Студент должен знать, сколько тестов ему будет предложено, сколько времени отводится на тестирование, какова система оценки результатов и т. д.;

3. приступая к работе с тестами, внимательно и до конца нужно прочитать вопрос и предлагаемые варианты ответов; выбрать правильные (их может быть несколько); на отдельном листке ответов вписать цифру вопроса и буквы, соответствующие правильным ответам;

- в процессе решения желательно применять несколько подходов в решении задания. Это позволяет максимально гибко оперировать методами решения, находя каждый раз оптимальный вариант;

- не нужно тратить слишком много времени на трудный вопрос, нужно переходить к другим тестовым заданиям; к трудному вопросу можно обратиться в конце;

- обязательно необходимо оставить время для проверки ответов, чтобы избежать механических ошибок.

ПОДГОТОВКА К ПРОМЕЖУТОЧНОЙ АТТЕСТАЦИИ

При подготовке к *зачету* по дисциплине *«Средства коммуникации в учебной и профессиональной деятельности»* обучающемуся рекомендуется:

1. повторить пройденный материал и ответить на вопросы, используя конспект и материалы лекций. Если по каким-либо вопросам у студента недостаточно информации в лекционных материалах, то необходимо получить информацию из раздаточных материалов и/или учебников (литературы), рекомендованных для изучения дисциплины *«Средства коммуникации в учебной и профессиональной деятельности»*.

Целесообразно также дополнить конспект лекций наиболее существенными и важными тезисами для рассматриваемого вопроса;

2. при изучении основных и дополнительных источников информации в рамках выполнения заданий на *зачете* особое внимание необходимо уделять схемам, рисункам, графикам и другим иллюстрациям, так как подобные графические материалы, как правило, в наглядной форме отражают главное содержание изучаемого вопроса;

3. при изучении основных и дополнительных источников информации в рамках выполнения заданий на *зачете* (в случаях, когда отсутствует иллюстративный материал) особое внимание необходимо обращать на наличие в тексте словосочетаний вида «во-первых», «во-вторых» и т.д., а также дефисов и перечислений (цифровых или буквенных), так как эти признаки, как правило, позволяют структурировать ответ на предложенное задание.

Подобную текстовую структуризацию материала слушатель может трансформировать в рисунки, схемы и т. п. для более краткого, наглядного и удобного восприятия (иллюстрации целесообразно отразить в конспекте лекций – это позволит оперативно и быстро найти, в случае необходимости, соответствующую информацию);

4. следует также обращать внимание при изучении материала для подготовки к *зачету* на словосочетания вида «таким образом», «подводя итог сказанному» и т.п., так как это признаки выражения главных мыслей и выводов по изучаемому вопросу (пункту, разделу). В отдельных случаях выводы по теме (разделу, главе) позволяют полностью построить (восстановить, воссоздать) ответ на поставленный вопрос (задание), так как содержат в себе основные мысли и тезисы для ответа.

МИНОБРНАУКИ РОССИИ

ФГБОУ ВО «Уральский государственный горный университет»

УТВЕРЖДАЮ
Проректор по учебно-методическому комплексу _____ С.А. Упоров

МЕТОДИЧЕСКИЕ УКАЗАНИЯ ПО ОРГАНИЗАЦИИ САМОСТОЯТЕЛЬНОЙ РАБОТЫ И ЗАДАНИЯ ДЛЯ ОБУЧАЮЩИХСЯ

ОСНОВЫ СОЦИАЛЬНОЙ АДАПТАЦИИ И ПРАВОВЫХ ЗНАНИЙ

Специальность
21.05.04 Горное дело

Профиль (направленность)
Менеджмент и экономика горнопромышленного производства

квалификация выпускника: **горный инженер (специалист)**

Автор: Полянок О.В., к.пс.н.

Одобрены на заседании кафедры	Рассмотрены методической комиссией
Управления персоналом	Инженерно-экономического факультета
(название кафедры)	*(название факультета)*
Зав. кафедрой	Председатель
(подпись)	*(подпись)*
Абрамов С.М.	Мочалова Л.А.
(Фамилия И.О.)	*(Фамилия И.О.)*
Протокол № 1 от 10.09.2023	Протокол № 2 от 20.10.2023
(Дата)	*(Дата)*

Екатеринбург

СОДЕРЖАНИЕ

ВВЕДЕНИЕ…… 3

ВОПРОСЫ ДЛЯ САМОПРОВЕРКИ……..6

ОСНОВНЫЕ КАТЕГОРИИ ДИСЦИПЛИНЫ……9

САМООРГАНИЗАЦИЯ РАБОТЫ С ЛИТЕРАТУРОЙ…….10

ПОДГОТОВКА К ПРАКТИКО-ОРИЕНТИРОВАННЫМ ЗАДАНИЯМ……. .14

ПОДГОТОВКА К ТЕСТИРОВАНИЮ…….16

ПОДГОТОВКА ДОКЛАДА……17

ПОДГОТОВКА К ПРОМЕЖУТОЧНОЙ АТТЕСТАЦИИ…….. . ..22

ВВЕДЕНИЕ

Самостоятельная работа в высшем учебном заведении – это часть учебного процесса, метод обучения, прием учебно-познавательной деятельности, комплексная целевая стандартизованная учебная деятельность с запланированными видом, типом, формами контроля.

Самостоятельная работа представляет собой плановую деятельность обучающихся по поручению и под методическим руководством преподавателя.

Целью самостоятельной работы студентов является закрепление тех знаний, которые они получили на аудиторных занятиях, а также способствование развитию у студентов творческих навыков, инициативы, умению организовать свое время.

Самостоятельная работа реализует следующие задачи:

- предполагает освоение курса дисциплины;
- помогает освоению навыков учебной и научной работы;
- способствует осознанию ответственности процесса познания;
- способствует углублению и пополнению знаний студентов, освоению ими навыков и умений;
- формирует интерес к познавательным действиям, освоению методов и приемов познавательного процесса,
- создает условия для творческой и научной деятельности обучающихся;
- способствует развитию у студентов таких личных качеств, как целеустремленность, заинтересованность, исследование нового.

Самостоятельная работа обучающегося выполняет следующие функции:

- развивающую (повышение культуры умственного труда, приобщение к творческим видам деятельности, обогащение интеллектуальных способностей студентов);
- информационно-обучающую (учебная деятельность студентов на аудиторных занятиях, неподкрепленная самостоятельной работой, становится мало результативной);
- ориентирующую и стимулирующую (процессу обучения придается ускорение и мотивация);
- воспитательную (формируются и развиваются профессиональные качества бакалавра и гражданина);
- исследовательскую (новый уровень профессионально-творческого мышления).

Организация самостоятельной работы студентов должна опираться на определенные требования, а, именно:

- сложность осваиваемых знаний должна соответствовать уровню развития студентов;
- стандартизация заданий в соответствии с логической системой курса дисциплины;

- объем задания должен соответствовать уровню студента;

- задания должны быть адаптированными к уровню студентов.

Содержание самостоятельной работы студентов представляет собой, с одной стороны, совокупность теоретических и практических учебных заданий, которые должен выполнить студент в процессе обучения, объект его деятельности; с другой стороны – это способ деятельности студента по выполнению соответствующего теоретического или практического учебного задания.

Свое внешнее выражение содержание самостоятельной работы студентов находит во всех организационных формах аудиторной и внеаудиторной деятельности, в ходе самостоятельного выполнения различных заданий.

Функциональное предназначение самостоятельной работы студентов в процессе практических занятий по овладению специальными знаниями заключается в самостоятельном прочтении, просмотре, прослушивании, наблюдении, конспектировании, осмыслении, запоминании и воспроизведении определенной информации. Цель и планирование самостоятельной работы студента определяет преподаватель. Вся информация осуществляется на основе ее воспроизведения.

Так как самостоятельная работа тесно связана с учебным процессом, ее необходимо рассматривать в двух аспектах:

1. аудиторная самостоятельная работа – практические занятия;

2. внеаудиторная самостоятельная работа – подготовка к практическим занятиям, подготовка к устному опросу, участию в дискуссиях, решению практико-ориентированных задач и др.

Основные формы организации самостоятельной работы студентов определяются следующими параметрами:

- содержание учебной дисциплины;

- уровень образования и степень подготовленности студентов;

- необходимость упорядочения нагрузки студентов при самостоятельной работе.

Таким образом, самостоятельная работа студентов является важнейшей составной частью процесса обучения.

Методические указания по организации самостоятельной работы и задания для обучающихся по дисциплине «*Основы социальной адаптации и правовых знаний*» обращаю внимание студента на главное, существенное в изучаемой дисциплине, помогают выработать умение анализировать явления и факты, связывать теоретические положения с практикой, а также облегчают подготовку к сдаче *зачета*.

Настоящие методические указания позволят студентам самостоятельно овладеть фундаментальными знаниями, профессиональными умениями и навыками деятельности по профилю подготовки, опытом творческой и исследовательской деятельности, и направлены на формирование компетенций, предусмотренных учебным планом поданному профилю.

Видами самостоятельной работы обучающихся по дисциплине *«Основы социальной адаптации и правовых знаний»* являются:

- самостоятельное изучение тем курса (в т. ч. рассмотрение основных категорий дисциплины, работа с литературой);
- подготовка к практическим занятиям (в т. ч. ответы на вопросы для самопроверки (самоконтроля), ответы на тестовые задания);
- подготовка к докладам;
- выполнение творческого задания;
- выполнение самостоятельного письменного домашнего задания (практико-ориентированного задания);
- подготовка к тестированию
- подготовка к *зачету*.

В методических указаниях представлены материалы для самостоятельной работы и рекомендации по организации отдельных её видов.

ВОПРОСЫ ДЛЯ САМОПРОВЕРКИ

Тема 1. Социальная и профессиональная адаптация. Психика и организм человека

1. Раскройте сущность сознания как высшей формы психики.
2. Охарактеризуйте основные психические процессы.
3. Перечислите и опишите психические состояния.
4. Раскройте сущность волевой регуляции деятельности и поведения человека.
5. Определение понятия «личность» Направленность личности.
6. Раскройте сущность способностей как свойства личности. Охарактеризуйте виды способностей.
7. Опишите динамику развития способностей
8. Дайте определение понятия «адаптация». Рассмотрите виды адаптации. Адаптация инвалидов в современном обществе.
9. Дайте характеристику биологической адаптации. Рассмотрите особенности биологической адаптации инвалида.
10. Дайте характеристику физиологической адаптации. Рассмотрите особенности физиологической адаптации инвалида.
11. Дайте характеристику социально-психологической адаптации. Рассмотрите особенности социально-психологической адаптации инвалида.
12. Охарактеризуйте уровни, критерии и показатели социально-психологической адаптации обучающихся-инвалидов.
13. Дайте определение понятия «образовательная среда». Дайте характеристику компонентов образовательной среды. Рассмотрите особенности образовательной среды для обучающихся- инвалидов
14. Проанализируйте научные концепции социализации и инвалидизации.
15. Опишите социальные ограничения инвалидов и модели инвалидности.

Тема 2. Социальная и профессиональная адаптация. Профессиональное самоопределение и развитие

1. Раскройте сущность социальной адаптации в условиях профессиональной деятельности.
2. Проанализируйте понятие профессии.
3. Раскройте онтогенез человека как субъекта труда.
4. Объясните возрастные изменения психических функций человека в трудоспособном периоде онтогенеза.
5. Охарактеризуйте профессионально обусловленную структуру

деятельности.

6. Опишите и поясните взаимосвязь профессиональных требований и индивидуально - психологических особенностей работника.

7. Раскройте факторы детерминации профессионального становления личности

8. Раскройте Сущность, понятие, основные виды реабилитации инвалидов.

9. Рассмотрите особенности профессиональной и трудовой реабилитации инвалидов.

10. Проанализируйте проблемы занятости инвалидов.

11. Охарактеризуйте инклюзивное образование как технология социальной работы с инвалидами

12. Рассмотрите сущность и содержание интегрированного профессионального обучения инвалидов.

13. Охарактеризуйте специальные условия для получения профессионального образования обучающимися с ограниченными возможностями здоровья.

14. Охарактеризуйте адаптированные образовательные программы, специальные учебники, учебные пособия и дидактические материалы.

15. Охарактеризуйте специальные технические средства обучения коллективного и индивидуального пользования для инвалидов с различными нарушениями функций организма.

16. Рассмотрите условия, без которых невозможно или затруднено освоение образовательных программ обучающимися инвалидам и лицам с ограниченными возможностями здоровья

17. Дайте характеристику понятия «профессиональная реабилитация инвалидов».

18. Охарактеризуйте содействие в трудоустройстве (в том числе на специальных рабочих местах), производственная адаптация содействие в трудоустройстве (в том числе на специальных рабочих местах), производственная адаптация существует для лиц с ОВЗ?

19. Дайте характеристику правового регулирования ответственности работодателей (должностных лиц) за отказ в приеме на работу инвалида в пределах установленной квоты.

Тема 3. Основы правовых знаний. Социально-экономическая адаптация инвалидов

1. Охарактеризуйте понятия: социальная защита населения, медико-социальная экспертиза, реабилитация и абилитация инвалидов.

2. Рассмотрите Всемирный доклад ВОЗ об инвалидности, 2011.

3. Проанализируйте Конвенцию ООН о правах инвалидов от 13 декабря 2006 года (цели и принципы Конвенции, основные положения Конвенции): Общие принципы. Общие обязательства. Равенство перед законом. Свобода и личная неприкосновенность. Защита личностной целостности. Свобода выражения мнения и убеждений и доступ к информации. Обеспечение доступности для инвалидов объектов социальной инфраструктуры.

4. Раскройте сущность понятия гражданского законодательства и нормативно-правовых актов, регулирующие гражданско-правовые отношения.

5. Охарактеризуйте особенности социальной защиты инвалидов в Российской Федерации: анализ ФЗ № 181-ФЗ от 24.11.1995 г.

6. Рассмотрите обеспечение жизнедеятельности инвалидов, образование и обеспечение занятости по Федеральный закон от 29.12.2012 № 273-ФЗ «Об образовании в Российской Федерации».

7. Рассмотрите Федеральный закон от 28 декабря 2013 г. № 442-ФЗ «Об основах социального обслуживания граждан в Российской Федерации»: формы социального обслуживания, виды социальных услуг, финансовое обеспечение социального обслуживания.

8. Охарактеризуйте Федеральную программу «Доступная среда». Участие органов государственной власти субъектов Российской Федерации в обеспечении социальной защиты и социальной поддержки инвалидов.

9. Рассмотрите Конвенцию МОТ о профессиональной реабилитации и занятости инвалидов.

10. Раскройте особенности трудоустройства инвалидов в РФ. Права инвалидов в области трудоустройства и занятости.

11. Проанализируйте на конкретных примерах соблюдение основных гарантий инвалидам в области социальной защиты и образования.

ОСНОВНЫЕ КАТЕГОРИИ ДИСЦИПЛИНЫ

Тема 1. Социальная и профессиональная адаптация. Психика и организм человека

Направленность личности
Успешность деятельности
Самооценка
Свойства личности
Волевая регуляция

Тема 2. Социальная и профессиональная адаптация. Профессиональное самоопределение и развитие

Профессия
Специальность
Специализация
Этапы профессионального становления личности (оптация, профессиональная подготовка, профессиональная адаптация, профессионализм, мастерство)
Профессиональная пригодность
Профессиональное самоопределение

Тема 3. Основы правовых знаний. Социально-экономическая адаптация инвалидов

Социализация человека
Социальная адаптация
Социальные нормы
Социальные роли
Индивидуальная программа реабилитации
Реабилитация инвалида
Социальная защита

САМООРГАНИЗАЦИЯ РАБОТЫ С ЛИТЕРАТУРОЙ

Самостоятельное изучение тем курса осуществляется на основе списка рекомендуемой литературы к дисциплине. При работе с книгой необходимо научиться правильно ее читать, вести записи. Самостоятельная работа с учебными и научными изданиями профессиональной и общекультурной тематики – это важнейшее условие формирования научного способа познания.

Основные приемы работы с литературой можно свести к следующим:

• составить перечень книг, с которыми следует познакомиться;

• перечень должен быть систематизированным (что необходимо для семинаров, что для экзаменов, что пригодится для написания курсовых и выпускных квалификационных работ (ВКР), а что выходит за рамками официальной учебной деятельности, и расширяет общую культуру);

• обязательно выписывать все выходные данные по каждой книге (при написании курсовых и выпускных квалификационных работ это позволит экономить время);

• определить, какие книги (или какие главы книг) следует прочитать более внимательно, а какие – просто просмотреть;

• при составлении перечней литературы следует посоветоваться с преподавателями и руководителями ВКР, которые помогут сориентироваться, на что стоит обратить большее внимание, а на что вообще не стоит тратить время;

• все прочитанные монографии, учебники и научные статьи следует конспектировать, но это не означает, что надо конспектировать «все подряд»: можно выписывать кратко основные идеи автора и иногда приводить наиболее яркие и показательные цитаты (с указанием страниц);

• если книга – собственная, то допускается делать на полях книги краткие пометки или же в конце книги, на пустых страницах просто сделать свой «предметный указатель», где отмечаются наиболее интересные мысли и обязательно указываются страницы в тексте автора;

• следует выработать способность «воспринимать» сложные тексты; для этого лучший прием – научиться «читать медленно», когда понятно каждое прочитанное слово (а если слово незнакомое, то либо с помощью словаря, либо с помощью преподавателя обязательно его узнать). Таким образом, чтение текста является частью познавательной деятельности. Ее цель – извлечение из текста необходимой информации.

От того, насколько осознанна читающим собственная внутренняя установка при обращении к печатному слову (найти нужные сведения, усвоить информацию полностью или частично, критически проанализировать материал и т.п.) во многом зависит эффективность осуществляемого действия. Грамотная работа с книгой, особенно если речь идет о научной литературе, предполагает соблюдение ряда правил, для овладения которыми необходимо настойчиво учиться. Это серьёзный, кропотливый труд. Прежде всего, при такой работе невозможен формальный,

поверхностный подход. Не механическое заучивание, не простое накопление цитат, выдержек, а сознательное усвоение прочитанного, осмысление его, стремление дойти до сути – вот главное правило. Другое правило – соблюдение при работе над книгой определенной последовательности. Вначале следует ознакомиться с оглавлением, содержанием предисловия или введения. Это дает общую ориентировку, представление о структуре и вопросах, которые рассматриваются в книге.

Следующий этап – чтение. Первый раз целесообразно прочитать книгу с начала до конца, чтобы получить о ней цельное представление. При повторном чтении происходит постепенное глубокое осмысление каждой главы, критического материала и позитивного изложения; выделение основных идей, системы аргументов, наиболее ярких примеров и т.д. Непременным правилом чтения должно быть выяснение незнакомых слов, терминов, выражений, неизвестных имен, названий. Студентам с этой целью рекомендуется заводить специальные тетради или блокноты. Важная роль в связи с этим принадлежит библиографической подготовке студентов. Она включает в себя умение активно, быстро пользоваться научным аппаратом книги, справочными изданиями, каталогами, умение вести поиск необходимой информации, обрабатывать и систематизировать ее.

Выделяют четыре основные установки в чтении текста:

- информационно-поисковая (задача – найти, выделить искомую информацию);
- усваивающая (усилия читателя направлены на то, чтобы как можно полнее осознать и запомнить, как сами сведения, излагаемые автором, так и всю логику его рассуждений);
- аналитико-критическая (читатель стремится критически осмыслить материал, проанализировав его, определив свое отношение к нему);
- творческая (создает у читателя готовность в том или ином виде – как отправной пункт для своих рассуждений, как образ для действия по аналогии и т.п. – использовать суждения автора, ход его мыслей, результат наблюдения, разработанную методику, дополнить их, подвергнуть новой проверке).

С наличием различных установок обращения к тексту связано существование и нескольких видов чтения:

- библиографическое – просматривание карточек каталога, рекомендательных списков, сводных списков журналов и статей за год и т.п.;
- просмотровое – используется для поиска материалов, содержащих нужную информацию, обычно к нему прибегают сразу после работы со списками литературы и каталогами, в результате такого просмотра читатель устанавливает, какие из источников будут использованы в дальнейшей работе;
- ознакомительное – подразумевает сплошное, достаточно подробное прочтение отобранных статей, глав, отдельных страниц; цель – познакомиться с характером информации, узнать, какие вопросы вынесены автором на рассмотрение, провести сортировку материала;

- изучающее – предполагает доскональное освоение материала; в ходе такого чтения проявляется доверие читателя к автору, готовность принять изложенную информацию, реализуется установка на предельно полное понимание материала;

- аналитико-критическое и творческое чтение – два вида чтения близкие между собой тем, что участвуют в решении исследовательских задач.

Первый из них предполагает направленный критический анализ, как самой информации, так и способов ее получения и подачи автором; второе – поиск тех суждений, фактов, по которым, или, в связи с которыми, читатель считает нужным высказать собственные мысли.

Из всех рассмотренных видов чтения основным для студентов является изучающее – именно оно позволяет в работе с учебной и научной литературой накапливать знания в различных областях. Вот почему именно этот вид чтения в рамках образовательной деятельности должен быть освоен в первую очередь. Кроме того, при овладении данным видом чтения формируются основные приемы, повышающие эффективность работы с текстом. Научная методика работы с литературой предусматривает также ведение записи прочитанного. Это позволяет привести в систему знания, полученные при чтении, сосредоточить внимание на главных положениях, зафиксировать, закрепить их в памяти, а при необходимости вновь обратиться к ним.

Основные виды систематизированной записи прочитанного:

Аннотирование – предельно краткое связное описание просмотренной или прочитанной книги (статьи), ее содержания, источников, характера и назначения.

Планирование – краткая логическая организация текста, раскрывающая содержание и структуру изучаемого материала.

Тезирование – лаконичное воспроизведение основных утверждений автора без привлечения фактического материала.

Цитирование – дословное выписывание из текста выдержек, извлечений, наиболее существенно отражающих ту или иную мысль автора.

Конспектирование – краткое и последовательное изложение содержания прочитанного. Конспект – сложный способ изложения содержания книги или статьи в логической последовательности. Конспект аккумулирует в себе предыдущие виды записи, позволяет всесторонне охватить содержание книги, статьи. Поэтому умение составлять план, тезисы, делать выписки и другие записи определяет и технологию составления конспекта.

Как правильно составлять конспект? Внимательно прочитайте текст. Уточните в справочной литературе непонятные слова. При записи не забудьте вынести справочные данные на поля конспекта. Выделите главное, составьте план, представляющий собой перечень заголовков, подзаголовков, вопросов, последовательно раскрываемых затем в конспекте. Это первый элемент конспекта. Вторым элементом конспекта являются тезисы. Тезис -

это кратко сформулированное положение. Для лучшего усвоения и запоминания материала следует записывать тезисы своими словами. Тезисы, выдвигаемые в конспекте, нужно доказывать. Поэтому третий элемент конспекта - основные доводы, доказывающие истинность рассматриваемого тезиса. В конспекте могут быть положения и примеры. Законспектируйте материал, четко следуя пунктам плана. При конспектировании старайтесь выразить мысль своими словами. Записи следует вести четко, ясно. Грамотно записывайте цитаты. Цитируя, учитывайте лаконичность, значимость мысли. При оформлении конспекта необходимо стремиться к емкости каждого предложения. Мысли автора книги следует излагать кратко, заботясь о стиле и выразительности написанного. Число дополнительных элементов конспекта должно быть логически обоснованным, записи должны распределяться в определенной последовательности, отвечающей логической структуре произведения. Для уточнения и дополнения необходимо оставлять поля.

Конспектирование - наиболее сложный этап работы. Овладение навыками конспектирования требует от студента целеустремленности, повседневной самостоятельной работы. Конспект ускоряет повторение материала, экономит время при повторном, после определенного перерыва, обращении к уже знакомой работе. Учитывая индивидуальные особенности каждого студента, можно дать лишь некоторые, наиболее оправдавшие себя общие правила, с которыми преподаватель и обязан познакомить студентов:

1. Главное в конспекте не объем, а содержание. В нем должны быть отражены основные принципиальные положения источника, то новое, что внес его автор, основные методологические положения работы. Умение излагать мысли автора сжато, кратко и собственными словами приходит с опытом и знаниями. Но их накоплению помогает соблюдение одного важного правила – не торопиться записывать при первом же чтении, вносить в конспект лишь то, что стало ясным.

2. Форма ведения конспекта может быть самой разнообразной, она может изменяться, совершенствоваться. Но начинаться конспект всегда должен с указания полного наименования работы, фамилии автора, года и места издания; цитаты берутся в кавычки с обязательной ссылкой на страницу книги.

3. Конспект не должен быть «слепым», безликим, состоящим из сплошного текста. Особо важные места, яркие примеры выделяются цветным подчеркиванием, взятием в рамочку, оттенением, пометками на полях специальными знаками, чтобы можно было быстро найти нужное положение. Дополнительные материалы из других источников можно давать на полях, где записываются свои суждения, мысли, появившиеся уже после составления конспекта.

ПОДГОТОВКА К ПРАКТИКО-ОРИЕНТИРОВАННЫМ ЗАДАНИЯМ

Практико-ориентированные задания выступают средством формирования у студентов системы интегрированных умений и навыков, необходимых для освоения профессиональных компетенций. Это могут быть ситуации, требующие применения умений и навыков, специфичных для соответствующего профиля обучения (знания содержания предмета), ситуации, требующие организации деятельности, выбора её оптимальной структуры личностно-ориентированных ситуаций (нахождение нестандартного способа решения).

Кроме этого, они выступают средством формирования у студентов умений определять, разрабатывать и применять оптимальные методы решения профессиональных задач. Они строятся на основе ситуаций, возникающих на различных уровнях осуществления практики и формулируются в виде производственных поручений (заданий).

Под практико-ориентированными задания понимают задачи из окружающей действительности, связанные с формированием практических навыков, необходимых в повседневной жизни, в том числе с использованием элементов производственных процессов.

Цель практико-ориентированных заданий – приобретение умений и навыков практической деятельности по изучаемой дисциплине.

Задачи практико-ориентированных заданий:

- закрепление, углубление, расширение и детализация знаний студентов при решении конкретных задач;
- развитие познавательных способностей, самостоятельности мышления, творческой активности;
- овладение новыми методами и методиками изучения конкретной учебной дисциплины;
- обучение приемам решения практических задач;
- выработка способности логического осмысления полученных знаний для выполнения заданий;
- обеспечение рационального сочетания коллективной и индивидуальной форм обучения.

Важными отличительными особенностями практико-ориентированных задания от стандартных задач (предметных, межпредметных, прикладных) являются:

- значимость (познавательная, профессиональная, общекультурная, социальная) получаемого результата, что обеспечивает познавательную мотивацию обучающегося;
- условие задания сформулировано как сюжет, ситуация или проблема, для разрешения которой необходимо использовать знания из разных разделов основного предмета, из другого предмета или из жизни, на которые нет явного указания в тексте задания;

- информация и данные в задании могут быть представлены в различной форме (рисунок, таблица, схема, диаграмма, график и т.д.), что потребует распознавания объектов;

- указание (явное или неявное) области применения результата, полученного при решении задания.

Кроме выделенных четырех характеристик, практико-ориентированные задания имеют следующие:

1. по структуре эти задания – нестандартные, т.е. в структуре задания не все его компоненты полностью определены;

2. наличие избыточных, недостающих или противоречивых данных в условии задания, что приводит к объемной формулировке условия;

3. наличие нескольких способов решения (различная степень рациональности), причем данные способы могут быть неизвестны учащимся, и их потребуется сконструировать.

При выполнении практико-ориентированных заданий следует руководствоваться следующими общими рекомендациями:

- для выполнения практико-ориентированного задания необходимо внимательно прочитать задание, повторить лекционный материал по соответствующей теме, изучить рекомендуемую литературу, в т.ч. дополнительную;

- выполнение практико-ориентированного задания включает постановку задачи, выбор способа решения задания, разработку алгоритма практических действий, программы, рекомендаций, сценария и т. п.;

- если практико-ориентированное задание выдается по вариантам, то получить номер варианта исходных данных у преподавателя; если нет вариантов, то нужно подобрать исходные данные самостоятельно, используя различные источники информации;

- для выполнения практико-ориентированного задания может использоваться метод малых групп. Работа в малых группах предполагает решение определенных образовательных задач в рамках небольших групп с последующим обсуждением полученных результатов. Этот метод развивает навыки сотрудничества, достижения компромиссного решения, аналитические способности.

ПОДГОТОВКА К ТЕСТИРОВАНИЮ

Тесты – это вопросы или задания, предусматривающие конкретный, краткий, четкий ответна имеющиеся эталоны ответов. При самостоятельной подготовке к тестированию студенту необходимо:

1. готовясь к тестированию, проработать информационный материал по дисциплине; проконсультироваться с преподавателем по вопросу выбора учебной литературы;

2. четко выяснить все условия тестирования заранее. Студент должен знать, сколько тестов ему будет предложено, сколько времени отводится на тестирование, какова система оценки результатов и т. д.;

3. приступая к работе с тестами, внимательно и до конца нужно прочитать вопрос и предлагаемые варианты ответов; выбрать правильные (их может быть несколько); на отдельном листке ответов вписать цифру вопроса и буквы, соответствующие правильным ответам;

- в процессе решения желательно применять несколько подходов в решении задания. Это позволяет максимально гибко оперировать методами решения, находя каждый раз оптимальный вариант;

- не нужно тратить слишком много времени на трудный вопрос, нужно переходить к другим тестовым заданиям; к трудному вопросу можно обратиться в конце;

- обязательно необходимо оставить время для проверки ответов, чтобы избежать механических ошибок.

ПОДГОТОВКА ДОКЛАДА

Одной из форм текущего контроля является доклад, который представляет собой продукт самостоятельной работы студента.

Доклад - это публичное выступление по представлению полученных результатов решения определенной учебно-практической, учебно-исследовательской или научной темы.

Как правило, в основу доклада ложится анализ литературы по проблеме. Он должен носить характер краткого, но в то же время глубоко аргументированного устного сообщения. В нем студент должен, по возможности, полно осветить различные точки зрения на проблему, выразить собственное мнение, сделать критический анализ теоретического и практического материала.

Подготовка доклада является обязательной для обучающихся, если доклад презентацией указан в перечне форм текущего контроля успеваемости в рабочей программе дисциплины.

Доклад должен быть рассчитан на 7-10 минут. Как правило, предполагает подготовку презентации.

Презентация (от англ. «presentation» - представление) - это набор цветных слайдов на определенную тему, который хранится в файле специального формата с расширением PP.

Целью презентации - донести до целевой аудитории полноценную информацию об объекте презентации, изложенной в докладе, в удобной форме.

Перечень примерных тем докладов с презентацией представлен в рабочей программе дисциплины, он выдается обучающимся заблаговременно вместе с методическими указаниями по подготовке. Темы могут распределяться студентами самостоятельно (по желанию), а также закрепляться преподавателем дисциплины.

При подготовке доклада с презентацией обучающийся должен продемонстрировать умение самостоятельного изучения отдельных вопросов, структурирования основных положений рассматриваемых проблем, публичного выступления, позиционирования себя перед коллективом, навыки работы с библиографическими источниками и оформления научных текстов.

В ходе подготовки к докладу с презентацией обучающемуся необходимо:

- выбрать тему и определить цель выступления.

Для этого, остановитесь на теме, которая вызывает у Вас больший интерес; определите цель выступления; подумайте, достаточно ли вы знаете по выбранной теме или проблеме и сможете ли найти необходимый материал;

- осуществить сбор материала к выступлению.

Начинайте подготовку к докладу заранее; обращайтесь к справочникам, энциклопедиям, научной литературе по данной проблеме; записывайте необходимую информацию на отдельных листах или тетради;

- организовать работу с литературой.

При подборе литературы по интересующей теме определить конкретную цель поиска: что известно по данной теме? что хотелось бы узнать? для чего нужна эта информация? как ее можно использовать в практической работе?

- во время изучения литературы следует: записывать вопросы, которые возникают по мере ознакомления с источником, а также ключевые слова, мысли, суждения; представлять наглядные примеры из практики;

- обработать материал.

Учитывайте подготовку и интересы слушателей; излагайте правдивую информацию; все мысли должны быть взаимосвязаны между собой.

При подготовке доклада с презентацией особо необходимо обратить внимание на следующее:

- подготовка доклада начинается с изучения источников, рекомендованных к соответствующему разделу дисциплины, а также специальной литературы для докладчика, список которой можно получить у преподавателя;

- важно также ознакомиться с имеющимися по данной теме монографиями, учебными пособиями, научными информационными статьями, опубликованными в периодической печати.

Относительно небольшой объем текста доклада, лимит времени, отведенного для публичного выступления, обусловливает потребность в тщательном отборе материала, умелом выделении главных положений в содержании доклада, использовании наиболее доказательных фактов и убедительных примеров, исключении повторений и многословия.

Решить эти задачи помогает составление развернутого плана.

План доклада должен содержать следующие главные компоненты: краткое вступление, вопросы и их основные тезисы, заключение, список литературы.

После составления плана можно приступить к написанию текста. Во вступлении важно показать актуальность проблемы, ее практическую значимость. При изложении вопросов темы раскрываются ее основные положения. Материал содержания вопросов полезно располагать в таком порядке: тезис; доказательство тезиса; вывод и т. д.

Тезис - это главное основополагающее утверждение. Он обосновывается путем привлечения необходимых цитат, цифрового материала, ссылок на статьи. При изложении содержания вопросов особое внимание должно быть обращено на раскрытие причинно-следственных связей, логическую последовательность тезисов, а также на формулирование окончательных выводов. Выводы должны быть краткими, точными, достаточно аргументированными всем содержанием доклада.

В процессе подготовки доклада студент может получить консультацию у преподавателя, а в случае необходимости уточнить отдельные положения.

Выступление

При подготовке к докладу перед аудиторией необходимо выбрать способ выступления:

- устное изложение с опорой на конспект (опорой могут также служить заранее подготовленные слайды);
- чтение подготовленного текста.

Чтение заранее написанного текста значительно уменьшает влияние выступления на аудиторию. Запоминание написанного текста заметно сковывает выступающего и привязывает к заранее составленному плану, не давая возможности откликаться на реакцию аудитории.

Короткие фразы легче воспринимаются на слух, чем длинные.

Необходимо избегать сложных предложений, причастных и деепричастных оборотов. Излагая сложный вопрос, нужно постараться передать информацию по частям.

Слова в речи надо произносить четко и понятно, не надо говорить слишком быстро или, наоборот, растягивать слова. Надо произнести четко особенно ударную гласную, что оказывает наибольшее влияние на разборчивость речи.

Пауза в устной речи выполняет ту же роль, что знаки препинания в письменной. После сложных выводов или длинных предложений необходимо сделать паузу, чтобы слушатели могли вдуматься в сказанное или правильно понять сделанные выводы. Если выступающий хочет, чтобы его понимали, то не следует говорить без паузы дольше, чем пять с половиной секунд.

Особое место в выступлении занимает обращение к аудитории. Известно, что обращение к собеседнику по имени создает более доверительный контекст деловой беседы. При публичном выступлении также можно использовать подобные приемы. Так, косвенными обращениями могут служить такие выражения, как «Как Вам известно», «Уверен, что Вас это не оставит равнодушными». Выступающий показывает, что слушатели интересны ему, а это самый простой путь достижения взаимопонимания.

Во время выступления важно постоянно контролировать реакцию слушателей. Внимательность и наблюдательность в сочетании с опытом позволяют оратору уловить настроение публики. Возможно, рассмотрение некоторых вопросов придется сократить или вовсе отказаться от них.

После выступления нужно быть готовым к ответам на возникшие у аудитории вопросы.

Стоит обратить внимание на вербальные и невербальные составляющие общения. Небрежность в жестах недопустима. Жесты могут быть приглашающими, отрицающими, вопросительными, они могут подчеркнуть нюансы выступления.

Презентация

Презентация наглядно сопровождает выступление.

Этапы работы над презентацией могут быть следующими:

- осмыслите тему, выделите вопросы, которые должны быть освещены в рамках данной темы;
- составьте тезисы собранного материала. Подумайте, какая часть информации может быть подкреплена или полностью заменена изображениями, какую информацию можно представить в виде схем;
- подберите иллюстративный материал к презентации: фотографии, рисунки, фрагменты художественных и документальных фильмов, материалы кинохроники, разработайте необходимые схемы;
- подготовленный материал систематизируйте и «упакуйте» в отдельные блоки, которые будут состоять из собственно текста (небольшого по объему), схем, графиков, таблиц и т.д.;
- создайте слайды презентации в соответствии с необходимыми требованиями;
- просмотрите презентацию, оцените ее наглядность, доступность, соответствие языковым нормам.

Требования к оформлению презентации

Компьютерную презентацию, сопровождающую выступление докладчика, удобнее всего подготовить в программе MS Power Point.

Презентация как документ представляет собой последовательность сменяющих друг друга слайдов. Чаще всего демонстрация презентации проецируется на большом экране, реже – раздается собравшимся как печатный материал.

Количество слайдов должно быть пропорционально содержанию и продолжительности выступления (например, для 5-минутного выступления рекомендуется использовать не более 10 слайдов).

На первом слайде обязательно представляется тема выступления и сведения об авторах.

Следующие слайды можно подготовить, используя две различные стратегии их подготовки:

1-я стратегия: на слайды выносится опорный конспект выступления и ключевые слова с тем, чтобы пользоваться ими как планом для выступления. В этом случае к слайдам предъявляются следующие требования:

- объем текста на слайде – не больше 7 строк;
- маркированный/нумерованный список содержит не более 7 элементов;
- отсутствуют знаки пунктуации в конце строк в маркированных и нумерованных списках;
- значимая информация выделяется с помощью цвета, кегля, эффектов анимации.

Особо внимательно необходимо проверить текст на отсутствие ошибок и опечаток. Основная ошибка при выборе данной стратегии состоит в том, что выступающие заменяют свою речь чтением текста со слайдов.

2-я стратегия: на слайды помещается фактический материал (таблицы, графики, фотографии и пр.), который является уместным и достаточным средством наглядности, помогает в раскрытии стержневой идеи выступления. В этом случае к слайдам предъявляются следующие требования:

- выбранные средства визуализации информации (таблицы, схемы, графики и т. д.) соответствуют содержанию;
- использованы иллюстрации хорошего качества (высокого разрешения), с четким изображением (как правило, никто из присутствующих не заинтересован вчитываться в текст на ваших слайдах и всматриваться в мелкие иллюстрации).

Максимальное количество графической информации на одном слайде – 2 рисунка (фотографии, схемы и т.д.) с текстовыми комментариями (не более 2 строк к каждому). Наиболее важная информация должна располагаться в центре экрана.

Обычный слайд, без эффектов анимации, должен демонстрироваться на экране не менее 10 - 15 секунд. За меньшее время аудитория не успеет осознать содержание слайда.

Слайд с анимацией в среднем должен находиться на экране не меньше 40 – 60секунд (без учета времени на случайно возникшее обсуждение). В связи с этим лучше настроить презентацию не на автоматический показ, а на смену слайдов самим докладчиком.

Особо тщательно необходимо отнестись к оформлению презентации. Для всех слайдов презентации по возможности необходимо использовать один и тот же шаблон оформления, кегль – для заголовков - не меньше 24 пунктов, для информации - не менее 18.

В презентациях не принято ставить переносы в словах.

Наилучшей цветовой гаммой для презентации являются контрастные цвета фона и текста (белый фон – черный текст; темно-синий фон – светло-желтый текст и т. д.).

Лучше не смешивать разные типы шрифтов в одной презентации.

Рекомендуется не злоупотреблять прописными буквами (они читаются хуже).

ПОДГОТОВКА К ПРОМЕЖУТОЧНОЙ АТТЕСТАЦИИ

При подготовке к *зачету* по дисциплине *«Основы социальной адаптации и правовых знаний»* обучающемуся рекомендуется:

1. повторить пройденный материал и ответить на вопросы, используя конспект и материалы лекций. Если по каким-либо вопросам у студента недостаточно информации в лекционных материалах, то необходимо получить информацию из раздаточных материалов и/или учебников (литературы), рекомендованных для изучения дисциплины *«Основы социальной адаптации и правовых знаний».*

Целесообразно также дополнить конспект лекций наиболее существенными и важными тезисами для рассматриваемого вопроса;

2. при изучении основных и дополнительных источников информации в рамках выполнения заданий на *зачете* особое внимание необходимо уделять схемам, рисункам, графикам и другим иллюстрациям, так как подобные графические материалы, как правило, в наглядной форме отражают главное содержание изучаемого вопроса;

3. при изучении основных и дополнительных источников информации в рамках выполнения заданий на *зачете* (в случаях, когда отсутствует иллюстративный материал) особое внимание необходимо обращать на наличие в тексте словосочетаний вида «во-первых», «во-вторых» и т.д., а также дефисов и перечислений (цифровых или буквенных), так как эти признаки, как правило, позволяют структурировать ответ на предложенное задание.

Подобную текстовую структуризацию материала слушатель может трансформировать в рисунки, схемы и т. п. для более краткого, наглядного и удобного восприятия (иллюстрации целесообразно отразить в конспекте лекций – это позволит оперативно и быстро найти, в случае необходимости, соответствующую информацию);

4. следует также обращать внимание при изучении материала для подготовки к *зачету* на словосочетания вида «таким образом», «подводя итог сказанному» и т.п., так как это признаки выражения главных мыслей и выводов по изучаемому вопросу (пункту, разделу). В отдельных случаях выводы по теме (разделу, главе) позволяют полностью построить (восстановить, воссоздать) ответ на поставленный вопрос (задание), так как содержат в себе основные мысли и тезисы для ответа.